# План 1 этажа с сетями В1, В2, Т3, Т3.1

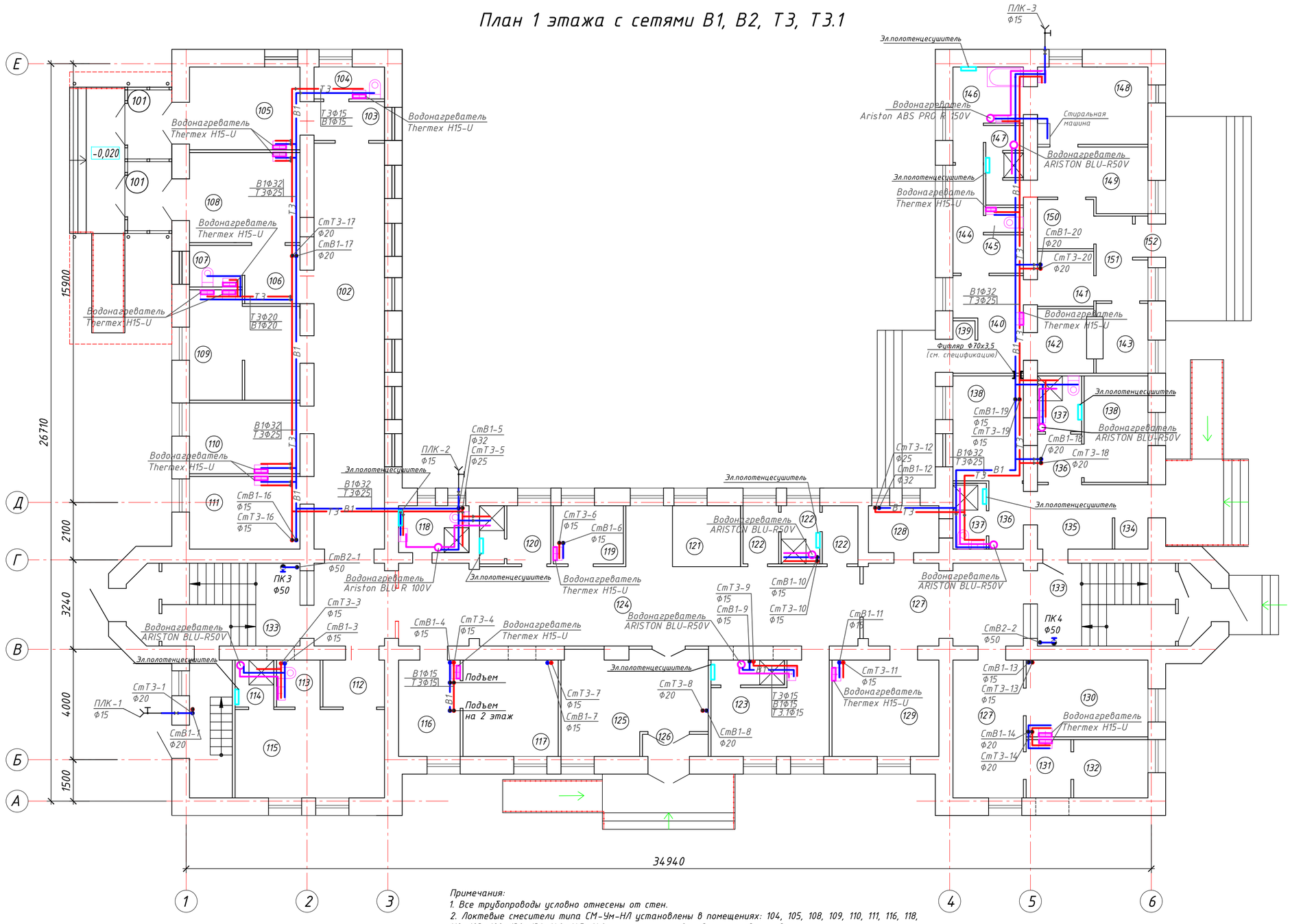


Примечания:
1. Все трубопроводы условно отнесены от стен.
2. Локтевые смесители типа СМ-Ум-НЛ установлены в помещениях: 104, 105, 108, 109, 110, 111, 116, 118, 119, 123, 129, 130, 131, 140, 145, 146, а также локтевые дозаторы для жидкого антисептического мыла.
3. Термостатические бесконтактные (сенсорные) смесители типа СМ-02 СИ установлены в помещениях: 107, 113, 137, а также локтевые дозаторы для жидкого антисептического мыла.
4. Унитазы медицинские с педальной системой смыва установлены в помещениях: 104, 107, 113, 118, 137.

## Экспликация помещений 1 этажа (начало)

| № поме-щения | Наименование | Площадь м² | Кате-гория |
|---|---|---|---|
| | Отделение приема/выписки | | |
| 101 | Тамбур | 4,00 | |
| 102 | Коридор | 46,00 | |
| 103 | Шлюз | 3,55 | |
| 104 | Туалет | 2,90 | |
| 105 | Смотровой бокс | 12,00 | |
| 106 | Шлюз | 4,20 | |
| 107 | Туалет | 2,85 | |
| 108 | Смотровой бокс | 13,00 | |
| 109 | Помещение для: - мытья и стерилизации суден,горшков, мытья и сушки клеенок; -временного хранения грязного белья; -хранения предметов уборки | 14,70 | |
| 110 | Процедурная комната | 10,20 | |
| 111 | Кабинет дежурного врача | 10,50 | |
| 112 | Шлюз | 3,80 | |
| 113 | Туалет | 2,65 | |
| 114 | Душевая | 2,35 | |
| 115 | Бокс изоляционно-диагностический | 17,3 | |
| 116 | Кабинет старшей медсестры | 7,75 | |
| 117 | Комната хранения медикаментов | 12,00 | |
| 118 | Санузел для персонала | 4,30 | |
| 119 | Комната медсестры | 5,30 | |
| 120 | Помещение выписки с душевой | 3,30+1,80 | |
| 121 | Регистратура | 5,50 | |
| 122 | Санпропускник (ля персонала) | 2,70+2,70+2,90 | |
| 123 | Помещение персонала (с душевой) | 12,2+2,35 | |
| 124 | Коридор | 51,80 | |
| 125 | Вестибюль для ожидания | 18,00 | |
| 126 | Тамбур | 1,90 | |
| | Лаборатория микробиологической группы | 0,00 | |
| 127 | Коридор | 30,00 | |
| 128 | Комната хранения уборочного инвентаря | 4,30 | |
| 129 | Лаборантская для санитарно-бакериологических исследований | 13,50 | |
| 130 | Лаборантская для санитарно-бакериологических исследований | 12,10 | |
| 131 | Предбокс | 3,40 | |
| 132 | Бокс | 5,65 | |
| 133 | Лестничная клетка | 18,25х2 | |
| | Палатное отделение | | |
| 134 | Тамбур | 2,80 | |
| 135 | Коридор | 6,30 | |
| 136 | Шлюз | 2,90+2,80 | |
| 137 | Санузел | 3,20+3,20 | |
| 138 | Боксовая палата на 1 койку | 9,60+9,90 | |
| | | | |

## Экспликация помещений 1 этажа (продолжение)

| № поме-щения | Наименование | Площадь м² | Кате-гория | № поме-щения | Наименование | Площадь м² | Кате-гория | № поме-щения | Наименование | Площадь м² | Кате-гория |
|---|---|---|---|---|---|---|---|---|---|---|---|
| | Постирочная | | | 144 | Комната прием и сортировки грязного белья | 6,30 | | 150 | Комната хранения и выдачи чистого белья | 3,60 | |
| 139 | Тамбур | 1,50 | | 145 | Туалет | 1,10 | | 151 | Холл | 4,80 | |
| 140 | Холл | 7,20 | | 146 | Комната дезинфекции | 6,60 | | 152 | Тамбур | 1,50 | |
| 141 | Комната персонала (на 1 чел) | 4,00 | | 147 | Санпропускник | 1,2х3 | | | | | |
| 142 | Комната приема грязных матрасов | 4,70 | | 148 | Постирочная комната | 10,60 | | | | | |
| 143 | Комната выдачи чистых матрасов | 4,70 | | 149 | Комната глажения, починки и упаковки белья | 8,35 | | | | | |

| Изм. | Кол. уч. | Лист | № док. | Подп. | Дата |
|---|---|---|---|---|---|
| ГИП | | Анохина Г.П. | | | |
| Разработал | | Барышева Т. | | | |
| Н.контроль | | Коваленко | | | |

202003-123-ВК

Капитальный ремонт корпуса № 3 для перевода инфекционного отделения КГП на ПХВ «Риддерская городская больница» управление здравоохранения ВКО акимата, г. Риддер, ул. Тохтарова, 4А. Корректировка

| Здание инфекционного отделения | Стадия | Лист | Листов |
|---|---|---|---|
| | РП | 4 | |

План 1 этажа с сетями В1, В2, Т3, Т3.1

ТОО "ПостЭксКом" г. Усть-Каменогорск

# План 2 этажа с сетями В1, В2, Т3, Т3.1

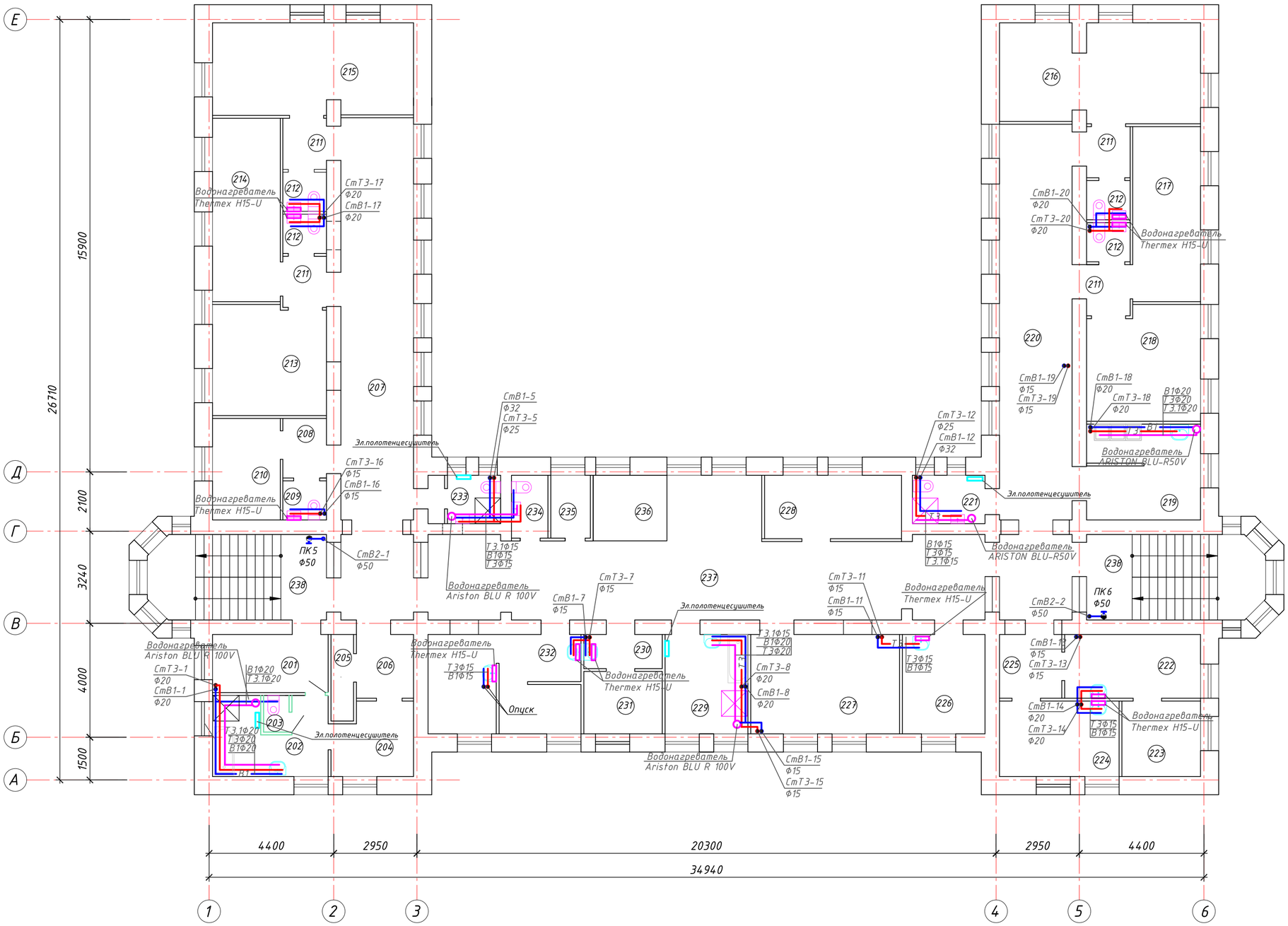


## Экспликация помещений 2 этажа

| № поме-щения | Наименование | Площадь м² | Кате-гория |
|---|---|---|---|
| | Палатное отделение | | |
| 201 | Раздевальная | 8,20 | |
| 202 | Ванная с душем | 10,0 | |
| 203 | Туалет | 1,30 | |
| 204 | Одевальная | 6,90 | |
| 205 | Помещение для временного хранения вещей | 2,40 | |
| 206 | Коридор | 4,40 | |
| 207 | Коридор | 44,50 | |
| 208 | Шлюз | 3,10 | |
| 209 | Туалет | 2,00 | |
| 210 | Полубокс на 1 койку | 8,40 | |
| 211 | Шлюз | 2,85х4 | |
| 212 | Туалет | 2,00х4 | |
| 213 | Палата на 2 койки | 15,30 | |
| 214 | Палата на 2 койки | 15,30 | |
| 215 | Палата на 3 койки | 22,60 | |
| 216 | Палата на 3 койки | 24,00 | |
| 217 | Палата на 2 койки | 14,60 | |
| 218 | Палата на 2 койки | 15,60 | |
| 219 | Буфетная (с местом для мытья посуды) | 13,45 | |
| 220 | Коридор | 44,10 | |
| 221 | Комната личной гигиены | 4,30 | |
| 222 | Комната сестры-хозяйки | 10,60 | |
| 223 | Комната для хранения чистого белья | 7,30 | |
| 224 | Комнаа персонала | 11,00 | |
| 225 | Коридор | 4,90 | |
| 226 | Процедурная | 10,00 | |
| 227 | Помещение для хранения переносной физиотерапевтической и рентгеновской аппаратуры | 18,00 | |
| 228 | Кабинет врача | 10,70 | |
| 229 | Ванная без подъемника | 10,00 | |
| 230 | Шлюз | 3,30 | |
| 231 | Клизьменная | 6,00 | |
| 232 | Помещение для: - мытья и стерилизации суден,горшков, мытья и сушки клеенок; -временного хранения грязного белья; -хранения предметов уборки | 8,35<br>4,70<br>4,90 | |
| 233 | ЛГЖ для персонала | 2,85 | |
| 234 | Туалет для персонала | 234 | |
| 235 | Помещение для сбора и хранения анализов | 3,20 | |
| 236 | Пост дежурной медсестры | 6,00 | |
| 237 | Коридор | 58,80 | |
| 238 | Лестничная клетка | 18,25х2 | |

Примечания:
1. Все трубопроводы условно отнесены от стен.
2. Локтевые смесители типа СМ-Ум-НЛ установлены в помещениях: 226, 230, 232, 233, 234, а также локтевые дозаторы для жидкого антисептического мыла.
3. Термостатические бесконтактные (сенсорные) смесители типа СМ-02 СИ установлены в помещениях: 202, 209, 212, 221, 229, а также локтевые дозаторы для жидкого антисептического мыла.
4. Унитазы медицинские с педальной системой смыва установлены в помещениях: 203, 209, 212, 221, 233, 234

| Изм. | Кол. уч. | Лист | № док. | Подп. | Дата | 202003-123-ВК | | |
|---|---|---|---|---|---|---|---|---|
| | | | | | | Капитальный ремонт корпуса № 3 для перевода инфекционного отделения КГП на ПХВ «Риддерская городская больница» управление здравоохранения ВКО акимата, г. Риддер, ул. Тохтарова, 4А. Корректировка | | |
| ГИП | | Анохина Г.П. | | | | Здание инфекционного отделения | Стадия: РП | Лист: 5 / Листов: |
| Разработал | | Барышева Т. | | | | | | |
| Н.контроль | | Коваленко | | | | План 2 этажа с сетями В1, В2, Т3, Т3.1 | ТОО "ПостЭксКом" г. Усть-Каменогорск | |

# План 3 этажа с сетями В1, В2, Т3, Т3.1

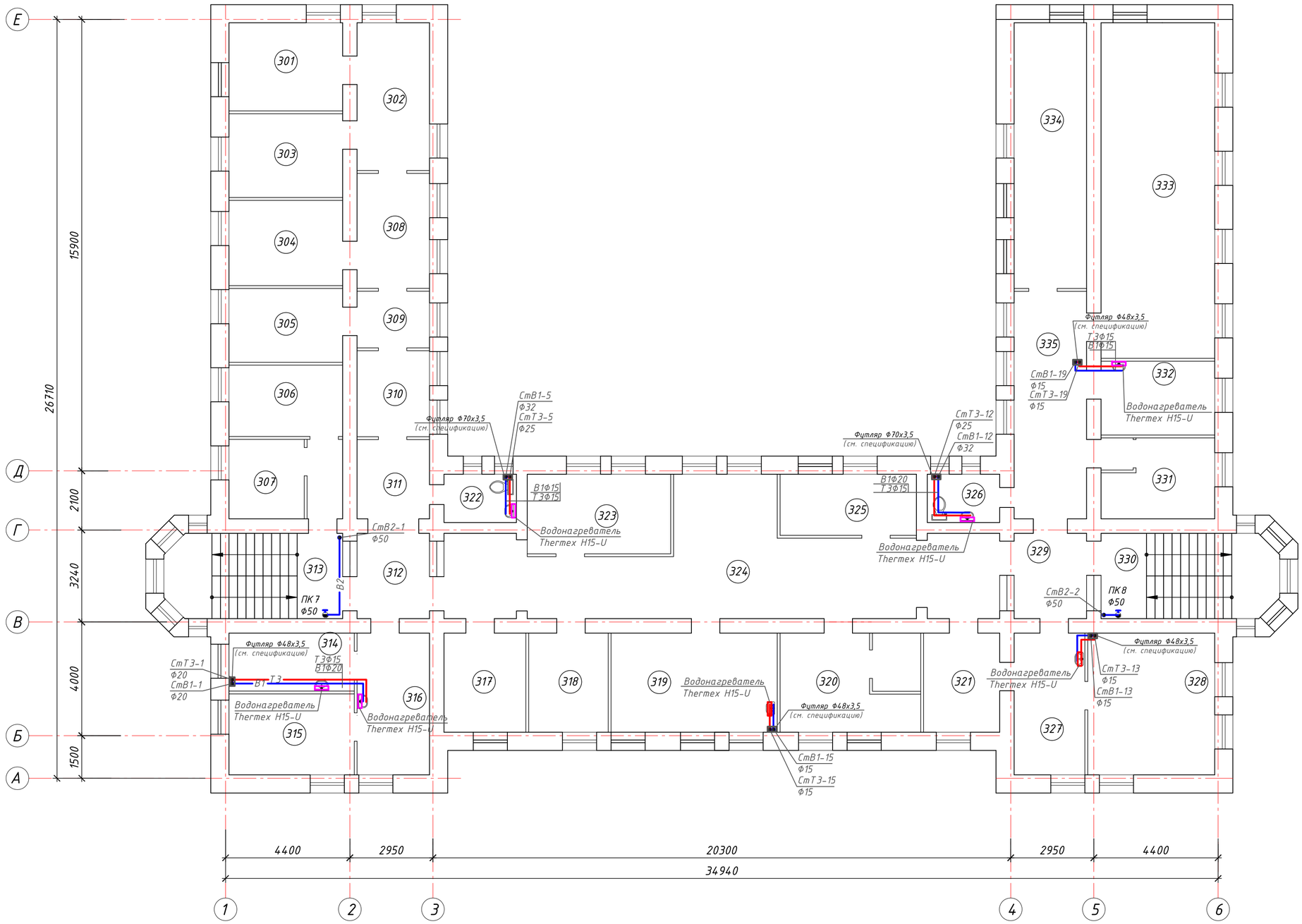


## Экспликация помещений 3 этажа

| № поме-щения | Наименование | Площадь м² | Кате-гория |
|---|---|---|---|
| 301 | Бухгалтер | | |
| 302 | Бухгалтер | | |
| 303 | Бухгалтер | | |
| 304 | Бухгалтер | | |
| 305 | Бухгалтер | | |
| 306 | Бухгалтер | | |
| 307 | Педимиолог, переводчик | | |
| 308 | Коридор | | |
| 309 | Коридор | | |
| 310 | Коридор | | |
| 311 | Коридор | | |
| 312 | Коридор | | |
| 313 | Коридор | | |
| 314 | Кабинет заведующего приемным отд-ем | | |
| 315 | Гл. врач | | |
| 316 | Приемная | | |
| 317 | Зам. по экономическим вопросам | | |
| 318 | Зам. по сестринскому делу | | |
| 319 | Зам. гл. врача по лечебным вопросам | | |
| 320 | Зам. гл. бухгалтера | | |
| 321 | Гл. бухгалтер | | |
| 322 | Туалет | | |
| 323 | Учитель казахского языка | | |
| 324 | Холл | | |
| 325 | Гос. закупки | | |
| 326 | Туалет | | |
| 327 | Отдел кадров | | |
| 328 | Отдел кадров | | |
| 329 | Коридор | | |
| 330 | Лестница | | |
| 331 | Программист | | |
| 332 | Кабинет заведующего палатным отд-ем | | |
| 333 | Актовый зал | | |
| 334 | Мед-статисты | | |
| 335 | Коридор | | |
| | | | |

Примечания:
1. Все трубопроводы условно отнесены от стен.
2. Локтевые смесители типа СМ-Ум-НЛ установлены в помещениях: 314, 332, а также локтевые дозаторы для жидкого антисептического мыла.

| | | | | | | |
|---|---|---|---|---|---|---|
| Изм. | Кол. уч. | Лист | № док. | Подп. | Дата | 202003-123-ВК |
| | | | | | | Капитальный ремонт корпуса № 3 для перевода инфекционного отделения КГП на ПХВ «Риддерская городская больница» управление здравоохранения ВКО акимата, г. Риддер, ул. Тохтарова, 4А. Корректировка |
| ГИП | | Анохина Г.П. | | | | Здание инфекционного отделения — Стадия: РП; Лист: 6; Листов: |
| Разработал | | Барышева Т. | | | | |
| Н.контроль | | Коваленко | | | | План 3 этажа с сетями В1, В2, Т3, Т3.1 — ТОО "ПостЭксКом" г. Усть-Каменогорск |

# План 1 этажа с сетями К1

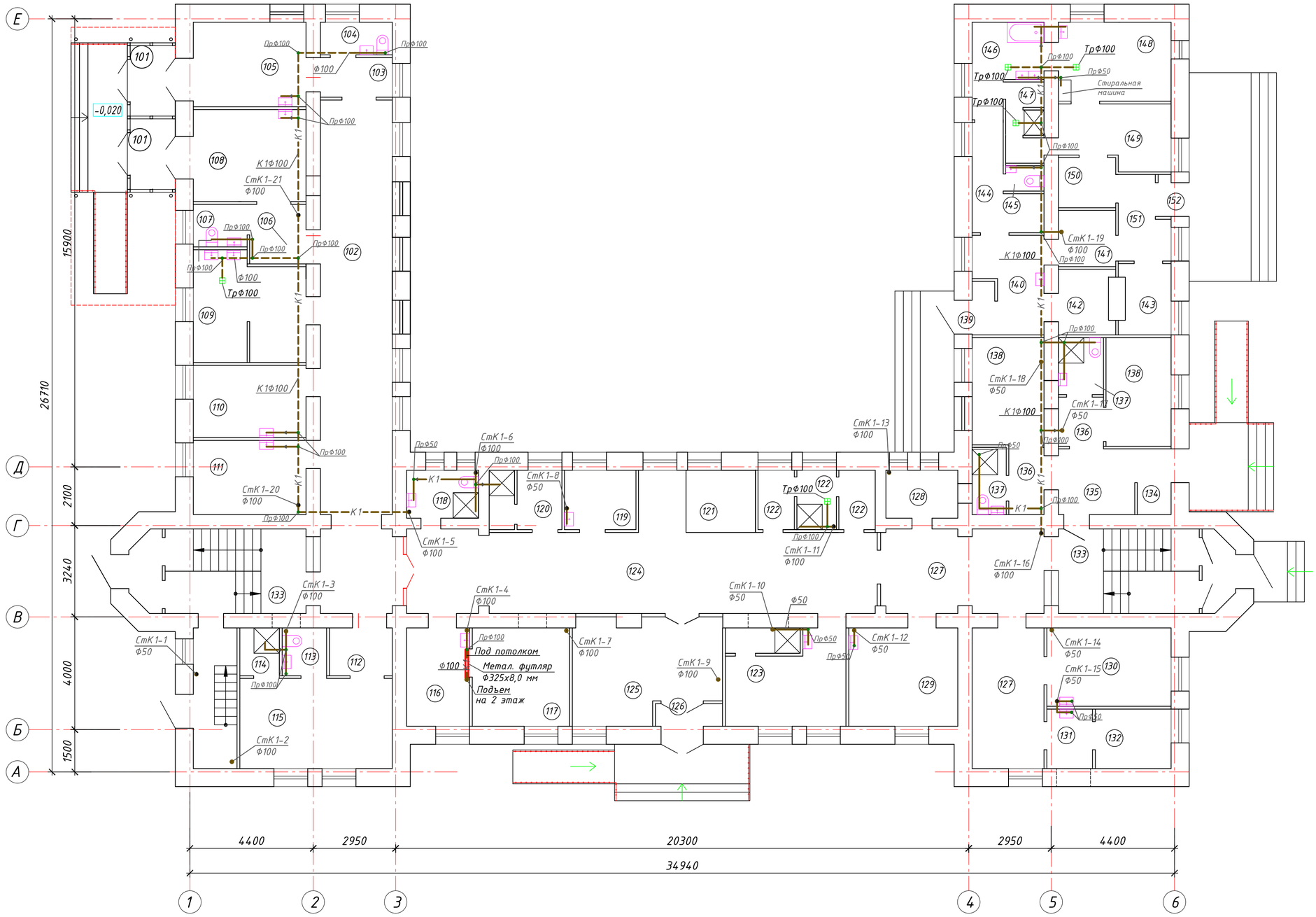


## Экспликация помещений 1 этажа (начало)

| № поме-щения | Наименование | Площадь м² | Кате-гория |
|---|---|---|---|
| | Отделение приема/выписки | | |
| 101 | Тамбур | 4,00 | |
| 102 | Коридор | 46,00 | |
| 103 | Шлюз | 3,55 | |
| 104 | Туалет | 2,90 | |
| 105 | Смотровой бокс | 12,00 | |
| 106 | Шлюз | 4,20 | |
| 107 | Туалет | 2,85 | |
| 108 | Смотровой бокс | 13,00 | |
| 109 | Помещение для: - мытья и стерилизации суден,горшков, мытья и сушки клеенок; -временного хранения грязного белья; -хранения предметов уборки | 14,70 | |
| 110 | Процедурная комната | 10,20 | |
| 111 | Кабинет дежурного врача | 10,50 | |
| 112 | Шлюз | 3,80 | |
| 113 | Туалет | 2,65 | |
| 114 | Душевая | 2,35 | |
| 115 | Бокс изоляционно-диагностический | 17,3 | |
| 116 | Кабинет старшей медсестры | 7,75 | |
| 117 | Комната хранения медикаментов | 12,00 | |
| 118 | Санузел для персонала | 4,30 | |
| 119 | Комната медсестры | 5,30 | |
| 120 | Помещение выписки с душевой | 3,30+1,80 | |
| 121 | Регистратура | 5,50 | |
| 122 | Санпропускник (ля персонала) | 2,70+2,70+2,90 | |
| 123 | Помещение персонала (с душевой) | 12,2+2,35 | |
| 124 | Коридор | 51,80 | |
| 125 | Вестибюль для ожидания | 18,00 | |
| 126 | Тамбур | 1,90 | |
| | Лаборатория микробиологической группы | 0,00 | |
| 127 | Коридор | 30,00 | |
| 128 | Комната хранения уборочного инвентаря | 4,30 | |
| 129 | Лаборантская для санитарно-бакериологических исследований | 13,50 | |
| 130 | Лаборантская для санитарно-бакериологических исследований | 12,10 | |
| 131 | Предбокс | 3,40 | |
| 132 | Бокс | 5,65 | |
| 133 | Лестничная клетка | 18,25х2 | |
| | Палатное отделение | | |
| 134 | Тамбур | 2,80 | |
| 135 | Коридор | 6,30 | |
| 136 | Шлюз | 2,90+2,80 | |
| 137 | Санузел | 3,20+3,20 | |
| 138 | Боксовая палата на 1 койку | 9,60+9,90 | |
| | | | |

## Экспликация помещений 1 этажа (продолжение)

| № поме-щения | Наименование | Площадь м² | Кате-гория | № поме-щения | Наименование | Площадь м² | Кате-гория | № поме-щения | Наименование | Площадь м² | Кате-гория |
|---|---|---|---|---|---|---|---|---|---|---|---|
| | Постирочная | | | 144 | Комната прием и сортировки грязного белья | 6,30 | | 150 | Комната хранения и выдачи чистого белья | 3,60 | |
| 139 | Тамбур | 1,50 | | 145 | Туалет | 1,10 | | 151 | Холл | 4,80 | |
| 140 | Холл | 7,20 | | 146 | Комната дезинфекции | 6,60 | | 152 | Тамбур | 1,50 | |
| 141 | Комната персонала (на 1 чел) | 4,00 | | 147 | Санпропускник | 1,2х3 | | | | | |
| 142 | Комната приема грязных матрасов | 4,70 | | 148 | Постирочная комната | 10,60 | | | | | |
| 143 | Комната выдачи чистых матрасов | 4,70 | | 149 | Комната глажения, починки и упаковки белья | 8,35 | | | | | |

| Изм. | Кол. уч. | Лист | № док. | Подп. | Дата |
|---|---|---|---|---|---|
| ГИП | | Анохина Г.П. | | | |
| Разработал | | Барышева Т. | | | |
| Н.контроль | | Коваленко | | | |

202003-123-ВК

Капитальный ремонт корпуса № 3 для перевода инфекционного отделения КГП на ПХВ «Риддерская городская больница» управление здравоохранения ВКО акимата, г. Риддер, ул. Тохтарова, 4А. Корректировка

Здание инфекционного отделения

| Стадия | Лист | Листов |
|---|---|---|
| РП | 7 | |

План 1 этажа с сетями К1

ТОО "ПостЭксКом" г. Усть-Каменогорск

# План 2 этажа с сетями К1

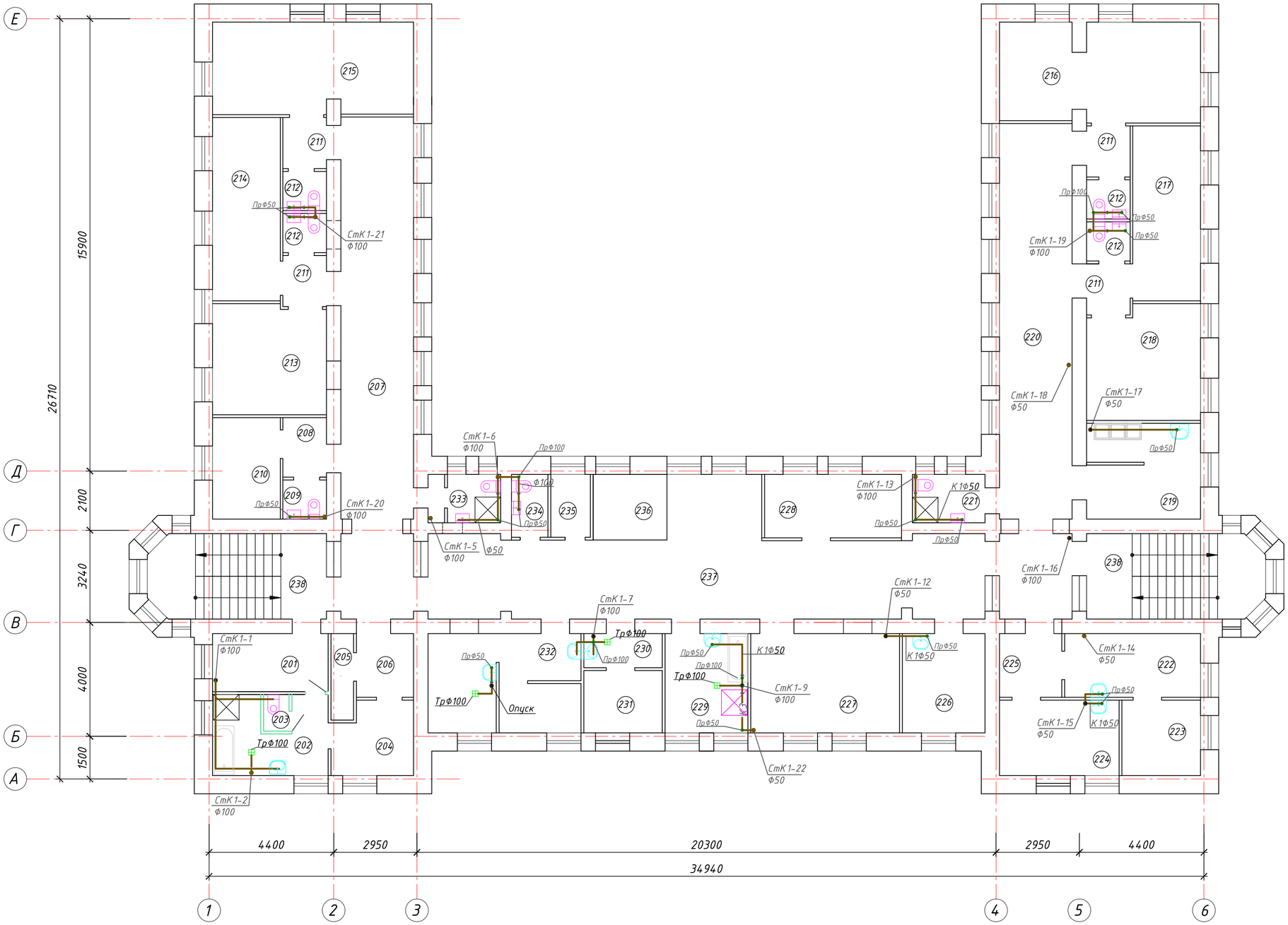


## Экспликация помещений 2 этажа

| № поме-щения | Наименование | Площадь м² | Кате-гория |
|---|---|---|---|
| | Палатное отделение | | |
| 201 | Раздевальная | 8,20 | |
| 202 | Ванная с душем | 10,0 | |
| 203 | Туалет | 1,30 | |
| 204 | Одевальная | 6,90 | |
| 205 | Помещение для временного хранения вещей | 2,40 | |
| 206 | Коридор | 4,40 | |
| 207 | Коридор | 44,50 | |
| 208 | Шлюз | 3,10 | |
| 209 | Туалет | 2,00 | |
| 210 | Полубокс на 1 койку | 8,40 | |
| 211 | Шлюз | 2,85х4 | |
| 212 | Туалет | 2,00х4 | |
| 213 | Палата на 2 койки | 15,30 | |
| 214 | Палата на 2 койки | 15,30 | |
| 215 | Палата на 3 койки | 22,60 | |
| 216 | Палата на 3 койки | 24,00 | |
| 217 | Палата на 2 койки | 14,60 | |
| 218 | Палата на 2 койки | 15,60 | |
| 219 | Буфетная (с местом для мытья посуды) | 13,45 | |
| 220 | Коридор | 44,10 | |
| 221 | Комната личной гигиены | 4,30 | |
| 222 | Комната сестры-хозяйки | 10,60 | |
| 223 | Комната для хранения чистого белья | 7,30 | |
| 224 | Комнаа персонала | 11,00 | |
| 225 | Коридор | 4,90 | |
| 226 | Процедурная | 10,00 | |
| 227 | Помещение для хранения переносной физиотерапевтической и рентгеновской аппаратуры | 18,00 | |
| 228 | Кабинет врача | 10,70 | |
| 229 | Ванная без подъемника | 10,00 | |
| 230 | Шлюз | 3,30 | |
| 231 | Клизьменная | 6,00 | |
| 232 | Помещение для: - мытья и стерилизации суден,горшков, мытья и сушки клеенок; -временного хранения грязного белья; -хранения предметов уборки | 8,35<br>4,70<br>4,90 | |
| 233 | ЛГЖ для персонала | 2,85 | |
| 234 | Туалет для персонала | 234 | |
| 235 | Помещение для сбора и хранения анализов | 3,20 | |
| 236 | Пост дежурной медсестры | 6,00 | |
| 237 | Коридор | 58,80 | |
| 238 | Лестничная клетка | 18,25х2 | |

| Изм. | Кол. уч. | Лист | № док. | Подп. | Дата |
|---|---|---|---|---|---|
| ГИП | | Анохина Г.П. | | | |
| Разработал | | Барышева Т. | | | |
| Н.контроль | | Коваленко | | | |

202003-123-ВК

Капитальный ремонт корпуса № 3 для перевода инфекционного отделения КГП на ПХВ «Риддерская городская больница» управление здравоохранения ВКО акимата, г. Риддер, ул. Тохтарова, 4А . Корректировка

| Здание инфекционного отделения | Стадия | Лист | Листов |
|---|---|---|---|
| | РП | 8 | |

План 2 этажа с сетями К1

ТОО "ПостЭксКом" г. Усть-Каменогорск

# План 3 этажа с сетями К1

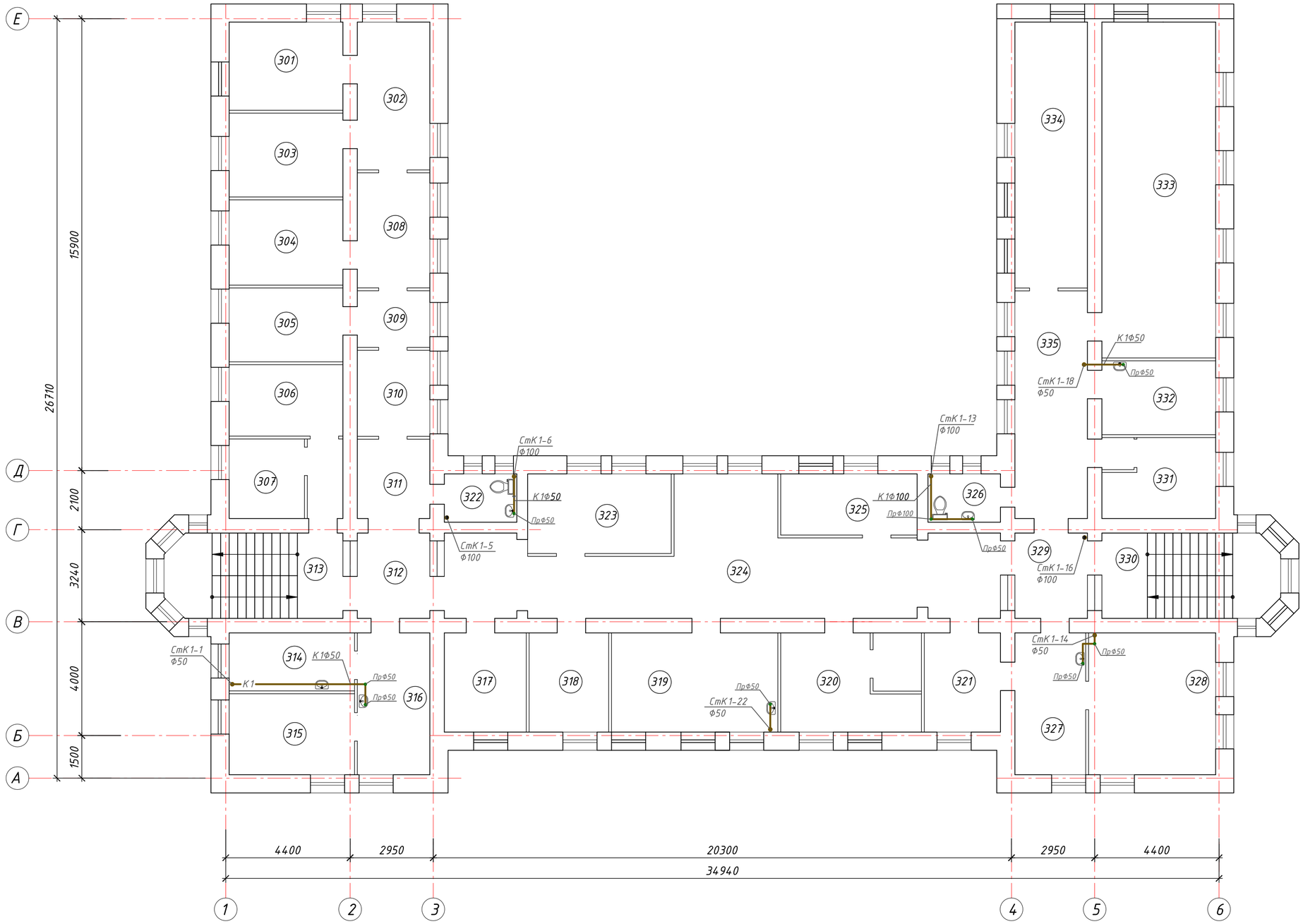


## Экспликация помещений 3 этажа

| № поме-щения | Наименование | Площадь м² | Кате-гория |
|---|---|---|---|
| 301 | Бухгалтер | | |
| 302 | Бухгалтер | | |
| 303 | Бухгалтер | | |
| 304 | Бухгалтер | | |
| 305 | Бухгалтер | | |
| 306 | Бухгалтер | | |
| 307 | Педимиолог, переводчик | | |
| 308 | Коридор | | |
| 309 | Коридор | | |
| 310 | Коридор | | |
| 311 | Коридор | | |
| 312 | Коридор | | |
| 313 | Коридор | | |
| 314 | Кабинет заведующего приемным отд-ем | | |
| 315 | Гл. врач | | |
| 316 | Приемная | | |
| 317 | Зам. по экономическим вопросам | | |
| 318 | Зам. по сестринскому делу | | |
| 319 | Зам. гл. врача по лечебным вопросам | | |
| 320 | Зам. гл. бухгалтера | | |
| 321 | Гл. бухгалтер | | |
| 322 | Туалет | | |
| 323 | Учитель казахского языка | | |
| 324 | Холл | | |
| 325 | Гос. закупки | | |
| 326 | Туалет | | |
| 327 | Отдел кадров | | |
| 328 | Отдел кадров | | |
| 329 | Коридор | | |
| 330 | Лестница | | |
| 331 | Программист | | |
| 332 | Кабинет заведующего палатным отд-ем | | |
| 333 | Актовый зал | | |
| 334 | Мед-статисты | | |
| 335 | Коридор | | |
| | | | |

| Изм. | Кол. уч. | Лист | № док. | Подп. | Дата |
|---|---|---|---|---|---|
| ГИП | | Анохина Г.П. | | | |
| Разработал | | Барышева Т. | | | |
| Н.контроль | | Коваленко | | | |

202003-123-ВК

Капитальный ремонт корпуса № 3 для перевода инфекционного отделения КГП на ПХВ «Риддерская городская больница» управление здравоохранения ВКО акимата, г. Риддер, ул. Тохтарова, 4А. Корректировка

Здание инфекционного отделения

| Стадия | Лист | Листов |
|---|---|---|
| РП | 9 | |

План 3 этажа с сетями К1

ТОО "ПостЭксКом" г. Усть-Каменогорск

# Аксонометрическая схема В1, Т3
## (магистральные трубопроводы ниже отм. 0,000)

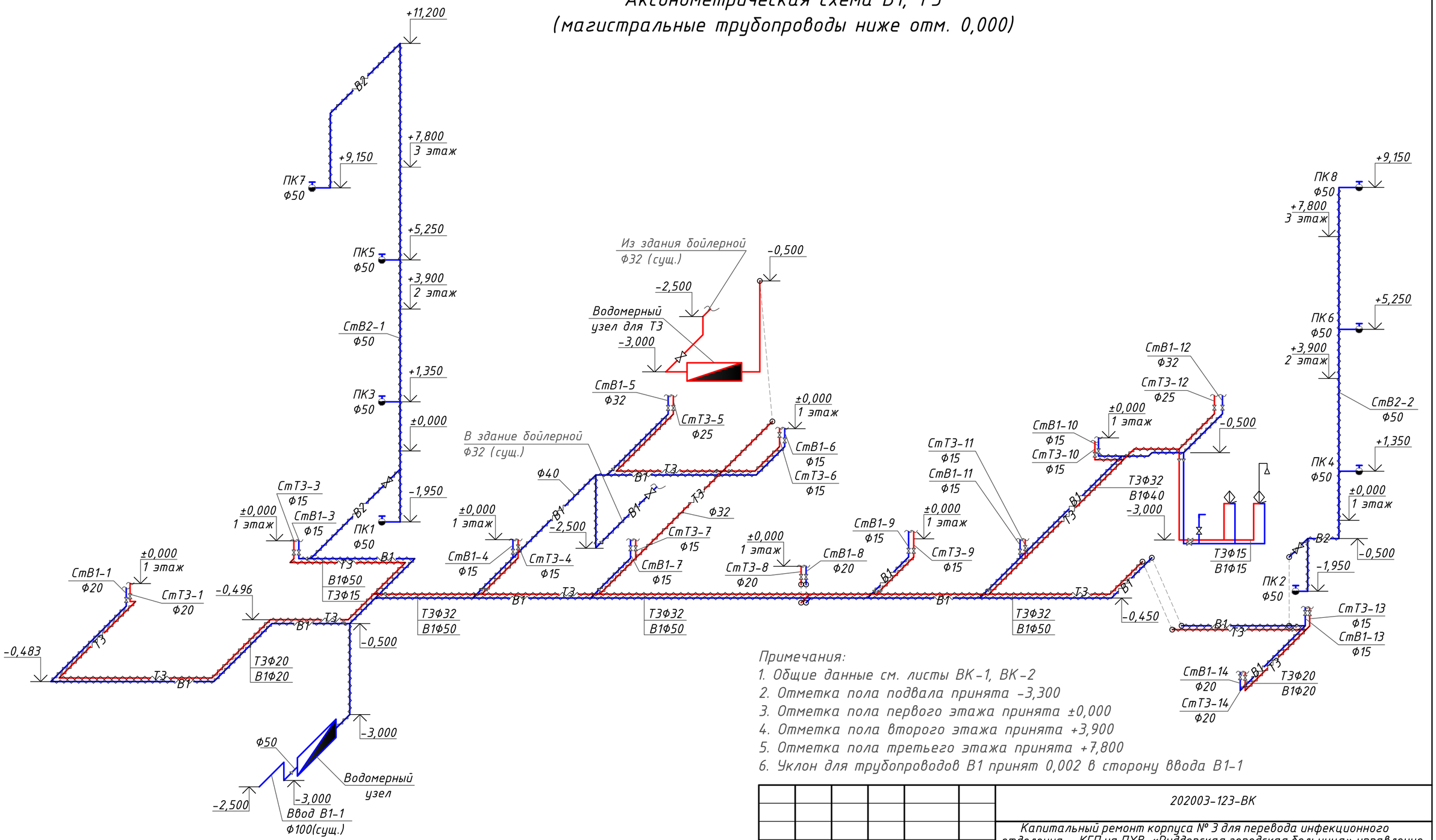


Примечания:

1. Общие данные см. листы ВК-1, ВК-2
2. Отметка пола подвала принята -3,300
3. Отметка пола первого этажа принята ±0,000
4. Отметка пола второго этажа принята +3,900
5. Отметка пола третьего этажа принята +7,800
6. Уклон для трубопроводов В1 принят 0,002 в сторону ввода В1-1

| | | | | | | |
|---|---|---|---|---|---|---|
| | | | | | | 202003-123-ВК |
| | | | | | | Капитальный ремонт корпуса № 3 для перевода инфекционного отделения КГП на ПХВ «Риддерская городская больница» управление здравоохранения ВКО акимата, г. Риддер, ул. Тохтарова, 4А. Корректировка |
| Изм. | Кол. уч. | Лист | № док. | Подп. | Дата | |
| ГИП | | Анохина Г.П. | | | | Здание инфекционного отделения — Стадия: РП; Лист: 10; Листов: |
| Разработал | | Барышева Т. | | | | |
| Н.контроль | | Коваленко | | | | Аксонометрическая схема В1, Т3 (магистральные трубопроводы) — ТОО "ПостЭксКом" г. Усть-Каменогорск |

Взам инв. N

Подп. и дата

Инв. № подл.

## СтВ1-1, СтТ3-1

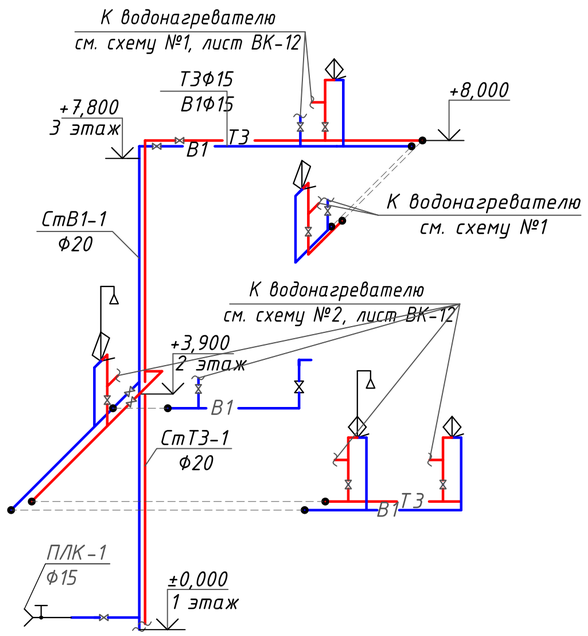


## СтВ1-3, СтТ3-3

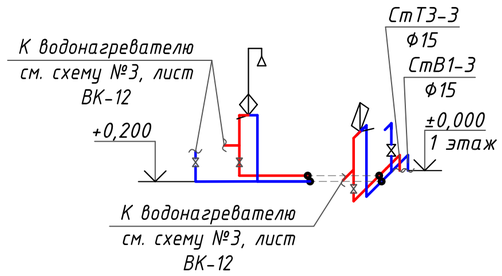


## СтВ1-4, СтТ3-4

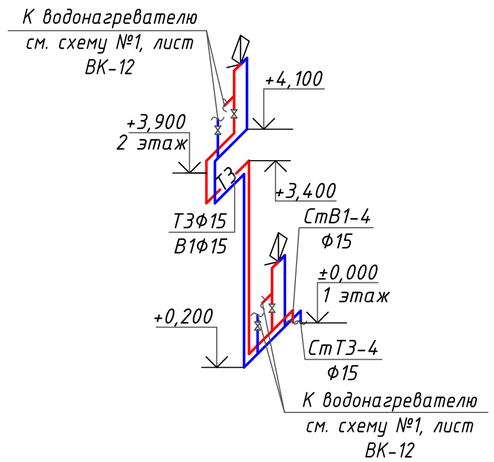


## СтВ1-6, СтТ3-6

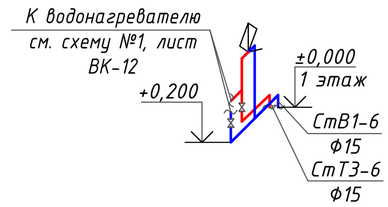


## СтВ1-7, СтТ3-7

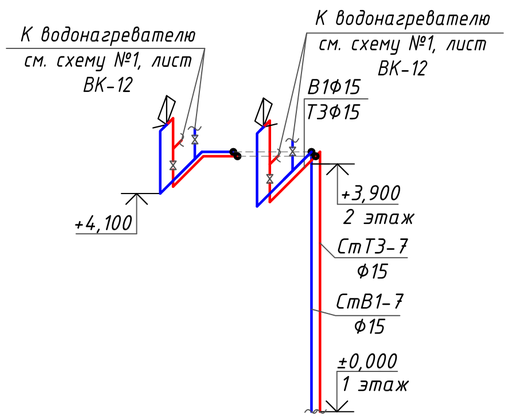


## СтВ1-8, СтТ3-8

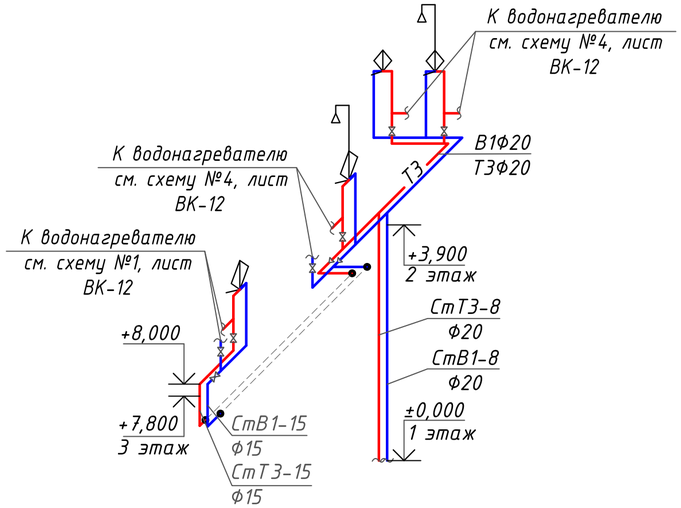


## СтВ1-9, СтТ3-9

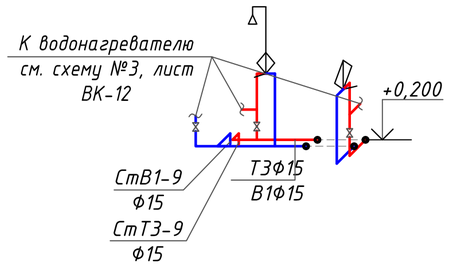


## СтВ1-10, СтТ3-10

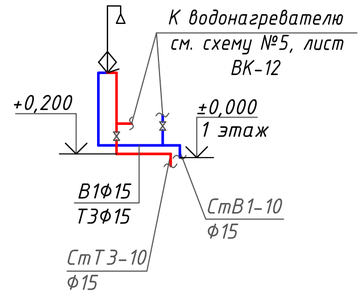


Примечания:

1. Общие данные см. листы ВК-1, ВК-2
2. Отметка пола первого этажа принята ±0,000
4. Отметка пола второго этажа принята +3,900
5. Отметка пола третьего этажа принята +7,800
6. Уклон для трубопроводов В1 принят 0,002 в сторону ввода В1-1

| | | | | | | | | |
|---|---|---|---|---|---|---|---|---|
| | | | | | | 202003-123-ВК | | |
| | | | | | | Капитальный ремонт корпуса № 3 для перевода инфекционного отделения КГП на ПХВ «Риддерская городская больница» управление здравоохранения ВКО акимата, г. Риддер, ул. Тохтарова, 4А. Корректировка | | |
| Изм. | Кол. уч. | Лист | № док. | Подп. | Дата | | | |
| ГИП | | Анохина Г.П. | | | | Здание инфекционного отделения | Стадия | Лист | Листов |
| Разработал | | Барышева Т. | | | | | РП | 11 | |
| Н.контроль | | Коваленко | | | | Аксонометрические схемы В1, Т3, Т3.1 (стояки по этажам) | ТОО "ПостЭксКом" г. Усть-Каменогорск | | |

Взам инв. N

Подп. и дата

Инв. N подл.

## СтВ1-11, СтТ3-11

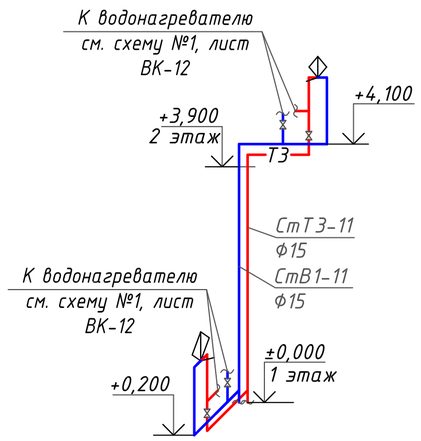


## СтВ1-13, СтТ3-13

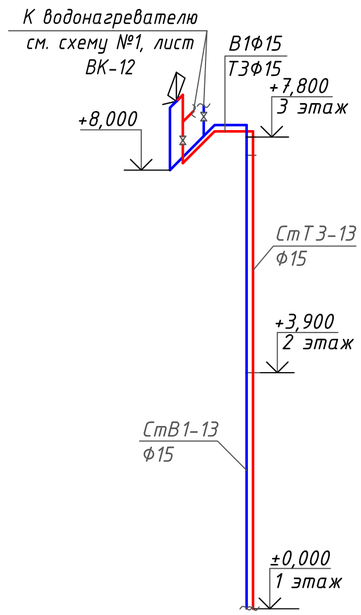


## СтВ1-14, СтТ3-14

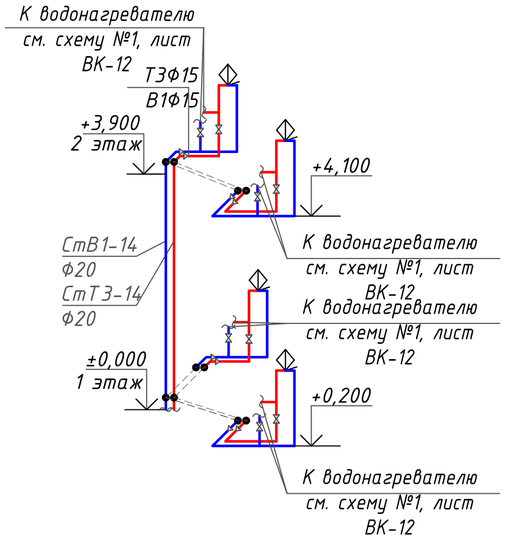


## Схема №1

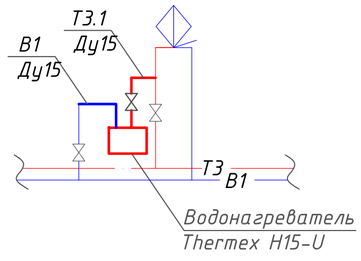


## Схема №5

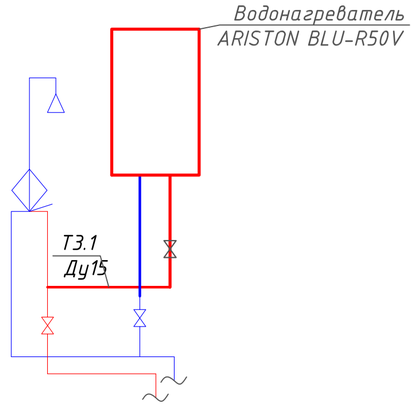


## Схема №2

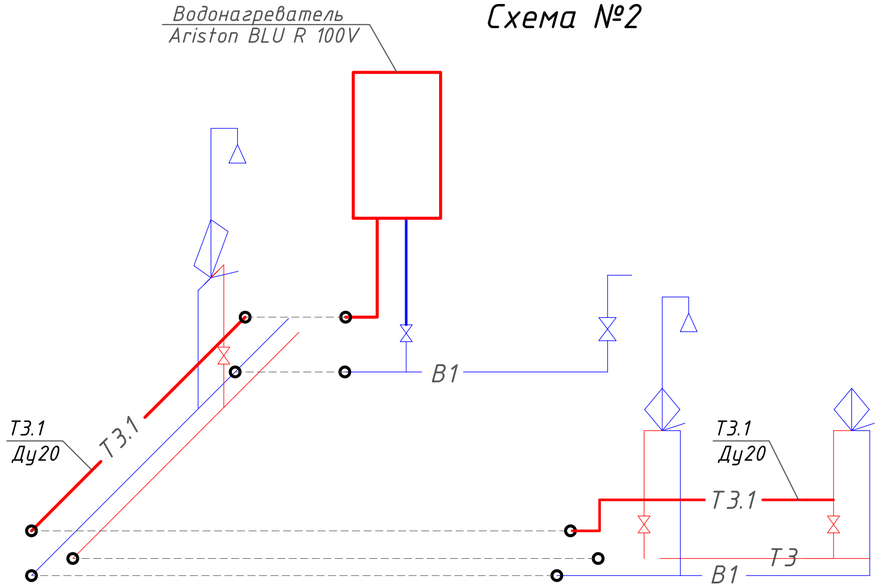


## Схема №3

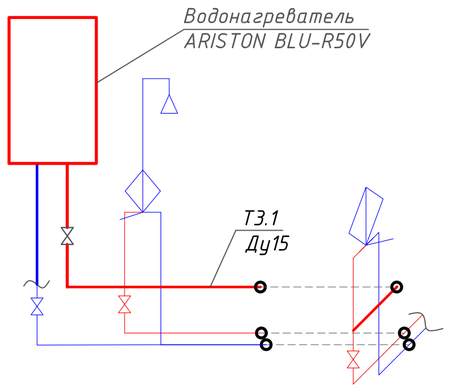


## Схема №4

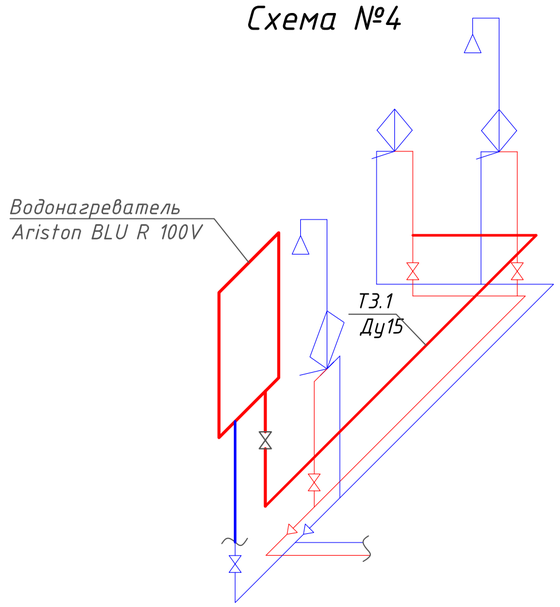


Примечания:

1. Общие данные см. листы ВК-1, ВК-2
2. Отметка пола первого этажа принята ±0,000
4. Отметка пола второго этажа принята +3,900
5. Отметка пола третьего этажа принята +7,800
6. Уклон для трубопроводов В1 принят 0,002 в сторону ввода В1-1

| Изм. | Кол. уч. | Лист | № док. | Подп. | Дата | 202003-123-ВК | | |
|---|---|---|---|---|---|---|---|---|
| | | | | | | Капитальный ремонт корпуса № 3 для перевода инфекционного отделения КГП на ПХВ «Риддерская городская больница» управление здравоохранения ВКО акимата, г. Риддер, ул. Тохтарова, 4А . Корректировка | | |
| ГИП | | Анохина Г.П. | | | | Здание инфекционного отделения | Стадия | Лист | Листов |
| Разработал | | Барышева Т. | | | | | РП | 12 | |
| Н.контроль | | Коваленко | | | | Аксонометрические схемы В1, Т3, Т3.1 (стояки по этажам). Схемы №1-6 подключения Т3.1 в сеть В1, Т3 | ТОО "ПостЭксКом" г. Усть-Каменогорск | | |

Взам инв. N

Подп. и дата

Инв. N подл.

## СтВ1-12, СтТ3-12

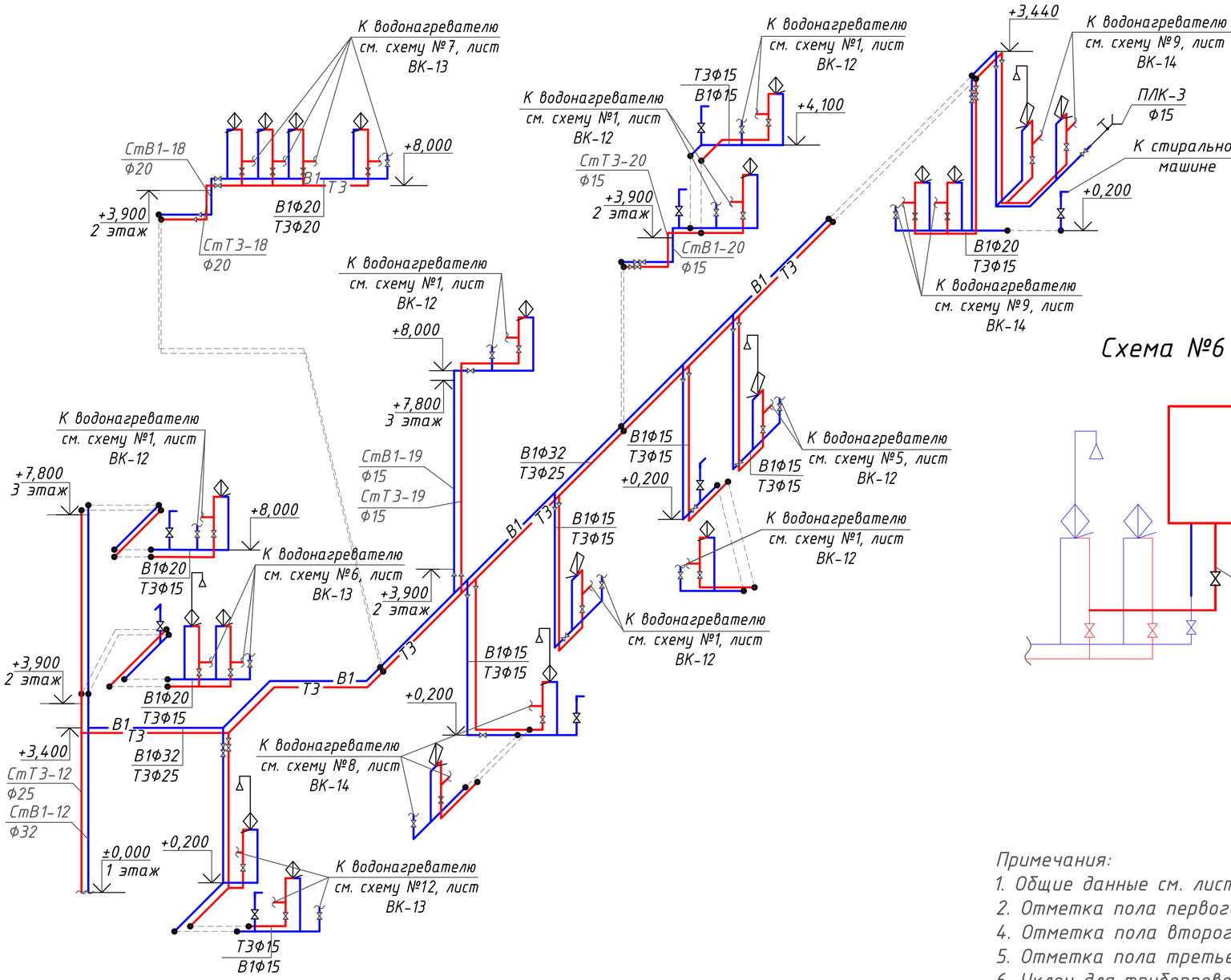


## Схема №12

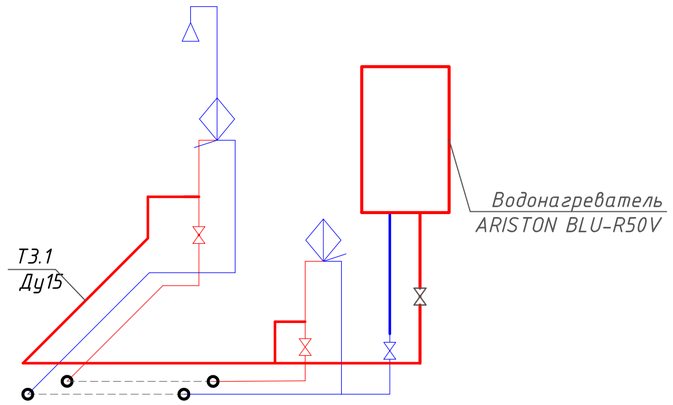


## Схема №6

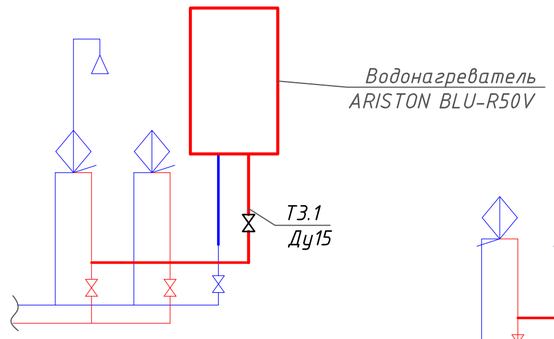


## Схема №7

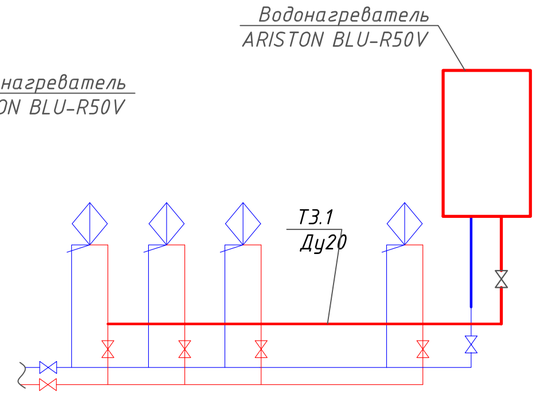


Примечания:

1. Общие данные см. листы ВК-1, ВК-2
2. Отметка пола первого этажа принята ±0,000
4. Отметка пола второго этажа принята +3,900
5. Отметка пола третьего этажа принята +7,800
6. Уклон для трубопроводов В1 принят 0,002 в сторону ввода В1-1

| | | | | | | | | | |
|---|---|---|---|---|---|---|---|---|---|
| | | | | | | 202003-123-ВК | | | |
| Изм. | Кол. уч. | Лист | № док. | Подп. | Дата | Капитальный ремонт корпуса № 3 для перевода инфекционного отделения КГП на ПХВ «Риддерская городская больница» управление здравоохранения ВКО акимата, г. Риддер, ул. Тохтарова, 4А . Корректировка | | | |
| ГИП | | Анохина Г.П. | | | | Здание инфекционного отделения | Стадия | Лист | Листов |
| Разработал | | Барышева Т. | | | | | РП | 13 | |
| Н.контроль | | Коваленко | | | | Аксонометрические схемы В1, ТЗ, ТЗ.1 (стояки по этажам). Схемы №7, 8, 13 подключения ТЗ.1 в сеть В1, ТЗ | ТОО "ПостЭксКом" г. Усть-Каменогорск | | |

Взам инв. N

Подп. и дата

Инв. № подл.

## Схема №8

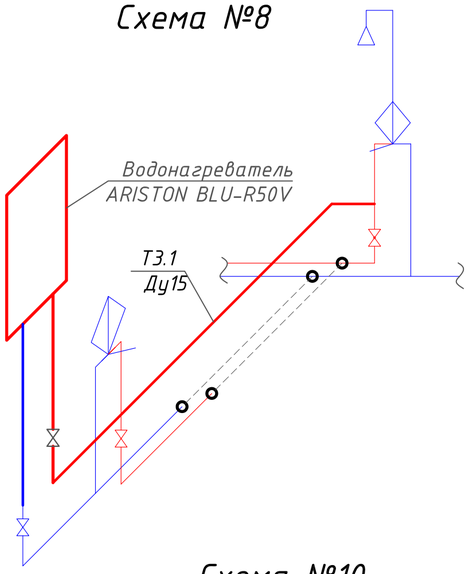


## Схема №9

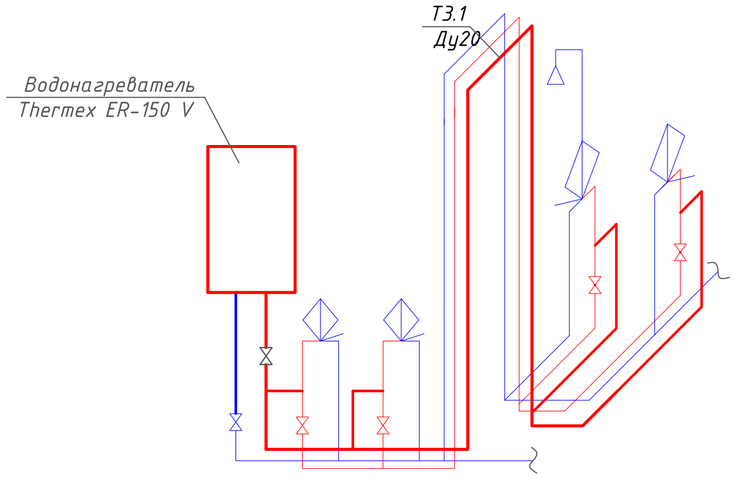


## Схема №10

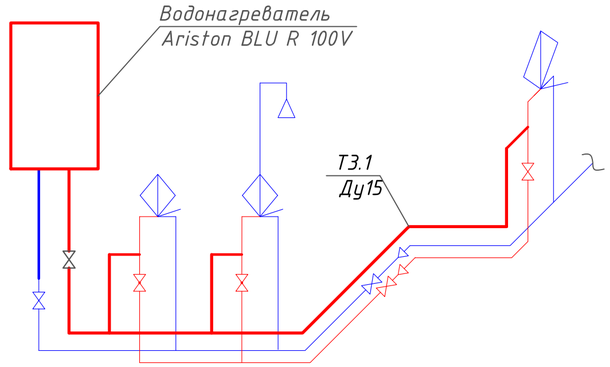


## Схема №11

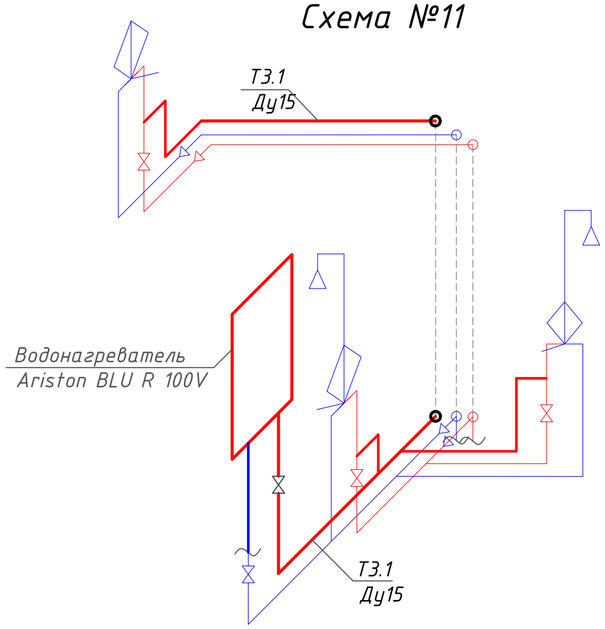


## СтВ1-5, СтТ3-5

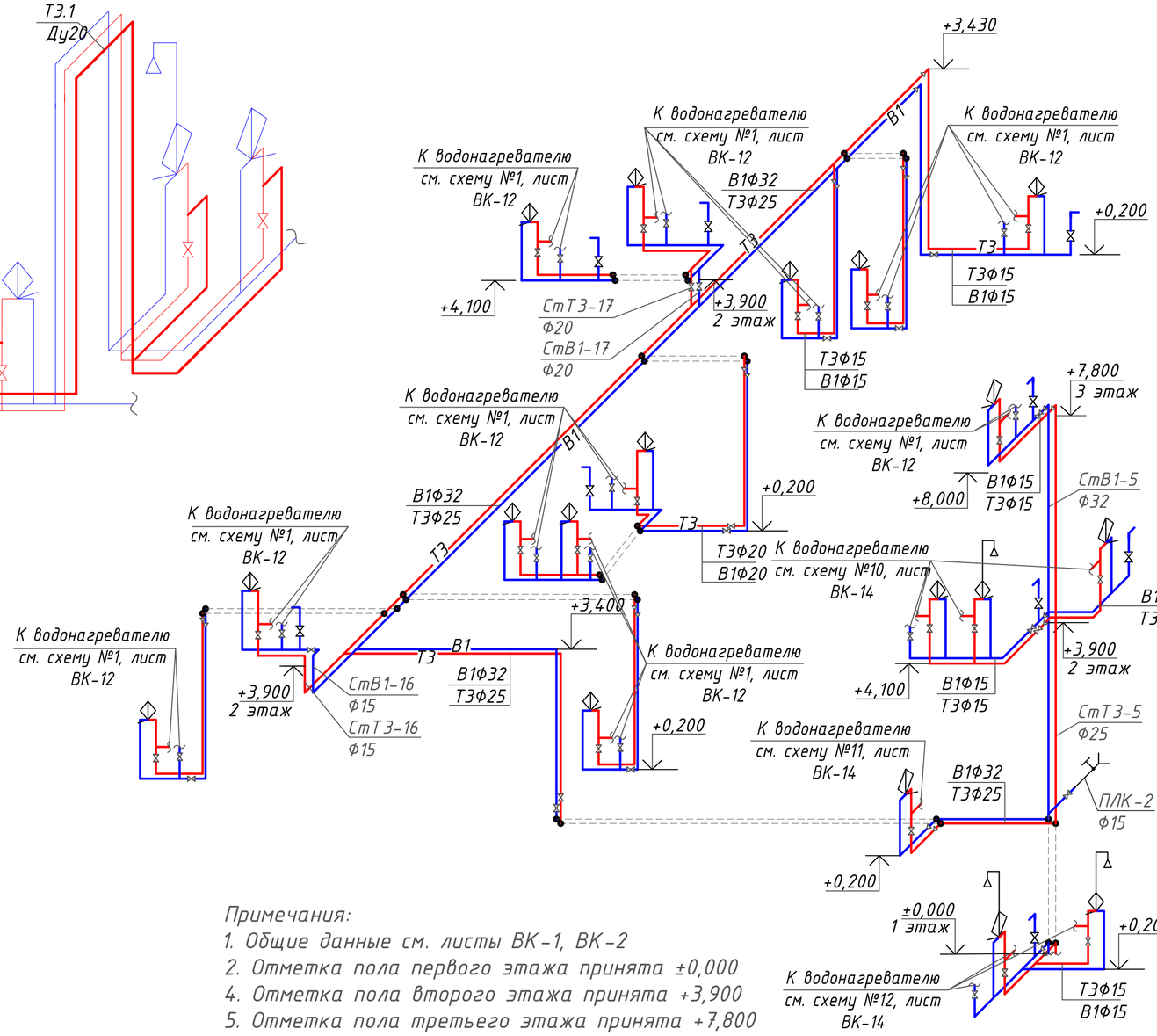


Примечания:

1. Общие данные см. листы ВК-1, ВК-2
2. Отметка пола первого этажа принята ±0,000
4. Отметка пола второго этажа принята +3,900
5. Отметка пола третьего этажа принята +7,800
6. Уклон для трубопроводов В1 принят 0,002 в сторону ввода В1-1

| Изм. | Кол. уч. | Лист | № док. | Подп. | Дата | 202003-123-ВК | | |
|---|---|---|---|---|---|---|---|---|
| | | | | | | Капитальный ремонт корпуса № 3 для перевода инфекционного отделения КГП на ПХВ «Риддерская городская больница» управление здравоохранения ВКО акимата, г. Риддер, ул. Тохтарова, 4А. Корректировка | | |
| ГИП | | Анохина Г.П. | | | | Здание инфекционного отделения | Стадия | Лист | Листов |
| Разработал | | Барышева Т. | | | | | РП | 14 | |
| Н.контроль | | Коваленко | | | | Аксонометрические схемы В1, Т3, Т3.1 (стояки по этажам). Схемы №9-12 подключения Т3.1 в сеть В1, Т3 | ТОО "ПостЭксКом" г. Усть-Каменогорск | | |

Взам инв. N

Подп. и дата

Инв. № подл.

## Водомерный узел на трубопроводе В1

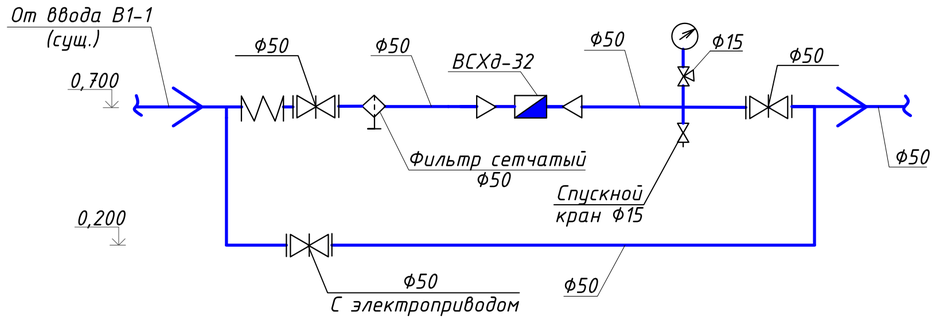


## Водомерный узел на трубопроводе Т3

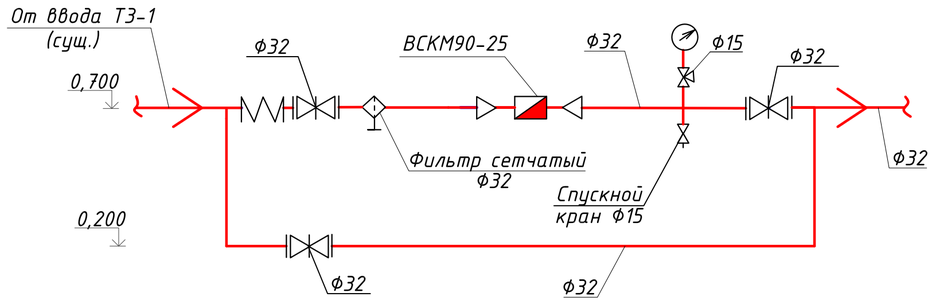


## Схема обвязки водонагревателей с нижней подводкой

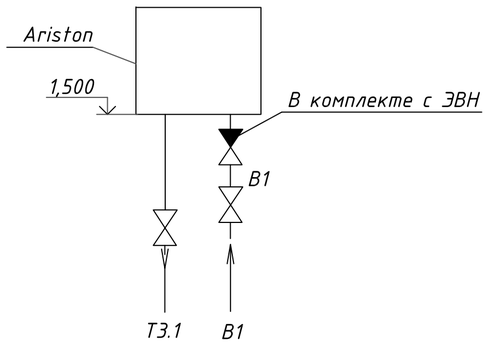


## Схема обвязки водонагревателей с верхней подводкой (установка под раковиной)

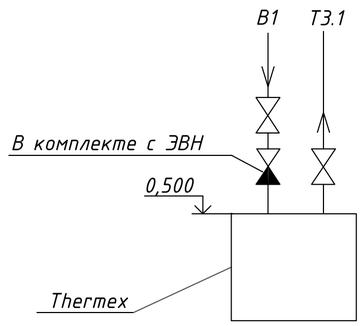


| | | | | | | | | |
|---|---|---|---|---|---|---|---|---|
| | | | | | | 202003-123-ВК | | |
| | | | | | | Капитальный ремонт корпуса № 3 для перевода инфекционного отделения КГП на ПХВ «Риддерская городская больница» управление здравоохранения ВКО акимата, г. Риддер, ул. Тохтарова, 4А . Корректировка | | |
| Изм. | Кол. уч. | Лист | № док. | Подп. | Дата | | | |
| ГИП | | Анохина Г.П. | | | | Здание инфекционного отделения | Стадия | Лист | Листов |
| Разработал | | Барышева Т. | | | | | РП | 15 | |
| Н.контроль | | Коваленко | | | | Водомерные узлы для В1 и Т3. Схемы обвязки водонагревателей | ТОО "ПостЭксКом" г. Усть-Каменогорск | | |

Взамен инв. N | Подпись и дата | Инв. N подл.

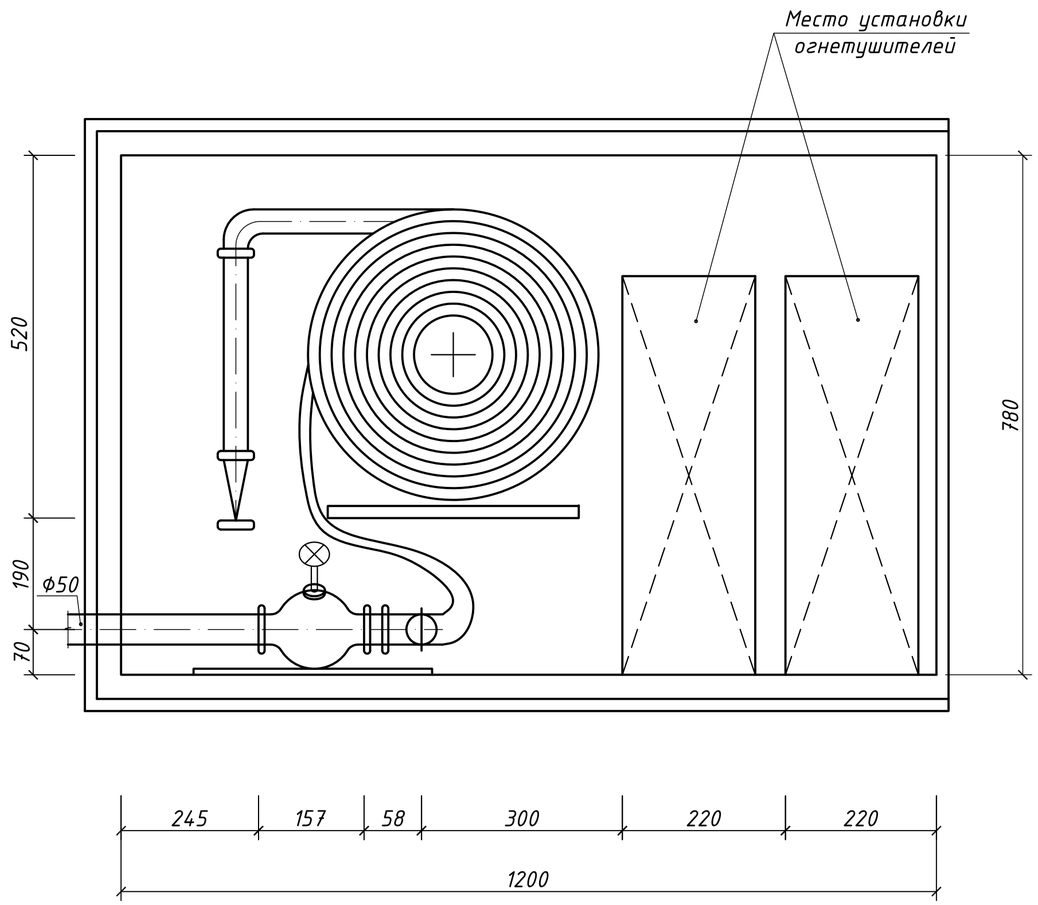

## СПЕЦИФИКАЦИЯ

| МАРКА ПОЗ. | ОБОЗНАЧЕНИЕ | НАИМЕНОВАНИЕ | КОЛ. | МАССА кг. | ПРИМЕ-ЧАНИЕ |
|---|---|---|---|---|---|
| 1 | ШПК | Шкаф деревянный | 1 | | |
| 2 | 1Б1Р | Вентиль запорный пожарный | 1 | | |
| | | с муфтой и цапкой для воды | | | |
| | | на Ру1,6МПа и температуру | | | |
| | | до 50° D50 мм | | | |
| 3 | ГОСТ 2217-76*Е | Головка соединительная для | 1 | | |
| | | пожарного оборудования | | | |
| | | рукавная типа ГР D50 | 2 | | |
| 4 | ГОСТ 2217-76*Е | То же муфтовая типа ГМ D50 | 1 | | |
| 5 | | Рычаг | 1 | | |
| 6 | ГОСТ 472-75* | Рукав пожарный напорный льняной D50, L=20м | 1 | | |
| 7 | ГОСТ 9923-80*Е | Ствол пожарный ручной | 1 | | |
| | | тип РС-50.01 | | | |
| 8 | ТУ 22-4720-80 | Огнетушитель ОП-10 | 2 | | |

Спецификация составлена на один комплект.
Количество комплектов - 8.
Размеры шкафа позволяют размещать скрутку длиной 20,00 м.

| Изм. | Кол. уч. | Лист | № док. | Подп. | Дата |
|---|---|---|---|---|---|
| ГИП | | Анохина Г.П. | | | |
| Разработал | | Барышева Т. | | | |
| Н.контроль | | Коваленко | | | |

202003-123-ВК

Капитальный ремонт корпуса № 3 для перевода инфекционного отделения КГП на ПХВ «Риддерская городская больница» управление здравоохранения ВКО акимата, г. Риддер, ул. Тохтарова, 4А. Корректировка

| Здание инфекционного отделения | Стадия | Лист | Листов |
|---|---|---|---|
| | РП | 16 | |

Пожарный кран в шкафу

ТОО "ПостЭксКом" г. Усть-Каменогорск

Взам инв. N | Подп. и дата | Инв. N подл.

# Аксонометрическая схема К1
## (магистральные трубопроводы в подвале)

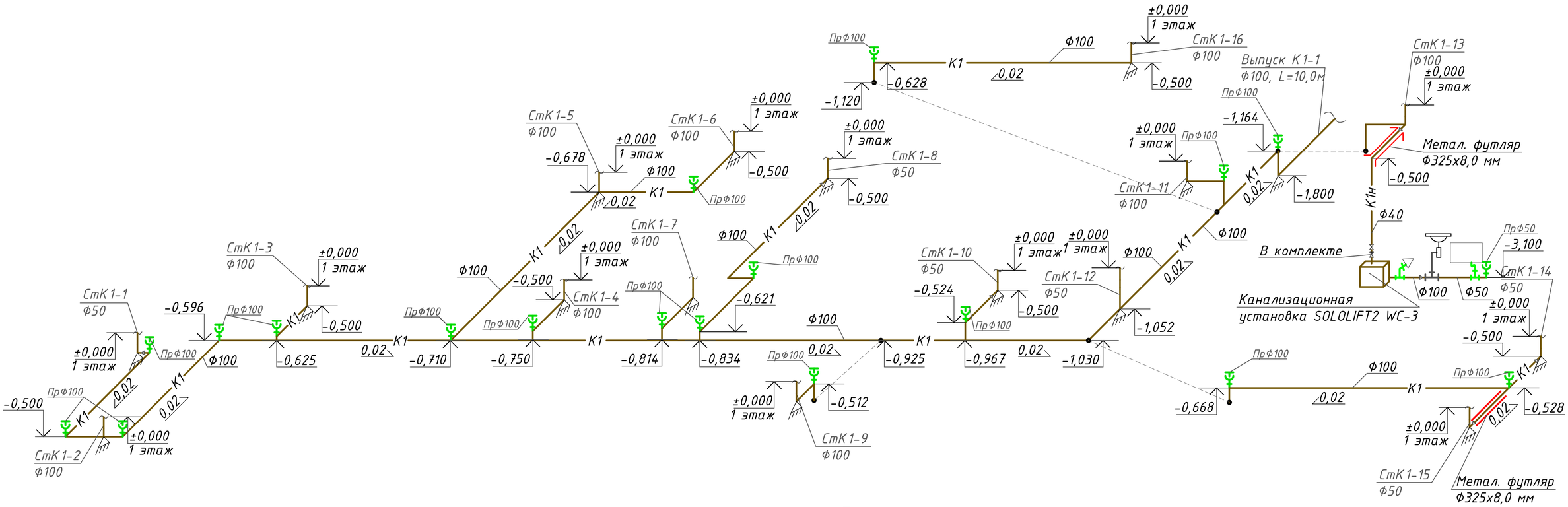


Примечания:

1. Общие данные см. листы ВК-1, ВК-2
2. Отметка пола подвала принята -3,300
3. Отметка пола первого этажа принята ±0,000
4. Отметка пола второго этажа принята +3,900
5. Отметка пола третьего этажа принята +7,800
6. Уклон для трубопроводов К1 диаметром 50 мм принят 0,03
7. Уклон для трубопроводов К1 диаметром 100 мм принят 0,02

| | | | | | | |
|---|---|---|---|---|---|---|
| | | | | | | 202003-123-ВК |
| | | | | | | Капитальный ремонт корпуса № 3 для перевода инфекционного отделения КГП на ПХВ «Риддерская городская больница» управление здравоохранения ВКО акимата, г. Риддер, ул. Тохтарова, 4А . Корректировка |
| Изм. | Кол. уч. | Лист | № док. | Подп. | Дата | |
| ГИП | | Анохина Г.П. | | | | Здание инфекционного отделения — Стадия: РП; Лист: 17; Листов: |
| Разработал | | Барышева Т. | | | | |
| Н.контроль | | Коваленко | | | | Аксонометрическая схема К1 (магистральные трубопроводы) — ТОО "ПостЭксКом" г. Усть-Каменогорск |

Взам инв. N

Подп. и дата

Инв. № подл.

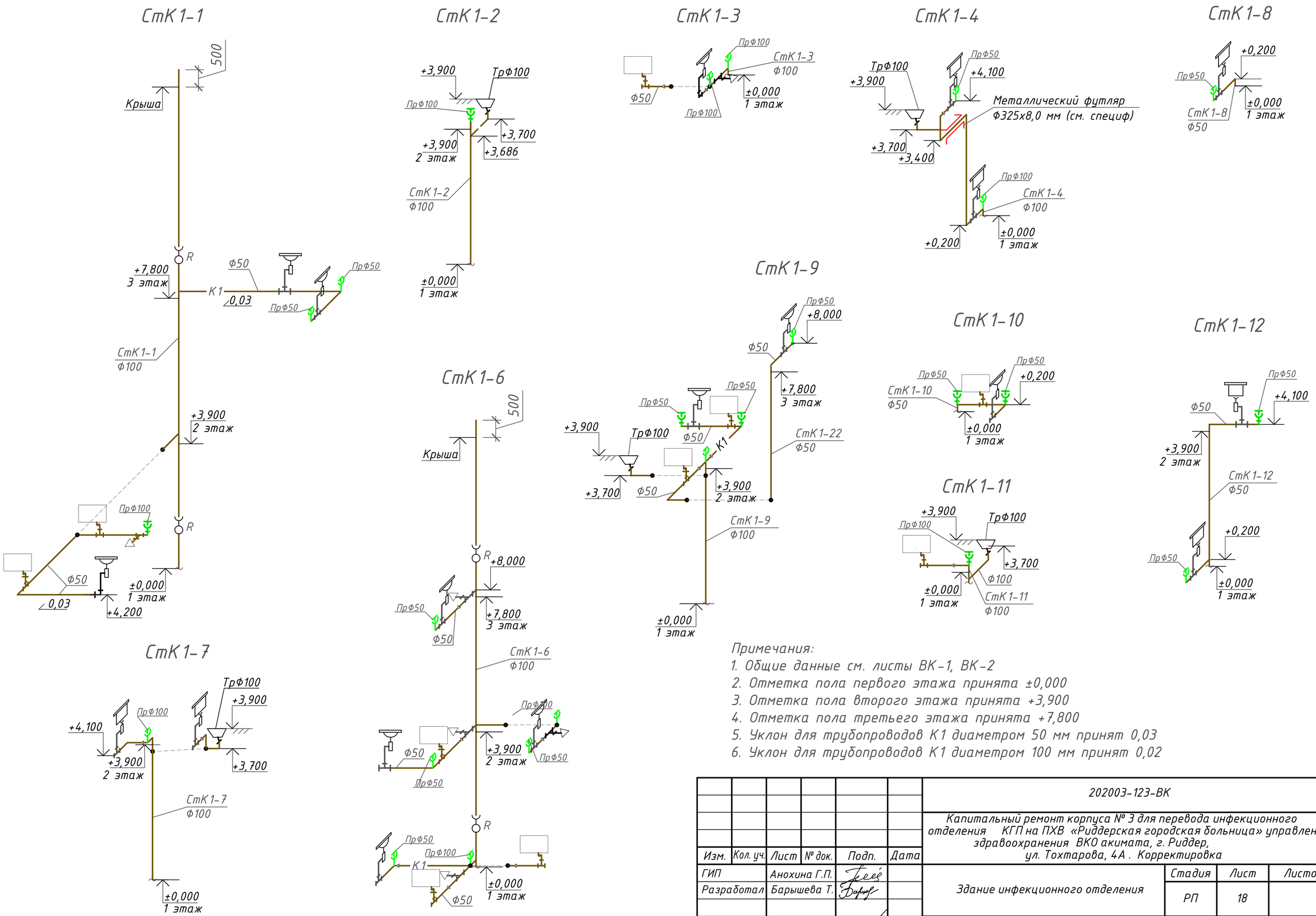


Примечания:

1. Общие данные см. листы ВК-1, ВК-2
2. Отметка пола первого этажа принята ±0,000
3. Отметка пола второго этажа принята +3,900
4. Отметка пола третьего этажа принята +7,800
5. Уклон для трубопроводов К1 диаметром 50 мм принят 0,03
6. Уклон для трубопроводов К1 диаметром 100 мм принят 0,02

| | | | | | | |
|---|---|---|---|---|---|---|
| Изм. | Кол. уч. | Лист | № док. | Подп. | Дата | 202003-123-ВК |
| | | | | | | Капитальный ремонт корпуса № 3 для перевода инфекционного отделения КГП на ПХВ «Риддерская городская больница» управление здравоохранения ВКО акимата, г. Риддер, ул. Тохтарова, 4А. Корректировка |
| ГИП | | Анохина Г.П. | | | | Здание инфекционного отделения |
| Разработал | | Барышева Т. | | | | Стадия: РП; Лист: 18; Листов: |
| Н.контроль | | Коваленко | | | | Аксонометрическая схема К1 (стояки по этажам) |
| | | | | | | ТОО "ПостЭксКом" г. Усть-Каменогорск |

Взам инв. N

Подп. и дата

Инв. № подл.

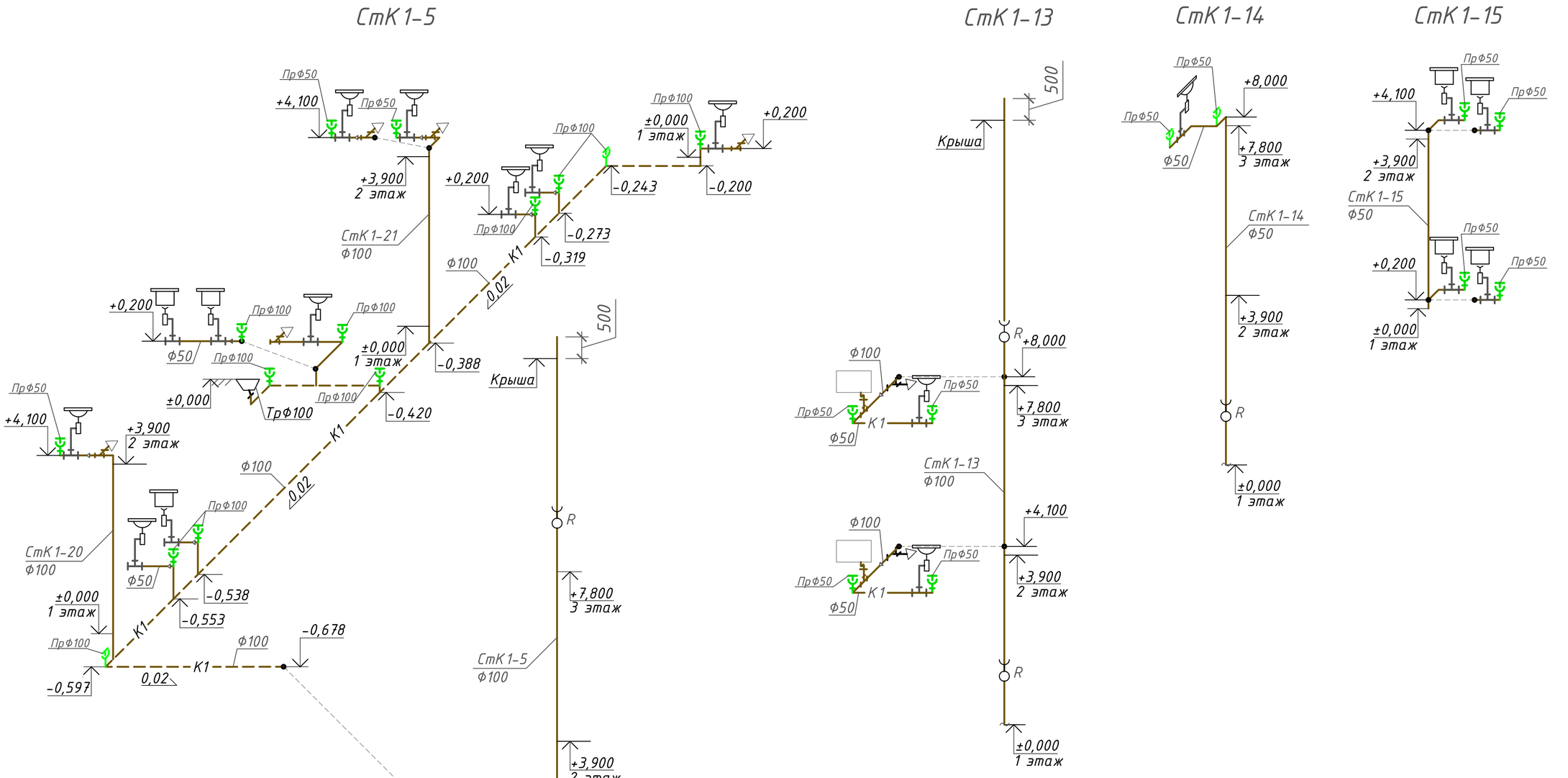


Примечания:

1. Общие данные см. листы ВК-1, ВК-2
2. Отметка пола первого этажа принята ±0,000
3. Отметка пола второго этажа принята +3,900
4. Отметка пола третьего этажа принята +7,800
5. Уклон для трубопроводов К1 диаметром 50 мм принят 0,03
6. Уклон для трубопроводов К1 диаметром 100 мм принят 0,02

| Изм. | Кол. уч. | Лист | № док. | Подп. | Дата | 202003-123-ВК | | |
|---|---|---|---|---|---|---|---|---|
| | | | | | | Капитальный ремонт корпуса № 3 для перевода инфекционного отделения КГП на ПХВ «Риддерская городская больница» управление здравоохранения ВКО акимата, г. Риддер, ул. Тохтарова, 4А. Корректировка | | |
| ГИП | | Анохина Г.П. | | | | Здание инфекционного отделения | Стадия | Лист | Листов |
| Разработал | | Барышева Т. | | | | | РП | 19 | |
| Н.контроль | | Коваленко | | | | Аксонометрическая схема К1 (стояки по этажам) | ТОО "ПостЭксКом" г. Усть-Каменогорск | | |

Взам инв. N

Подп. и дата

Инв. N подл.

# СтК 1-16

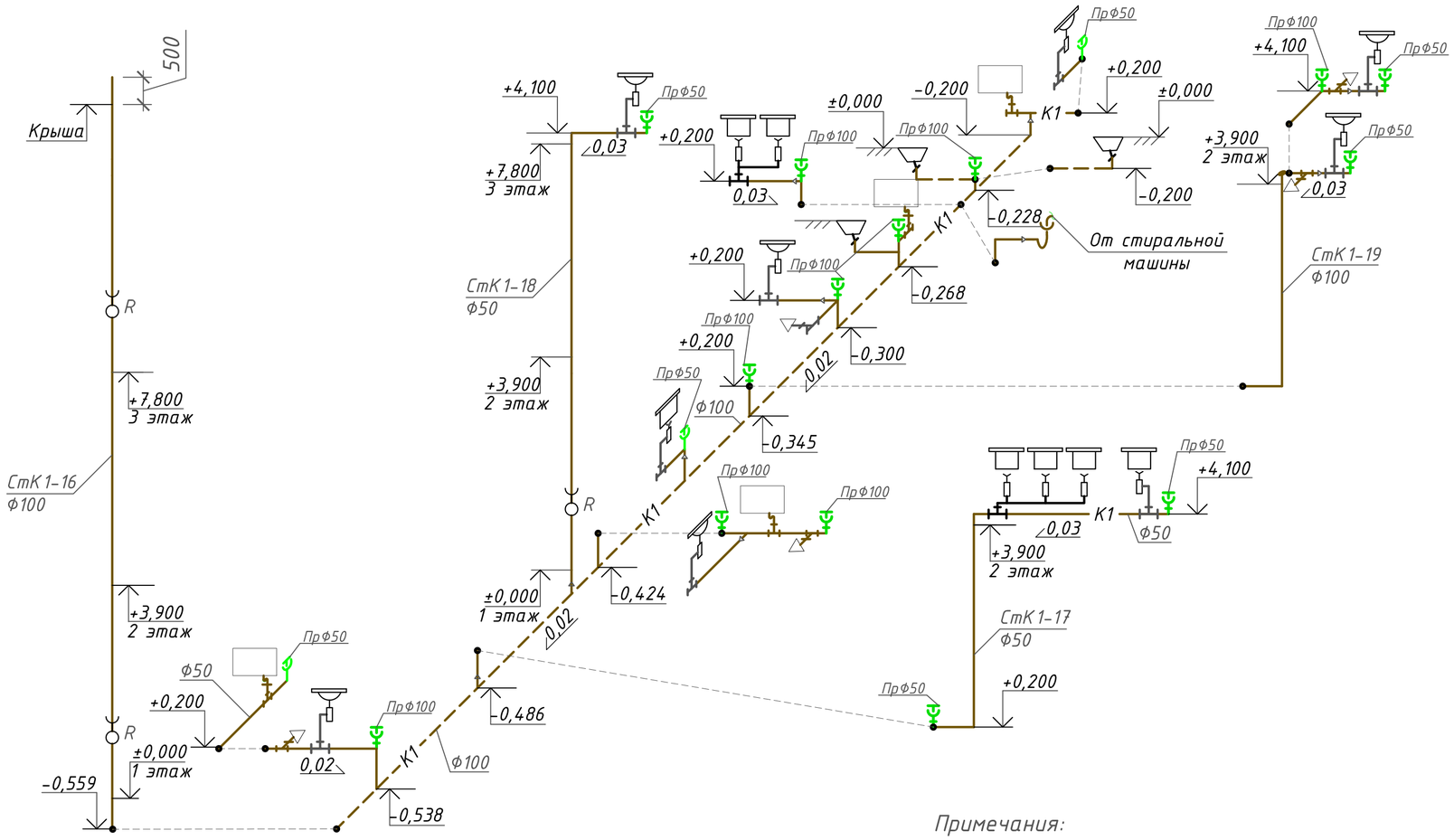


Примечания:

1. Общие данные см. листы ВК-1, ВК-2
2. Отметка пола первого этажа принята ±0,000
3. Отметка пола второго этажа принята +3,900
4. Отметка пола третьего этажа принята +7,800
5. Уклон для трубопроводов К1 диаметром 50 мм принят 0,03
6. Уклон для трубопроводов К1 диаметром 100 мм принят 0,02

| | | | | | | | | |
|---|---|---|---|---|---|---|---|---|
| | | | | | | 202003-123-ВК | | |
| | | | | | | Капитальный ремонт корпуса № 3 для перевода инфекционного отделения КГП на ПХВ «Риддерская городская больница» управление здравоохранения ВКО акимата, г. Риддер, ул. Тохтарова, 4А. Корректировка | | |
| Изм. | Кол. уч. | Лист | № док. | Подп. | Дата | | | |
| ГИП | | Анохина Г.П. | | | | Здание инфекционного отделения | Стадия | Лист | Листов |
| Разработал | | Барышева Т. | | | | | РП | 20 | |
| Н.контроль | | Коваленко | | | | Аксонометрическая схема К1 (стояки по этажам) | ТОО "ПостЭксКом" г. Усть-Каменогорск | | |

Взам инв. N

Подп. и дата

Инв. N подл.

| Позиция | Наименование и техническая характеристика | Тип. марка. обозначение документа. опросного листа | Код оборудования. изделия. материала. | Завод-изготовитель | Единица измерения | Количество | Масса единицы | Примечание |
|---|---|---|---|---|---|---|---|---|
| 1 | 2 | 3 | 4 | 5 | 6 | 7 | 8 | 9 |
| | Хозпитьевой водопровод В1 | | | | | | | |
| 1 | Труба стальная водогазопроводная оцинкованная Ф15х2,8 | ГОСТ 3262-75* | | Пр. фирма "ПаритетПВ" Павлодарск обл. | м | 300,0/6,0 | 1,28 | |
| 2 | Труба стальная водогазопроводная оцинкованная Ф20х2,8 | ГОСТ 3262-75* | | то же | м | 78,0/14,0 | 1,66 | |
| 3 | Труба стальная водогазопроводная оцинкованная Ф32х3,2 | ГОСТ 3262-75* | | то же | м | 64,0/2,5 | 3,09 | |
| 4 | Труба стальная водогазопроводная оцинкованная Ф40х3,5 | ГОСТ 3262-75* | | то же | м | 20,0/20,0 | 3,84 | |
| 5 | Труба стальная водогазопроводная оцинкованная Ф50х3,5 | ГОСТ 3262-75* | | то же | м | 75,0/70,0 | 4,88 | |
| 6 | Задвижка чугунная фланцевая, серии 06-30 Ф50 | Chevron | | Атырауский Завод трубопроводной арматуры | шт. | 2 | 11,0 кг | |
| 7 | Вентиль запорный муфтовый тип 15кч18р Ф15 | ГОСТ 5761-74* | | Казахстан | шт. | 94 | 0,70 | |
| 8 | Вентиль запорный муфтовый тип 15кч18р Ф20 | ГОСТ 5761-74* | | Казахстан | шт. | 10 | 0,90 | |
| 9 | Вентиль запорный муфтовый тип 15кч18р Ф32 | ГОСТ 5761-74* | | | шт. | 2 | 2,10 | |
| 10 | Вентиль запорный муфтовый тип 15кч18р Ф40 | ГОСТ 5761-74* | | | шт. | 1 | 3,7 | |
| 11 | Водомерный узел с водомером ВСХд-32 и с обводной линией Ф50 | с.5.901-1 см. лист ВК-15 | | | комплект | 1 | | |
| 11.1 | Кран трехходовый муфтовый тип 11б18бк для манометра, Ф15 | ГОСТ 5761-74* | | Казахстан | шт. | 1 | 1.10 | |
| 11.2 | Кран латунный пробно-спускной на Р=1.0МПа и t=80°С Ф15 | 10Б8бк1 | | Казахстан | шт. | 1 | 1.70 | |
| 11.3 | Сетчатый фильтр Ф50 | | | | шт. | 1 | | |
| 11.4 | Манометр общего назначения | ОБМ-100 | | Казахстан | шт. | 1 | 0,7 | |
| 11.5 | Кран водоразборный Ф15 | | | Казахстан | шт. | 1 | | |
| 11.6 | Задвижка чугунная фланцевая, серии 06-30 Ф50 | Chevron | | Атырауский Завод трубопроводной арматуры | шт. | 2 | 11,0 кг | |
| 11.7 | Задвижка чугунная фланцевая серии 06-30 Ф50 Ф50 | Chevron | | Атырауский Завод трубопроводной арматуры | шт. | 1 | 11,0 кг | |
| 11.8 | с электроприводом серии AUMA SA07/6/F10-B3-45 rpm | Chevron | | Атырауский Завод трубопроводной арматуры | шт. | 1 | 15,0 кг | |
| 11.9 | Гибкая вставка резиновая фланцевая Ф50 | danfoss | | Казахстан | шт. | 1 | | |
| 11.10 | Фланец стальной приварной Ф50 | ГОСТ 12820-80 | | Казахстан | шт. | 6 | 2,06 | |

В числителе общее количество труб, в знаменателе с тепловой изоляцией.
Тепловая изоляция предусмотрена на трубопроводе холодной воды матами URSA марки М15 ф - 20 с покрытием из армированной алюминиевой фольги

| Изм. | Кол. уч. | Лист | № док. | Подп. | Дата |
|---|---|---|---|---|---|
| ГИП | | Анохина Г.П. | | | |
| Разработал | | Барышева Т. | | | |
| Н.контроль | | Коваленко | | | |

202003-123-ВК

Капитальный ремонт корпуса № 3 для перевода инфекционного отделения КГП на ПХВ «Риддерская городская больница» управление здравоохранения ВКО акимата, г. Риддер, ул. Тохтарова, 4А . Корректировка

| Здание инфекционного отделения | Стадия | Лист | Листов |
|---|---|---|---|
| | РП | 1 | 4 |
| Спецификация оборудования, материалов и изделий | ТОО "ПостЭксКом" г. Усть-Каменогорск | | |

инв. N подл. | подпись и дата | взамен инв. N

А3

| Позиция | Наименование и техническая характеристика | Тип. марка. обозначение документа. опросного листа | Код оборудования. изделия. материала. | Завод-изготовитель | Единица измерения | Количество | Масса единицы | Примечание |
|---|---|---|---|---|---|---|---|---|
| 1 | 2 | 3 | 4 | 5 | 6 | 7 | 8 | 9 |
| 12 | Кран поливочный наружный, с резиновым шлангом L=50,0 м, Ф15 | 15ч8п2 | | | комплект | 3 | | |
| 13 | Пожарный кран в шкафу | ГОСТ Р 51844-2001 | | | комплект | 8 | | |
| | Водопровод горячей воды Т3 | | | | | | | |
| 1 | Труба стальная водогазопроводная оцинкованная Ф32х3,2 | ГОСТ 3262-75* | | Пр. фирма "ПаритетПВ" Павлодарск обл. | м | 45,0/45,0 | 3,09 | |
| 2 | Труба стальная водогазопроводная оцинкованная Ф25х3,2 | ГОСТ 3262-75* | | Пр. фирма "ПаритетПВ" Павлодарск обл. | м | 72,0/10,0 | 2,39 | |
| 3 | Труба стальная водогазопроводная оцинкованная Ф20х2,8 | ГОСТ 3262-75* | | Пр. фирма "ПаритетПВ" Павлодарск обл. | м | 65,0/19,0 | 1,66 | |
| 4 | Труба стальная водогазопроводная оцинкованная Ф15х2,8 | ГОСТ 3262-75* | | Пр. фирма "ПаритетПВ" Павлодарск обл. | м | 240,0/6,0 | 1,28 | |
| 5 | Вентиль запорный муфтовый тип 15кч18р Ф15 | ГОСТ 5761-74* | | Казахстан | шт. | 76 | 0.80 | |
| 6 | Вентиль запорный муфтовый тип 15кч18р Ф20 | ГОСТ 5761-74* | | Казахстан | шт. | 8 | 1.10 | |
| 7 | Вентиль запорный муфтовый тип 15кч18р Ф25 | ГОСТ 5761-74* | | Казахстан | шт. | 2 | 1,40 | |
| 8 | Вентиль запорный муфтовый тип 15кч18р Ф32 | ГОСТ 5761-74* | | Казахстан | шт. | 1 | 2,10 | |
| 9 | Смеситель для умывальника настольный | См-Ум-НКСА | | | шт. | 8 | | |
| 10 | Смеситель для мойки | См-МДЦБА | | | шт. | 4 | | |
| 11 | Смеситель локтевой медицинский СМ-Ум-НЛ | ГОСТ 25809-96 | | | шт. | 26 | | |
| 12 | Смеситель сенсорный (термостатичесий) для умывальника | СМ-02 СИ | | ТОО "Центр медицинской техники" | шт. | 12 | | |
| 13 | Смеситель со стационарной душевой трубкой и сеткой | ГОСТ 25809-96 | | | комплект | 16 | | |
| 14 | Локтевой дозатор для мыла | BXG ESD-1000 | | ТОО "Everest climate" | шт. | 38 | | |
| 15 | Электрический полотенцесушитель | Теплолюкс Sahara 50х50 | | Компания "Электра" | шт. | 13 | | |
| 16 | Водомерный узел с водомером ВСКМ90-25 | см. лист ВК-15 | | | | | | |
| | с обводной линией Ф32 | | | | шт. | 1 | | |
| 16.1 | Кран 3х-кодовый муфтовый для манометра, тип 10Б8бк1, Ф15 | | | | шт. | 1 | 1.70 | |
| 16.2 | Фильтр магнитный муфтовый Ф32 | ФММ | | | шт. | 1 | | |
| 16.3 | Манометр общего назначения | ОБМ-100 | | | шт. | 1 | 0,70 | |
| 16.4 | Вентиль запорный муфтовый тип 15кч18р Ф32 | ГОСТ 5761-74* | | | шт. | 3 | | |
| 16.5 | Кран водоразборный Ф15 | | | | шт. | 1 | | |

Примечания:
1. В числителе общее количество труб, в знаменателе с тепловой изоляцией.
Тепловая изоляция предусмотрена на трубопроводе горячей воды матами URSA марки М15 ф - 20 с покрытием из армированной алюминиевой фольги
2. Согласно СП РК 3.02-113-2014, п. 4.5.1.6 локтевые смесители типа СМ-Ум-НЛ установлены в помещениях: 104, 105, 108, 109, 110, 111, 116, 118, 119, 123, 129, 130, 131, 140, 145, 146, а также локтевые дозаторы для жидкого антисептического мыла.
3. Согласно СН РК 3.02-13-2014 п. 5.5.1.15 термостатические бесконтактные (сенсорные) смесители типа СМ-02 СИ установлены в помещениях: 107, 113, 137, а также локтевые дозаторы для жидкого антисептического мыла.

| Позиция | Наименование и техническая характеристика | Тип. марка. обозначение документа. опросного листа | Код оборудования. изделия. материала. | Завод-изготовитель | Единица измерения | Количество | Масса единицы | Примечание |
|---|---|---|---|---|---|---|---|---|
| 1 | 2 | 3 | 4 | 5 | 6 | 7 | 8 | 9 |
| 16.6 | Гибкая вставка резиновая фланцевая Ф32 | | | | шт. | 1 | | |
| 16.7 | Фланец стальной приварной Ф32 | ГОСТ 12820-80 | | | шт. | 6 | 2,06 | |
| 17 | Стальной футляр с уплотненной битуминизированной прядью Ф48х3,5 , L=0,3м | ГОСТ 10704-91 | | | шт. | 4 | 1,15 | |
| 18 | Стальной футляр с уплотненной битуминизированной прядью Ф70х3,5 , L=0,3м | ГОСТ 10704-91 | | | шт. | 3 | 1,72 | |
| | | | | | | | | |
| | Водопровод горячей воды Т3.1 | | | | | | | |
| 1 | Труба PP-H SDR11 Ф20х2,0 (Dy = 15 мм) | ГОСТ Р 52134-2003 | | Казахстан | м | 80,00 | | |
| 2 | Труба PP-H SDR11 Ф25х2,0 (Dy = 20 мм) | ГОСТ Р 52134-2003 | | Казахстан | м | 21,00 | | |
| 3 | Вентиль запорный муфтовый тип 15кч18р Ф15 | ГОСТ 5761-74* | | Казахстан | шт. | 45 | 0,9 | |
| 4 | Вентиль запорный муфтовый тип 15кч18р Ф20 | ГОСТ 5761-74* | | Казахстан | шт. | 2 | 1.10 | |
| 5 | Водонагреватель Thermex ER-150 V | | | Казахстан | шт. | 1 | | |
| 6 | Водонагреватель ARISTON BLU-R100V | | | Казахстан | шт. | 4 | | |
| 7 | Водонагреватель ARISTON BLU-R50V | | | Казахстан | шт. | 9 | | |
| 8 | Водонагреватель Thermex H15-U | | | Казахстан | шт. | 33 | | |
| | | | | | | | | |
| | Крепления для трубопроводов В1, Т3 | | | | | | | |
| 1 | Крепления для трубопроводов | ГОСТ 24139-80 | | | кг | 104,50 | | |

Примечание:
Согласно СП РК 3.02-13-2014, п. 4.5.1.17 в местах пересечения труб холодного и горячего водоснабжения с перекрытиями, перегородками и стенами зданий инфекционных больниц (отделений) следует предусматривать футляры с уплотненной битуминизированной прядью. Стальные футляры Ф48х3,5 мм предусмотрены для стояков: В1-1, Т3-1; В1-15, Т3-15; В1-13, Т3-13; В1-19, Т3-19. Стальные футляры Ф70х3,5 мм предусмотрены предусмотрены для стояков: В1-5, Т3-5; В1-12, Т3-12, а также между перегородками помещения инфекционного отделения №138 и помещения прачечной №140. 1 футляр предусматривается одновременно для 2-х стояков систем В1 и Т3.

| Позиция | Наименование и техническая характеристика | Тип. марка. обозначение документа. опросного листа | Код оборудования. изделия. материала. | Завод-изготовитель | Единица измерения | Количество | Масса единицы | Примечание |
|---|---|---|---|---|---|---|---|---|
| 1 | 2 | 3 | 4 | 5 | 6 | 7 | 8 | 9 |
| | Бытовая канализация К1 | | | | | | | |
| 1 | Прокладка канализационного выпуска из полиэтиленовых труб Ф100 | | | | | | | |
| | от здания до колодца hзал = 1,50 м. | ГОСТ 22689.2-89 | | ТОО "КТЗ" | м. | 10,00 | | |
| 2 | Трубы канализационные раструбные полиэтиленовые Ф50 | ГОСТ 22689.2-89 | | | м. | 145,00 | | |
| 3 | Трубы канализационные раструбные полиэтиленовые Ф100 | ГОСТ 22689.2-89 | | ТОО "КТЗ" | м. | 255,00 | | |
| 4 | Умывальник керамический УмПк3сп, с бутылочным | См-Ум-НКСА | | | комплект | 33 | | |
| | сифоном, выпуском | | | | | | | |
| 5 | Душевой поддон прямоугольный 900х750 мм | ДП | | | шт | 13 | | |
| 6 | Унитаз керамический со смывным бачком | ГОСТ 30493-96<br>ГОСТ 21485-94 | | | комплект | 4 | | |
| 7 | Унитаз медицинский с педальной системой смыва | EVROMED | | | комплект | 15 | | |
| 8 | Ванна моечная 1-хсекционная (600х600) | | | | шт | 6 | | |
| 9 | Ванна моечная 2-хсекционная (1200х700) | | | | шт | 1 | | |
| 10 | Ванна моечная 3-хсекционная (1600х1600) | | | | шт | 1 | | |
| 11 | Ванна стальная эмалированная | ВСт | | | шт | 3 | | |
| 12 | Раковина стальная эмалированная | РСВ-1 | | | шт | 7 | | |
| 13 | Воронка стальная (для разрыва струи) | изготовить из стального переходника Ф100х50 | | | шт | 8 | 0,90 | |
| 14 | Трап Ф100 | ГОСТ 1811-81 | Т100Б | | шт | 9 | | |
| 15 | Футляр стальной электросварной, L=1,3 м.п. Ф325х8,0 | ГОСТ 10704-91 | | | шт | 1 | 81,30 | |
| 16 | Футляр стальной электросварной, L=1,0 м.п. Ф325х8,0 | ГОСТ 10704-91 | | | шт | 1 | 62,54 | |
| 17 | Футляр стальной электросварной, L=1,2 м.п. Ф325х8,0 | ГОСТ 10704-91 | | | шт | 1 | 81,30 | |
| 18 | Ревизия Ф100 | ГОСТ 22689.2-89 | | ТОО "КТЗ" | шт | 8 | | |
| 19 | Ревизия Ф50 | ГОСТ 22689.2-89 | | ТОО "КТЗ" | шт | 4 | | |
| 20 | Прочистка Ф100 | ГОСТ 22689.2-89 | | ТОО "КТЗ" | шт | 50 | | |
| 21 | Прочистка Ф50 | ГОСТ 22689.2-89 | | ТОО "КТЗ" | шт | 38 | | |
| 22 | Упоры под трубопроводы (бетон) | | | | шт/м3 | 16/0,16 | | |
| 23 | Канализационная установка SOLOLIFT2 WC-3 | Grundfos | | ТОО "Насосное оборудование" | комплект | 1 | | |
| 24 | Труба ПЭ 100 SDR17 40х3,7 (Dy = 32 мм) | ГОСТ 18599-2001 | | ТОО "Атырауский завод полиэтиленовых труб" | м | 4,00 | 0,432 | |
| 25 | Изоляция трубчатая гибкая толщиной 19 мм на Ф110 | "K-Flex Energo" | | | м | 10,00 | | Выпуск К1-1 |

Примечание:
Согласно СП РК 3.02-113-2014, п. 4.5.1.6 унитазы медицинские с педальной системой смыва установлены в помещениях: 104, 107, 113, 118, 137.

ТОО "ПостЭксКом"

Гослицензия ГСЛ №19016795

# РАБОЧИЙ ПРОЕКТ

## "Капитальный ремонт корпуса №3 для перевода инфекционного отделения КГП на ПХВ "Риддерская городская больница" управления здравоохранения ВКО акимата, г. Риддер,ул.Тохтарова,4а".Корректировка.

Альбом 5

Отопление и вентиляция

Альбом 1. Генеральный план
Альбом 2. Архитектурно-планировочные решения
Альбом 3. Архитектурно-строительные решения
Альбом 4. Водоснабжение и канализация
Альбом 5. Отопление и вентиляция
Альбом 6. Электрические сети
Альбом 7. Электротехнические решения
Альбом 8. Пожарная сигнализация
Альбом 9. Охранная сигнализация
Альбом 10. Видеонаблюдение
Альбом 11. Слаботочные сети
Альбом 12. Локально-вычислительная сеть

Директор — Малаховский С.В.

Главный инженер проекта — Анохина Г.П.

г. Усть-Каменогорск

2020 г.

## Характеристика отопительно-вентиляционных систем

| Обозначение системы | Кол. систем | Наименование обслуживаемого помещения | Тип установки, агрегата | Вентилятор | | | | | | Электродвигатель | | | Воздухонагреватель | | | | Воздухоохладитель | | | | Фильтр | |
|---|---|---|---|---|---|---|---|---|---|---|---|---|---|---|---|---|---|---|---|---|---|---|
| | | | | Тип, исполнение по взрывозащите | N | Схема исполнения | Положение | L, м³/ч | P, Па | Тип, исполнение по взрывозащите | n, об/мин | N, кВт | Тип | Т-ра нагрева,°С от | Т-ра нагрева,°С до | Тепловая мощность, КВт | Т-ра охлажд.,°С от | Т-ра охлажд.,°С до | Мощность холода, КВт | тип | кол-во |
| П1 | 1 | Инфекционные палаты | Приточный агрегат | VS-30-R-H/S | | | | 2420 | 900 | | 2840 | 1.5 | VS 30 HEAT SET V2 | -37.3 | 22 | 47.0 | | | | | |
| П2 | 1 | Выдача чистых матрасов | Приточный агрегат | БризерТеон02 | | | | 120 | 20 | | | 0.08 | | -37.3 | 20 | 0.8 | | | | | |
| П3 | 1 | Постирочная | Приточный агрегат | БризерТеон02 | | | | 120 | 20 | | | 0.08 | | -37,3 | 20 | 0.8 | | | | | |
| В1 | 1 | Санузлы 1-3 этажей | канальный вентилятор | Vent200L | | | | 425 | 300 | | | 0.17 | | | | | | | | | |
| В2 | 1 | Санузлы 1-3 этажей | канальный вентилятор | Vent200L | | | | 555 | 280 | | | 0.17 | | | | | | | | | |
| В3 | 2 | Инфекционные палаты | канальный вентилятор | NVS-N39-R-NVS-V | | | | 2610 | 900 | | 2845 | 0.85 | | | | | | | | | |
| В4 | 1 | Комната инвентаря, мытья суден,клеенок | оконный вентилятор | HCM225N | | | | 270 | 100 | | | 0.075 | | | | | | | | | |
| В5 | 1 | Буфетная | оконный вентилятор | HCM225N | | | | 250 | 100 | | | 0.075 | | | | | | | | | |
| В6 | 1 | Санузлы 1,2 этажа | канальный вентилятор | ILB/4-250 | | | | 1000 | 500 | | | 0.95 | | | | | | | | | |
| В7 | 1 | Помещение хранения аппаратуры | оконный вентилятор | HCM225N | | | | 250 | 100 | | | 0.075 | | | | | | | | | |
| К1 | 1 | Помещение хранения аппаратуры | настенная сплит-система | Gree-09 Viola | | | | | | | | 0.85 | | | | | | | 2.9 | | |
| К2 | 1 | Кабинет гл.врача | настенная сплит-система | Gree-09 Viola | | | | | | | | 0.85 | | | | | | | 2.9 | | |
| К3 | 1 | Кабинет зам.гл.врача | настенная сплит-система | Gree-09 Viola | | | | | | | | 0.85 | | | | | | | 2.9 | | |

## План-схема

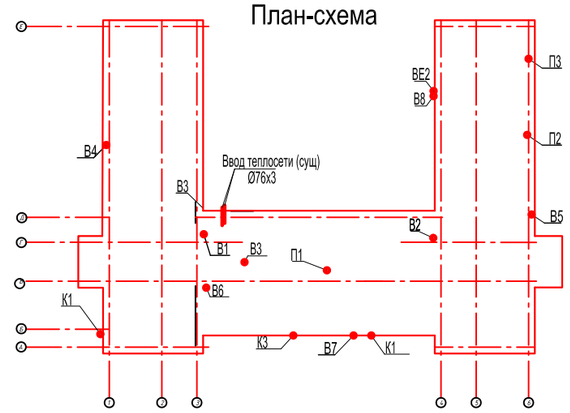


## Ведомость ссылочных и прилагаемых документов

| Обозначение | Наименование | Примечание |
|---|---|---|
| | Ссылочные документы | |
| 5.904-69 | Детали крепления санитарно-технических приборов и трубопроводов | |
| 5.904-1 | Детали креплений воздуховодов. | |
| 5.904-51 | Зонты и дефлекторы вент систем | |
| 1.494-24 | Стаканы для крепления крышных вентиляторов, дефлекторов и зонтов | |
| 7.903.9-2 | Тепловая изоляция трубопроводов с положительной температурой | |
| 5.904-10 | Узлы прохода вентиляционных вытяжных шахт через покрытия зданий | |
| | Прилагаемые документы | |
| 201703-164-ОВ.С | Спецификация оборудования, изделий и материалов | 4 листа |

## Ведомость рабочих чертежей основного комплекта

| Лист | Наименование | Примечание |
|---|---|---|
| 1 | Общие данные (начало) | |
| 2 | План подвала. Вентиляция | |
| 3 | План 1 этажа. Вентиляция | |
| 4 | План 2 этажа. Вентиляция | |
| 5 | План 3 этажа. Вентиляция | |
| 6 | Схемы системы приточной вентиляции. Характеристика отопительно-вентиляционных систем | |
| 7 | Схемы систем вытяжной вентиляции. | |
| 8 | План подвала. Отопление | |
| 9 | План 1 этажа. Отопление | |
| 10 | План 2 этажа. Отопление | |
| 11 | План 3 этажа. Отопление | |
| 12 | Схема системы отопления | |

## Общие данные

Проект разработан на основании задания на проектирование и в соответствии со следующими нормативными документами:
СП РК 4.02.101-2012, СН РК 4.02-01-2011 "Отопление, вентиляция и кондиционирование воздуха";
СП РК 3.02-113-2014, СН РК 3.02-13-2014 "Лечебно- профилактические учреждения".

Расчетные параметры приняты для г. Риддер (как для г. Усть-Каменогорска):
- холодный период- температура минус 37,3 °С, относительная влажность 75%.

Существующее положение

Проект был выполнен в 2017 г. ТОО "ПостЭксКом" и получил положительное заключение Государственной экспертизы №06-0134/17 от 17.08.2017 г (действующее). По итогам на 2020 г. были выполнены демонтажные работы полностью, закуплены материалы для системы отопления - трубы водогазопроводные по ГОСТ 3262-75 (30%), трубы стальные электросварные прямошовные по ГОСТ 10704-91 (30%) на основании актов выполненных работ.
Изменения в конструктивную часть раздела "Отопление и вентиляция" не вносились, в спецификацию внесены примечания.

Отопление.

Источник теплоснабжения - АО "Риддер ТЭЦ".
Ввод в здание существующий. Теплоснабжение осуществляется от центрального теплового пункта (бойлерной), находящейся на территории больничного комплекса. В бойлерной осуществляется учет и регулировка параметров, приготоовление горячей воды на нужды здания. Проектом рассматривается система отопления после ввода в здание

Параметры теплоносителя для системы отопления - горячая вода с температурой 80-60°С.

Система отопления принята- однотрубная с П- образными стояками, с разводкой магистралей по полу подвала и 1го этажа.

Отопление осуществляется отдельными ветками, на ответвлениях предусмотрена запорная, спускная. балансировочная арматура.

Магистральные трубопроводы прокладываются по полу подвала. и 1го этажа. В местах пересечения дверей трубы прокладываются в подпольных каналах и подлежат теплоизоляции матами из стеклянного штапельного волокна типа "URSA"-М25ф (фольгированная) толщиной 40мм с учётом уплотнения.

Антикорозийное покрытие- комбинированная краска БТ-177 по грунтовке ГФ-020 за 2 раза.

В качестве нагревательных приборов приняты чугунные радиаторы типа МС 90-108, Qну=0,15 кВт. Для гигиенических помещений приняты радиаторы панельные гигиенические (стальной) тип 20 марки VOGEL & NOOT, высотой 500 мм.

Для регулировки у нагревательных приборов в помещениях устанавливается теморегулятор прямой автоматический. Удаление воздуха из системы отопления осуществляется через воздухоспускные краны типа " Маевского" у радиаторов.

Трубы приняты стальные электросварные прямошовные Ø76х3-57х3 по ГОСТ 10704-91 и стальные водогазопроводные по ГОСТ 3262-75* Ø40-15 мм.

Неизолированные трубопроводы и чугунные радиаторы окрашиваются масляной краской за 2 раза в цвет соответствующие интерьеру помещений.

Трубопроводы в местах пересечения покрытий, внутренних стен и перегородок прокладываются в гильзах, края гильз должны быть на одном уровне с поверхностью стен, перегородок, потолков, но на 30 мм выше поверхности чистого пола. В гильзах следует предусматривать уплотнение. Заделку зазоров и отверстий в местах прокладки трубопроводов выполнить негорючими материалами, обеспечивая нормативный предел огнестойкости.

Изготовление, монтаж и наладку системы отопления вести в соответствии СНиП 3.05.01-85.

Вентиляция.

Вентиляция здания предусмотрена механическая приточно-вытяжная совмещенная с естественной.

Из административных помещений воздух удаляется естественно через существующие вентканалы.
Механическая вытяжка предусмотрена отдельными системами от санузлов (для персонала и больных, инфекционных палат).
Вытяжная система от инфекционных палат и санузлов больных оборудуется резервным вентилятором и перед выбросом очищается бактерицидным фильтром, принцип действия основан на воздействии ультрафиолетовыми лучами на микроорганизмы, находящиеся в обрабатываемом воздушном потоке, что приводит к их потери жизнедеятельности (инактивации).
В помещениях, отличных по режиму работы и чистоте, в окнах устанавливаются оконные вентиляторы с самозакрывающимися жалюзи.

Приточный воздух для палат подается 100% непосредственно в шлюзы палат. Приточный воздух для компенсации по вытяжки из кабинетов подается непосредственно в коридор.

Приточный воздух для помещений 1 и 2 этажа подается отдельной системой (П1). В качестве приточных установок приняты центральные приточные установки "VTS", располагающиеся на полу в венкамере, где воздух очищается в карманном фильтре, подогревается в электрокалорифере и вентилятором подается в помещения. В комплект приточной установки входит резервнй (последовательно установленный) вентилятор. Для уменьшения шума в приточной установке предусмотрен шумоглушитель. В заказ входит пакет автоматики для защиты калорифера от замораживания по воздуху, поддержки постоянной температуры приточного воздуха, обеспечения воздухозабора и защиты от коротких замыканий и перегрузок в электрических сетях.

В помещениях, отличных по режиму работы и чистоте, в наружных стенах предусмотрены установки MARTA с электрокалориферами.
Все воздуховоды в пределах чердака подлежат теплоизоляции матами из стеклянного штапельного волокна типа "URSA"-М25 толщиной 50 мм .

Воздуховоды приняты из тонколистовой оцинкованной стали по ГОСТ 14918-80* класса класса- П "Плотные". Воздуховоды для увеличения огнезащиты на чердаке окрашиваются огнестойкой краской "Berlik" по грунтовке АК-070. Также в чердаке воздуховоды подлежат теплоизоляции K-FLEX ( рулоны самоклеящиеся) толщиной 9 мм. Перед грунтовкой поверхность воздуховодов обезжиривают растворителем уайт-спиритом.

Все вытяжные воздуховоды возвышаются выше кровли на 0,7 метра.

После окончания монтажных работ места прохода воздуховодов через стены, перегородки и перекрытия здания уплотнить негорючим материалом обеспечивая нормативный предел огнестойкости пересекаемого ограждения.

Изготовление, монтаж и наладку систем отопления и вентиляции вести в соответствии со СНиП 3.05.01-85.

Крепление воздуховодов выполнить по серии 5.904-1.

## Основные показатели по чертежам отопления и вентиляции

| Наименования здания, (сооружения), помещения | Периоды года при tн, °С | Расход тепла, Вт | | | | Расход холода, Вт | Установленная мощность электродвигателей, кВт |
|---|---|---|---|---|---|---|---|
| | | на отопление | на вентиляцию | на горячее водоснабжение | общий | | |
| Инфекционный корпус | -37.3 | 157000 | 48600* | | 205600 | 8700 | 5.725 |

Примечание: * - на электрокалориферы

Проект разработан в соответствии с действующими нормами и правилами.
Технические решения, принятые в проекте , соответствуют требованиям экологических, санитарно-гигиенических,противопожарных и других норм, действующих на территории Республики Казахстан, и обеспечивают безопасную для жизни и здоровья людей эксплуатацию при соблюдении предусмотренных проектом мероприятий.

Главный инженер проекта Анохина Г.П.

| Изм. | Кол.уч | Лист | N док | Подп. | Дата | 202003-123-ОВ | | |
|---|---|---|---|---|---|---|---|---|
| | | | | | | Капитальный ремонт корпуса № 3 для перевода инфекционного отделения. КГП на ПХВ «Риддерская городская больница» управление здравоохранения ВКО акимата, г. Риддер, ул. Тохтарова, 4А . Корректировка | | |
| | | | | | | Здание инфекционного отделения | Стадия | Лист | Листов |
| | | | | | | | РП | 1 | 12 |
| Разработал | | Котельникова | | | | Общие данные | ТОО "ПостЭксКом" г.Усть-Каменогорск | | |

# План подвала

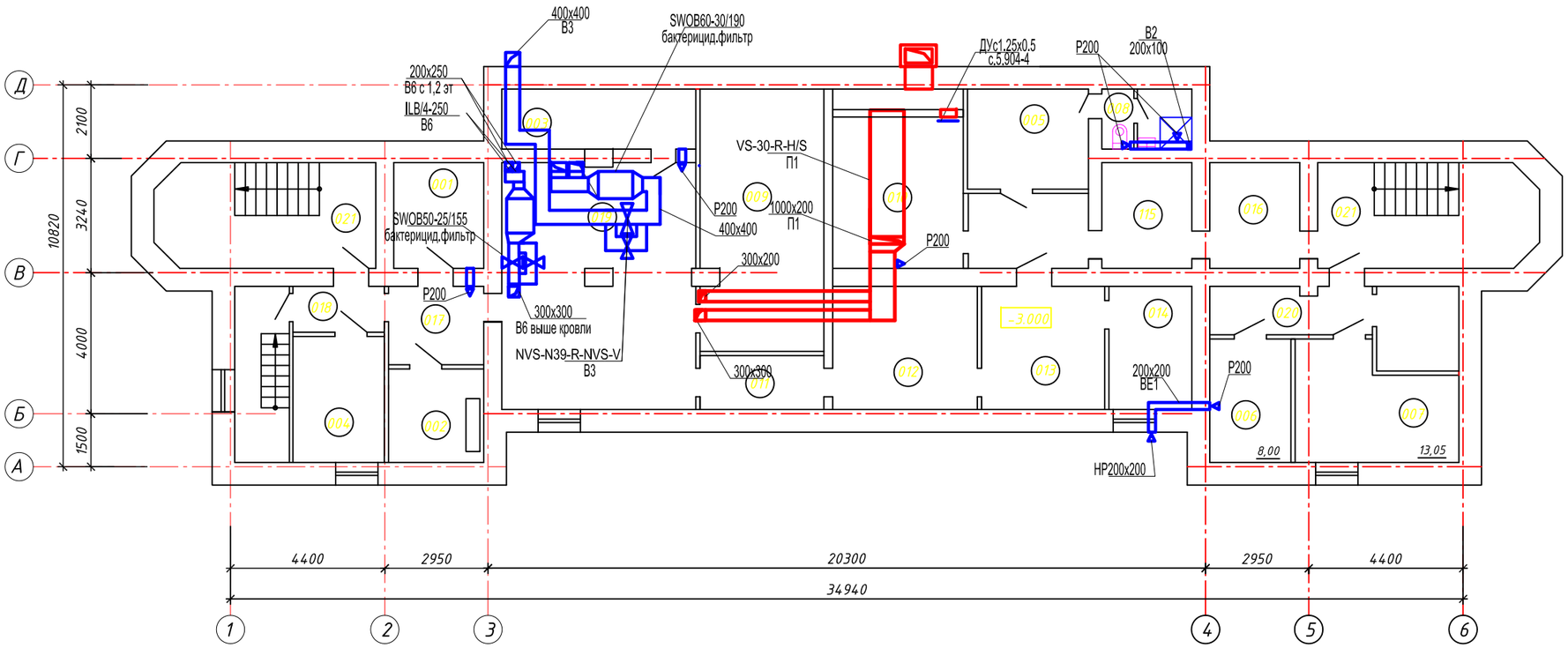


## Экспликация помещений 2 этажа

| № поме-щения | Наименование | Площадь м² | Категория |
|---|---|---|---|
| | | | |
| 001 | Электрощитовая | 7,65 | |
| 002 | Тепловой узел | 7,10 | |
| 003 | Бойлерная | 9,30 | |
| 004 | Помещение для хранения вещей больных | 9,20 | |
| 005 | Бытовое помещение | 9,70 | |
| 006 | Кладовая хранения чистого белья | 8,00 | |
| 007 | Комната сестры-хозяйки | 13,70 | |
| 008 | Санузел с душевой | 1,50+2,60 | |
| 009 | Подвальное помещение | 25,70 | |
| 010 | Подвальное помещение | 26,30 | |
| 011 | Подвальное помещение | 5,35 | |
| 012 | Подвальное помещение | 14,30 | |
| 013 | Подвальное помещение | 12,15 | |
| 014 | Подвальное помещение | 8,20 | |
| 015 | Подвальное помещение | 7,60 | |
| 016 | Подвальное помещение | 7,60 | |
| 017 | Подвальное помещение | 5,50 | |
| 018 | Подвальное помещение | 3,30 | |
| 019 | Подвальное помещение | 34,30 | |
| 020 | Подвальное помещение | 6,10 | |
| 021 | Лестничная клетка | 18,25х2 | |

| Изм. | Кол.уч | Лист | N док | Подп. | Дата |
|---|---|---|---|---|---|
| Разработал | | Котельникова | | | |

202003-123-ОВ

Капитальный ремонт корпуса № 3 для перевода инфекционного отделенияКГП на ПХВ«Риддерская городская больница» управление здравоохранения ВКО акимата г.Риддер, ул. Тохтарова 4А . Корректировка

Здание инфекционного отделения

| Стадия | Лист | Листов |
|---|---|---|
| РП | 2 | |

План подвала. Вентиляция

ТОО "ПостЭксКом"
г.Усть-Каменогорск

# План 1 этажа

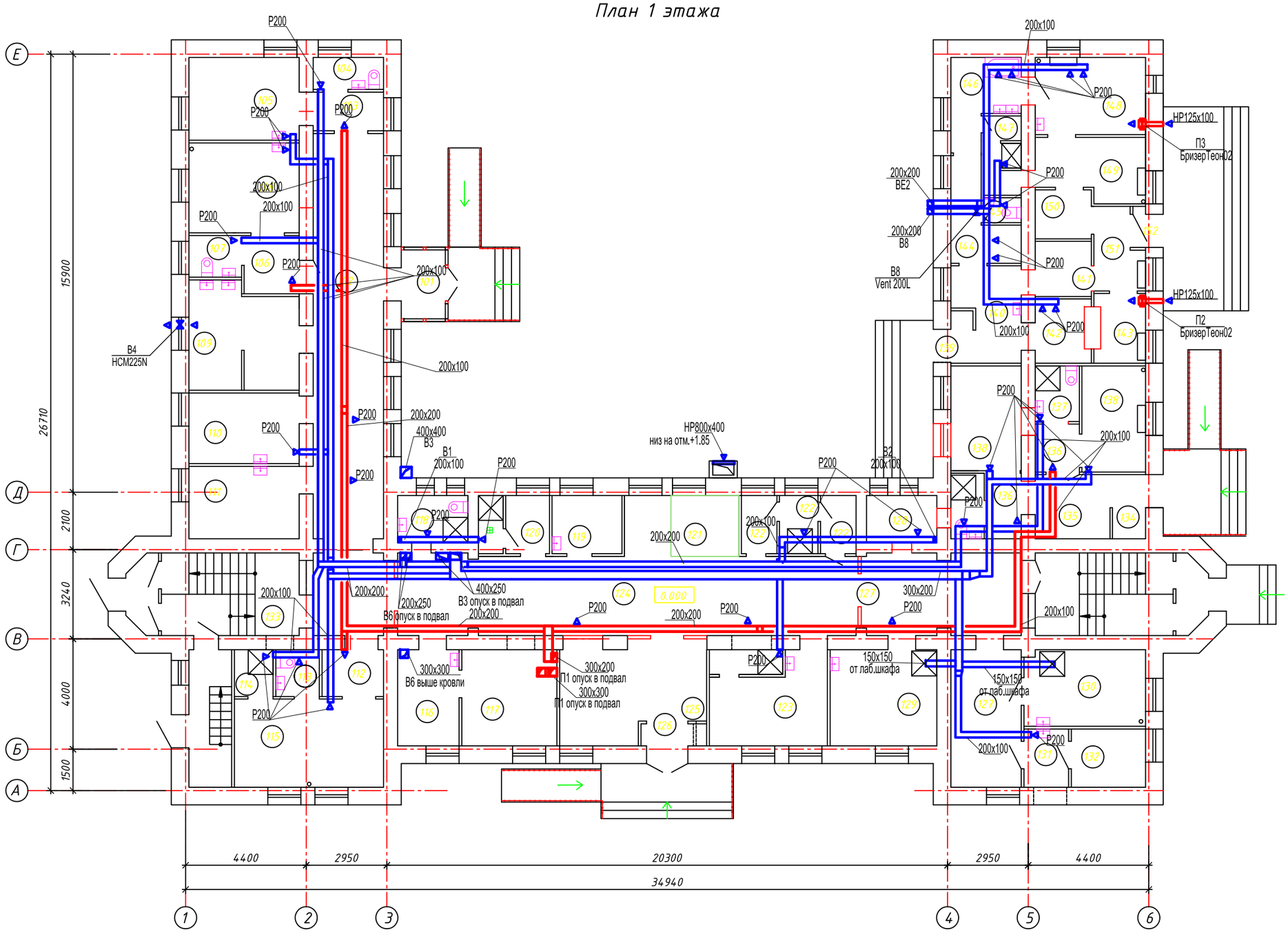


## Экспликация помещений 1 этажа (начало)

| № поме-щения | Наименование | Площадь м² | Категория |
|---|---|---|---|
| | Отделение приема/выписки | | |
| 101 | Тамбур | 4,00 | |
| 102 | Коридор | 46,00 | |
| 103 | Шлюз | 3,55 | |
| 104 | Туалет | 2,90 | |
| 105 | Смотровой бокс | 12,00 | |
| 106 | Шлюз | 4,20 | |
| 107 | Туалет | 2,85 | |
| 108 | Смотровой бокс | 13,00 | |
| 109 | Помещение для: - мытья и стерилизации суден,горшков, мытья и сушки клеенок; -временного хранения грязного белья; -хранения предметов уборки | 14,70 | |
| 110 | Процедурная комната | 10,20 | |
| 111 | Кабинет дежурного врача | 10,50 | |
| 112 | Шлюз | 3,80 | |
| 113 | Туалет | 2,65 | |
| 114 | Душевая | 2,35 | |
| 115 | Бокс изоляционно-диагностический | 17,3 | |
| 116 | Кабинет старшей медсестры | 7,75 | |
| 117 | Комната хранения медикаментов | 12,00 | |
| 118 | Санузел для персонала | 4,30 | |
| 119 | Комната медсестры | 5,30 | |
| 120 | Помещение выписки с душевой | 3,30+1,80 | |
| 121 | Регистратура | 5,50 | |
| 122 | Санпропускник (ля персонала) | 2,70+2,70+2,90 | |
| 123 | Помещение персонала (с душевой) | 12,2+2,35 | |
| 124 | Коридор | 51,80 | |
| 125 | Вестибюль для ожидания | 18,00 | |
| 126 | Тамбур | 1,90 | |
| | Лаборатория микробиологической группы | 0,00 | |
| 127 | Коридор | 30,00 | |
| 128 | Комната хранения уборочного инвентаря | 4,30 | |
| 129 | Лаборантская для санитарно-бакериологических исследований | 13,50 | |
| 130 | Лаборантская для санитарно-бакериологических исследований | 12,10 | |
| 131 | Предбокс | 3,40 | |
| 132 | Бокс | 5,65 | |
| 133 | Лестничная клетка | 18,25x2 | |
| | Палатное отделение | | |
| 134 | Тамбур | 2,80 | |
| 135 | Коридор | 6,30 | |
| 136 | Шлюз | 2,90+2,80 | |
| 137 | Санузел | 3,20+3,20 | |
| 138 | Боксовая палата на 1 койку | 9,60+9,90 | |
| | | | |

## Экспликация помещений 1 этажа (продолжение)

| № поме-щения | Наименование | Площадь м² | Категория | № поме-щения | Наименование | Площадь м² | Категория | № поме-щения | Наименование | Площадь м² | Категория |
|---|---|---|---|---|---|---|---|---|---|---|---|
| | Постирочная | | | 144 | Комната прием и сортировки грязного белья | 6,30 | | 150 | Комната хранения и выдачи чистого белья | 3,60 | |
| 139 | Тамбур | 1,50 | | 145 | Туалет | 1,10 | | 151 | Холл | 4,80 | |
| 140 | Холл | 7,20 | | 146 | Комната дезинфекции | 6,60 | | 152 | Тамбур | 1,50 | |
| 141 | Комната персонала (на 1 чел) | 4,00 | | 147 | Санпропускник | 1,2x3 | | | | | |
| 142 | Комната приема грязных матрасов | 4,70 | | 148 | Постирочная комната | 10,60 | | | | | |
| 143 | Комната выдачи чистых матрасов | 4,70 | | 149 | Комната глажения, починки и упаковки белья | 8,35 | | | | | |

| Изм. | Кол.уч | Лист | N док | Подп. | Дата |
|---|---|---|---|---|---|
| Разработал | | Котельникова | | | |

202003-123-ОВ

Капитальный ремонт корпуса № 3 для перевода инфекционного отделенияКГП на ПХВ«Риддерская городская больница»управление здравоохранения ВКО акиматаг. Риддер, ул. Тохтарова 4А . Корректировка

Здание инфекционного отделения

| Стадия | Лист | Листов |
|---|---|---|
| РП | 3 | |

План 1 этажа. Вентиляция

ТОО "ПостЭксКом" г.Усть-Каменогорск

# План 2 этажа

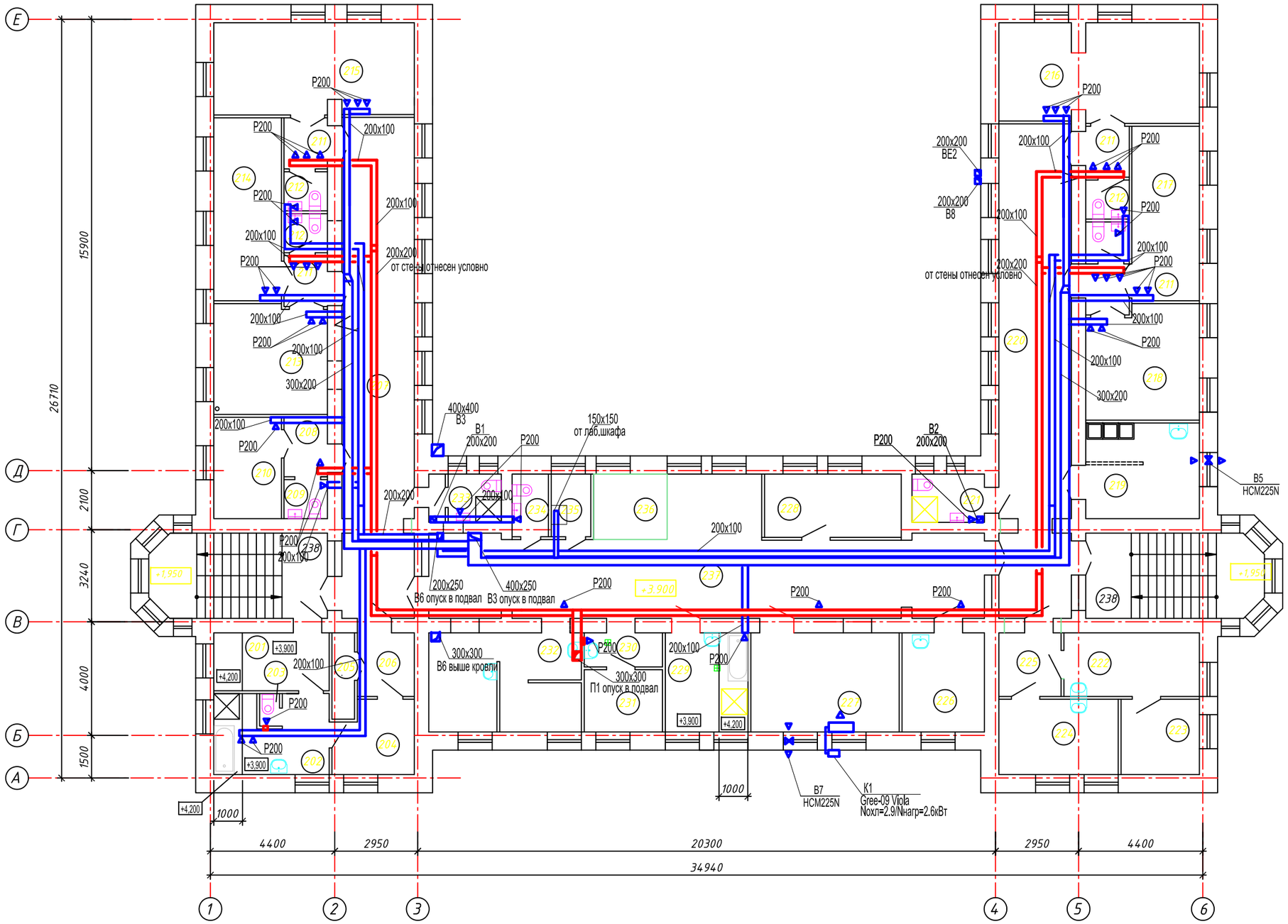


## Экспликация помещений 2 этажа

| № поме-щения | Наименование | Площадь м² | Катего-рия |
|---|---|---|---|
| | Палатное отделение | | |
| 201 | Раздевальная | 8,20 | |
| 202 | Ванная с душем | 10,0 | |
| 203 | Туалет | 1,30 | |
| 204 | Одевальная | 6,90 | |
| 205 | Помещение для временного хранения вещей | 2,40 | |
| 206 | Коридор | 4,40 | |
| 207 | Коридор | 44,50 | |
| 208 | Шлюз | 3,10 | |
| 209 | Туалет | 2,00 | |
| 210 | Полубокс на 1 койку | 8,40 | |
| 211 | Шлюз | 2,85x4 | |
| 212 | Туалет | 2,00x4 | |
| 213 | Палата на 2 койки | 15,30 | |
| 214 | Палата на 2 койки | 15,30 | |
| 215 | Палата на 3 койки | 22,60 | |
| 216 | Палата на 3 койки | 24,00 | |
| 217 | Палата на 2 койки | 14,60 | |
| 218 | Палата на 2 койки | 15,60 | |
| 219 | Буфетная (с местом для мытья посуды) | 13,45 | |
| 220 | Коридор | 44,10 | |
| 221 | Комната личной гигиены | 4,30 | |
| 222 | Комната сестры-хозяйки | 10,60 | |
| 223 | Комната для хранения чистого белья | 7,30 | |
| 224 | Комнаа персонала | 11,00 | |
| 225 | Коридор | 4,90 | |
| 226 | Процедурная | 10,00 | |
| 227 | Помещение для хранения переносной физиотерапевтической и рентгеновской аппаратуры | 18,00 | |
| 228 | Кабинет врача | 10,70 | |
| 229 | Ванная без подъемника | 10,00 | |
| 230 | Шлюз | 3,30 | |
| 231 | Клизьменная | 6,00 | |
| 232 | Помещение для: - мытья и стерилизации суден,горшков, мытья и сушки клеенок; -временного хранения грязного белья; -хранения предметов уборки | 8,35<br>4,70<br>4,90 | |
| 233 | ЛГЖ для персонала | 2,85 | |
| 234 | Туалет для персонала | 234 | |
| 235 | Помещение для сбора и хранения анализов | 3,20 | |
| 236 | Пост дежурной медсестры | 6,00 | |
| 237 | Коридор | 58,80 | |
| 238 | Лестничная клетка | 18,25x2 | |

| Изм. | Кол.уч | Лист | N док | Подп. | Дата |
|---|---|---|---|---|---|
| | | | | | |
| Разработал | | Котельникова | | | |

202003-123-ОВ

Капитальный ремонт корпуса № 3 для перевода инфекционного отделенияКГП на ПХВ«Риддерская городская больница»управление здравоохранения ВКО акимата г. Риддер, ул. Тохтарова 4А . Корректировка

Здание инфекционного отделения

| Стадия | Лист | Листов |
|---|---|---|
| РП | 4 | |

План 2 этажа. Вентиляция

ТОО "ПостЭксКом"
г.Усть-Каменогорск

# План 3 этажа

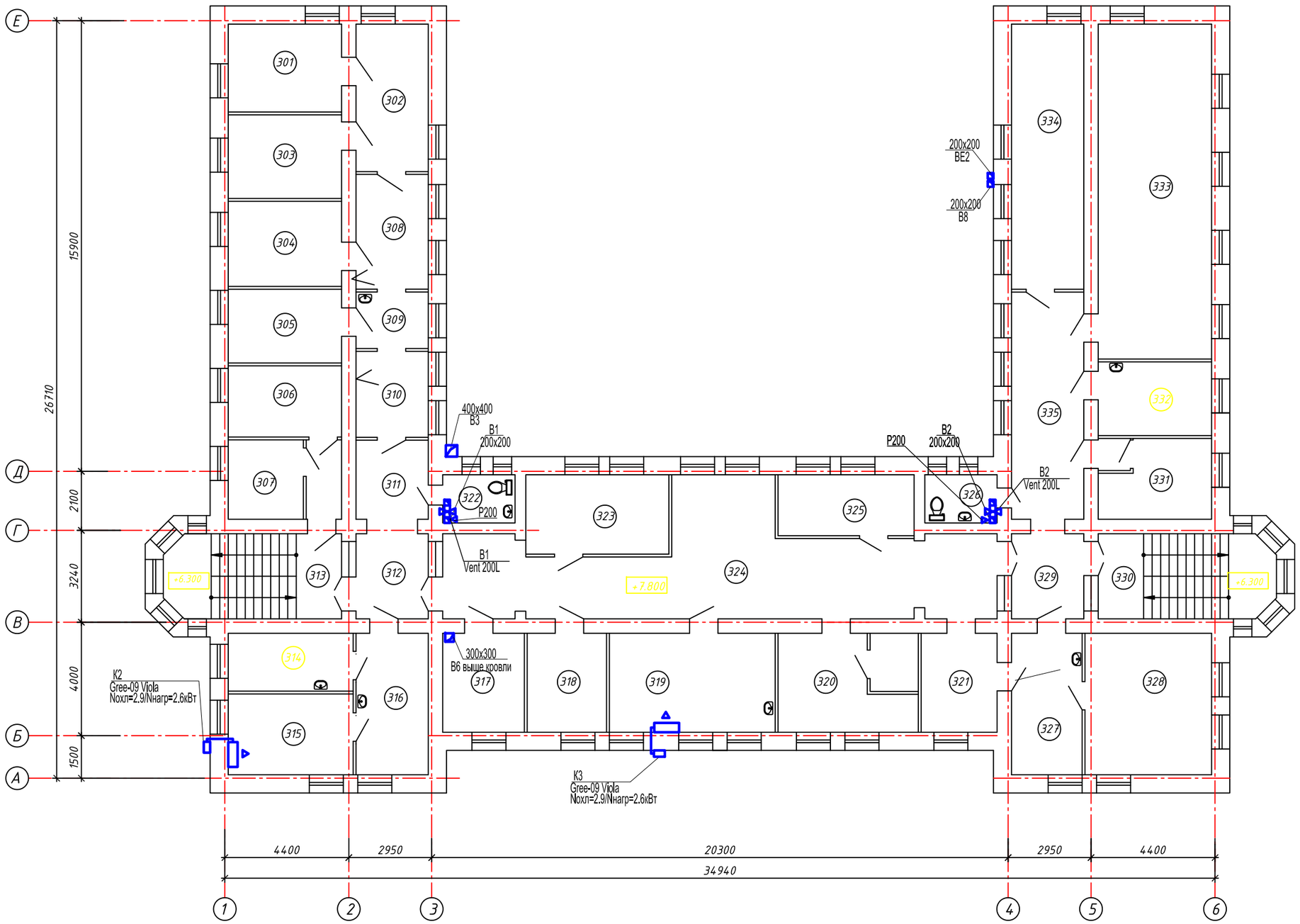


## Экспликация помещений 3 этажа

| № поме-щения | Наименование | Площадь м² | Кате-гория |
|---|---|---|---|
| 301 | Бухгалтер | | |
| 302 | Бухгалтер | | |
| 303 | Бухгалтер | | |
| 304 | Бухгалтер | | |
| 305 | Бухгалтер | | |
| 306 | Бухгалтер | | |
| 307 | Педимиолог, переводчик | | |
| 308 | Коридор | | |
| 309 | Коридор | | |
| 310 | Коридор | | |
| 311 | Коридор | | |
| 312 | Коридор | | |
| 313 | Коридор | | |
| 314 | Кабинет заведующего приемным отд-ем | | |
| 315 | Гл. врач | | |
| 316 | Приемная | | |
| 317 | Зам. по экономическим вопросам | | |
| 318 | Зам. по сестринскому делу | | |
| 319 | Зам. гл. врача по лечебным вопросам | | |
| 320 | Зам. гл. бухгалтера | | |
| 321 | Гл. бухгалтер | | |
| 322 | Туалет | | |
| 323 | Учитель казахского языка | | |
| 324 | Холл | | |
| 325 | Гос. закупки | | |
| 326 | Туалет | | |
| 327 | Отдел кадров | | |
| 328 | Отдел кадров | | |
| 329 | Коридор | | |
| 330 | Лестница | | |
| 331 | Программист | | |
| 332 | Кабинет заведующего палатным отд-ем | | |
| 333 | Актовый зал | | |
| 334 | Мед-статисты | | |
| 335 | Коридор | | |
| | | | |

| Изм. | Кол.уч | Лист | N док | Подп. | Дата | | | |
|---|---|---|---|---|---|---|---|---|
| | | | | | | 202003-123-ОВ | | |
| | | | | | | Капитальный ремонт корпуса № 3 для перевода инфекционного отделенияКГП на ПХВ«Риддерская городская больница»управление здравоохранения ВКО акиматаг. Риддер, ул. Тохтарова 4А . Корректировка | | |
| | | | | | | Здание инфекционного отделения | Стадия | Лист | Листов |
| | | | | | | | РП | 5 | |
| Разработал | | Котельникова | | | | План 3 этажа. Вентиляция | ТОО "ПостЭксКом" г.Усть-Каменогорск | | |

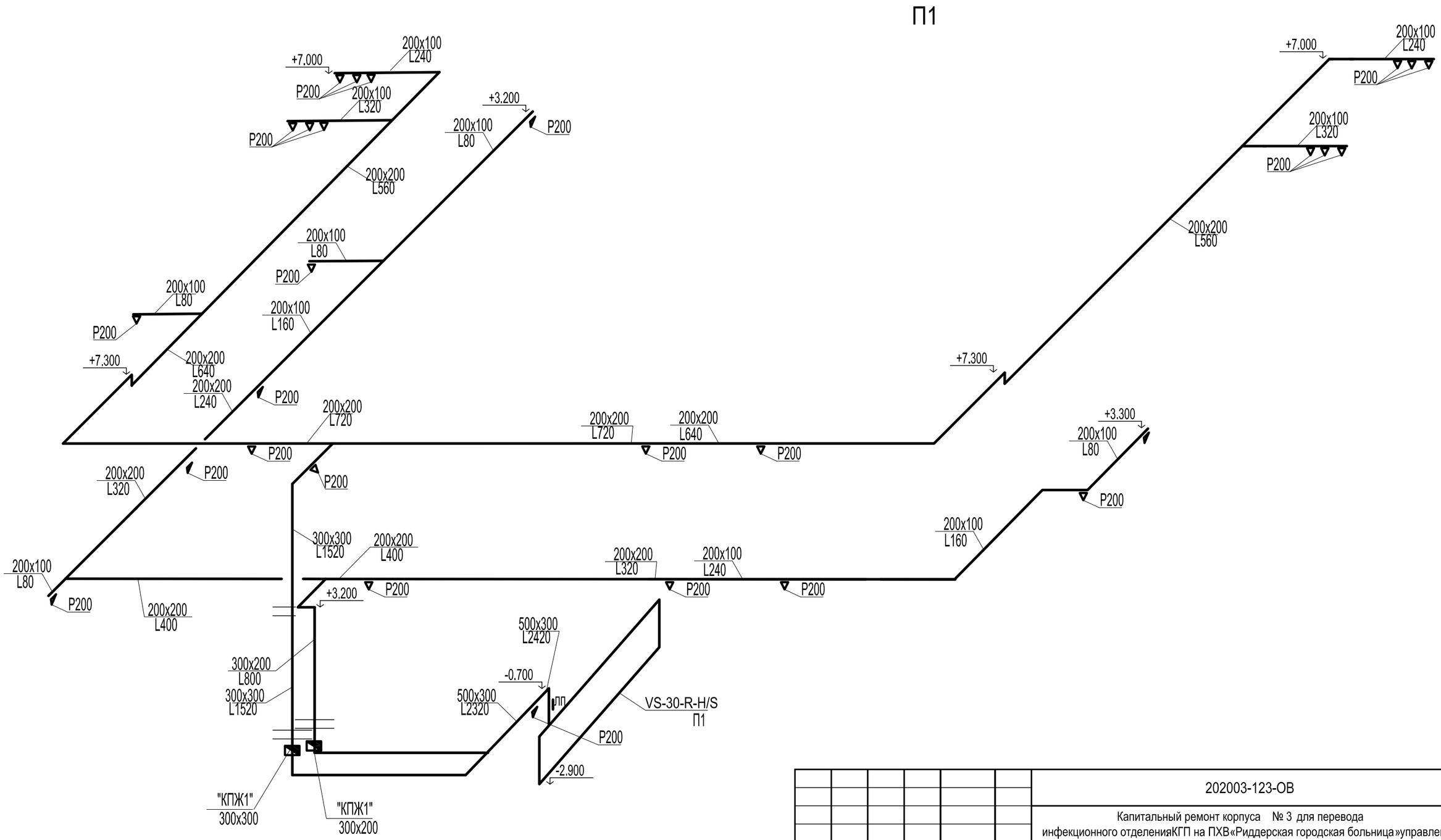


| | | | | | | |
|---|---|---|---|---|---|---|
| Изм. | Кол.уч | Лист | N док | Подп. | Дата | 202003-123-ОВ |
| | | | | | | Капитальный ремонт корпуса № 3 для перевода инфекционного отделенияКГП на ПХВ«Риддерская городская больница»управление здравоохранения ВКО акиматаг. Риддер, ул. Тохтарова 4А . Корректировка |
| | | | | | | Здание инфекционного отделения — Стадия: РП; Лист: 6; Листов: |
| Разработал | | Котельникова | | | | Схема системы приточной вентиляции — ТОО "ПостЭксКом" г.Усть-Каменогорск |

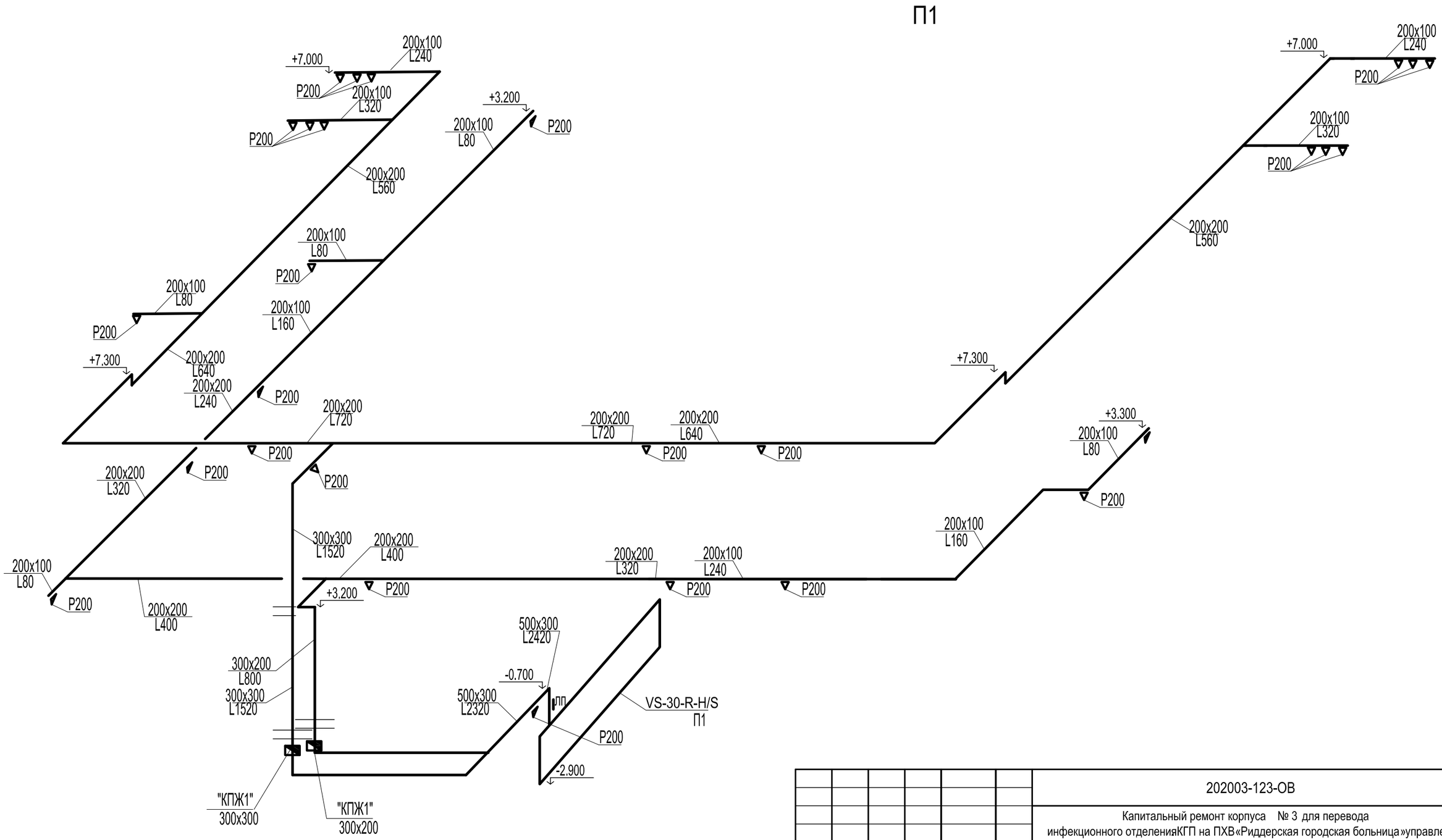


| Изм. | Кол.уч | Лист | N док | Подп. | Дата |
|---|---|---|---|---|---|
| Разработал | | Котельникова | | | |

202003-123-ОВ

Капитальный ремонт корпуса № 3 для перевода инфекционного отделенияКГП на ПХВ«Риддерская городская больница»управление здравоохранения ВКО акиматг. Риддер, ул. Тохтарова 4А . Корректировка

| Здание инфекционного отделения | Стадия | Лист | Листов |
|---|---|---|---|
| | РП | 6 | |
| Схема системы приточной вентиляции | ТОО "ПостЭксКом" г.Усть-Каменогорск | | |

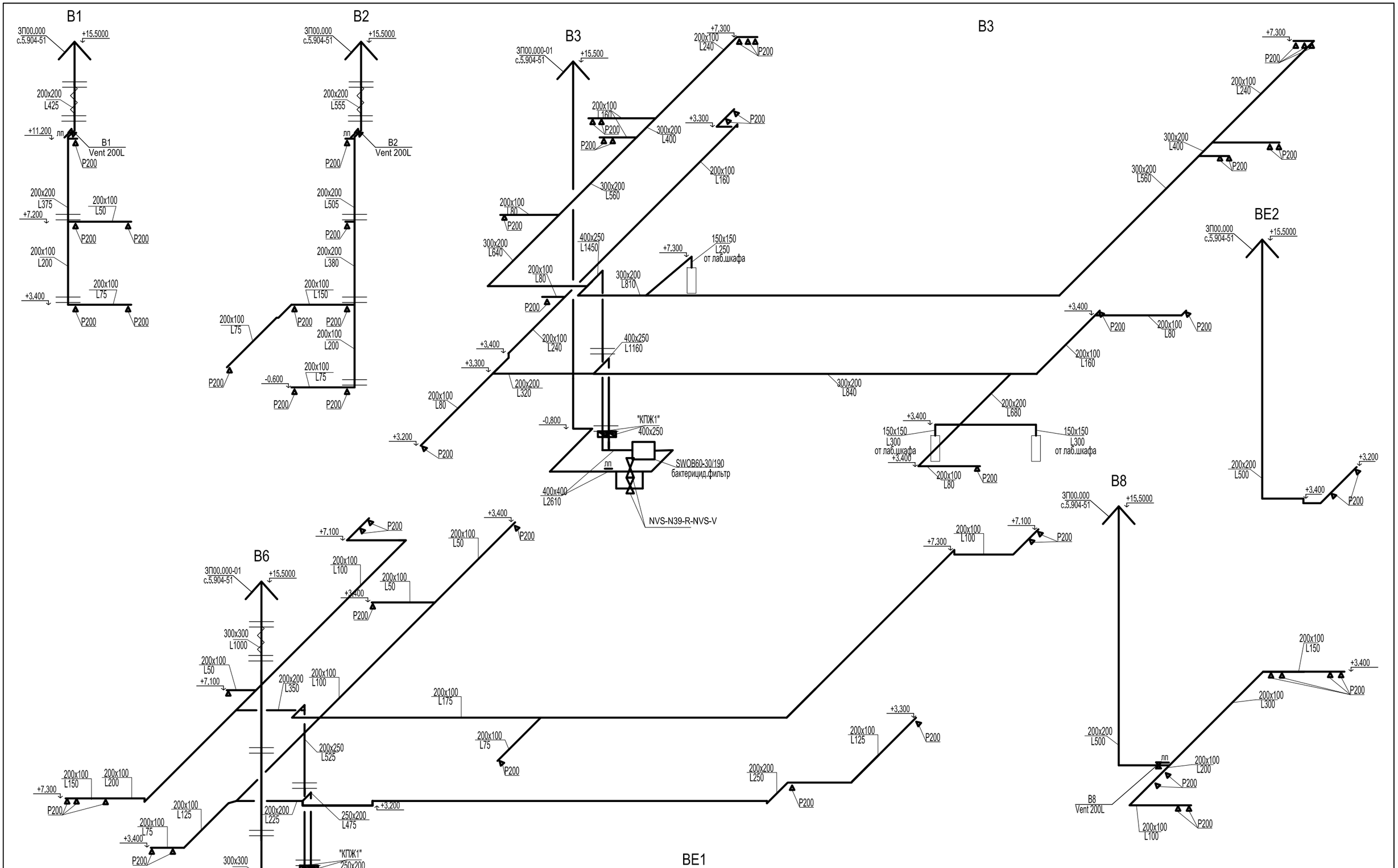


| | | | | | | | | | |
|---|---|---|---|---|---|---|---|---|---|
| | | | | | | 202003-123-ОВ | | | |
| | | | | | | Капитальный ремонт корпуса № 3 для перевода инфекционного отделенияКГП на ПХВ«Риддерская городская больница»управление здравоохранения ВКО акиматаг. Риддер, ул. Тохтарова 4А . Корректировка | | | |
| Изм. | Кол.уч | Лист | N док | Подп. | Дата | | | | |
| | | | | | | Здание инфекционного отделения | Стадия | Лист | Листов |
| | | | | | | | РП | 7 | |
| Разработал | | Котельникова | | | | Схемы систем вытяжной вентиляции | ТОО "ПостЭксКом" г.Усть-Каменогорск | | |

# План подвала

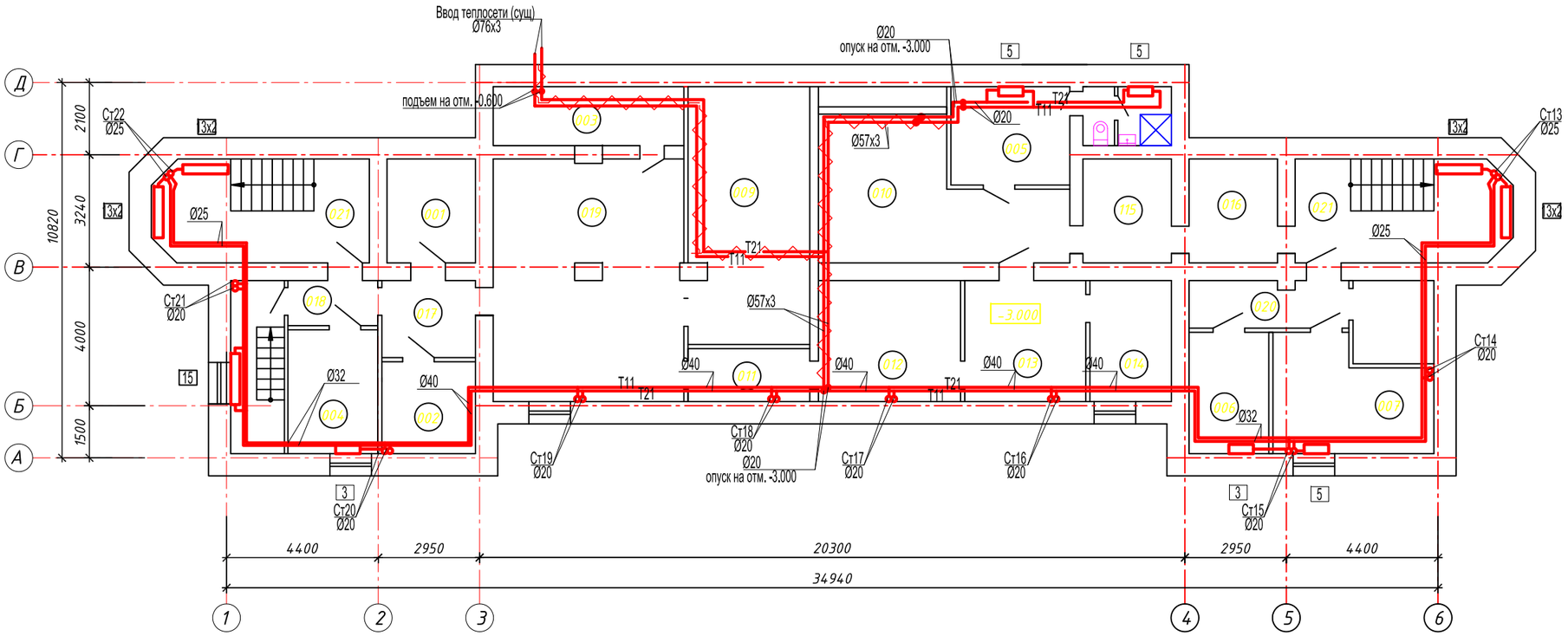


## Экспликация помещений 2 этажа

| № поме-щения | Наименование | Площадь м² | Катего-рия |
|---|---|---|---|
| | | | |
| 001 | Электрощитовая | 7,65 | |
| 002 | Подвальное помещение | 7,10 | |
| 003 | Бойлерная | 9,30 | |
| 004 | Помещение для хранения вещей больных | 9,20 | |
| 005 | Бытовое помещение | 9,70 | |
| 006 | Кладовая хранения чистого белья | 8,00 | |
| 007 | Комната сестры-хозяйки | 13,70 | |
| 008 | Санузел с душевой | 1,50+2,60 | |
| 009 | Подвальное помещение | 25,70 | |
| 010 | Подвальное помещение | 26,30 | |
| 011 | Подвальное помещение | 5,35 | |
| 012 | Подвальное помещение | 14,30 | |
| 013 | Подвальное помещение | 12,15 | |
| 014 | Подвальное помещение | 8,20 | |
| 015 | Подвальное помещение | 7,60 | |
| 016 | Подвальное помещение | 7,60 | |
| 017 | Подвальное помещение | 5,50 | |
| 018 | Подвальное помещение | 3,30 | |
| 019 | Подвальное помещение | 34,30 | |
| 020 | Подвальное помещение | 6,10 | |
| 021 | Лестничная клетка | 18,25х2 | |

| Изм. | Кол.уч | Лист | N док | Подп. | Дата |
|---|---|---|---|---|---|
| Разработал | | Котельникова | | | |

202003-123-ОВ

Здание инфекционного отделения

| Стадия | Лист | Листов |
|---|---|---|
| РП | 8 | |

План подвала. Отопление

ТОО "ПостЭксКом"
г.Усть-Каменогорск

# План 1 этажа

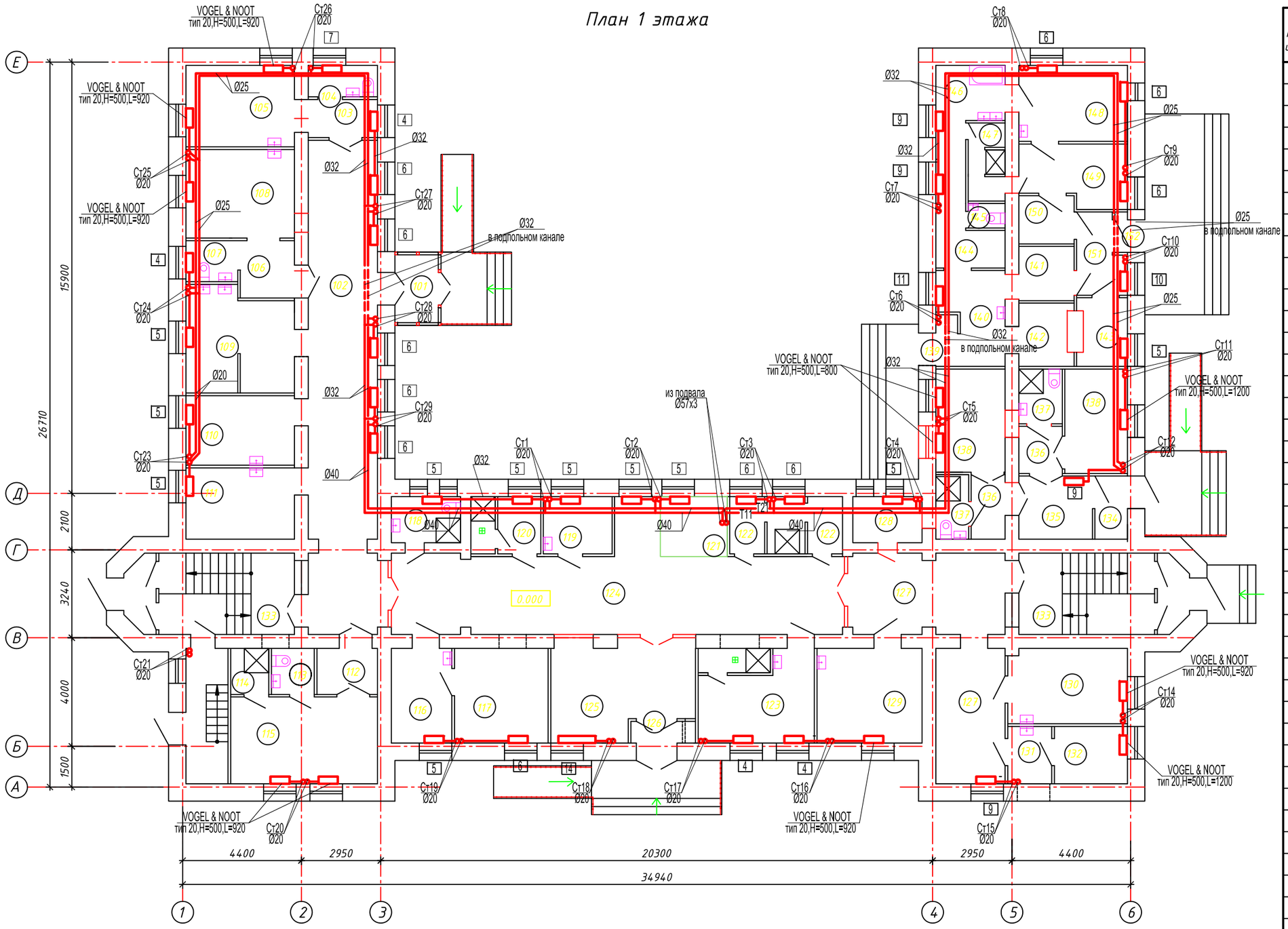


## Экспликация помещений 1 этажа (начало)

| № поме-щения | Наименование | Площадь м² | Кате-гория |
|---|---|---|---|
| | Отделение приема/выписки | | |
| 101 | Тамбур | 4,00 | |
| 102 | Коридор | 46,00 | |
| 103 | Шлюз | 3,55 | |
| 104 | Туалет | 2,90 | |
| 105 | Смотровой бокс | 12,00 | |
| 106 | Шлюз | 4,20 | |
| 107 | Туалет | 2,85 | |
| 108 | Смотровой бокс | 13,00 | |
| 109 | Помещение для: - мытья и стерилизации суден,горшков, мытья и сушки клеенок; -временного хранения грязного белья; -хранения предметов уборки | 14,70 | |
| 110 | Процедурная комната | 10,20 | |
| 111 | Кабинет дежурного врача | 10,50 | |
| 112 | Шлюз | 3,80 | |
| 113 | Туалет | 2,65 | |
| 114 | Душевая | 2,35 | |
| 115 | Бокс изоляционно-диагностический | 17,3 | |
| 116 | Кабинет старшей медсестры | 7,75 | |
| 117 | Комната хранения медикаментов | 12,00 | |
| 118 | Санузел для персонала | 4,30 | |
| 119 | Комната медсестры | 5,30 | |
| 120 | Помещение выписки с душевой | 3,30+1,80 | |
| 121 | Регистратура | 5,50 | |
| 122 | Санпропускник (ля персонала) | 2,70+2,70+2,90 | |
| 123 | Помещение персонала (с душевой) | 12,2+2,35 | |
| 124 | Коридор | 51,80 | |
| 125 | Вестибюль для ожидания | 18,00 | |
| 126 | Тамбур | 1,90 | |
| | Лаборатория микробиологической группы | 0,00 | |
| 127 | Коридор | 30,00 | |
| 128 | Комната хранения уборочного инвентаря | 4,30 | |
| 129 | Лаборантская для санитарно-бакериологических исследований | 13,50 | |
| 130 | Лаборантская для санитарно-бакериологических исследований | 12,10 | |
| 131 | Предбокс | 3,40 | |
| 132 | Бокс | 5,65 | |
| 133 | Лестничная клетка | 18,25х2 | |
| | Палатное отделение | | |
| 134 | Тамбур | 2,80 | |
| 135 | Коридор | 6,30 | |
| 136 | Шлюз | 2,90+2,80 | |
| 137 | Санузел | 3,20+3,20 | |
| 138 | Боксовая палата на 1 койку | 9,60+9,90 | |

## Экспликация помещений 1 этажа (продолжение)

| № поме-щения | Наименование | Площадь м² | Кате-гория | № поме-щения | Наименование | Площадь м² | Кате-гория | № поме-щения | Наименование | Площадь м² | Кате-гория |
|---|---|---|---|---|---|---|---|---|---|---|---|
| | Постирочная | | | 144 | Комната прием и сортировки грязного белья | 6,30 | | 150 | Комната хранения и выдачи чистого белья | 3,60 | |
| 139 | Тамбур | 1,50 | | 145 | Туалет | 1,10 | | 151 | Холл | 4,80 | |
| 140 | Холл | 7,20 | | 146 | Комната дезинфекции | 6,60 | | 152 | Тамбур | 1,50 | |
| 141 | Комната персонала (на 1 чел) | 4,00 | | 147 | Санпропускник | 1,2х3 | | | | | |
| 142 | Комната приема грязных матрасов | 4,70 | | 148 | Постирочная комната | 10,60 | | | | | |
| 143 | Комната выдачи чистых матрасов | 4,70 | | 149 | Комната глажения, починки и упаковки белья | 8,35 | | | | | |

| Изм. | Кол.уч | Лист | N док | Подп. | Дата |
|---|---|---|---|---|---|
| Разработал | Котельникова | | | | |

202003-123-ОВ

Здание инфекционного отделения

| Стадия | Лист | Листов |
|---|---|---|
| РП | 9 | |

План 1 этажа. Отопление

ТОО "ПостЭксКом"
г.Усть-Каменогорск

# План 2 этажа

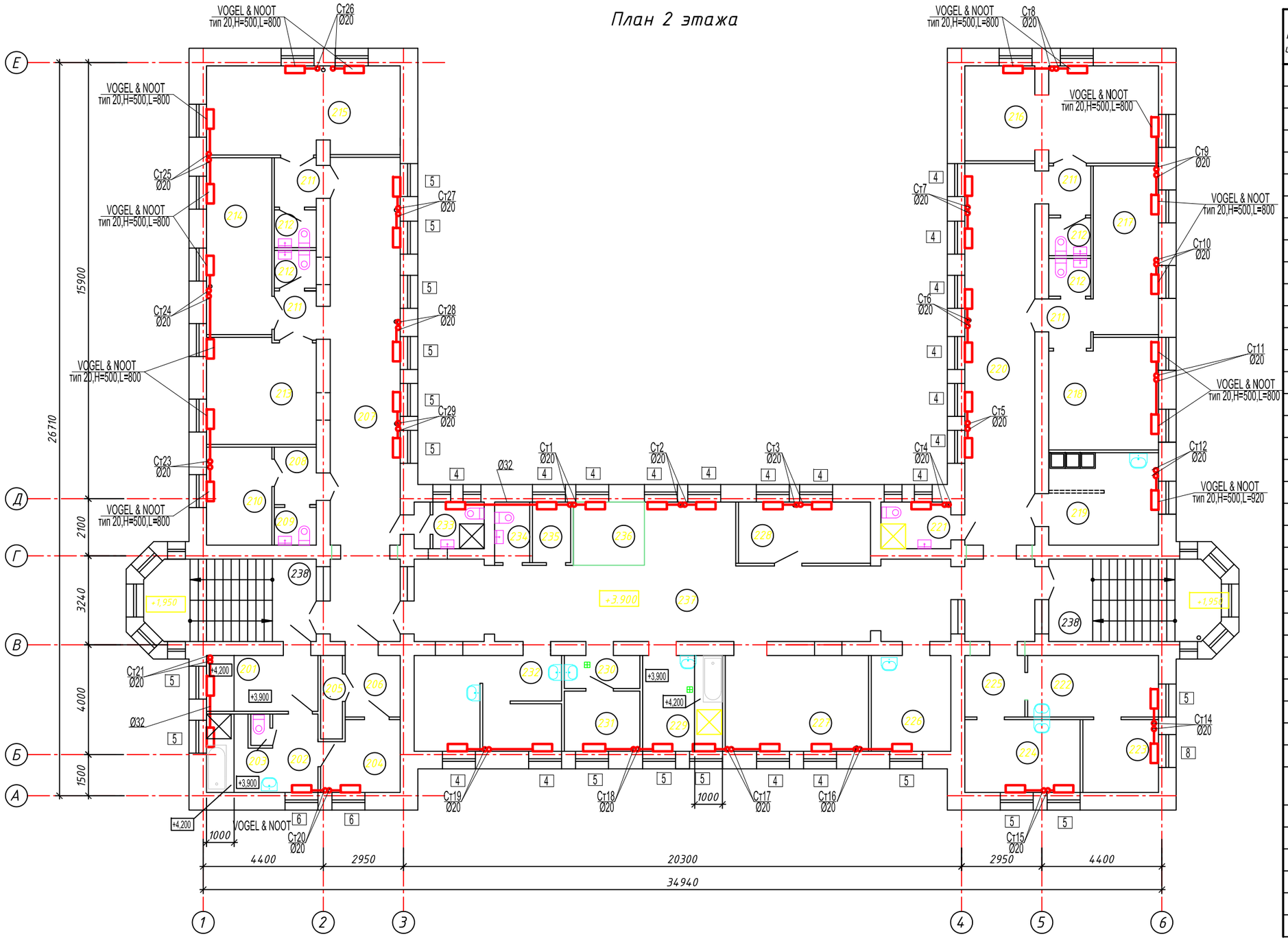


## Экспликация помещений 2 этажа

| № поме-щения | Наименование | Площадь м² | Категория |
|---|---|---|---|
| | Палатное отделение | | |
| 201 | Раздевальная | 8,20 | |
| 202 | Ванная с душем | 10,0 | |
| 203 | Туалет | 1,30 | |
| 204 | Одевальная | 6,90 | |
| 205 | Помещение для временного хранения вещей | 2,40 | |
| 206 | Коридор | 4,40 | |
| 207 | Коридор | 44,50 | |
| 208 | Шлюз | 3,10 | |
| 209 | Туалет | 2,00 | |
| 210 | Полубокс на 1 койку | 8,40 | |
| 211 | Шлюз | 2,85x4 | |
| 212 | Туалет | 2,00x4 | |
| 213 | Палата на 2 койки | 15,30 | |
| 214 | Палата на 2 койки | 15,30 | |
| 215 | Палата на 3 койки | 22,60 | |
| 216 | Палата на 3 койки | 24,00 | |
| 217 | Палата на 2 койки | 14,60 | |
| 218 | Палата на 2 койки | 15,60 | |
| 219 | Буфетная (с местом для мытья посуды) | 13,45 | |
| 220 | Коридор | 44,10 | |
| 221 | Комната личной гигиены | 4,30 | |
| 222 | Комната сестры-хозяйки | 10,60 | |
| 223 | Комната для хранения чистого белья | 7,30 | |
| 224 | Комнаа персонала | 11,00 | |
| 225 | Коридор | 4,90 | |
| 226 | Процедурная | 10,00 | |
| 227 | Помещение для хранения переносной физиотерапевтической и рентгеновской аппаратуры | 18,00 | |
| 228 | Кабинет врача | 10,70 | |
| 229 | Ванная без подъемника | 10,00 | |
| 230 | Шлюз | 3,30 | |
| 231 | Клизьменная | 6,00 | |
| 232 | Помещение для: - мытья и стерилизации суден,горшков, мытья и сушки кленок; -временного хранения грязного белья; -хранения предметов уборки | 8,35<br>4,70<br>4,90 | |
| 233 | ЛГЖ для персонала | 2,85 | |
| 234 | Туалет для персонала | 234 | |
| 235 | Помещение для сбора и хранения анализов | 3,20 | |
| 236 | Пост дежурной медсестры | 6,00 | |
| 237 | Коридор | 58,80 | |
| 238 | Лестничная клетка | 18,25x2 | |

| Изм. | Кол.уч | Лист | N док | Подп. | Дата | 202003-123-ОВ | | |
|---|---|---|---|---|---|---|---|---|
| | | | | | | Здание инфекционного отделения | Стадия | Лист | Листов |
| | | | | | | | РП | 10 | |
| Разработал | | Котельникова | | | | План 2 этажа. Отопление | ТОО "ПостЭксКом" г.Усть-Каменогорск | | |

# План 3 этажа

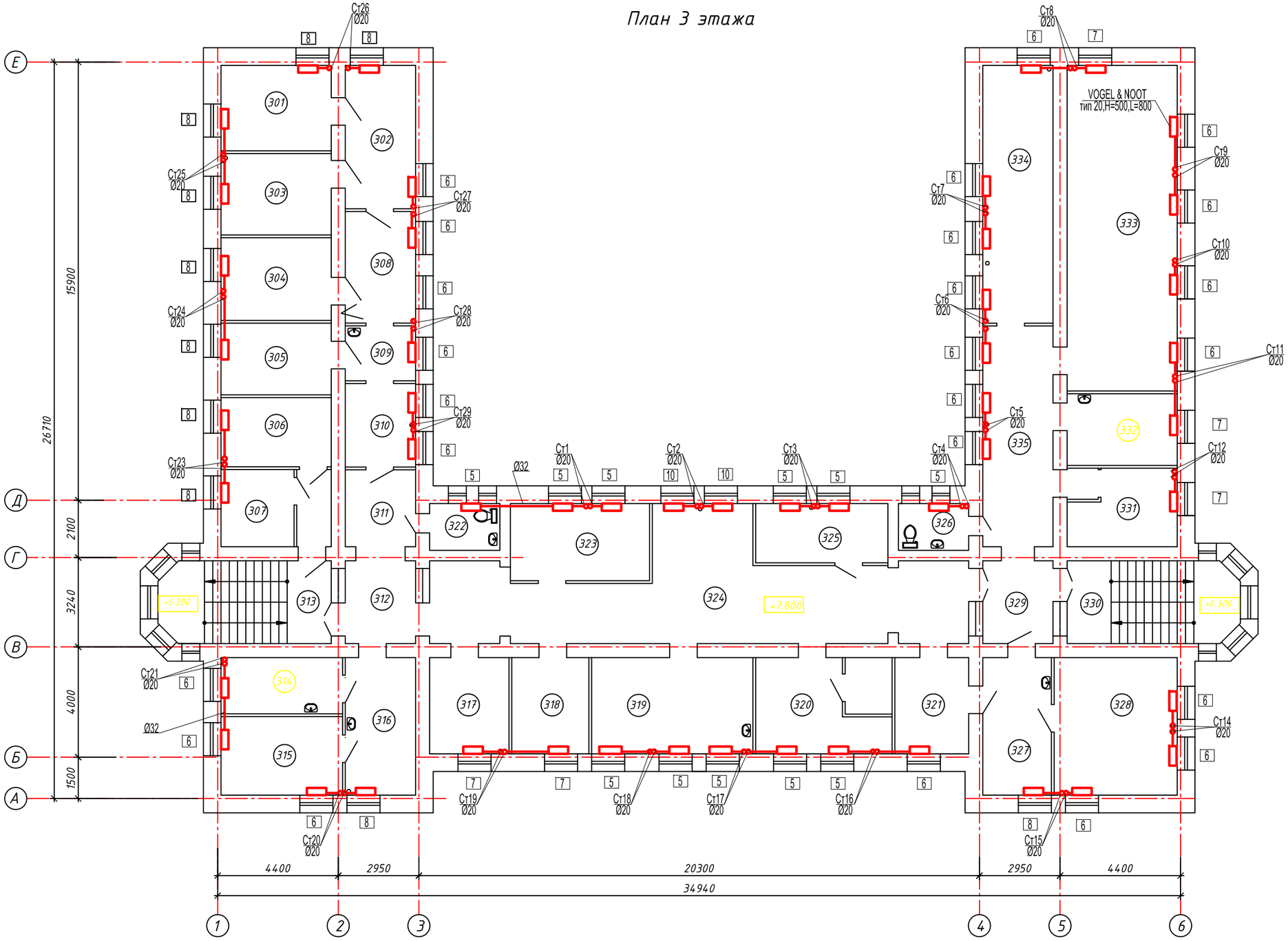


## Экспликация помещений 3 этажа

| № поме-щения | Наименование | Площадь м² | Кате-гория |
|---|---|---|---|
| 301 | Бухгалтер | | |
| 302 | Бухгалтер | | |
| 303 | Бухгалтер | | |
| 304 | Бухгалтер | | |
| 305 | Бухгалтер | | |
| 306 | Бухгалтер | | |
| 307 | Педимиолог, переводчик | | |
| 308 | Коридор | | |
| 309 | Коридор | | |
| 310 | Коридор | | |
| 311 | Коридор | | |
| 312 | Коридор | | |
| 313 | Коридор | | |
| 314 | Кабинет заведующего приемным отд-ем | | |
| 315 | Гл. врач | | |
| 316 | Приемная | | |
| 317 | Зам. по экономическим вопросам | | |
| 318 | Зам. по сестринскому делу | | |
| 319 | Зам. гл. врача по лечебным вопросам | | |
| 320 | Зам. гл. бухгалтера | | |
| 321 | Гл. бухгалтер | | |
| 322 | Туалет | | |
| 323 | Учитель казахского языка | | |
| 324 | Холл | | |
| 325 | Гос. закупки | | |
| 326 | Туалет | | |
| 327 | Отдел кадров | | |
| 328 | Отдел кадров | | |
| 329 | Коридор | | |
| 330 | Лестница | | |
| 331 | Программист | | |
| 332 | Кабинет заведующего палатным отд-ем | | |
| 333 | Актовый зал | | |
| 334 | Мед-статисты | | |
| 335 | Коридор | | |
| | | | |

| Изм. | Кол.уч | Лист | N док | Подп. | Дата | 202003-123-ОВ | | |
|---|---|---|---|---|---|---|---|---|
| | | | | | | Здание инфекционного отделения | Стадия | Лист | Листов |
| | | | | | | | РП | 11 | |
| Разработал | | Котельникова | | | | План 3 этажа. Отопление | ТОО "ПостЭксКом" г.Усть-Каменогорск | | |

# Схема системы отопления

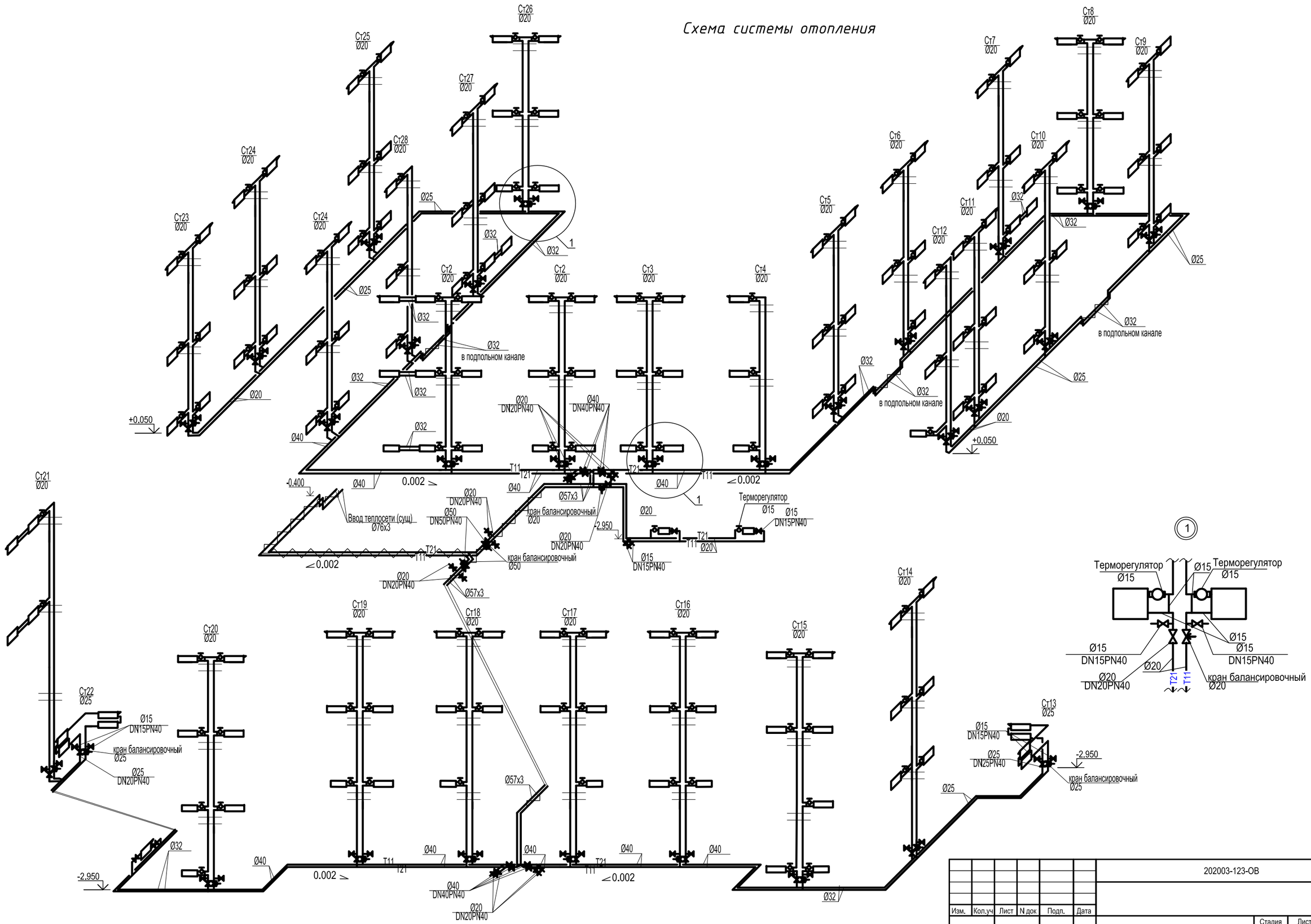


| Изм. | Кол.уч | Лист | N док | Подп. | Дата | 202003-123-ОВ | | |
|---|---|---|---|---|---|---|---|---|
| | | | | | | Здание инфекционного отделения | Стадия: РП | Лист: 12 | Листов: |
| Разработал | | Котельникова | | | | Схема системы отопления. | ТОО "ПостЭксКом" г.Усть-Каменогорск | |

ТОО "ПостЭксКом"

Гослицензия ГСЛ №19016795

# РАБОЧИЙ ПРОЕКТ

## "Капитальный ремонт корпуса №3 для перевода инфекционного отделения КГП на ПХВ "Риддерская городская больница" управления здравоохранения ВКО акимата, г. Риддер,ул.Тохтарова,4а".Корректировка.

Альбом 6

Электрические сети

Альбом 1. Генеральный план
Альбом 2. Архитектурно-планировочные решения
Альбом 3. Архитектурно-строительные решения
Альбом 4. Водоснабжение и канализация
Альбом 5. Отопление и вентиляция
Альбом 6. Электрические сети
Альбом 7. Электротехнические решения
Альбом 8. Пожарная сигнализация
Альбом 9. Охранная сигнализация
Альбом 10. Видеонаблюдение
Альбом 11. Слаботочные сети
Альбом 12. Локально-вычислительная сеть

Директор — Малаховский С.В.

Главный инженер проекта — Анохина Г.П.

г. Усть-Каменогорск

2020 г.

## ВЕДОМОСТЬ ЧЕРТЕЖЕЙ ОСНОВНОГО КОМПЛЕКТА

| Лист | Наименование | Примечание |
|---|---|---|
| 1 | Общие данные | |
| 2 | План электрических сетей 0,4кВ. М 1:500. | |
| 3 | Кабельный журнал. Ведомость объемов строительных и монтажных работ. | |
| 4 | Опросный лист на дизель-генератор FG-Wilson P200-3 | |
| 5 | План фундамента на отметке -1.800, раскладка блоков по оси 1, 2, А, Б, разрез 1-1, 2-2, спецификация на фундаменты | |
| | | |

## ВЕДОМОСТЬ ССЫЛОЧНЫХ И ПРИЛАГАЕМЫХ ДОКУМЕНТОВ

| Обозначение | Наименование | Примечание |
|---|---|---|
| | I. Ссылочные документы | |
| А5-92 | Прокладка кабелей напряжением до 35кВ в траншеях | |
| 5.407-11 | Заземление и зануление электроустановок | |
| СП РК 4.04-101-2013 | Проектирование городских и поселковых | |
| | электрических сетей | |
| СП РК 4.04-109-2013 | Правила электроснабжения районов | |
| | малоэтажной застройки | |
| | II. Прилагаемые документы | |
| -ЭС.СО | Спецификация оборудования, изделий и материалов | 2 листа |
| -ЭС.ОЛ | Опросный лист на дизель-генератор FG Wilson P200-3 | |
| -ЭС.АС | План фундамента на отметке -1.800, раскладка блоков по оси 1, 2, А, Б, разрез 1-1, 2-2, спецификация на фундаменты | |
| | | |

Согласовано

взамен инв. N

подпись и дата

инв. N подл.

Проект разработан в соответствии с действующими нормами и правилами.
Технические решения, принятые в рабочем проекте, соответствуют требованиям экологических, санитарно-гигиенических,противопожарных и других норм, действующих на территории республики Казахстан, и обеспечивают безопасную для жизни и здоровья людей эксплуатацию помещений при соблюдении предусмотренных проектом мероприятий.

Главный инженер проекта Анохина Г.П.

## ОБЩИЕ УКАЗАНИЯ

По степени надежности электроснабжения электроприемники здания относятся к I и III категории.

Подключение объекта к сетям электроснабжения выполнить согласно техническим условиям №02-201255 от 02.02.2017 года, выданных АО «ВК РЭК».

Подключение выполнить:

Ввод №1 - от РУ-0,4кВ, I СШ, ТП-58;

Ввод №2 - от РУ-0,4кВ, II СШ, ТП-58.

Для защиты от перенапряжений на вводе в БМТП установлены ограничители перенапряжений нелинейные.

В ячейке Т-2 устанавливается силовой трансформатор 6/0,4кВ. мощностью 250кВА. В РУ-6кВ выполняется установка секционного разъединителя на 630А. В РУ-0,4кВ выполняется установка секционного рубильника и замена существующего вводного рубильника Т-1 на рубильник 630А. Выполняется установка вводного рубильника Т-2 с номинальным током 630А.

В качестве резервного источника электроснабжения устанавливается дизельная электростанция FG Wilson P200-3 , мощностью 200кВА/160кВт в специальном всепогодном контейнере.

Учет электроэнергии осуществляется электронными трехфазными счетчиками коммерческого учета.

Шкаф учета устанавливается на каждый ввод.

Здание запитывается кабельными линиями 0,4 кВ от РУ-0,4 кВ существующей ТП-58.

Кабельные линии выполняются кабелем марки ВБбШв-1,0.

Кабели прокладываются в кабельных траншеях. Кабели в траншеях защитить красным полнотелым кирпичом. Траншеи, пересечения и параллельную прокладку с инженерными коммуникациями и дорогами выполнить согласно ПУЭ РК и серии А5-92.

Прокладку кабелей при пересечениях с инженерными коммуникациями и дорогами выполнить в безнапорных асбестоцементных трубах диаметром 100 мм по ГОСТ1839-80 в соответствии с серией А5-92.

В каждую трубу затягивать не более одного кабеля.

Электромонтажные работы выполнять согласно действующих ПУЭ РК, ПТЭ и ПТБ.

## ТЕХНИКО-ЭКОНОМИЧЕСКИЕ ПОКАЗАТЕЛИ

| № п/п. | Наименование | Ед. изм. | Кол-во | Примечание |
|---|---|---|---|---|
| 1 | Категория электроснабжения | | I,III | |
| 2 | Напряжение питающей сети | кВ | 0,4 | |
| 3 | Расчетная мощность | кВт | 150 | |
| 4 | Расчетный ток | А | 245,4 | |
| 5 | Коэффициент мощности | cosф | 0,93 | |
| 6 | Протяженность траншей КЛ-0,4кВ | м | 133 | |

| Изм. | Кол. | Лист | №док | Подпись | Дата | 202003-123-ЭС | | |
|---|---|---|---|---|---|---|---|---|
| | | | | | | Капитальный ремонт корпуса N3 для перевода инфекционного отделения. КГП на ПХВ «Риддерская городская больница» управление здравоохранения ВКО акимата, г. Риддер, ул. Тохтарова, 4А. Корректировка | | |
| | | | | | | Электроснабжение | Стадия | Лист | Листов |
| | | | | | | | РП | 1 | 3 |
| Разработал | | Исаев | | | | Общие данные | ТОО "ПостЭксКом" г.Усть-Каменогорск | | |
| Проверил | | Иванов | | | | | | | |
| Н.контр. | | Коваленко | | | | | | | |

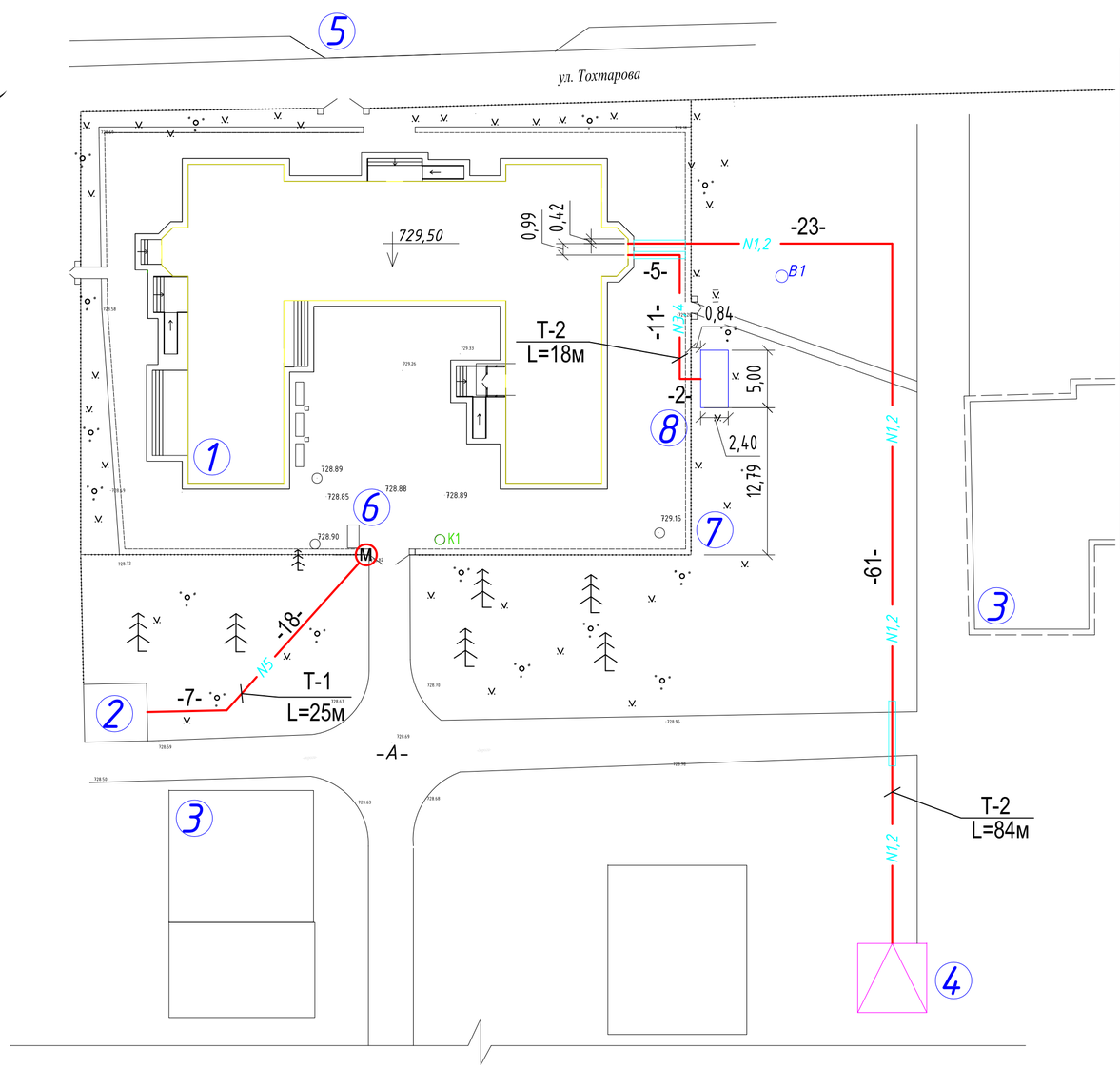


## Экспликация зданий и сооружений

| N на генплане | Наименование | Примечание |
|---|---|---|
| 1 | Корпус N3 | Сущ. |
| 2 | КПП | Сущ. |
| 3 | Здания больницы | Сущ. |
| 4 | Трансформаторная подстанция ТП-58 | Сущ. |
| 5 | Парковка | Сущ. |
| 6 | Дезинфекционная ванна | Проект |
| 7 | Ограждение | Проект |
| 8 | Дизельная электростанция (ДЭС) | Проект |
| | | |

M1:20

Траншея тип Т-1 по серии А5-92

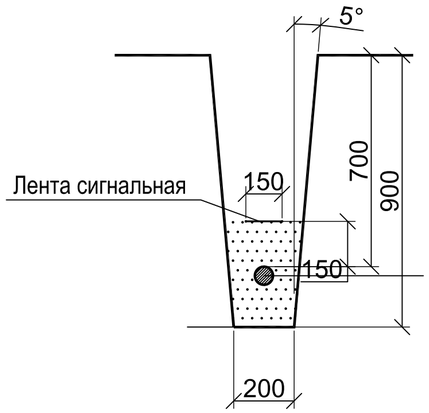


M1:20

Траншея тип Т-2 по серии А5-92

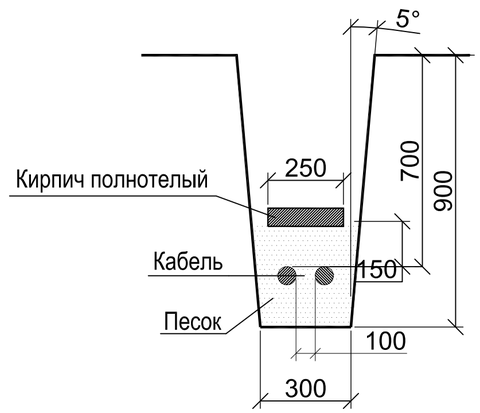


## Схема заземления ДЭС

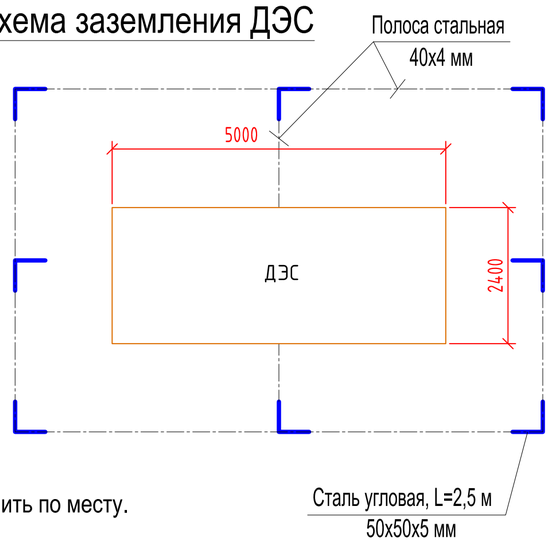


Примечание:
1. Вывод кабелей из подстанции и ДЭС уточнить по месту.

| Изм. | Кол. | Лист | №док | Подпись | Дата |
|---|---|---|---|---|---|
| Разработал | | Исаев | | | |
| Проверил | | Иванов | | | |
| Н.контр. | | Коваленко | | | |

202003-123-ЭС

Капитальный ремонт корпуса N3 для перевода инфекционного отделения. КГП на ПХВ «Риддерская городская больница» управление здравоохранения ВКО акимата, г. Риддер, ул. Тохтарова, 4А. Корректировка

Электроснабжение

| Стадия | Лист | Листов |
|---|---|---|
| РП | 2 | |

План электрических сетей 0,4кВ.
М 1:500

ТОО "ПостЭксКом"
г.Усть-Каменогорск

Согласовано

Взам. инв. №

Подпись и дата

Инв. № подл.

Копировал

Формат А3

# Кабельный журнал

| Марка кабеля на плане трассы | ТРАССА | | КАБЕЛЬ | | | | | | РАСЧЕТНЫЕ ДАННЫЕ | | |
|---|---|---|---|---|---|---|---|---|---|---|---|
| | НАЧАЛО | КОНЕЦ | Марка, напряжение, число и сечение жил | ДЛИНА, М | | | | | Расчетная мощность, кВт | Момент нагрузки, кВт х м | Потеря напряжения, % |
| | | | | ВСЕГО, м | в том числе | | | | | | |
| | | | | | В траншее (с учетом +5%) | В том числе в а/ц трубе А100 | В ТП или ДЭС | В проект. здании по строительным основаниям | | | |
| N1 | РУ-0,4кВ, I СШ, ТП-58 | ВРУ (Ввод №1) | ВБбШв-1,0-4х120 | 118 | 88 | 12 | 10 | 20 | 150 | 17700 | 1,85 |
| N2 | РУ-0,4кВ, II СШ, ТП-58 | АТI-250 | ВБбШв-1,0-4х120 | 118 | 88 | 12 | 10 | 20 | 150 | 17700 | 1,85 |
| N3 | ДЭС Р200-3 | АТI-250 | ВБбШв-1,0-4х120 | 44 | 19 | 6 | 5 | 20 | 150 | 6600 | 0,69 |
| N4 | ДЭС Р200-3 - запуск | АТI-250 | КВБбШв-4х2,5 | 44 | 19 | 6 | 5 | 20 | - | - | - |
| N5 | РУ-0,4кВ, КПП | Электропривод ворот | ВБбШв-0,66-4х2,5 | 31 | 26 | - | - | 5 | 1,0 | 31 | 0,16 |
| | | | | | | | | | | | |
| | | | | | | | | | | | |
| | | | | | | | | | | | |

## ОБЪЕМЫ ЗЕМЛЯНЫХ РАБОТ

| Тип траншеи | В, мм | Н, мм | Объем земляных работ, м. куб. | | Объем песка, м. куб. | Глубина прокладки кабелей | Длина траншеи, м |
|---|---|---|---|---|---|---|---|
| | | | Рытье траншеи | Обратная засыпка | | | |
| Т-1 | 200 | 900 | 4,5 | 3,0 | 1,5 | 700 | 25 |
| Т-2 | 300 | 900 | 27,54 | 18,36 | 9,18 | 700 | 102 |
| Итого: | | | 32,04 | 21,36 | 10,68 | | 127 |

Примечание:
1. Вводные аппараты защиты на ВРУ, 160А на каждой секции шин, ПЦ-250А.

взамен инв. N | подпись и дата | инв. N подл.

| Изм. | Кол. | Лист | №док | Подпись | Дата |
|---|---|---|---|---|---|
| Разработал | | Исаев | | | |
| Проверил | | Иванов | | | |
| Н.контр. | | Коваленко | | | |

202003-123-ЭС

Капитальный ремонт корпуса N3 для перевода инфекционного отделения. КГП на ПХВ «Риддерская городская больница» управление здравоохранения ВКО акимата, г. Риддер, ул. Тохтарова, 4А. Корректировка

| Электроснабжение | Стадия | Лист | Листов |
|---|---|---|---|
| | РП | 3 | |

Кабельный журнал. Ведомость объемов строительных и монтажных работ.

ТОО "ПостЭксКом" г.Усть-Каменогорск

# ОПРОСНЫЙ ЛИСТ
## на дизель-генератор FG Wilson P200-3

| | | |
|---|---|---|
| Комплектация контейнера | Тип дизель-генератора | FG Wilson P65-1 |
| | Напряжение | 380/230В, 50Гц |
| | Мощность | 200кВА/160кВт |
| | Панель автоматического переключения нагрузки | ATI-250A |
| | Аппараты отходящих линий | ф.1 Iтр=250А-1шт. |
| | Тип контейнера | Стационарный, стандартный SA-5<br>размеры (5000х2400х2400мм) |
| | Комплектация контейнера | базовая |
| | Окраска контейнера | серый ( RAL 7004) |
| | Температурный диапазон работы контейнера (климат или место эксплуатации) | от - 33°С до +40°С ( Республика Казахстан, ВКО, Риддерская городская больница) |
| | Исполнение и габариты контейнера | погодозащищенный, шумопоглащающий |
| | Вывод кабелей | снизу, герметичный кабельный вывод-2шт. |
| | Дополнительные требования | 1) Локальная автоматическая пожарная сигнализаия и локальное пожаротушение с выводом светозвукового сигнала о пожаре на наружную стену контейнера; беспотенциальный нормально закрытый (размыкающийся при пожаре) контакт для передачи сигнала "Пожар" на прибор в помещении охраны<br>2) Сейсмическое исполнение 7 баллов |

Контактная информация

| | |
|---|---|
| Наименование организации: | |
| Ф.И.О. | |
| Телефон, факс | |
| Email | |

взамен инв. N

подпись и дата

инв. N подл.

| Изм. | Кол. | Лист | №док | Подпись | Дата |
|---|---|---|---|---|---|
| Разработал | | Исаев | | | |
| Проверил | | Иванов | | | |
| Н.контр. | | Коваленко | | | |

202003-123-ЭС.ОЛ

Капитальный ремонт корпуса №3 для перевода инфекционого отделения КГП на ПВХ "Риддерская городская больница" управление здравоохранения ВКО акимата, г. Риддер, ул. Тохтарова, 4А.
Корректировка

| Электроснабжение | Стадия | Лист | Листов |
|---|---|---|---|
| | РП | | 1 |
| Опросный лист на дизель-генератор FG Wilson P200-3 | ТОО "ПостЭксКом" г.Усть-Каменогорск | | |

## План фундамента на отметке -0,550

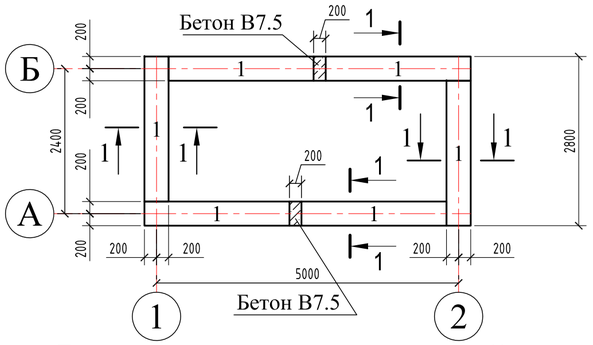


## Раскладка блоков по оси "А" и "Б"

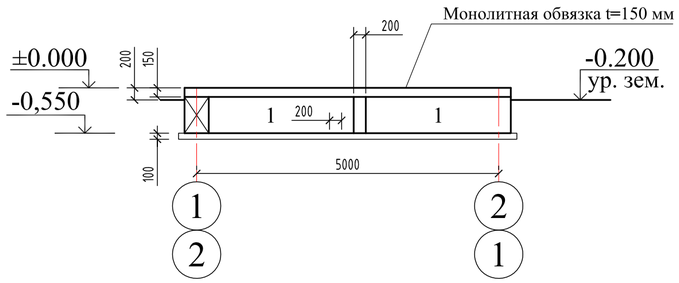


## Разрез 1-1

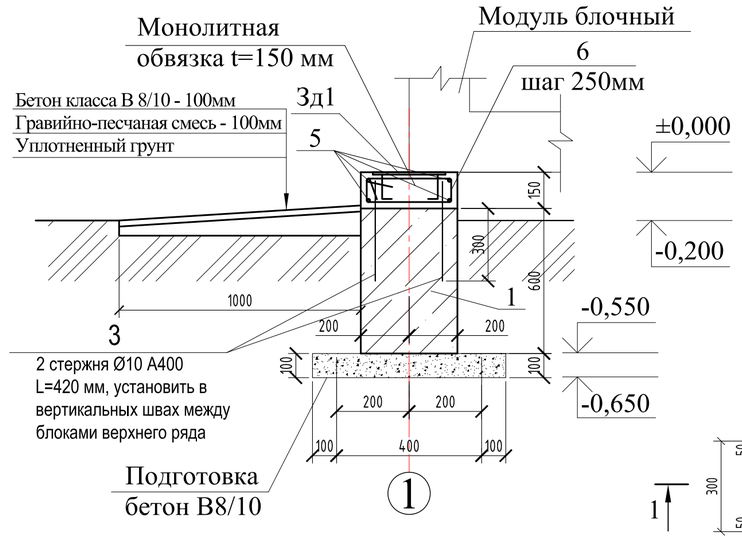


## Раскладка закладных деталей на отметке ±0.000

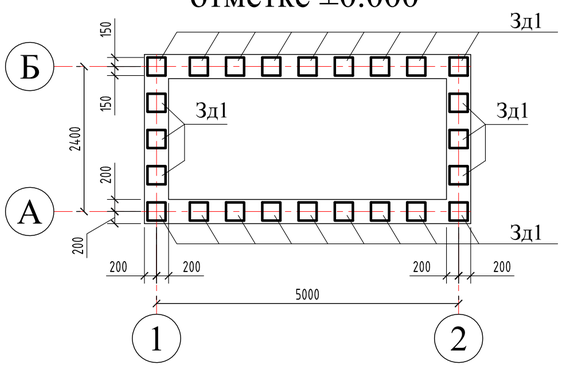


## Раскладка блоков по оси "1" и "2"

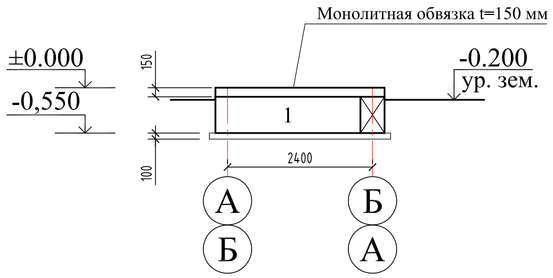


## Зд1

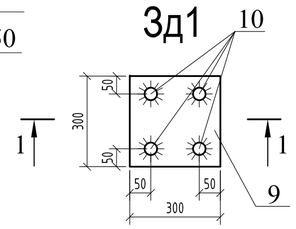


## Разрез 2-2

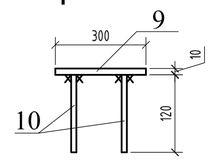


## Поз.6

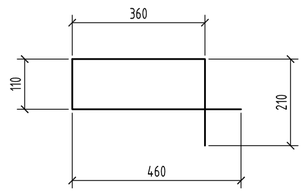


## Спецификация элементов на фундамент

| Поз. | Обозначение | Наименование | Кол. | Масса, ед., кг | Примечание |
|---|---|---|---|---|---|
| | | Фундамент ленточный | | | |
| 1 | ГОСТ 13579-78 | ФБС 24.4.6 | 6 | 1300 | Бетон W6 |
| 2 | См. данный лист | Закладная деталь Зд1 | 24 | 7,47 | 179,28 кг |
| 3 | ГОСТ 34028-2016 | Ø10 А400, L=420 | 12 | 0,26 | 3,12 кг |
| | | | | | |
| | | Материалы: | | | |
| | Подливка | Бетон В8/10 W6 | | | 1,2 м³ |
| | Монолитные заделки | Бетон В8/10 F75 W6 | | | 0,1 м³ |
| | | Монолитная обвязка (150х400мм) | | | |
| 5 | ГОСТ 34028-2016 | Ø10 А400, п.м. | 68 | 0,617 | 42,0 кг |
| 6 | ГОСТ 34028-2016 | Ø6 А240, L=1140 | 58 | 0,26 | 15,08 кг |
| | | Материалы: | | | |
| | | Бетон класса В12/15,W4,F75 | | | 0,89 м³ |
| | | Материалы: | | | |
| | | Раствор М100 | | | 0,3 м³ |
| | | Подушка ПГС | | | 4,50 м³ |
| | | Закладная деталь Зд1 | | 7,47 | |
| 9 | ГОСТ 103-76* | - 300х300х10мм | 1 | 7,07 | 7,07 кг |
| 10 | ГОСТ 34028-2016 | Ø10 А400, L=150 | 4 | 0,1 | 0,4 кг |

1. Спецификация дана на один фундамент.
2. Монтаж фундаментных блоков производить с обязательной перевязкой швов на цементно-песчаном растворе М100.
3. Выполнить вертикальную гидроизоляцию фундаментных блоков соприкасающихся с землёй горячим битумом за 2 раза.
4. За относительную отметку ±0.000 принята отметка верха фундаментов, соответствующая абсолютной отметки земли.
5.В основании фундаментов предусмотреть подушку из песчано-гравийной смеси, толщиной 300 мм с коэффициентом уплотнения 0,90.

Взам. инв. №

Подп. и дата

Инв. № подл.

| Изм. | Кол. | Лист | №док | Подпись | Дата | 202003-123-ЭС.АС | | |
|---|---|---|---|---|---|---|---|---|
| | | | | | | Капитальный ремонт корпуса №3 для перевода инфекционого отделения КГП на ПВХ "Риддерская городская больница" управление здравоохранения ВКО акимата, г. Риддер, ул. Тохтарова, 4А. Корректировка | | |
| | | | | | | Электроснабжение (фундамент для ДЭС) | Стадия | Лист | Листов |
| Разработал | | Исаев | | | | | РП | | 1 |
| Проверил | | Иванов | | | | План фундамента на отметке -1.800, раскладка блоков по оси 1, 2, А, Б, разрез 1-1, 2-2, спецификация на фундаменты | ТОО "ПостЭксКом" г.Усть-Каменогорск | |
| Н.контр. | | Коваленко | | | | | | |

Формат А3

| Позиция | Наименование и техническая характеристика | Тип, марка, обозначение документа, опросного листа | Код оборудования, изделия, материала | Завод-изготовитель | Единица измерения | Количество | Масса единицы | Примечание |
|---|---|---|---|---|---|---|---|---|
| 1 | 2 | 3 | 4 | 5 | 6 | 7 | 8 | 9 |
| | Электрооборудование 0,4кВ | | | | | | | |
| | Кабель силовой, бронированный с медными жилами в ПВХ изоляции | | | | | | | |
| | и оболочке сечением 4х120 мм.кв., на напряжение до 1кВ | ВБбШв-1,0 | ГОСТ16442-80 | "Казэнергокабель" | км. | 0,28 | | с учетом 5% |
| | Кабель силовой, бронированный с медными жилами в ПВХ изоляции | | | | | | | |
| | и оболочке сечением 4х2,5 мм.кв., на напряжение до 0,66кВ | ВБбШв-0,66 | ГОСТ16442-80 | "Казэнергокабель" | км. | 0,031 | | с учетом 5% |
| | Кабель контрольный с медными жилами в ПВХ изоляции и оболочке | | | | | | | |
| | сечением 4х2,5 мм.кв. | КВБбШв | ГОСТ6132-79 | "Казэнергокабель" | км. | 0,044 | | с учетом 5% |
| | | | | | | | | |
| | Концевая муфта внутренней установки для 4-х жильных кабелей с | | | | | | | |
| | полиэтиленовой или ПВХ изоляцией на напряжение до 1 кВ с наконечниками | | | | | | | |
| | под опрессовку для медных жил сечением от 50 до 150 мм.кв. | rek-1КнТ-4-50/150-ВЛ-М | | "Казцентрэлектропровод" | шт. | 4 | | |
| | Труба асбестоцементная с усл. проходом 100 мм, l=2950 мм, БНТ-100 | ГОСТ 1839-80 | | "ЦСТ КазСвязьКомплект" | шт. | 12 | | |
| | Муфта асбестоцементная БНМ-100 | ГОСТ 1839-80 | | -//- | шт. | 6 | | |
| | Кирпич красный полнотелый | ГОСТ 530-2007 | | | шт. | 850 | | |
| | Лента сигнальная с надписью: "Осторожно кабель!" | ЛСЭ-150 | | | м. | 25 | | |
| | Песок | | | | м3 | 10,68 | | |
| | | | | | | | | |
| | Электрооборудование в ТП-58 | | | | | | | |
| | Трансформатор силовой масляный, напряжением 6/0,4кВ, мощность 250кВА | ТМ-250кВА-6/0,4кВ | | АО "КЭМОНТ" | шт. | 1 | | |
| | Секционный разъединитель | РВз-6/630-I(II) УХЛ2 | | -//- | шт. | 1 | | |
| | Секционный (вводной) рубильник, 630А | РПС-6-630А | | -//- | шт. | 3 | | |
| | | | | | | | | |
| | | | | | | | | |

взамен инв. N

подпись и дата

инв. N подл.

| Изм. | Кол. | Лист | №док | Подпись | Дата |
|---|---|---|---|---|---|
| Разработал | | Исаев | | | |
| Проверил | | Иванов | | | |
| Н.контр. | | Коваленко | | | |

202003-123-ЭС.СО

Капитальный ремонт корпуса N3 для перевода инфекционного отделения. КГП на ПХВ «Риддерская городская больница» управление здравоохранения ВКО акимата, г. Риддер, ул. Тохтарова, 4А. Корректировка

Электроснабжение

| Стадия | Лист | Листов |
|---|---|---|
| РП | 1 | 2 |

Спецификация оборудования, изделий и материалов

ТОО "ПостЭксКом" г.Усть-Каменогорск

| Позиция | Наименование и техническая характеристика | Тип, марка, обозначение документа, опросного листа | Код оборудования, изделия, материала | Завод-изготовитель | Единица измерения | Количество | Масса единицы | Примечание |
|---|---|---|---|---|---|---|---|---|
| 1 | 2 | 3 | 4 | 5 | 6 | 7 | 8 | 9 |
| | Шкаф учета с устройством сбора и передачи данных в комплекте: | | | АО "КЭМОНТ" | к-т. | 2 | | |
| | 1. Электронный трехфазный счетчик коммерческого учета | | | | | | | |
| | "Отан" САР4У-Э712 TX RS OP IP класс точности 0,5/2,0 | | | | | | | |
| | 2. GSM модема Мур 1001.9 GSM/GPRS TLT | | | | | | | |
| | 3. Автоматический выключатель ВА88-35-3Р-250А - 1шт. | | | | | | | |
| | 4. Трансформатор тока Т-0,66-300/5А - 3шт. | | | | | | | |
| | 5. Кабель для интерфейса, изоляция из пористого полиэтилена, экран в | | | | | | | |
| | виде оплетки из медных луженых проволок поверх ламинированной | | | | | | | |
| | алюминиевой фольги, оболочка из светостабилизированного | | | | | | | |
| | полиэтилена сечением КИПвЭП - 2х2х0,78мм2 (5 метров) | | | | | | | |
| | | | | | | | | |
| | Генераторная установка 200кВА/160кВт, 380 В, наружной установки, | Р200-3 | | | | | | |
| | в комплекте со шкафом АВР в спецконтейнере | см. 201703-164-ЭС.ОЛ | | ТОО "Вильсон Казахстан" | компл. | 1 | | |
| | | | | | | | | |
| | Заземление ДЭС | | | | | | | |
| | Сталь угловая 50х50х5 | | ГОСТ 8509-83 | | м. | 20 | | |
| | Полоса стальная 40х4 мм | | ГОСТ 103-2006 | | м. | 30 | | |
| | | | | | | | | |
| | Демонтаж | | | | | | | |
| | Рубильник 400А | | | | шт. | 1 | | |

взамен инв. N

подпись и дата

инв. N подл.

ТОО "ПостЭксКом"

Гослицензия ГСЛ №19016795

# РАБОЧИЙ ПРОЕКТ

## "Капитальный ремонт корпуса №3 для перевода инфекционного отделения КГП на ПХВ "Риддерская городская больница" управления здравоохранения ВКО акимата, г. Риддер,ул.Тохтарова,4а".Корректировка.

Альбом 7

Электротехнические решения

Альбом 1. Генеральный план
Альбом 2. Архитектурно-планировочные решения
Альбом 3. Архитектурно-строительные решения
Альбом 4. Водоснабжение и канализация
Альбом 5. Отопление и вентиляция
Альбом 6. Электрические сети
Альбом 7. Электротехнические решения
Альбом 8. Пожарная сигнализация
Альбом 9. Охранная сигнализация
Альбом 10. Видеонаблюдение
Альбом 11. Слаботочные сети
Альбом 12. Локально-вычислительная сеть

Директор — Малаховский С.В.

Главный инженер проекта — Анохина Г.П.

г. Усть-Каменогорск

2020 г.

## Ведомость рабочих чертежей основного комплекта марки ЭЛ

| Лист | Наименование | Примечание |
|---|---|---|
| 1 | Общие данные | |
| 2 | Однолинейная расчетная схема | |
| 3 | План подвального этажа. Силовые магистральные сети. | |
| 4 | План 1 этажа. Силовые магистральные сети. | |
| 5 | План 2 этажа. Силовые магистральные сети. | |
| 6 | План 3 этажа. Силовые магистральные сети. | |
| 7 | План подвального этажа. Силовые распределительные сети. | |
| 8 | План 1 этажа. Силовые магистральные сети. | |
| 9 | План 2 этажа. Силовые магистральные сети. | |
| 10 | План 3 этажа. Силовые магистральные сети. | |
| 11 | План подвального этажа. Электроосвещение. | |
| 12 | План 1 этажа. Электроосвещение. | |
| 13 | План 2 этажа. Электроосвещение. | |
| 14 | План 3 этажа. Электроосвещение. | |
| 15 | Принципиальная схема сети заземления и уравнивания потенциалов | |
| 16 | План кровли. Молниезащита. Заземление. | |

## ОБЩИЕ УКАЗАНИЯ

Настоящий проект разработан в соответствии с требованиями СНиП РК 4.04-10-2002, ПУЭ РК, и архитектурно-строительной части проекта.

Данный объект в отношении обеспечения надежности относится к I и III категории. Питание электроприемников выполнено на напряжение 380/220В с системой заземления TN-C-S.

Основными потребителями электроэнергии являются осветительные приборы.

Искусственное освещение выполнено в соответствии с требованиями СНиП РК 2.04-05-2002* «Естественное и искусственное освещение».

Проектом предусмотрено устройство рабочего, аварийного и ремонтного освещения. Напряжение на лампах рабочего и аварийного освещения - 220В.

В качестве щитков освещения приняты распределительные шкафы тип ЩРН-П, которые комплектуются автоматическими выключателями. Освещенность помещений принята в соответствии с требованиями СНиП РК 2.04-05-2002* «Естественное и искусственное освещение». Выбор светильников и эл.установочных изделий произведен в соответствии с назначением помещений и классификацией по степени пожаробезопасности. Управление освещением - выключателями по месту.

Питающая сеть к светильникам принята однофазная трехпроводная. Присоединение нулевого рабочего и нулевого защитного проводников выполнить с помощью самостоятельных соединений. Групповая сеть освещения выполнена сменяемой кабелем ВВГ-0,66 в трубе ПВХ скрыто в штрабах под штукатуркой, в пустотах плит перекрытия и открыто на скобах в подвале.

Монтаж светильников и сетей электроосвещения к ним выполнить с учетом монтажа сантехнического оборудования и с учетом прокладываемых к ним коммуникаций.

Осветительная аппаратура, щитки освещения, электроустановочные изделия выбраны в соответствии с назначением помещений и условиям окружающей среды. Типы светильников и места их расположения указаны на планах.

Все металлические нетоковедущие части электрооборудования заземлить по системе TN-C-S, используя нулевой защитный проводник согласно ПУЭ РК.

В соответствии с СН РК 2.04-29-2005 здание подлежит молниезащите по III категории.

В качестве молниеприемника служит сама металлическая кровля. Она соединяется сталью круглой Ø10 с внешним контуром заземления.

## Ведомость ссылочных и прилагаемых документов

| Обозначение | Наименование | Примечание |
|---|---|---|
| | I. Ссылочные документы | |
| СН РК 3.02-13-2014 | Лечебно-профилактические учреждения | |
| ГОСТ 21.613-2014 | Силовое электрооборудование | |
| ГОСТ 21.608-2014 | Внутреннее электрическое освещение | |
| СП РК 2.04-104-2012 | Естественное и искуственное освещение | |
| 5.407-11 | Заземление и зануление электроустановок | |
| | II. Прилагаемые документы | |
| -ЭЛ.СО | Спецификация оборудования, изделий и материалов | 4 листа |
| -ЭЛ.ОЛ | Опросный лист для заказа ВРУ | 1 лист |

## Технико-экономические показатели

| N п.п. | Наименование | Ед. изм. | Кол-во | Примечание |
|---|---|---|---|---|
| 1 | Категория электроснабжения | | I,III | |
| 2 | Напряжение питающей сети | В~ | 380/220 | |
| 3 | Установленная мощность | кВт | 61,3 | |
| 4 | Расчетная мощность | кВт | 53,58 | |
| 5 | Расчетный ток | А | 83,1 | |

Согласовано

В замен инв.N

Подпись и дата

Инв. Nподл.

*Проект разработан в соответствии с действующими нормами и правилами. Технические решения, принятые в проекте, соответствуют требованиям экологических, санитарно-гигиенических, противопожарных и других норм, действующих на территории Республики Казахстан, и обеспечивают безопасную для жизни и здоровья людей эксплуатацию при соблюдении предусмотренных проектом мероприятий.*

*Главный инженер проекта* / Анохина Г.П./

| Изм. | Кол.уч. | Лист | N док. | Подпись | Дата |
|---|---|---|---|---|---|
| Исполнил | Исаев | | | | |
| Проверил | Иванов | | | | |
| Н.контр | Коваленко | | | | |

*202003-123-ЭЛ*

*Капитальный ремонт корпуса N3 для перевода инфекционного отделения. КГП на ПХВ «Риддерская городская больница» управление здравоохранения ВКО акимата, г. Риддер, ул. Тохтарова, 4А. Корректировка*

*Здание инфекционного отделения*

| Стадия | Лист | Листов |
|---|---|---|
| РП | 1 | 15 |

*Общие данные*

*ТОО "ПостЭксКом" г.Усть-Каменогорск*

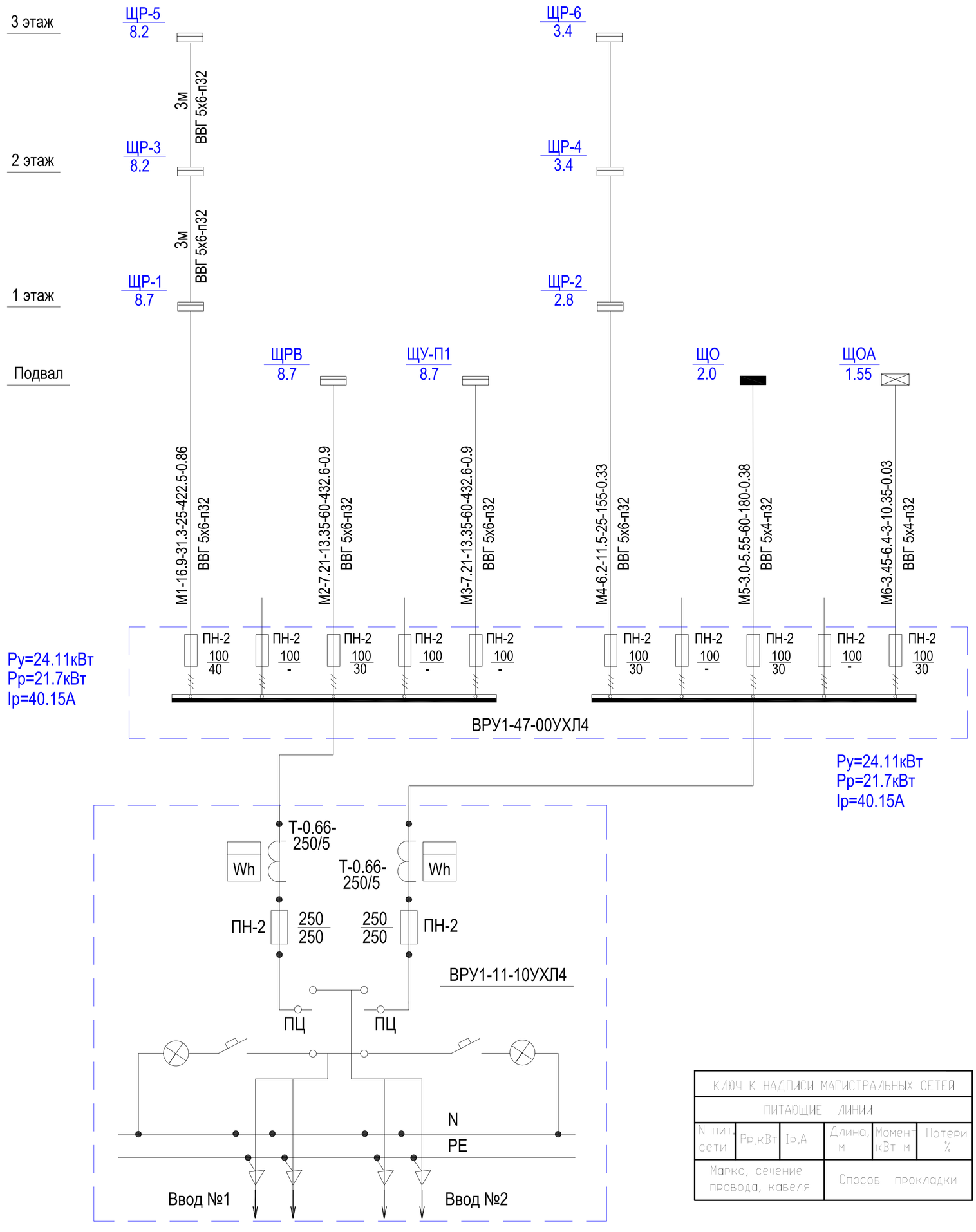


| КЛЮЧ К НАДПИСИ МАГИСТРАЛЬНЫХ СЕТЕЙ | | | | | |
|---|---|---|---|---|---|
| ПИТАЮЩИЕ ЛИНИИ | | | | | |
| N пит. сети | Рр,кВт | Ір,А | Длина, м | Момент кВт м | Потери % |
| Марка, сечение провода, кабеля | | | Способ прокладки | | |

| | | | | | | |
|---|---|---|---|---|---|---|
| Изм. | Кол.уч. | Лист | N док. | Подпись | Дата | 202003-123-ЭЛ |
| | | | | | | Капитальный ремонт корпуса N3 для перевода инфекционного отделения. КГП на ПХВ «Риддерская городская больница» управление здравоохранения ВКО акимата, г. Риддер, ул. Тохтарова, 4А. Корректировка |
| Исполнил | Исаев | | | | | Здание инфекционного отделения — Стадия: РП; Лист: 2; Листов: |
| Проверил | Иванов | | | | | |
| Н.контр | Коваленко | | | | | Однолинейная расчетная схема — ТОО "ПостЭксКом" г.Усть-Каменогорск |

В замен инв.N

Подпись и дата

Инв. Nподл.

## План подвала

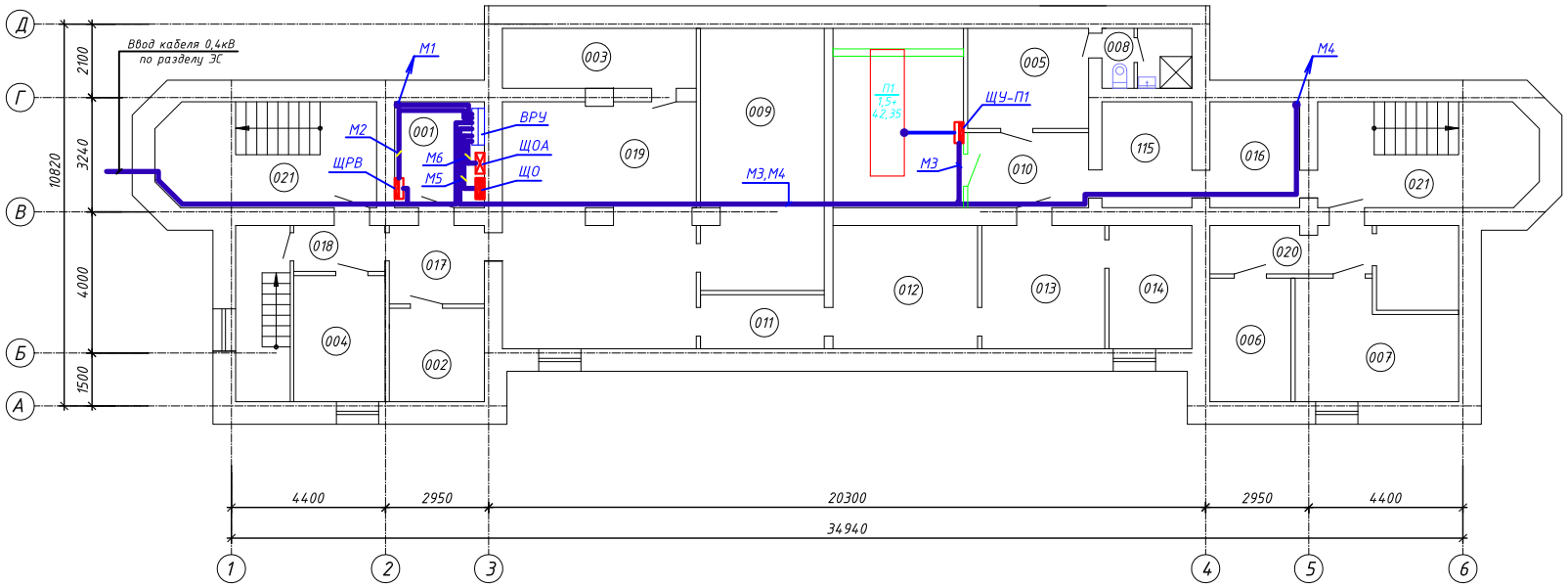


## Экспликация помещений подвала

| № поме-щения | Наименование | Площадь м² | Кате-гория |
|---|---|---|---|
| | | | |
| 001 | Электрощитовая | 7,65 | |
| 002 | Тепловой узел | 7,10 | |
| 003 | Бойлерная | 9,30 | |
| 004 | Помещение для хранения вещей больных | 9,20 | |
| 005 | Бытовое помещение | 9,70 | |
| 006 | Кладовая хранения чистого белья | 8,00 | |
| 007 | Комната сестры-хозяйки | 13,70 | |
| 008 | Санузел с душевой | 1,50+2,60 | |
| 009 | Подвальное помещение | 25,70 | |
| 010 | Подвальное помещение | 26,30 | |
| 011 | Подвальное помещение | 5,35 | |
| 012 | Подвальное помещение | 14,30 | |
| 013 | Подвальное помещение | 12,15 | |
| 014 | Подвальное помещение | 8,20 | |
| 015 | Подвальное помещение | 7,60 | |
| 016 | Подвальное помещение | 7,60 | |
| 017 | Подвальное помещение | 5,50 | |
| 018 | Подвальное помещение | 3,30 | |
| 019 | Подвальное помещение | 34,30 | |
| 020 | Подвальное помещение | 6,10 | |
| 021 | Лестничная клетка | 18,25х2 | |

| Изм. | Кол.уч. | Лист | N док. | Подпись | Дата |
|---|---|---|---|---|---|
| Исполнил | Исаев | | | | |
| Проверил | Иванов | | | | |
| Н.контр | Коваленко | | | | |

202003-123-ЭЛ

Капитальный ремонт корпуса N3 для перевода инфекционного отделения. КГП на ПХВ «Риддерская городская больница» управление здравоохранения ВКО акимата, г. Риддер, ул. Тохтарова, 4А. Корректировка

Здание инфекционного отделения

| Стадия | Лист | Листов |
|---|---|---|
| РП | 3 | |

План подвального этажа.
Силовые магистральные сети.

ТОО "ПостЭксКом"
г.Усть-Каменогорск

Инв. Nподл. | Подпись и дата | В замен инв.N

# План 1 этажа

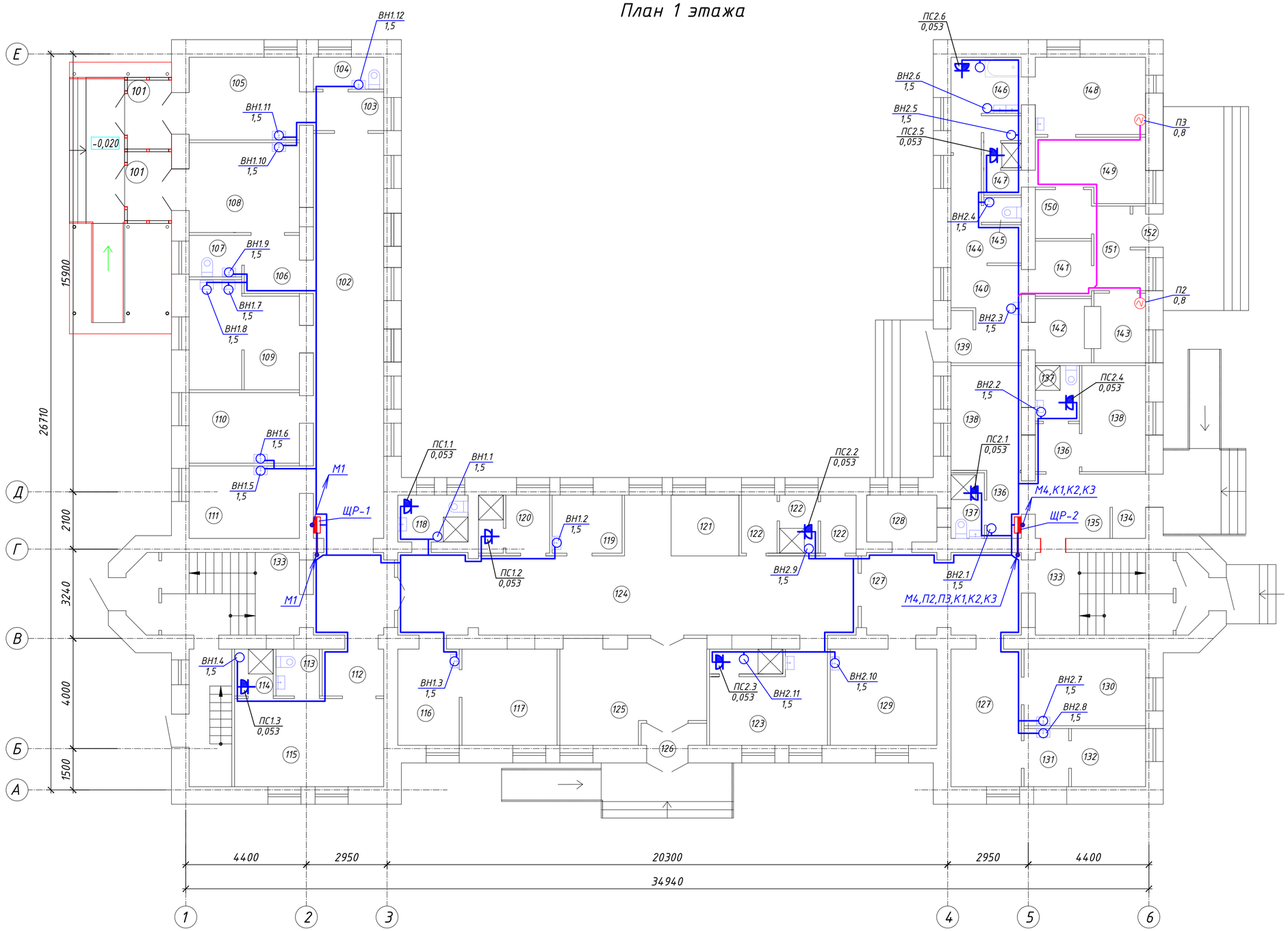


## Экспликация помещений 1 этажа (начало)

| № поме-щения | Наименование | Площадь м² | Кате-гория |
|---|---|---|---|
| | Отделение приема/выписки | | |
| 101 | Тамбур | 4,00 | |
| 102 | Коридор | 46,00 | |
| 103 | Шлюз | 3,55 | |
| 104 | Туалет | 2,90 | |
| 105 | Смотровой бокс | 12,00 | |
| 106 | Шлюз | 4,20 | |
| 107 | Туалет | 2,85 | |
| 108 | Смотровой бокс | 13,00 | |
| 109 | Помещение для: - мытья и стерилизации суден,горшков, мытья и сушки клеенок; -временного хранения грязного белья; -хранения предметов уборки | 14,70 | |
| 110 | Процедурная комната | 10,20 | |
| 111 | Кабинет дежурного врача | 10,50 | |
| 112 | Шлюз | 3,80 | |
| 113 | Туалет | 2,65 | |
| 114 | Душевая | 2,35 | |
| 115 | Бокс изоляционно-диагностический | 17,3 | |
| 116 | Кабинет старшей медсестры | 7,75 | |
| 117 | Комната хранения медикаментов | 12,00 | |
| 118 | Санузел для персонала | 4,30 | |
| 119 | Комната медсестры | 5,30 | |
| 120 | Помещение выписки с душевой | 3,30+1,80 | |
| 121 | Регистратура | 5,50 | |
| 122 | Санпропускник (ля персонала) | 2,70+2,70+2,90 | |
| 123 | Помещение персонала (с душевой) | 12,2+2,35 | |
| 124 | Коридор | 51,80 | |
| 125 | Вестибюль для ожидания | 18,00 | |
| 126 | Тамбур | 1,90 | |
| | Лаборатория микробиологической группы | 0,00 | |
| 127 | Коридор | 30,00 | |
| 128 | Комната хранения уборочного инвентаря | 4,30 | |
| 129 | Лаборантская для санитарно-бакериологических исследований | 13,50 | |
| 130 | Лаборантская для санитарно-бакериологических исследований | 12,10 | |
| 131 | Предбокс | 3,40 | |
| 132 | Бокс | 5,65 | |
| 133 | Лестничная клетка | 18,25х2 | |
| | Палатное отделение | | |
| 134 | Тамбур | 2,80 | |
| 135 | Коридор | 6,30 | |
| 136 | Шлюз | 2,90+2,80 | |
| 137 | Санузел | 3,20+3,20 | |
| 138 | Боксовая палата на 1 койку | 9,60+9,90 | |
| | | | |

## Экспликация помещений 1 этажа (продолжение)

| № поме-щения | Наименование | Площадь м² | Кате-гория | № поме-щения | Наименование | Площадь м² | Кате-гория | № поме-щения | Наименование | Площадь м² | Кате-гория |
|---|---|---|---|---|---|---|---|---|---|---|---|
| | Постирочная | | | 144 | Комната прием и сортировки грязного белья | 6,30 | | 150 | Комната хранения и выдачи чистого белья | 3,60 | |
| 139 | Тамбур | 1,50 | | 145 | Туалет | 1,10 | | 151 | Холл | 4,80 | |
| 140 | Холл | 7,20 | | 146 | Комната дезинфекции | 6,60 | | 152 | Тамбур | 1,50 | |
| 141 | Комната персонала (на 1 чел) | 4,00 | | 147 | Санпропускник | 1,2х3 | | | | | |
| 142 | Комната приема грязных матрасов | 4,70 | | 148 | Постирочная комната | 10,60 | | | | | |
| 143 | Комната выдачи чистых матрасов | 4,70 | | 149 | Комната глажения, починки и упаковки белья | 8,35 | | | | | |

| Изм. | Кол.уч. | Лист | N док. | Подпись | Дата |
|---|---|---|---|---|---|
| Исполнил | | Исаев | | | |
| Проверил | | Иванов | | | |
| Н.контр | | Коваленко | | | |

202003-123-ЭЛ

Капитальный ремонт корпуса N3 для перевода инфекционного отделения. КГП на ПХВ «Риддерская городская больница» управление здравоохранения ВКО акимата, г. Риддер, ул. Тохтарова, 4А. Корректировка

Здание инфекционного отделения

| Стадия | Лист | Листов |
|---|---|---|
| РП | 4 | |

План 1 этажа.
Силовые магистральные сети.

ТОО "ПостЭксКом"
г.Усть-Каменогорск

В замен инв.N

Подпись и дата

Инв. Nподл.

# План 2 этажа

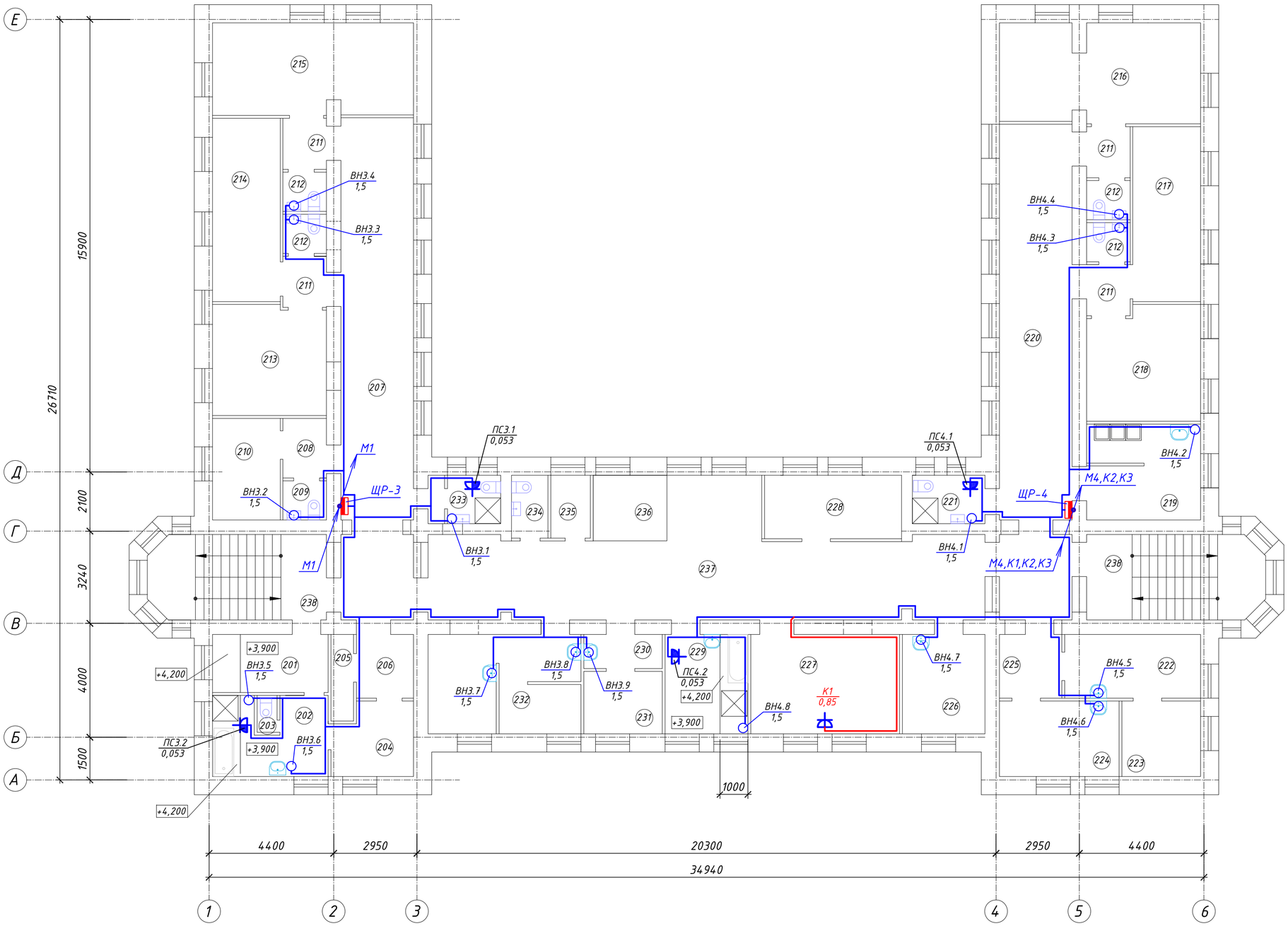


## Экспликация помещений 2 этажа

| № поме-щения | Наименование | Площадь м² | Кате-гория |
|---|---|---|---|
| | Палатное отделение | | |
| 201 | Раздевальная | 8,20 | |
| 202 | Ванная с душем | 10,0 | |
| 203 | Туалет | 1,30 | |
| 204 | Одевальная | 6,90 | |
| 205 | Помещение для временного хранения вещей | 2,40 | |
| 206 | Коридор | 4,40 | |
| 207 | Коридор | 44,50 | |
| 208 | Шлюз | 3,10 | |
| 209 | Туалет | 2,00 | |
| 210 | Полубокс на 1 койку | 8,40 | |
| 211 | Шлюз | 2,85х4 | |
| 212 | Туалет | 2,00х4 | |
| 213 | Палата на 2 койки | 15,30 | |
| 214 | Палата на 2 койки | 15,30 | |
| 215 | Палата на 3 койки | 22,60 | |
| 216 | Палата на 3 койки | 24,00 | |
| 217 | Палата на 2 койки | 14,60 | |
| 218 | Палата на 2 койки | 15,60 | |
| 219 | Буфетная (с местом для мытья посуды) | 13,45 | |
| 220 | Коридор | 44,10 | |
| 221 | Комната личной гигиены | 4,30 | |
| 222 | Комната сестры-хозяйки | 10,60 | |
| 223 | Комната для хранения чистого белья | 7,30 | |
| 224 | Комнаа персонала | 11,00 | |
| 225 | Коридор | 4,90 | |
| 226 | Процедурная | 10,00 | |
| 227 | Помещение для хранения переносной физиотерапевтической и рентгеновской аппаратуры | 18,00 | |
| 228 | Кабинет врача | 10,70 | |
| 229 | Ванная без подъемника | 10,00 | |
| 230 | Шлюз | 3,30 | |
| 231 | Клизьменная | 6,00 | |
| 232 | Помещение для: - мытья и стерилизации суден,горшков, мытья и сушки клеенок; -временного хранения грязного белья; -хранения предметов уборки | 8,35<br>4,70<br>4,90 | |
| 233 | ЛГЖ для персонала | 2,85 | |
| 234 | Туалет для персонала | 234 | |
| 235 | Помещение для сбора и хранения анализов | 3,20 | |
| 236 | Пост дежурной медсестры | 6,00 | |
| 237 | Коридор | 58,80 | |
| 238 | Лестничная клетка | 18,25х2 | |

| Изм. | Кол.уч. | Лист | N док. | Подпись | Дата |
|---|---|---|---|---|---|
| Исполнил | | Исаев | | | |
| Проверил | | Иванов | | | |
| Н.контр | | Коваленко | | | |

202003-123-ЭЛ

Капитальный ремонт корпуса N3 для перевода инфекционного отделения. КГП на ПХВ «Риддерская городская больница» управление здравоохранения ВКО акимата, г. Риддер, ул. Тохтарова, 4А. Корректировка

| Здание инфекционного отделения | Стадия | Лист | Листов |
|---|---|---|---|
| | РП | 5 | |

План 2 этажа.
Силовые магистральные сети.

ТОО "ПостЭксКом"
г.Усть-Каменогорск

Инв. N подл. | Подпись и дата | В замен инв.N

# План 3 этажа

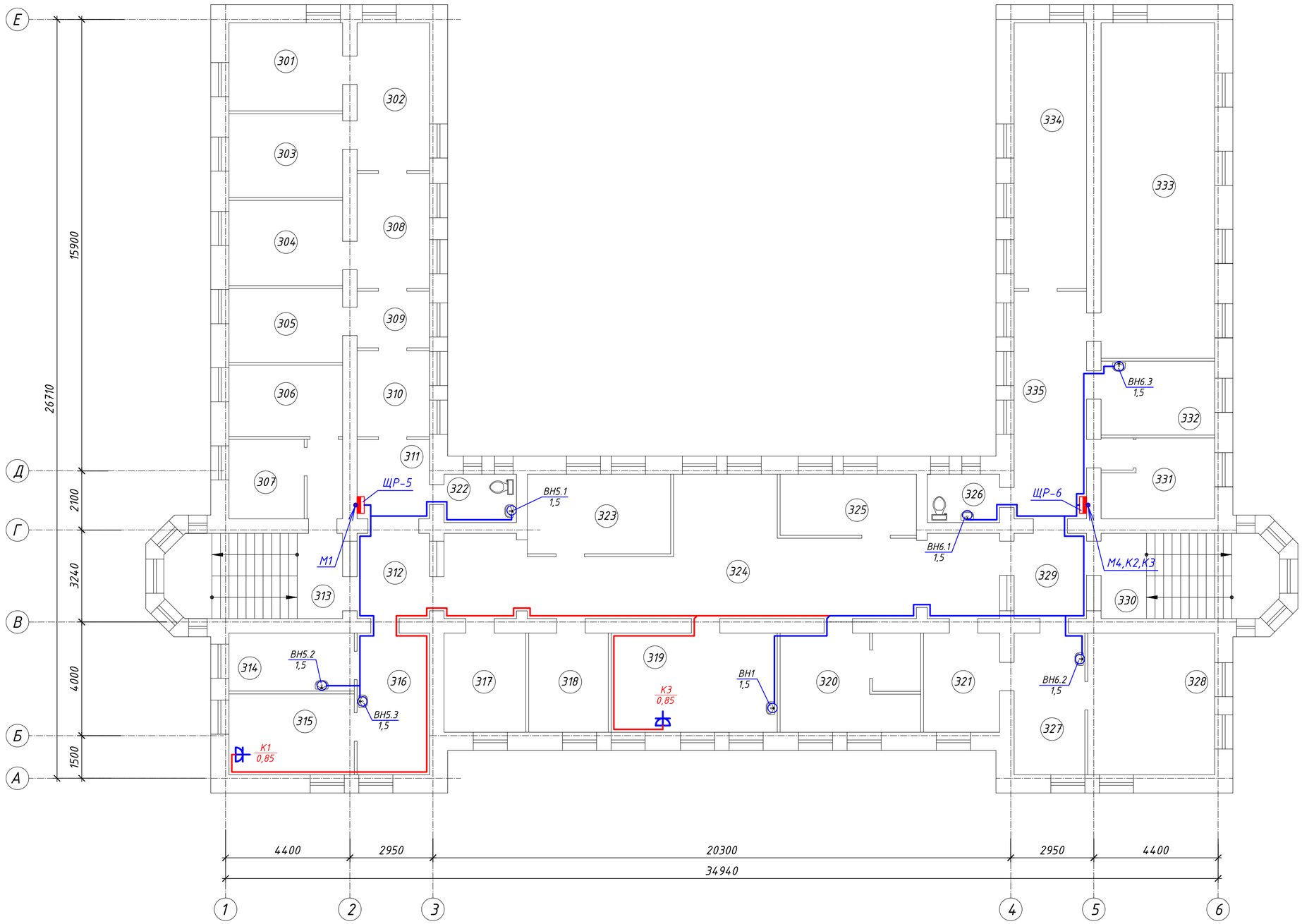


## Экспликация помещений 3 этажа

| № поме-щения | Наименование | Площадь м² | Кате-гория |
|---|---|---|---|
| 301 | Бухгалтер | | |
| 302 | Бухгалтер | | |
| 303 | Бухгалтер | | |
| 304 | Бухгалтер | | |
| 305 | Бухгалтер | | |
| 306 | Бухгалтер | | |
| 307 | Педимиолог, переводчик | | |
| 308 | Коридор | | |
| 309 | Коридор | | |
| 310 | Коридор | | |
| 311 | Коридор | | |
| 312 | Коридор | | |
| 313 | Коридор | | |
| 314 | Кабинет заведующего приемным отд-ем | | |
| 315 | Гл. врач | | |
| 316 | Приемная | | |
| 317 | Зам. по экономическим вопросам | | |
| 318 | Зам. по сестринскому делу | | |
| 319 | Зам. гл. врача по лечебным вопросам | | |
| 320 | Зам. гл. бухгалтера | | |
| 321 | Гл. бухгалтер | | |
| 322 | Туалет | | |
| 323 | Учитель казахского языка | | |
| 324 | Холл | | |
| 325 | Гос. закупки | | |
| 326 | Туалет | | |
| 327 | Отдел кадров | | |
| 328 | Отдел кадров | | |
| 329 | Коридор | | |
| 330 | Лестница | | |
| 331 | Программист | | |
| 332 | Кабинет заведующего палатным отд-ем | | |
| 333 | Актовый зал | | |
| 334 | Мед-статисты | | |
| 335 | Коридор | | |
| | | | |

Инв. Nподл. | Подпись и дата | В замен инв.N

| Изм. | Кол.уч. | Лист | N док. | Подпись | Дата |
|---|---|---|---|---|---|
| Исполнил | | Исаев | | | |
| Проверил | | Иванов | | | |
| Н.контр | | Коваленко | | | |

202003-123-ЭЛ

Капитальный ремонт корпуса N3 для перевода инфекционного отделения. КГП на ПХВ «Риддерская городская больница» управление здравоохранения ВКО акимата, г. Риддер, ул. Тохтарова, 4А. Корректировка

Здание инфекционного отделения

| Стадия | Лист | Листов |
|---|---|---|
| РП | 6 | |

План 3 этажа.
Силовые магистральные сети.

ТОО "ПостЭксКом"
г.Усть-Каменогорск

# План подвала

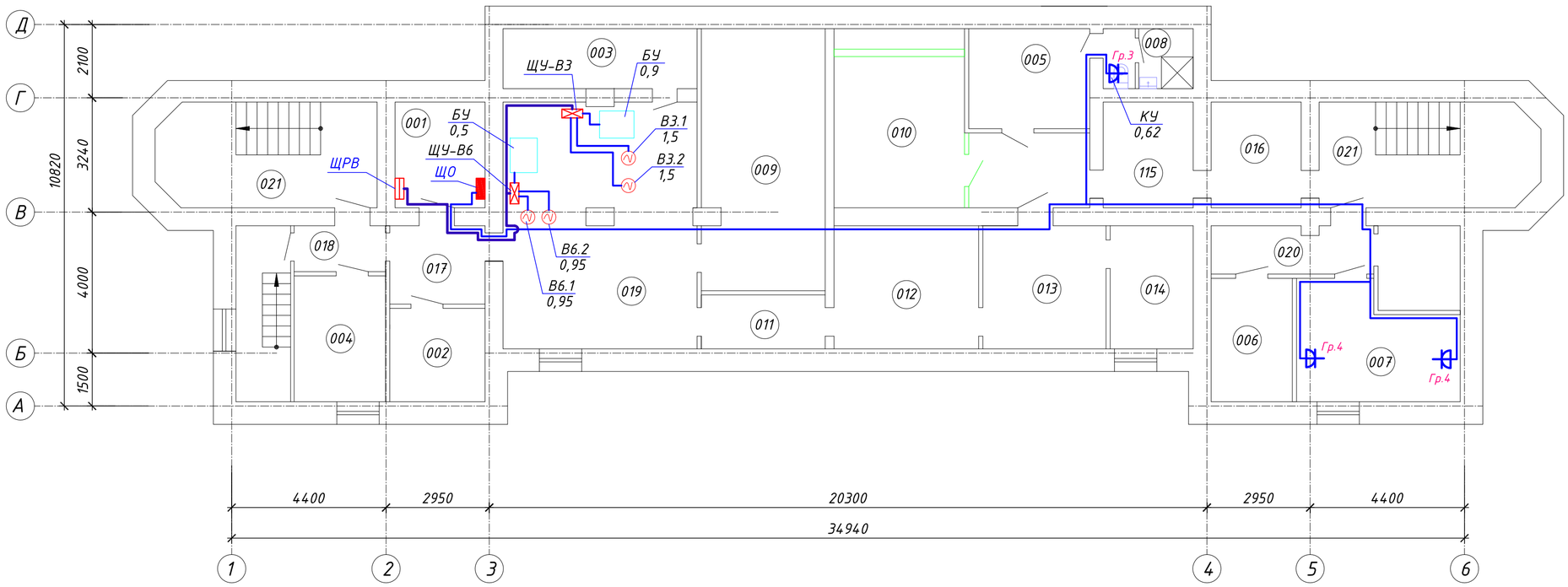


## Экспликация помещений подвала

| № поме-щения | Наименование | Площадь м² | Кате гория |
|---|---|---|---|
| | | | |
| 001 | Электрощитовая | 7,65 | |
| 002 | Тепловой узел | 7,10 | |
| 003 | Бойлерная | 9,30 | |
| 004 | Помещение для хранения вещей больных | 9,20 | |
| 005 | Бытовое помещение | 9,70 | |
| 006 | Кладовая хранения чистого белья | 8,00 | |
| 007 | Комната сестры-хозяйки | 13,70 | |
| 008 | Санузел с душевой | 1,50+2,60 | |
| 009 | Подвальное помещение | 25,70 | |
| 010 | Подвальное помещение | 26,30 | |
| 011 | Подвальное помещение | 5,35 | |
| 012 | Подвальное помещение | 14,30 | |
| 013 | Подвальное помещение | 12,15 | |
| 014 | Подвальное помещение | 8,20 | |
| 015 | Подвальное помещение | 7,60 | |
| 016 | Подвальное помещение | 7,60 | |
| 017 | Подвальное помещение | 5,50 | |
| 018 | Подвальное помещение | 3,30 | |
| 019 | Подвальное помещение | 34,30 | |
| 020 | Подвальное помещение | 6,10 | |
| 021 | Лестничная клетка | 18,25х2 | |

| Изм. | Кол.уч. | Лист | N док. | Подпись | Дата |
|---|---|---|---|---|---|
| Исполнил | Исаев | | | | |
| Проверил | Иванов | | | | |
| Н.контр | Коваленко | | | | |

202003-123-ЭЛ

Капитальный ремонт корпуса N3 для перевода инфекционного отделения. КГП на ПХВ «Риддерская городская больница» управление здравоохранения ВКО акимата, г. Риддер, ул. Тохтарова, 4А. Корректировка

Здание инфекционного отделения

| Стадия | Лист | Листов |
|---|---|---|
| РП | 7 | |

План подвального этажа. Силовые распределительные сети.

ТОО "ПостЭксКом" г.Усть-Каменогорск

В замен инв.N

Подпись и дата

Инв. Nподл.

# План 1 этажа

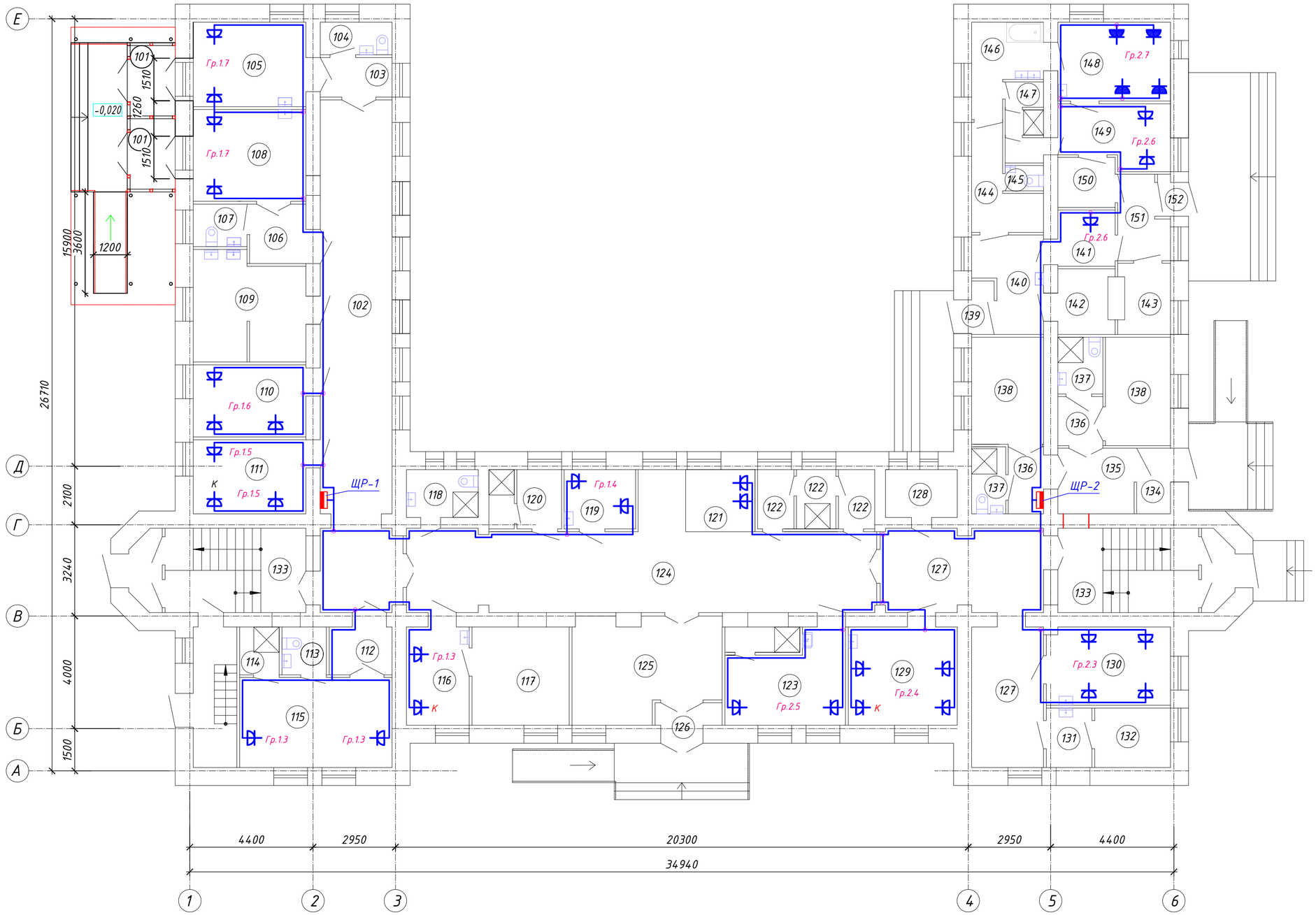


## Экспликация помещений 1 этажа (начало)

| № поме-щения | Наименование | Площадь м² | Кате-гория |
|---|---|---|---|
| | Отделение приема/выписки | | |
| 101 | Тамбур | 4,00 | |
| 102 | Коридор | 46,00 | |
| 103 | Шлюз | 3,55 | |
| 104 | Туалет | 2,90 | |
| 105 | Смотровой бокс | 12,00 | |
| 106 | Шлюз | 4,20 | |
| 107 | Туалет | 2,85 | |
| 108 | Смотровой бокс | 13,00 | |
| 109 | Помещение для: - мытья и стерилизации суден,горшков, мытья и сушки клеенок; -временного хранения грязного белья; -хранения предметов уборки | 14,70 | |
| 110 | Процедурная комната | 10,20 | |
| 111 | Кабинет дежурного врача | 10,50 | |
| 112 | Шлюз | 3,80 | |
| 113 | Душевая | 2,65 | |
| 114 | Туалет | 2,35 | |
| 115 | Бокс изоляционно-диагностический | 17,3 | |
| 116 | Кабинет старшей медсестры | 7,75 | |
| 117 | Комната хранения медикаментов | 12,00 | |
| 118 | Санузел для персонала | 4,30 | |
| 119 | Комната медсестры | 5,30 | |
| 120 | Помещение выписки с душевой | 3,30+1,80 | |
| 121 | Регистратура | 5,50 | |
| 122 | Санпропускник (для персонала) | 2,70+2,70+2,90 | |
| 123 | Помещение персонала (с душевой) | 12,2+2,35 | |
| 124 | Коридор | 51,80 | |
| 125 | Вестибюль для ожидания | 18,00 | |
| 126 | Тамбур | 1,90 | |
| | Лаборатория микробиологической группы | 0,00 | |
| 127 | Коридор | 30,00 | |
| 128 | Комната хранения уборочного инвентаря | 4,30 | |
| 129 | Лаборантская для санитарно-бакериологических исследований | 13,50 | |
| 130 | Лаборантская для санитарно-бакериологических исследований | 12,10 | |
| 131 | Предбокс | 3,40 | |
| 132 | Бокс | 5,65 | |
| 133 | Лестничная клетка | 18,25х2 | |
| | Палатное отделение | | |
| 134 | Тамбур | 2,80 | |
| 135 | Коридор | 6,30 | |
| 136 | Шлюз | 2,90+2,80 | |
| 137 | Санузел | 3,20+3,20 | |
| 138 | Боксовая палата на 2 койки | 9,60+9,90 | |

## Экспликация помещений 1 этажа (продолжение)

| № поме-щения | Наименование | Площадь м² | Кате-гория | № поме-щения | Наименование | Площадь м² | Кате-гория | № поме-щения | Наименование | Площадь м² | Кате-гория |
|---|---|---|---|---|---|---|---|---|---|---|---|
| | Постирочная | | | 144 | Комната прием и сортировки грязного белья | 6,30 | | 150 | Комната хранения и выдачи чистого белья | 3,60 | |
| 139 | Тамбур | 1,50 | | 145 | Туалет | 1,10 | | 151 | Холл | 4,80 | |
| 140 | Холл | 7,20 | | 146 | Комната дезинфекции | 6,60 | | 152 | Тамбур | 1,50 | |
| 141 | Комната персонала (на 1 чел) | 4,00 | | 147 | Санпропускник | 1,2х3 | | | | | |
| 142 | Комната приема грязных матрасов | 4,70 | | 148 | Постирочная комната | 10,60 | | | | | |
| 143 | Комната выдачи чистых матрасов | 4,70 | | 149 | Комната глажения, починки и упаковки белья | 8,35 | | | | | |

В замен инв.N

Подпись и дата

Инв. Nподл.

| Изм. | Кол.уч. | Лист | N док. | Подпись | Дата |
|---|---|---|---|---|---|
| Исполнил | Исаев | | | | |
| Проверил | Иванов | | | | |
| Н.контр | Коваленко | | | | |

202003-123-ЭЛ

Капитальный ремонт корпуса N3 для перевода инфекционного отделения. КГП на ПХВ «Риддерская городская больница» управление здравоохранения ВКО акимата, г. Риддер, ул. Тохтарова, 4А. Корректировка

Здание инфекционного отделения

| Стадия | Лист | Листов |
|---|---|---|
| РП | 8 | |

План 1 этажа.
Силовые распределительные сети.

ТОО "ПостЭксКом"
г.Усть-Каменогорск

# План 2 этажа

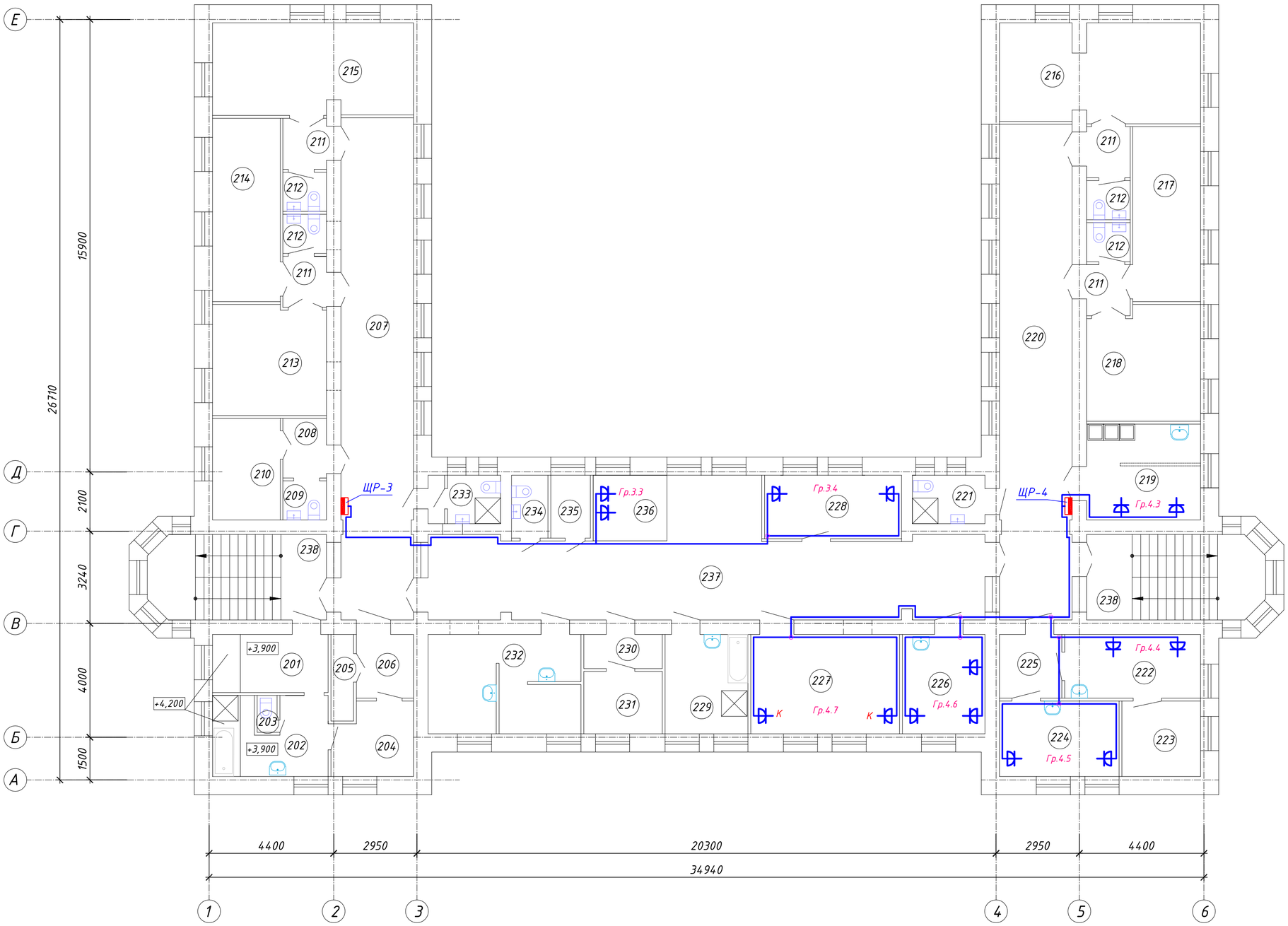


## Экспликация помещений 2 этажа

| № поме-щения | Наименование | Площадь м² | Кате-гория |
|---|---|---|---|
| | Палатное отделение | | |
| 201 | Раздевальная | 8,20 | |
| 202 | Ванная с душем | 10,0 | |
| 203 | Туалет | 1,30 | |
| 204 | Одевальная | 6,90 | |
| 205 | Помещение для временного хранения вещей | 2,40 | |
| 206 | Коридор | 4,40 | |
| 207 | Коридор | 44,50 | |
| 208 | Шлюз | 3,10 | |
| 209 | Туалет | 2,00 | |
| 210 | Полубокс на 1 койку | 8,40 | |
| 211 | Шлюз | 2,85x4 | |
| 212 | Туалет | 2,00x4 | |
| 213 | Палата на 2 койки | 15,30 | |
| 214 | Палата на 2 койки | 15,30 | |
| 215 | Палата на 3 койки | 22,60 | |
| 216 | Палата на 3 койки | 24,00 | |
| 217 | Палата на 2 койки | 14,60 | |
| 218 | Палата на 2 койки | 15,60 | |
| 219 | Буфетная (с местом для мытья посуды) | 13,45 | |
| 220 | Коридор | 44,10 | |
| 221 | Комната личной гигиены | 4,30 | |
| 222 | Комната сестры-хозяйки | 10,60 | |
| 223 | Комната для хранения чистого белья | 7,30 | |
| 224 | Комната персонала | 11,00 | |
| 225 | Коридор | 4,90 | |
| 226 | Процедурная | 10,00 | |
| 227 | Помещение для хранения переносной физиотерапевтической и рентгеновской аппаратуры | 18,00 | |
| 228 | Кабинет врача | 10,70 | |
| 229 | Ванная без подъемника | 10,00 | |
| 230 | Шлюз | 3,30 | |
| 231 | Клизьменная | 6,00 | |
| 232 | Помещение для: - мытья и стерилизации суден,горшков, мытья и сушки клеенок; -временного хранения грязного белья; -хранения предметов уборки | 8,35<br>4,70<br>4,90 | |
| 233 | ЛГЖ для персонала | 2,85 | |
| 234 | Туалет для персонала | 234 | |
| 235 | Помещение для сбора и хранения анализов | 3,20 | |
| 236 | Пост дежурной медсестры | 6,00 | |
| 237 | Коридор | 58,80 | |
| 238 | Лестничная клетка | 18,25x2 | |

| Изм. | Кол.уч. | Лист | N док. | Подпись | Дата |
|---|---|---|---|---|---|
| Исполнил | | Исаев | | | |
| Проверил | | Иванов | | | |
| Н.контр | | Коваленко | | | |

202003-123-ЭЛ

Капитальный ремонт корпуса N3 для перевода инфекционного отделения. КГП на ПХВ «Риддерская городская больница» управление здравоохранения ВКО акимата, г. Риддер, ул. Тохтарова, 4А. Корректировка

Здание инфекционного отделения

| Стадия | Лист | Листов |
|---|---|---|
| РП | 9 | |

План 2 этажа.
Силовые распределительные сети.

ТОО "ПостЭксКом"
г.Усть-Каменогорск

Инв. Nподл. | Подпись и дата | В замен инв.N

# План 3 этажа

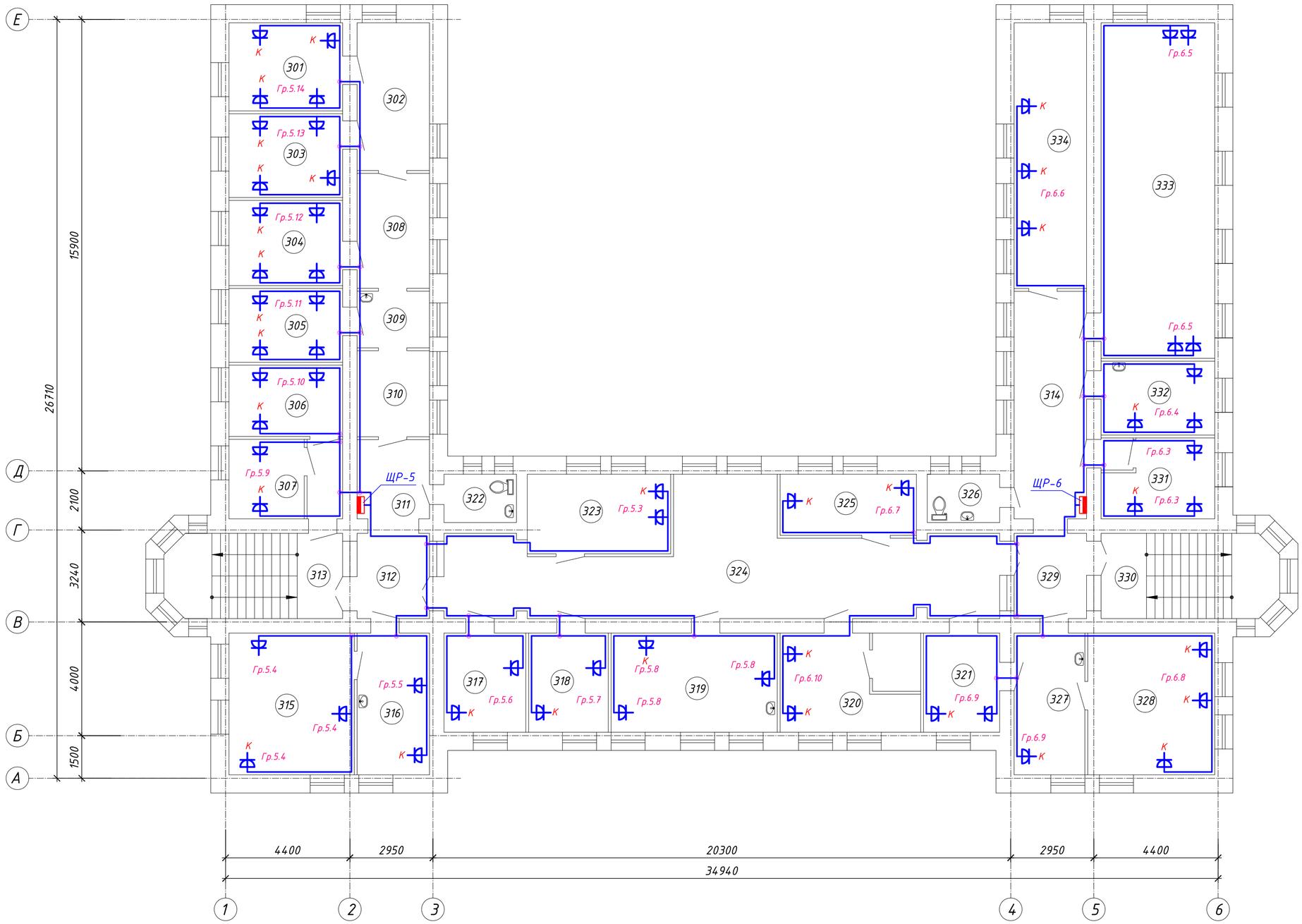


## Экспликация помещений 3 этажа

| № поме-щения | Наименование | Площадь м² | Кате-гория |
|---|---|---|---|
| 301 | Бухгалтер | | |
| 302 | Бухгалтер | | |
| 303 | Бухгалтер | | |
| 304 | Бухгалтер | | |
| 305 | Бухгалтер | | |
| 306 | Кабинет заведующего приемным отд-ем | | |
| 307 | Эпидемиолог, переводчик | | |
| 308 | Коридор | | |
| 309 | Коридор | | |
| 310 | Коридор | | |
| 311 | Коридор | | |
| 312 | Коридор | | |
| 313 | Коридор | | |
| 314 | Коридор | | |
| 315 | Гл. врач | | |
| 316 | Приемная | | |
| 317 | Зам. по экономическим вопросам | | |
| 318 | Зам. по сестринскому делу | | |
| 319 | Зам. гл. врача по лечебным вопросам | | |
| 320 | Зам. гл. бухгалтера | | |
| 321 | Гл. бухгалтер | | |
| 322 | Туалет | | |
| 323 | Учитель казахского языка | | |
| 324 | Холл | | |
| 325 | Гос. закупки | | |
| 326 | Туалет | | |
| 327 | Отдел кадров | | |
| 328 | Отдел кадров | | |
| 329 | Коридор | | |
| 330 | Лестница | | |
| 331 | Программист | | |
| 332 | Кабинет заведующего палатным отд-ем | | |
| 333 | Актовый зал | | |
| 334 | Мед-статисты | | |
| | | | |
| | | | |

Инв. Nподл. | Подпись и дата | В замен инв.N

| Изм. | Кол.уч. | Лист | N док. | Подпись | Дата |
|---|---|---|---|---|---|
| Исполнил | | Исаев | | | |
| Проверил | | Иванов | | | |
| Н.контр | | Коваленко | | | |

202003-123-ЭЛ

Капитальный ремонт корпуса N3 для перевода инфекционного отделения. КГП на ПХВ «Риддерская городская больница» управление здравоохранения ВКО акимата, г. Риддер, ул. Тохтарова, 4А. Корректировка

Здание инфекционного отделения

| Стадия | Лист | Листов |
|---|---|---|
| РП | 10 | |

План 3 этажа.
Силовые распределительные сети.

ТОО "ПостЭксКом"
г.Усть-Каменогорск

# План подвала

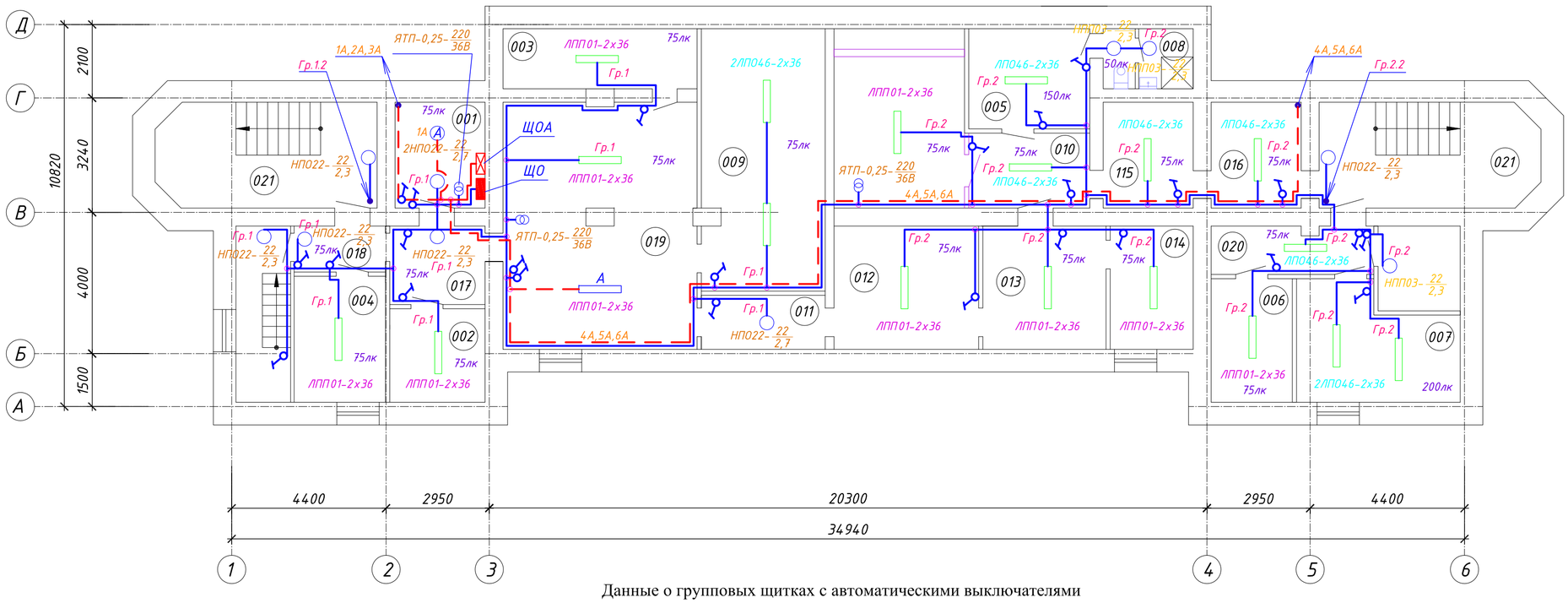


## Экспликация помещений подвала

| № поме-щения | Наименование | Площадь м² | Кате-гория |
|---|---|---|---|
| | | | |
| 001 | Электрощитовая | 7,65 | |
| 002 | Тепловой узел | 7,10 | |
| 003 | Бойлерная | 9,30 | |
| 004 | Помещение для хранения вещей больных | 9,20 | |
| 005 | Бытовое помещение | 9,70 | |
| 006 | Кладовая хранения чистого белья | 8,00 | |
| 007 | Комната сестры-хозяйки | 13,70 | |
| 008 | Санузел с душевой | 1,50+2,60 | |
| 009 | Подвальное помещение | 25,70 | |
| 010 | Подвальное помещение | 26,30 | |
| 011 | Подвальное помещение | 5,35 | |
| 012 | Подвальное помещение | 14,30 | |
| 013 | Подвальное помещение | 12,15 | |
| 014 | Подвальное помещение | 8,20 | |
| 015 | Подвальное помещение | 7,60 | |
| 016 | Подвальное помещение | 7,60 | |
| 017 | Подвальное помещение | 5,50 | |
| 018 | Подвальное помещение | 3,30 | |
| 019 | Подвальное помещение | 34,30 | |
| 020 | Подвальное помещение | 6,10 | |
| 021 | Лестничная клетка | 18,25х2 | |

## Данные о групповых щитках с автоматическими выключателями

| Номер щитка | Тип | Установ-ленная мощно-сть, кВт | Номера автоматических выключателей | | Номера автоматических выключателей | | Ток расцепителя, А | |
|---|---|---|---|---|---|---|---|---|
| | | | Однополюс-ные | | Двухполюсные с УЗО, 20А | | На вводе | На линиях |
| | | | Заня-тые | Резер-вные | Заня-тые | Резер-вные | ВА 47-29-3Р-С | ВА 47-29-1Р-В |
| ЩО | ЩРН-П-12 УХЛ4 | 2.0 | 1,2 | 5,6,7 | 3,4 | - | 25 | 16 |
| ЩОА | ЩРН-П-12 УХЛ4 | 1.55 | 1,...,6 | 7,8,9 | - | - | 25 | 16 |
| | | | | | | | | |

| Изм. | Кол.уч. | Лист | N док. | Подпись | Дата |
|---|---|---|---|---|---|
| Исполнил | Исаев | | | | |
| Проверил | Иванов | | | | |
| Н.контр | Коваленко | | | | |

202003-123-ЭЛ

Капитальный ремонт корпуса N3 для перевода инфекционного отделения. КГП на ПХВ «Риддерская городская больница» управление здравоохранения ВКО акимата, г. Риддер, ул. Тохтарова, 4А. Корректировка

Здание инфекционного отделения

| Стадия | Лист | Листов |
|---|---|---|
| РП | 11 | |

План подвального этажа. Электроосвещение.

ТОО "ПостЭксКом" г.Усть-Каменогорск

В замен инв.N

Подпись и дата

Инв. Nподл.