ТОО "TAU SAULET"

РАБОЧИЙ ПРОЕКТ

"Строительство десяти 5-ти этажных 80-ти квартирных жилых домов в мкр. Коктем п. Индербор, Индерского района, Атырауской области (поз. 7.1, 8.1, 8.2, 8.3, 8.4, 8.5, 8.6, 8.7, 8.8, 8.9). Жилой дом поз 8.1.Без наружных сетей и благоустройства."

0004.TS-A8.1- КД

г. Усть-Каменогорск 2019 г.

Формат А3

ТОО "TAU SAULET"

РАБОЧИЙ ПРОЕКТ

"Строительство десяти 5-ти этажных 80-ти квартирных жилых домов в мкр. Коктем п. Индербор, Индерского района, Атырауской области (поз. 7.1, 8.1, 8.2, 8.3, 8.4, 8.5, 8.6, 8.7, 8.8, 8.9). Жилой дом поз 8.1.Без наружных сетей и благоустройства."

0004.TS-A8.1- КД

Директор ТОО "TauSaulet" С.Е Сейтказин

ГАП ТОО "TauSaulet" Пензина О.В.

г. Усть-Каменогорск 2019 г.

Формат А3

Содержание общих данных

Лист	Наименование	Примечание
1.1	Содержание общих данных. Ведомость рабочих чертежей основного комплекта Ведомость ссылочных документов.	
1.2	Общие указания 1 Основные исходные данные 2 Объемно-планировочное решение 3 Материал конструкций 4 Указания по изготовлению и монтажу конструкций 5 Антикоррозионная защита 5.1 Контроль качества 5.2 Техника безопасности 6 Условные обозначения и изображения	

Ведомость рабочих чертежей основного комплекта

Лист	Наименование	Примечание
1	Общие данные	
2	Схема расположения элементов деревянной кровли в осях 1-13. Схема расположения элементов стоек, лежней в осях 1-13	
3	Схема расположения элементов деревянной кровли в осях 14-26. Схема расположения элементов стоек, лежней в осях 14-26	
4	Разрезы 1-1...7-7	
5	Узлы 1-10	
6	Ветровые связи в продольном направлении. Схема слухового окна	

Ведомость ссылочных документов

Обозначение	Наименование	Примечание
АГСК-1-2017	Перечень нормативных правовых актов и нормативно-технических документов в сфере архитектуры, градостроительства и строительства, действующих на территории Республики Казахстан	
СНиП 2.01.07-85*	Нагрузки и воздействия	
СНиП РК 5.03-37-2005	Несущие и ограждающие конструкции	
СНиП РК 2.01-19-2004	Защита строительных конструкций от коррозии	
СНиП РК 1.03-05-2001	Охрана труда и техника безопасности в строительстве	
СН РК 1.03-35-2006	Типовая инструкция по технике безопасности при изготовлении стальных конструкций	
Серия 2.160-1	Детали покрытия жилых зданий	

Данный проект является собственностью ТОО "Tau Saulet". Несанкционированное использование проекта в целом или любой его части будет преследоваться в соответствии с законодательством Республики Казахстан, по закону "Об авторских и смежных правах".

Настоящий проект выполнен в соответствии с действующими нормами и правилами.
Технические решения, принятые в рабочих чертежах, соответствуют требованиям экологических, санитарно-гигиенических, противопожарных и других норм, действующих на территории Республики Казахстан,и обеспечивают безопасную для жизни и здоровья людей эксплуатацию помещений при соблюдении предусмотренных проектом мероприятий.

Главный архитектор проекта _____ Пензина О.В.

Согласовано

Инж. ОВ	Серов	
Инж. ВК	Бурнашов	
Инж. АР	Вяткина А.А.	

Взамн. инв. №

Подпись и дата

Инв. № подл.

Изм.	Кол. уч.	Лист	№ док.	Подп.	Дата
ГАП		Пензина О.В.			
Разработал		Белозеров А.Н.			
Проверил		Агаев А.Р.			
Н.контроль		Саинкумар Э.К.			

0004.TS-A8.1-КД

Строительство десяти 5-ти этажных 80-ти квартирных жилых домов в мкр. Коктем п. Индербор, Индерского района, Атырауской области (поз. 7.2, 8.1, 8.2, 8.3, 8.4, 8.5, 8.6, 8.7, 8.8, 8.9). Жилой дом поз 8.1Без наружных сетей и благоустройства.

Жилой дом позиция 8.1

Стадия	Лист	Листов
РП	1	

Общие данные

ТОО "Tau Saulet"
ГСЛ № 18023547
г. Усть-Каменогорск

Копировал:

Формат А2

Общие указания

1. Основные исходные данные

Рабочий проект "5-ти этажный 80-ти квартирный жилой дом в поселке Индерборский Индерского района Атырауской области" разработан на основании:

СН РК 1.02-03-2011 "Порядок разработки, согласования, утверждения и составе проектной документации на строительство.

Эскизного проекта и задания на проектирование, согласованного заказчиком

Технического отчета по инженерно-геологическим изысканиям объектов гражданского строительства. Объект: 80 квартирный дом в п.Индерборский Индерского района, выданного ТОО «AFG SURVEY CAPITAL» в 2017г.

Проект разработан для IV климатического района, подрайона IVГ, с расчетной зимней температурой -26^0 С, в сухой зоне влажности.

При разработке проекта принято:

- Класс ответственности здания – II;
- Степень огнестойкости здания – II;
- Класс конструктивной пожарной опасности – С0;
- Класс функциональной пожарной опасности здания – Ф1.3;
- Класс пожарной опасности строительных конструкций – К0;
- Расчетная температура внутреннего воздуха +20°С; +27°С;
- Ветровой район – III, нормативная ветровая нагрузка – 0,38 кПа;
- Снеговой район – I, нормативная снеговая нагрузка – 0,5 кПа;
- Сейсмичность района – 5 баллов;
- Глубина промерзания грунта – 1,5 м;
- Коэффициент надежности к=0,95;
- Водосток наружный организованный;
- За условную отметку 0,000 принят уровень чистого пола первого этажа

2. Объемно-планировочное решение

Объёмно-планировочное решение разработано с учётом градостроительных, композиционных и ландшафтных характеристик участка, его ориентации и требований по архитектурно-художественному восприятию объёма здания и инсоляции жилых помещений.

Здание в плане представляет собой линейную прямоугольную форму и скомпановано из двух блоков, одинаковой конфигурации – блок А и блок Б. Каждый блок состоит из 2-ух подъездов. Подъезд включает в себя пять жилых этажей, на каждом этаже расположено по четыре квартиры (две двухкомнатных и две трехкомнатных)

Основные характеристики:

- Блоки разделены между собой температурным(деформационным) швом, между спаренными рядоми стен, шириной 20 мм. Расстояние в осях между стенами блоков 0,78 м;
- Этажность – 5 этажей;
- Высота этажа 3,0 м;
- Высота от пола до потолка 2,7 м;
- Блоки запроектированы с техподпольем и чердаком;
- Для вентиляции технического подполья предусмотрены продухи площадью не менее 1/400площади пола
- Для вентиляции чердака предусмотрены продухи общей площадью не менее 1/50 площади чердака;
- Крыша – скатная;
- Высота подвального этажа 2,4 м, от пола до потолка 2,1 м,
- Высота чердака переменная(высота в самой низкой точке – не менее 600 мм.)

3. Материал конструкций

Для изготовления несущих конструкций кровли должны применяться пиломатериалы хвойных пород по ГОСТ 8486-86 с влажностью не более 25%. Древесина должна быть не ниже второго сорта с расчетными характеристиками по СНиП II-25-80. Размеры пиломатериалов приняты в соответствии с ГОСТ 24454-80.

4. Указания по изготовлению и монтажу конструкций

Узлы примыкания деревянных элементов друг к другу и к стенам выполнять на гвоздях, шпильках и деревянных накладках в соответствии с рекомендациями серии 2.160-9 (выпуск 1) – "Узлы деревянных крыш жилых сельских зданий".

Уклон кровли по всему объему здания 20°. Кровля опирается на деревянные стропила сечением 75х275мм и шагом 1000мм. Стропила опираются на стойки стен сечением 75х275мм.

Стойки опираются на лежень, который крепится к монолитному поясу при помощи клиновых анкеров М12, устанавливаемых с шагом 1000мм. Стойки крепятся к лежню при помощи металлических крепежных уголков 2х100х100мм. Все деревянные детали следует изолировать от каменных поверхностей. Все деревянные элементы, соприкасающиеся с кладкой, осмолить и изолировать от кладки двумя слоями рубероида.

На стропила укладывается подкровельная пленка по всей площади при помощи дистанционных реек 25х50мм (рейку крепить при помощи оцинкованных гвоздей Ø3,0 l=60мм).

Необходимо обеспечит вентиляцию в коньке.

Поверх реек при помощи оцинкованных гвоздей Ø3,5 l=100мм крепится обрешетка сечением75х75мм и устанавливается кровельное покрытие.

При установке коньков, ендов и карнизов использовать рекомендуемые производителям уплотнители.

5. Антикоррозионная защита

Все без исключения поверхности деревянных конструкций должны быть антисептированы составами, безвредными для человека, нелетучими, непылящими и обеспечивающими полную гарантию от появления грибковых образований, дереворазрушающих насекомых и болезнетворных бактерий .Все деревянные элементы подлежат антисептированию и окраске влагостойким антипиреном составом в соответствии с требованиями СНиП III-19-75.

5.1 Контроль качества

Используемые лакокрасочные материалы должны соответствовать требованиям ГОСТ или ТУ на эти материалы, иметь паспорта заводов-изготовителей и не истекший срок годности.

Качество нанесенного покрытия контролируют по внешнему виду путем визуального осмотра 100% поверхности конструкций, времени высыхания, адгезии и толщине. Нанесенное лакокрасочное покрытие должно быть сплошным (без непрокрашенных мест), без посторонних включений, потеков, морщин, пузырей, оспин и других дефектов, снижающих защитные свойства покрытий. Покрытие должно быть однородным и достаточным по толщине, иметь удовлетворительную адгезию (1-2 балла). По своим декоративным свойствам покрытие должно соответствовать требованиям V-VI класса по ГОСТ 9.032-74. Адгезию покрытий определяют методом решетчатых надрезов по ГОСТ 15140-78. Толщину лакокрасочных покрытий определяют методом неразрушающего контроля с помощью толщиномеров магнитного или электромагнитного типов, например, МТ-33Н, МТ-50НЦ или других марок. Предпочтительно нанесение лакокрасочных покрытий различных цветов (каждый слой своего цвета), что позволяет проконтролировать порядок и количество нанесенных слоев покрытия и получить лакокрасочное покрытие более высокого качества.

5.2 Техника безопасности

При проведении антикоррозийных работ необходимо руководствоваться:

- СНиП РК 1.03-05-2001. Охрана труда и техника безопасности в строительстве;
- ГОСТ 12.3.005-75. Работы лакокрасочные. Общие требования безопасности;
- ГОСТ 12.4.011-75. Средства защиты работающих. Классификация;
- ГОСТ 12.3.016-87. Антикоррозийные работы в строительстве. Требования безопасности;
- ГОСТ 12.1.005-76. Воздух рабочей зоны.

6. Условные обозначения и изображения

Условные изображения и обозначения в проекте приняты по ГОСТ 2.306-68, ГОСТ 2.311-68, ГОСТ 2.315-68, СН 460-74, СТП 13-95.

Схема расположения элементов деревянной кровли в осях 1-13

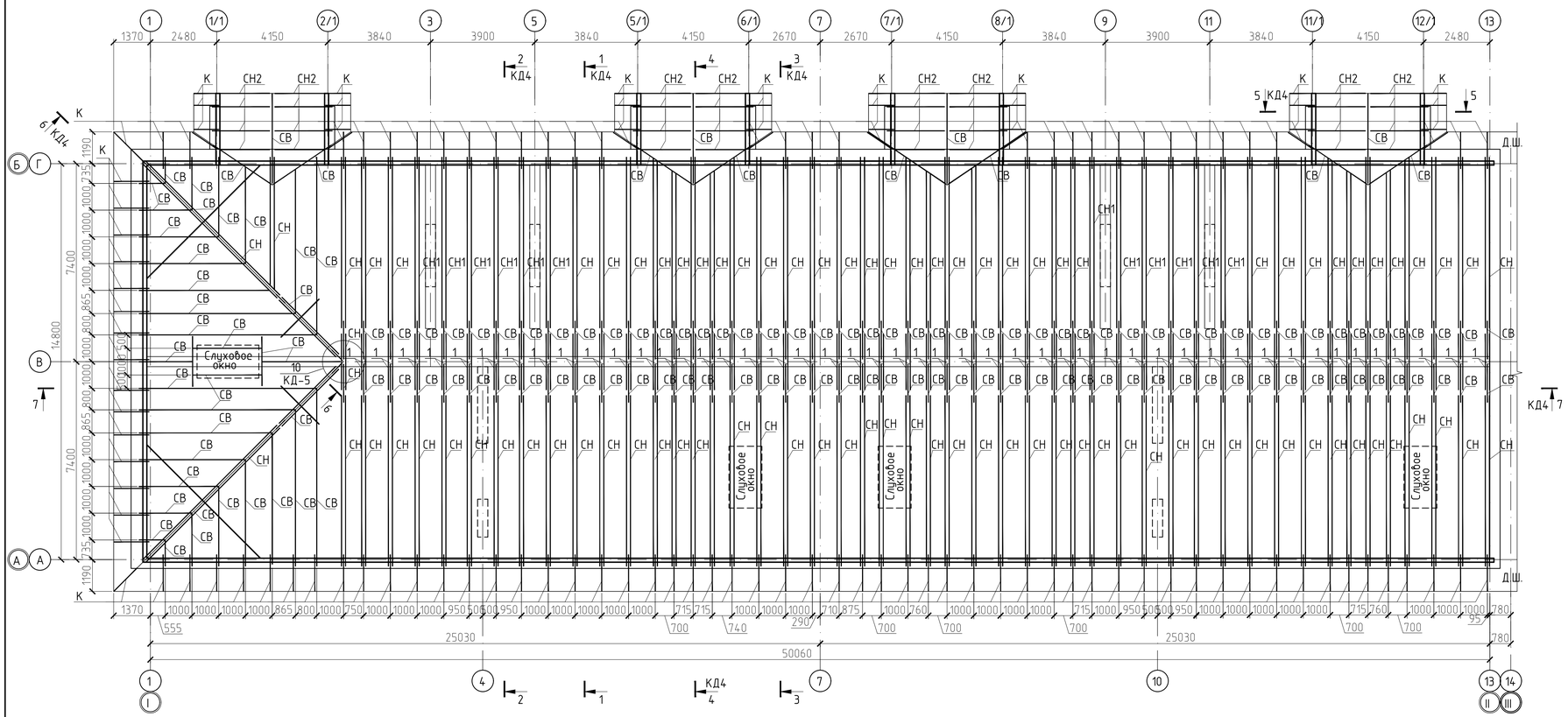

Спецификация к схеме расположения элементов деревянной кровли в осях 1-13

Поз.	Наименование	Сечение, мм	Длина, м	Кол-во, шт	Общая длина погонный метр	Общий объем, м³	Примечание
СВ	Стропильные ноги	250X50	–	–	366,0	4,57	
СН	Стропильные ноги	2 (250X75)	–	–	1042,0	39,1	
СН1	Стропильные ноги	2 (200X75)	–	–	144,0	4,3	Контробрешетка (50X50) – 0,4м³
СН2	Стропильные ноги	200X50	–	–	70,0	0,7	
М1	Мауэрлат	120x120	–	–	115,0	1,6	
М2	Мауэрлат	120x250	–	–	21,0	0,63	
С1	Стойка	50x150	–	–	157,0	1,2	Усиление стойки (50X50)- 0,8м³
Р1	Раскос	50x150	–	–	346,0	2,6	Усиление раскоса (50X50) – 1,8м³
1	Распорка	50x150	–	–	314,0	2,4	
Л1	Лежень	150x200	2	2	4,0	0,12	Накладка (100X150) – 0,01м³
Л2	Лежень	150x200	6	2	12,0	0,36	Накладка (100X150) – 0,01м³
С	Элемент связи	40x130	–	–	120,0	0,6	
Об	Обрешетка	35x100	–	–	3080,0	10,8	
К	Кобылка	50x100	–	–	347,0	1,7	
	Опорная накладка	50x180	780	104	81,1	0,73	
	Опорная накладка	50x160	300	208	62,4	0,5	
	Накладка	100x150	750	1	0,75	0,01	
	Накладка	50x150	–	–	6,32	0,05	

Схема расположения элементов стоек, лежней в осях 1-13

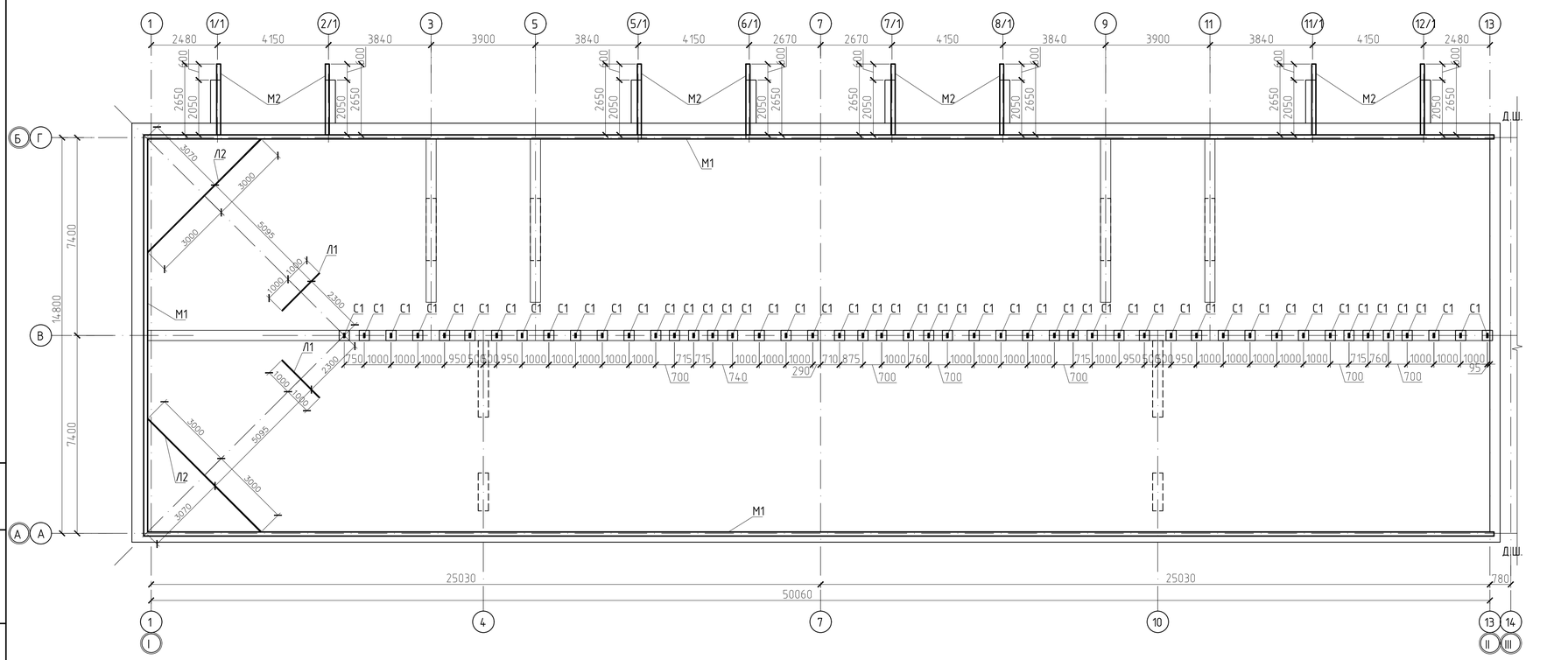

1. Перед началом работ по монтажу конструкций кровли выполнить геодезическое нивелирование отметок верха монолитного пояса. В случае большой разницы отметок с проектными произвести добетонирование до проектных отметок. Горизонтальность верха пояса проверять уровнем.
2. Произвести огнебиозащиту пропиткой Пирилакс всех деревянных элементов до их монтажа. Перед нанесением пропитки поверхность должна быть очищена от пыли и грязи. Пропитку не разбавлять. Торцевые концы древесины следует обрабатывать особенно тщательно. Торцы опорных столбов, стоек, лаг обрабатывать погружением в состав и выдерживанием в течение трех минут.
3. После установки стропил осуществить контрольный обмер скатов крыши. Небольшие дефекты крыши до 10 мм, исправить с помощью доборных элементов.
4. До монтажа металлочерепицы установить держатель желоба .
5. Перед монтажом листов металлочерепицы закрепить карнизные планки с минимальной длиной нахлестки 100мм. Планку крепить оцинкованными саморезами с шагом 300мм. Обрезку планок выполнять ножницами по жести.
6. Монтаж листов металлочерепицы необходимо начинать с торца, закрепляя одним саморезом на коньке. Вынос листов металлочерепицы относительно сплошной обрешетки составляет 40мм. Капиллярная канавка каждого листа (находится на волне левого края) должна быть накрыта последующим листом. Листы соединять саморезами в верхней части перехлеста, но не прикручивать к обрешетке, чтобы была возможность поворота листов. Скрепленные между собой 3-4 листа выровнять параллельно карнизу крыши. Только после этого прикрепить листы саморезами с Уплотнительными шайбами в шахматном порядке к обрешетке в подошве волны. Количество саморезов по дереву 4.8x51 (крашенные в цвет металлочерепицы) – 8 штук на квадратный метр.
7. Длина нахлестов листов металлочерепицы не менее 150 мм. В месте нахлестки листов крепление производится в каждую вторую волну под поперечным рисунком.
8. Торцевые планки крепить с шагом 300 мм к деревянному основанию. Нахлестка планок 100мм.
9. Монтаж коньковой планки начинать с крепления по ее торцам заглушек. Коньковую планку крепить саморезами (длиной 80мм) через волну металлочерепицы. Нахлестка планок 100мм.
10. Накладки ендовы крепить заклепками или шурупами по волне профильного листа с шагом 300мм.
11. Передвигаться по металлической кровле в мягкой обуви, ступая в прогиб волны.

Изм.	Кол. уч.	Лист	№ док.	Подп.	Дата	0004.TS-A8.1-КД		
						Строительство десяти 5-ти этажных 80-ти квартирных жилых домов в мкр. Кокпек п. Индербор, Индерского района, Атырауской области (поз. 7.2, 8.1, 8.2, 8.3, 8.4., 8.5, 8.6, 8.7, 8.8, 8.9). Жилой дом поз 8.1Без наружных сетей и благоустройства.		
ГАП		Пензина О.В.				Жилой дом позиция 8.1	Стадия: РП	Лист: 2 / Листов:
Разработал		Белозеров А.Н.						
Проверил		Агаев А.Р.				Схема расположения элементов деревянной кровли в осях 1-13.	ТОО "Tau Saulet" ГСЛ № 18023547 г. Усть-Каменогорск	
Н.контроль		Саинкумар З.К.						

Взам. инв. №

Подп. и дата

Инв. № подл.

Формат

Схема расположения элементов деревянной кровли в осях 14-26

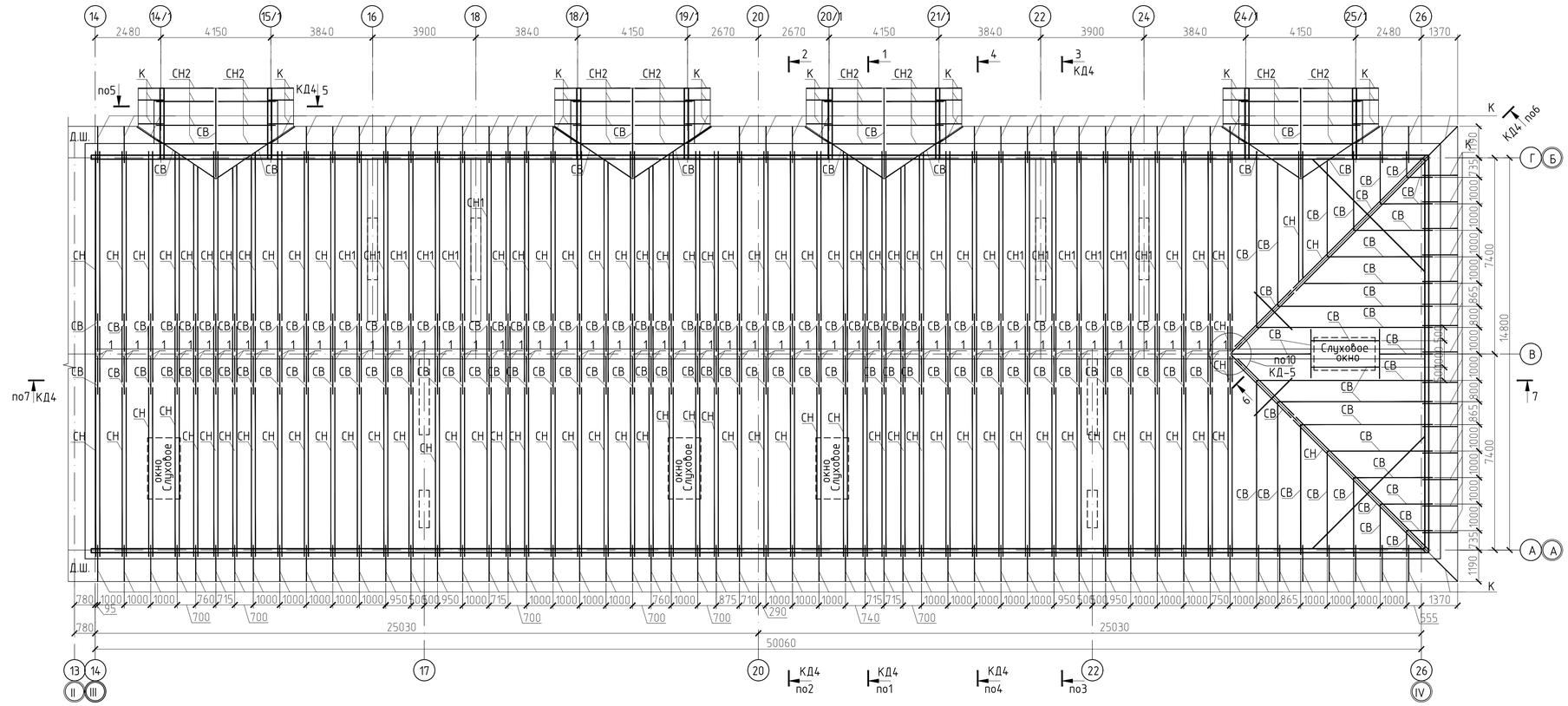

Спецификация к схеме расположения элементов деревянной кровли в осях 14-26

Поз.	Наименование	Сечение, мм	Длина, м	Кол-во, шт	Общая длина, пог-м	Общий объем, м³	Примечание
СВ	Стропильные ноги	250X50	–	–	366,0	4,57	
СН	Стропильные ноги	2 (250X75)	–	–	1042,0	39,1	
СН1	Стропильные ноги	2 (200X75)	–	–	144,0	4,3	Контробрешетка (50X50) – 0,4м³
СН2	Стропильные ноги	200X50	–	–	70,0	0,7	
М1	Мауэрлат	120x120	–	–	115,0	1,6	
М2	Мауэрлат	120x250	–	–	21,0	0,63	
С1	Стойка	50x150	–	–	157,0	1,2	Усиление(50X50) стойки 0,8м³
Р1	Раскос	50x150	–	–	346,0	2,6	Усиление(50X50) раскоса – 1,8м³
1	Распорка	50x150	–	–	314,0	2,4	
Л1	Лежень	150x200	2	2	4,0	0,12	Накладка (100X150)-0,01м³
Л2	Лежень	150x200	6	2	12,0	0,36	Накладка (100X150)-0,01м³
С	Элемент связи	40x130	–	–	120,0	0,6	
Об	Обрешетка	35x100	–	–	3080,0	10,8	
К	Кобылка	50x100	–	–	347,0	1,7	
	Опорная накладка	50x180	780	104	81,1	0,73	
	Опорная накладка	50x160	300	208	62,4	0,5	
	Накладка	100x150	750	1	0,75	0,01	
	Накладка	50x150	–	–	6,32	0,05	

Схема расположения элементов стоек, лежней в осях 14-26

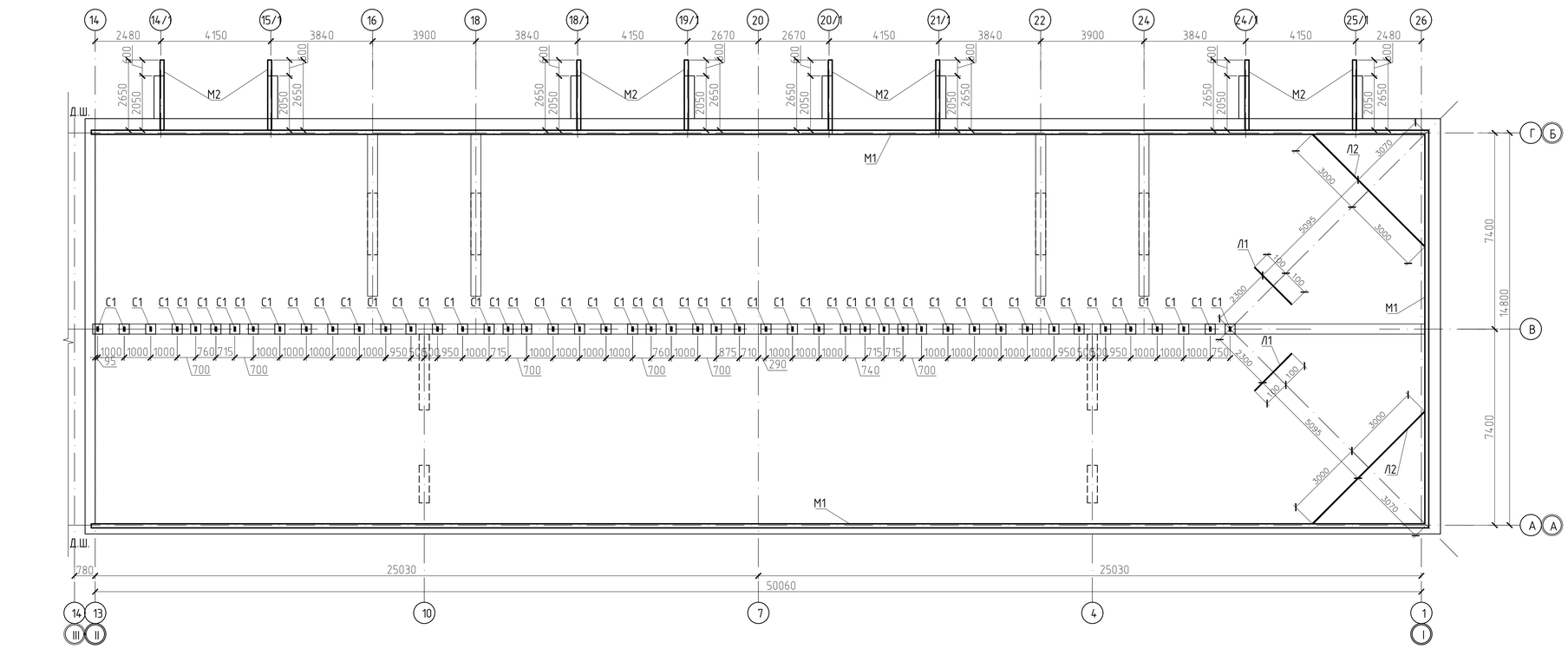

1. Перед началом работ по монтажу конструкций кровли выполнить геодезическое нивелирование отметок верха монолитного пояса. В случае большой разницы отметок с проектными произвести добетонирование до проектных отметок. Горизонтальность верха пояса проверять уровнем.
2. Произвести огнебиозащиту пропиткой Пирилакс всех деревянных элементов до их монтажа. Перед нанесением пропитки поверхность должна быть очищена от пыли и грязи. Пропитку не разбавлять. Торцевые концы древесины следует обрабатывать особенно тщательно. Торцы опорных столбов, стоек, лаг обрабатывать погружением в состав и выдерживанием в течение трех минут.
3. После установки стропил осуществить контрольный обмер скатов крыши. Небольшие дефекты крыши до 10 мм, исправить с помощью доборных элементов.
4. До монтажа металлочерепицы установить держатель желоба .
5. Перед монтажом листов металлочерепицы закрепить карнизные планки с минимальной длиной нахлестки 100мм. Планку крепить оцинкованными саморезами с шагом 300мм. Обрезку планок выполнять ножницами по жести.
6. Монтаж листов металлочерепицы необходимо начинать с торца, закрепляя одним саморезом на коньке. Вынос листов металлочерепицы относительно сплошной обрешетки составляет 40мм. Капиллярная канавка каждого листа (находится на волне левого края) должна быть накрыта последующим листом. Листы соединять саморезами в верхней части перехлеста, но не прикручивать к обрешетке, чтобы была возможность поворота листов. Скрепленные между собой 3-4 листа выровнять параллельно карнизу крыши. Только после этого прикрепить листы саморезами с Уплотнительными шайбами в шахматном порядке к обрешетке в подошве волны. Количество саморезов по дереву 4.8x51 (крашенные в цвет металлочерепицы) – 8 штук на квадратный метр.
7. Длина нахлестов листов металлочерепицы не менее 150 мм. В месте нахлестки листов крепление производится в каждую вторую волну под поперечным рисунком.
8. Торцевые планки крепить с шагом 300 мм к деревянному основанию. Нахлестка планок 100мм.
9. Монтаж коньковой планки начинать с крепления по ее торцам заглушек. Коньковую планку крепить саморезами (длиной 80мм) через волну металлочерепицы. Нахлестка планок 100мм.
10. Накладки ендовы крепить заклепками или шурупами по волне профильного листа с шагом 300мм.
11. Передвигаться по металлической кровле в мягкой обуви, ступая в прогиб волны.

Изм.	Кол. уч.	Лист	№ док.	Подп.	Дата	0004.TS-A8.1-КД		
						Строительство десяти 5-ти этажных 80-ти квартирных жилых домов в мкр. Коктем п. Индербор, Индерского района, Атырауской области (поз. 7.2, 8.1, 8.2, 8.3, 8.4., 8.5, 8.6, 8.7, 8.8, 8.9). Жилой дом поз 8.1Без наружных сетей и благоустройства.		
ГАП		Пензина О.В.				Жилой дом позиция 8.1	Стадия: РП	Лист: 3 / Листов:
Разработал		Белозеров АН.						
Проверил		Агаев А.Р.				Схема расположения элементов деревянной кровли в осях 14-26.	ТОО "Tau Saulet" ГСЛ № 18023547 г. Усть-Каменогорск	
Н.контроль		Саинкумар ЗК.						

Взам. инв. №

Подп. и дата

Инв. № подл.

Формат

Разрез 1-1

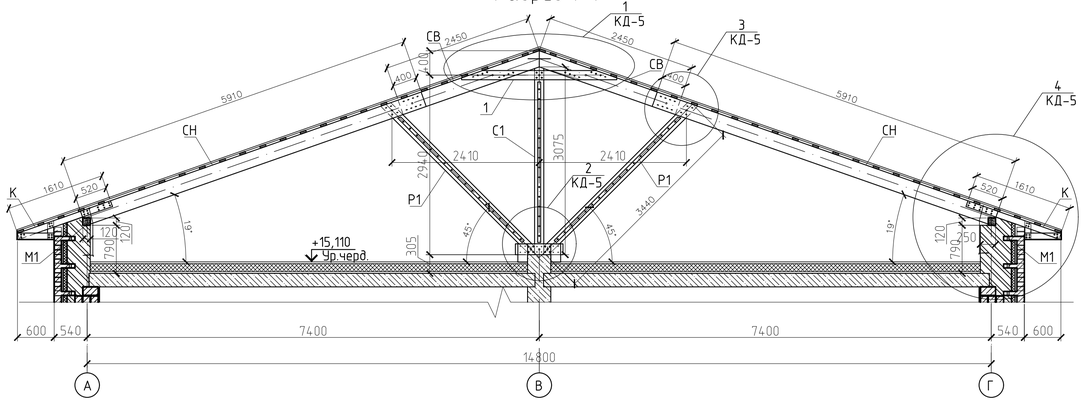

Разрез 4-4

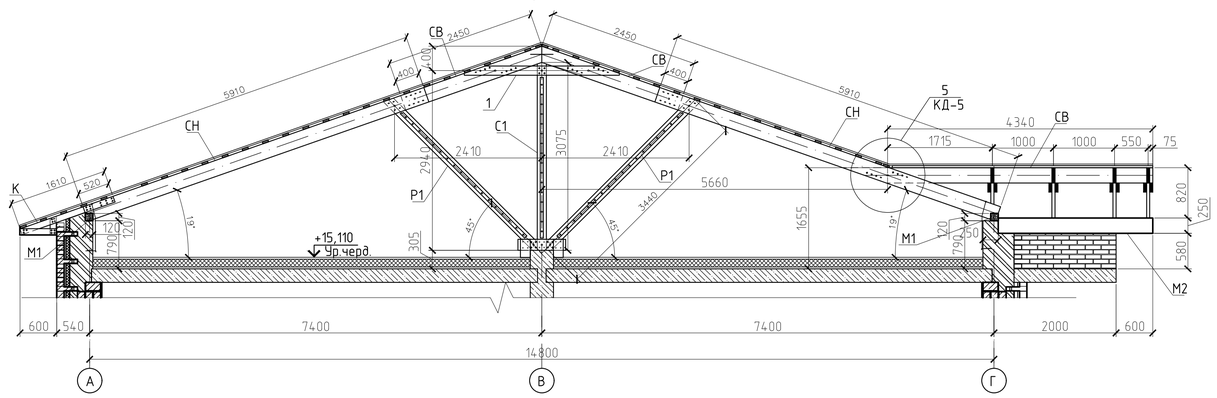

Разрез 2-2

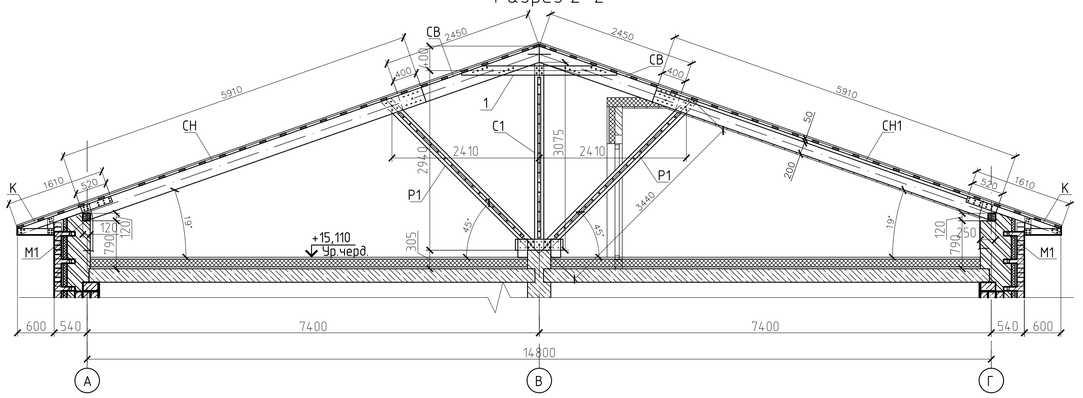

Разрез 5-5

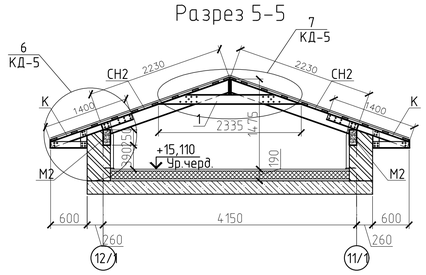

Разрез 6-6

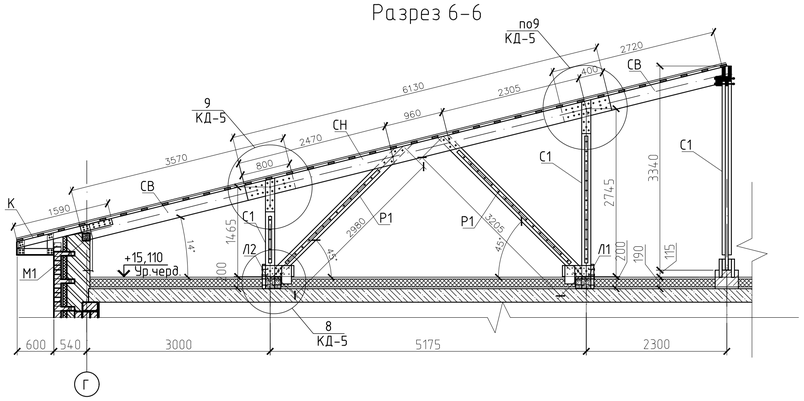

Разрез 3-3

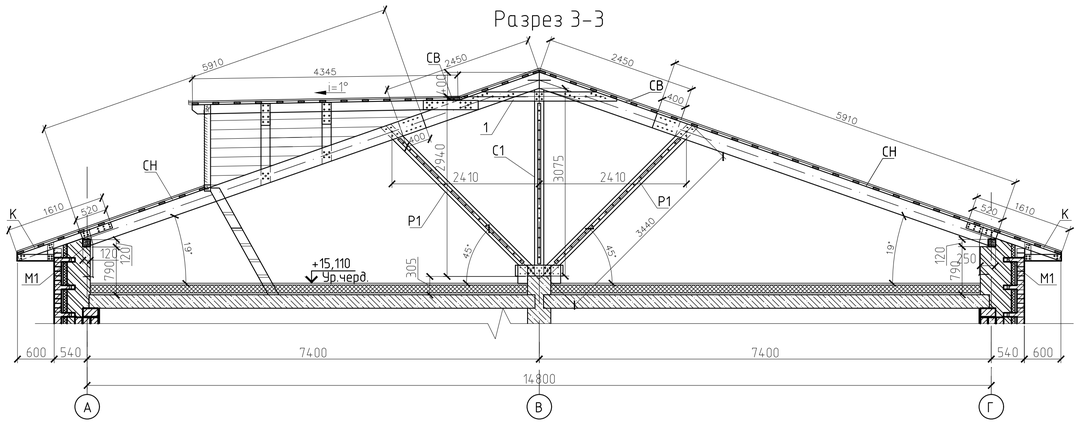

Разрез 7-7

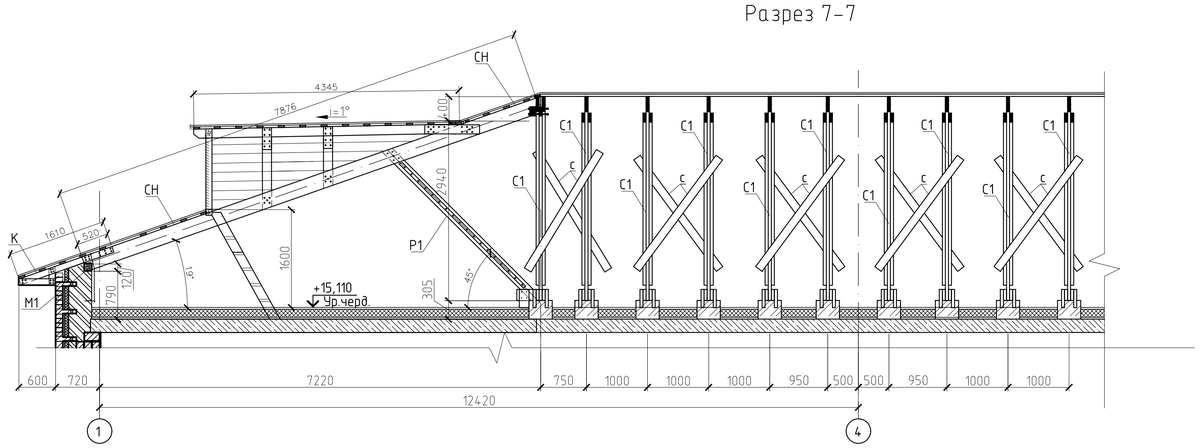

1. За условную отметку 0,000 м принят уровень чистого пола первого этажа здания.
2. Для изготовления несущих конструкций кровли должны применяться пиломатериалы хвойных пород по ГОСТ 8486-86 с влажностью не более 25%. Древесина должна быть не ниже второго сорта с расчетными характеристиками по СНиП II-25-80. Размеры пиломатериалов приняты в соответствии с ГОСТ 24454-80.
3. Крыша с холодным чердаком, водосток - наружный организованный.
4. Все без исключения поверхности деревянных конструкций должны быть антисептированы составами, безвредными для человека, нелетучими, непылящими и обеспечивающими полную гарантию от появления грибковых образований, дереворазрушающих насекомых и болезнетворных бактерий.Все деревянные элементы подлежат антисептированию и окраске влагостойким антипиреном составом в соответствии с требованиями СНиП III-19-75.
5. Узлы примыкания деревянных элементов друг к другу и к стенам выполнять на гвоздях, шпильках и деревянных накладках в соответствии с рекомендациями серии 2.160-9 (выпуск 1) - "Узлы деревянных крыш жилых сельских зданий".
6. Между стойками установить диагональные элементы связей
7. Все деревянные элементы, соприкасающиеся с кладкой, осмолить и изолировать от кладки двумя слоями рубероида.
8. Стыки мауэрлата по длине выполнять между оконными проемами в простенках.
9. Теплоизоляционный слой, укладываемый по чердачному перекрытию, по наружному периметру здания в прикарнизной части крыши полосой на ширину не менее 1 м следует защищать от увлажнения и инфильтрации рулонными гидроизоляционными материалами.
10. Под гайки и головки болтов ставить шайбы размером 4х50х50.
11. При монтаже деревянных конструкций крыши использовать временные связи, распорки и другие элементы крепления.

						0004.TS-A8.1-КД				
						Строительство десяти 5-ти этажных 80-ти квартирных жилых домов в мкр. Коктем п. Индербор, Индерского района, Атырауской области (поз. 7.2, 8.1, 8.2, 8.3, 8.4., 8.5, 8.6, 8.7, 8.8, 8.9). Жилой дом поз 8.1Без наружных сетей и благоустройства.				
Изм.	Кол. уч.	Лист	№ док.	Подп.	Дата					
ГАП		Пензина О.В.				Жилой дом позиция 8.1	Стадия	Лист	Листов	
Разработал		Белозеров А.Н.					РП	4		
Проверил		Агаев А.Р.				Разрезы 1-1...7-7	ТОО "Tau Saulet" ГСЛ № 18023547 г. Усть-Каменогорск			
Н.контроль		Саинкумар З.К.								

Взам. инв. №

Подп. и дата

Инв. № подл.

Формат

1
КД4

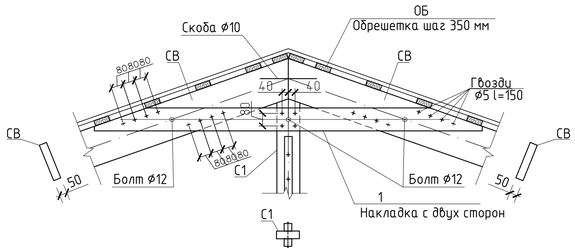

5
КД4

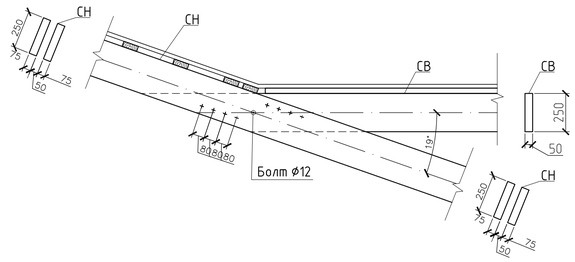

9
КД4

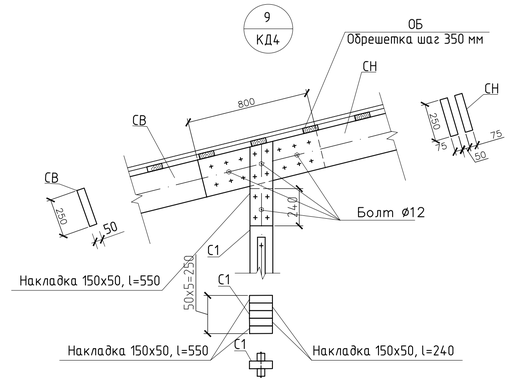

2
КД4

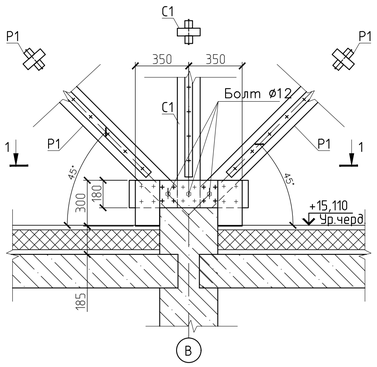

Разрез 1-1

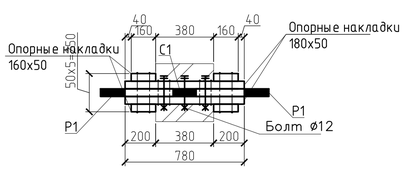

6
КД4

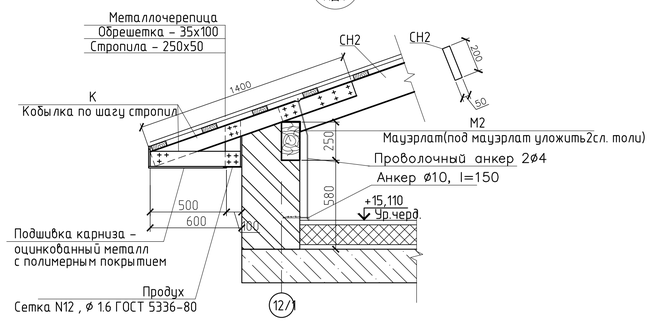

10
КД2

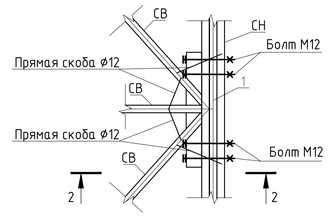

Разрез 2-2

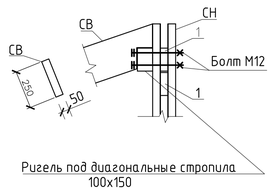

3
КД4

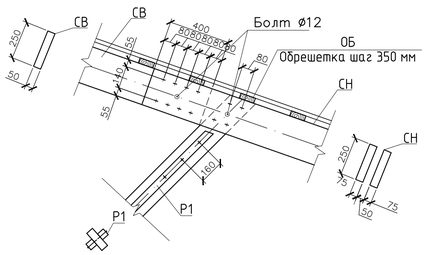

7
КД4

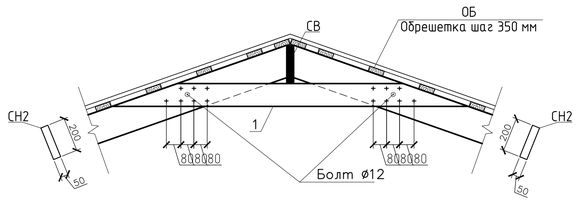

4
КД4

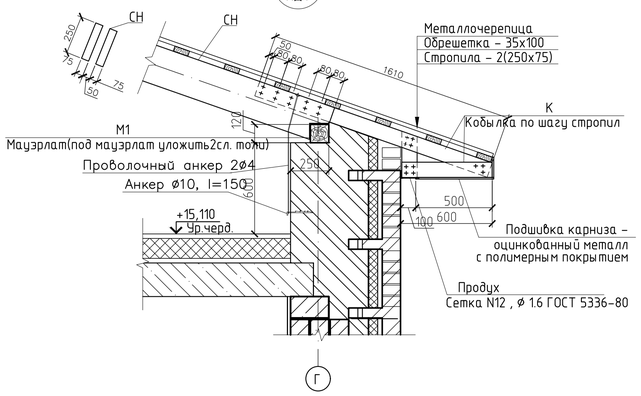

8
КД4

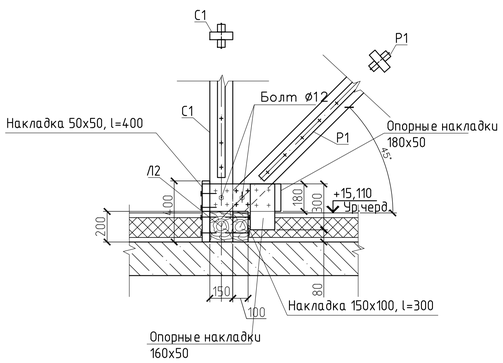

1. За условную отметку 0,000 м принят уровень чистого пола первого этажа здания.
2. Для изготовления несущих конструкций кровли должны применяться пиломатериалы хвойных пород по ГОСТ 8486-86 с влажностью не более 25%. Древесина должна быть не ниже второго сорта с расчетными характеристиками по СНиП II-25-80. Размеры пиломатериалов приняты в соответствии с ГОСТ 24454-80.
3. Крыша с холодным чердаком, водосток - наружный организованный.
4. Все без исключения поверхности деревянных конструкций должны быть антисептированы составами, безвредными для человека, нелетучими, непылящими и обеспечивающими полную гарантию от появления грибковых образований, дереворазрушающих насекомых и болезнетворных бактерий.Все деревянные элементы подлежат антисептированию и окраске влагостойким антипиреном составом в соответствии с требованиями СНиП III-19-75.
5. Узлы примыкания деревянных элементов друг к другу и к стенам выполнять на гвоздях, шпильках и деревянных накладках в соответствии с рекомендациями серии 2.160-9 (выпуск 1) - "Узлы деревянных крыш жилых сельских зданий".
6. Между стойками установить диагональные элементы связей
7. Все деревянные элементы, соприкасающиеся с кладкой, осмолить и изолировать от кладки двумя слоями рубероида.
8. Стыки мауэрлата по длине выполнять между оконными проемами в простенках.
9. Теплоизоляционный слой, укладываемый по чердачному перекрытию, по наружному периметру здания в прикарнизной части крыши полосой на ширину не менее 1 м следует защищать от увлажнения и инфильтрации рулонными гидроизоляционными материалами.
10. Под гайки и головки болтов ставить шайбы размером 4х50х50.
11. При монтаже деревянных конструкций крыши использовать временные связи, распорки и другие элементы крепления.

						0004.TS-A8.1-КД				
						Строительство десяти 5-ти этажных 80-ти квартирных жилых домов в мкр. Коктем п. Индербор, Индерского района, Атырауской области (поз. 7.2, 8.1, 8.2, 8.3, 8.4, 8.5, 8.6, 8.7, 8.8, 8.9). Жилой дом поз 8.1Без наружных сетей и благоустройства.				
Изм.	Кол. уч.	Лист	№ док.	Подп.	Дата					
ГАП		Пензина О.В.				Жилой дом позиция 8.1	Стадия	Лист	Листов	
Разработал		Белозеров А.Н.					РП	5		
Проверил		Агаев А.Р.				Узлы 1-10	ТОО "Tau Saulet" ГСЛ № 18023547 г. Усть-Каменогорск			
Н.контроль		Саинкумар З.К.								

Взам. инв. №
Подп. и дата
Инв. № подл.

Формат

Ветровые связи в продольном направлении

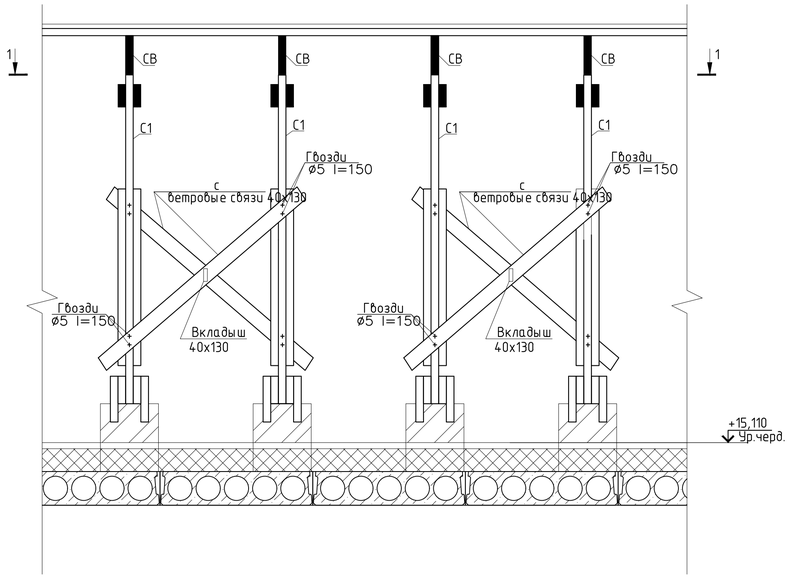

Схема слухового окна

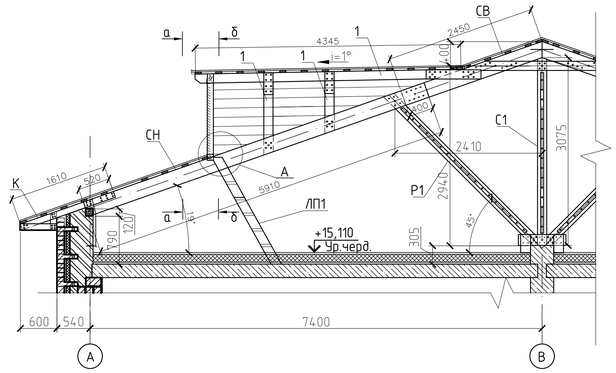

Разрез 1-1

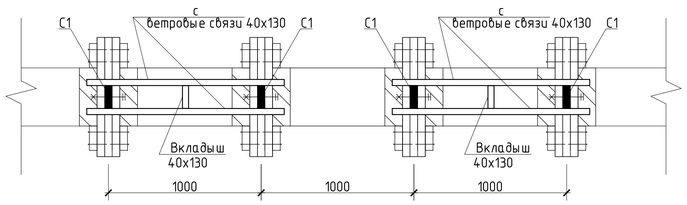

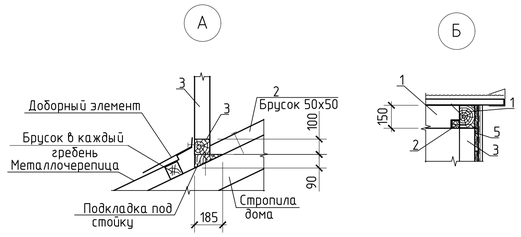

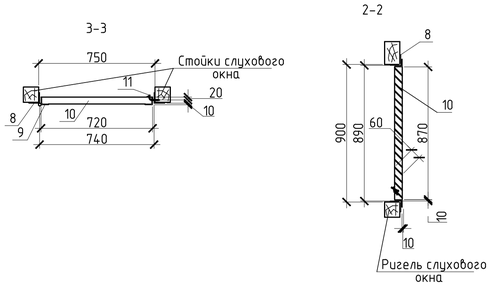

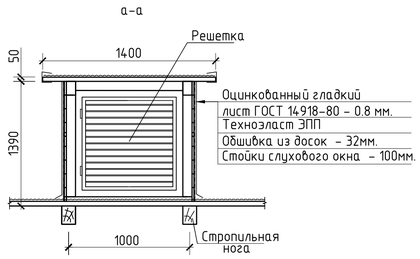

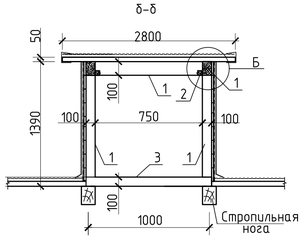

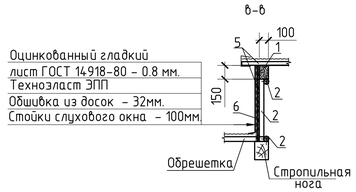

Спецификация сухового окна

Поз.	Обозначение	Наименование	Кол.	Масса, ед., кг	Примечание
1	ГОСТ 8486-86	Доска 150х50 м3	0,11		
2	ГОСТ 8486-86	Брусок 50х50 м3	0,1		
3	ГОСТ 8486-86	Брус 100х100 м3	0,1		
5	ГОСТ 8486-86	Доска 150х32 м3	0,3		
6	ГОСТ 14918-80*	Оцинкованная кровельная сталь t=0.8мм м2	9,0		
7		Технэластэ ЭПП м2	10,0		
		Решетка	1		
ЛП1	Серия 1.450.3-7.94	ЛГФ 45-18.7	1		

Спецификация на решетку

Поз.	Обозначение	Наименование	Кол.	Масса, ед., кг	Примечание
8	ГОСТ 8509-93	Уголок L 70х70х5 м.п.	4,24		
9	ГОСТ 8509-93	Уголок L 50х50х5 м.п.	3,5		
10	ГОСТ 19903-74*	- 6 х 60 х700	17		
11	ГОСТ 5781-82	ø 6 AIII м.п.	0,5		

Узел устройства вентиляционного канала

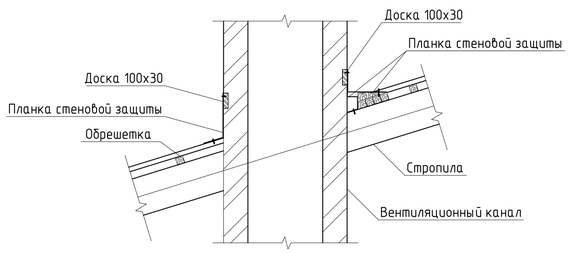

Узел устройства вытяжной трубы с фартуком из оцинкованной стали

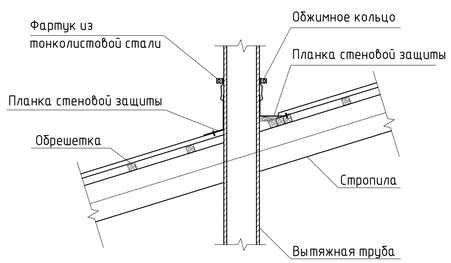

Решетка

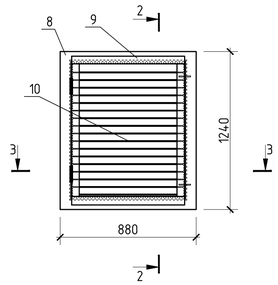

1. За условную отметку 0,000 м принят уровень чистого пола первого этажа здания.
2. Для изготовления несущих конструкций кровли должны применяться пиломатериалы хвойных пород по ГОСТ 8486-86 с влажностью не более 25%. Древесина должна быть не ниже второго сорта с расчетными характеристиками по СНиП II-25-80. Размеры пиломатериалов приняты в соответствии с ГОСТ 24454-80.
3. Крыша с холодным чердаком, водосток - наружный организованный.
4. Все без исключения поверхности деревянных конструкций должны быть антисептированы составами, безвредными для человека, нелетучими, непылящими и обеспечивающими полную гарантию от появления грибковых образований, дереворазрушающих насекомых и болезнетворных бактерий.Все деревянные элементы подлежат антисептированию и окраске влагостойким антипиреном составом в соответствии с требованиями СНиП III-19-75.
5. Узлы примыкания деревянных элементов друг к другу и к стенам выполнять на гвоздях, шпильках и деревянных накладках в соответствии с рекомендациями серии 2.160-9 (выпуск 1) - "Узлы деревянных крыш жилых сельских зданий".
6. Между стойками установить диагональные элементы связей 7
7. Все деревянные элементы, соприкасающиеся с кладкой, осмолить и изолировать от кладки двумя слоями рубероида.
8. Стыки мауэрлата по длине выполнять между оконными проемами в простенках.
9. Теплоизоляционный слой, укладываемый по чердачному перекрытию, по наружному периметру здания в прикарнизной части крыши полосой на ширину не менее 1 м следует защищать от увлажнения и инфильтрации рулонными гидроизоляционными материалами.
10. Под гайки и головки болтов ставить шайбы размером 4х50х50.
11. При монтаже деревянных конструкций крыши использовать временные связи, распорки и другие элементы крепления.
12. Вентиляционные каналы провести между стропилами крыши, при случае наложения канала на стропила крыши предусмотреть по месту обход (колено).
13. Спецификация дана на одно слуховое окно, общее количество - 8шт.

Изм.	Кол. уч.	Лист	№ док.	Подп.	Дата
ГАП		Пензина О.В.			
Разработал		Белозеров А.Н.			
Проверил		Агаев А.Р.			
Н.контроль		Саинкумар З.К.			

0004.TS-A8.1-КД

Строительство десяти 5-ти этажных 80-ти квартирных жилых домов в мкр. Коктем п. Индербор, Индерского района, Атырауской области (поз. 7.2, 8.1, 8.2, 8.3, 8.4, 8.5, 8.6, 8.7, 8.8, 8.9). Жилой дом поз 8.1Без наружных сетей и благоустройства.

Жилой дом позиция 8.1

Стадия	Лист	Листов
РП	6	

Ветровые связи в продольном направлении. Схема слухового окна

ТОО "Tau Saulet"
ГСЛ № 18023547
г. Усть-Каменогорск

Взам. инв. № | Подп. и дата | Инв. № подл.

Формат