Товарищество с ограниченной ответственностью "ИНСОН"
Государственная лицензия ГСЛ №17018895

"Строительство здания пристроя к детскому центру оказания специальных социальных услуг по улице Жолдасовтар 34, в городе Аягоз ВКО."

Заказ: И N. 058.07.2020-АС
стадия: РП (рабочий проект)

Архитектурно-строительные (АС)

Директор ТОО "ИНСОН" Л.А.Соболева
Главный инженер проекта В.М.Пономарев

г, Усть-Каменогорск 2020г.

ВЕДОМОСТЬ ОСНОВНЫХ КОМПЛЕКТОВ РАБОЧИХ ЧЕРТЕЖЕЙ

Обозначение	Наименование	Примечание
АР	Архитектурные решения	
ВК	Водопровод и канализация	
ОВ	Отопление, вентиляция и кондиционирование	
ЭЛ	Электротехнические решения	
ПС	Пожарная сигнализация	

ВЕДОМОСТЬ ССЫЛОЧНЫХ ДОКУМЕНТОВ

Обозначение	Наименование	Примечание
ГОСТ 6629–88	Двери деревянные внутренние для жилых и общественных зданий	
серия 1.436.3–19.1	Двери металлические с применением гнутых профилей из тонколистовой стали	
ГОСТ 23166–99	Блоки оконные. Общие технические условия	
ГОСТ 23279–85	Сетки арматурные	
ГОСТ 8486–86Е	Пиломатериалы хвойных пород	
ГОСТ 530–2007	Кирпич и камень керамические. Тех условия	
	Для части АС чертежи - 8 листов (привязан. МОГИЛЕВЛИФТМАШ) для конструкций лифтовой шахты, лифтов с размерами и привязками закладных деталей.	АС-1и – АС-8и

ВЕДОМОСТЬ РАБОЧИХ ЧЕРТЕЖЕЙ ОСНОВНОГО КОМПЛЕКТА АС

Лист	Наименование	Примечание
1	2	3
1	Общие данные (начало)	
2	Общие данные (продолжение)	
3	Фасад в осях 1–4	
4	Фасад в осях 4–1	
5	Фасад в осях А–Г	
6	План фундаментов. План на отм. –2,650.	
7	План на отм. 0,000. Экспликация помещений. Спецификация.	
8	План на отм. +3,280 Экспликация помещений.	
9	План на отм. +6,360. Технические помещения и чердак.	
10	Разрез 1–1, 2–2.	
11	План крыльцо Кр1. Пандус.	
12	Козырек над входом. Спецификация.	
	Спуск в подвал. Навес Н1. Спецификация.	
14	План на отм.0,000, +3,100, +6,130. Ведомость полов.	
15	Ведомость полов.	
16	План-схема размещения перемычек и балок подвала, 1-го, 2-го этажей. Сечения А–А, Б–Б, В–В. Ведомость перемычек. Спецификация.	
17	План размещения плит перекрытия. Спецификация.	
18	Схема устройства дверного проема ДПр2.	
19	Схема несущих конструкций лестницы ЛС1, ЛС2. Спецификация.	
20	Конструктивные элементы лестницы ЛС1, ЛС2. Спецификация.	
21	Схема несущих конструкций лестницы Млс–1, Млс–2. Спецификация.	
22	Ограждение Ог1, Ог2, Ог3. Спецификация.	
23	Металлическая стремянка ЛС. Люк ЛК.	
24	План кровли. Узлы. Сечения А–А, Б–Б. План-схема стропильной конструкции. Спецификация.	

ОБЩАЯ ХАРАКТЕРИСТИКА

Основанием для разработки рабочего проекта "Строительство здания пристроя к детскому реабилитационному центру в городе Аягоз ВКО" является договор, архитектурно-планировочное задание, задание на проектирование, выданное заказчиком.

СТРОИТЕЛЬНАЯ КЛИМАТОЛОГИЯ

Объект расположен в районе со следующими природно-климатическими условиями:
- климатический подрайон - IIIА;
- расчетная зимняя температура наружного воздуха - минус 32,8оС;
- скоростной напор ветра - 0,38 кПа;
- вес снегового покрова - 1,8 кПа;
- сейсмичность района строительства - 6 баллов.

Характеристики сооружения:

- класс конструктивной пожарной опасности -С0.
- класс пожарной опасности строительных конструкций -К0.
- класс по функциональной пожарной опасности здания по СНиП РК 2.02-05-2009 - Ф3.4.
- уровень ответственности здания по ГОСТ 27751-88 - II.
- степень огнестойкости по СНиП РК 2.02-05-2009 - II.

За отметку 0,000 принята отметка чистого пола 1 этажа здания.
Конструктивная схема здания - продольностеновая

Технико -экономические показатели

№ п/п	Наименование	Ед. изм.	Кол-во	Примечание
1	Этажность здания	этаж	2	
	Подвал и технические помещения h=2,4м.			строительный объем 594,0куб.м
	Первый этаж h=3,0м.	этаж		строительный объем 2033,16куб.м
	Второй этаж h=2,8м.	этаж		
	Технический этаж h=2,5м. (чердак)			чердак 180м2
2	Строительный объем	куб. м		Общий строительный объем 2627,16куб.м
3	Площадь застройки	кв. м	317,3	
4	Общая площадь	кв. м	610,42	

Согласовано:

Взам. инв. №

Подп. и дата

Инв. № подл.

Проект разработан и выполнен в соответствии с действующими нормами и правилами и предусматривает мероприятия, обеспечивающие взрыво-пожарную безопасность при эксплуатации здания.

Главный тнженер проекта Пономарев.В.М

Изм.	Кол. уч.	Лист	N° док.	Подп.	Дата	ИП.058.07.2020 -АС		
						"Строительство здания пристроя к детскому центру оказания специальных социальных услуг по улице Жолдасовтар 34, в городе Аягоз ВКО."		
Разработал		Соболева.А				Здание РЦ	Стадия: РП	Лист: 1	Листов:
Проверил		Пономарев.В							
Норм.контр		Свиридова.Н				Общие данные	ТОО«ИНСОН» ГСЛ №17018895		

Формат А3

СИТУАЦИОННАЯ СХЕМА

Ведомость общественных зданий и сооружений

Номер на плане	Наименование и обозначение	Этажность	Количество			Площадь, м²				Строительный объем, м³	
			Зданий	Квартир		Застройки		Общая нормируемая		Зданий	Всего
				Здания	Всего	Здания	Всего	Здания	Всего		
1	Пристройка	2	1			317,3		612,9		1	1

Условные обозначения

Проектируемые

1 -проектируемое здание

— — — - граница участка согласно акта на землю

Согласовано:

Взам. инв. №

Подп. и дата

Инв. № подл.

Изм.	Кол. уч.	Лист	N° док.	Подп.	Дата
Разработал		Соболева.А			
Проверил		Пономарев.В			
Норм.контр		Свиридова.Н			

ИП.058.07.2020 -ТП

"Строительство здания пристроя к детскому центру оказания специальных социальных услуг по улице Жолдасовтар 34, в городе Аягоз ВКО."

Здание пристройки	Стадия	Лист	Листов
		3	
Ситуационная схема	ТОО«ИНСОН» ГСЛ №17018895		

Формат А3

Проектные решения

ОБЪЕМНО-ПЛАНИРОВАЧНАЯ ХАРАКТЕРИСТИКА ЗДАНИЯ ПРИСТРОЙКИ

Внутренняя планировка согласно задания на проектирование, технического задания согласованного с заказчиком и согласно нормативных документов.

Здание пристройки имеет главный вход, входной тамбур с двумя эвакуационными выходами наружу, имеет навес индивидуального изготовления закрепленный тросами, крыльцо оборудовано пандусом. Лестница первого этажа предусматривает пандус от входного тамбура до площадки первого этажа. На первом этаже расположены следующие помещения: пост медсестры, процедурный кабинет, общий коридор, лифтовая шахта, три палаты для детей с санузлами и ванными.

Подвал имеет отдельный вход с навесом, лифтовую шахту которая дает возможность сообщаться с первым и вторым этажом, подвальные и подсобные помещения. Из лестничной клетки предусмотрен спуск в подвал по лестнице стремянке.

На втором этаже расположены следующие помещения: игровая комната, комната приема пищи, комната для столовой посуды, моечная посуды, общий коридор, лифтовая шахта, две палаты для детей с санузлами и ванными.

Технический этаж, машинное отделение (лифтовая), из технического помещения выход в чердачное помещение (1, 2) и выход на крышу 1 , 2.

КОНСТУКТИВНЫЕ РЕШЕНИЯ

Здание пристройки двухэтажное с подвалом имеет в плане прямоугольную форму с размерами в осях А-Б -12,0м, 1-4-18,40м,

Наружные стены из керамического кирпича толщиной 510мм, фундаменты железобетонные ленточные. Перекрытие железобетонные пустотные плиты. Высота от пола до низа несущих конструкций -2,80м.

Кирпичная кладка стен и парапета выполнена кирпичом марки КР-р-по 250х120х65/1НФ/100/2,0/50/ по ГОСТ 530-2012 на смешанных растворах М50. В кирпичной кладке укладывать кладочную сетку (ГОСТ 5781-82) диаметром 4мм с шагом 700мм по вертикали. Расход сетки см.АС-10. Внутренние стены оштукатурить см.АС-15.

Температурный шов между существующим зданием и пристройкой запенить монтажной пеной "Makroflex"

Окна - металлопластиковые по ГОСТ 23166-99 двухкамерные (3 стекла).

Выполняется простая штукатурка откосов, установка подоконной плиты и наружных сливов.

Двери - внутренние деревянные по ГОСТ 6629-88, наружные металлические по серии 1.436.3-19 в.1.

Внутренняя отделка предусмотрена из негорючих и трудносгораемых материалов.

Потолок - затирка швов, левкас водоэмульсионная окраска.

Стены внутренние - левкас, водоэмульсионная окраска

Стены наружные - утеплитель "ISOVER" ВентФасад ОПТИМА - 100 мм, облицовка керамогранит.

Перегородки - в пол кирпича толщиной b=120мм.

Покрытие пола тамбуры, коридоры, подсобные помещения - керамогранит.

Перекрытие - многопустотные железобетонные плиты перекрытия b=220мм.

Выравнивание полов цементно-песчанная стяжка b=30мм.

Кровля - чердачная, стропильная с покрытием из металлочерепицы.

Водосток - неорганизованный.

Выход на чердак предусмотрен через люк из внутреннего помещения лестничной клетки, выход на кровлю через боковые двери Д8.

Перекрытие утеплить - теплоизоляционными плитами «ISOVER OL-P», толщиной 150 мм.

В проекте учтены мероприятия по энергосбережению, в соответствии с требованиями СН РК 2.04-01-2009:

По периметру здания для защиты здания от атмосферных осадков предусмотрено устройство бетонной отмостки, шириной 1000мм.

Противопожарные мероприятия

Противопожарные мероприятия назначены в соответствии с требованиями СНиП РК 2.02-05-2009*, СП РК 2.02-101-2014:

- Все деревянные конструкции подвергнуть огнезащитной обработке огнебиовлагозащитным составом ТХЭФ-ПТ согласно СТ РК 615-2001. (см лист АС-13 общие указания)
- основные конструкции здания (ограждающие конструкции, отделка на путях эвакуации) предусмотрены несгораемыми;
- эвакуация людей обеспечивается за счет выходов из помещений по лестничной клетке и по наружным металлическим лестницам со второго этажа непосредственно наружу;

Антикоррозионные мероприятия

Антикоррозионные мероприятия запроектированы в соответствии с требованиями СП РК 2.01-101-2013. Металлические конструкции предусмотрено окрасить лакокрасочным покрытием (двумя слоями эмали по слою грунтовки).

Примечание:
Генеральный план и планы наружных инженерных сетей не выполняются за отсутствием данных.
Технологическая часть проекта по умолчанию не разрабатывается (выполняется отдельным проектом).

Согласовано:

Взам. инв. №

Подп. и дата

Инв. № подл.

Изм.	Кол. уч.	Лист	N° док.	Подп.	Дата
Разработал		Соболева.А			
Проверил		Пономарев.В			
Норм.контр		Свиридова.Н			

ИП.058.07.2020 -АС

"Строительство здания пристроя к детскому центру оказания специальных социальных услуг по улице Жолдасовтар 34, в городе Аягоз ВКО."

Здание РЦ	Стадия	Лист	Листов
	РП	2	
Общие данные	ТОО«ИНСОН» ГСЛ №17018895		

Формат А3

Фасад в осях 1-4

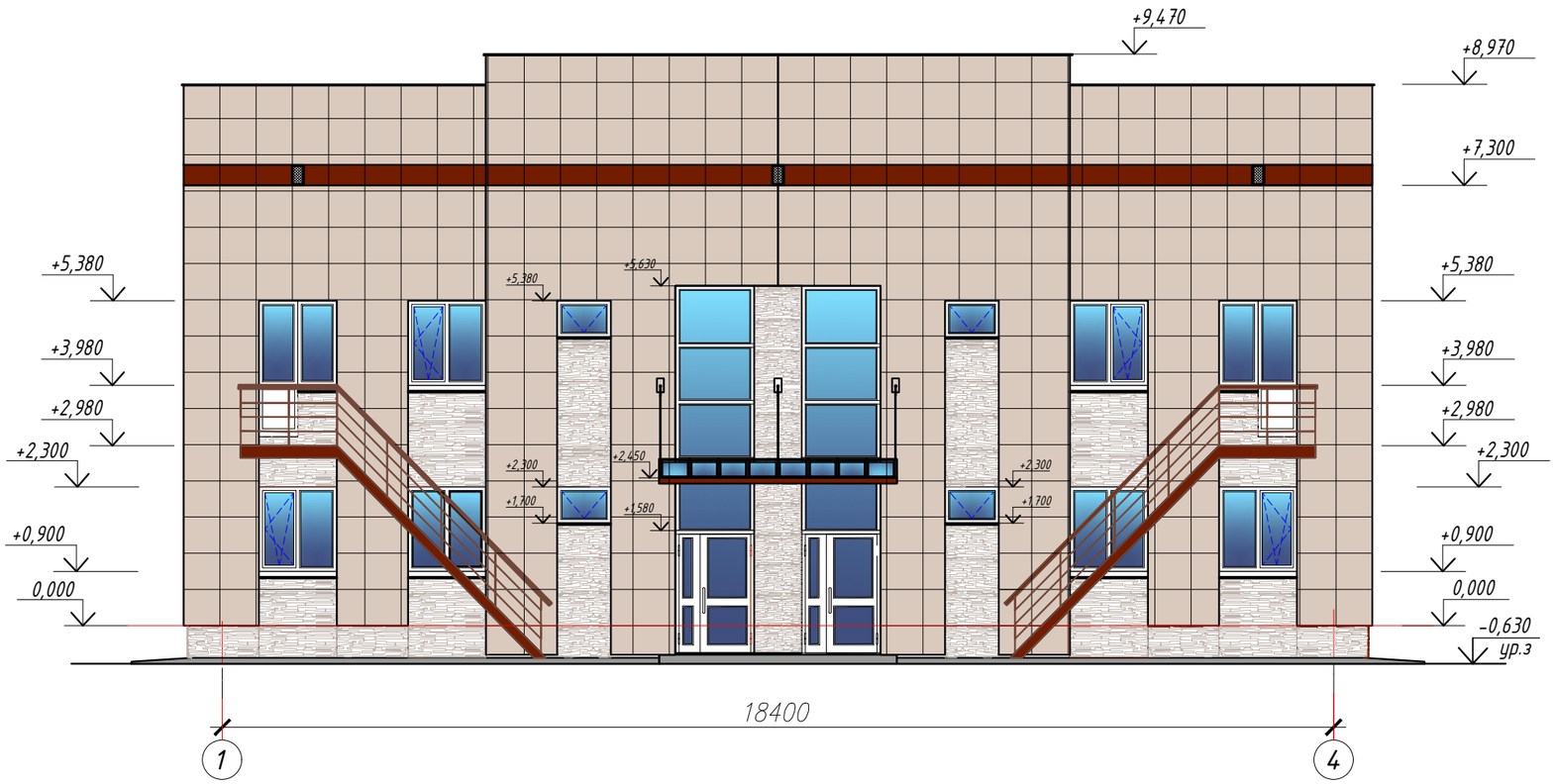

Ведомость наружной отделки фасадов

Номер, поз.	Наименование	Материал отделки	Цветовой эталон	Номер колера (цвет)	Площадь, м2
1	2	3	4	5	6
1	фасады 1-4, 4-1, А-Г	Керамогранит цвет (кофейный) размеры 600х600 b=8мм		RAL-1019	345
		Керамогранит цвет (темно-коричневый) размеры 600х600 b=8мм			14
2	стены и цоколь	Декоративный камень цвет (бежево-коричневый)			72
3	теплоизоляция наружные стены	Утеплитель "ISOVER ВентФасад оптима" -100мм Паропроницаемая мембрана "Изоспан А"			360
4	теплоизоляция перекрытие	Утеплитель "ISOVER OL-Pe/OL-P" -150мм Паропроницаемая мембрана "Изоспан В",			177
	кровля	Металлочерепица "Комфорт" (цвет коричневый) Паропроницаемая мембрана "Изоспан Д"			98
5	Общее площадь облицовасного материала для наружной отделки фасадов				431
6	Общая площадь окон				2,16

Согласовано:

Взам. инв. №

Подп. и дата

Инв. № подл.

Изм.	Кол. уч.	Лист	N° док.	Подп.	Дата
Разработал		Соболева.А			
Проверил		Пономарев.Б			
Норм.контр		Свиридова.Н			

ИП.058.07.2020 -АС

"Строительство здания пристроя к детскому центру оказания специальных социальных услуг по улице Жолдасовтар 34, в городе Аягоз ВКО."

Здание РЦ

Стадия	Лист	Листов
	3	

Фасад в осях 1-4

ТОО«ИНСОН»
ГСЛ №17018895

Формат А3

Фасад в осях 4-1

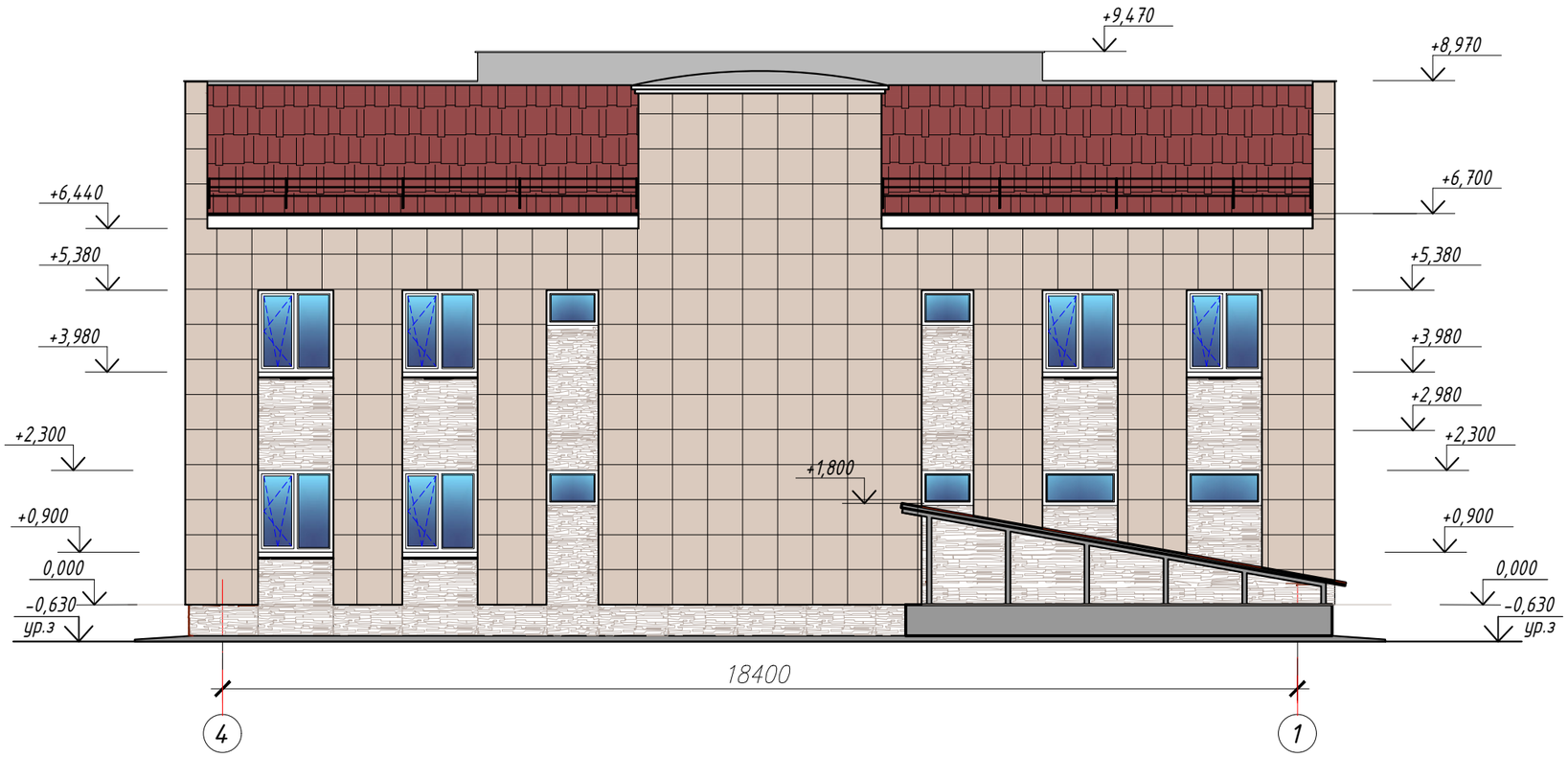

Согласовано:

Взам. инв. №

Подп. и дата

Инв. № подл.

						ИП.058.07.2020 -АС	
						"Строительство здания пристроя к детскому центру оказания специальных социальных услуг по улице Жолдасовтар 34, в городе Аягоз ВКО."	
Изм.	Кол. уч.	Лист	N° док.	Подп.	Дата		
Разработал		Соболева.А				Здание РЦ	Стадия: — / Лист: 4 / Листов: —
Проверил		Пономарев.В					
Норм.контр		Свиридова.Н				Фасад в осях 4-1	ТОО«ИНСОН» ГСЛ №17018895

Формат А3

Фасад в осях А-Г

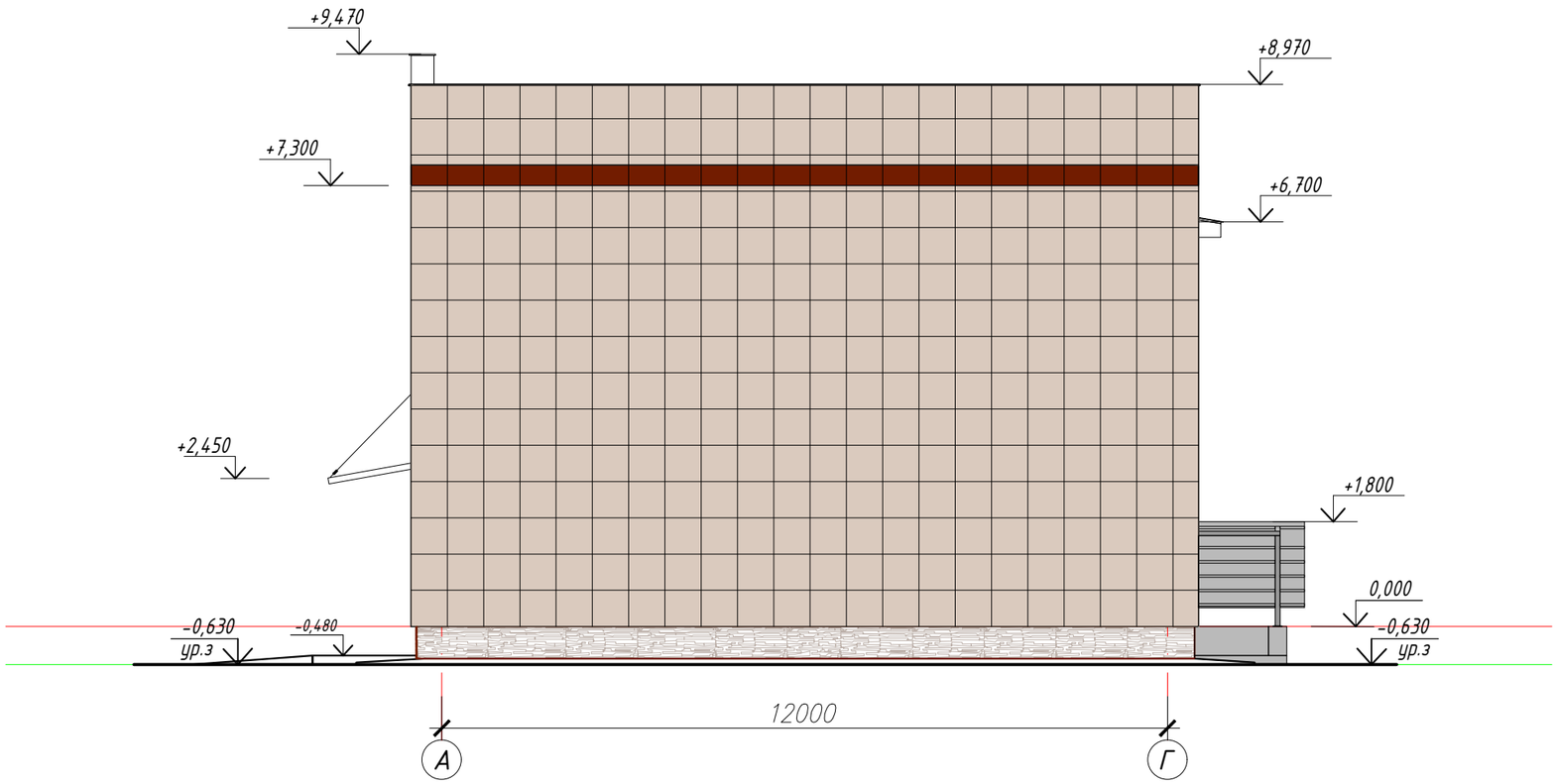

Согласовано:

Взам. инв. №

Подп. и дата

Инв. № подл.

Изм.	Кол. уч.	Лист	N° док.	Подп.	Дата
Разработал		Соболева.А			
Проверил		Пономарев.В			
Норм.контр		Свиридова.Н			

ИП.058.07.2020 -АС

"Строительство здания пристроя к детскому центру оказания специальных социальных услуг по улице Жолдасовтар 34, в городе Аягоз ВКО."

Здание РЦ

Стадия	Лист	Листов
	5	

Фасад в осях А-Г

ТОО«ИНСОН»
ГСЛ №17018895

Формат А3

План фундаментов

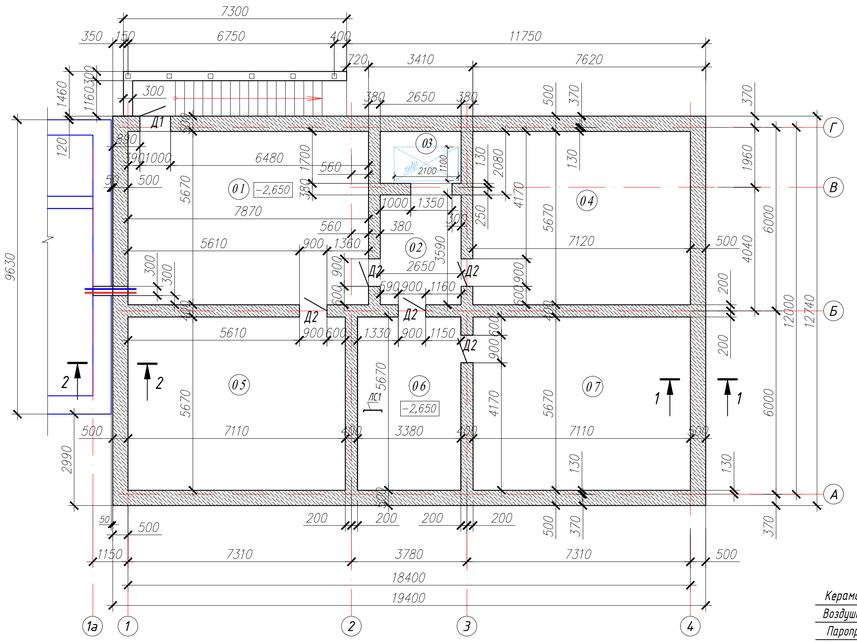

Экспликация помещений

Номер помещения	Наименование	Площадь м2	Категория помещения
1	2	3	
01	Подвальное помещение (1)	44,6	
02	Подвальное помещение (2)	9,5	
03	Лифтовая шахта	4,5	
04	Подвальное помещение (3)	40,3	
05	Подвальное помещение (4)	40	
06	Подвальное помещение (5)	19,1	
07	Подвальное помещение (6)	40	
	ИТОГО:	198	

2-2

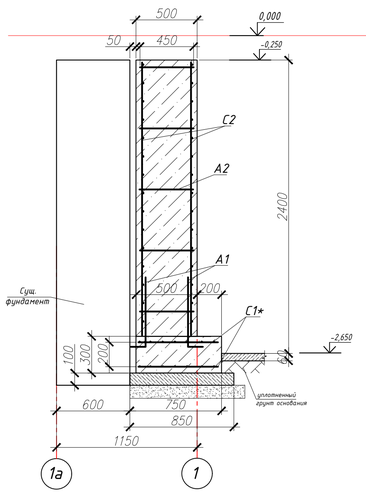

1-1

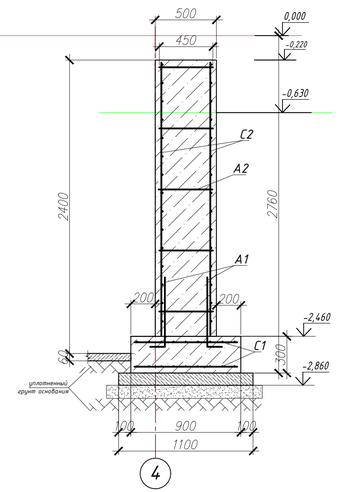

Спецификация

Марка Поз.	Обозначение	Наименование	Кол шт.	Масса ед. кг.	Примечание
		Арматурные сетки			9865,05
С1	(ГОСТ 23279-85)	$4С\frac{12\ АIII-100}{12\ АIII-100}$ 85х1940 $\frac{50}{25}$	6	301,41	1808,46
	(ГОСТ 23279-85)	$4С\frac{12\ АIII-100}{12\ АIII-100}$ 85х1275 $\frac{25}{25}$	8	198,47	1587,76
С1*	(ГОСТ 23279-85)	$4С\frac{12\ АIII-100}{12\ АIII-100}$ 65х1275 $\frac{25}{25}$	2	153,1	306,2
С2	(ГОСТ 23279-85)	$4С\frac{12\ АIII-150}{12\ АIII-150}$ 220х1264 $\frac{20}{50}$	8	334,35	2674,8
	(ГОСТ 23279-85)	$4С\frac{12\ АIII-150}{12\ АIII-150}$ 220х1930 $\frac{50}{50}$	6	508,98	3053,88
	(ГОСТ 23279-85)	$4С\frac{12\ АIII-150}{12\ АIII-150}$ 220х350 $\frac{25}{50}$	2	93,49	186,98
С3	(ГОСТ 23279-85)	$4С\frac{12\ АIII-150}{12\ АIII-150}$ 110х740 $\frac{25}{25}$	1	60,37	60,37
		Арматура отдельные стежни			
А1	(ГОСТ 23279-85)	арматура ⌀12 АIII L=1200мм	60	1,06	63,6
А2	(ГОСТ 23279-85)	арматура ⌀12 АIII L=450мм	180	0,39	70,2
А3	(ГОСТ 23279-85)	арматура ⌀12 АIII L=380мм	160	0,33	52,8
		Материалы			
		Песко-гравий (средней фракции)	10,5	м3	утрамбованное основание
		Бетон кл. В7,5	10,5	м3	подготовка
		Бетон кл. В15 F150	130,58	м3	монолитный фундамент

Примечание:
1. Общие данные см.лист АС-1, АС-2.
2. В основании фундамента выполнить подушку из несжимаемого грунта толщиной 100мм, шириной 1200мм с коэффициентом уплотнения 0,93. Подготовка из бетона кл.В7,5 толщиной -100мм.
Выполнить ленточный железобетонный фундамент согласно проектных решений из бетона кл.В15 F150 смотри спецификацию.
3. Выполнить гидроизоляцию по верху фундамента из цементного раствора 1:1. Наружные поверхности бетонных конструкций, соприкасающиеся с грунтом, покрыть холодной битумной грунтовкой с последующей окраской горячим битумом за 2раза. Расход на (1,2кг/м2) - 192кг.
4.Вновь возводимую кирпичную кладку до перекрытия выполнить из кирпича Кр-р-по250х120х65/1НФ/125/2,0/50 ГОСТ530-2012 на смешанном цементном растворе марки М50. Значение временного сопротивления кирпичной кладки осевому растяжению по неперевязанным швам (нормальное сцепление) должно быть не менее 120кПа (1,2кгс/см2), согласно СП РК 2.03-30-2017;
Расход кирпича на внутренние и наружные стены -340,2куб.м.
В кирпичной кладке укладывать кладочную сетку (ГОСТ 5781-82) диаметром 4мм с шагом 700мм по вертикали. Расход сетки (вес 1м.пог -1,97кг) в кладке -1765,12кг.
5. Устройство бетонной отмостки, шириной 1000мм, по всему периметру расход бетона кл.В7,5 -4,7куб.м.
6. Размеры фундамента под лифтовую шахту выполнять только после согласования с подрядной организации по монтажу лифтов.

Фрагмент облицовки стены

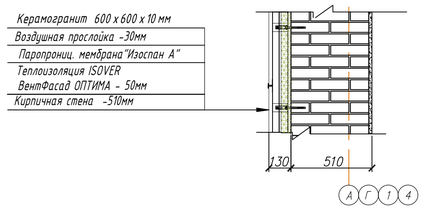

Фрагмент отделки цоколь

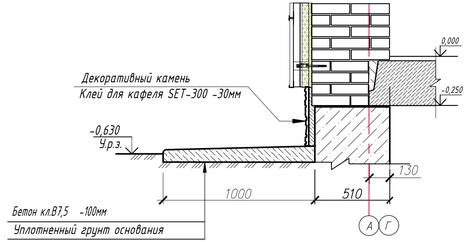

Условные обозначения

– Стены перегородки существующего здания

– Вновь возводимые стены ленточного фундамента

Изм.	Кол. уч.	Лист	№ док.	Подп.	Дата
Разработал		Соболева.А			
Проверил		Пономарев.В			
Норм.контр		Свиридова.Н			

ИN.058.07.2020 -АС

"Строительство здания пристроя к детскому центру оказания специальных социальных услуг по улице Жолдасовтар 34, в городе Аягоз ВКО."

Здание РЦ

Стадия	Лист	Листов
РП	6	

План фундаментов. Экспликация

ТОО«ИНСОН»
ГСЛ №17018895

Согласовано:

Взам. инв. №

Подп. и дата

Инв. № подл.

Формат А3

ПЛАН 1-го этажа на отм. 0,000

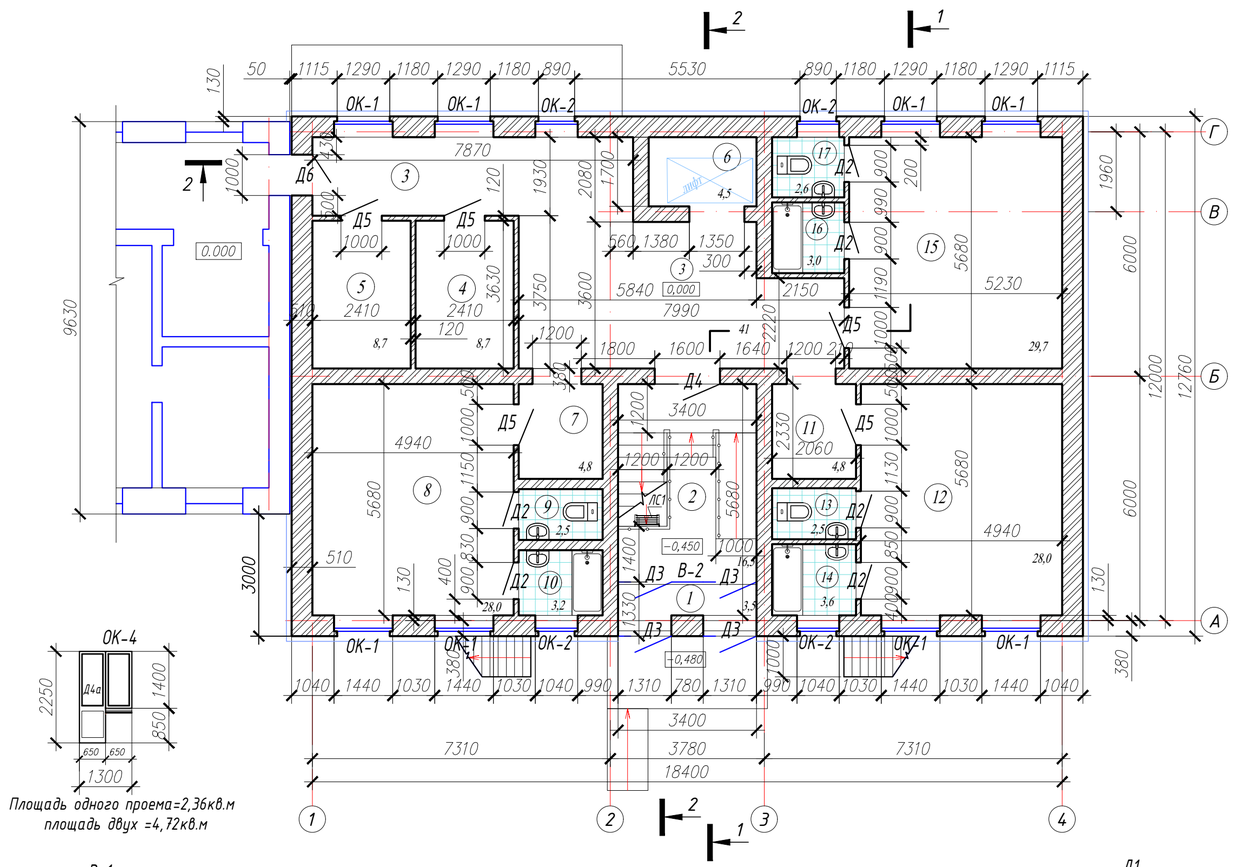

Площадь одного проема=2,36кв.м
площадь двух =4,72кв.м

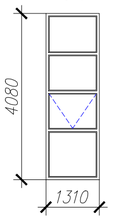

Площадь одного витража=5,34кв.м
площадь витражей=10,68кв.м (2шт).

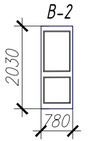

Площадь одной двери =1,58кв.м

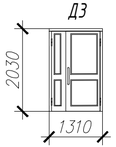

Наружные двери. Входной тамбур
Площадь одной двери =2,65кв.м
площадь дверей =10,6кв.м (4шт).

2шт. (1,89кв.м)

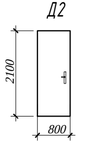

(1,68кв.м)
19шт. (31,92кв.м)

Спецификация

Поз.	Обозначение	Наименование	Кол шт.	Масса ед.кг.	Примечание
		Двери			
Д1	серия 1.436.3-19 в.1	Дверь металлическая ДНС 9-21Г(однопольная)	2		
Д2	ГОСТ 6629-88	Дверь ДГ 21-8	19		
Д3	ГОСТ 30970-2002	Дверь металлопластиковая ДПН 13-20(двупольная)	4		
Д4	ГОСТ 30970-2002	Дверь металлопластиковая ДПН 16-20(двупольная)	2		
Д5	ГОСТ 6629-88	Дверь ДГ 21-9	7		
Д6	ГОСТ 30970-2002	Дверь металлопластиковая ДПН 9-20(однопольная)	3		
Д7	ГОСТ 30970-2002	Дверь металлопластиковая ДПН 12-20(двупольная)	1		
Д8	ГОСТ 30970-2002	Дверь металлопластиковая ДПН 10-12(однопольная) индив. изготовления	2		
		Окна			
ОК-1	ГОСТ 23166-99	Окно ОП РСЗ 1.3-1.4 ФрП И-ПО-СВ Г2-Б-А-Б-Д-(М)	12		Оконный блок индив. изготовления
	ГОСТ 17715-72	ОЦ БТ-ПН-0-0,8 х 200 х 1500 ГОСТ 19904-90 Н-МТ-1 ГОСТ 14918-80	12		наружный слив
	ГОСТ 30673 99	Подоконная доска 500х1500	12		
ОК-2	ГОСТ 23166-99	Окно ОП РСЗ 0,6-1,3 ФрП И-ПО-СВ Г2-Б-А-Б-Д-(М)	2		Оконный блок индив. изготовления
	ГОСТ 17715-72	ОЦ БТ-ПН-0-0,8 х 200 х 1500 ГОСТ 19904-90 Н-МТ-1 ГОСТ 14918-80	2		
	ГОСТ 23166-99	Подоконная доска 500х2200	2		
ОК-3	ГОСТ 23166-99	Окно ОП РСЗ 0,6-0,9 ФрП И-ПО-СВ Г2-Б-А-Б-Д-(М)	8		Оконный блок индив. изготовления
	ГОСТ 17715-72	ОЦ БТ-ПН-0-0,8 х 200 х 1000 ГОСТ 19904-90 Н-МТ-1 ГОСТ 14918-80	8		
	ГОСТ 23166-99	Подоконная доска 500х1000	8		
ОК-4	ГОСТ 23166-99	Окно ОП РСЗ 1,3-0,65 ФрП И-ПО-СВ Г2-Б-А-Б-Д-(М)	2		индив. изготовления
Д4а	ГОСТ 30970-2002	Дверь металлопластиковая ДПН 6-22(однопольная)	2		индив. изготовления
	ГОСТ 17715-72	ОЦ БТ-ПН-0-0,8 х 200 х 700 ГОСТ 19904-90 Н-МТ-1 ГОСТ 14918-80	2		индив. изготовления
	ГОСТ 23166-99	Подоконная доска 500х700	2		индив. изготовления
В-1	ГОСТ 23166-99	Витраж металлопластиковый 1300х4000	2		индив. изготовления
В-2	ГОСТ 23166-99	Витраж металлопластиковый 780х2030	1		индив. изготовления

Экспликация помещений
(начало)

Номер помещения	Наименование	Площадь м2
1	2	3
1	Входной тамбур	3,5
2	Лестничная клетка	16,5
3	Общий коридор	41
4	Пост медсестры	8,7
5	Процедурная	8,7
6	Лифтовая шахта (лифт)	4,5
7	Коридор	4,8
8	Палата на 6детей (спальня, девочки мальчики и девочки)	28
9	Санузел	2,5
10	Ванная	3,2
11	Коридор	4,8
12	Палата на 5детей (спальня, девочки мальчики и девочки)	28
13	Санузел	2,5
14	Ванная	3,6
15	Палата на 6детей (спальня, девочки мальчики и девочки)	29,7
16	Ванная	3,0
17	Санузел	2,6
	ИТОГО:	195,6

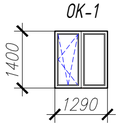

Площадь одного окна=1,8кв.м
площадь окон=25,2кв.м (14шт).

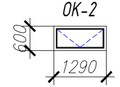

Площадь одного окна=0,77кв.м
площадь окон=1,54кв.м (2шт).

Площадь одного окна=0,53кв.м
площадь окон=4,24кв.м (8шт).

Условные обозначения

– Стены перегородки существующего здания

– Вновь возводимые стены и перегородки

Согласовано:

Взам. инв. №

Подп. и дата

Инв. № подл.

Изм.	Кол. уч.	Лист	N° док.	Подп.	Дата	ИП.058.07.2020 -АС		
						"Строительство здания пристроя к детскому центру оказания специальных социальных услуг по улице Жолдасовтар 34, в городе Аягоз ВКО."		
Разработал		Соболева.А				Здание РЦ	Стадия: РП	Лист: 7	Листов:
Проверил		Пономарев.В							
Норм .контр		Свиридова.Н				План на отм.0,000 Экспликация помещений. Спецификация.	ТОО«ИНСОН» ГСЛ №17018895	

Формат А3

Экспликация помещений
(продолжение)

Номер помещения	Наименование	Площадь м2
1	2	3
18	Общий коридор	21
19	Игровая	40,4
20	Комната приема пищи	29,2
21	Комната для столовой посуды	4,61
22	Моечная посуды	3,86
23	Коридор	4,7
24	Палата на 6детей (спальная, ползунковая мальчики и девочки)	28
25	Санузел	2,5
26	Ванная	3,6
27	Лифтовая шахта (лифт)	4,5
28	Палата на 7детей (спальная, ползунковая мальчики и девочки)	29,7
29	Ванная	3,0
30	Санузел	2,6
	ИТОГО:	177,67

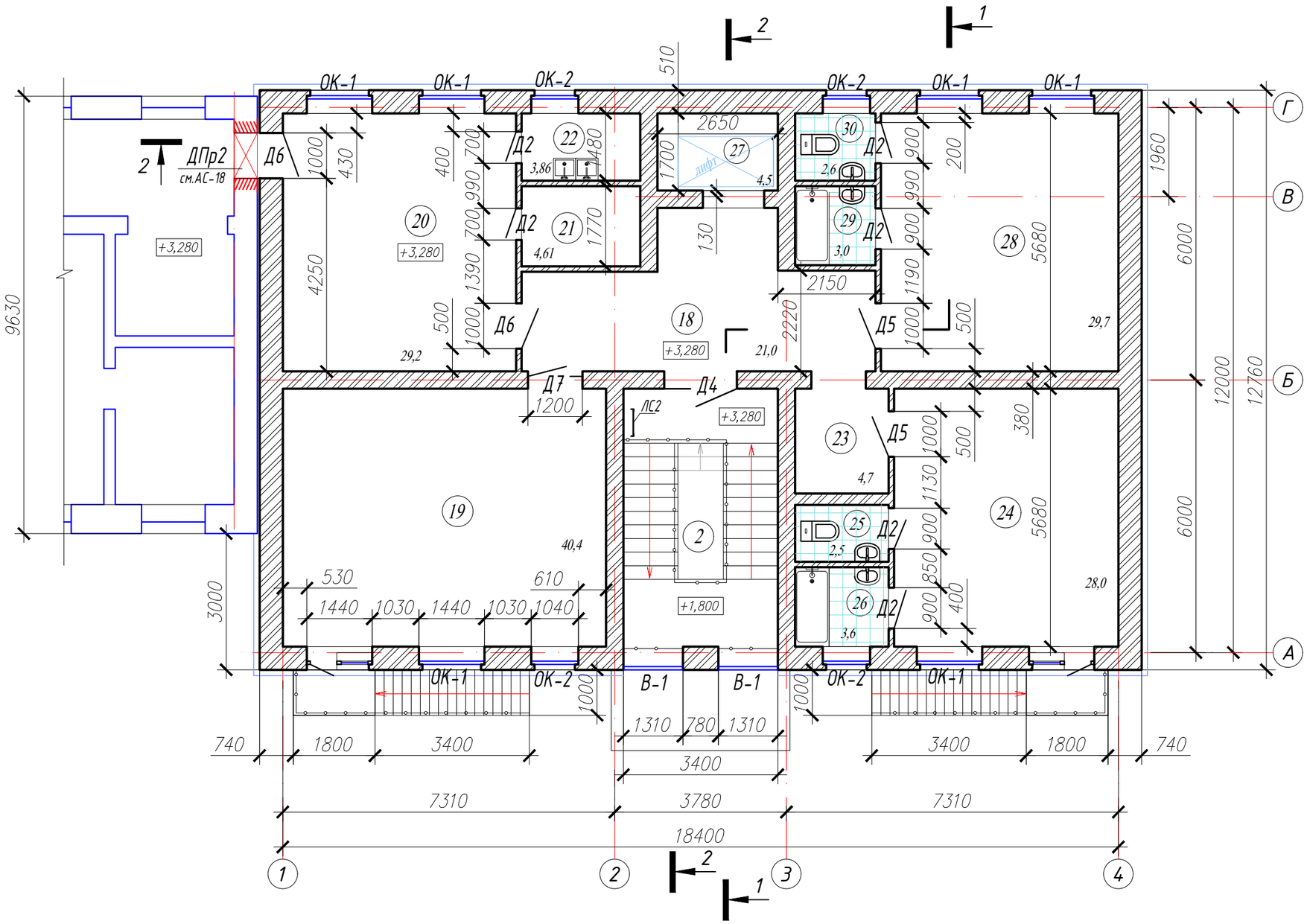

Условные обозначения

– Стены перегородки существующего здания

– Вновь возводимые стены и перегородки

– Пробиваемый дверной проем в существующей стене

Изм.	Кол. уч.	Лист	N° док.	Подп.	Дата
Разработал		Соболева.А			
Проверил		Пономарев.В			
Норм.контр		Свиридова.Н			

ИИ.058.07.2020 -АС

"Строительство здания пристроя к детскому центру оказания специальных социальных услуг по улице Жолдасовтар 34, в городе Аягоз ВКО."

Здание РЦ	Стадия	Лист	Листов
	РП	8	
План на отм. +3,100	ТОО«ИНСОН» ГСЛ №17018895		

Согласовано:

Взам. инв. №

Подп. и дата

Инв. № подл.

Формат А3

ПЛАН технического этажа

План на отм. +6,360

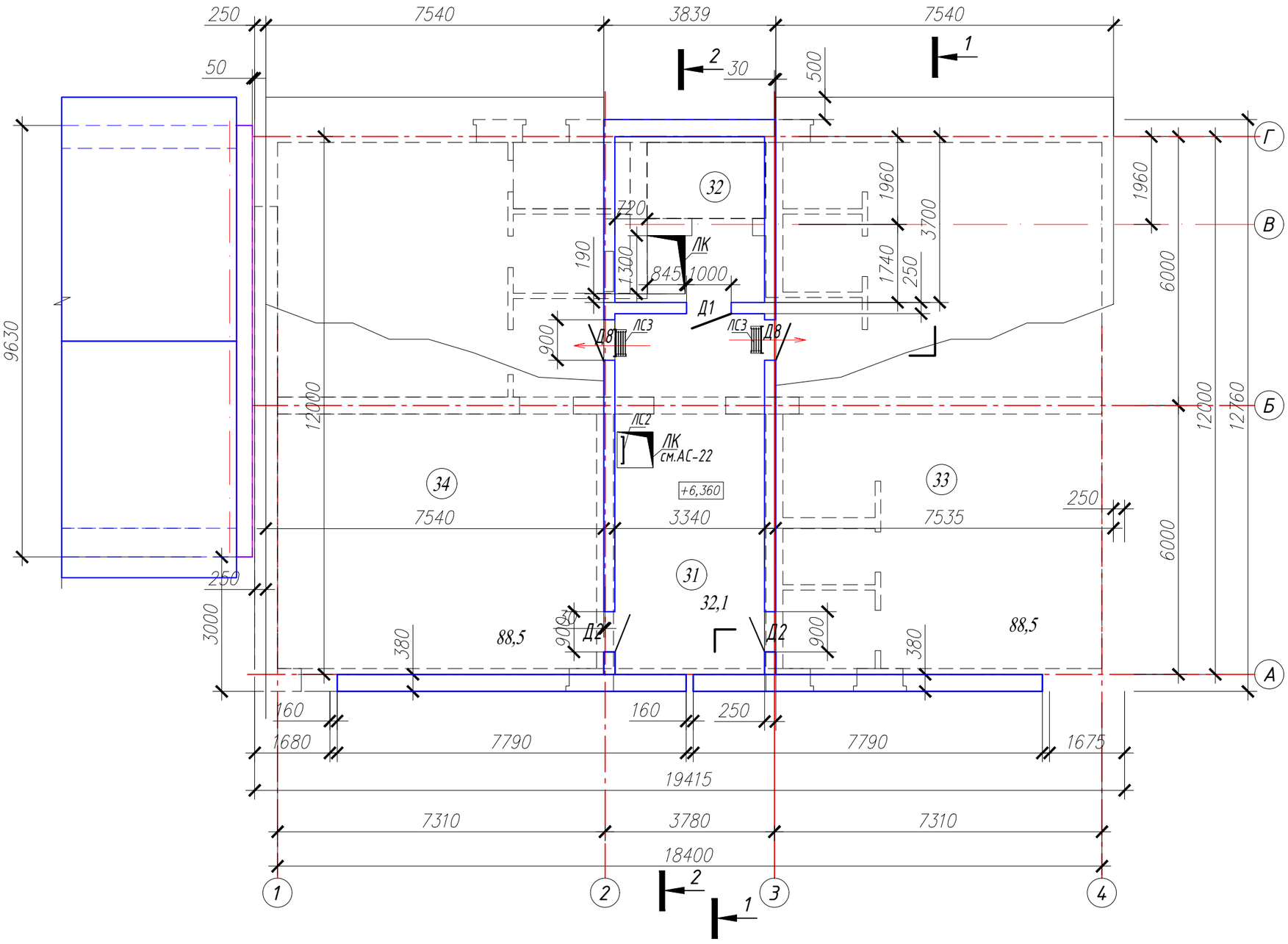

Экспликация помещений
(конец)

Номер помещения	Наименование	Площадь м2
1	2	3
31	Техническое помещение	26,8
32	Машинное отделение (лифтовая)	12,35
33	Чердачное помещение (1)	90,0
34	Чердачное помещение (2)	90,0
	ИТОГО:	219,15

Условные обозначения

– Стены перегородки существующего здания

– Вновь возводимые стены и перегородки

Согласовано:

Взам. инв. №

Подп. и дата

Инв. № подл.

Изм.	Кол. уч.	Лист	N° док.	Подп.	Дата
Разработал		Соболева.А			
Проверил		Пономарев.В			
Норм.контр		Свиридова.Н			

ИП.058.07.2020 -АС

"Строительство здания пристроя к детскому центру оказания специальных социальных услуг по улице Жолдасовтар 34, в городе Аягоз ВКО."

Здание РЦ

Стадия	Лист	Листов
РП	9	

План на отм. +6,13 0
Технические помещения и чердак

ТОО«ИНСОН»
ГСЛ №17018895

Формат А3

1 - 1

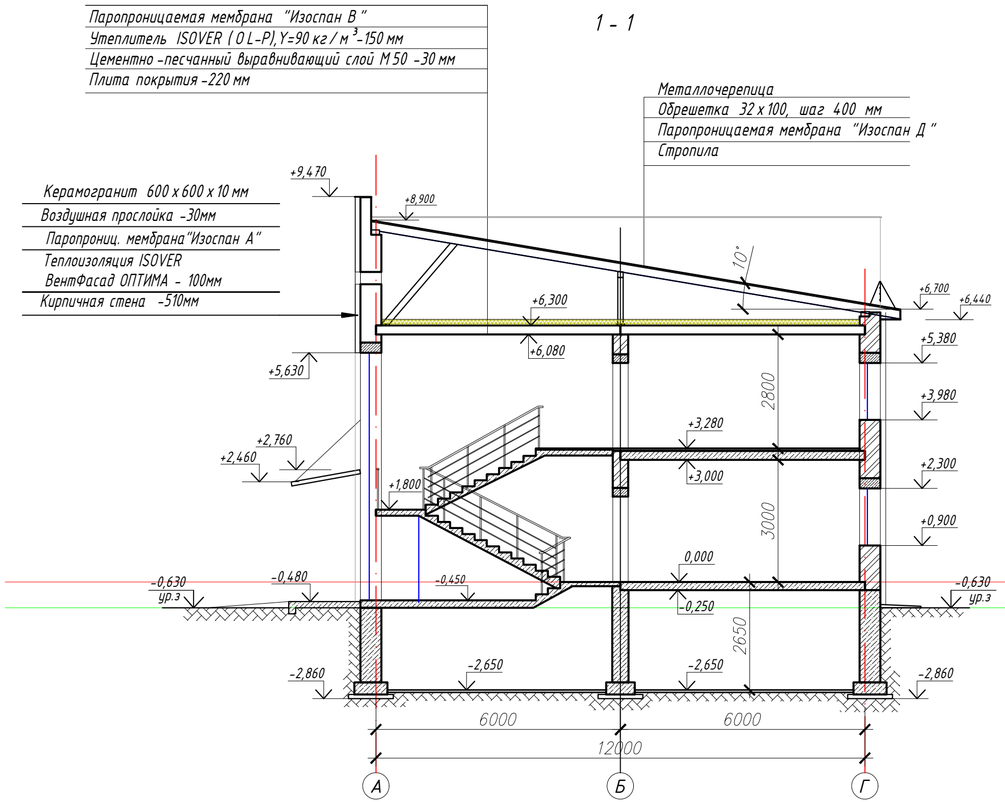

2 - 2

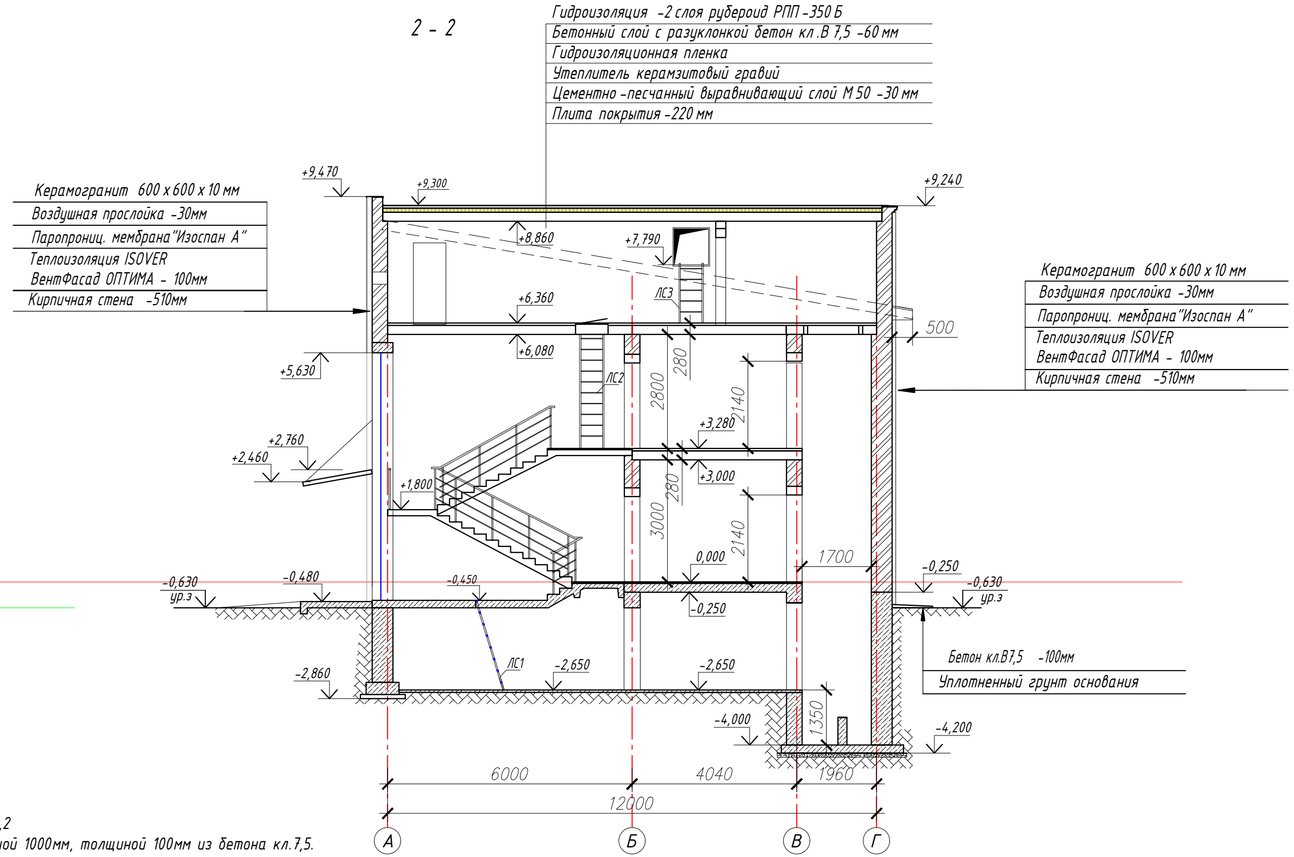

1.Общие данные см.лист АС-1,2
2.Выполнить отмостку шириной 1000мм, толщиной 100мм из бетона кл.7,5. расход см.АС-6.
3.Наружные поверхности бетонных конструкций, соприкасающиеся с грунтом, покрыть холодной битумной грунтовкой с последующей окраской горячим битумом за 2раза.
4. Внутренние стены и перегородки оштукатурить высококачественной штукатуркой, оконные откосы, проемы проходов. Расход штукатурной смеси
5. В кирпичной кладке укладывать кладочную сетку (ГОСТ 5781-82) диаметром 4мм. с шагом 700мм по вертикали. Расход сетки (вес 1кв.м -1.2кг) в кладке -34,62кг.
6. В основании фундамента выполнить подушку из несжимаемого грунта толщиной 100мм
7. Между существующим зданием и зданием пристройки образуется температурный шов 100мм, выполнить по линии стыка шва герметизацию бутилкаучуковым шнуром или заканапатить паклевым канатом толщиной 100мм. Расход - 30м.пог

Изм.	Кол. уч.	Лист	N° док.	Подп.	Дата	ИП.058.07.2020 -АС		
						"Строительство здания пристроя к детскому центру оказания специальных социальных услуг по улице Жолдасовтар 34, в городе Аягоз ВКО."		
Разработал		Соболева.А				Здание РЦ	Стадия: РП	Лист: 10	Листов:
Проверил		Пономарев.В							
Норм.контр		Свиридова.Н				Разрез 1-1, 2-2.	ТОО«ИНСОН» ГСЛ №17018895		

Согласовано:
Взам. инв. №
Подп. и дата
Инв. № подл.

Формат А3

План. Крыльцо Кр1

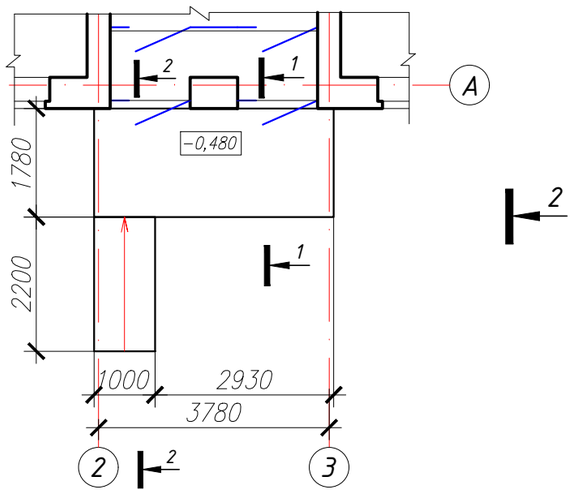

Спецификация к схеме расположения элементов

Поз.	Обозначение	Наименование	Кол.	Масса ед., кг	Примечание
С-1	(ГОСТ 23279-85)	1С $\frac{5Bpl-100}{5Bpl-100}$ 375х170 $\frac{50}{25}$	1	19,78	
	(ГОСТ 23279-85)	1С $\frac{5Bpl-100}{5Bpl-100}$ 220х90 $\frac{50}{50}$	1	6,1	
		Материалы			
		Песко-гравий (средней фракции)	0,92	м3	утрамбованное основание
		Бетон кл. В7,5	0,4	м3	подготовка
		Бетон кл. В15 F150	1,6	м3	монолитный фундамент

Плитка с шероховатой поверхностью на клею - 20мм
Покрытие из бетона класса В15-150мм, армир-ное сеткой С-1 Ф5 Bpl с яч. 100х100
Бетонная подготовка из бетона В7,5-100мм
Гравийно-песчаная смесь -100мм
Уплотненный грунт до объемного веса 1,65 кг/м3

1 - 1

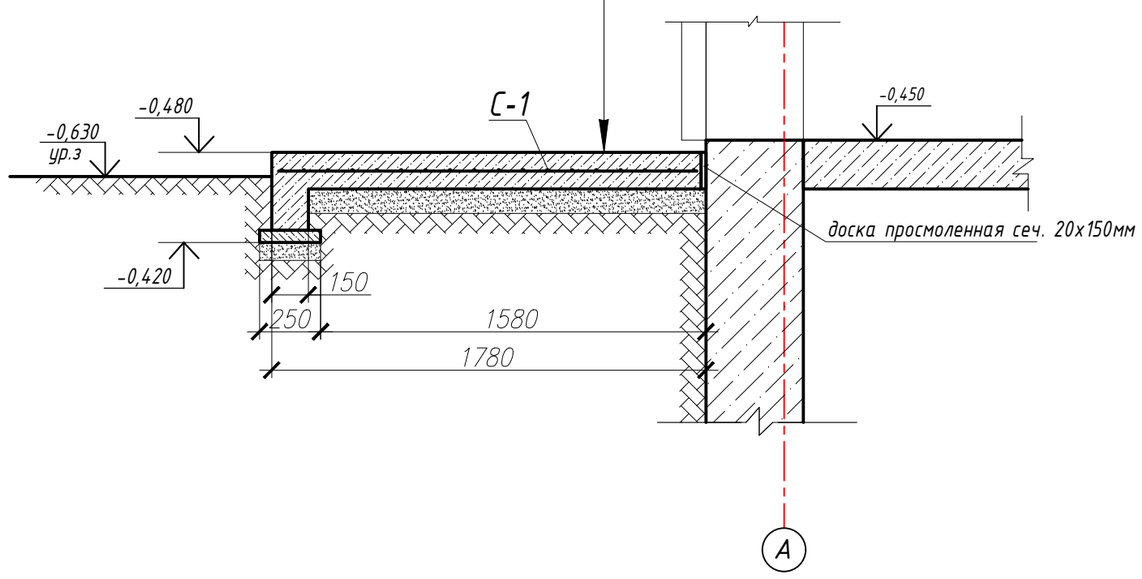

2 - 2

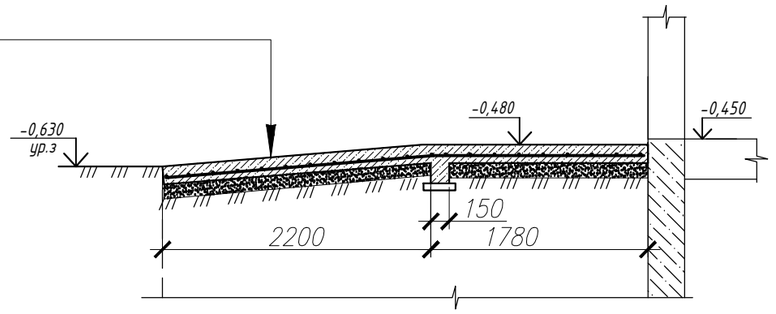

Изм.	Кол. уч.	Лист	N° док.	Подп.	Дата
Разработал		Соболева.А			
Проверил		Пономарев.В			
Норм.контр		Свиридова.Н			

ИП.058.07.2020 -АС

"Строительство здания пристроя к детскому центру оказания специальных социальных услуг по улице Жолдасовтар 34, в городе Аягоз ВКО."

Здание РЦ	Стадия	Лист	Листов
	РП	11	
План Крыльцо Кр1. Пандус	ТОО«ИНСОН» ГСЛ №17018895		

Формат А3

Согласовано:

Взам. инв. №

Подп. и дата

Инв. № подл.

Фрагмент фасада

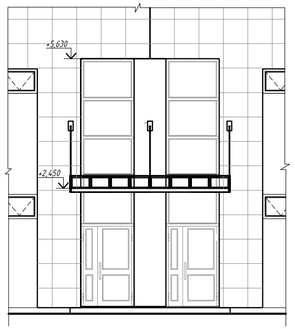

1-1

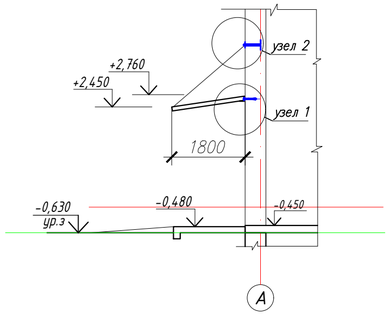

Узел 1, 2

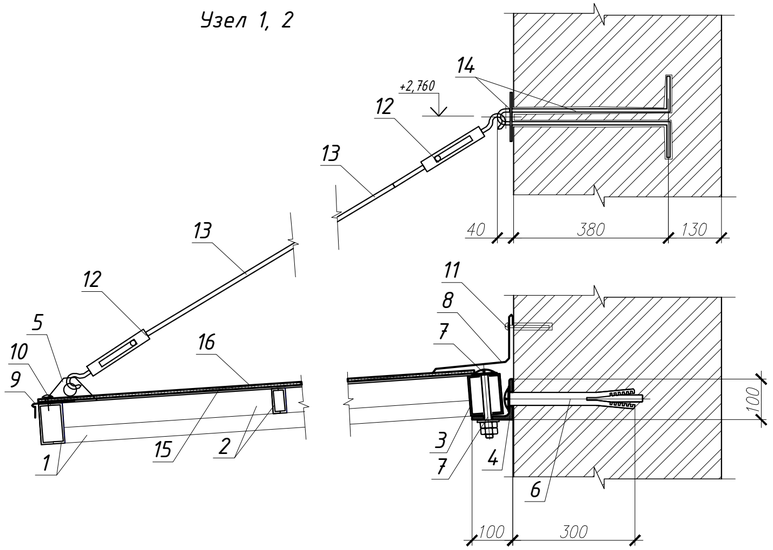

План

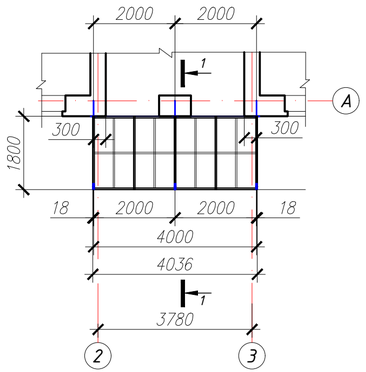

2-2

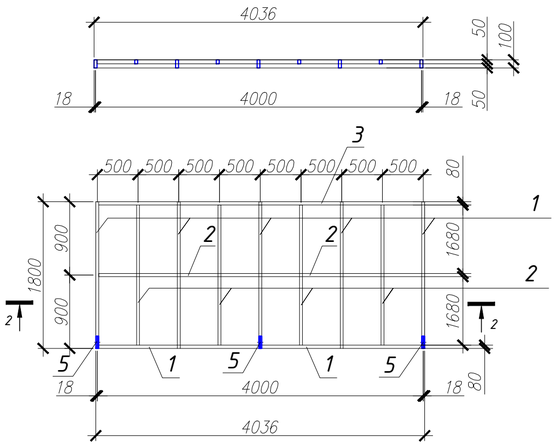

Позиция 6

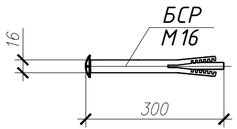

Спецификация к схеме расположения элементов

Поз.	Обозначение	Наименование	Кол.	Масса ед., кг	Примечание
		Козырек над входом	1		
1	ТУ 63-2287-80	профиль 100х40х3-ГОСТ 30245-2003 / С245 ГОСТ 27772-88* L=13,72	1	86,16	6,28кг/м.п
2	ТУ 63-2287-80	профиль 60х40х3-ГОСТ 30245-2003 / С245 ГОСТ 27772-88* L=11,2	1	49,28	4,4кг/м.п
3	ТУ 63-2287-80	профиль 100х80х3-ГОСТ 30245-2003 / С245 ГОСТ 27772-88* L=4,04	1	33,0	8,17кг/м.п
4	ГОСТ 8509-93	Уголок 100х6,5 ГОСТ 8509-93 / С245 ГОСТ 27772-88* L=4,04	1	40,64	10,06кг/м.п
5	ГОСТ 8509-93	Пластина 150х10 ГОСТ 8509-93 / С245 ГОСТ 27772-88* L=0,3м	3	3,53	3,53кг кроить вырезать отверстие ⌀60мм (приварить)
6	ГОСТ 28778-90	Болт БСР самоанкерующийся распорный ⌀ 16мм L=300мм	5	0,117	
7	ГОСТ 18126-94	Болт М16мм	5	0,033	
	ГОСТ 5958-78	Шайба для фланцевого соединения ⌀16мм	5	0,010	
	ГОСТ Р 52645-2006	Гайка М16мм	10	0,42	
8		Фасонный элемент (крепление к стене) t=1,0мм, A=400мм, L=4,5м ¥(S=1,8кв.м)	1	25,43	14,13кг/м2
9		Фасонный элемент (слив козырька) t=1,0мм, A=156мм, L=4,5м (S=0,7кв.м)	1	3,85	5,5кг/м2
10		Саморез ⌀ 4,2х30 с прокладкой EPDM	20		
11		Саморез ⌀ 6,3х80 с прокладкой EPDM	10		
12		Крюк регулируемый длинну троса	6		
13		Трос для соединения крюков L=2,400мм	3		
14	ГОСТ 8509-93	Пруток ⌀12мм L=1100мм	3	0,97	Крепление козырька Сгинуть по форме Заливать на отм.+2,760 во время клоуки стены
15		Герметик селиконовый	3		
16		Листы сотового поликарбаната	1		8,2кв.м

Изм.	Кол. уч.	Лист	N° док.	Подп.	Дата

ИN.058.07.2020 -АС

"Строительство здания пристроя к детскому центру оказания специальных социальных услуг по улице Жолдасовтар 34, в городе Аягоз ВКО."

Разработал	Соболева.А	Здание РЦ	Стадия: РП	Лист: 12
Проверил	Пономарев.В			
Норм.контр	Свиридова.Н	Козырек над входом. Спецификация	ТОО«ИНСОН» ГСЛ №17018895	

Согласовано:

Взам. инв. №

Подп. и дата

Инв. № подл.

Формат А3

Фрагмент плана

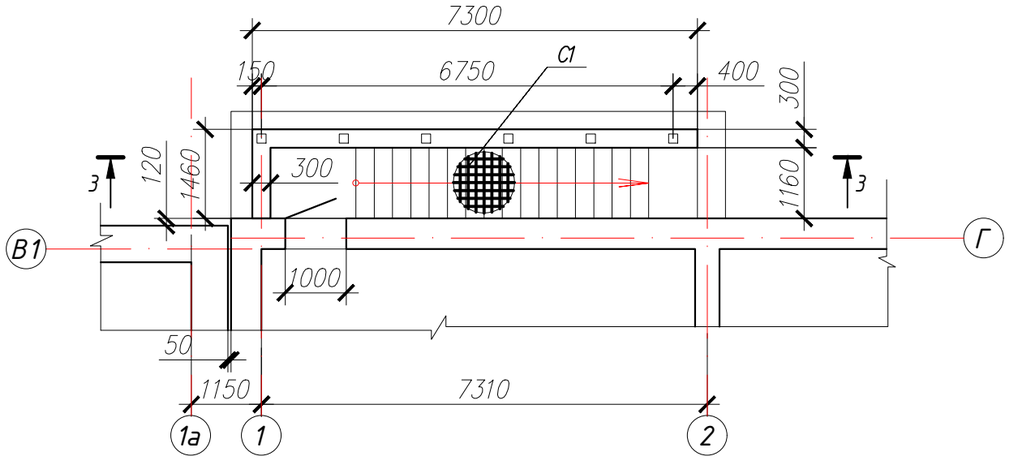

3-3

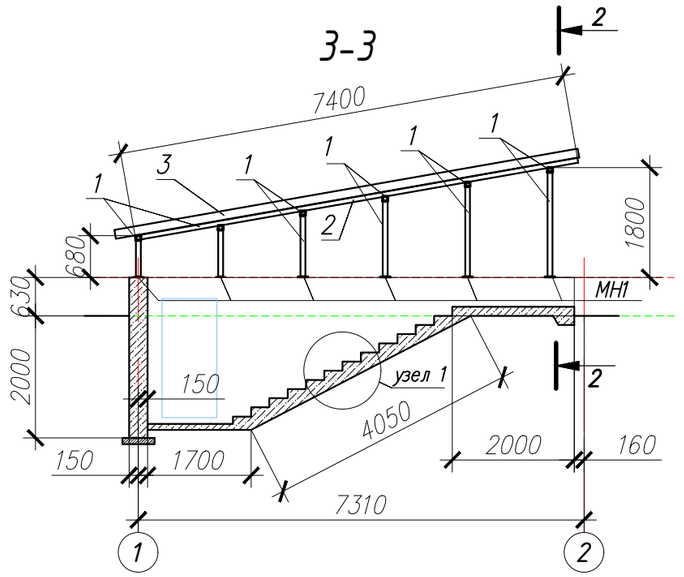

2-2

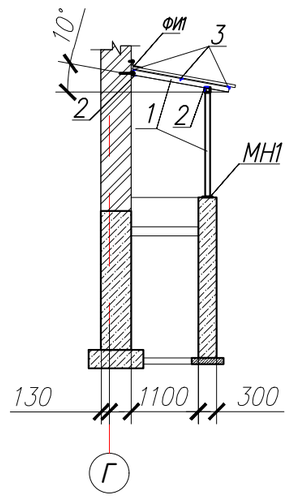

МН1

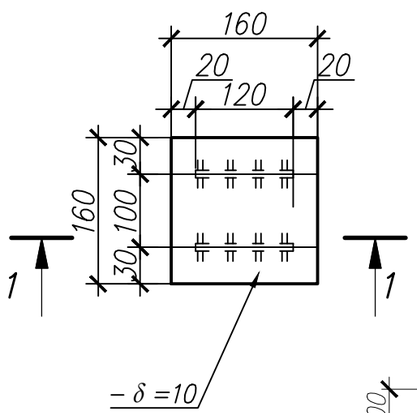

1–1

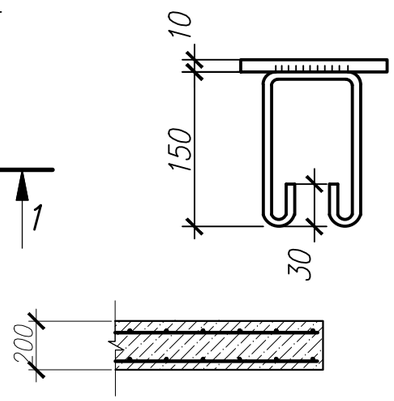

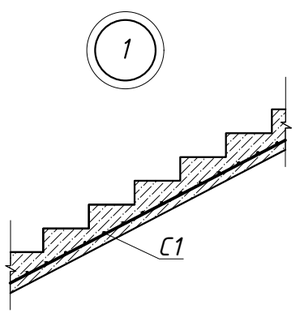

Спецификация

Марка Поз.	Обозначение	Наименование	Кол шт.	Масса ед. кг.	Примечание
					Спуск в подвал
С1	(ГОСТ 23279-85)	4С 12 AIII-200 / 12 AIII-200 250х810 50/50	2	184,49	368,98
		Материалы			
		Песко-гравий (средней фракции)	14,2	м3	утрамбованное основание
		Бетон кл. В7,5	0,5	м3	подготовка
		Бетон кл. В15 F150	8,41	м3	фундамент
		Навес Н1			
		Металлоконструкции			
1	ТУ 63-2287-80	профиль 80х80х3-ГОСТ 30245-2003 / С245 ГОСТ 27772-88* L=25,5	1	185,13	
2	ГОСТ 8509-93	Уголок 50х4 ГОСТ 8509-93 / С245 ГОСТ 27772-88* L=15,0	1	18,05	
3	ГОСТ 8509-93	Уголок 30х4 ГОСТ 8509-93 / С245 ГОСТ 27772-88* L=22,4	1	39,8	
		Обшивка навеса			
		Металлочерепица "Комфорт" (цвет синий) лист (t=0.5мм) 15,4м2	1		кровля
	Каталог МеталлПрофиль. л.83	Саморез ⌀5,5х93 с ЭПДМ прокладкой	35		
		Изделия закладные			
МН1	данный лист	МН1	6	2,9	
		Фасонные изделия			
ФИ1	Каталог МеталлПрофиль. л.79	Фасонное изделие отлив ФИ42 Саморез ⌀4,8х28 с ЭПДМ прокладкой		2,43	3,2кв.м
	каталог МеталлПрофиль. л.84	Саморез ⌀5,5х19 с ЭПДМ прокладкой	38		шаг 500мм крепление ФИ1,2

Согласовано:

Взам. инв. №

Подп. и дата

Инв. № подл.

Изм.	Кол. уч.	Лист	N° док.	Подп.	Дата
Разработал		Соболева.А			
Проверил		Пономарев.В			
Норм.контр		Свиридова.Н			

ИП.058.07.2020 -АС

"Строительство здания пристроя к детскому центру оказания специальных социальных услуг по улице Жолдасовтар 34, в городе Аягоз ВКО."

Здание РЦ	Стадия	Лист	Листов
	РП	13	
Спуск в подвал. Навес Н1 Спецификация	ТОО«ИНСОН» ГСЛ №17018895		

Формат А3

План на отм. -2400

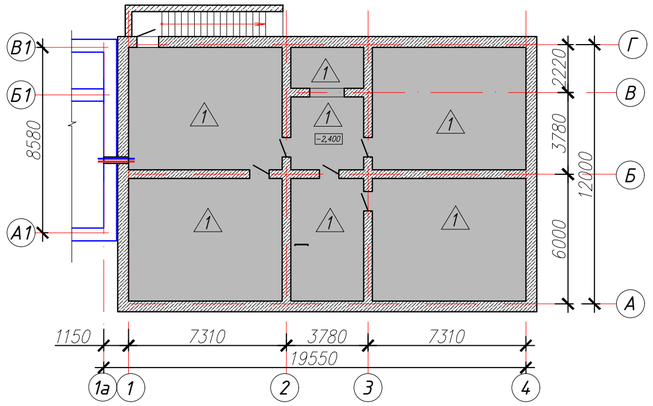

План на отм. +6,130

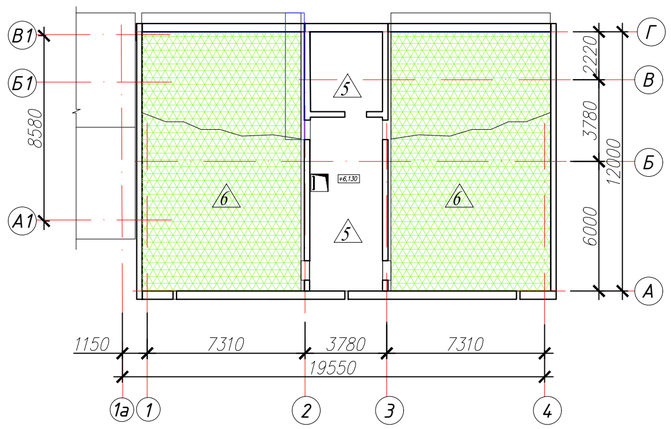

План на отм. 0,000

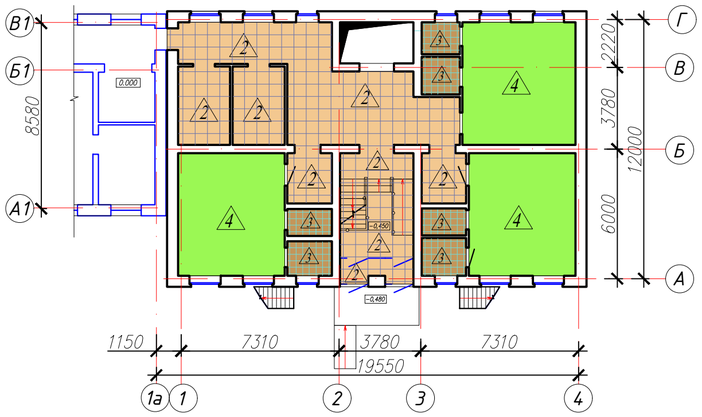

План на отм. +3,100

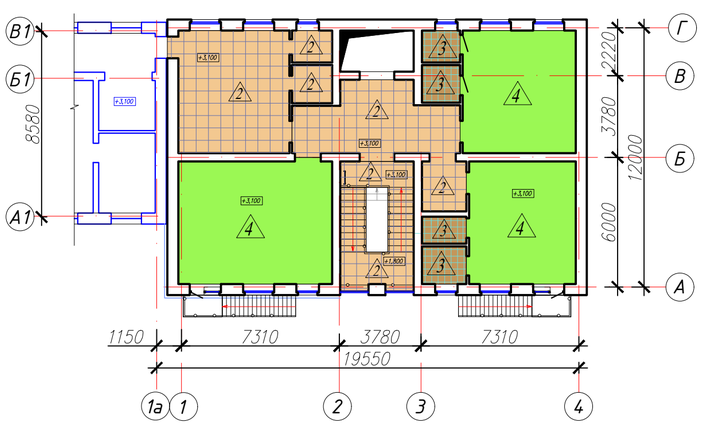

Условное обозначение

- Керамогранит
- Керамическая плитка
- Износостойкий линолеум
- Бетонные полы

Экспликация полов

Номер помещений	Тип пола	Схема пола или тип пола по серии	Данные элементов пола (наименование, толщина, основание и др.), мм	Площадь пола $м^2$
0 этаж 01, 02, 03, 04 05, 06, 07	1		Бетон класса В 7,5 -60 мм Уплотненный грунт основание	198
1 этаж 1,2,3,4,5,7,11 2 этаж 2, 18, 20, 21 22, 23	2		Керамогранит 600 х 600 мм -10 мм Затирка и заполнение швов цементно-песчанным раствором М 150 Клей для кафеля USTA-140 -30 мм Плита покрытия -220 мм	180,8
1 этаж 9,10,13,14,16,17 2 этаж 25, 26, 29, 30	3		Керамическая плитка -10 мм Затирка и заполнение швов цементно-песчанным раствором М 150 Клей для кафеля USTA-140 -30 мм Плита покрытия -220 мм	29,1
1 этаж 8, 12, 15 2 этаж 19, 24, 28	4		Линолеум на изностойкой основе -5 мм Прослойка из холодной мастики на водостойких вяжущих Цементно-песчанный выравнивающий слой М 50 -30 мм Плита покрытия -220 мм	183,8
тех. этаж 31, 32	5		Цементно-песчанный выравнивающий слой М 50 -30 мм Плита покрытия -220 мм	39,4
чердак	6		Паропроницаемая мембрана "Изоспан В" Утеплитель ISOVER (ОЦ-Р), Y=90 кг/м ^{3} -180 мм Гидроизоляция -рубероид РПП-350 Б Цементно-песчанный выравнивающий слой М 50 -30 мм Плита покрытия -220 мм	177

Согласовано:

Взам. инв. №

Подп. и дата

Инв. № подл.

Изм.	Кол. уч.	Лист	N° док.	Подп.	Дата

ИП.058.07.2020-АС

"Строительство здания пристроя к детскому центру оказания специальных социальных услуг по улице Жолдасовтар 34, в городе Аягоз ВКО."

Разработал	Соболева.А	Здание РЦ	Стадия: РП; Лист: 14; Листов:
Проверил	Пономарев.В		
Норм.контр	Свиридова.Н	План на отм. 0,000, +3,100, +6,130 Ведомость полов	ТОО«ИНСОН» ГСЛ №17018895

Формат А3

Ведомость отделки помещений

Площадь, м²

Наименование или номер помещения	Вид отделки элементов интерьеров												Примечание
	Полы	площадь м2	потолок	площадь м2	стены или перегородки	площадь м2	Низ стен и перегородок	площадь м2	высота, мм	колонны	площадь м²	высота, мм	
0 этаж 01, 02, 03, 04 05, 06, 07	Бетонные полы	198	Левкас сухими строительными смесями "Alinex" Покраска водоэмульс. краск. с колером	198	Простая штукатурка Левкас сухими строительными смесями "Alinex" Покраска водоэмульс. краск. с колером "Pufamix" N19	289,3	–	–	–	–	–	–	Для левкаса поверхностей стен и перегородок применять шпатлевку "Alinex GLAT"
1 этаж, 2этаж 3, 18	Керамогранит плитка 600х600	62,8	Подвесной потолок "ARMSTRONG"	62,8									
1 этаж 1,2,3,4,5,7,8,11,12,15 2 этаж 18,19,20,23,24,28	Керамогранит плитка 600х600	87	Левкас сухими строительными смесями "Alinex" Покраска водоэмульс. краск. с колером	87		664,69	–	–	–	–	–	–	
8, 12, 15, 19, 24, 28	Износостойкий линолеум	183,8	Левкас сухими строительными смесями "Alinex" Покраска водоэмульс. краск. с колером	183,8	Высококачественная штукатурка Левкас сухими строительными смесями "Alinex" Покраска водоэмульс. краск. с колером "Pufamix" N19	321,12	–	–	–	–	–	–	
1 этаж 9,10,13,14,16,17 2 этаж 21,22,25,26,29,30	Керамическая плитка 300х300	29,1	Левкас сухими строительными смесями "Alinex" Покраска водоэмульс. краск. с колером	29,1	Простая штукатурка Керамическая плитка 200х300	208,67	–	–	–	–	–	–	Для керамической плитки использовать клей для кафеля USTA–140

Примечание:
1. Общие данные см.лист АС-1, АС-2.
2. Внутренние стены оштукатурить толщиной 15мм штукатурным раствором марки М50. Расход на (1483,78кв.м)- 22,26куб.м
Выполнить левкас сухими строительными смесями "Alinex Glad". Расход на стены и потолок (2куб.м) - 3600кг.
3. В помещениях выполнить монтаж по внутреннему периметру и коридорах пластиковые плинтуса.
Расход плинтуса в погонных метрах - 276м.пог.

Согласовано:

Взам. инв. №

Подп. и дата

Инв. № подл.

Изм.	Кол. уч.	Лист	N° док.	Подп.	Дата
Разработал		Соболева.А			
Проверил		Пономарев.В			
Норм.контр		Свиридова.Н			

ИП.058.07.2020 -АС

"Строительство здания пристроя к детскому центру оказания специальных социальных услуг по улице Жолдасовтар 34, в городе Аягоз ВКО."

Здание РЦ	Стадия	Лист	Листов
	РП	15	
Ведомость отделки	ТОО«ИНСОН» ГСЛ №17018895		

Формат А3

План расположения перемычек в стенах подвала

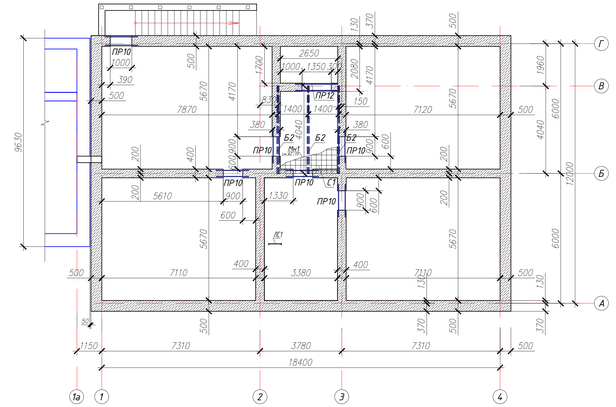

План расположения перемычек и балок 2-го этажа

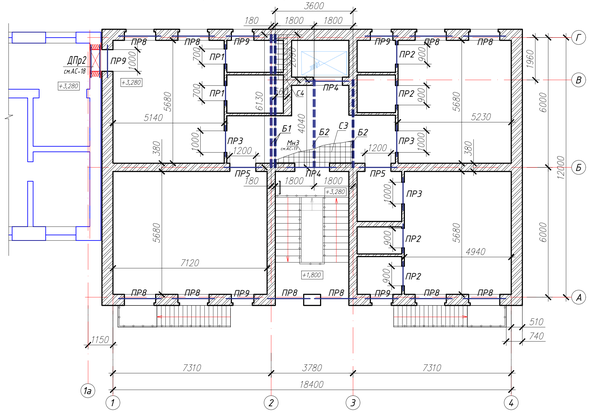

План расположения перемычек и балок 1-го этажа

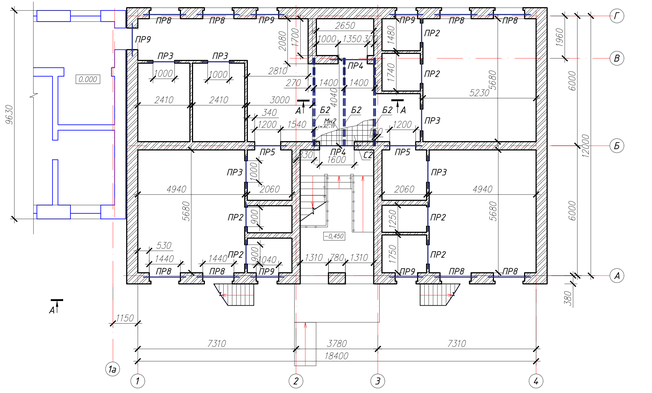

План расположения перемычек тех. этажа

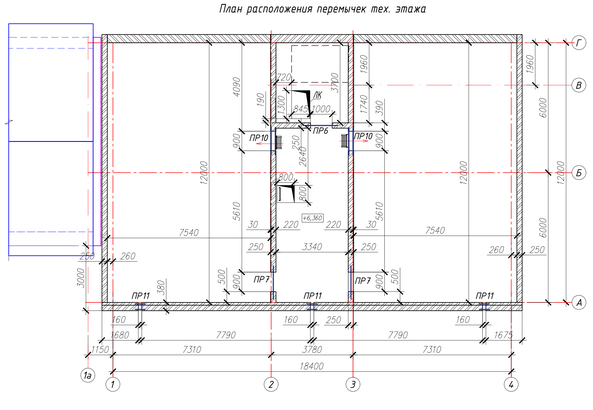

Сечение А-А

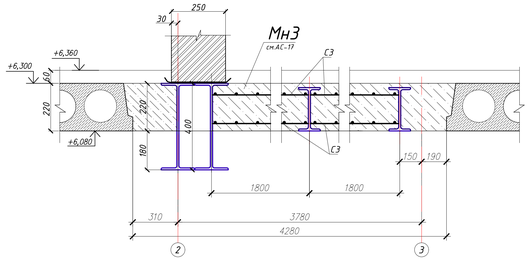

Сечение А-А

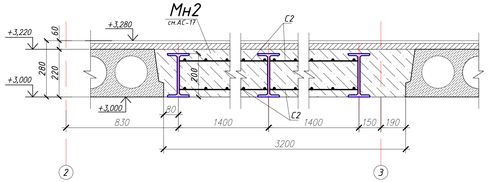

Сечение А-А

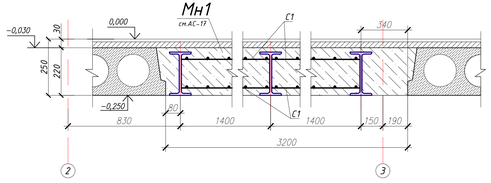

Ведомость перемычек

Марка	Схема сечения
1	2
ПР1	1ПБ10-1
ПР2	1ПБ13-1
ПР3	1ПБ16-1
ПР4	2ПП21-6
ПР5	2ПП17-5
ПР6	5ПБ21-27
ПР7	5ПБ16-4
ПР8	6ПП18-72AmV
ПР9	6ПП14-72AmV

Спецификация перемычек

поз.	Обозначение	Наименование	Кол.	Масса ед. кг	Примеч.
		Перемычки			
ПР1	ГОСТ 948-84	1ПБ10-1	2	20	
ПР2	ГОСТ 948-84	1ПБ13-1	10	25	
ПР3	ГОСТ 948-84	1ПБ16-1	8	30	
ПР4	ГОСТ 948-84	2ПП21-6	4	275	
ПР5	ГОСТ 948-84	2ПП17-5	4	223	
ПР6	ГОСТ 948-84	5ПБ21-27	1	250	
ПР7	ГОСТ 948-84	5ПБ16-4	2	189	
ПР8	ГОСТ 948-84	6ПП18-72AmV	18	508	
ПР9	ГОСТ 948-84	6ПП14-72AmV	8	398	
		Перемычки металлические			
ПР10		Уголок 125х10 ГОСТ 8509-86* / С245 ГОСТ 27772-88 L=1500	4	28,65	на отм.-0,650 114,6
ПР11		Уголок 50х3 ГОСТ 8509-86* / С245 ГОСТ 27772-88 L=500	6	1,16	на отм.+7,600 6,96
ПР12		Уголок 125х10 ГОСТ 8509-86* / С245 ГОСТ 27772-88 L=1950	2	37,24	на отм.-0,510 74,48
Б1	ГОСТ 26020-83	Двутавр 40Б1 L=6,13м	2	294,8	589,6
Б2	ГОСТ 26020-83	Двутавр 20Б1 L=4,04м	8	90,5	724
		Арматурные сетки			
С1	(ГОСТ 23279-85)	4С 12 АIII-100 / 12 АIII-100 140х400 100/100	4	49,79	199,16
С2	(ГОСТ 23279-85)	4С 12 АIII-100 / 12 АIII-100 140х400 100/100	4	49,79	199,16
С3	(ГОСТ 23279-85)	4С 12 АIII-100 / 12 АIII-100 180х400 100/100	4	63,92	255,68
С4	(ГОСТ 23279-85)	4С 12 АIII-100 / 12 АIII-100 56х200 100/100	2	10,3	20,6
		Монолитные участки Мн1,Мн2,Мн3			см.планы лист АС-17
Мн1		Бетон кл. В15	2,86	м3	монолит
Мн2		Бетон кл. В15	2,86	м3	монолит
Мн3		Бетон кл. В15	4,25	м3	монолит

Примечание:
1. Общие данные см.лист АС-1, АС-2.
2.Данный лист читать с листа АС-6,7,8,9, АС-17

Изм.	Кол. уч.	Лист	№ док.	Подп.	Дата	ИН.058.07.2020 -АС
						"Строительство здания пристроя к детскому центру оказания специальных социальных услуг по улице Жолдасовтар 34, в городе Аягоз ВКО."
Разработал	Соболева А					Здание РЦ
Проверил	Пономарев В					
Норм. контр.	Свиридова Н					План расположения перемычек и балок подвала, 1-го, 2-го этажей. Сечения А-А, Б-Б, В-В. Ведомость перемычек. Спецификация

Стадия	Лист	Листов
РП	16	

ТОО«ИНСОН» ГСЛ №17018895

Формат А3

Согласовано:

Взам. инв. №

Подп. и дата

Инв. № подл.

План-схема размещения плит перекрытия подвала
отметка опирания плит -0,250

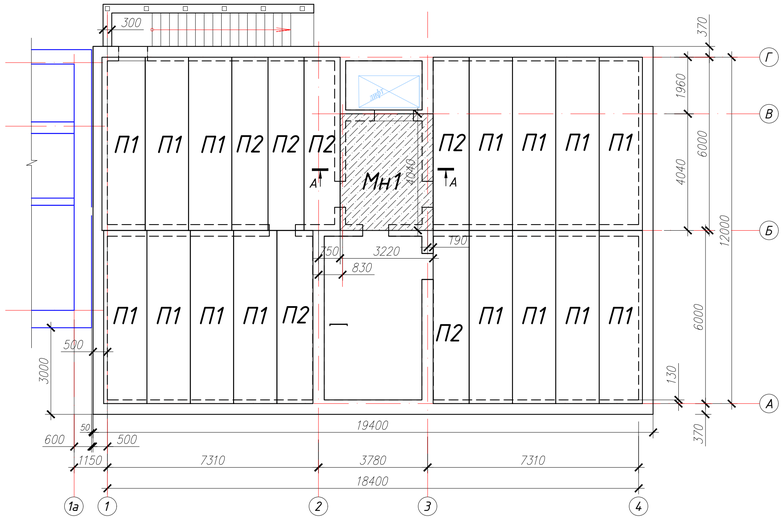

План-схема размещения плит перекрытия 2-го этажа
отметка опирания плит +6,080

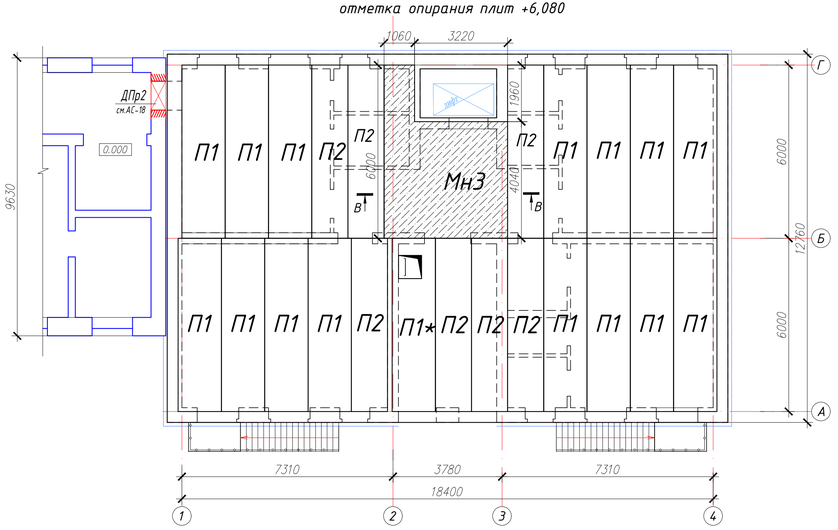

План-схема размещения плит перекрытия 1-го этажа
отметка опирания плит +3,000

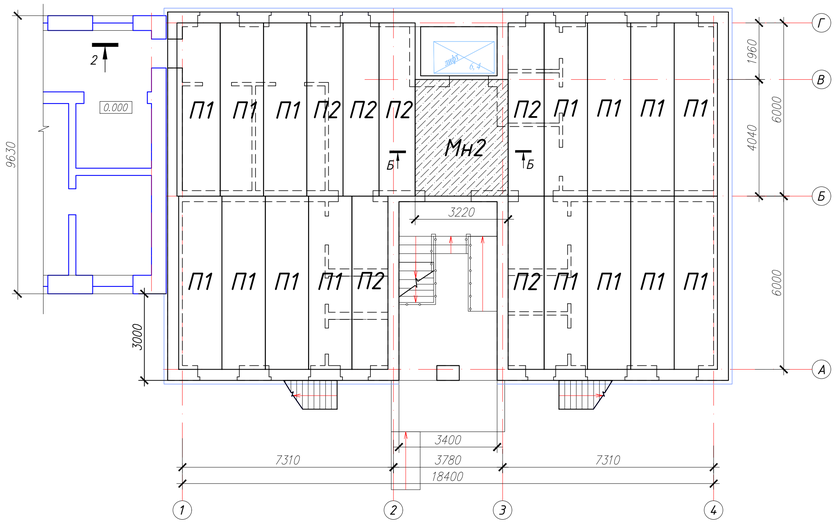

План-схема размещения плит перекрытия тех. этажа
отметка опирания плит +8,860

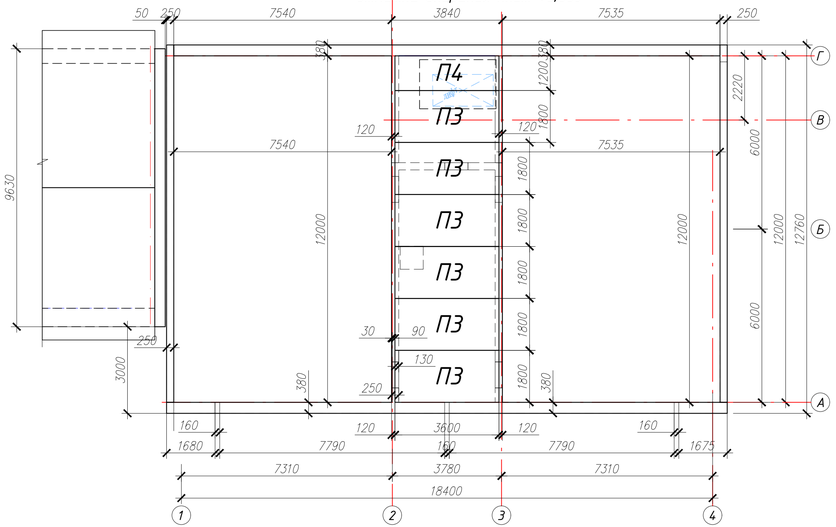

Спецификация к схеме расположения плит перекрытия

поз.	Обозначение	Наименование	Кол.	Масса ед. кг	Примеч.
	К схеме расположения плит перекрытия				
П1	ГОСТ 9561-91	ПК60-15-8АтV Т 5980х1490х220	45	2850	
П1*	ГОСТ 9561-91	ПК60-15-8АтV Т 5980х1490х220	1	2720	с отверстием под люк
П2	ГОСТ 9561-91	ПК60-12-8АтV Т 5980х1190х220	19	2150	
ПЗ	ГОСТ 9561-91	ПК36-18-8АтV Т 3580х1780х220	6	1850	
П4	ГОСТ 9561-91	ПК36-12-8АтV Т 3580х1190х220	1	1320	

Примечание:
1. Общие данные см.лист АС-1, АС-2.
2. Данный лист читать с листа АС-6,7,8,9. АС-16, 24.
3. При монтаже плит перекрытия учитывать отметки этажей существующего здания, что бы уровень пола 1-го и 2-го этажей в чистоте были на одной отметке.
4. При монтаже фундаментов и кирпичной кладки лифтовой шахты необходимо присутствие монтажников подрядной организации по установке лифтов, что бы закладные детали и отверстия выполнить согласно проектных решений.

Согласовано:

Взам. инв. №

Подп. и дата

Инв. № подл.

Изм.	Кол. уч.	Лист	№ док.	Подп.	Дата
Разработал		Соболева.А			
Проверил		Пономарев.В			
Норм.контр		Сбиридова.Н			

ИП.058.07.2020 -АС

"Строительство здания пристроя к детскому центру оказания специальных социальных услуг по улице Жолдасбатар 34, в городе Аягоз ВКО."

Стадия	Лист	Листов
РП	17	

Здание РЦ

План размещения плит перекрытия
Спецификация.

ТОО«ИНСОН»
ГСЛ №17018895

Формат А3

Схема устройства дверного проема ДПр2

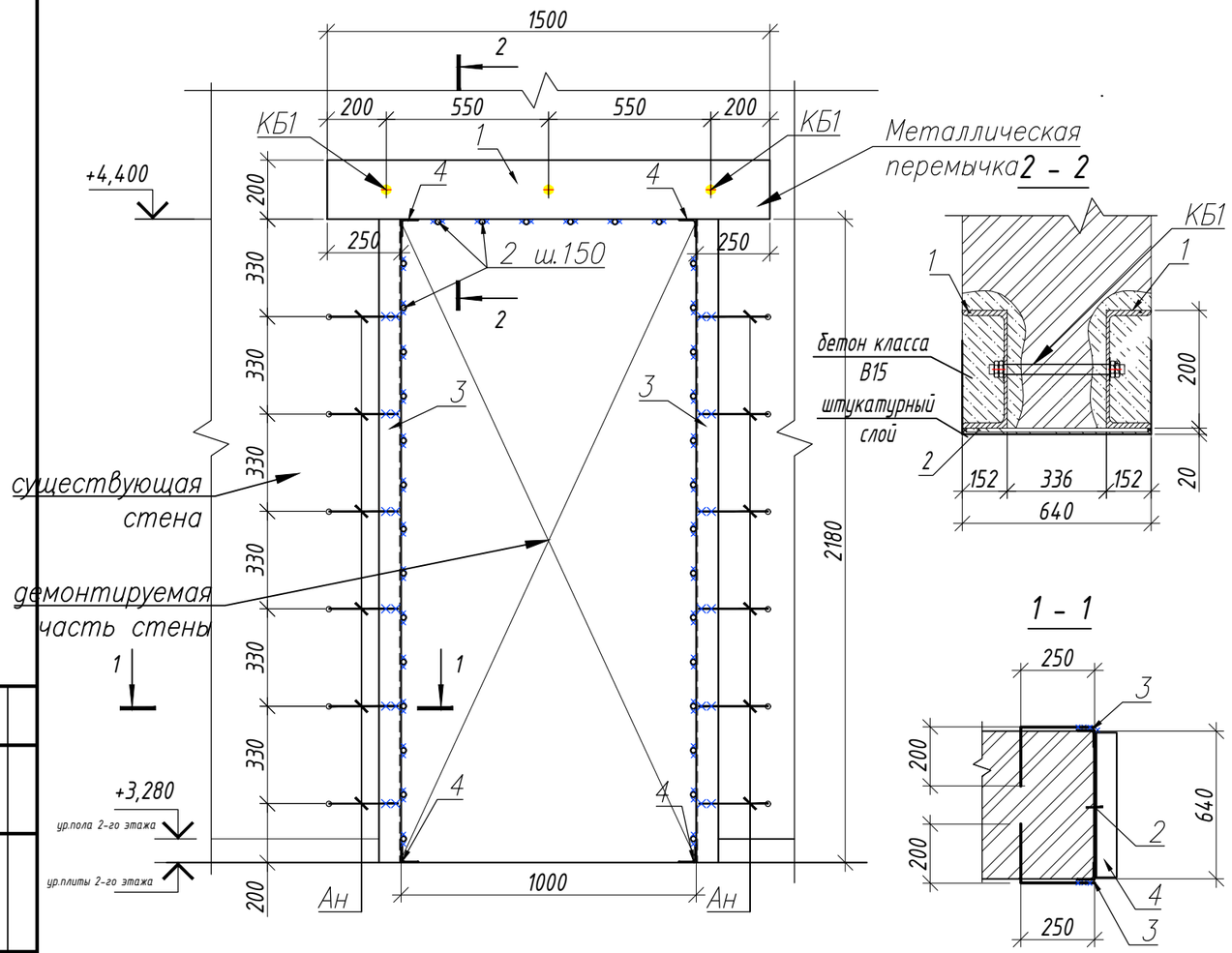

Спецификация элементов на устройство проема ДПр 2

Поз.	Обозначение	Наименование	Кол-во шт.	Масса ед.,кг.	Примечание
		Металлическая перемычка			
1	ГОСТ 8240-97	Швеллер 20 ГОСТ 8240-97 / С235 ГОСТ 27772-88* L=1500	2	27.60	55.20
2	ГОСТ 5781-82	d 8 AIII L=620	6	0.24	1.5
КБ-1	данный лист	Крепежный болт КБ-1	3		
		Обрамление проема			
2	ГОСТ 5781-82	d 8 AIII L=620	28	0.24	6.8
3	ГОСТ 8509-93	Уголок 75х75х5 ГОСТ 8509-93 / С235 ГОСТ 27772-88* L=2180	4	12.64	50.56
4	ГОСТ 8509-93	Уголок 75х75х5 ГОСТ 8509-93 / С235 ГОСТ 27772-88* L=620	4	3.60	14.40
Ан	ГОСТ 5781-82	d 8 AIII L=450	24	0.18	4.3
		Крепежный болт КБ-1	1		
5	ГОСТ 5781-82	d 16 AI L=620	1	0.98	1.0
6	ГОСТ 19903-90	Лист 8х80х80 ГОСТ 19903-90 / С235 ГОСТ 27772-88*	2	0.4	0.80
7	ГОСТ 5915-70	Гайка М16-6Н.5(S18)	2	0,0376	0,08кг

Примечания

1. Перед началом работ необходимо выполнить временное раскрепление плит перекрытия, находящиеся над проемом, посредством установки деревянных стоек Ø250мм на прокладках δ=50мм.
2. С двух сторон стены после разметки, пропилить штрабы дисковой пилой и установить балки перемычки (поз. 1), которые необходимо стянуть шпильками КБ1. Перед монтажом балок, для улучшения сцепления бетона, их необходимо обмотать проволокой Ф2 мм (ГОСТ 3282-74*).
3. После установки перемычки можно производить пробивку проема, для этого рекомендуется использовать дисковые пилы и молотки, в целях сохранения целостности стены. Объем демонтируемого кирпича 1,4 м^3.
4. После демонтажа кирпича проектируемый проем необходимо усилить металлическими обоймами, применить уголки поз.3 на растворе М50 (ГОСТ 28013-98*), скрепив их стержнями поз.2, установить анкера Ан в предварительно просверленные скважины и приварить их к полкам уголков.
5. Соединение всех металлических элементов выполнить на сварке в соответствии с требованиями ГОСТ 14098-91 и СНиП РК 5.03-37-2005, электродами типа Э-42А по ГОСТ 9467-75. Катет шва по наименьшей толщине деталей.
6. Выполнить антикоррозийную защиту высококачественной краской ПФ115 (ГОСТ 6465-76) за 2 раза по грунтовке ГФ-021 (ГОСТ 25129-82) в 2 слоя.
7. Установить дверную коробку, откосы оштукатурить.

Согласовано:

Взам. инв. №

Подп. и дата

Инв. № подл.

Изм.	Кол. уч.	Лист	N° док.	Подп.	Дата
Разработал		Соболева.А			
Проверил		Пономарев.В			
Норм.контр		Свиридова.Н			

ИП.058.07.2020 -АС

"Строительство здания пристроя к детскому центру оказания специальных социальных услуг по улице Жолдасовтар 34, в городе Аягоз ВКО."

Здание РЦ	Стадия	Лист	Листов
	РП	18	
Схема устройства дверного проема ДПр2	ТОО«ИНСОН» ГСЛ №17018895		

Формат А3

Лестница Л1

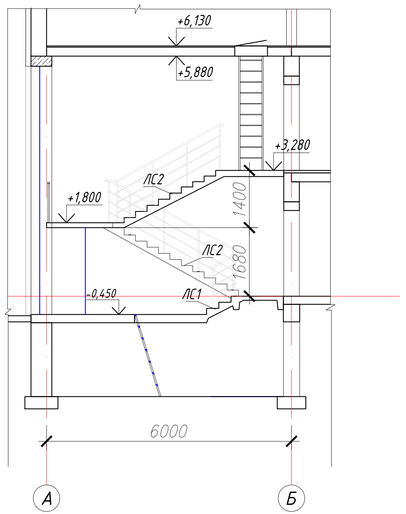

Схема расположения несущих конструкций лестницы ЛС1, ЛС2

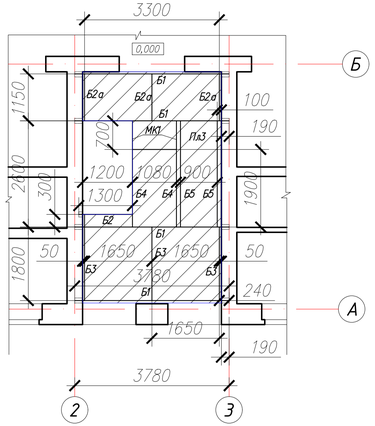

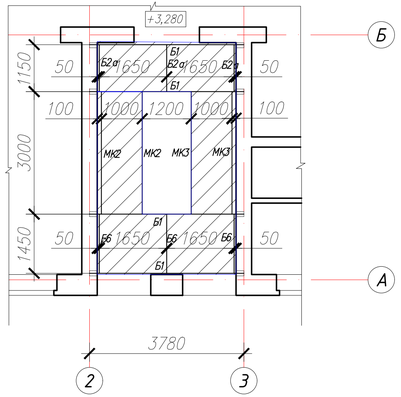

1–1

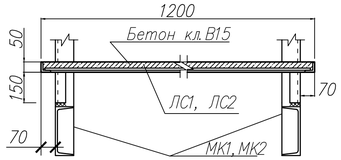

Спецификация

марка	Обозначение	Наименование	Кол.	Масса ед. кг	Примеч.
МК1	АС–19	Металлический косоур МК1	2	16,71	
МК2	АС–19	Металлический косоур МК2	2	55,05	
МК3	АС–19	Металлический косоур МК3	2	57,97	
Б1–Б6	АС–19	Металлическая балка Б1–Б6			1142,25
ЛС1	ГОСТ 8717.1–84	Ступень ЛС1	13		385,58
ЛС2	ГОСТ 8717.1–84	Ступень ЛС2	10		296,6
ОГ1	сер.1.450–1 вып.2	Ограждение лестницы ЛО–14	2	40.1	
ОГ2	сер.1.450–1 вып.2	Ограждение лестницы ЛО–20	2	18.9	Ограждение лестничной площадки 2го этажа
ОГ3	сер.1.450–1 вып.2	Ограждение лестницы ЛО–20	1	31.2	Ограждение пандуса

Узлы крепления косоура к лобовым балкам площадок

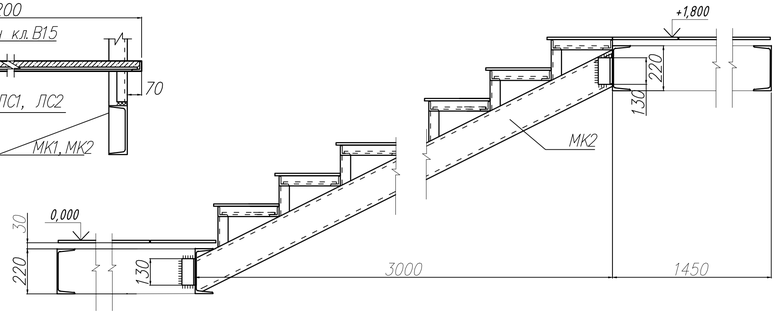

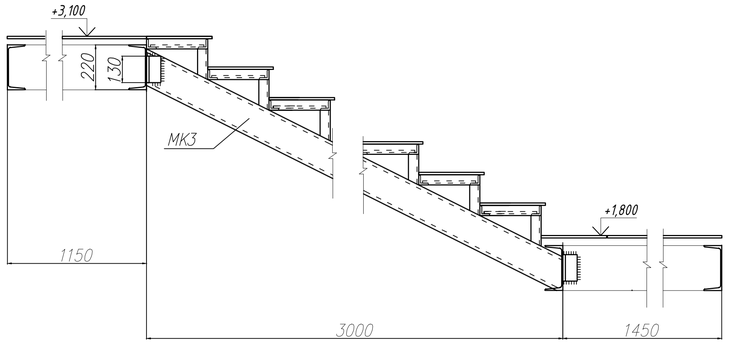

Узел крепления косоура к лобовым балкам площадок

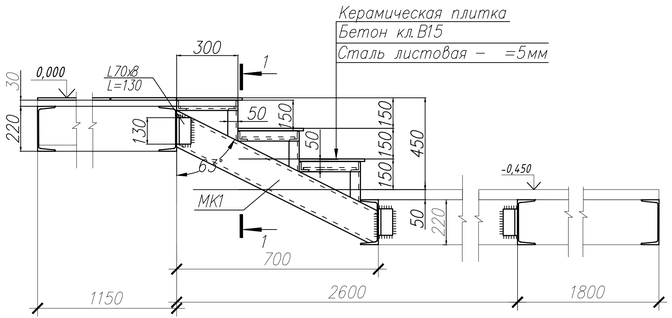

1. Сварку производить электродами типа Э–42А ГОСТ 9467–75*
2. Толщину сварных швов принять по наименьшей толщине свариваемых элементов.
3. После проверки правильности положения смонтированных косоуров и балок гайки болтов должны быть закреплены путем приварки их к стержню болта, либо забивкой резьбы.(см. узел 1 и 2)
4. Отметки лестничных площадок даны по уровню чистого пола.
5. Все металлические конструкции огрунтовать грунтовкой ГФ–021 (ГОСТ 25129–82) и окрасить эмалью ПФ–115 (ГОСТ 25129–82) за 2 раза.
6. Все металлические конструкции лестничных клеток зашить гипсокартоном и выполнить их отделку согласно ведомости отделки.
7. Лестницу Л2 выполонить по типу Л1.

Согласовано:

Взам. инв. №

Подп. и дата

Инв. № подл.

Изм.	Кол. уч.	Лист	N° док.	Подп.	Дата
Разработал		Соболева.А			
Проверил		Пономарев.В			
Норм.контр		Свиридова.Н			

ИП.058.07.2020 -АС

"Строительство здания пристроя к детскому центру оказания специальных социальных услуг по улице Жолдасовтар 34, в городе Аягоз ВКО."

Стадия	Лист	Листов
РП	19	

Здание РЦ

Схема расположения несущих конструкций Лестницы ЛС1, ЛС2. Спецификация.

ТОО«ИНСОН» ГСЛ №17018895

Формат А3

Балка Б1

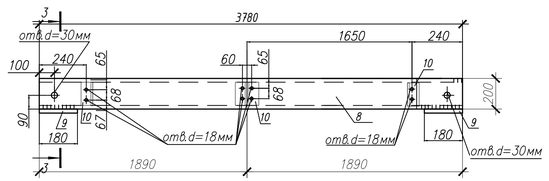

3–3

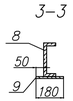

Металлический косоур МК2

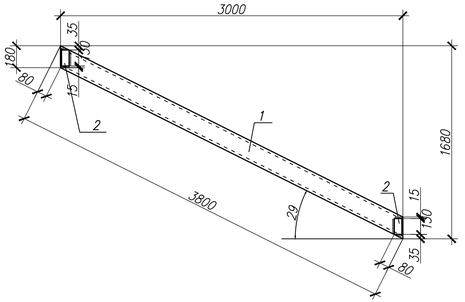

Балка Б2

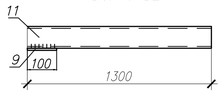

Балка Б2а

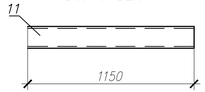

Балка Б3

Балка Б4

Металлический косоур МК3

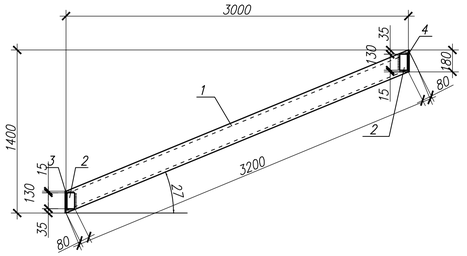

Балка Б5

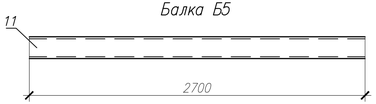

Балка Б6

МК1

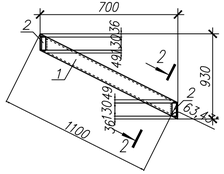

2–2

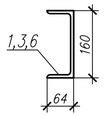

ЛС1, ЛС2

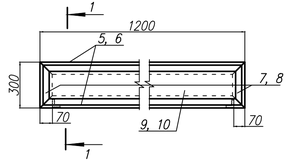

1–1

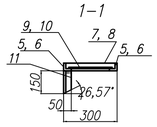

Спецификация

Поз.	Обозначение	Наименование	Кол-во	Масса ед. кг	Примечание
		МК1	2	16,71	33,42
1		Швеллер 16 ГОСТ 8240-89 С245 ТОСТ 27772-88 L=1100	2	15,62	
2		Уголок 70х8ГОСТ 8509-86* С245 ТОСТ 27772-88 L=130	4	1,09	
		МК2	2	55,05	110,1
1		Швеллер 16 ГОСТ 8240-89 С245 ТОСТ 27772-88 L=3800	2	53,96	
2		Уголок 70х8ГОСТ 8509-86* С245 ТОСТ 27772-88 L=130	4	1,09	
		МК3	2	57,97	115,94
1		Швеллер 16 ГОСТ 8240-89 С245 ТОСТ 27772-88 L=3200	2	45,44	
2		Уголок 70х8ГОСТ 8509-86* С245 ТОСТ 27772-88 L=130	2	1.09	
3		полоса 8х100ГОСТ 103-2006 ВСт3пс ГОСТ 380-94 L=200	2	0,54	
4		полоса 8х100ГОСТ 103-2006 ВСт3пс ГОСТ 380-94 L=400	2	1,09	
		Ступень ЛС1	13	29,66	385,58
		Сборочные единицы			
5, 6		Уголок 50х5ГОСТ 8509-86* С245 ТОСТ 27772-88 L=1200	2	4,9	
7		Уголок 50х5ГОСТ 8509-86* С245 ТОСТ 27772-88 L=300	2	1,13	
9		Лист 6х280 ГОСТ 82-70 С235 ТОСТ 27772-88 L=1200	1	16,4	
11		Уголок 50х5ГОСТ 8509-86* С245 ТОСТ 27772-88 L=150	2	0,6	
		Материалы			
		Бетон кл.В15	0.02		м3
		Ступень ЛС2	10	29,66	296,6
		Сборочные единицы			
5, 6		Уголок 50х5ГОСТ 8509-86* С245 ТОСТ 27772-88 L=1200	2	4,9	
8		Уголок 50х5ГОСТ 8509-86* С245 ТОСТ 27772-88 L=300	2	1,13	
10		Лист 6х280 ГОСТ 82-70 С235 ТОСТ 27772-88 L=1200	1	16,4	
11		Уголок 50х5ГОСТ 8509-86* С245 ТОСТ 27772-88 L=150	2	0,6	
		Материалы			
		Бетон кл.В15	0.02		м3
		Металлические балки площадок			
		Б1	8	82,49	659,92
8		Швеллер 20 ГОСТ 8240-89 С245 ТОСТ 27772-88 L=3780	1	69,55	1Шв/4кг
9		лист 14хl80 ГОСТ103-76 ВСт3пс ГОСТ 380-94 L=250	2	4,95	
10		Уголок 63х5ГОСТ 8509-86* С245 ТОСТ 27772-88 L=160	4	0,76	4Шв/4кг
		Б2	1	19,98	19,98
11		Швеллер 16 ГОСТ 8240-89 С245 ТОСТ 27772-88 L=1300	1	18,46	1Шв/4кг
10		Уголок 63х5ГОСТ 8509-86* С245 ТОСТ 27772-88 L=160	2	0,76	4Шв/4кг

Спецификация

Поз.	Обозначение	Наименование	Кол-во	Масса ед. кг	Примечание
		Б2а	6	16,33	97,98
8		Швеллер 16 ГОСТ 8240-89 С245 ТОСТ 27772-88 L=1150	1	16,33	1Шв/4кг
		Б3	3	25,56	76,68
8		Швеллер 16 ГОСТ 8240-89 С245 ТОСТ 27772-88 L=1800	1	25,56	1Шв/4кг
		Б4	2	49,82	99,64
12		Швеллер 22 ГОСТ 8240-89 С245 ТОСТ 27772-88 L=1900	1	39,9	2Шв/4кг
10		Уголок 63х5ГОСТ 8509-86* С245 ТОСТ 27772-88 L=350	1	1,68	
9		лист 14х250 ГОСТВ2-70 ВСт3пс ГОСТ 380-94 L=300	1	8,24	
		Б5	2	48,26	96,52
8		Швеллер 16 ГОСТ 8240-89 С245 ТОСТ 27772-88 L=2700	1	38,34	1Шв/4кг
10		Уголок 63х5ГОСТ 8509-86* С245 ТОСТ 27772-88 L=350	1	1,68	
9		лист 14х250 ГОСТВ2-70 ВСт3пс ГОСТ 380-94 L=300	1	8,24	
		Б6	3	30,51	91,53
8		Швеллер 16 ГОСТ 8240-89 С245 ТОСТ 27772-88 L=1450	1	20,59	1Шв/4кг
10		Уголок 63х5ГОСТ 8509-86* С245 ТОСТ 27772-88 L=350	1	1,68	
9		лист 14х250 ГОСТВ2-70 ВСт3пс ГОСТ 380-94 L=300	1	8,24	
		Материалы			
		12-А-III ГОСТ 5781-82* L=1150	75	1,02	76,5
		12-А-III ГОСТ 5781-82* L=1650	75	1,46	109,5
		12-А-III ГОСТ 5781-82* L=2600	12	2,30	27,6
		12-А-III ГОСТ 5781-82* L=3300	12	2,93	35,16
		Бетон кл.В15	4,2		м3

Изм.	Кол. уч.	Лист	№ док.	Подп.	Дата
Разработал		Соболева А.			
Проверил		Пономарев В.			
Норм. контр		Свиридова Н.			

IIN.058.07.2020 -АС

"Строительство здания приюта к детскому центру оказания специальных социальных услуг по улице Жолдасовтар 34, в городе Аягоз ВКО."

Стадия	Лист	Листов
РП	20	

Здание РЦ

Конструктивные элементы лестницы ЛС1, ЛС2. Спецификация.

ТОО«ИНСОН» ГСЛ №17018895

Скопировано

Взам. инв. №

Подп. и дата

Инв. № подл.

Формат А3

Фрагмент плана лестница Млс-1, Млс-2

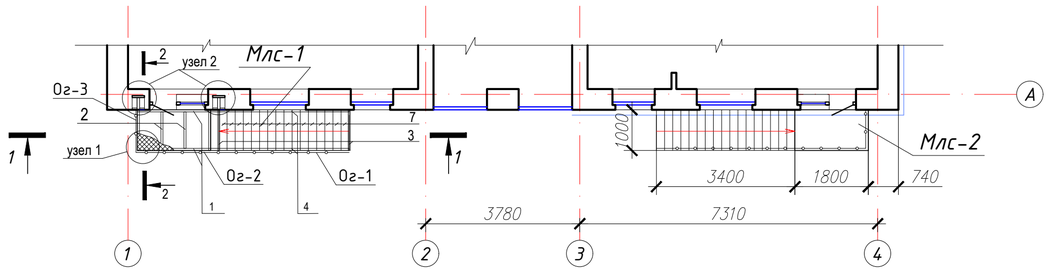

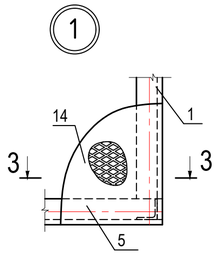

3-3

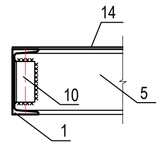

5-5

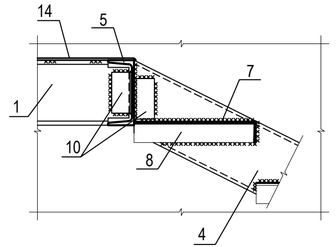

2-2

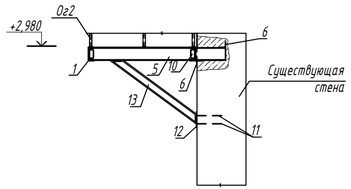

4-4

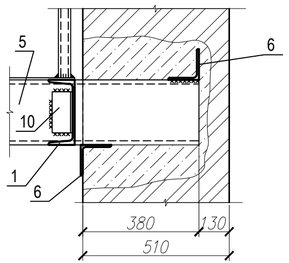

1-1

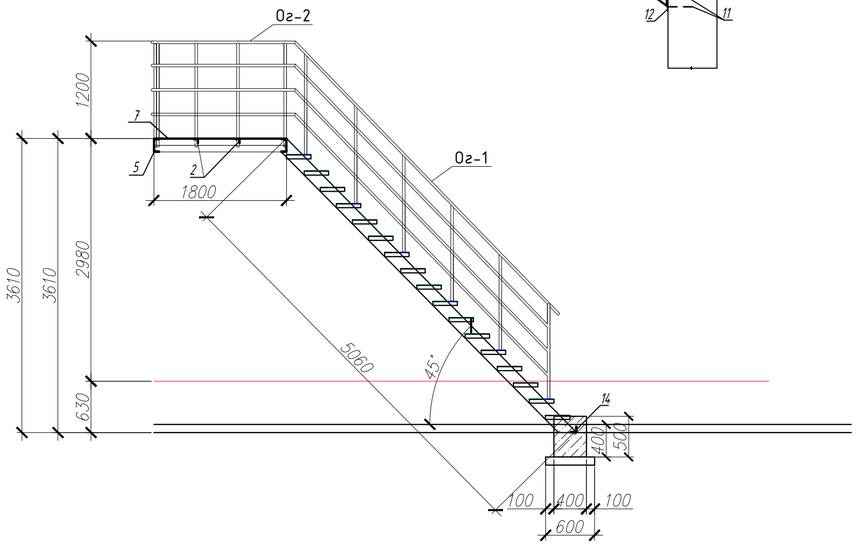

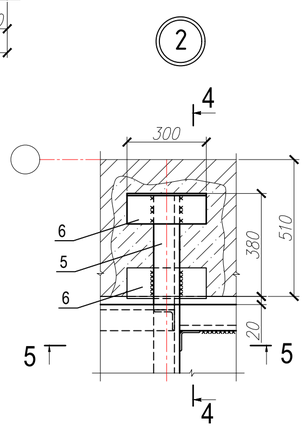

Спецификация

Поз.	Обозначение	Наименование	Кол-во	Масса ед. кг	Примечание
		Лестница Млс-1	1		
		Лестница Млс-2 (зеркально)	1		
1	ГОСТ 8240-89	[16, L=1800	2	25,56	14,2кг/кл
2	ГОСТ 8509-93	∠50х5, L=1000	8	4,5	
3	ГОСТ 8240-89	[16, L=1000	2	14,2	
4	ГОСТ 8240-89	[16, L=5060	2	71,75	
5	ГОСТ 8240-89	[16, L=1400	2	19,88	
6	ГОСТ 8509-93	∠75х6, L=300	4	2,06	6,89кг/кл
7	ГОСТ 8568-77	Лист ромб В-К-ПУ-5,0х300х1000 Ст3сп	17	12,34	
8	ГОСТ 8509-93	∠50х5, L=300	34	1,13	3,77кг/кл
9	ГОСТ 8568-77	Лист ромб В-К-ПУ-5,0х1800х1000 Ст3сп	1	75,24	
10	ГОСТ 8509-93	∠75х6, L=140	10	0,96	6,89кг/кл
11	ГОСТ 5781-82	Ф12 А-III L=320	8	0,28	
12	ГОСТ 19903-90	Пластина 150х150х5	2	0,88	
13	ГОСТ 8240-89	[10, L=1200	2	10,30	8,59кг/кл
14	ГОСТ 8509-93	∠75х6, L=1100	1	7,57	6,89кг/кл
		Материалы			
	Заделка ниш	Бетон тяжелый класса В15			0,13 м³
	Фундамент	Бетон тяжелый класса В12,5			0,48 м³
	Площадка	Бетон тяжелый класса В3,5			0,4 м³

Примечание:
1. Общие данные см. лист АС-1, АС-2
2. Данный лист читать совместно с листом АС-22.
3. Соединение всех металлических элементов и деталей выполнить ручной эл. дуговой сваркой по ГОСТ 5264-80, электродами Э-42А ГОСТ 9467-75, катет шва принять по наименьшей толщине свариваемых изделий.
4. Все металлические изделия и детали окрасить маслянной краской для наружных работ на 2 раза по огрунтованной поверхности.
5.Длинну косоуров уточнить после установки балок площадок.
6.Обрезку всех элементов в узлах сопряжения балок выполнить по месту.
7.Бетонный фундамент под лестничный марш выполнить из бетона В12,5.
8.Высоту фундамента на Ур.З. уточнить по месту.

Изм.	Кол. уч.	Лист	N° док.	Подп.	Дата	ИП.058.07.2020 -АС		
						"Строительство здания пристроя к детскому центру оказания специальных социальных услуг по улице Жолдасовтар 34, в городе Аягоз ВКО."		
Разработал		Соболева.А				Здание РЦ	Стадия: РП	Лист: 21	Листов:
Проверил		Пономарев.В							
Норм.контр		Свиридова.Н				Схема расположения несущих конструкций Лестницы Млс-1, Млс-2. Спецификация.	ТОО«ИНСОН» ГСЛ №17018895		

Согласовано:

Взам. инв. №

Подп. и дата

Инв. № подл.

Формат А3

Ограждение лестницы Млс-1
Ог1, Ог2, Ог3

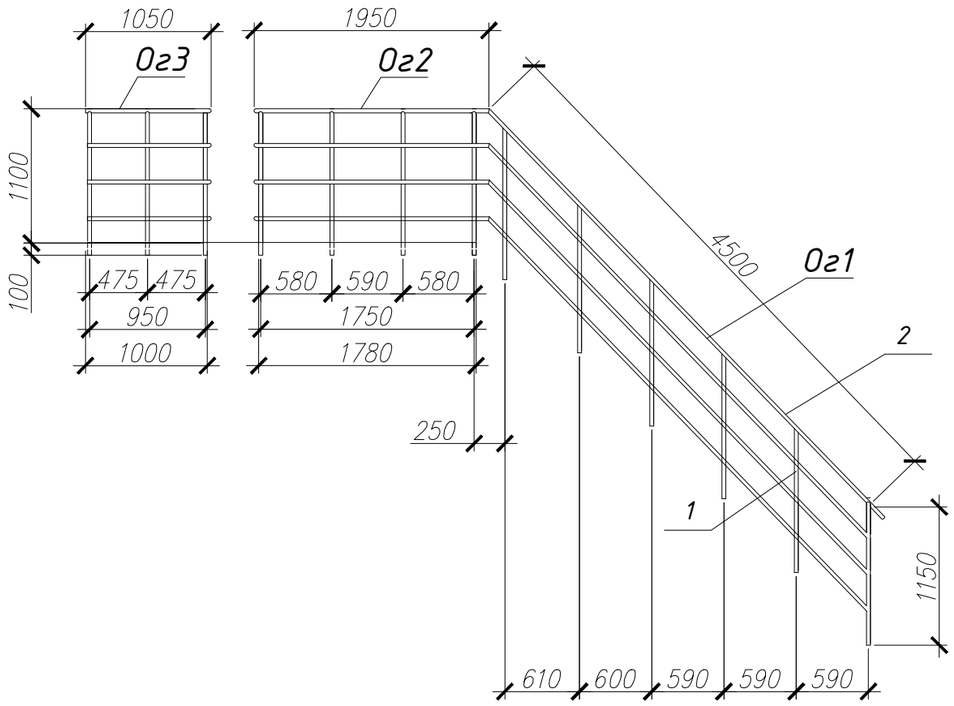

Спецификация

Поз.	Обозначение	Наименование	Кол-во	Масса ед. кг	Примечание
		Ограждение лестницы Млс-1	1	123,93	
		Ограждение лестницы Млс-2	1	123,93	(зеркально)
Ог1		Ограждение Ог1	1		67,9
1	ГОСТ 10704-91	Труба Ф32х2,8 L=1150мм	6	3,13	2,73кг/мп 18,78
2	ГОСТ 10704-91	Труба Ф32х2,8 L=4500мм	4	12,28	49,12
Ог2		Ограждение Ог2	1		34,36
1	ГОСТ 10704-91	Труба Ф32х2,8 L=1200мм	4	3,27	13,08
2	ГОСТ 10704-91	Труба Ф32х2,8 L=1950мм	4	5,32	21,28
Ог3		Ограждение Ог3	1		21,67
1	ГОСТ 10704-91	Труба Ф32х2,8 L=1200мм	4	3,27	13,08
2	ГОСТ 10704-91	Труба Ф32х2,8 L=1050мм	3	2,86	8,59

1. Общие данные см. лист АС-1, АС-2
2. Данный лист читать совместно с листом АС-21
3. Соединение всех металлических элементов и деталей выполнить ручной эл. дуговой сваркой по ГОСТ 5264-80, электродами Э-42А ГОСТ 9467-75, катет шва принять по наименьшей толщине свариваемых изделий.
4. Все металлические изделия и детали окрасить масляной краской для наружных работ за 2 раза по огрунтованной поверхности.
4. Ограждение лестницы выполнить из труб диаметром 32 мм. Обрезку и подгонку всех элементов в узлах соединения выполнить по месту.

Согласовано:

Взам. инв. №

Подп. и дата

Инв. № подл.

Изм.	Кол. уч.	Лист	N° док.	Подп.	Дата
Разработал		Соболева.А			
Проверил		Пономарев.В			
Норм.контр		Свиридова.Н			

ИП.058.07.2020 -АС

"Строительство здания пристроя к детскому центру оказания специальных социальных услуг по улице Жолдасовтар 34, в городе Аягоз ВКО."

Здание РЦ	Стадия	Лист	Листов
	РП	22	
Ограждение Ог1, Ог2, Ог3.	ТОО«ИНСОН» ГСЛ №17018895		

Формат А3

ЛС

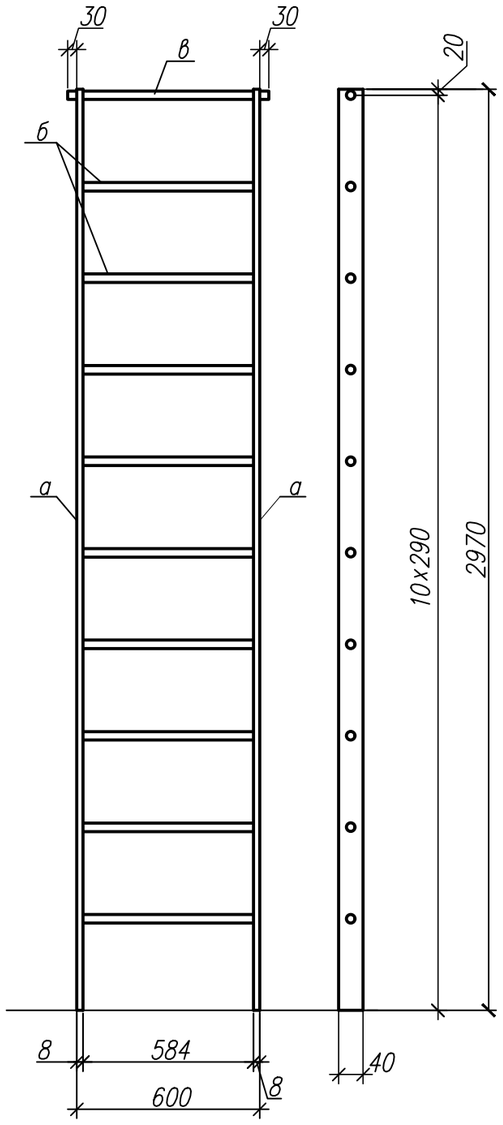

Рм–1

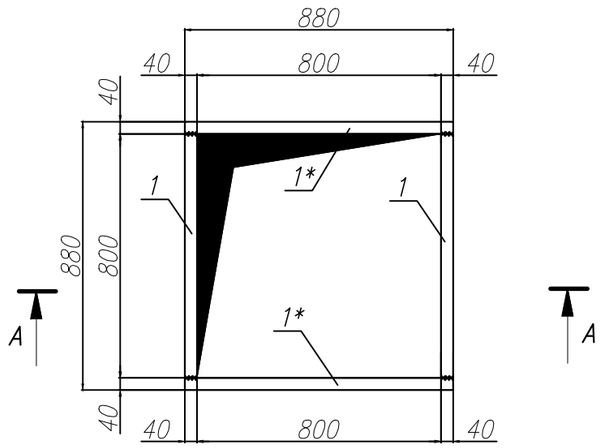

ЛК

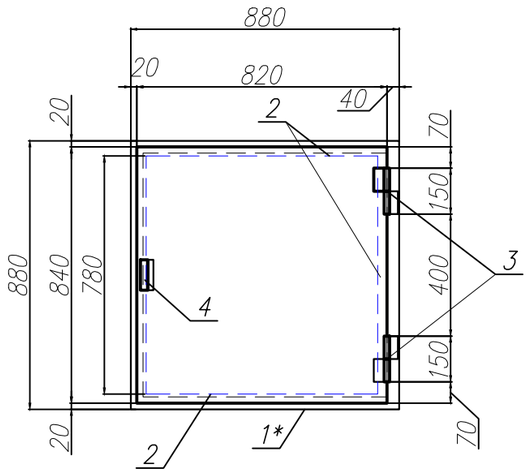

А–А

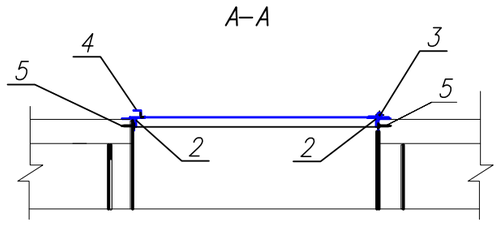

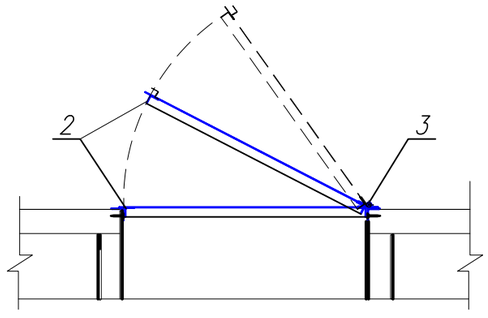

Спецификация

Поз.	Обозначение	Наименование	Кол шт.	Масса ед.кг.	Примечание
1	2	3	4	5	6
		ЛК Рм-1	4		
1		Уголок ∟40х5 ГОСТ 8509-93 / С245 ГОСТ 27772-88 L=810	2	2,41	
1*		Уголок ∟40х5 ГОСТ 8509-93 / С245 ГОСТ 27772-88 L=890	2	2,65	
		Д1			
2		Уголок ∟30х5 ГОСТ 8509-93 / С245 ГОСТ 27772-88 L=840	2	1,83	
		Уголок ∟30х5 ГОСТ 8509-93 / С245 ГОСТ 27772-88 L=780	2	1,7	
		Сталь листовая холоднокатанная b=2,5мм.	1	14,28	0,68м.кв.
		шарнир			индив.изгот.
3		пруток d 14 / С245 ГОСТ 27772-88 L=150	2	0,175	
		ручка			
4		Уголок ∟30х3 ГОСТ 8509-93 / С245 ГОСТ 27772-88 L=100	2	0,13	
5		Саморез ⌀4,2х16	12		
		Стремянка ЛС	2	29,52	
а		Полоса 8х40 ГОСТ 103-76* / С245 ГОСТ 27772-88 L=3220	2	8,1	
б		18-А-III ГОСТ 5781-82* L=600	10	1,2	
в		18-А-III ГОСТ 5781-82* L=660	1	1,32	
Тр-1		щит-трап (30х300х5500)	15	18	кг (деревянный) АС-10

1. Общие данные см лист АС-1,АС-2.
2. Данный лист читать совместно с листом АС-9, 10.
3. Сварку производить электродами типа Э-42 ГОСТ 9467-75*
4. Толщину сварных швов принять по наименьшей толщине свариваемых элементов.

Взамен инв.
Подпись и дата
Инв. подл.

Изм.	Кол.уч	Лист	N док	Подп.	Дата
Разработал		Соболева.А			
Проверил		Пономарев.В			
Норм.контр		Свиридова.Н			

ИП.058.07.2020 -АС

"Строительство здания пристроя к детскому центру оказания специальных социальных услуг по улице Жолдасовтар 34, в городе Аягоз ВКО."

Здание РЦ

Стадия	Лист	Листов
РП	23	

Металлическая стремянка ЛС. Люк ЛК.

ТОО«ИНСОН» ГСЛ №17018895

Формат А3

Расположение элементов кровли Кровля 1, 2

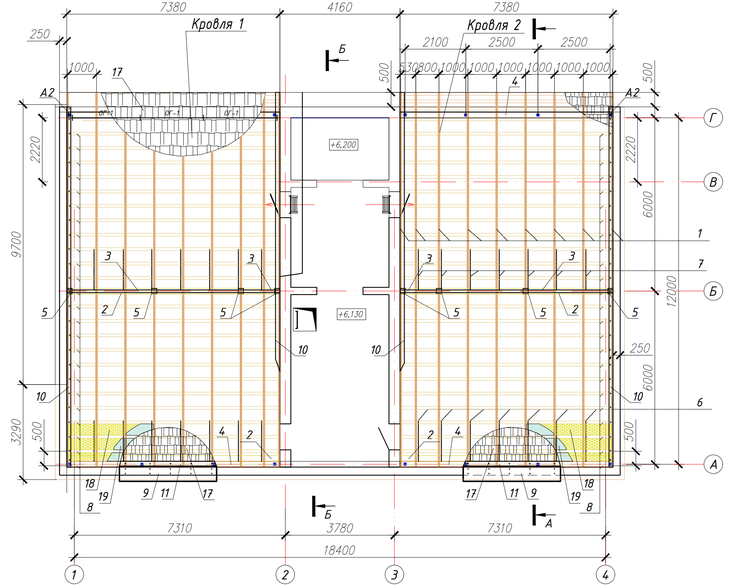

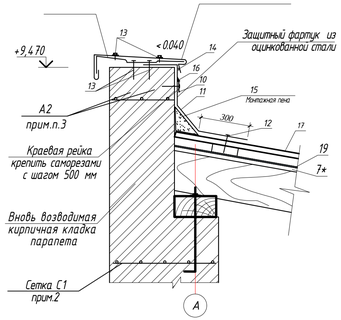

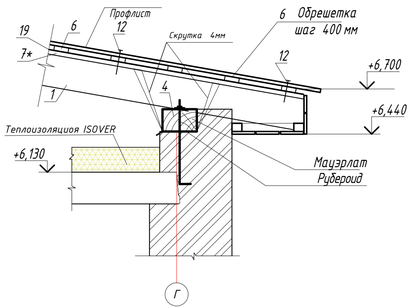

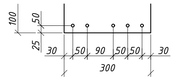

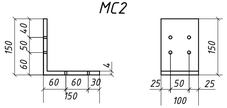

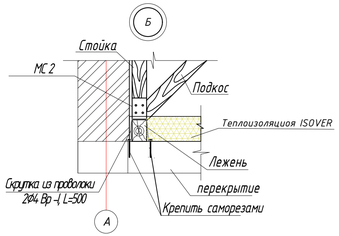

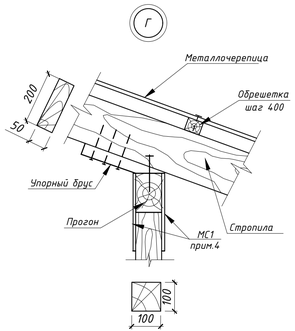

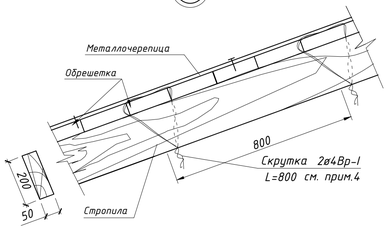

План кровли

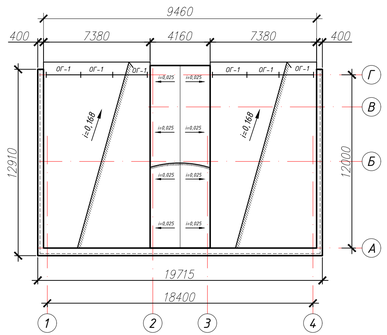

Сечение А-А

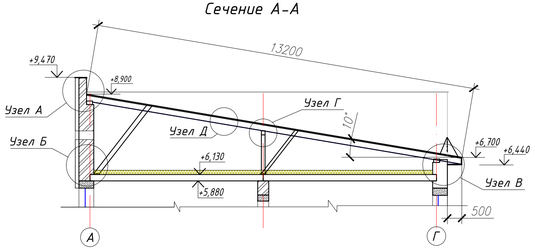

Сечение Б-Б

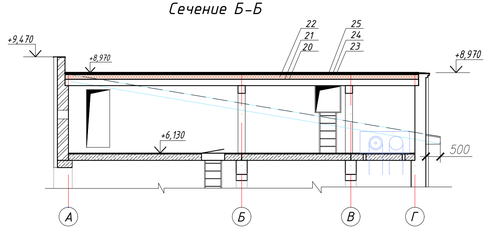

Узел стыковки прогона

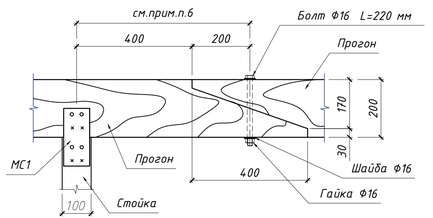

Спецификация к схеме расположения элементов крыши

Марка, поз.	Наименование	Длина, мм	Сечение	Кол. шт.	Объем ед. м³	Объем всего, м³	Кат. древ.	Примечание
			Материалы					сосна плотностью 450кг/куб.м (ТУ 5761-001-00287852-2003) категория - II влажностью не более 20%
	Древесина по ГОСТ 8486-86Е					5,781		
			Кровля 1, 2					
1	Стропильная нога	13200	50х200	18	0,132	2,376	II	Стропилы стыковать по длине
2	Лежень	7380	100х100	4	0,0738	0,295	II	лежень опорный
3	Прогон	7380	75х150	2	0,0830	0,166	II	Несущий прогон стыковать по длине
4	Мауэрлат	7380	200х150	4	0,221	0,884	II	
5	Стойка	1450	100х200	8	0,029	0,232	II	
6	Подкос	3000	30х150	14	0,0135	0,189		
7	Затяжка	1900	30х150	14	0,0085	0,119	II	
8	Обрешетка	7380	32х100	56	0,0236	1,32	II	
	Доски подшивки карниза	15000	200х20	5	0,020	0,10	II	
	Каркас карниза	1600	50х50	25	0,004	0,10	II	
			Кровельный материал					
9	Парапетный фартук кровельная сталь (t=0,7, ширина-500), L=46м пог.	46000		1	2,86	23м2		общ.вес-131,56кг
10	Фасонный элемент ФИ 42, t=0,5мм, А=500мм	52000		1	3,13	26м2		МП стр.64 по узлу 3.8.2
11	Фасонный элемент ФИ 40, t=0,5мм, А=156мм	46000		1	1,22	7,18м2		МП стр.63 по узлу 3.8.1
12	саморез Ø4,2х16 с прокладкой EPDM			240				с пресшайбой пробки шаг 300мм
13	саморез Ø6,3х100 с прокладкой EPDM			200				с пресшайбой "красного цвета" пробки шаг 500мм
	Дюбель Гвоздь L=100мм			150	0,03			
14	Герметик силиконовый			6	0,35			расход 10шт/12п.м
15	Пена монтажная "Makroflex"			6	0,5			расход 1гал/6п.м
16	полимерная отверждаемая мастика			1,5				1 банка=10кг
17	Металлочерепица МП МОНТЕРЕЙ ретро-коричневый RAL 7013			1				198м2 (Кришa 1, 2)
18	Теплоизоляция ISOVER OL-Pe/OL-P -150мм			1				180м2
19	Паропроницаемая мембрана "Изоспан Д"			1				198м2
20	Цементно-песчанный раствор марки М50					1,66		1,66м3
21	Гидроизоляционная пленка b=0,03мкр							56м2
22	Керамзитовый гравий b=150мм					7,87		1,66м3
23	Бетонный слой с разуклонкой бетон кл.В 7,5 -60 мм					3,19		3,19м3
24	Гидроизоляция битумная пропитка "Праймер"					63		63 литров
25	Гидроизоляция -2 слоя рубероид РПП-350 Б					6		6 рулона
МС1	ГОСТ 19903-90 полоса -4х100х300			42	0,942	39,56		
МС2	ГОСТ 19903-90 полоса гн ⌊-4х100х300			42	0,942	39,56		
ОГ-1	1.100.2-5 вып.1 Ограждение КО - 30.БР			6	13,95			83,7 кг
			Материалы					
А1	ГОСТ 5781-82* Ф12А-III	500		16				0,53кг 8,48кг шаг 2,5м
	шайба ГОСТ 11371-68*			16				
	гайка 2 М10 ГОСТ 5915-62*			16				0,71кг
	Скрутка 4мм	1200		72				3,73кг
	Костыль			16				
	Ерш крепежный			42				
	Расход древесины на незамаркированные изделия (прибрски брусок бобышки и др.) м3							0,3м3
	Расход металлических крепежных элементов 3% от веса древесины							90,18кг

1. Общие данные см. лист АС-1.
2. Все деревянные элементы стропильной конструкции кровли без исключения должны тщательно антисептироваться водными растворами фтористого и кремнефтористого натрия обеспечивающие полную защиту древесины от появления грибковых образований, насекомых и болезнетворных бактерий. (в соответствии с Техн.регламентом "Требования к безопасности деревянных конструкций
3. Использовать древесину по ГОСТ 8486-86Е сосна плотностью 450кг/куб.м II-сорта с допустимой влажностью не более 20%.
4. Предусмотрена защита деревянных элементов биопереном «ПИРИЛАКС 3000» от возгорания, гниения, увеличивает срок службы деревянных строений.

Изм.	Кол. уч.	Лист	N° док.	Подп.	Дата
Разработал	Соболева.А				
Проверил	Пономарев.Б				
Норм.контр.	Свиридова.Н				

ИИ.058.07.2020 -АС

"Строительство здания пристроя к детскому центру оказания специальных социальных услуг по улице Жолдасовтар 34, в городе Аягоз ВКО."

Здание РЦ	Стадия	Лист	Листов
	РП	24	

План кровли. Узлы. Сечения А-А, Б-Б. План-схема стропильной конструкции Спецификация

ТОО«ИНСОН» ГСЛ №17018895

Согласовано:

Взам. инв. N°

Подп. и дата

Инв. N° подл.

Формат А4х3

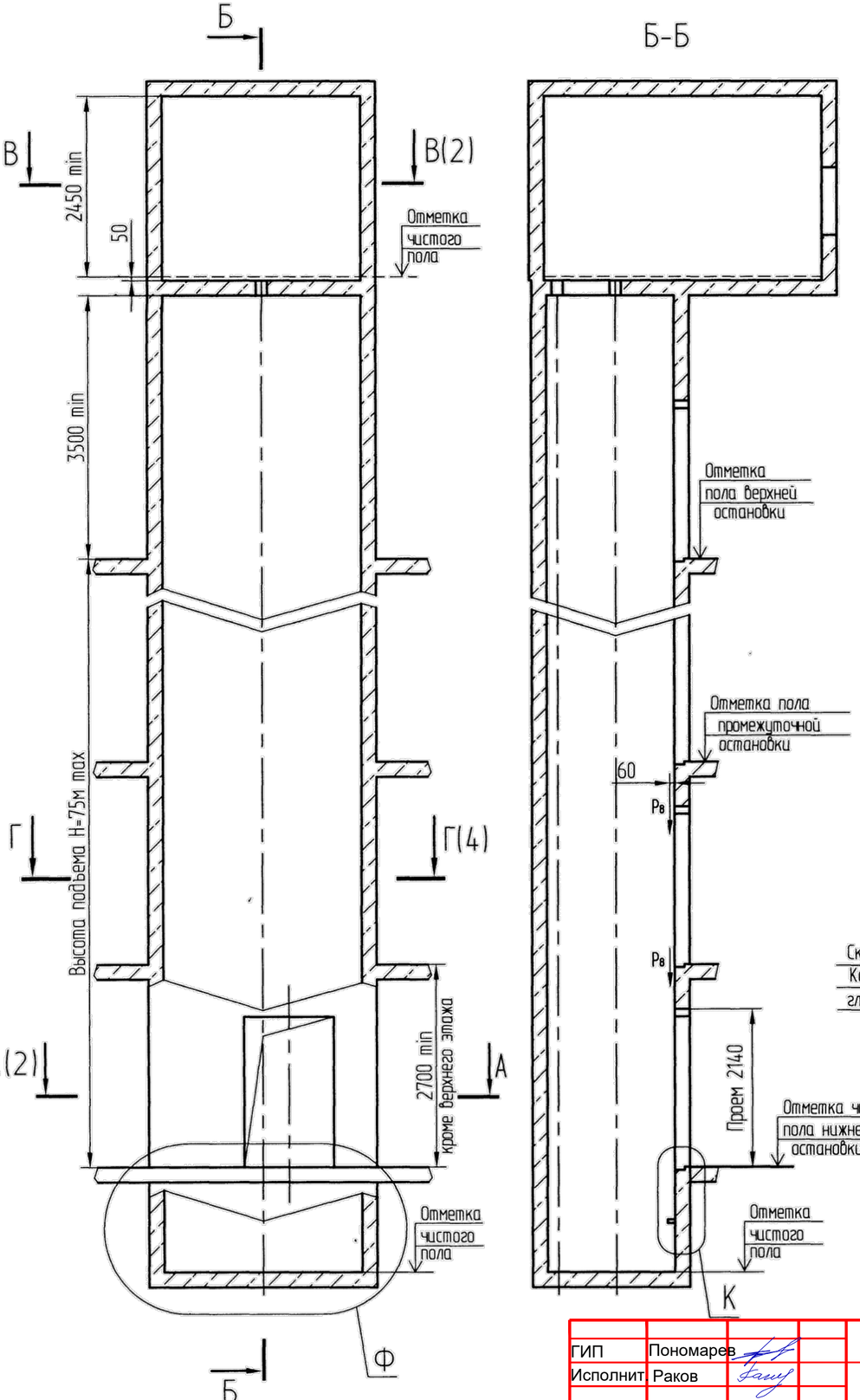

Ф
Вариант 1
При глубине приямка 1300..1500 мм

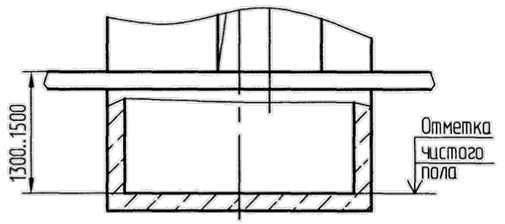

Ф
Вариант 2
При глубине приямка от 1501 мм и более

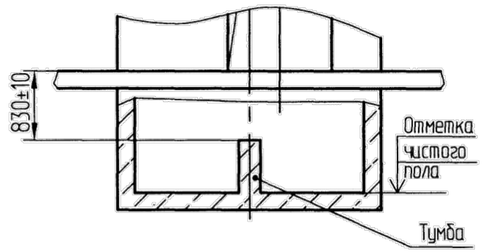

К (1:25)

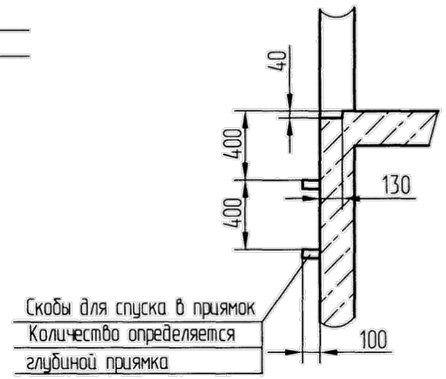

Таблица нагрузок на строительную часть от лифтовой установки			
Обознач. нагрузки	Величина нагрузки, Н	Схема действия сил	Примечания
P_1^1	8400	На опоры привода см.В-В(3)	Постоянные нагрузки
P_1^2	11000		
P_1^3	9500		
P_1^4	20600		
P_1^1	24000 *		Кратковременные нагрузки при посадке кабины на ловители
P_1^2	27500 *		
P_1^3	23250 *		
P_1^4	51100 *		
P_2	4300	На детали крепления направляющих	
P_3	1000		
P_4	2000		
P_5	28000	На пяту направляющих на площадь 100х100	Нагрузки действующие разновременно и аварийно
P_6	67900	На буфер кабины на площадь 150х150	
P_7	27800	На буфер противовеса на площадь 100х200	
P_8	800	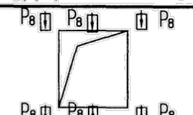 На детали крепления дверей шахты в плоскости стены	Постоянные нагрузки
P_9	ГОСТ24258-80	см.лист 4	
*Нагрузки даны для высоты подъема 30 м и более При высоте менее 30 м нагрузку увеличить на 25%			
P_{10}	Расчетная временная нагрузка на перекрытие под машинным помещением и крышку люка-500 кг/м²		

1. Общие указания см. АТБ-0.0-0000-02.
2. На чертеже (лист 4, 8) дана развертка этажа с высотой не более 3000 мм. При высоте этажа более 3000 мм предусмотреть дополнительные закладные детали для крепления направляющих с шагом "l" не более 3000 мм, при этом первый шаг закладных деталей каждого этажа должен быть не менее 1500 мм. При установке лифта в районах с сейсмичностью 7...9 баллов шаг закладных деталей должен быть не более 1500 мм.
3. При высоте этажа 3600 мм и более предусмотреть дополнительные отверстия под настилы с учетом того, чтобы расстояние между отверстиями по высоте было бы не менее 1800 мм и не более 3000 мм.
4. На верхнем этаже предусмотреть дополнительные закладные детали для крепления направляющих на расстоянии 500 мм от низа перекрытия шахты до низа закладных деталей Разбивку остальных деталей и отверстий верхнего этажа выполнять согласно пунктам 2, 3.
5. Размеры в скобках - для лифтов с режимом "ППП".
6. При высоте этажа от 2700 до 2800 мм допускается вместо двух пар закладных деталей для крепления дверей шахты установить одну пару закладных деталей, сохранив привязку 100 мм от отметки пола остановки до верха закладных, увеличив соответственно размер 150 мм до 300 мм.
7. При установке лифта в районах с сейсмичностью 7..9 баллов заменить две закладные детали размерами 100х140мм на две закладные детали 140х200мм, расположив их симметрично относительно оси противовеса: размер 900 мм увеличить до 1000 мм, размер 800 мм увеличить до 900 мм.
8. *) По заказу.
9. Вариант для проема дверей шахты справа - см. листы 1 - 4, вариант для проема дверей шахты слева - см. листы 5 - 8.

Справ. N° АС-1.0-0621К-01 | Перв. примен.
Подп. и дата | Инв.N°дубл. | Взам. инв. N° | Подп. и дата | Инв. N° подл. 11623

ГИП	Пономарев		Привязан: ИП.058.07.2020 -АС.И	ТОО«ИНСОН» ГСЛ №17018895	
Исполнит.	Раков		"Строительство здания пристроя к детскому центру оказания специальных социальных услуг по улице Жолдасовтар 34, в городе Аягоз ВКО."		Листов 1
Инд. №					

				АС-1.0-0621К-01	
-	Нов.	186.19249-17		05.17	
Изм	Лист	N°докум.	Подп.	Дата	
Разраб.	Мацкевич			28.03.17	Лифт пассажирский Q=630кг, V=1.0м/с Кабина 2100х1100х2100 Дверь 1200х2000
Пров.	Заянчковский			28.03.17	
Т.контр.					
М.контр.					
Н.контр.	Мухин			28.03.17	Противовес сзади, смещенный включая режим ППП
Утв.	Заянчковский			28.03.17	

Лит.	Масса	Масштаб
А		1:50
Лист 1	Листов 8	

МОГИЛЕВЛИФТМАШ ОГК

АС-1.0-0621К-01

Перв. примен.

Справ. N° АС-1.0-0621К-01

Подп. и дата

Инв.N дубл.

Взам. инв. N°

Подп. и дата

Инв.Nподл. 1863

А-А(1:20)(1)
Вариант 1

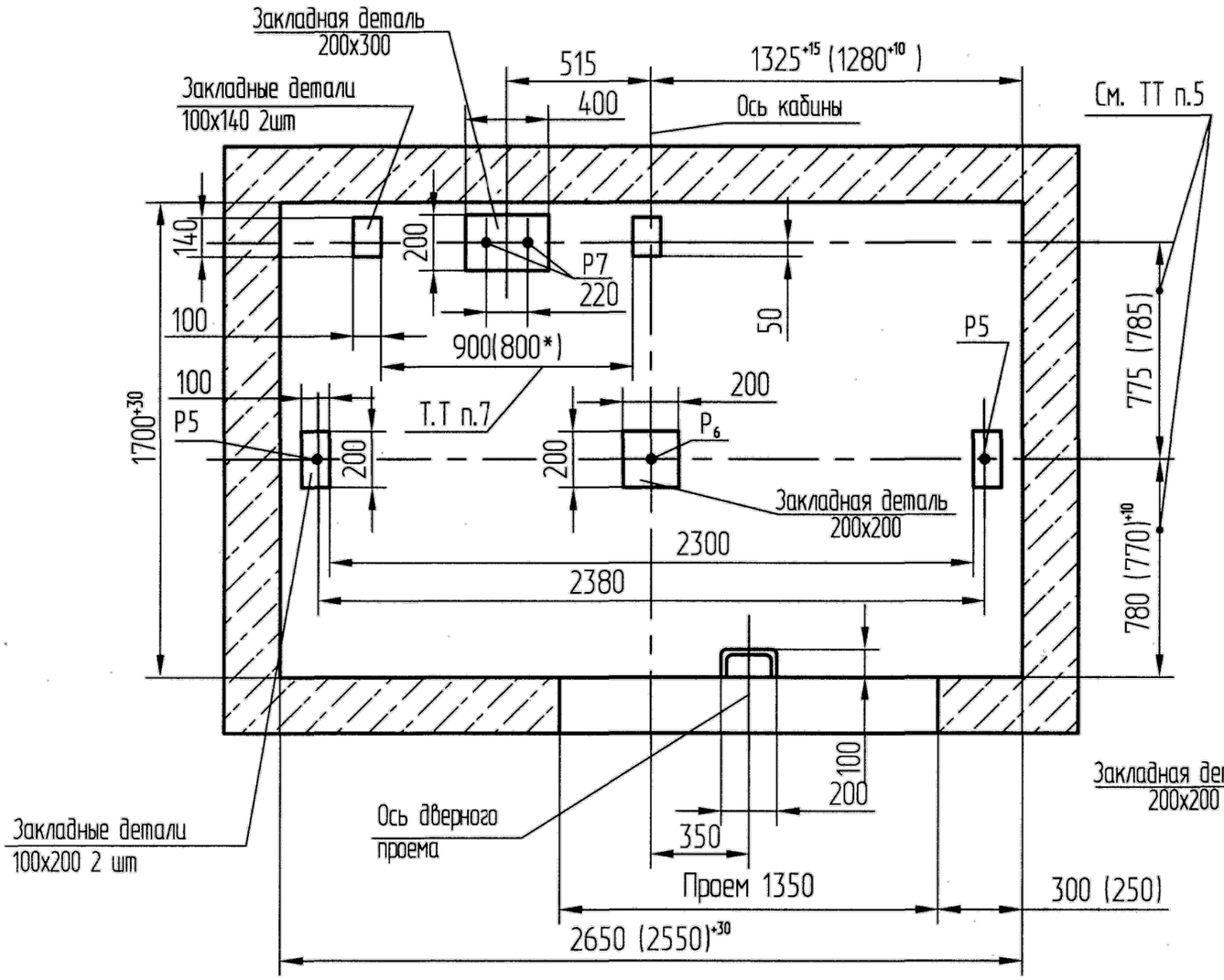

А-А(1:20)(1)
Вариант 2
При глубине приямка от 1501 мм и более
Остальное см. вариант 1

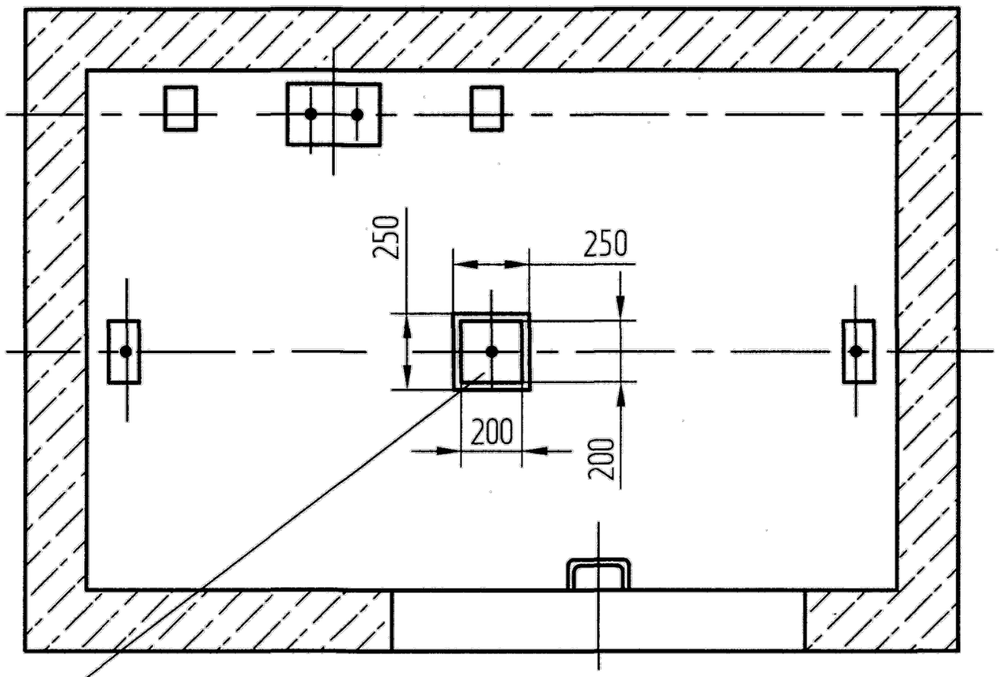

Привязан: *ИП.058.07.2020 -АС.И*

ГИП	Пономарев		
Исполнит.	Раков		
Инд. №			

–	Изм.	186.19249-17	Подп.	05.17	АС-1.0-0621К-01	Лист 2
Изм	Лист	N° докум.	Подп.	Дата		

G:\MatskevichEK\dwg\ИП-0621К\АТ-6.03-022.dwg Копировал Формат А3

В-В(1)(1:20)
Вариант 1

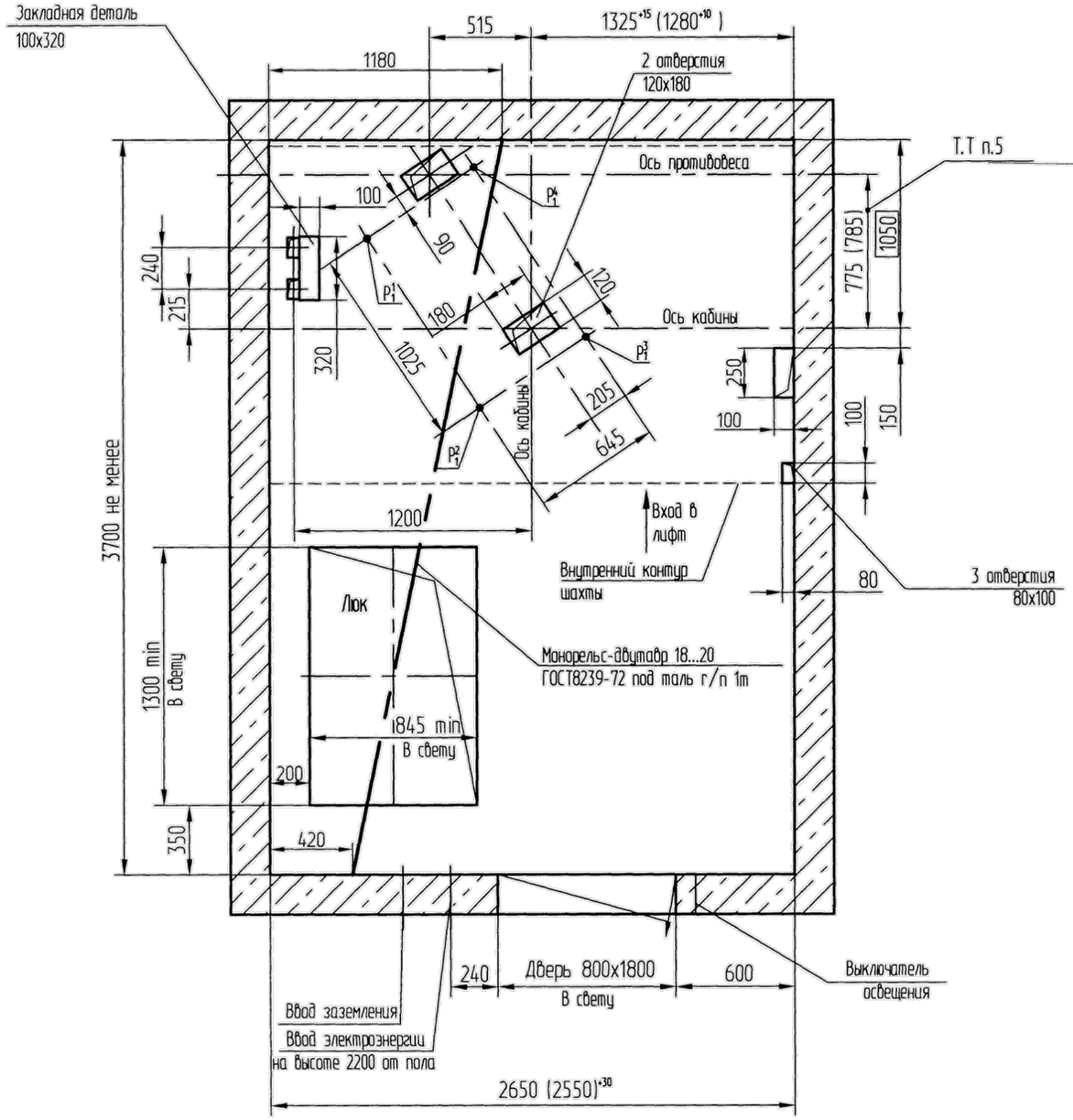

В-В(1)(1:20)
Вариант 2
Возможное расположение дверей
Остальное см. вариант 1

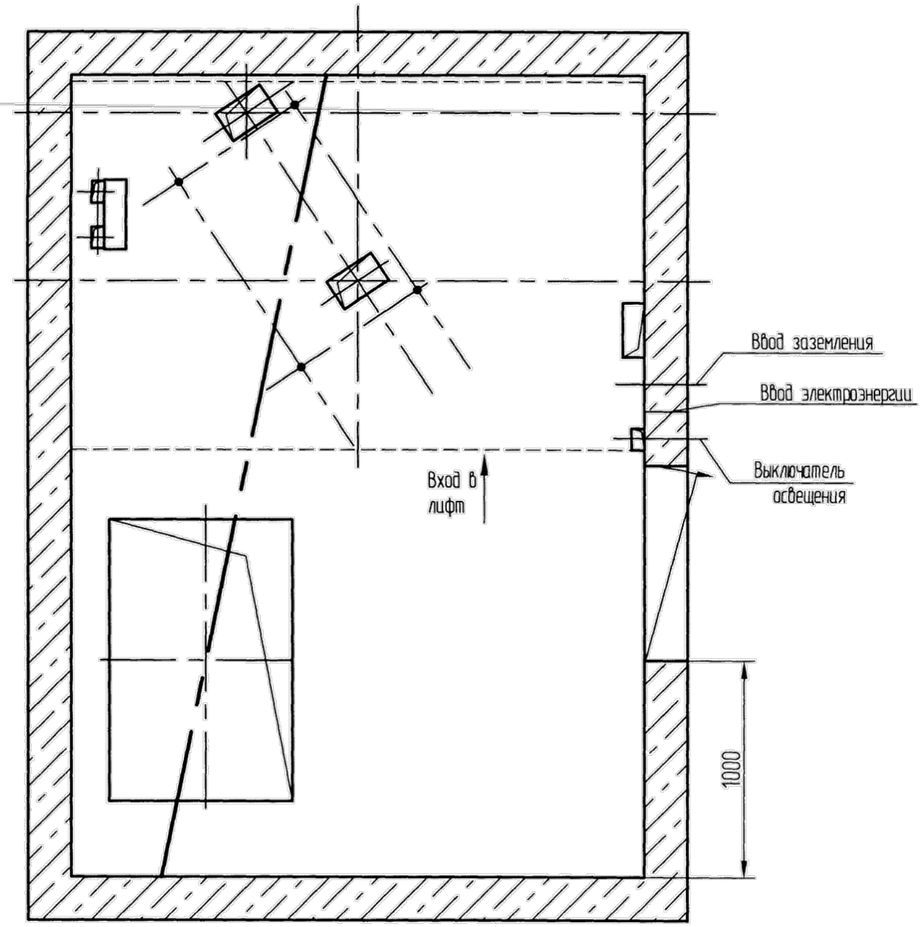

Привязан: *ИN.058.07.2020 -АС.И*			
ГИП	Пономарев		
Исполнит.	Раков		
Инд. №			

Изм.	Лист	N°докум.	Подп.	Дата	АС-1.0-0621К-01	Лист 3
–	Нов.	186.19249-17		05.17		

Копировал Формат А2

Перв. примен.

Справ. N° АС-1.0-0621К-01

Подп. и дата

Инв.N°дубл.

Взам. инв.N°

Подп. и дата

Инв. N° подл.

АС-1.0-0621К-01

Развертка типового этажа шахты при поставке лифта с обрамлениями

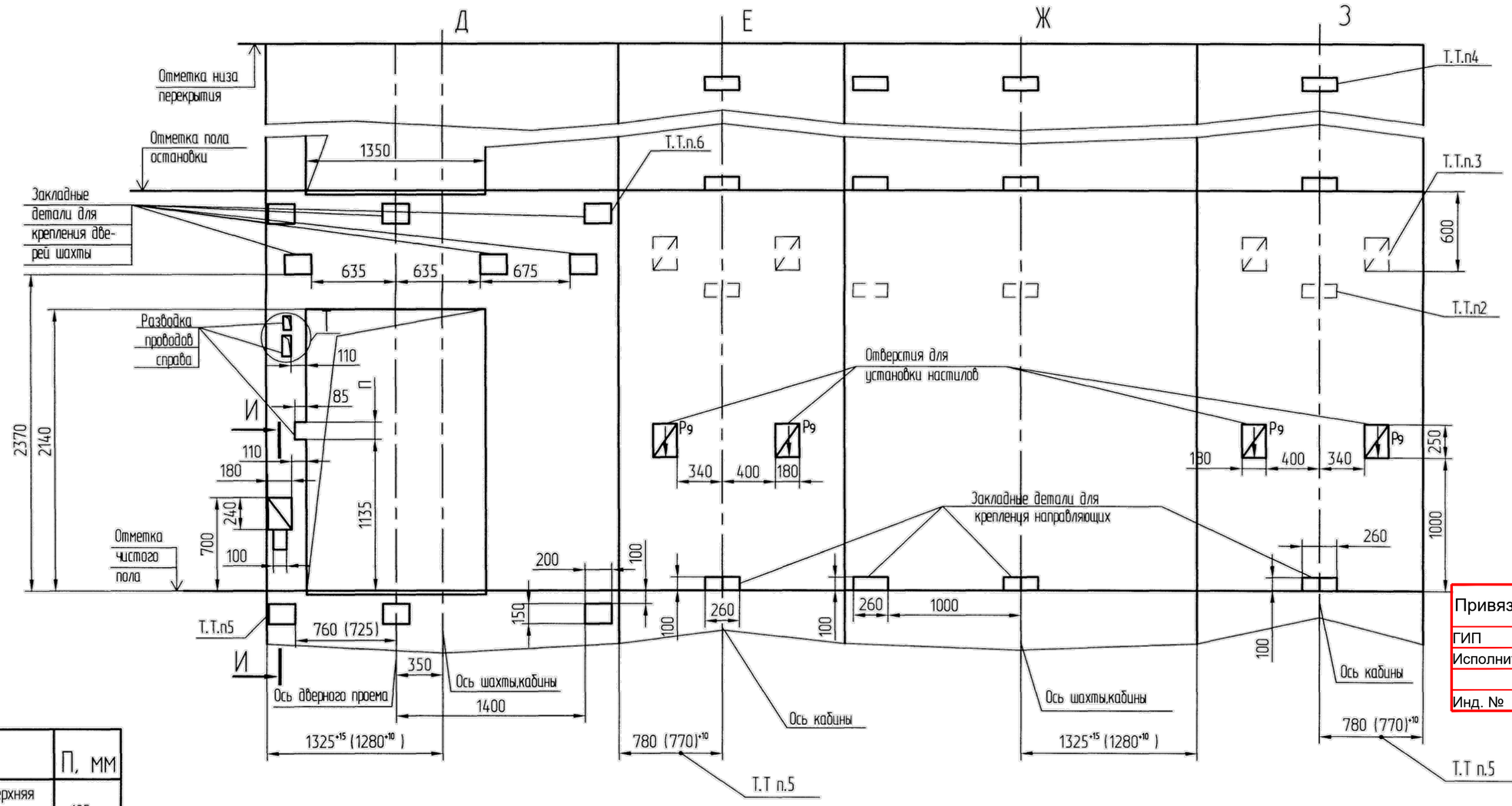

	П, мм
Нижняя и верхняя остановки	105
Промежуточные остановки	175

Г-Г(1)

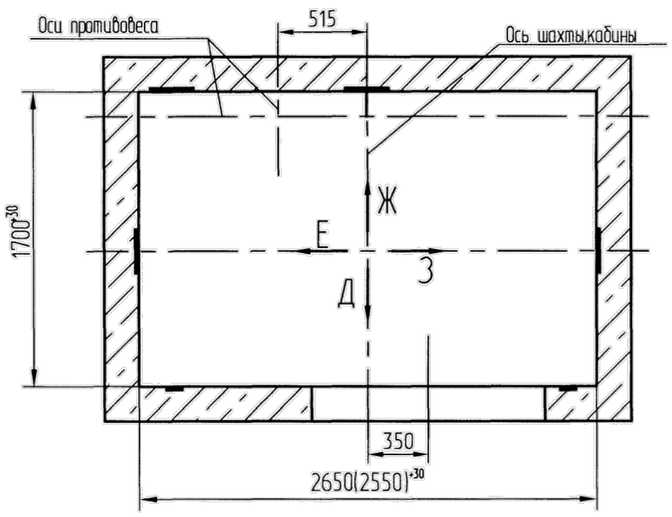

И-И

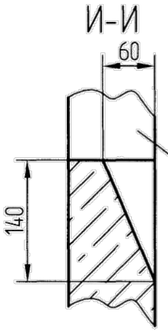

Отверстие для переключателя режимов работы, только на основной посадочной остановке административных зданий (Разрешается переносить на боковые стенки)

Т (1:10)

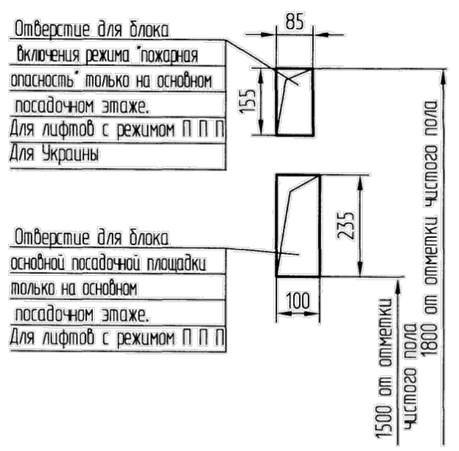

Привязан: *ИП.058.07.2020 -АС.И*

ГИП	Пономарев		
Исполнит.	Раков		
Инд. №			

Справ. N° АС-1.0-0621К-01

Перв. примен.

Подп. и дата

Инв.N°дубл.

Взам. инв.N°

Подп. и дата

Инв. N° подл.

Изм.	Кол. Лист	N° докум.	Подп.	Дата
–	Кол.	186.19249-17		05.17

АС-1.0-0621К-01

Лист 4

Копировал

Формат А2

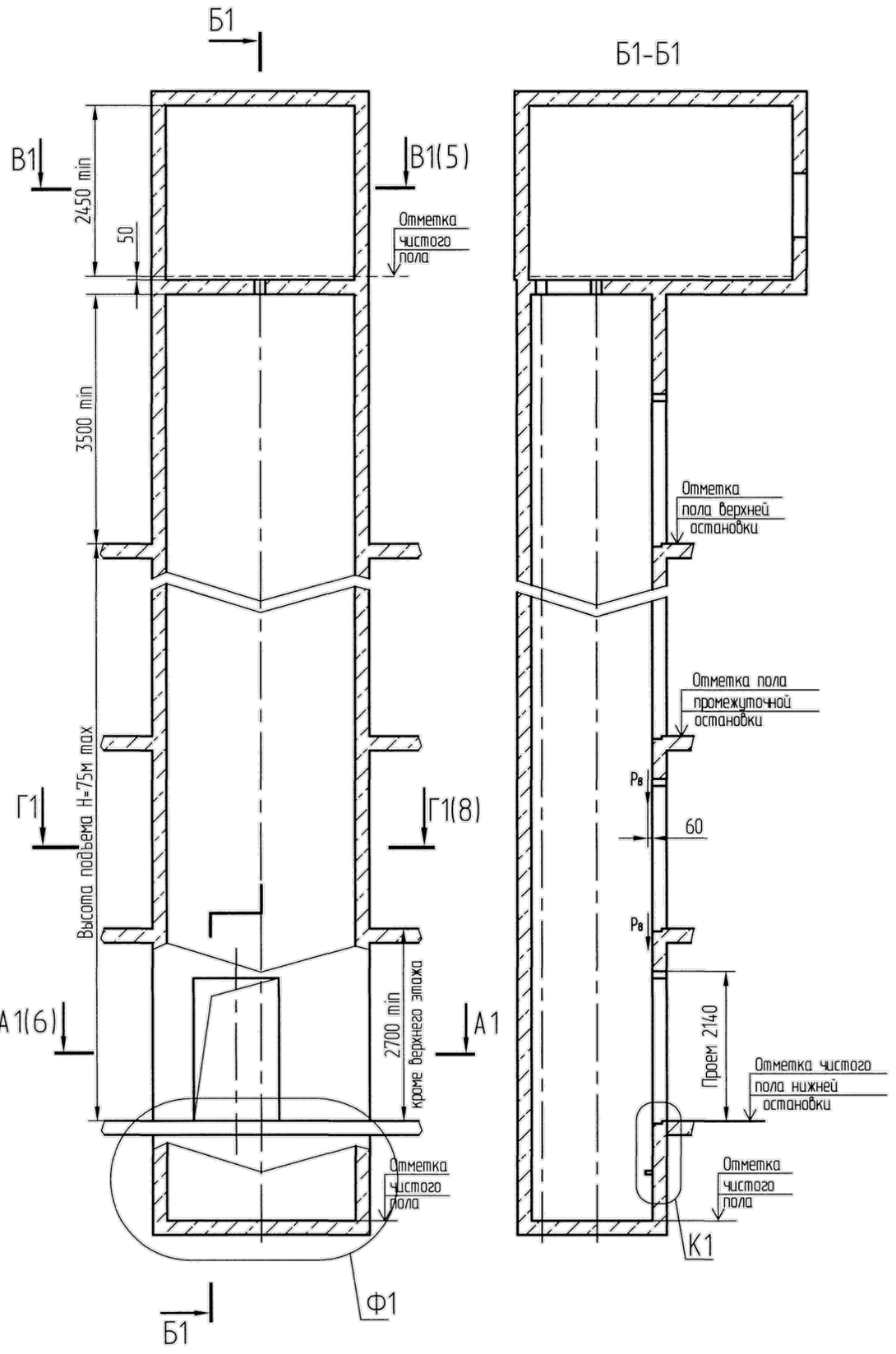

Ф1
Вариант 1
При глубине приямка 1300..1500 мм

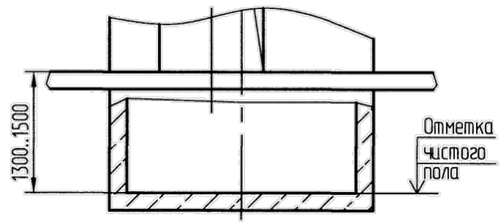

Ф1
Вариант 2
При глубине приямка от 1501 мм и более

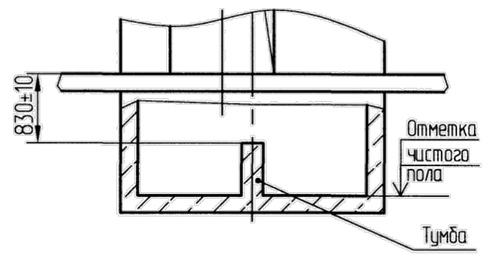

К1 (1:25)

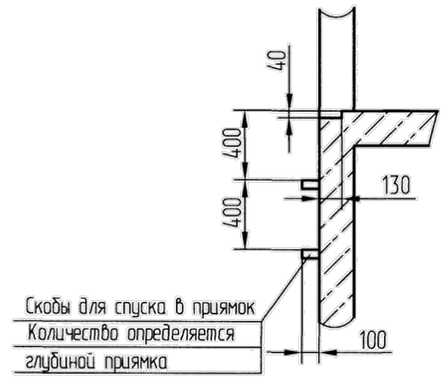

Привязан: ИN.058.07.2020 -АС.И						
ГИП	Пономарев					
Исполнит.	Раков					
Инд. №						

Изм.	Лист	N°докум.	Подп.	Дата		
–	Нов.	186.19249-17		05.17	АС-1.0-0621К-01	Лист 5

Копировал Формат А2

Инв. N° подл. | Подп. и дата | Взам. инв. N° | Инв. N° дубл. | Подп. и дата | Справ. N° АС-1.0-0621К-01 | Перв. примен.

АС-1.0-0621К-01

Перв. примен.

Справ. N° АС-1.0-0621К-01

Подп. и дата

Инв.N дубл.

Взам. инв. N°

Подп. и дата

Инв.Nподл. 1263

А1-А1(1:20)(5)
Вариант 1

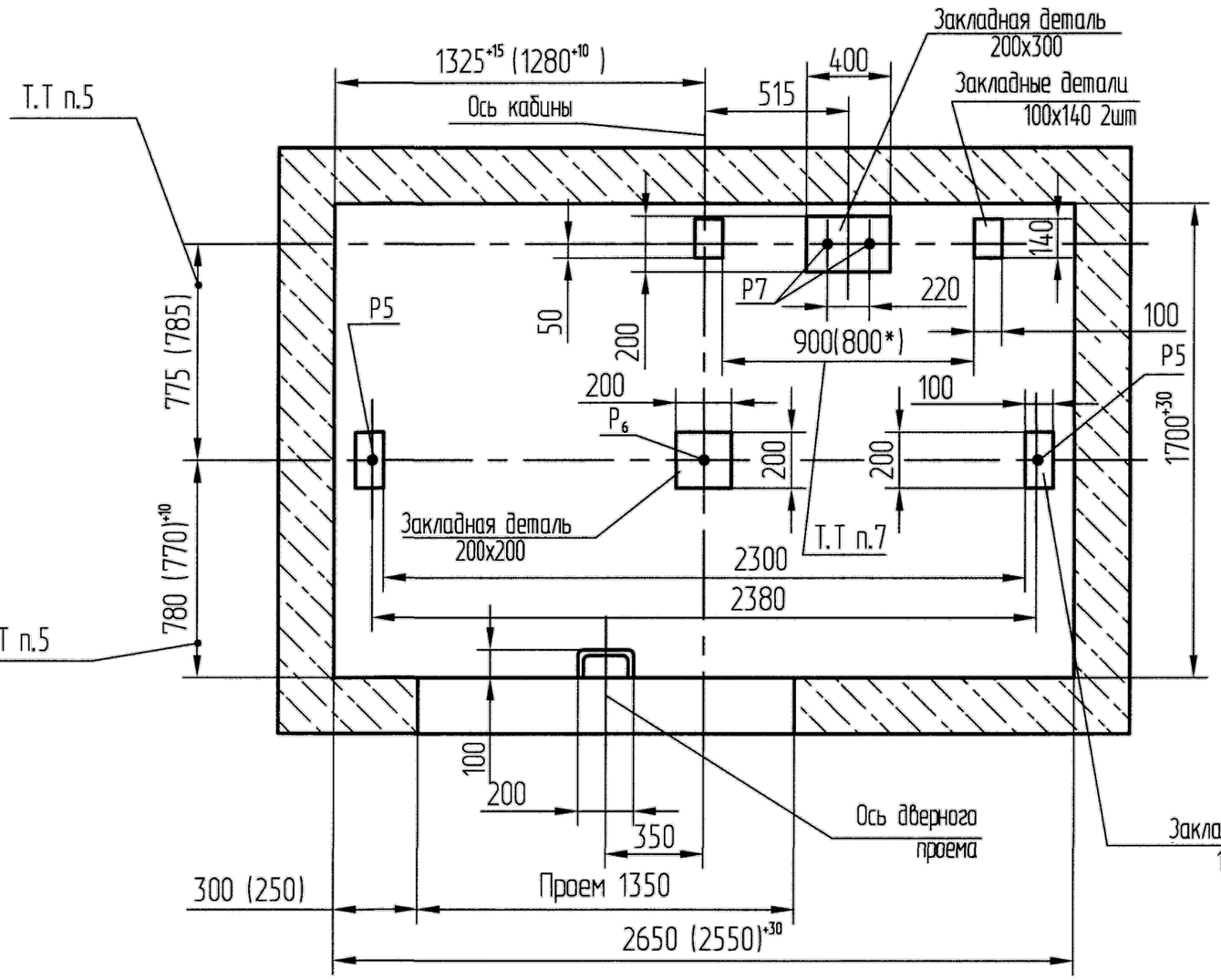

А1-А1(1:20)(5)
Вариант 2
При глубине приямка от 1501 мм и более
Остальное см. вариант 1

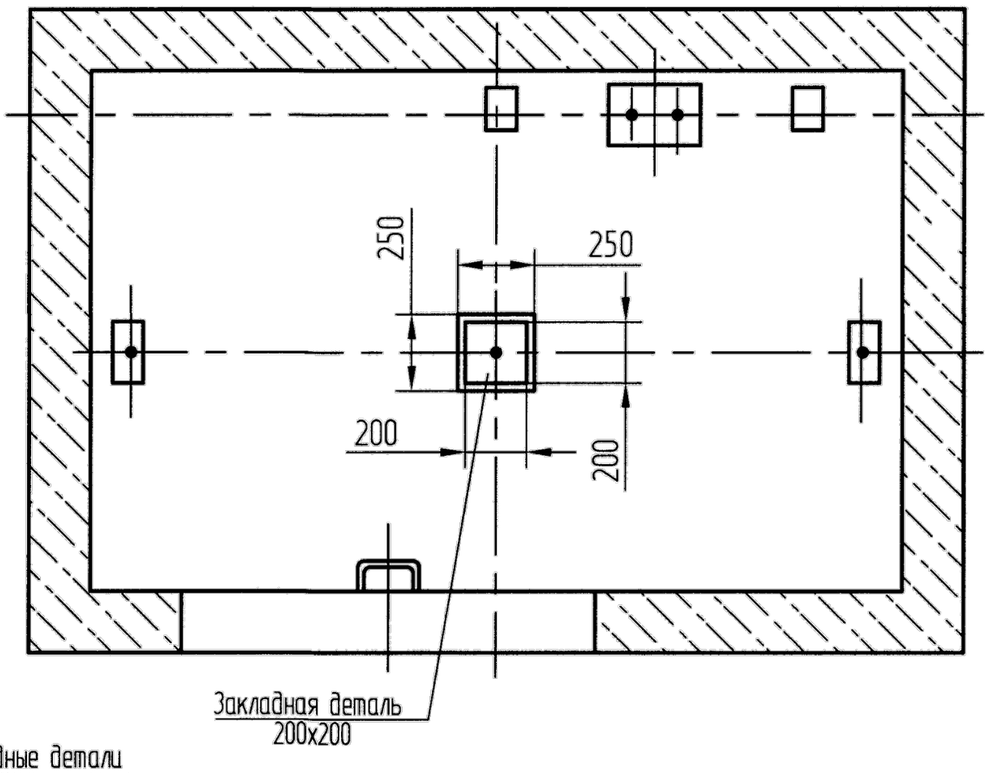

Привязан: *ИИ.058.07.2020 -АС.И*

ГИП	Пономарев		
Исполнит.	Раков		
Инд. №			

Изм	Лист	N° докум.	Подп.	Дата	АС-1.0-0621К-01	Лист 6
–	Изм.	186.19249-17		05.17		

G:\MatskevichEK\dwg\ПП-0621К\АТ-6.03-022.dwg Копировал Формат А3

В1-В1(4)(1:20)
Вариант 1

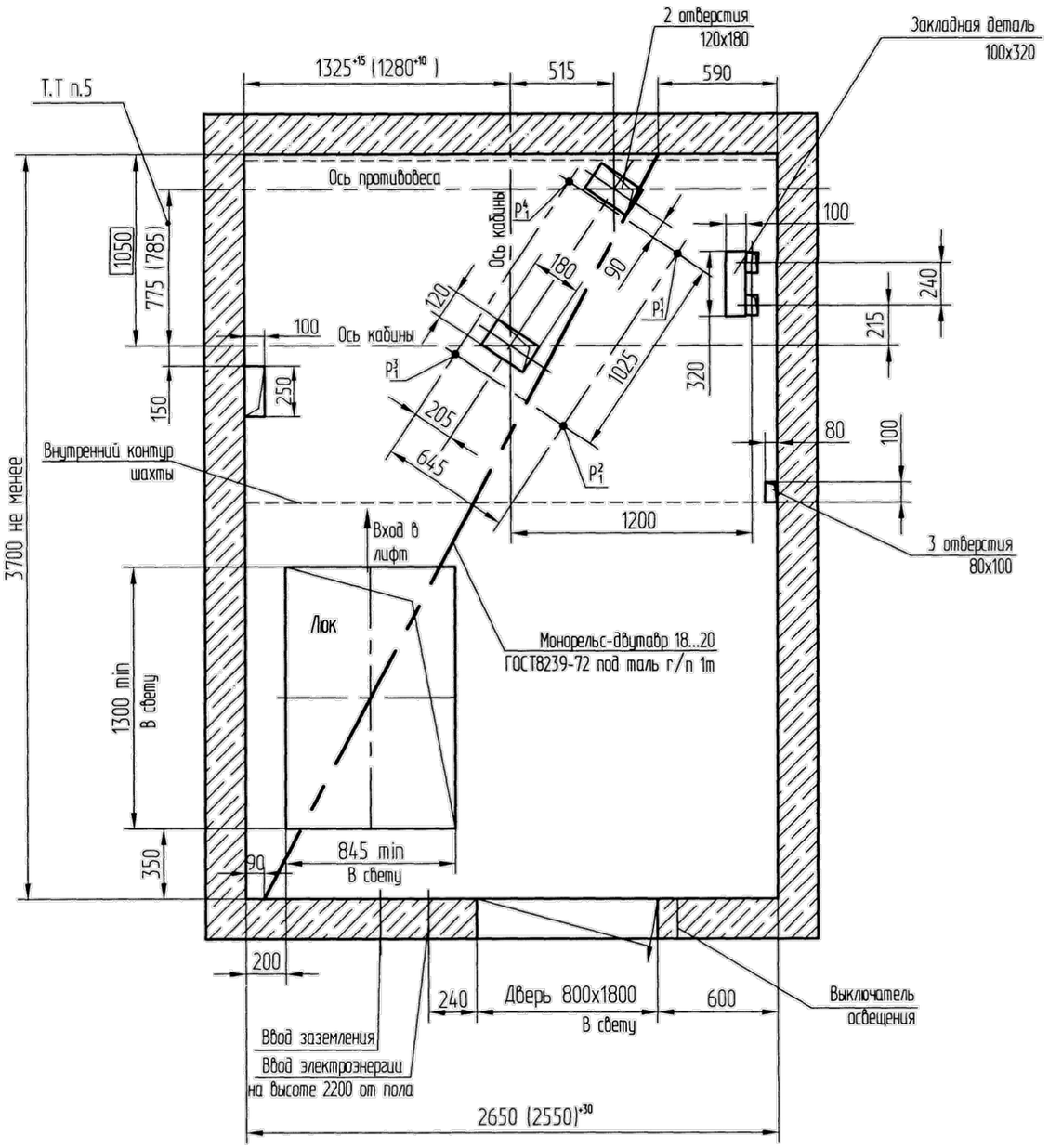

В1-В1(4)(1:20)
Вариант 2
Возможное расположение дверей
Остальное см. вариант 1

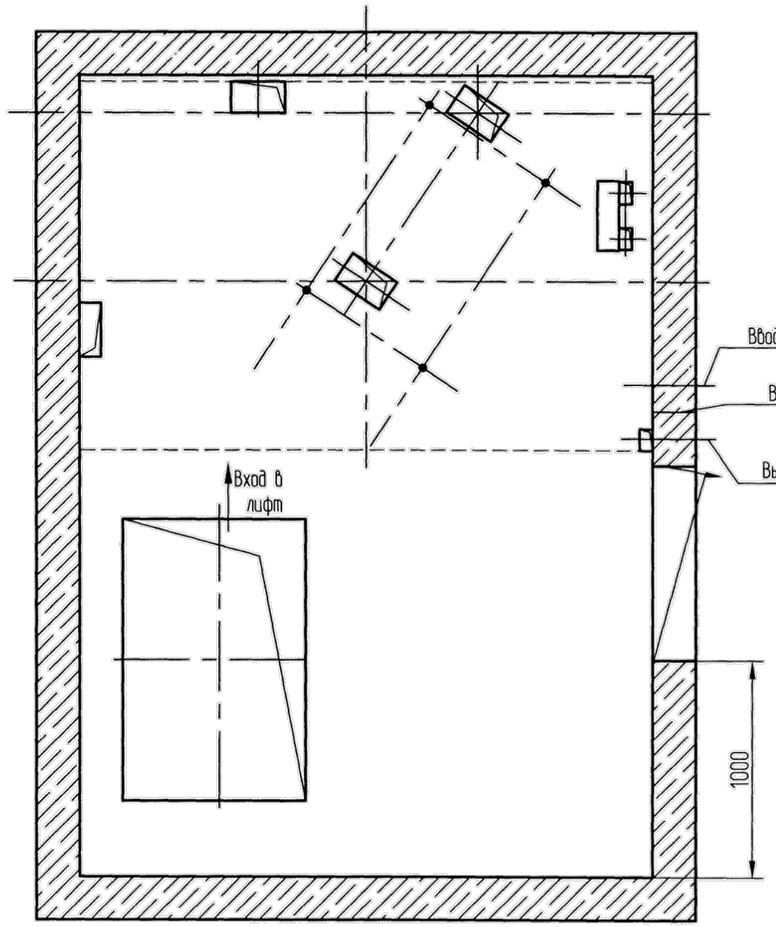

Привязан: *ИП.058.07.2020 -АС.И*			
ГИП	Пономарев		
Исполнит.	Раков		
Инд. №			

Изм.	Лист	№ докум.	Подп.	Дата	АС-1.0-0621К-01	Лист 7
–	Изм.	186.19249-К		05.17		

Копировал Формат А2

Перв. примен.
Справ. №
АС-1.0-0621К-01
Подп. и дата
Инв. № подл.
Взам. инв. №
Инв. № дубл.
Подп. и дата

Развертка типового этажа шахты при поставке лифта с обрамлениями

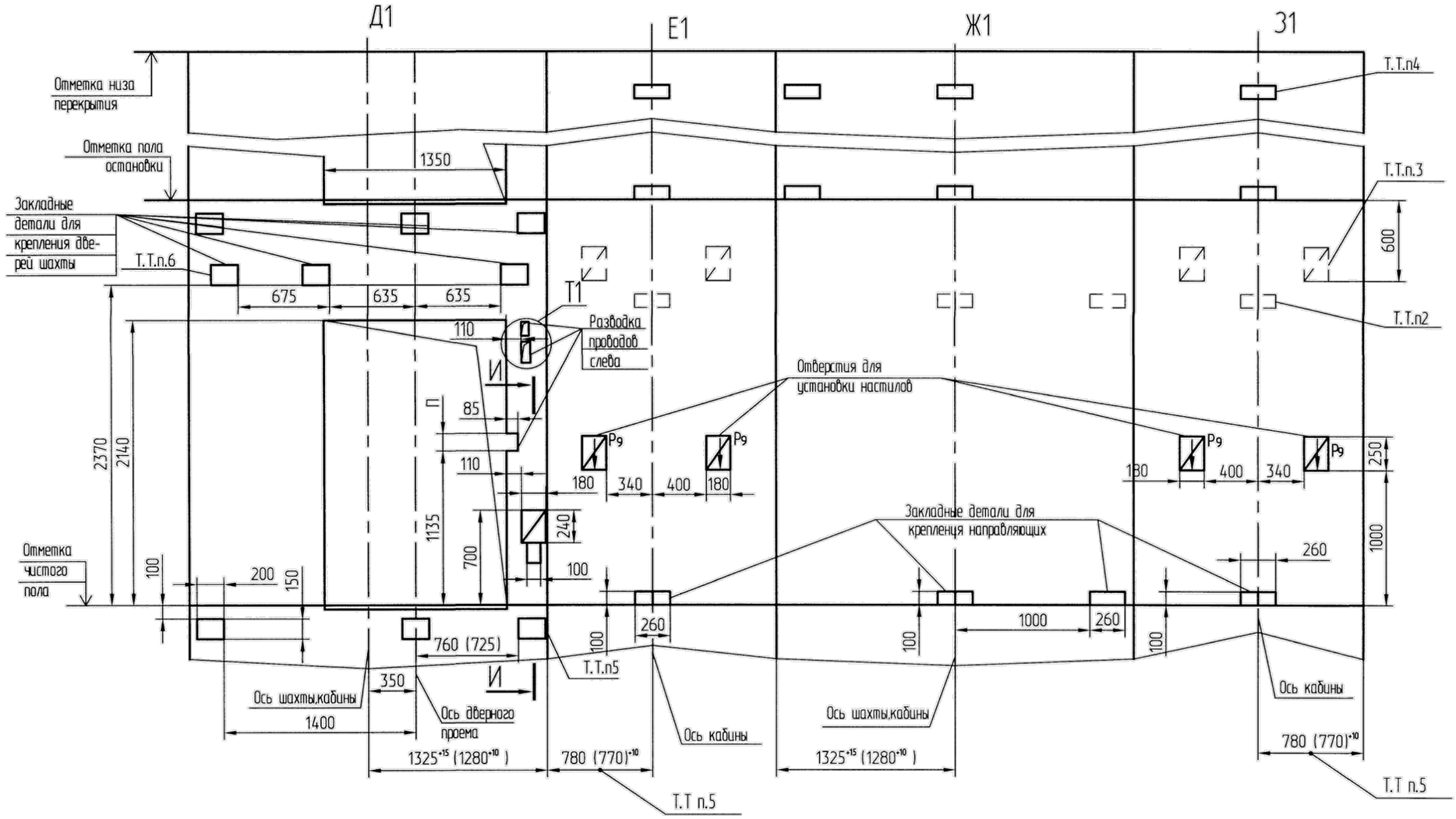

	П, мм
Нижняя и верхняя остановки	105
Промежуточные остановки	175

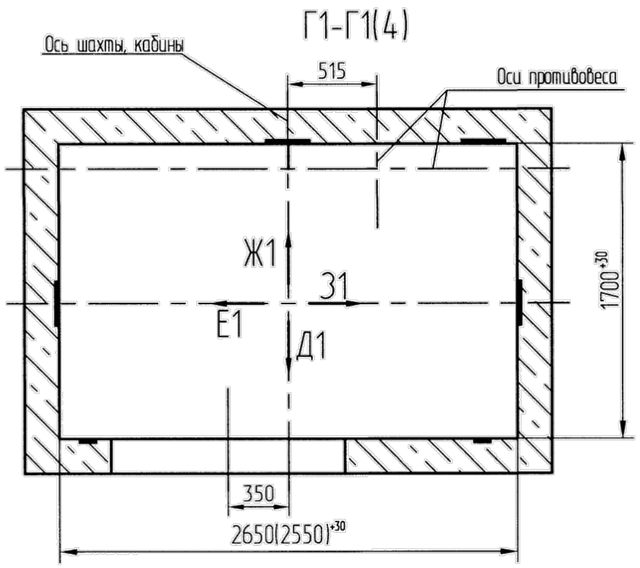

Т1 (1:10)

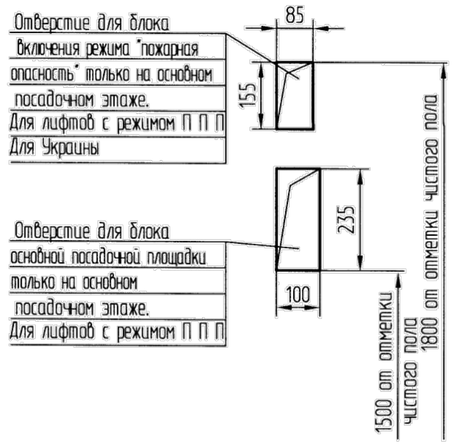

Привязан: *ИП.058.07.2020 -АС.И*

ГИП	Пономарев		
Исполнит.	Раков		
Инд. №			

Изм.	Лист	N° докум.	Подп.	Дата	АС-1.0-0621К-01	Лист 8
~	1806.	186.19249-17		05.17		

Копировал

Формат А2

Справ. N° АС-1.0-0621К-01 | Перв. примен. | Подп. и дата | Инв.N°дубл. | Взам. инв.N° | Подп. и дата | Инв. N° подл.