Бекітілген
Қазақстан Республикасының
Инвестициялар және даму бойынша
министрімен
2017 жылғы 24 сәуірдегі № 234
Пішіні

Объектіні пайдалануға қабылдау актісі

2020 ж. «09» желтоқсан

Тапсырыс беруші: Рудный қаласы әкімдігінің «Рудный қалалық құрылыс бөлімі» ММ, Рудный қаласы, Космонавтов даңғылы, 12-бет, басшының м. а. Дәурен Талғатұлы Жәкенов

жеке тұлғалар үшін – тегі, аты, әкесінің аты (бар болса), заңды тұлғалар үшін – ұйымның атауы, пошталық индексі, облысы , қаласы, ауданы, елді мекені, көше атауы, үйдің/ғимараттың (стационарлық үй-жайдың) нөмірі

Негізінде:

Сәйкестік туралы декларация (қоса беріледі): 2020 ж. 09 желтоқсан "Статус Трейд" ЖШС директор Бримжанов Дулат Эдвардович, Қостанай қ., Шевченко к-сі, 40

декларацияның күні, мердігер (бас мердігер) ұйымның атауы, басшының тегі, аты, әкесінің аты (бар болса), заңды мекенжайы

Құрылыс-монтаждау жұмыстарының сапасы туралы қорытындылар (қоса беріліп отыр): 2020 ж. 09 желтоқсан «DS&V» ЖШС, директор Құсайынов Асылбек Қайырбекұлы, сарапшы - Кенжетаев Батырхан Әуезханұлы, аттестаттар: 09.08.2017 ж. № KZ26VJE00029508, 09.08.2017 ж. № KZ53VJE00029507, 09.08.2017 ж. №KZ26VJE00029507, № KZ80VJE00029506 09.08.2017 ж., Қостанай обл., Алтынсарин ауд., Ілияс Омаров атындағы ауылы, Набережная көшесі, 53.

жасалған күні, ұйымның атауы, авторлық қадағалау сарапшыларының Тегі, Аты, Әкесінің аты (бар болса), аттестаттарды алған күні және №

Орындалған жұмыстардың жобаға сәйкестігі туралы қорытынды (қоса беріледі): 2020 ж. 09 желтоқсан «ПроектСтройСервис-KZ» ЖШС, директор Клесов Андрей Анатольевич, лицензия 17.09.2013 ж. №13014791, Рудный к., Ивано Франко к-сі, 28, 57 үй.

жасалған күні, ұйымның атауы, авторлық қадағалау сарапшыларының тегі, аты, әкесінің аты (бар болса), аттестаттарды алған күні және №

мердігер (бас мердігер) «Рудный қаласы, Восточный көшесі, 3 және 4 құрылыс учаскесі мекенжайы бойынша тұрғын үйлерге инженерлік желілер салу» объектісін пайдалануға қабылдауға ұсынған дайындығын тексергеннен кейін жауапкершілік деңгейі-II (қалыпты техникалық жағынан күрделі емес).

объектінің атауы, құрылыс түрі (жаңа, кеңейту, қайта жаңарту, техникалық қайта жарақтандыру, жаңғырту, күрделі жөндеу) жауапкершілік деңгейі, объектінің техникалық және технологиялық күрделілігі мекен-жайы бойынша

Қостанай облысы, Рудный қаласы, 39 квартал, Восточный көшесі, құрылыс учаскесі 3 және 4

облыс, аудан, елді мекен, шағын аудан, орам, көше, үйдің (корпустың) нөмірі

атқарушы техникалық құжаттаманың толықтығын тексере отырып, бұл:

1. Объектіні салу негізінде жүзеге асырылуы:

1) Рудный қаласының Жер кадастры және жылжымайтын мүлік бөлімі «Азаматтарға арналған үкімет мемлекеттік корпорациясы» коммерциялық емес акционерлік қоғамының Қостанай облысы бойынша филиалы 2019 жылғы «08» сәуірдегі № 3439724 уақытша өтеулі (ұзақ мерзімді, қысқа мерзімді) жер пайдалану (жалдау) құқығына осы актіні дайындады, осы актіні беру туралы жазбаны жер учаскесіне меншік құқығына, жер пайдалану құқығына № 195-144 актілер жазбалары кітабында жүргізді;

Қостанай облысы Рудный қаласы әкімдігінің 2019 жылғы «19» наурыздағы № 316 39 кварталды абаттандыру, газ құбыры желілерін төсеу және пайдалану үшін жер учаскесінің нысаналы мақсатын өзгерту туралы қаулысы.

Рудный қаласы, Қостанай облысы әкімдігінің 2019 жылғы «20» мамырдағы № 613 әкімдіктің 2019 жылғы 19 наурыздағы № 316 қаулысына өзгерістер енгізу туралы қаулысы, «Газ құбыры желілерінің» деген сөздерден кейін «39 квартал» деген сөз бен сандар «кәріз және жылу желілері» деген сөздермен ауыстырылсын және одан әрі мәтін бойынша,

2) қызметті немесе белгілі бір іс-әрекеттерді жүзеге асырудың басталғаны немесе тоқтатылғаны туралы хабарламаны қабылдау туралы талон

«Қостанай облысы әкімдігінің мемлекеттік сәулет-құрылыс бақылау басқармасы» мемлекеттік мекемесі 2020 жылғы 27 мамырдағы № KZ96REA00172383 18: 32

хабарламаны қабылдаған органның атауы, талонның берілген күні

3) Рудный қаласы әкімдігінің «Рудный қалалық құрылыс бөлімі» ММ 2019 жылғы 04 желтоқсандағы № 113 бұйрығымен бекітілген № 09-2019 «ПроектСтройСервис-KZ» ЖШС жобасының (жобалау-сметалық құжаттамасының).

жобалау ұйымының атауы, жобаның нөмірі

2. Құрылыс-монтаж жұмыстары мерзімінде жүзеге асырылды:

жұмыстың басталуы - 2020 жылғы маусым;
айы, жылы

жұмыстың аяқталуы - 2020 жылғы тамыз;
айы, жылы

құрылыстың ұзақтығы кезінде, ай: норма бойынша немесе құрылысты ұйымдастыру жобасы бойынша, ай: 1,2 ай;

нақты ай: 3,0 ай;

3. Объектінің (кешеннің) мынадай негізгі техникалық-экономикалық көрсеткіштері бар (қуаты, өнімділігі, өндірістік алаңы, ұзындығы, сыйымдылығы, көлемі, өткізу қабілеті, тасымалдау қабілеті, жұмыс орындарының саны және т. б.), барлық объектілер (тұрғын үйлерден басқа) бойынша мақсатты өнімге немесе қызметтердің негізгі түрлеріне сәйкес өлшем бірліктерімен толтырылады):

атауы	Қуат, өнімділік және т. б	Өлшем бірлігі	Жоба бойынша		нақты	
			жалпы (бұрын қабылданғандарды ескере отырып)	жалпы (бұрын қабылданғандарды ескере отырып)	жалпы (бұрын қабылданғандарды ескере отырып)	оның ішінде іске қосу кешені немесе кезек
Есептелген жылу ағыны	қуат	МВт	0,4495 (0,3865)			0,4495 (0,3865)
Теплосеть	ұзындығы	п.м	20,0			20,0
Сыртқы кәріз желілері	ұзындығы	п.м	Dn200 - 164,50			180,5
Газ құбыры, барлығы Оның ішінде: Жер асты Жер үсті (қасбет)	ұзындығы	п.м	191 м 44,8 м 146,2 м			191 м 44,8 м 146,2

4. Объект бойынша технологиялық және сәулет-құрылыс шешімдері мынадай деректермен сипатталады:

Жылу камерасы:

Жылу камерасы МЕМСТ 13579-78* бойынша құрастырмалы бетон блоктардан жасалған, блоктардың негізі қалыңдығы 120 мм темірбетон плитасынан жасалған, жабын және балка 3.006.1-2.87 серия бойынша орындалған 6 шығарылым. Бүйір беттерін екі рет ыстық битуммен жабу қарастырылған, ішкі қабырғаларды М100 цемент-құм сылағымен сылау қарастырылған.

Жылумен жабдықтау:

Рудный қаласының 39 кварталындағы № 4 және № 3 тұрғын үйлерді жылумен жабдықтау «Рудненская теплосеть» ЖШС, ҚР ҚН берілген 06.03.19 ж. №14т-01-19, 12.03.2019 ж. № 14т-03-19 жобалау және ТШ тапсырмасына сәйкес

орындалды 4.02-04-2013 «Жылу желілері», ҚР ҚБК 4.02-104-2013 «Жылу желілері», МСН 4.02-02-2004 «жылу желілері».

Жылумен жабдықтау көзі - Рудный қ. ЖЭО.

Жылумен жабдықтау жүйесі - ашық.

Реттеу - орталық, сапалы.

Жылу тасымалдағыш-параметрлері 105-70ос ыстық су.

Сыртқы ауаның есептік температурасы-350С.

УТ2 нүктесінде - №4 тұрғын үйді ф108х4 жылу желісі құбырларымен қосу. Құбырлар КЛ үлгісіндегі өтпейтін арнаға салынады, арналарда құбырларды монтаждау 4.904-66 сериясына сәйкес жүргізіледі.

Жылу желісінің ұзындығы-20,0 М. нысан жауапкершіліктің II деңгейіне жатады (техникалық тұрғыдан күрделі емес).

Жылумен жабдықтау:

Сыртқы газ құбырлары:

Сыртқы газ құбырлары ГОСТ 55428-87 бойынша жылу шығару қабілеті Q=33490 кДж/нм3 (8000 ккал/нм3) бойынша «Рудный қаласы, Восточный көшесі, 3 және 4 құрылыс учаскесі мекенжайы бойынша тұрғын үйлерге инженерлік желілер салу» объектісі бойынша төмен қысымды табиғи газды тасымалдау үшін, «ҚазТрансГазАймақ» АҚ берген б/д № 4017-1505-142К техникалық шарттарының, ҚР ҚН талаптарының негізінде әзірленген. 4.03-01-2011, шок 4.03-103-2005. Сыртқы газ құбырын дамыту үшін негіз ретінде.

Салынып жатқан тұрғын үйге сыртқы (жерасты) жеткізуші газ құбыры. Бір мезгілде = 13,38 м3/сағ коэффициентін ескере отырып, № 4 тұрғын үйге (50 пәтер) газ шығыны.

Қосылу нүктесі №4 тұрғын үй ауданында жер астында орындалған қолданыстағы төмен қысымды газ құбыры.

Қосылу нүктесіндегі газ қысымы-200 мм.су. Б.

Төмен қысымды жерасты газ құбырының ұзындығы: - 44,8 м (жоспар бойынша).

Төмен қысымды жерүсті (қасбеттік) газ құбырының ұзындығы: - 146,2 м (жоспар бойынша).

Жауапкершілік деңгейі-II (қалыпты техникалық күрделі емес)

5. Объектіде жобада көзделген жабдық жеке сынақтан және кешенді сынаудан кейін оны қабылдау туралы актілерге сәйкес мөлшерде орнатылған;

6. Сыртқы инженерлік коммуникациялар (суық және ыстық сумен жабдықтау, кәріз, жылумен жабдықтау, газбен жабдықтау, электрмен жабдықтау және байланыс) объектіні (ғимараттарды, құрылыстарды, үй-жайларды) қалыпты пайдалануды қамтамасыз етеді және қалалық пайдалану ұйымдары қабылдаған;

7. Бекітілген жоба (жобалау-сметалық құжаттама) бойынша сметалық құны):

барлығы 12 980,784 мың теңге, оның ішінде құрылыс-монтаждау жұмыстары

9 782,109 мың теңге, жабдықтар, құрал-саймандар мен мүкәммал 0,00 мың теңге және өзге де шығындар 1 173,853 мың теңге;

8. Пайдалануға қабылданатын негізгі қорлардың сметалық құны 10 790,261 мың теңге, оның ішінде: құрылыс-монтаждау жұмыстарының құны 7 589,586 мың теңге, жабдықтың, құрал-сайманның және Мүкәммалдың құны 0,00 мың теңге және өзге де шығындар 1 173,853 мың теңге;

9. Объект бекітілген жобаға (жобалау-сметалық құжаттамаға) және сәулет, қала құрылысы және құрылыс саласындағы мемлекеттік нормативтік құжаттардың талаптарына сәйкес салынған.

ШЕШІМ ЕТТІ: «Рудный қаласы, Восточный көшесі, 3 және 4 құрылыс учаскесі мекенжайы бойынша тұрғын үйлерге инженерлік желілер салу» объектісі пайдалануға қабылдансын

объектінің (кешеннің) атауы

Тапсырыс беруші
Даурен Талгатович Жәкенов
басшының тегі, аты, әкесінің аты (бар болса), қолы
Мөр орны (бар болса)

Техникалық қадағалау
Қусаинов Асылбек Қайырбекович
сарапшының тегі, аты, әкесінің аты (бар болса), қолы
Мөр орны (бар болса)

Авторлық қадағалау
Андрей Анатольевич Клёсов
сарапшының тегі, аты, әкесінің аты (бар болса), қолы
Мөр орны (бар болса)

Мердігер (бас мердігер)
Бримжанов Дулат Эдвардович
басшының тегі, аты, әкесінің аты (бар болса), қолы
Мөр орны (бар болса)

Утвержден
приказом Министра
по инвестициям и развитию
Республики Казахстан
от 24 апреля 2017 года № 234

форма

Акт приемки объекта в эксплуатацию

"09" декабря 2020 года

Заказчик: ГУ «Рудненский городской отдел строительства» акимата города Рудного, г. Рудный, пр. Космонавтов, стр. 12, И. о. руководителя Жакенов Даурен Талгатович

фамилия, имя, отчество (при наличии) – для физических лиц, наименование организации – для юридических лиц, почтовый индекс, область, город, район, населенный пункт, наименование улицы, номер дома/здания (стационарного помещения)

на основании:

Декларации о соответствии (прилагается): от 09 декабря 2020 г. ТОО «Статус Трейд» директор Бримжанов Дулат Эдвардович, г. Костанай, ул. Шевченко, 40

дата декларации, наименование подрядной (генподрядной) организации, фамилия, имя, отчество (при наличии) руководителя, юридический адрес

Заключения о качестве строительно-монтажных работ (прилагается): от 09 декабря 2020 г. ТОО «DS&V», директор Кусаинов Асылбек Каирбекович, эксперт - Кенжетаев Батырхан Ауезханович, аттестаты: № KZ26VJE00029508 от 09.08.2017 г., № KZ53VJE00029507 от 09.08.2017г., № KZ80VJE00029506 от 09.08.2017 г., Костанайская обл., Алтынсаринский р-н, с.им. Ильяса Омарова, ул. Набережная, 53.

дата заключения, наименование организации, фамилия, имя, отчество (при наличии) экспертов технического надзора, № и дата получения аттестатов

Заключения о соответствии выполненных работ проекту (прилагается): от 09 декабря 2020 г. ТОО «ПроектСтройСервис-KZ», директор Клёсов Андрей Анатольевич, лицензия №13014791 от 17.09.2013 года, г. Рудный, ул. Ивано Франко, дом 28, 57.

дата заключения, наименование организации, фамилия, имя, отчество (при наличии) экспертов авторского надзора, № и дата получения аттестатов

произведя осмотр готовности предъявленного подрядчиком (генеральным подрядчиком) к приемке в эксплуатацию объекта: «Строительство инженерных сетей к жилым домам по адресу: г. Рудный, ул. Восточная, строительный участок 3 и 4», уровень ответственности – II (нормальный технически несложный).

наименование объекта, вид строительства (новое, расширение, реконструкция, техническое перевооружение, модернизация, капитальный ремонт) уровень ответственности, техническая и технологическая сложность объекта по адресу

Костанайская область, город Рудный, 39 квартал, улица Восточная, строительный участок 3 и 4 ,
(область, район, населенный пункт, микрорайон, квартал, улица, номер дома (корпуса)

проверив комплектность исполнительной технической документации подтверждает, что:

1. Строительство объекта осуществлено на основании:

1) Отделом города Рудного по земельному кадастру и недвижимости филиал некоммерческого акционерного общества «Государственная корпорация Правительство для граждан» по Костанайской области был подготовлен настоящий акт на право временного возмездного (долгосрочного, краткосрочного) землепользования (аренды) от «08» апреля 2019 года № 3439724, запись о выдаче настоящего акта произведена в Книге записей актов на право собственности на земельный участок, право землепользования за № 195-144;

Постановление акимата города Рудного, Костанайской области от «19» марта 2019 года № 316 об изменении целевого назначения земельного участка, для благоустройства, прокладки и эксплуатации сетей газопровода 39 квартала.

Постановление акимата города Рудного, Костанайской области от «20» мая 2019 года № 613 об внесении изменений в постановление акимата от 19 марта 2019 года № 316, после слов «сетей газопровода» слово и цифры «39 квартала» заменить словами «канализации и тепловых сетей» и далее по тексту.

2) талона о приеме уведомления о начале или прекращении осуществления деятельности или определенных действий

Государственное учреждение "Управление государственного архитектурно-строительного контроля акимата Костанайской области" № KZ96REA00172383 от 27 мая 2020 года в 18:32
наименование органа, принявшего уведомление, дата выдачи талона

3) проекта (проектно-сметной документации) ТОО «ПроектСтройСервис-KZ» № 09-2019 утвержденного приказом ГУ «Рудненский городской отдел строительства» акимата города Рудного № 113 от 04 декабря 2019 года.
наименование проектной организации, номер проекта

2. Строительно-монтажные работы осуществлены в сроки:

начало работ – июнь 2020 года;
месяц, год

окончание работ – август 2020 года;
месяц, год

при продолжительности строительства, месяц: по норме или по проекту организации строительства, месяц: 1,2 месяца;

фактически, месяц: 3,0 месяца;

3. Объект (комплекс) имеет следующие основные технико-экономические показатели (мощность, производительность, производственная площадь, протяженность, вместимость, объем, пропускная способность, провозная способность, число рабочих мест и тому подобное, заполняется по всем объектам (кроме жилых домов) в единицах измерения соответственно целевой продукции или основным видам услуг):

Наименование	Мощность, производительность и так далее	Единица измерения	По проекту		Фактически	
			общая (с учетом ранее принятых)	в том числе пускового комплекса или очереди	общая (с учетом ранее принятых)	в том числе пускового комплекса или очереди
Расчетный тепловой поток	мощность	МВт	0,4495 (0,3865)			0,4495 (0,3865)
Теплосеть	протяженность	п.м	20,0			20,0
Наружные сети канализации	протяженность	п.м	Dn200 - 164,50			180,5
Газопровод, всего В том числе: Подземный Надземный (фасадный)	протяженность	п.м	191 м 44,8 м 146,2 м			191 м 44,8 м 146,2

4. Технологические и архитектурно-строительные решения по объекту характеризуются следующими данными:

Тепловая камера:

Тепловая камера выполнена из сборных бетонных блоков по ГОСТ 13579-78*, основание под блоки выполнено из железобетонной плиты толщиной 120 мм, перекрытие и балка выполнена по серии 3.006.1-2.87 выпуск 6. Боковые поверхности предусмотрено обмазать горячим битумом за два раза, внутренние стены предусмотрено оштукатурить цементно-песчаной штукатуркой М100.

Теплоснабжение:

Теплоснабжение жилого дома № 4 в квартале 39 г. Рудного выполнен в соответствии с заданием на проектирование и ТУ №14Т-01-19 от 06.03.19 г., № 14Т-03-19 от 12.03.2019 г. выданными ТОО «Рудненская теплосеть», СН РК 4.02-04-2013 «Тепловые сети», СП РК 4.02-104-2013 «Тепловые сети», МСН 4.02-02-2004 «Тепловые сети».

Источник теплоснабжения - ТЭЦ г. Рудного.

Система теплоснабжения - открытая.

Регулирование - центральное, качественное.

Теплоноситель - горячая вода с параметрами 105-70^{0}С.

Расчетная температура наружного воздуха - 35^{0}С.

В точке УТ2 - подключение жилого дома №4 трубопроводами теплосети ф108х4. Трубопроводы прокладываются в непроходном канале типа КЛ. Монтаж трубопроводов в каналах производится в соответствии с серией 4.904-66.

Протяженность теплосети - 20,0 м. Объект относится ко II уровню ответственности (технически несложным).

Наружные сети канализация

Наружные сети канализации разработаны на основании технических условий № 05-647 от 06.03.2019 года выданных ТОО «Рудненский Водоканал», задания на проектирование и архитектурно-планировочного задания.

Сброс хозяйственно-бытовых и производственных стоков от дома №3 предусматривается самотеком в существующую канализационную сеть 39 квартала в существующий колодец Ксущ-19, Ксущ с последующим подключением в существующий колодец на городской сети канализации из керамических труб диаметром 500 мм.

Сеть канализации предусмотрена из двухслойных профилированных труб типа "Корсис" DN200 мм, SN8 по ТУ 2248-001-73011750-2005. Общая протяженность сети – 180,5 метра.

Выпуски проектируемой сети канализации выполнены до первого колодца из труб полиэтиленовых канализационных диаметром 110 мм по ГОСТ 22689.2-89 и учтены в разделе ВК.

На сети канализации предусмотрены канализационные колодцы по ТПР 602-09-22.84, из сборного железобетона по ГОСТ 8020-90.

Наружные газопроводы:

Наружные газопроводы разработаны для транспортировки природного газа низкого давления по ГОСТ 55428-87 с теплотворной способностью Q=33490 кДж/нм3 (8000 ккал/нм3) по объекту «Строительство инженерных сетей к жилым домам по адресу: г. Рудный, ул. Восточная, строительный участок 3 и 4» на основании задания на проектирование, технических условий № 4017-1505-142К от б/д, выданных АО «КазТрансГазАймак», требований СН РК 4.03-01-2011, МСП 4.03-103-2005. В качестве подосновы, для разработки наружного газопровода.

Наружный (подземный) подводящий газопровод к строящемуся жилому дому. Расход газа на жилой дом № 4 (50 квартир) с учетом коэффициента одновременности = 13,38 м³/час.

Точка подключения существующий газопровод низкого давления, проложенный в подземном исполнении в районе жилого дома №4.

Давление газа в точке подключения - 200 мм. вод. ст.

Протяженность подземного газопровода низкого давления: - 44,8 м (по плану).

Протяженность надземного (фасадного) газопровода низкого давления: - 146,2 м (по плану).

Уровень ответственности - II (нормальный технически несложный)

5. На объекте установлено предусмотренное проектом оборудование в количестве согласно актам о его приемке после индивидуального испытания и комплексного опробования;

6. Наружные инженерные коммуникации (холодное и горячее водоснабжение, канализация, теплоснабжение, газоснабжение, электроснабжение

и связь) обеспечивают нормальную эксплуатацию объекта (здания, сооружения, помещения) и приняты городскими эксплуатационными организациями;

7. Сметная стоимость по утвержденному проекту (проектной-сметной документации):

всего 12 980,784 тысяч тенге, в том числе строительно-монтажных работ 9 782,109 тысяч тенге, оборудования, инструмента и инвентаря 0,00 тысяч тенге и прочие затраты 1 173,853 тысяч тенге;

8. Сметная стоимость основных фондов, принимаемых в эксплуатацию 10 790,261 тысяч тенге, в том числе: стоимость строительно-монтажных работ 7 589,586 тысяч тенге, стоимость оборудования, инструмента и инвентаря 0,00 тысяч тенге и прочие затраты 1 173,853 тысяч тенге;

9. Объект построен в соответствии с утвержденным проектом (проектно-сметной документацией) и требованиями государственных нормативных документов в области архитектуры, градостроительства и строительства.

РЕШИЛ: объект «Строительство инженерных сетей к жилым домам по адресу: г. Рудный, ул. Восточная, строительный участок 3 и 4» принять в эксплуатацию

наименование объекта (комплекса)

Заказчик
Жакенов Даурен Талгатович
фамилия, имя, отчество (при наличии), подпись руководителя

Место печати (при наличии)

Технический надзор
Кусаинов Асылбек Каирбекович
фамилия, имя, отчество (при наличии), подпись эксперта

Место печати (при наличии)

Авторский надзор
Клёсов Андрей Анатольевич
фамилия, имя, отчество (при наличии), подпись эксперта

Место печати (при наличии)

Подрядчик (генеральный подрядчик)
Бримжанов Дулат Эдвардович
фамилия, имя, отчество (при наличии), подпись руководителя

Место печати (при наличии)

	Приложение 13 к акту приемки объекта в эксплуатацию
	форма

Технические характеристики объекта
(сети, водоводы, коллекторы и т.п.)

№ п/п	Наименование	Единицы измерения	Количество, протяженность	Примечание
1	2	3	4	5
Водопровод				
	Водоводы (общая протяженность)	м	-	
	1) из стальных труб	м	-	
	2) из чугунных труб	м	-	
	3) из асбестоцементных труб	м	-	
	4) из железобетонных труб	м	-	
2	Распределительнаясеть (общая протяженность)	м	-	
	1) из стальных труб	м	-	
	2) из чугунных труб	м	-	
	3) из асбестоцементных труб	м	-	
	4) из полиэтиленовых труб	м	-	
3	Смотровой колодец	шт	-	
4	Задвижка d-	шт	-	
	" d-	шт	-	
5	Вентили d-	шт	-	
	" d-	шт	-	
6	Кран d-	шт	-	
	" d-	шт	-	
7	Гидрант	шт	-	
8	Водопроводный ввод	шт	-	
9	Питьевой фонтанчик	шт	-	
Канализация				
1	Коллекторы (общая протяженность)	м	-	
	1) из керамических труб	м	-	
	2) из чугунных труб	м	-	
	3) из бетонных труб	м	-	
	4) из асбестоцементных труб	м	-	
	5) из железобетонных труб	м	-	
2	Канализационная сеть (общая протяженность)	м	180,5	
	1) из керамических труб	м	-	
	2) из чугунных труб	м	-	
	3) из бетонных труб	м	-	
	4) из асбестоцементных труб	м	-	
	5) из железобетонных труб	м	-	
	6) из полиэтиленовых труб	м	-	
	7) из двухслойных профилированных труб «КОРСИС» SN8	м	180,5	«КОРСИС» SN8 Д-200 мм

3	Смотровой колодец Ø1500мм	шт	5	4 из ранее демонтированных
	Выпуск	шт	4	

Спецификация – прилагается

Схема привязки колодца (камеры) к постоянным точкам-ориентирам – прилагается

Заказчик _____

фамилия, имя, отчество (при наличии), подпись руководителя М.П.

Авторский надзор Бебенин Т.В. _____

фамилия, имя, отчество (при наличии), подпись эксперта М.П.

Позиция	Наименование и техническая характеристика	Тип, марка, обозначение документа, опросного листа	Код продукции	Поставщик	Единица измерения	Количество	Масса единицы, кг	Примечания
	Канализация К1							
	Двухслойные профилированные трубы "Корсис" SN8 dн200/dв176, раструбные, длиной 12м	ТУ2248-001-73011750-2005		Степногорский трубный завод "Арыстан"	п.м.	164,50	2,3	
	Уплотнительные каучуковые кольца для муфт "КОРСИС" dn200	ТУ2248-001-73011750-2005		Степногорский трубный завод "Арыстан"	шт	28		
	Трубопровод стальной электросварной для изготовления футляра ⌀ 426х8,0	426х8,0х1000 1 ГОСТ 10704-91 ВСт3 сп4 ГОСТ 10706-91		"ЧТЗ"	м	9,00	82,47	
	Изоляция стального электросварного футляра ⌀ 426х8,0	"Весьма усиленная"			м	9,00		
	Трубопровод стальной электросварной для изготовления футляра ⌀ 377х8,0	377х8,0х1000 1 ГОСТ 10704-91 ВСт3 сп4 ГОСТ 10706-91		"ЧТЗ"	м	15,50	72,80	
	Изоляция стального электросварного футляра ⌀ 377х8,0 (разрезной)	"Весьма усиленная"			м	15,50		
	Трубопровод стальной электросварной для изготовления футляра ⌀ 273х5,0	273х5,0х1000 1 ГОСТ 10704-91 ВСт3 сп4 ГОСТ 10706-91		"ЧТЗ"	м	20,00	72,80	
	Изоляция стального электросварного футляра ⌀ 273х5,0 (разрезной)	"Весьма усиленная"			м	20,00		
	1. Грунтовка НК-50 (праймер)				кг	7,15		
	2. Пленка Полилен -40-ЛИ-63 (2слоя)				кг	120,82		
	3. Обертка Полилен 40-ОБ-63 (1 слой)				кг	52,58		
	Колодец канализационный ⌀1500	с.3.900.1-14 в.1			шт	1		
	Днище ПН-15				шт	1		
	Кольцо стеновое КС 15.9				шт	2		
	Плита перекрытия 3ПП15-1				шт	1		
	Кольцо опорное КО6				шт	1		
	Плита перекрытия ПП10-1				шт	1		
	Кольцо стеновое КС 10.3				шт	1		
	Люк канализационный полимер-песчаный Т(С250) -К.1-60	ГОСТ 3634-99			шт	1		

Взам. инв. №

Подп. и дата

Инв.№ подл.

Изм.	Кол.уч.	Лист	№ док.	Подп.	Дата
ГИП		Бебенин			09.20

Заказ: 09-2019-НК.СО
Заказчик: ГУ "Рудненский городской отдел строительства акимата г. Рудного"

Строительство инженерных сетей к 60-ти квартирным жилым домам по адресу: г.Рудный, ул. Восточная строительный участок №3 и 4

Наружные сети канализации

Стадия	Лист	Листов
РП	1	1

Спецификация оборудования, изделий и материалов

ТОО "ПроектСтройСервис-KZ" г.Рудный

Копировал

А3

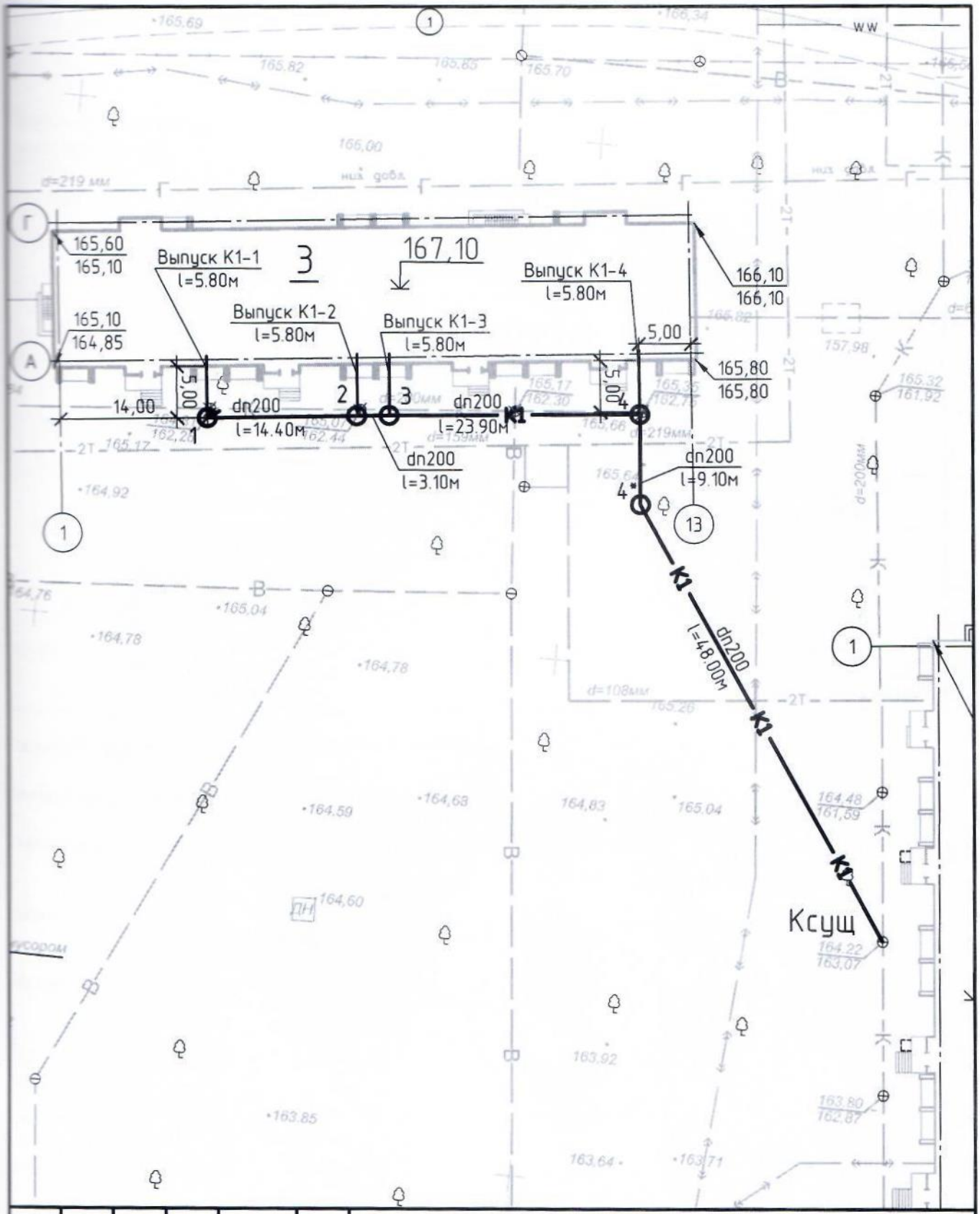

Изм.	Кол.уч.	Лист	№ док.	Подп.	Дата	09-2019-НК		
						Строительство инженерных сетей к жилым домам по адресу: г.Рудный, ул.Восточная, строительный участок 3 и 4		
ГИП		Бебенин			09.2020	Наружные сети	Стадия	Лист	Листов
						План наружной канализации	ТОО "ПроектСтройСервис-KZ"		

Копировал

А4

	Приложение 14 к акту приемки объекта в эксплуатацию
	форма

Технические характеристики объекта
(тепловая трасса)

№ п/п	Наименование	Единицыизмерения	Количество, протяженность	Примечание
1	Протяженность тепловой трассы	м	20,0	
	Протяженность воздушной прокладки:	м	-	
	1) на эстакадах	м	-	
	2) на опорах	м	-	
	Количество опор	шт	-	
	Протяженность подземной прокладки:	м		
	1) в проходных каналах	м	-	
	1.1) в непроходных каналах	м	20,0	(двухтрубная) Диам.108х4,0мм
	2) в полупроходных каналах	м	-	
	3) бесканальная прокладка	м	-	
2	Количество колодцев (камер)	шт	1	
3	Количество компенсаторов	шт	-	
4	Количество вводов	шт	1	
5	Количество задвижек	шт	2	Стальная диам.100мм

Горизонтальный и вертикальный разрез камеры – прилагается

Спецификация – прилагается

Схема привязки колодца (камеры) к постоянным точкам-ориентирам – прилагается

Заказчик _____
фамилия, имя, отчество (при наличии), подпись руководителя М.П.

Авторский надзор Бебенин Г.В. _____
фамилия, имя, отчество (при наличии), подпись эксперта М.П.

УТ2 тип4 (2400х2250х2100(h)

Разрез А-А

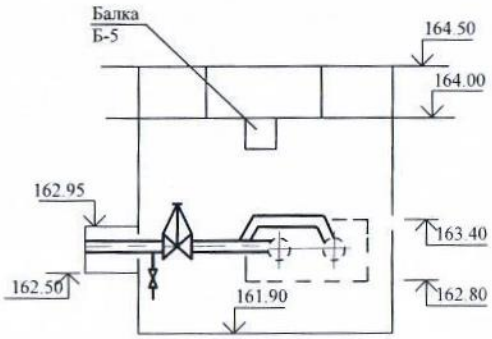

отметки сущ. трубопровода уточнить по месту

План

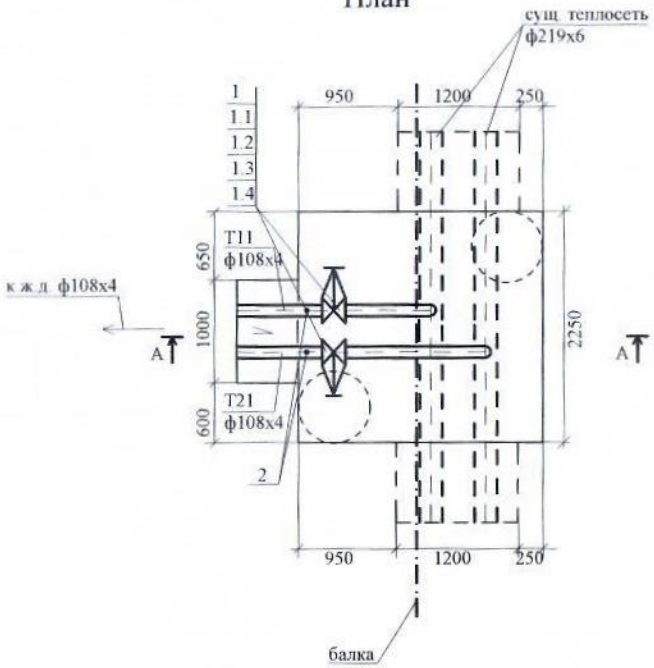

Спецификация

марка, поз.	обозначение	наименование	кол.	масса, ед.кг	примечание
1	ГОСТ 10194-78	Задвижка ф100 30с 41 нж шт	2	38.0	
1.1	серия 5.903-13	Фланец ф100-1.6 Тс -599.001-42 шт	4	3,71	
1.2	серия 5.903-13	Прокладка А-100-40 шт	4	0.04	
1.3	ГОСТ 7798-70*	Болт М16х70.46 шт	32	0,14	
1.4	ГОСТ 5915-70	Гайка М16.5 шт	32	0.03	
2	серия 5.903-13	Спускник 100/40(1.6) ТС-631.000-05 шт	2	19,4	

Шпиндель запорной арматуры установлен под углом 45⁰

Согласовано

Взамен инв.

Подпись и дата

инв. №

Изм.	Кол.уч.	Лист	№ док.	Подпись	Дата
ГИП		Жалмагамбетов			08.2019
Разработал		Усенко Г.Н.			08.2019
Проверил		Жалмагамбетов			08.2019
Н.контроль		Втулкина			08.2019

09-2019-ТС

Строительство инженерных сетей к жилым домам по адресу: г.Рудный, ул.Восточная, строительный участок 3 и4.

Наружная теплосеть

Стадия	Лист	Листов
РП	6	

Узел трубопровода УТ2

ТОО "ПроектСтройСервис-KZ"

Позиция	Наименование и техническая характеристика	Тип, марка, обозначение документа, опросного листа	Код продукции	Поставщик	Единица измерения	Количество	Масса единицы, кг	Примечания
	Тепломеханические решения							
	Оборудование, изделия и материалы.							
1	Задвижка ф100	30с41нж			шт	2		
2	Спускник 100/40 - ТС-631.000-05(1.6)	5.903-13			шт	2		
3	с вентилем ф40	15с27нж			шт	2		
4	Трубопровод из стальных электросварных труб ф108х4	ГОСТ 10704-91*			м	40,0		
		В ст3 сп5 ГОСТ 10705-80						
5	Плита диэлектрическая ТС-632.00.000-04	5.903-13			шт	10		
6	Скользящая опора ТС-623.000-06	5.903-13			шт	10		
7	Противокоррозийное покрытие труб органосиликатной эмалью в четыре слоя с отвердителем естественной сушки	РД 34 РК 0-20.518-05			$м^2$	13,6		
8	Изоляция трубопроводов матами минераловатными М100,δ=50мм	ГОСТ 21880-94*			$м^3$	1,2		
9	Покровный слой - стеклорубероид	ГОСТ 1839-80			$м^2$	26,4		
	Строительные решения							
1	Клапан лотковый КЛ90х45-8	3.006.1-2/87						
	основные элементы лотки l=3000мм	Л6-8			шт	6		
	основные элементы плиты перекрытия l=3000мм	П6-8			шт	6		
2	Деформационный шов в канале КЛ 90х45	3.006.1-2/87			шт	1		
3	Герметичный ввод для труб ф108х4				шт	1		
4	Опорная подушка ОП2	3.006.1-2/87			шт	10		
5	Теплофикационная камера				шт	1		
6	Обмазочная битумная изоляция канала КЛ90х45	СН РК 3.02-36-2006			$м^2$	20,0		
7	Оклеечная гидроизоляция (гидроизол по ГОСТ 7415 в 3 слоя) перекрытий канала КЛ90х45	СН РК 3.02-36-2006			$м^2$	26,0		

Взам. инв. №

Подп. и дата

Инв. № подл.

Изм.	Кол.уч.	Лист	№ док.	Подп.	Дата
ГИП		Бебенин			09.20

Заказ: 09-2019-ТС.СО
Заказчик: ГУ "Рудненский городской отдел строительства акимата г. Рудного"

Строительство инженерных сетей к 60-ти квартирным жилым домам по адресу: г.Рудный, ул. Восточная строительный участок №3 и 4

Тепловые сети

Стадия	Лист	Листов
РП	1	1

Спецификация оборудования, изделий и материалов

ТОО "ПроектСтройСервис-KZ" г.Рудный

Копировал

А3

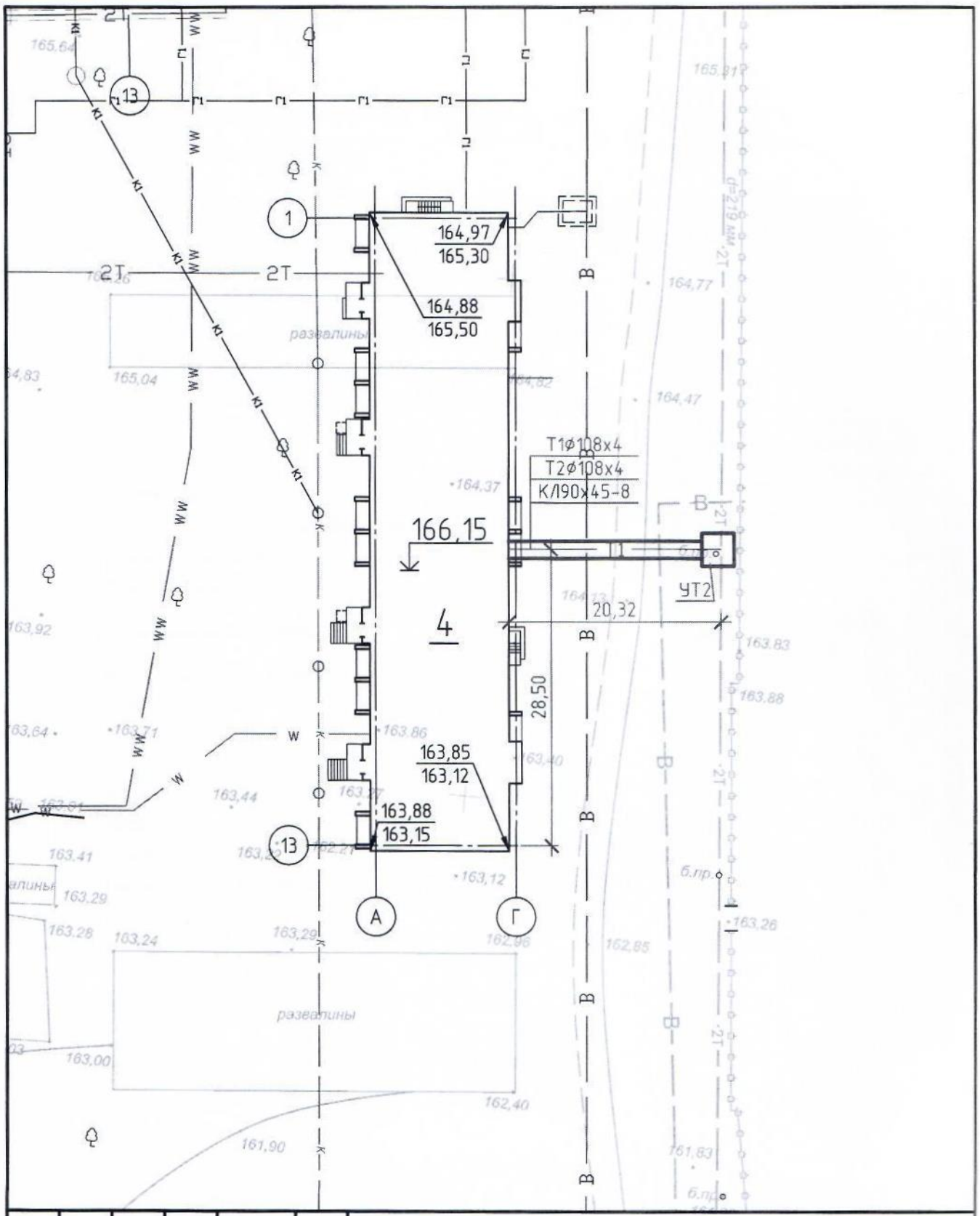

Изм.	Кол.уч.	Лист	№ док.	Подп.	Дата	09-2019-ТС		
						Строительство инженерных сетей к жилым домам по адресу: г.Рудный, ул.Восточная, строительный участок 3 и 4		
ГИП		Бебенин			09.2020	Наружные сети	Стадия	Лист	Листов
						План тепловой сети	ТОО "ПроектСтройСервис-KZ"		

Копировал

А4

	Приложение 15 к акту приемки объекта в эксплуатацию
	форма

Технические характеристики объекта
(газопровод)

№ п/п	Наименование	Единицы измерения	Количество, протяженность	Примечание
1	Протяженность трубопровода	м	246,6	
	Протяженность воздушной прокладки:	м	201,8	
	1) на эстакадах	м	-	
	2) на опорах	м	-	
	3) безопорная прокладка	м	-	
	4) по фасаду	м	201,8	на кронштейнах Д20х2,8=50м Д57х3,=151,8м
	Количество опор	шт		
	Протяженность подземной прокладки:	м	44,8	
	1) в проходных каналах	м	-	
	2) в полупроходных каналах	м	-	
	3) бесканальная прокладка	м	44,8	ПЭ100 SDR11 Д90х8,2, Д63х5,8
2	Количество колодцев (камер)	шт	-	
3	Количество компенсаторов	шт	-	
4	Количество вводов	шт	-	
5	Количество задвижек D_y 50	шт	1	
6	Вентили (клапан) d =	шт	-	
7	Кран проходной d = 20	шт	10	
8	Сифоны (гидрозатворы)	шт	-	
9	Переходники ПЭ/СТ-90/89	шт	1	
	Переходники ПЭ/СТ-63/57	шт	1	
	Переходники ПЭ/СТ-40х38/42	шт	1	
10	Затворы поворотные	шт	-	
11	Регуляторы давления	шт	-	
12	Скважины	шт	-	
13	Станки – качалки (тип _____ , марка ____)	шт	-	

Спецификация на 2-х листах прилагается.

Заказчик _____
фамилия, имя, отчество (при наличии), подпись руководителя М.П.

Авторский надзор Бебенин Г.В. _____
фамилия, имя, отчество (при наличии), подпись эксперта М.П.

Позиция	Наименование и техническая характеристика	Тип, марка, обозначение документа,опросного листа	Код оборудования, изделия, материала	Поставщик	Единица измерения	Количество	Масса единицы, кг	Примечание
1	2	3	4	5	6	7	8	9
	Низкое давление подземный газопровод							
	Стальной газопровод							
	1 Труба стальная электросварная Гр.В ст.3 сп Ø89х4,0	ГОСТ 10704-91 ГОСТ 10705-80*		Павлодарский трубопрокатный завод	м	1	8,4	
	2 Труба стальная электросварная Гр.В ст.3 сп Ø57х3,5	ГОСТ 10704-91 ГОСТ 10705-80*		Павлодарский трубопрокатный завод	м	2	4,62	
	3 Гнутый отвод L=2,0 м Ø57х3,5	с.5.905-25.05 УГ10.01-02		Павлодарский трубопрокатный завод	шт	1	9,24	
	4 Футляр из стальной трубы на выходе из земли Ø89х3,0 L=0,5м под газопровод Ø57х3,5	с.5.905-15 УГ11.00-00		то же	шт	1	3,18	
	5. Соединения изолирующие фланцевое DN50	СИ-50ф			шт	1		
	Покрытие из полимерно-липких лент стального газопровода,отводов и футляров на выходе из земли:				$м^2$	1,3		
	6. Битумно-полимерная грунтовка	НК-50		ЗАО «Аутсорсингснаб»	кг	2,5		
	7. Лента полиэтиленовая (2 слоя t=0,63 мм)	"Полилен 40-ЛИ-63"		то же	кг	1,7		
	8. Полиэтиленовая лента с липким слоем (полимерная обертка типа -1 слой t=0,63 мм)	"Полилен 40-ОБ-63"		то же	кг	0,8		
	Полиэтиленовый газопровод							
	9. Труба ПЭ 100 ГАЗ SDR 11 Ø63х5,8	ГОСТ Р 50838-2009		ЗАО «Аутсорсингснаб»	м	2	1,037	
	10. Труба ПЭ 100 ГАЗ SDR 11 Ø90х8,2	ГОСТ Р 50838-2009		то же	м	40	2,134	
	11. Переход "полиэтилен-сталь" Ø63х57	НСПС 63х57 ГАЗ SDR 11		то же	шт	1		
	12. Переход "полиэтилен-сталь" Ø90х89	НСПС 90х89 ГАЗ SDR 11		то же	шт	1		
	13. Футляр из ПЭ трубы Ø140х12,7 L=4,0м при пересечении газопровода Ø90х8,2 с водопроводом	СТО Газпром 2-2.1-093-2006 8353.16 СБ		то же	шт	1	20,6	
	14. Контрольная трубка газопровода с выводом под ковер:				шт	1		
	141. Ковер	Серия 5.905-30.07			шт	1		
	142. Труба стальная электросварная Ø38х2,8 Ст3 сп	ГОСТ 10704-91 ГОСТ 10705-80*		Павлодарский трубопрокатный завод	м	1	2,43	
	143. Труба ПЭ 100 ГАЗ SDR 11 Ø40х3,7	ГОСТ Р 50838-2009		Атырауский Завод Полиэтиленовых Труб	м	0,3	0,42	
	144. Переход "полиэтилен-сталь" Ø40х38-42	НСПС 40х38-42 ГАЗ SDR 11		ООО ТД «Газовик — Комплект»	шт	1		
	15. Лента сигнальная красно-желтая 200 мкм (Огнеопасно ГАЗ) детекционная, 1 медный проводник	ЛСГ 200			м	44		
	16. Опознавательный столбик L=1,8м	СОГ		Компания «Протэкт»	шт	2		

Согласовано

Взам. инв. №

Подп. и дата

Инв. № подл.

Изм.	Кол.уч.	Лист	№ док.	Подп.	Дата
ГИП		Бебенин			09.20

09-2019-ГСН.СО

Строительство инженерных сетей к жилым домам по адресу: г.Рудный, ул.Восточная, строительный участок 3 и 4

Наружные газопроводы

Стадия	Лист	Листов
РП	1	2

Спецификация оборудования, изделий и материалов

ТОО "ПроектСтройСервис-KZ" г.Рудный

Копировал

А3

Позиция	Наименование и техническая характеристика	Тип, марка, обозначение документа,опросного листа	Код оборудования, изделия, материала	Поставщик	Единица измерения	Количество	Масса единицы, кг	Примечание
	17. Табличка опознавательная двухсторонняя 300х400мм. ПВХ 2мм			Компания «Протэкт»	шт	2		
	Низкое давление надземный (фасадный) газопровод							
	18. Задвижка Dy50 P=1,6 МПа	30с41нж / ГОСТ9698-86		ТОО "Усть-Каменогорский арматурный завод"	шт	1	22	
	19. Труба стальная электросварная Гр.В ст.3 сп Ø57х3,5	ГОСТ 10704-91 / ГОСТ 10705-80*		Павлодарский трубопрокатный завод	м	151,8	4,62	
	20. Отвод 90°, Ø57х3,5 , исполнение 2	ГОСТ 17375-2001		Россия. Группа компаний «Газовик»	шт	41	0,6	
	21. Фланцы стальные приварные Ру =0,6 МПа Dy50	ГОСТ 12816-80		Россия. Группа компаний «Газовик»	шт	2	0,4	
	22. Заглушка Dy50 P=0,3 МПа S=4 мм	с. 5.905-15 УГ 29.00 СБ		то же	шт	2	0,38	
	23. Штуцер Dy25 с колпаком (для продувки газопровода)	с. 5.905-15 УГ 13.00 п.10,11		то же	шт	2	0,13	
	24. Шкаф для задвижки Dy50 (вертикально)	см. лист АС-1,2			шт	1		
	25. Крепление газопровода Dy50 к стене	с.5.905-18.05 УКГ 15.01-05			шт	39	0,45	
	Газопровод-ввод							
	26. Кран Dy20, шаровый, Ру=1,6 МПа	11Б27п			шт	10	0,26	
	27. Труба стальная электросварная Гр.В ст.3 сп Ø25х2,5	ГОСТ 10704-91 / ГОСТ 10705-80*			м	50	1,51	
	28. Шкаф настенный для установки крана Dy20	см. лист АС-3			шт	10		
	29. Крепление газопровода Dy20 к стене	с.5.905-18.05 УКГ 15.01-05			шт	10	0,037	
	Окраска газопровода:							
	30. Грунтовка ГФ-021 за 2 раза	ГОСТ 25129-82*		г.Астана ТОО "Платра Астана"	м²	69		
	31. Пентафталевая эмаль ПФ-115 за 2 раза (желтого цвета)	ГОСТ 6465-82*		то же	м²	69		
	Окраска фасадных шкафов под краны и задвижку:							
	32. Грунтовка ГФ-021 за 2 раза	ГОСТ 25129-82*		г.Астана ТОО "Платра Астана"	м²	15,5		
	33. Пентафталевая эмаль ПФ-115 за 2 раза (желтого цвета)	ГОСТ 6465-82*		то же	м²	13,5		

Взам. инв. №

Подп. и дата

Инв. № подл.

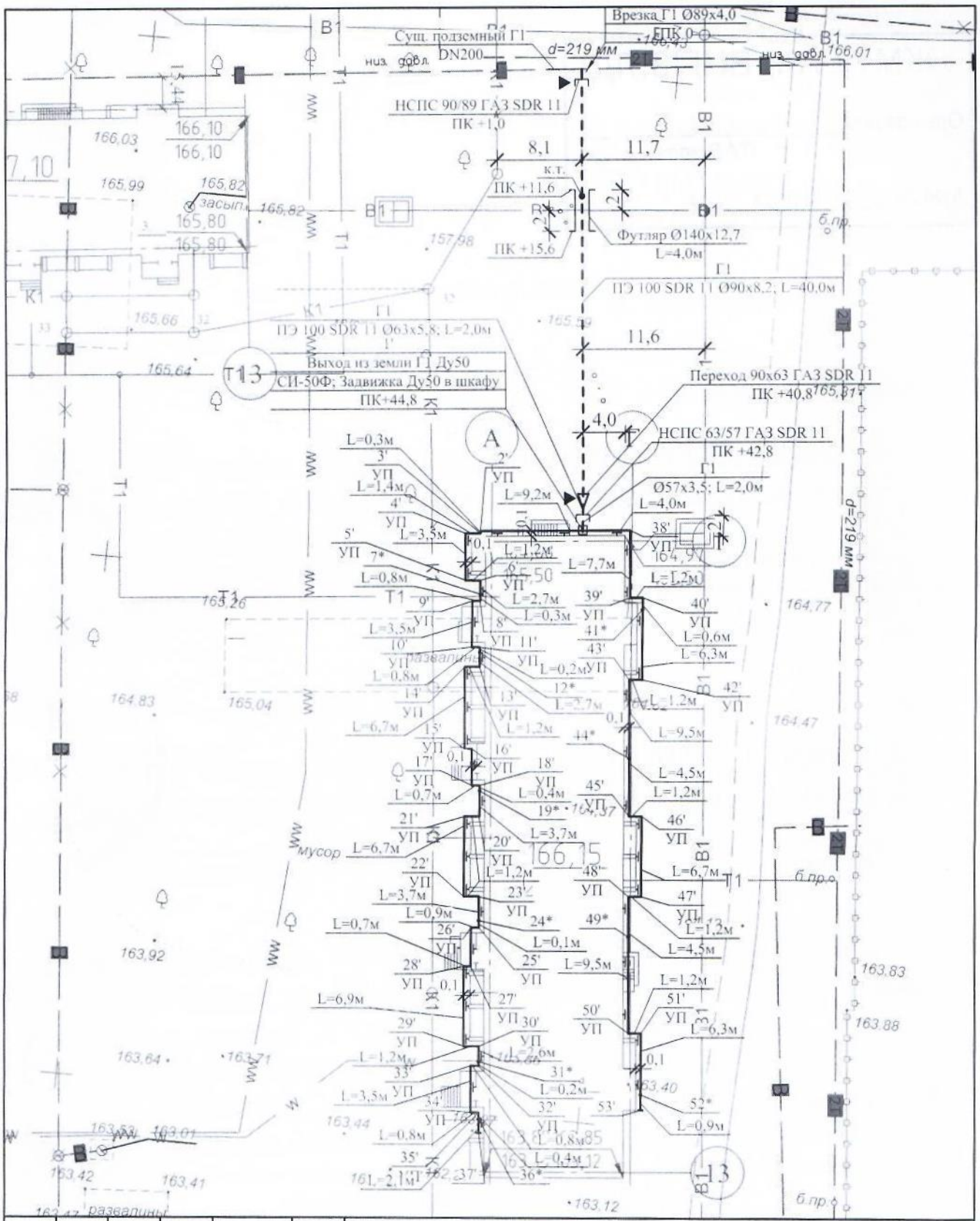

Изм.	Кол. уч.	Лист	№ док.	Подп.	Дата
ГИП		Бебенин			09.2020

09-2019-ГСН

Строительство инженерных сетей к жилым домам по адресу: г.Рудный, ул.Восточная, строительный участок 3 и 4

Стадия	Лист	Листов

Наружные сети

План газопровода

ТОО "ПроктСтройСервис-KZ"

Копировал

А4

«ЖМТ» АЖ ЕНГІЗІЛДІ

Орындаушы Попкарпова К.В.
(Т.А.Ә., қолы)

Күні 20 20ж. « 08» 12

Тігілген және нөмірленген
Прошнуровано и пронумеровано
На 12 (_____)
парақта/листа
«РҚҚ бөлімі» ММ басшысының м.а.
И.о.руководителя ГУ «РГО строительства»
акимата г.Рудного
Д. Жакенов