Қазақстан Республикасы
Индустрия және
инфақұрылымдық
даму министрінің
2019 жылғы 9 тамыздағы
№ 632 бұйрығына
1-қосымша
Қазақстан Республикасы
Инвестициялар және
даму министрінің
2017 жылғы 24 сәуірдегі
№ 234 бұйрығымен
бекітілген

Объектіні пайдалануға қабылдау актісі

20__ жылғы "____" _____

Тапсырыс беруші «Павлодар қаласы құрылыс бөлімі» ММ Басшысы – Садыков Асланбек Балтабекович, БСН: 060140013382, 140000, Павлодар қ, Кривенко к,25

жеке тұлға үшін - тегі, аты, әкесінің аты (болған жағдайда), заңды тұлға үшін - ұйымның атауы, пошталық индексі, облысы, қаласы, ауданы, елді мекені, көше атауы, үй/ғимарат (стационарлық үй-жайлар) нөмірі

2019 жылғы 28 қазандағы №152/19 шарты негізінде

Сәйкестік туралы декларация (қоса беріледі) «___» 2020 жылы. «Dike» жауапкершілігі шектеулі серіктестік. БИН:030840016436, 23.09.2019 жылы берілген №19019491 I санатты лицензия; Заңды мекенжайы: Алматы облысы, Ақсу ауданы, Жансүгіров ауылы, Еркенов көш, 45 Директор - Сейфуллин Марат Бекетович тұлғасында

декларация күні, мердігер (бас мердігер) ұйымның атауы, басшының тегі, аты, әкесінің аты (болған жағдайда), заңды мекенжайы

Құрылыс-монтаж жұмыстарының сапасы туралы қорытынды (қоса беріледі)

« » 2020 жылы. «АКТАУСТРОЙЭКСПЕРТ» ЖШС, БСН: 021140003456 Қазақстан Республикасы Нұр-Султан қ, Абай көш,13, басшы Н. Нурманбетов

қорытынды күні, ұйымның атауы, техникалық қадағалау сарапшыларының тегі, аты, әкесінің аты (болған жағдайда), аттестаттар №, алған күні

1) Забиров Айдар Тлеубаевич– құрылыс бақылауы жөніндегі инженер-сарапшы, 19.01.2018 жылы 06.12.2019 жылғы №185 бұйрығы негізінде берілген № KZ84VJE00034284 сарапшы аттестаты

дата заключения, наименование организации, фамилия, имя, отчество (при наличии) экспертов технического надзора, № и дата получения аттестатов

Орындалған жұмыстардың жобаға сәйкестігі туралы қорытынды (қоса беріледі) «___» 2020 жылы "Строй Экс Проект " ЖШС, БСН: 060640004004 Павлодар қ, Қайырбаев көш,69 Басшысы Нурмашов Икрам Жолдасбайулы

Сарапшылар:

1) Сарапшы– Нурмашов Икрам Жолдасбайулы 12.11.2019 жылғы №160/9 шарт негізінде

қорытынды күні, ұйымның атауы, авторлық қадағалау сарапшыларының тегі, аты, әкесінің аты (болған жағдайда), аттестаттар №, алған күні

мердігердің (бас мердігердің) пайдалануға қабылдауға ұсынған: Павлодар қаласы мекенжайы бойынша

(облыс, аудан, елді мекен, шағын аудан, орам, көше, үйдің (корпустың) нөмірі)

«Павлодар қаласында Сибирская, Хабаровская, Дальневосточная, Сулейменов, Деров_____ көшелеріне орталықтандырылған кәріздік инженерлік желілер құрылысы»; Нысан екінші____ қалыпты жауапкершілік деңгейіне жатады._____

объектінің атауы, құрылыстың түрі (жаңадан салу, кеңейту, реконструкциялау, техникалық қайта жарақтандыру, жаңғырту, күрделі жөндеу), объектінінт жауапкершілік деңгейі, техникалық және технологиялық күрделігі

объектінінің атқарушылық техникалық құжаттамасының жиынтығын тексеріп, дайындығына тексеру жүргізе отырып және мыналарды:

1. Объектінің құрылысы:

1) 20___жылғы "___" _____ №_____

жер учаскесіне құқықтар туындайтын, өзгертілетін немесе тоқтатылатын заңдық фактілердің (заңдық құрамдарының) басталғанын растайтын құжат, оның ішінде шарттар, соттардың шешімдері, атқарушы органдарының құқықтық актілері, мұрагерлікке құқық туралы куәлік, меншік құқығымен жер учаскесіне иеленген немесе уақытша өтеулі жер пайдалану (жалдау) құқығын сатып алған мемлекеттік емес заңды тұлғаларды қайта ұйымдастыру кезіндегі табыстау актісі немесе бөлу балансы жер учаскесіне құқық белгілейтін құжат немесе қолданыстағы ғимараттардың үй-жайларын (жеке бөліктерін) реконструкциялау (қайта жоспарлау, қайта жабдықтау) туралы

1. Нысан құрылысы

Тиісті жер құқығын беру туралы шешім Павлодар қаласы әкімдігінің 2018 жылғы 26_____ қазандағы «Жобаны қаржыландыру туралы» №1144/26 Қаулысы, Павлодар қаласы әкімдігінің 2019 жылғы "15" ақпандағы № 156/1 шешімі негізінде жүргізілді;_____

шешім шығарған органның атауы

2) қызметті немесе белгілі бір іс-қимылды жүзеге асыра бастағаны немесе тоқтатылғаны туралы хабарламаны қабылдау туралы 18.11.2019 жылғы KZ45REA00152543 Павлодар____ облысының әкімдігі «Павлодар облысының қала құрылысы және жерді бақылау_____ _басқармасы» ММ талоны_____

хабарлама қабылдаған ұйымның атауы, талон берген күні

3) Тиісті жер құқығын беру туралы шешім Павлодар қаласы әкімдігінің 2018 жылғы 26 қазандағы «Жобаны қаржыландыру туралы» №1144/26 Қаулысы, Павлодар қаласы әкімдігінің 2019 жылғы "15" ақпандағы № 156/1 шешімі бекітілген жобаны_____

бекіткен (қайта бекіткен) ұйымның атауы және бекітілген күні

"Строй Экс Проект " ЖШС, Павлодар қ, (мемлекеттік лицензия 2017 жылы 25 қыркүйекте берілген ГСЛ №12013082 (Бірнші санат), 30.04.2019 жылғы 61/18-1-НК, ГЭ №ЦЭ-0129/19 жобалары (жобалау-сметалық құжаттамасы) негізінде жүзеге асырылған._____

жобалаушы ұйымның атауы, жобаның нөмірі

2. Құрылыс-монтаж жұмыстары мынадай мерзімде жүзеге асырылған:

жұмыстардың басталуы_____қараша 2019 ж.;

айы, жылы

жұмыстардың аяқталуы _____сәуір 2020 ж___;

айы, жылы

құрылыстың ұзақтығы, ай: 6 ай

құрылысты ұйымдастыру нормасы бойынша немесе жобасы бойынша __6_ ай;

нақты ___5 ай;

3. Объектінің (кешеннің) сынадай негізгі техникалық-экономикалық көрсеткіштері бар (қуаттылық, өнімділік, өндірістік алаң, ұзындық, сыйымдылық, көлем, өткізу қабілеттілігі,

тасымалдау қабілеттілігі, жұмыс орындарының саны және сол сияқты) барлық объектілер (тұрғын үйлерден басқа) бойынша (нысаналы өнімдерге немесе көрсетілетін қызметтердің негізгі түрлеріне сәйкес өлшем бірліктерімен толтырылады).

Қуаттылық, өнімділік және т.б.	Өлшем бірлігі	Жоба бойынша		Нақты	
		жалпы (бұрын қабылданғандарды ескере отырып)	оның ішінде іске қосу кешені немесе кезегі	Жалпы (бұрын қабылданғандарды ескере отырып)	оның ішінде іске қосу кешені немесе кезегі
Сыртқы кәріз желілері					
Гост Р 54475-2011 д-200мм ұзындығы - 2742,35метр; д-315мм ұзындығы - 138,47метр SN8 екі қабатты гофрленген құбырлардан сыртқы кәріз желілерін салу	метр	2880,82		3160,82	
д-426х7,0мм, ұзындығы - 62 метр болат құбырларынан жасалған қаптамалар	шт	62		62	
Кәріз желілеріне арналған темірбетон құдықтар	шт	106		106	

4. Объект бойынша технологиялық және сәулет-құрылыс шешімдері мынадай деректермен сипатталады: SN8, Гост Р 54475-2011 д-200мм, д-315мм К1 тұрмыстық кәріз желілерінің құрылысы полипропилен гофрленген екі қабатты қысымсыз құбырлардан жасалған, сақиналы қаттылығы бар, темірбетон кәріз құдықтарын. автожол астынан өтетін құбырлар д-426х7,0мм болат қаптамаларда төселеді _____

негізгі материалдар мен конструкциялар, инженерлік және технологиялық жабдықтар бойынша оны орналастыру ерекшеліктері бойынша қысқаша техникалық сипаттамалар

5. Объектіде жобада көзделген, жеке сынақтан және кешенді байқаудан кейін оны қабылдау туралы актілерге сәйкес мөлшерде жабдық орнатылған;

6. Сыртқы инженерлік коммуникациялар (суық су және ыстық сумен жабдықтау, кәріз, жылумен жабдықтау, газбен жабдықтау, электрмен жабдықтау және байланыс) объектінің (ғимараттардың, құрылыстардың, үй-жайлардың) қалыпты пайдаланылуын қамтамасыз етеді және оларды қалалық пайдалану ұйымдары қабылдаған;

7. Бекітілген жоба (жобалау-сметалық құжаттама) бойынша сметалық құны:

барлығы _____ мың теңге, оның ішінде

құрылыс-монтаж жұмыстары _____мың теңге,

жабдықтар, мүкәммалдар мен құрал-саймандар _____ мың теңге;

8. Пайдалануға қабылданатын негізгі қорлардың сметалық құны _____ мың теңге, оның ішінде:

құрылыс-монтаж жұмыстары _____ мың теңге;

жабдықтар, мүкәммалдар мен құрал-саймандар _____ мың теңге;

9. Объект бекітілген жобаға (жобалау-сметалық құжаттамаға) және сәулет, қала құрылысы және құрылыс саласындағы мемлекеттік нормативтік құжаттардың талаптарына сәйкес салынған Объект «Павлодар қаласында Сибирская, Хабаровская, Дальневосточная, Сулейменов, Деров көшелеріне орталықтандырылған кәріздік инженерлік желілер құрылысы»

объектінің (кешеннің) атауы

пайдалануға қабылдауды ШЕШТІ.

Тапсырыс беруші ___А.Б. Садыков

басшының тегі, аты, әкесінің аты (болған жағдайда), қолы ,мөрдің орны (болған жағдайда)

Техникалық қадағалау __А.Т. Забиров _____

сарапшының тегі, аты, әкесінің аты (болған жағдайда), қолы, мөрдің орны (болған жағдайда)

Авторлық қадағалау __И.Ж. Нурмашов _____

сарапшының тегі, аты, әкесінің аты (болған жағдайда), қолы, мөрдің орны (болған жағдайда)

Мердігер (бас мердігер) __М.Б. Сейфуллин _____

басшының тегі, аты, әкесінің аты (болған жағдайда), қолы, м өрдің орны (болған жағдайда)

Объектіні пайдалануға
қабылдау актісіне
13-қосымша

Объектінің техникалық сипаттамасы (желілер, су тартқыштары, коллекторлар және тағы басқа)

№ р/с	Атауы	Өлшем бірлігі	Саны, ұзақтығы	Ескертпе
1	2	3	4	5
Су құбыры				
1	Су тартқыштар (жалпы ұзындығы)	м		
	1) болат құбырынан	м		
	2) шойын құбырынан	м		
	3) асбестоцемент құбырынан	м		
	4) темірбетон құбырынан	м		
	5)	м		
2	Таратқыш желі (жалпы ұзындығы)	м		
	1) болат құбырынан	м		
	2) шойын құбырынан	м		
	3) асбестоцемент құбырынан	м		
	4) полиэтилен құбырынан	м		
	5)	м		
3	Өзге құрылғылар			
	Байқау құдығы	дана		
	Ысырма d-300	дана		
	" d-200	дана		
	" d-150	дана		
	d-100	дана		
	Бұрандалар d-300	дана		
	" d-200	дана		
	" d-150	дана		
	" d-100	дана		
	" d-50	дана		
	Су өлшеу түйіні d-15	дана		
	" d-	дана		
	" d-	дана		
	Гидрант	дана		
	Су құбыры шүмегі	дана		
	Су тарататын баған			
	Болат футляр			
	Ішетін су бүргіш	дана		
Кәріз				
1	Коллекторлар (жалпы ұзындығы)	м		
	1) керамика құбырларынан	м		
	2) болат құбырларынан	м		
	3) бетон құбырларынан	м		

	4) асбестоцемент құбырларынан	м		
	5) темірбетон құбырынан	м		
	6)	м		
	7)	м		
2	Кәріз желісі (жалпы ұзындығы)	м	3160,82	
	1) керамика құбырларынан	м		
	2) болат құбырларынан	м		
	3) бетон құбырларынан	м		
	4) асбестоцемент құбырларынан	м		
	5) темірбетон құбырларынан (қаптама)	м	62	
	6) полипропилен құбырлары	м	3160,82	
3	Өзге құрылғылар			
	Байқау құдығы	дана	106	
	Жеңсырық	дана		
Құдықтың көлденең кескіні		Құдықтың тік кескіні		
Масштабы 1:5		Масштабы 1:50		

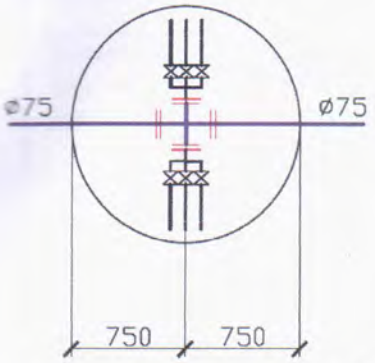

Сурет 1

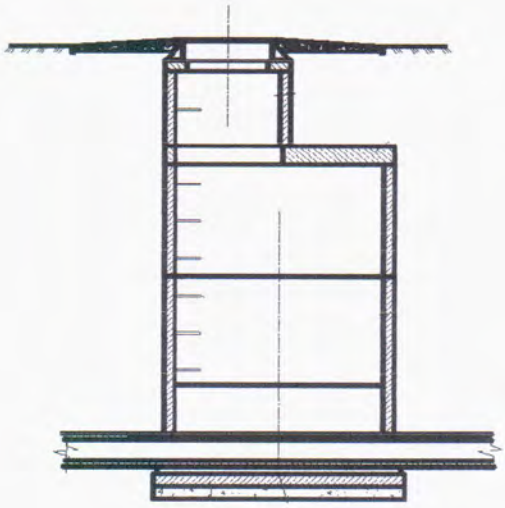

Сурет 2

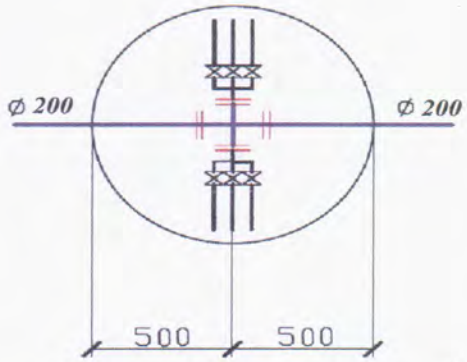

Сурет 2

Ерекшелігі

№ р/с	Атауы	Маркасы	Материалы	Диаметрі (өлшемі),мм	Саны	Ескерту
1	Түбінің плитасы	ПН 15	Темірбетон	1500	1	
2	Қабырға сақинасы	КС 15.6	Темірбетон	1500	1	
3	Қабырға сақинасы	КС 15.9	Темірбетон	1500	1	
4	Аражабын плитасы	1ПП15-1	Темірбетон	1500	1	
5	Тірек сақинасы	КО6	Темірбетон	600	1	
6	Түбінің плитасы	ПН 10	Темірбетон	2000	1	
7	Қабырға сақинасы	КС 10.6	Темірбетон	2000	2	
8	Қабырға сақинасы	КС 10.9	Темірбетон	2000	1	
9	Аражабын плитасы	ПП10-1	Темірбетон	2000	1	
10	Қабырға сақинасы	КС7,3	Темірбетон	700	1	
11	Полимерлі құм люгі Тип-Т СТ РК 2384-2013	СТ РК 2384-2013	Полимер-құм	600	1	

Павлодар қаласындағы Сибирская, Хабаровская, Дальневосточная, Сулейменова, Дерова кәріз желілерінің тұрақты бағдар-нүктесіне байлап қою сызбасы

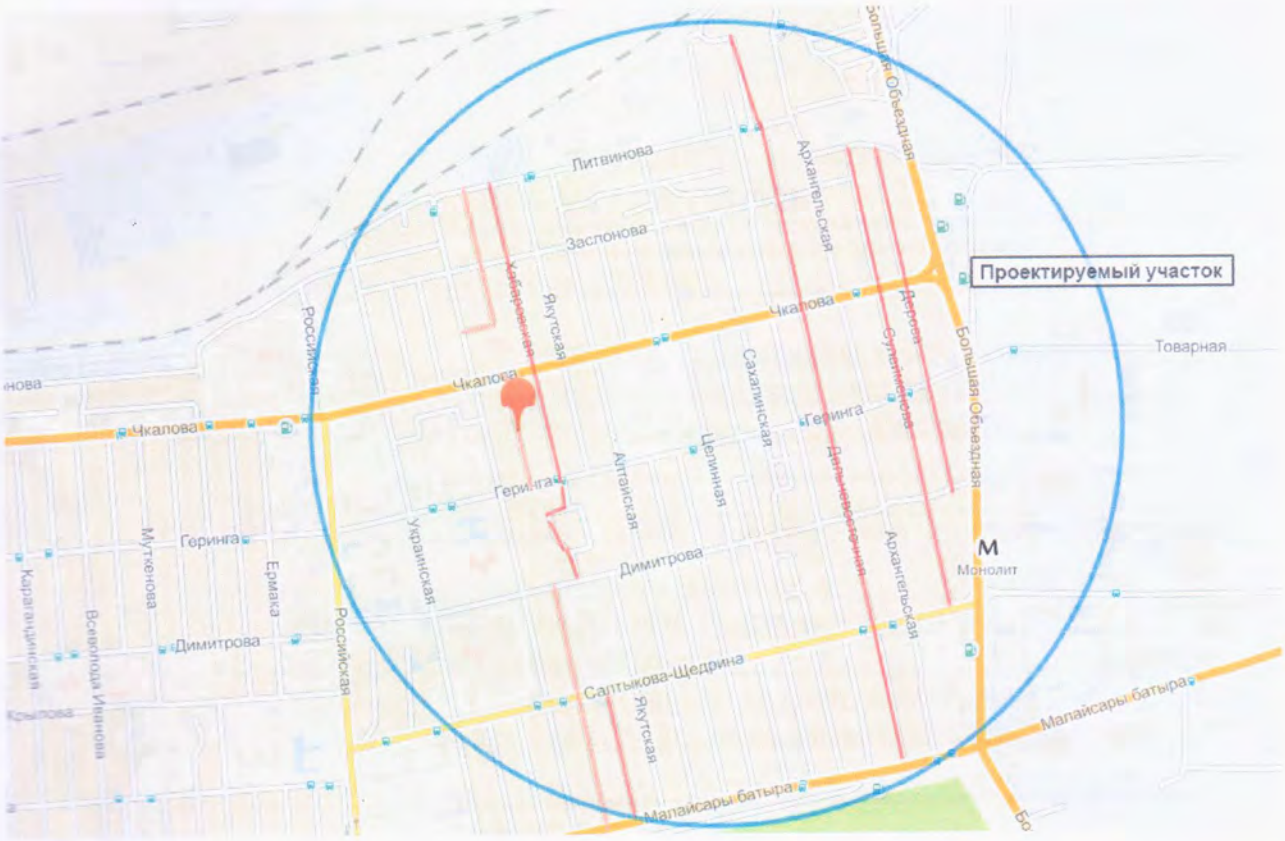

Тапсырыс беруші А.Б. Садыков
басшының тегі, аты, әкесінің аты (болған жағдайда), қолы мөрдің орны (болған жағдайда)

Авторлық қадағалау И.Ж. Нурмашов
сарапшының тегі, аты, әкесінің аты (болған жағдайда), қолы мөрдің орны (болған жағдайда)

Қазақстан Республикасы
Инвестициялар және даму
министрінің
2017 жылғы 24 сәуірдегі
№ 235 бұйрығына
2-қосымша

Қазақстан Республикасы
Инвестициялар және даму
министрінің
2017 жылғы 24 сәуірдегі
№ 235 бұйрығына 3-қосымша
нысан

Сәйкестік туралы декларация

«___» _____2020 ж.

Мердігер (бас мердігер) 2020 жылы. _ «Dike» жауапкершілігі шектеулі серіктестік. БИН:030840016436, 23.09.2019 жылы берілген №19019491 I санатты лицензия; Заңды мекенжайы: Алматы облысы, Ақсу ауданы, Жансүгіров ауылы, Еркенов көш, 45_____
ұйымның атауы, заңды мекенжайы
Директор - Сейфуллин Марат Бекетович атынан ұйым_____
басшысыныңтегі, аты, әкесінің аты (болған жағдайда)
«Павлодар қаласында Сибирская, Хабаровская, Дальневосточная, Сулейменов, Деров көшелеріне орталықтандырылған кәріздік инженерлік желілер құрылысы» объектісі_____
объектінің атауы, орналасқан жері
бойынша_____
Тапсырыс беруші «Павлодар қаласы құрылыс бөлімі» ММ Басшысы – А.Б.Садыков болып__
ұйымның атауы, басшысының тегі, аты, әкесінің аты (болған жағдайда)
табылатын_____

Мынаны куәландырады:

1. Объектіде құрылыс-монтаж жұмыстары бекітілген жобаға (жобалау-сметалық құжаттамаға), сәулет, қалақұрылысы және құрылыс қызметі саласындағы мемлекеттік нормативтерге сәйкес орындалған;

2. Қосалқы мердігерлік ұйым ТОО «АЛВИС» ЖШС, Алматы қ; «Коммунтранс_____ LTD»_ЖШС_Алматы қ; «ГИДРОПРОМ» ЖШС Екібастұз қ.; «NamysStroi-Group» ЖШС__
ұйымның атауы

3. Жоба (жобалау-сметалық құжаттамасы) «Строй Экс Проект» ЖШС, Павлодар қ. (2017 жылы 25 қыркүйекте берілген ГСЛ №12013082 мемлекеттік лицензиясы (Бірінші___ санат)
жобалау ұйымының атауы, жобаның нөмірі
Басшысы Нурмашов Икрам Жолдасбайулы 12.11.2019 жылғы №160/9 шарты;
жобаны бекіткен (қайта бекіткен) ұйымның атауы және бекітілген күні
Тиісті жер құқығын беру туралы шешім Павлодар қаласы әкімдігінің 2018 жылғы 26 қазандағы «Жобаны қаржыландыру туралы» №1144/26 Қаулысы, Павлодар қаласы әкімдігінің 2019 жылғы "15" ақпандағы № 156/1 шешімі негізінде бекітілген;

4. Объектінің (кешеннің) сынадай негізгі техникалық-экономикалық көрсеткіштері бар (қуаттылық, өнімділік, өндірістік алаң, ұзындық, сыйымдылық, көлем, өткізу қабілеттілігі, тасымалдау қабілеттілігі, жұмыс орындарының саны және сол сияқты) барлық объектілер (тұрғын үйлерден басқа) бойынша (нысаналы өнімдерге немесе көрсетілетін қызметтердің негізгі түрлеріне сәйкес өлшем бірліктерімен толтырылады).

Қуаттылық, өнімділік және т.б.	Өлшем бірлігі	Жоба бойынша		Нақты	
		жалпы (бұрын қабылданға	оның ішінде іске қосу	Жалпы (бұрын қабылданға	оның ішінде іске қосу

		ндарды ескере отырып)	кешені немесе кезегі	ндарды ескере отырып)	кешені немесе кезегі
Сыртқы кәріз желілері					
Гост Р 54475-2011 д-200мм ұзындығы - 2742,35метр; д-315мм ұзындығы - 138,47метр SN8 екі қабатты гофрленген құбырлардан сыртқы кәріз желілерін салу	метр	2880,82		3160,82	
д-426х7,0мм, ұзындығы - 62 метр болат құбырларынан жасалған қаптамалар	шт	62		62	
Кәріз желілеріне арналған темірбетон құдықтар	шт	106		106	

5. Объект бойынша технологиялық және сәулет-құрылыс шешімдері мына деректермен сипатталады: SN8, Гост Р 54475-2011 д-200мм, д-315мм К1 тұрмыстық кәріз желілерінің құрылысы полипропилен гофрленген екі қабатты қысымсыз құбырлардан жасалған, сақиналы қаттылығы бар, темірбетон кәріз құдықтарын. автожол астынан өтетін құбырлар
д-426х7,0мм болат қаптамаларда төселеді

негізгі материалдар мен конструкциялар, инженерлік және технологиялық жабдықтар бойынша, оны орналастыру ерекшеліктері бойынша қысқаша техникалық сипаттамалар

6. Объектіде жобада көзделген, жеке сынақтан және кешенді байқаудан кейін оны қабылдау туралы актілерге сәйкес мөлшерде жабдық орнатылған;

7. Жобада көзделген еңбекті қорғау, жарылыс қауіпсіздігін, өрт қауіпсіздігін қамтамасыз ету, қоршаған табиғи ортаны қорғау және сейсмикаға қарсы іс-шаралар орындалған;

8. Құрылыс-монтаждау жұмыстары мынадай мерзімде жүзеге асырылған:
жұмыстардың басталуы караша 2019 ж.
айы, жылы
жұмыстардың аяқталуы сәуір 2020 ж;
айы, жылы
құрылыстың ұзақтығы, ай: 6 ай
құрылысты ұйымдастыру нормасы бойынша немесе жобасы бойынша 6 ай;
нақты 5 ай

9. Қолданылған құрылыс материалдары, конструкциялар, жабдық және бұйымдар жобаның және мемлекеттік нормативтердің талаптарына сәйкес;

10. Сыртқы инженерлік коммуникациялар (суық су және ыстық сумен жабдықтау, кәріз, жылумен жабдықтау, газбен жабдықтау, электрмен жабдықтау және байланыс) объектінің қалыпты пайдаланылуын қамтамасыз етеді, оны инженерлік және коммуналдық қамтамасыз ету бойынша қызметтерді жеткізушілер растайды.
Инженерлік және коммуналдық қамтамасыз ету бойынша қызметті жеткізушілер:
«Павлодар - Водоканал» ЖШС, Директор А.И. Моисей

ұйымның атауы, басшының тегі, аты, әкесінің аты (болған жағдайда),қолы, күні, мөрдің орны (болған жағдайда)

ұйымның атауы, басшының тегі, аты, әкесінің аты (болған жағдайда),қолы, күні, мөрдің орны (болған жағдайда)

		ндарды ескере отырып)	кешені немесе кезегі	ндарды ескере отырып)	кешені немесе кезегі
Сыртқы кәріз желілері					
Гост Р 54475-2011 д-200мм ұзындығы - 2742,35метр; д-315мм ұзындығы - 138,47метр SN8 екі қабатты гофрленген құбырлардан сыртқы кәріз желілерін салу	метр	2880,82		3160,82	
д-426х7,0мм, ұзындығы - 62 метр болат құбырларынан жасалған қаптамалар	шт	62		62	
Кәріз желілеріне арналған темірбетон құдықтар	шт	106		106	

5. Объект бойынша технологиялық және сәулет-құрылыс шешімдері мына деректермен сипатталады: SN8, Гост Р 54475-2011 д-200мм, д-315мм К1 тұрмыстық кәріз желілерінің құрылысы полипропилен гофрленген екі қабатты қысымсыз құбырлардан жасалған, сақиналы қаттылығы бар, темірбетон кәріз құдықтарын. автожол астынан өтетін құбырлар
д-426х7,0мм болат қаптамаларда төселеді

негізгі материалдар мен конструкциялар, инженерлік және технологиялық жабдықтар бойынша, оны орналастыру ерекшеліктері бойынша қысқаша техникалық сипаттамалар

6. Объектіде жобада көзделген, жеке сынақтан және кешенді байқаудан кейін оны қабылдау туралы актілерге сәйкес мөлшерде жабдық орнатылған;

7. Жобада көзделген еңбекті қорғау, жарылыс қауіпсіздігін, өрт қауіпсіздігін қамтамасыз ету, қоршаған табиғи ортаны қорғау және сейсмикаға қарсы іс-шаралар орындалған;

8. Құрылыс-монтаждау жұмыстары мынадай мерзімде жүзеге асырылған:
жұмыстардың басталуы караша 2019 ж.
айы, жылы
жұмыстардың аяқталуы сәуір 2020 ж;
айы, жылы
құрылыстың ұзақтығы, ай: 6 ай
құрылысты ұйымдастыру нормасы бойынша немесе жобасы бойынша 6 ай;
нақты 5 ай

9. Қолданылған құрылыс материалдары, конструкциялар, жабдық және бұйымдар жобаның және мемлекеттік нормативтердің талаптарына сәйкес;

10. Сыртқы инженерлік коммуникациялар (суық су және ыстық сумен жабдықтау, кәріз, жылумен жабдықтау, газбен жабдықтау, электрмен жабдықтау және байланыс) объектінің қалыпты пайдаланылуын қамтамасыз етеді, оны инженерлік және коммуналдық қамтамасыз ету бойынша қызметтерді жеткізушілер растайды.
Инженерлік және коммуналдық қамтамасыз ету бойынша қызметті жеткізушілер:
«Павлодар - Водоканал» ЖШС, Директор А.И. Моисей

ұйымның атауы, басшының тегі, аты, әкесінің аты (болған жағдайда),қолы, күні, мөрдің орны (болған жағдайда)

ұйымның атауы, басшының тегі, аты, әкесінің аты (болған жағдайда),қолы, күні, мөрдің орны (болған жағдайда)

Приложение 2
к приказу Министра индустрии
и инфраструктурного развития
Республики Казахстан
от 9 августа 2019 года № 632
Приложение 3
к приказу Министра
по инвестициям и развитию
Республики Казахстан
от 24 апреля 2017 года № 235 форма

Декларация о соответствии

«___» _____2020 г.

Подрядчик (генеральный подрядчик): Товарищество с ограниченной ответственностью «Dike». БИН:030840016436, Лицензия I категории № 19019491 от 23.09.2019 года; Юридический адрес: Алматинская область, Лицензия I категории № 19019491 от 23.09.2019 года; Аксуский район, с.Жансугурова,ул.Еркенова,45

наименование организации, юридический адрес

в лице: Директора - Сейфуллина Марата Бекетовича

фамилия, имя, отчество (при наличии) руководителя организации

По объекту: «Строительство централизованных инженерных сетей канализации для улиц Сибирская, Хабаровская, Дальневосточная,Сулейменова, Дерова в городе Павлодар»

наименование, местонахождения объекта

Заказчиком, которого является: ГУ "Отдел строительства города Павлодар "
Руководитель – Садыков А.Б.

наименование организации, фамилия, имя, отчество (при наличии) руководителя

Удостоверяет, что:

1. Строительно–монтажные работы на объекте выполнены в соответствии с утвержденным проектом (проектно–сметной документацией), государственными нормативами в сфере архитектурной, градостроительной и строительной деятельности;

2. Субподрядные организации: ТОО «АЛВИС» г.Алматы ; ТОО «Коммунтранс LTD» ; г. Алматы; ТОО «ГИДРОПРОМ» г. Экибастуз; ТОО «NamysStroi-Group»;

наименование организации

3. Проект (проектно-сметная документация): «___» 2020 года
ТОО "Строй Экс Проект " г. Павлодар, (государственная лицензия ГСЛ №12013082 от 25 сентября 2017 года (Первой категории).
Руководитель Нурмашов Икрам Жолдасбайулы на основании договора №160/9 от 12.11.2019г.

наименование проектной организации, номер проекта

утвержденного(й): Решение о предоставлении соответствующего права на землю выданного Акиматом города Павлодара № 156/1 от 15.02.2019 года; Постановление акимата города Павлодара №1144/26 от 26 октября 2018 года «О финансировании проекта»;

наименование организации утвердившей (переутвердившей) проект и дата утверждения

4. Объект (комплекс) имеет следующие основные технико-экономические показатели (мощность, производительность, производственная площадь, протяженность, вместимость, объем, пропускная способность, провозная способность, число рабочих мест и тому подобное, заполняется по всем объектам (кроме жилых домов) в единицах измерения соответственно целевой продукции или основным видам услуг):

Мощность, производительность и так далее	Единица измерения	По проекту		Фактически	
		общая (с учетом ранее принятых)	в том числе пускового комплекса или очереди	общая (с учетом ранее принятых)	в том числе пускового комплекса или очереди
Наружные канализационные сети					

Строительство наружных канализационных сетей из двухслойных гофрированных труб SN8, Гост Р 54475-2011 д-200мм протяженностью - 2742,35метра; д-315мм протяженностью - 138,47метра;	метр	2880,82		3160,82
Футляры из стальных труб д-426х7,0мм протяженностью - 62 метра	шт	62		62
Ж/бетонные колодцы для канализационных сетей	шт	106		106

5. Технологические и архитектурно-строительные решения по объекту характеризуется следующими данными: Строительство сетей бытовой канализации К1 запроектированы из полипропиленовых гофрированных двухслойных безнапорных труб с кольцевой жесткостью SN8, Гост Р 54475-2011 д-200мм, д-315мм с установкой ж/ бетонных канализационных колодцев.
Трубопроводы проходящие под автодорогами, прокладываются в стальных футлярах д-426х7,0мм

краткие технические характеристики по особенностям его размещения, по основным материалам и конструкциям, инженерному и технологическому оборудованию

6. На объекте установлено предусмотренное проектом оборудование в количестве согласно актам о его приемке после индивидуального испытания и комплексного опробования;

7.Мероприятия по охране труда, обеспечению взрывобезопасности, пожаробезопасности, охране окружающей природной среды и антисейсмические мероприятия, предусмотренные проектом выполнены.

8. Строительно-монтажные работы осуществлены в сроки:
начало работ: ноябрь 2019 г.
месяц, год
окончание работ: апрель 2020 г.
месяц, год
при продолжительности строительства, месяц: 6 месяцев;
по норме или по проекту организации строительства, месяц: 6 месяцев;
фактически, месяц: 5 месяцев;

9.Примененные строительные материалы, конструкции, оборудование и изделия соответствуют требованиям проекта и государственных нормативов;

10. Наружные инженерные коммуникации (связь) обеспечивают нормальную эксплуатацию объекта, что подтверждается поставщиками услуг по инженерному и коммунальному обеспечению.

Поставщики услуг по инженерному и коммунальному обеспечению:

ТОО «Павлодар - Водоканал» Директор Моисей А.И.
наименование организации, фамилия, имя, отчество (при наличии), подпись руководителя, дата, М.П. (при наличии)

наименование организации, фамилия, имя, отчество (при наличии), подпись руководителя, дата, М.П. (при наличии)

Подрядчик (генеральный подрядчик): считает объект «Строительство централизованных инженерных сетей канализации для улиц Сибирская, Хабаровская, Дальневосточная, Сулейменова, Дерова в городе Павлодар»
наименование объекта (комплекса)

Готовым к приемке в эксплуатацию, гарантирует качество выполненных строительно-монтажных и специальных работ, и принимает на себя обязательство

устранять дефекты, возникшие по его вине при строительстве объекта согласно гарантийного срока в соответствии с законодательством Республики Казахстан.

Подрядчик (генеральный подрядчик)
ТОО «Dike» директор Сейфуллин М.Б.
фамилия, имя, отчество (при наличии) руководителя

подпись руководителя, дата М.П.

Қазақстан Республикасы
Инвестициялар және даму
министрінің
2017 жылғы 24 сәуірдегі
№ 235 бұйрығына
2-қосымша

Орындалған жұмыстардың жобаға сәйкестігі туралы қорытынды

20 жылғы "____" _____

Авторлық қадағалау "Строй Экс Проект " ЖШС, БСН: 060640004004 Павлодар қ. Қайырбаев көш.69, Басшысы Н.И. Жолдасбайулы
ұйым атауы, басшының тегі, аты, әкесінің аты (болған жағдайда)
«Строй Экс Проект» ЖШС авторлық бақылау инженері Нурмашов Икрам Жолдасбайулы
сарапшылардың тегі, аты, әкесінің аты (болған жағдайда), аттестат № және алған күні
атынан 12.11.2019 жылғы №160/9 шарт негізінде әрекет етеді.
шарт № және күні
«Павлодар қаласында Сибирская, Хабаровская, Дальневосточная, Сулейменов, Деров көшелеріне орталықтандырылған кәріздік инженерлік желілер құрылысы» объектісі бойынша,
объектінің атауы және орналасқан жері
тапсырыс берушісі «Павлодар қаласы құрылыс бөлімі» ММ Басшысы – Садыков Асланбек
ұйым атауы, басшының тегі, аты, әкесінің аты (болған жағдайда)
Балтабекович болып табылатын
мыналарды растайды:

1. Объект құрылысы
   1) мердігер (бас мердігер) «Dike» ЖШС, 23.09.2019 жылы берілген № 19019491, I санатты
   ұйымның атауы, лицензия № және алған күні
   лицензиясы бар, директор Сейфуллина Марата Бекетовича атынан;
   басшысының тегі, аты, әкесінің аты (болған жағдайда)
2. қосалқы мердігер ұйымдар: «АЛВИС» ЖШС; «Коммунтранс LTD» ЖШС, Алматы қ; «ГИДРОПРОМ» ЖШС Екібастұз қ.; «NamysStroi-Group» ЖШС;
   ұйымның атауы, лицензия № және алған күні
   «АЛВИС ЖШС Билялов Нариман Ермакович ;
   «Коммунтранс LTD» ЖШС Актаев Айбек Еркингазыевич;
   «ГИДРОПРОМ» ЖШС Культуманов Исламбек Махмерович
   «NamysStroi-Group» ЖШС Мухамадиева А.А. _____ атынан жүзеге асырды.
   басшысының тегі, аты, әкесінің аты (болған жағдайда)

2. Құрылыс-монтаждау жұмыстары мынадай мерзімде жүзеге асырылды:
   жұмыстың басталуы қараша 2019ж;
   айы, жылы
   жұмыстың аяқталуы сәуір 2020ж ;
   айы, жылы
   құрылыстың ұзақтығы, ай: 6 ай
   құрылысты ұйымдастыру нормасы бойынша немесе жобасы бойынша 6 ай; нақты 5 ай;
   3. Қолданылған құрылыс материалдары, конструкциялар, жабдық пен бұйымдар жобаның талаптарына сәйкес;
   4. Авторлық қадағалаудың берген ескертулері құрылыс процесінде жойылған;
   5. Құрылыс процесінде жобаға (жобалау-сметалық құжаттамасына) енгізілген өзгерістер сәулет, қала құрылысы және құрылыс саласындағы нормативтердің талаптарына сәйкес орындалған;
   6. Объекті Тиісті жер құқығын беру туралы шешім Павлодар қаласы әкімдігінің 2018 жылғы 26 қазандағы «Жобаны қаржыландыру туралы» №1144/26 Қаулысы, Павлодар қаласы әкімдігінің 2019 жылғы "15" ақпандағы № 156/1 шешімімен бекітілген
   жобаны бекіткен (қайта бекіткен) органның атауы және бекітілген күні

"Строй Экс Проект " ЖШС, Павлодар қ. (2017 жылы 25 қыркүйекте берілген ГСЛ №12013082
жобалаушы ұйымның атауы, жобаның нөмірі
мемлекеттік лицензиясы (Бірінші санатты), 30.04.2019 жылғы 61/18-1-НК, ГЭ №ЦЭ-0129/19
жобасы жобаға (жобалау-сметалық құжаттамасына) сәйкес салынған.

Авторлық қадағалау:
«Строй Экс Проект» ЖШС ұйымы, Директоры И.Ж. Нурмашов
ұйым атауы, басшының тегі, аты, әкесінің аты (болған жағдайда), қолы, күні, мөрдің орны (болған жағдайда)

авторлық бақылау инженері И.Ж. Нурмашов
ұйым атауы, басшының тегі, аты, әкесінің аты (болған жағдайда), қолы, күні, мөрдің орны (болған жағдайда)

Приложение 2
к приказу Министра
по инвестициям и развитию
Республики Казахстан
от 24 апреля 2017 года № 235
Нысан/Форма

Заключение о соответствии выполненных работ проекту

«__»_____2020 г.

Авторский надзор ТОО "Строй Экс Проект " БИН: 060640004004 г. Павлодар, ул. Каирбаева,69 (I категория), Директор Нурмашов И.Ж.;
наименование организации, фамилия, имя, отчество (при наличии) руководителя
в лице инженер авторского надзора ТОО "Строй Экс Проект " Нурмашов Икрам Жолдасбайулы
фамилия, имя, отчество (при наличии) экспертов, № аттестатов и дата получения
действующего на основании договора на основании договора №160/9 от 12.11.2019г.
№ договора и дата
по объекту: "Строительство централизованных инженерных сетей канализации для улиц Сибирская, Хабаровская, Дальневосточная, Сулейменова, Дерова в городе Павлодар "
наименование и местонахождение объекта

заказчиком которого является ГУ "Отдел строительства города Павлодар "
Руководитель – Садыков Асланбек Балтабекович
наименование организации, фамилия, имя, отчество (при наличии) руководителя
подтверждает, что:

1. Строительство объекта осуществлялось

1) подрядчиком (генеральным подрядчиком) ТОО «Dike», Лицензия I категории № 19019491 от 23.09.2019 года;
наименование организации, № лицензии и дата получения
в лице директора Сейфуллина Марата Бекетовича
фамилия, имя, отчество (при наличии) руководителя
2) субподрядными организациями: ТОО «АЛВИС»; ТОО «Коммунтранс LTD» г. Алматы; ТОО «ГИДРОПРОМ» г. Экибастуз; ТОО «NamysStroi-Group»;
наименование организации, № лицензии и дата получения
в лице ТОО «АЛВИС Билялов Нариман Ермакович ;
ТОО «Коммунтранс LTD» Актаева Айбека Еркингазыевича;
ТОО «ГИДРОПРОМ» Культуманова Исламбека Махмеровича;
ТОО «NamysStroi-Group» Мухамадиева А.А.
фамилия, имя, отчество (при наличии) руководителя

2. Строительно-монтажные работы осуществлены в сроки:
начало работ: ноябрь 2019 г.
месяц, год
окончание работ: апрель 2020г.
месяц, год
при продолжительности строительства, месяц: 6 месяцев;
по норме или по проекту организации строительства, месяц: 6 месяцев;
фактически, месяц: 5 месяцев;

3. Примененные строительные материалы, конструкции, оборудование и изделия соответствуют требованиям проекта;

4. Замечания, выданные авторским надзором в процессе строительства, устранены;

5. Внесенные изменения в проект (проектно-сметную документацию) в процессе строительства выполнены в соответствии с требованиями нормативов в области архитектуры, градостроительства и строительства;

6. Объект построен в соответствии с проектом (проектно-сметной документацией) ТОО "Строй Экс Проект " г. Павлодар, (государственная лицензия ГСЛ №12013082 от 25 сентября 2017 года (Первой категории),Проект 61/18-1-НК, ГЭ №ЦЭ-0129/19 от 30.04.2019 г.

наименование проектной организации, номер проекта

утвержденным (ой) Решение о предоставлении соответствующего права на землю_____ выданного Акиматом города Павлодара № 156/1 от 15.02.2019 года; Постановление акимата___ города Павлодара №1144/26 от 26 октября 2018 года «О финансировании проекта»;_____

наименование организации утвердившей (переутвердившей) проект и дата утверждения

Авторский надзор:

организация ТОО "Строй Экс Проект " Директор Нурмашов И.Ж._____

наименование организации, фамилия, имя, отчество (при наличии) руководителя, подпись, дата, М.П. (при наличии)

инженер авторского надзора Нурмашов И.Ж._____

фамилия, имя, отчество (при наличии) эксперта (экспертов), № аттестатов, подпись, дата, М.П (при наличии)

Қазақстан Республикасы
Инвестициялар және даму
министрінің
2017 жылғы 24 сәуірдегі
№ 235 бұйрығына
1-қосымша

Құрылыс-монтаждау жұмыстарының сапасы туралы қорытынды

20 жылғы "____" _____

Техникалық қадағалау «АКТАУСТРОЙЭКСПЕРТ» ЖШС, Басшысы Н. Нурманбетов
БСН: 021140003456 Қазақстан Республикасы, Нұр-Султан қ, Абай көш,13
ұйым атауы, басшының тегі, аты, әкесінің аты (болған жағдайда), заңды мекенжайы
1)А.Т. Забиров–құрылысты бақылау жөніндегі инженер сарапшы, 19.01.2018 жылы берілген № KZ84VJE00034284 сарапшы аттестаты, атынан
сарапшылардың тегі, аты, әкесінің аты (болған жағдайда), аттестат № және алған күні
16.12.2019 жылғы №185 бұйрығы негізінде әрекет етеді
шарт № және күні
«Павлодар қаласында Сибирская, Хабаровская, Дальневосточная, Сулейменов, Деров
объектінің атауы және орналасқан жері
көшелеріне орталықтандырылған кәріздік инженерлік желілер құрылысы» объектісі бойынша, тапсырыс берушісі «Павлодар қаласы құрылысы бөлімі» ММ басшысы
ұйым атауы, басшының тегі, аты, әкесінің аты (болған жағдайда)
А.Б.Садыков болып табылатын мыналарды растайды:
1. Объект құрылысын
1) мердігер (бас мердігер) «АЛВИС» ЖШС, «Dike» ЖШС, 23.09.2019 жылы берілген № 19019491, I санатты лицензиясы бар, директор Сейфуллина Марата Бекетовича атынан
ұйымның атауы, лицензия № және алған күні, басшысының тегі, аты, әкесінің аты (болған жағдайда)
2) қосалқы мердігер ұйымдар: «АЛВИС» ЖШС; «Коммунтранс LTD» ЖШС, Алматы қ; «ГИДРОПРОМ» ЖШС Екібастұз қ.; «NamysStroi-Group» ЖШС;
ұйымның атауы, лицензия № және алған күні
«АЛВИС ЖШС Билялов Нариман Ермакович ;
«Коммунтранс LTD» ЖШС Актаев Айбек Еркингазыевич;
«ГИДРОПРОМ» ЖШС Культуманов Исламбек Махмерович
«NamysStroi-Group» ЖШС Мухамадиева А.А. _____ атынан жүзеге асырды.
басшысының тегі, аты, әкесінің аты (болған жағдайда)
2. Құрылыс-монтаждау жұмыстары мынадай мерзімде жүзеге асырылды:
жұмыстың басталуы қараша 2019ж;
айы, жылы
жұмыстың аяқталуы сәуір 2020ж;
айы, жылы
құрылыстың ұзақтығы, ай: 6 ай;
құрылысты ұйымдастыру нормасы бойынша немесе жобасы бойынша 6 ай; нақты 5 ай;
3. Бекітілген жоба (жобалау-сметалық құжаттама) бойынша сметалық құны:
барлығы _____мың теңге, оның ішінде: құрылыс-монтаждау жұмыстары: _____мың теңге, жабдықтар, құрал-саймандар мен мүкәммалдар _____ теңге;
4. Пайдалануға қабылданатын негізгі қорлардың сметалық құны:_____ мың теңге, оның ішінде: құрылыс-монтаждау жұмыстарының құны _____ мың теңге, жабдықтар, құрал-саймандар мен мүкәммалдардың құны _____ теңге;

5. Объекті Тиісті жер құқығын беру туралы шешім Павлодар қаласы әкімдігінің 2018 жылғы 26 қазандағы «Жобаны қаржыландыру туралы» №1144/26 Қаулысы, Павлодар қаласы әкімдігінің 2019 жылғы "15" ақпандағы № 156/1 шешімімен бекітілген

жобаны бекіткен (қайта бекіткен) органның атауы және бекітілген күні

"Строй Экс Проект " ЖШС, Павлодар қ. жобаға (жобалау-сметалық құжаттамасына) және сәулет, қала құрылысы және құрылыс саласындағы мемлекеттік нормативтік құжаттардың талаптарына сәйкес салынған:

6. Қолданылған құрылыс материалдары, конструкциялары, жабдық пен бұйымдар жобаның және мемлекеттік нормативтердің талаптарына сәйкес келеді;

7. Атқарушылық техникалық құжаттама толық көлемде бар;

8. Құрылыс процесінде техникалық қадағалау берген ескертулер жойылған;

9. Құрылысы аяқталған объекті беріктікті, орнықтылық пен сенімділікті қамтамасыз етеді және жалпы қызмет көрсету (пайдалану, іске асыру, қолдану) мерзімі барысында меншік иелерінің (пайдаланушының) және қоғамның мүдделері мен қауіпсіздігін қамтамасыз етуге бағытталған мемлекеттік нормативтердің талаптарына сәйкес келеді

Техникалық қадағалау:

«АКТАУСТРОЙЭКСПЕРТ» ЖШС, директоры Имангалиев А.К.

ұйым атауы, басшының тегі, аты, әкесінің аты (болған жағдайда), колы, күні, Мөрдің орны (болған жағдайда)

техникалық қадағалау сарапшысы (лары)

А.Т.Забиров, 19.01.2018 жылы берілген № КZ84VJE00034284 аттестаты

сарапшының (сарапшылардың) тегі, аты, әкесінің аты (болған жағдайда), аттестат №, колы

Қазақстан Республикасы
Инвестициялар және даму
министрінің
2017 жылғы 24 сәуірдегі
№ 235 бұйрығына
1-қосымша

Құрылыс-монтаждау жұмыстарының сапасы туралы қорытынды

20 жылғы "____" _____

Техникалық қадағалау «АКТАУСТРОЙЭКСПЕРТ» ЖШС, Басшысы Н. Нурманбетов
БСН: 021140003456 Қазақстан Республикасы, Нұр-Султан қ, Абай көш,13
ұйым атауы, басшының тегі, аты, әкесінің аты (болған жағдайда), заңды мекенжайы
1)А.Т. Забиров–құрылысты бақылау жөніндегі инженер сарапшы, 19.01.2018 жылы берілген № KZ84VJE00034284 сарапшы аттестаты, атынан
сарапшылардың тегі, аты, әкесінің аты (болған жағдайда), аттестат № және алған күні
16.12.2019 жылғы №185 бұйрығы негізінде әрекет етеді
шарт № және күні
«Павлодар қаласында Сибирская, Хабаровская, Дальневосточная, Сулейменов, Деров
объектінің атауы және орналасқан жері
көшелеріне орталықтандырылған кәріздік инженерлік желілер құрылысы» объектісі бойынша, тапсырыс берушісі «Павлодар қаласы құрылысы бөлімі» ММ басшысы
ұйым атауы, басшының тегі, аты, әкесінің аты (болған жағдайда)
А.Б.Садыков болып табылатын мыналарды растайды:
1. Объект құрылысын
1) мердігер (бас мердігер) «АЛВИС» ЖШС, «Dike» ЖШС, 23.09.2019 жылы берілген № 19019491, I санатты лицензиясы бар, директор Сейфуллина Марата Бекетовича атынан
ұйымның атауы, лицензия № және алған күні, басшысының тегі, аты, әкесінің аты (болған жағдайда)
2) қосалқы мердігер ұйымдар: «АЛВИС» ЖШС; «Коммунтранс LTD» ЖШС, Алматы қ; «ГИДРОПРОМ» ЖШС Екібастұз қ.; «NamysStroi-Group» ЖШС;
ұйымның атауы, лицензия № және алған күні
«АЛВИС ЖШС Билялов Нариман Ермакович ;
«Коммунтранс LTD» ЖШС Актаев Айбек Еркингазыевич;
«ГИДРОПРОМ» ЖШС Культуманов Исламбек Махмерович
«NamysStroi-Group» ЖШС Мухамадиева А.А. _____ атынан жүзеге асырды.
басшысының тегі, аты, әкесінің аты (болған жағдайда)
2. Құрылыс-монтаждау жұмыстары мынадай мерзімде жүзеге асырылды:
жұмыстың басталуы қараша 2019ж;
айы, жылы
жұмыстың аяқталуы сәуір 2020ж;
айы, жылы
құрылыстың ұзақтығы, ай: 6 ай;
құрылысты ұйымдастыру нормасы бойынша немесе жобасы бойынша 6 ай; нақты 5 ай;
3. Бекітілген жоба (жобалау-сметалық құжаттама) бойынша сметалық құны:
барлығы _____мың теңге, оның ішінде: құрылыс-монтаждау жұмыстары: _____мың теңге, жабдықтар, құрал-саймандар мен мүкәммалдар _____ теңге;
4. Пайдалануға қабылданатын негізгі қорлардың сметалық құны:_____ мың теңге, оның ішінде: құрылыс-монтаждау жұмыстарының құны _____ мың теңге, жабдықтар, құрал-саймандар мен мүкәммалдардың құны _____ теңге;

5. Объекті Тиісті жер құқығын беру туралы шешім Павлодар қаласы әкімдігінің 2018 жылғы 26 қазандағы «Жобаны қаржыландыру туралы» №1144/26 Қаулысы, Павлодар қаласы әкімдігінің 2019 жылғы "15" ақпандағы № 156/1 шешімімен бекітілген

жобаны бекіткен (қайта бекіткен) органның атауы және бекітілген күні

"Строй Экс Проект " ЖШС, Павлодар қ. жобаға (жобалау-сметалық құжаттамасына) және сәулет, қала құрылысы және құрылыс саласындағы мемлекеттік нормативтік құжаттардың талаптарына сәйкес салынған:

6. Қолданылған құрылыс материалдары, конструкциялары, жабдық пен бұйымдар жобаның және мемлекеттік нормативтердің талаптарына сәйкес келеді;

7. Атқарушылық техникалық құжаттама толық көлемде бар;

8. Құрылыс процесінде техникалық қадағалау берген ескертулер жойылған;

9. Құрылысы аяқталған объекті беріктікті, орнықтылық пен сенімділікті қамтамасыз етеді және жалпы қызмет көрсету (пайдалану, іске асыру, қолдану) мерзімі барысында меншік иелерінің (пайдаланушының) және қоғамның мүдделері мен қауіпсіздігін қамтамасыз етуге бағытталған мемлекеттік нормативтердің талаптарына сәйкес келеді

Техникалық қадағалау:

«АКТАУСТРОЙЭКСПЕРТ» ЖШС, директоры Имангалиев А.К.

ұйым атауы, басшының тегі, аты, әкесінің аты (болған жағдайда), колы, күні, Мөрдің орны (болған жағдайда)

техникалық қадағалау сарапшысы (лары)

А.Т.Забиров, 19.01.2018 жылы берілген № КZ84VJE00034284 аттестаты

сарапшының (сарапшылардың) тегі, аты, әкесінің аты (болған жағдайда), аттестат №, колы

"SANA-2015". Версия 19.2 от 08.04.19 г.

Форма 2В

Заказчик: ГУ "Отдел строительства города Павлодара"
Подрядчик: ТОО "Dike"
Наименование строительства: "Строительство централизованных инженерных сетей канализации для улиц Сибирская, Хабаровская, Дальневосточная, Сулейменова, Дерова в городе Павлодар"
Наименование объекта: Наружные сети канализации
Договор: №152/19 от 28.10.2019 г.

Акт №1 от 20.11.2019 г.
приемки выполненных работ за ноябрь 2019 г.
(локальная смета 6-1-1)
Общестроительные работы

Составлен в текущих ценах с 05.04.19 г.

№ п/п	Шифр норм, код ресурса	Наименование работ и затрат	Единица измерения	Количество	Стоимость ед., тенге		Общая стоимость, тенге			Накладные расходы, тенге	Всего стоимость с НР и СП, тенге
					Всего	эксплуатация машин	Всего	эксплуатация машин	материалы		
					зарплата рабочих-строителей	зарплата машинистов	зарплата рабочих-строителей	зарплата машинистов	оборудование, мебель, инвентарь	Сметная прибыль, тенге	
1	2	3	4	5	6	7	8	9	10	11	12
		Раздел 1 Земляные работы.									
1	1101-0101-0362	Грунты 2 группы в траншеях. Разработка в отвал экскаваторами "Обратная лопата" с ковшом вместимостью 0,65 (0,5 - 1) м3 НР = 72 %	м3 грунта	2963	236,38	236,38	700382	700382	–	118492	884384
					–	55,54	–	164572	–	65510	
2	1101-0101-0362	Грунты 2 группы в траншеях. Разработка в отвал экскаваторами "Обратная лопата" с ковшом вместимостью 0,65 (0,5 - 1) м3 (грунт мокрый) НР = 72 % т.ч. п.3.46: ктрр1=1,1; ктрм1=1,1; кэкс1=1,1;	м3 грунта	4442	260,01	260,01	1154980	1154980	–	195401	1458411
					–	61,1	–	271390	–	108030	

3 1101-0205-0302	Грунты 2 группы. Доработка вручную в траншеях глубиной до 2 м без креплений с откосами после механизированной разработки НР = 72 % т.ч. п.3.179: ктрр1=1,2; кэкс1=1,15;	м3 грунта	14	2078,43	–	29098	–	–	20951	54053
				2078,43	–	29098	–	–	4004	
4 1101-0205-0302	Грунты 2 группы. Доработка вручную в траншеях глубиной до 2 м без креплений с откосами после механизированной разработки (грунт мокрый) НР = 72 % т.ч. п.3.176.1: ктрр1=1,15; кэкс1=1,15; т.ч. п.3.179: ктрр2=1,2;	м3 грунта	54	2390,2	–	129071	–	–	92931	239762
				2390,2	–	129071	–	–	17760	
5 1101-0205-0501	Траншеи, пазухи котлованов и ямы. Засыпка вручную. Группа грунтов 1 НР = 72 %	м3 грунта	628	822,34	–	516431	–	–	371830	959322
				822,34	–	516431	–	–	71061	
6 1101-0104-0404	Траншеи и котлованы. Засыпка бульдозерами мощностью 79 кВт (108 л с) при перемещении грунта до 5 м. Группа грунтов 1 НР = 72 %	м3 грунта	6825	17	17	116059	116059	–	31053	158881
				–	6,32	–	43129	–	11769	
7 1101-0104-0410	Траншеи и котлованы. Засыпка бульдозерами мощностью 79 кВт (108 л с), добавлять на каждые последующие 5 м перемещения грунта. Группа грунтов 1 (перемещениетдо 10 м) НР = 72 %	м3 грунта	6825	8,4	8,4	57300	57300	–	15331	78441
				–	3,12	–	21293	–	5810	
8 1101-0201-0501	Грунт 1, 2 группы. Уплотнение пневматическими трамбовками НР = 72 %	м3 уплотненного грунта	6825	170,86	82,8	1166134	565140	–	612209	1920610
				88,06	36,53	600994	249296	–	142267	

9 1101-0104-0105	Грунты 1 группы. Разравнивание бульдозерами мощностью 79 кВт (108 л с) при перемещении грунта до 10 м, вытесненного трубой НР = 72 %	м3 грунта	20	29,4	29,4	588	588	–	158	806
				–	10,95	–	219	–	60	
	1.1 Водопонижение.									
10 1110-0102-0601	Крепление досками стенок траншеи НР = 90 % К=0,800;	м2 обшивки стен (за вычетом проемов)	1000	844,6	16,74	844595	16742	397045	394740	1338482
				430,81	7,79	430808	7792	–	99147	
11 1101-0208-0102	Иглофильтры легкие, длина до 7 м. Погружение гидравлическое и установка в грунтах 2 группы с устройством обсыпки НР = 72 % К=57,000;	иглофильтр	25	5955,36	1339,44	148884	33486	19015	77835	244857
				3855,32	468,84	96383	11721	–	18138	
12 1101-0208-0202	Иглофильтры легкие длиной до 7 м. Извлечение НР = 72 % К=57,000;	иглофильтр	25	2857,84	1531,12	71446	38278	–	35721	115740
				1326,72	657,8	33168	16445	–	8573	
13 1101-0208-0301	Коллектор всасывающий. Монтаж НР = 72 % К=108,000;	м коллектора	1349	5898,71	581,92	7957364	785006	6773376	444753	9074286
				295,76	162,14	398982	218731	–	672169	
14 2301-0201-0219	Трубы стальные электросварные прямошовные, D 159 мм, толщина стенки 4,5 мм ГОСТ 10705-80	м	24	4266		102384		102384		110575
15 1101-0208-0302	Коллектор всасывающий. Демонтаж НР = 72 % К=108,000;	м коллектора	1349	531,5	343,16	716999	462920	–	282905	1079896
				188,35	102,92	254079	138845	–	79992	

16	1122-0301-0105	Трубы водопроводные стальные, диаметр 150 мм. Укладка водосбросного коллектора НР = 99 % К=122,000;	км трубопровода	1,5	862325,33	264832,67	1293488	397249	72793	941374	2413651
					548964	84958	823446	127437	–	178789	
17	2301-0201-0219	Трубы стальные электросварные прямошовные, D 159 мм, толщина стенки 4,5 мм ГОСТ 10705-80	м	27	4266		115182		115182		124397
18	1122-0301-0105	Трубы водопроводные стальные, диаметр 150 мм. Укладка с гидравлическим испытанием НР = 99 % К=122,000; ктрр1=0,6; ктрм1=0,6; кэкс1=0,6; кмат1=0;	км трубопровода	1,5	488278	158899,33	732417	238349	–	564825	1401021
					329378,67	50974,67	494068	76462	–	103779	
19	2901-0001-0001(пл)	Износ легких иглофильтров К=0,100;	шт	4	51522		206088		206088		222575
									–	16487	

Раздел 2 Колодцы д=1000 мм -13 шт, д=1500 мм - 93 шт.

2.0 Подраздел без наименования

21	1123-0601-0106	Колодцы канализационные круглые сборные железобетонные, диаметр 1,5 м. Устройство. Грунты мокрые - 93 шт НР = 99 %	м3 конструкций колодца	73,6	36672,84	8286,75	2699121	609905	1038840	1271537	4288311
					14271,41	3179,42	1050376	234005	–	317653	
22	2102-0101-0601	Бетон тяжелый класса В15 ГОСТ 7473-2010 К=1,020;	м3	26,8	18503		495880		495880		535550
24	2104-0302-0102	Плиты днищ железобетонные для колодцев ПН15 СТ РК 1971-2010, ГОСТ 8020-90	шт.	29	16230		470670		470670		508324
27	2104-0301-0110	Кольца стеновые железобетонные для колодцев КС15.6 СТ РК 1971-2010, ГОСТ 8020-90	шт.	7	13998		97986		97986		105825

28 2104-0301-0112	Кольца стеновые железобетонные для колодцев КС15.9 СТ РК 1971-2010, ГОСТ 8020-90	шт.	51	16936		863736		863736		932835
30 2104-0302-0109	Плиты перекрытий железобетонные для колодцев 1ПП15-1, 2ПП15-1 СТ РК 1971-2010, ГОСТ 8020-90	шт.	10	15965		159650		159650		172422
31 2104-0302-0109	Плиты перекрытий железобетонные для колодцев 1ПП15-1, 2ПП15-1 из тяжелого бетона класса В15 СТ РК 1971-2010, ГОСТ 8020-90 (3ПП15-1)	шт.	19	15965		303335		303335		327602
32 2104-0301-0201	Кольца опорные железобетонные для колодцев КО6 СТ РК 1971-2010, ГОСТ 8020-90	шт.	33	2456		81048		81048		87532
33 2104-0301-0101	Кольца стеновые железобетонные для колодцев КС7.3 СТ РК 1971-2010, ГОСТ 8020-90	шт.	2	3487		6974		6974		7532
37 1108-0201-0109	Стены приямков и каналов из кирпича. Кладка горловины колодцев НР = 93 % К=159,000; т.ч. п.3.9: ктрр1=1,1;	м3 кладки	2,2	34933,64	2430	76854	5346	55595	15824	100092
				7233,18	500,91	15913	1102	–	7414	
38 2303-0101-0304	Люк чугунный, тип Т (С250) ГОСТ 3634-99	комплект	29	32649		946821		946821		1022567
39 2113-0814-2208	Скобы ходовые	шт.	215	595		127925		127925		138159
40 1108-0101-0202	Основание под отмочтку щебеночное. Устройство НР = 93 %	м3 основания	16	5807,81	1903	92925	30448	47947	25017	127377
				908,13	773,13	14530	12370	–	9435	
41 1106-0101-0101	Отмостка бетонная, бетон класса В3.5. Устройство НР = 91 %	м3	16	19761,63	1227,19	316186	19635	275512	22819	366125

				1314,94	252,31	21039	4037	–	27120	
	Раздел 3 Бытовая канализация К1.									
47 1122-0501-0106	Трубопроводы из полиэтиленовых труб, диаметр 200 мм. Укладка НР = 99 %	км трубопровода	0,625	599579,2	217382,4	374737	135864	6176	267121	693207
				372315,2	59395,2	232697	37122	–	51349	
48 2901-0001-0001(пл)	Двухслойные полипропиленовые гофрированные трубы "OPTIMA" с кольцевой жесткостью SN8 с раструбом DN/OD 200/175,0 PP-B К=1,010;	м	631	2598		1639338		1639338		1770485
49 2901-0001-0001(пл)	Уплотнительное кольцо	шт	105	545		57225		57225		61803
								–	4578	
	Раздел 4 Раборка и восстановление асфальтобетонного покрытия.									
	4.1 Демонтажные работы.									
55 1127-0302-0104	Покрытия и основания асфальтобетонные. Разборка толщиной 10 см НР = 108 % К=0,100;	м3 конструкции	4	3073,5	1360,5	12294	5442	–	9771	23830
				1713	548,75	6852	2195	–	1765	
56 1127-0302-0102	Покрытия и основания щебеночные. Разборка толщиной 25 см НР = 108 % К=0,180;	м3 конструкции	8	400,75	286,75	3206	2294	–	1483	5064
				114	57,63	912	461	–	375	
57 4131-0104-0501	Мусор строительный. Погрузка	т	19	92		1748		–		1888
58 4102-0103-1012	Перевозка строительных грузов самосвалами вне карьеров. Грузоподъемность 20 т. Класс груза 1. Расстояние перевозки 12 км	т	19	229		4351		–		4699
	4.2 Восстановительные работы.							–	348	

Итого	**33 161 379**
в том числе	
- зарплата рабочих-строителей, тенге	5 148 847
- затраты на эксплуатацию машин, тенге	5 375 413
- в т.ч. зарплата машинистов, тенге	1 638 624
- материалы, изделия и конструкции, тенге	14 360 541
- перевозка грузов, тенге	6 099
Накладные расходы, тенге	5 814 081
Сметная прибыль (8 %), тенге	2 456 398
Всего	**33 161 379**
Временные здания и сооружения (1 %)	331 614
Затраты на производство строительно-монтажных работ в зимнее время (3,08 %)	1 031 584
Непредвиденные работы и затраты (2 %)	**690 492**
Итого в текущих ценах с 05.04.19 г.	**35 215 069**
НДС (12 %)	4 225 808
Итого	**39 440 877**
Всего по акту с учётом понижающего коэф. 0,9	**35 496 789**

Технический надзор:

Инженер по техническому надзору
ТОО "АКТАУСТРОЙЭКСПЕРТ" _____ Забиров А.Т.

Авторский надзор:

Инженер по авторскому надзору ТОО "Строй Экс Проект" _____ Нурмашов И.Ж.

Заказчик:

Руководитель отдела ГУ "Отдел строительства города Павлодара" _____ Садыков А.Б.

Подрядчик:

Директор ТОО "Dike" _____ Сейфуллин М. Б.

"SANA-2015". Версия 19.2 от 08.04.19 г.

Форма 2В

Заказчик: ГУ "Отдел строительства города Павлодара"
Подрядчик: ТОО "Dike"
Наименование строительства: "Строительство централизованных инженерных сетей канализации для улиц Сибирская, Хабаровская, Дальневосточная, Сулейменова, Дерова в городе Павлодар"
Наименование объекта: Наружные сети канализации
Договор: №152/19 от 28.10.2019 г.

Акт №2 от 25.12.2019 г.
приемки выполненных работ за декабрь 2019 г.
(локальная смета 6-1-1)
Общестроительные работы

Составлен в текущих ценах с 05.04.19 г.

№ п/п	Шифр норм, код ресурса	Наименование работ и затрат	Единица измерения	Количество	Стоимость ед., тенге		Общая стоимость, тенге			Накладные расходы, тенге	Всего стоимость с НР и СП, тенге
					Всего	эксплуатация машин	Всего	эксплуатация машин	материалы		
					зарплата рабочих-строителей	зарплата машинистов	зарплата рабочих-строителей	зарплата машинистов	оборудование, мебель, инвентарь	Сметная прибыль, тенге	
1	2	3	4	5	6	7	8	9	10	11	12
		Раздел 1 Земляные работы.									
1	1101-0101-0362	Грунты 2 группы в траншеях. Разработка в отвал экскаваторами "Обратная лопата" с ковшом вместимостью 0,65 (0,5 - 1) м3 НР = 72 %	м3 грунта	4547	236,38	236,38	1074801	1074801	–	181837	1357169
					–	55,54	–	252551	–	100531	
2	1101-0101-0362	Грунты 2 группы в траншеях. Разработка в отвал экскаваторами "Обратная лопата" с ковшом вместимостью 0,65 (0,5 - 1) м3 (грунт мокрый) НР = 72 % т.ч. п.3.46: ктрр1=1,1; ктрм1=1,1; кэкс1=1,1;	м3 грунта	6822	260,01	260,01	1773812	1773812	–	300096	2239821
					–	61,1	–	416800	–	165913	

3 1101-0205-0302	Грунты 2 группы. Доработка вручную в траншеях глубиной до 2 м без креплений с откосами после механизированной разработки НР = 72 % т.ч. п.3.179: ктрр1=1,2; кэкс1=1,15;	м3 грунта	21	2078,43	–	43647	–	–	31426	81079
				2078,43	–	43647	–	–	6006	
4 1101-0205-0302	Грунты 2 группы. Доработка вручную в траншеях глубиной до 2 м без креплений с откосами после механизированной разработки (грунт мокрый) НР = 72 % т.ч. п.3.176.1: ктрр1=1,15; кэкс1=1,15; т.ч. п.3.179: ктрр2=1,2;	м3 грунта	84	2390,21	–	200778	–	–	144560	372965
				2390,21	–	200778	–	–	27627	
5 1101-0205-0501	Траншеи, пазухи котлованов и ямы. Засыпка вручную. Группа грунтов 1 НР = 72 %	м3 грунта	965	822,34	–	793560	–	–	571363	1474117
				822,34	–	793560	–	–	109194	
6 1101-0104-0404	Траншеи и котлованы. Засыпка бульдозерами мощностью 79 кВт (108 л с) при перемещении грунта до 5 м. Группа грунтов 1 НР = 72 %	м3 грунта	10473	17,01	17,01	178094	178094	–	47651	243805
				–	6,32	–	66182	–	18060	
7 1101-0104-0410	Траншеи и котлованы. Засыпка бульдозерами мощностью 79 кВт (108 л с), добавлять на каждые последующие 5 м перемещения грунта. Группа грунтов 1 (перемещениетдо 10 м) НР = 72 %	м3 грунта	10473	8,4	8,4	87927	87927	–	23526	120369
				–	3,12	–	32675	–	8916	
8 1101-0201-0501	Грунт 1, 2 группы. Уплотнение пневматическими трамбовками НР = 72 %	м3 уплотненного грунта	10473	170,86	82,8	1789438	867209	–	939438	2947186
				88,06	36,53	922229	382546	–	218310	

9 1101-0104-0105	Грунты 1 группы. Разравнивание бульдозерами мощностью 79 кВт (108 л с) при перемещении грунта до 10 м, вытесненного трубой НР = 72 %	м3 грунта	40	29,4	29,4	1176	1176	–	315	1610
				–	10,93	–	437	–	119	
	1.1 Водопонижение.									
10 1110-0102-0601	Крепление досками стенок траншеи К=0,800 НР = 90 %	м2 обшивки стен (за вычетом проемов)	1488	844,59	16,74	1256756	24912	590801	587374	1991660
				430,81	7,79	641043	11595	–	147530	
11 1101-0208-0102	Иглофильтры легкие, длина до 7 м. Погружение гидравлическое и установка в грунтах 2 группы с устройством обсыпки К=57,000 НР = 72 %	иглофильтр	37	5955,24	1339,46	220344	49560	28138	115195	362382
				3855,3	468,84	142646	17347	–	26843	
12 1101-0208-0202	Иглофильтры легкие длиной до 7 м. Извлечение К=57,000 НР = 72 %	иглофильтр	37	2857,84	1531,11	105740	56651	–	52867	171296
				1326,73	657,78	49089	24338	–	12689	
13 1101-0208-0301	Коллектор всасывающий. Монтаж К=108,000 НР = 72 %	м коллектора	2007	5898,71	581,92	11838719	1167908	10077217	661692	13500444
				295,76	162,14	593594	325422	–	1000033	
14 2301-0201-0219	Трубы стальные электросварные прямошовные, D 159 мм, толщина стенки 4,5 мм ГОСТ 10705-80	м	35	4266		149310		149310		161255
15 1101-0208-0302	Коллектор всасывающий. Демонтаж К=108,000 НР = 72 %	м коллектора	2007	531,5	343,16	1066728	688718	–	420898	1606636
				188,35	102,92	378010	206570	–	119010	

16 1122-0301-0105	Трубы водопроводные стальные, диаметр 150 мм. Укладка водосбросного коллектора К=122,000 НР = 99 %	км трубопровода	2,3	862325,65	264832,61	1983349	609115	111617	1443441	3700933
				548963,91	84958,26	1262617	195404	–	274143	
17 2301-0201-0219	Трубы стальные электросварные прямошовные, D 159 мм, толщина стенки 4,5 мм ГОСТ 10705-80	м	40	4266		170640		170640		184291
18 1122-0301-0105	Трубы водопроводные стальные, диаметр 150 мм. Укладка с гидравлическим испытанием К=122,000 НР = 99 % ктрр1=0,6; ктрм1=0,6; кэкс1=0,6; кмат1=0;	км трубопровода	2,3	488278,7	158900,43	1123041	365471	–	866063	2148232
				329378,26	50974,35	757570	117241	–	159128	
19 2901-0001-0001(пл)	Износ легких иглофильтров К=0,100	шт	7	51522		360654		360654		389506
								–	28852	
	Раздел 2 Колодцы д=1000 мм -13 шт, д=1500 мм - 93 шт.									
	2.0 Подраздел без наименования									
21 1123-0601-0106	Колодцы канализационные круглые сборные железобетонные, диаметр 1,5 м. Устройство. Грунты мокрые - 93 шт НР = 99 %	м3 конструкций колодца	76,1	36672,81	8286,74	2790801	630621	1074126	1314728	4433971
				14271,41	3179,42	1086054	241954	–	328442	
22 2102-0101-0601	Бетон тяжелый класса В15 ГОСТ 7473-2010 (лоток) К=1,020	м3	27,7	18503		512533		512533		553536
24 2104-0302-0102	Плиты днищ железобетонные для колодцев ПН15 СТ РК 1971-2010, ГОСТ 8020-90	шт.	30	16230		486900		486900		525852
27 2104-0301-0110	Кольца стеновые железобетонные для колодцев КС15.6 СТ РК 1971-2010, ГОСТ 8020-90	шт.	7	13998		97986		97986		105825

28 2104-0301-0112	Кольца стеновые железобетонные для колодцев КС15.9 СТ РК 1971-2010, ГОСТ 8020-90	шт.	53	16936		897608		897608		969417
30 2104-0302-0109	Плиты перекрытий железобетонные для колодцев 1ПП15-1, 2ПП15-1 СТ РК 1971-2010, ГОСТ 8020-90	шт.	10	15965		159650		159650		172422
31 2104-0302-0109	Плиты перекрытий железобетонные для колодцев 1ПП15-1, 2ПП15-1 из тяжелого бетона класса В15 СТ РК 1971-2010, ГОСТ 8020-90 (3ПП15-1)	шт.	20	15965		319300		319300		344844
32 2104-0301-0201	Кольца опорные железобетонные для колодцев КО6 СТ РК 1971-2010, ГОСТ 8020-90	шт.	34	2456		83504		83504		90184
33 2104-0301-0101	Кольца стеновые железобетонные для колодцев КС7.3 СТ РК 1971-2010, ГОСТ 8020-90	шт.	2	3487		6974		6974		7532
37 1108-0201-0109	Стены приямков и каналов из кирпича. Кладка горловины колодцев К=159,000 НР = 93 % т.ч. п.3.9: ктрр2=1,1;	м3 кладки	2,6	34933,08	2430	90826	6318	65702	18700	118288
				7233,08	500,77	18806	1302	–	8762	
38 2303-0101-0304	Люк чугунный, тип Т (С250) ГОСТ 3634-99	комплект	34	32649		1110066		1110066		1198871
39 2113-0814-2208	Скобы ходовые	шт.	253	595		150535		150535		162578
40 1108-0101-0202	Основание под отмочтку щебеночное. Устройство НР = 93 %	м3 основания	18	5807,78	1903,06	104540	34255	53939	28145	143300
				908,11	773,17	16346	13917	–	10615	
41 1106-0101-0101	Отмостка бетонная, бетон класса В3.5. Устройство НР = 91 %	м3	18	19761,72	1227,28	355711	22091	309951	25671	411893

				1314,94	252,28	23669	4541	–	30511	
	Раздел 3 Бытовая канализация К1.									
47 1122-0501-0106	Трубопроводы из полиэтиленовых труб, диаметр 200 мм. Укладка НР = 99 %	км трубопровода	0,95	599577,89	217382,11	569599	206513	9387	406024	1053673
				372314,74	59395,79	353699	56426	–	78050	
48 2901-0001-0001(пл)	Двухслойные полипропиленовые гофрированные трубы "OPTIMA" с кольцевой жесткостью SN8 с раструбом DN/OD 200/175,0 PP-B К=1,010	м	939	2598		2439522		2439522		2634684
49 2901-0001-0001(пл)	Уплотнительное кольцо	шт	157	545		85565		85565		92410
								–	6845	
	Раздел 4 Раборка и восстановление асфальтобетонного покрытия.									
	4.1 Демонтажные работы.									
55 1127-0302-0104	Покрытия и основания асфальтобетонные. Разборка толщиной 10 см К=0,100 НР = 108 %	м3 конструкции	6	3073,5	1360,5	18441	8163	–	14657	35746
				1713	548,83	10278	3293	–	2648	
56 1127-0302-0102	Покрытия и основания щебеночные. Разборка толщиной 25 см К=0,180 НР = 108 %	м3 конструкции	11	400,64	286,64	4407	3153	–	2040	6963
				114	57,73	1254	635	–	516	
57 4131-0104-0501	Мусор строительный. Погрузка	т	28	92		2576		–		2782
58 4102-0103-1012	Перевозка строительных грузов самосвалами вне карьеров. Грузоподъемность 20 т. Класс груза 1. Расстояние перевозки 12 км	т	28	229		6412		–		6925
								–	513	
	4.2 Восстановительные работы.									

Итого	**46 126 452**
в том числе	
- зарплата рабочих-строителей, тенге	7 294 889
- затраты на эксплуатацию машин, тенге	7 856 468
- в т.ч. зарплата машинистов, тенге	2 371 176
- материалы, изделия и конструкции, тенге	19 351 625
- перевозка грузов, тенге	8 988
Накладные расходы, тенге	8 197 707
Сметная прибыль (8 %), тенге	3 416 775
Всего	**46 126 452**
Временные здания и сооружения (1 %)	461 265
Затраты на производство строительно-монтажных работ в зимнее время (3,08 %)	1 434 902
Непредвиденные работы и затраты (2 %)	**960 452**
Итого в текущих ценах с 05.04.19 г.	**48 983 071**
НДС (12 %)	5 877 969
Итого	**54 861 040**
Всего по акту с учётом понижающего коэф. 0,9	**49 374 930,95**

Технический надзор:

Инженер по техническому надзору
ТОО "АКТАУСТРОЙЭКСПЕРТ" _____ Забирова А.Т.

Подрядчик:

Директор ТОО "Dike" _____ Сейфуллин М. Б.

Авторский надзор:

Инженер по авторскому надзору ТОО "Строй Экс Проект" _____ Нурмашов И.Ж.

Заказчик:

Руководитель отдела ГУ "Отдел строительства города Павлодара" _____ Садыков А.Б.

Форма 2В

SANA-2015". Версия 19.2 от 08.04.19 г.

Заказчик: ГУ "Отдел строительства города Павлодара"
Подрядчик: ТОО "Dike"
Наименование строительства: "Строительство централизованных инженерных сетей канализации для улиц Сибирская, Хабаровская, Дальневосточная, Сулейменова, Дерова в городе Павлодар"
Наименование объекта: Наружные сети канализации
Договор: №152/19 от 28.10.2019 г.

Акт №3 от 30.01.2020 г.
приемки выполненных работ за январь 2020 г.
(локальная смета 6-1-1)
Общестроительные работы

Составлен в текущих ценах с 05.04.19 г.

№ п/п	Шифр норм, код ресурса	Наименование работ и затрат	Единица измерения	Количество	Стоимость ед., тенге: Всего / зарплата рабочих-строителей	Стоимость ед., тенге: эксплуатация машин / зарплата машинистов	Общая стоимость, тенге: Всего / зарплата рабочих-строителей	Общая стоимость, тенге: эксплуатация машин / зарплата машинистов	Общая стоимость, тенге: материалы / оборудование, мебель, инвентарь	Накладные расходы, тенге / Сметная прибыль, тенге	Всего стоимость с НР и СП, тенге
1	2	3	4	5	6	7	8	9	10	11	12
		Раздел 1 Земляные работы.									
1	1101-0101-0362	Грунты 2 группы в траншеях. Разработка в отвал экскаваторами "Обратная лопата" с ковшом вместимостью 0,65 (0,5 - 1) м3 НР = 72 %	м3 грунта	√4361	236,38	236,38	1030835	1030835	–	174398	1301652
					–	55,54	–	242220	–	96419	
2	1101-0101-0362	Грунты 2 группы в траншеях. Разработка в отвал экскаваторами "Обратная лопата" с ковшом вместимостью 0,65 (0,5 - 1) м3 (грунт мокрый) НР = 72 % т.ч. п.3.46: ктрр1=1,1; ктрм1=1,1; кэкс1=1,1;	м3 грунта	√6542	260,01	260,01	1701009	1701009	–	287779	2147891
					–	61,1	–	399693	–	159103	

101-0205-0302	Грунты 2 группы. Доработка вручную в траншеях глубиной до 2 м без креплений с откосами после механизированной разработки НР = 72 % т.ч. п.3.179: ктрр1=1,2; кэкс1=1,15;	м3 грунта	√ 20	2078,45	–	41569	–	–	29930	77219
				2078,45	–	41569	–	–	5720	
4 1101-0205-0302	Грунты 2 группы. Доработка вручную в траншеях глубиной до 2 м без креплений с откосами после механизированной разработки (грунт мокрый) НР = 72 % т.ч. п.3.176.1: ктрр1=1,15; кэкс1=1,15; т.ч. п.3.179: ктрр2=1,2;	м3 грунта	√ 81	2390,21	–	193607	–	–	139397	359644
				2390,21	–	193607	–	–	26640	
5 1101-0205-0501	Траншеи, пазухи котлованов и ямы. Засыпка вручную. Группа грунтов 1 НР = 72 %	м3 грунта	√924	822,34	–	759844	–	–	547088	1411487
				822,34	–	759844	–	–	104555	
6 1101-0104-0404	Траншеи и котлованы. Засыпка бульдозерами мощностью 79 кВт (108 л с) при перемещении грунта до 5 м. Группа грунтов 1 НР = 72 %	м3 грунта	√10045	17,01	17,01	170816	√170816	–	45703	233841
				–	6,32	–	63477	–	17322	
7 1101-0104-0410	Траншеи и котлованы. Засыпка бульдозерами мощностью 79 кВт (108 л с), добавлять на каждые последующие 5 м перемещения грунта. Группа грунтов 1 (перемещениетдо 10 м) НР = 72 %	м3 грунта	√10045	8,4	8,4	84334 √	84334	–	22564	115450
				–	3,12	–	31339	–	8552	
8 1101-0201-0501	Грунт 1, 2 группы. Уплотнение пневматическими трамбовками НР = 72 %	м3 уплотненного грунта	√10045	170,86	82,8	1716310	831769	–	901046	2826744
				88,06	36,53	884541	366912	–	209388	

-0104-0105	Грунты 1 группы. Разравнивание бульдозерами мощностью 79 кВт (108 л с) при перемещении грунта до 10 м, вытесненного трубой НР = 72 %	м3 грунта	34	29,41	29,41	1000	1000	–	268	1369
				–	10,94	–	372	–	101	
	1.1 Водопонижение.									
10 1110-0102-0601	Крепление досками стенок траншеи К=0,800 НР = 90 %	м2 обшивки стен (за вычетом проемов)	1467	844,59	16,74	1239020	24561	582463	579084	1963552
				430,81	7,79	631996	11431	–	145448	
11 1101-0208-0102	Иглофильтры легкие, длина до 7 м. Погружение гидравлическое и установка в грунтах 2 группы с устройством обсыпки К=57,000 НР = 72 %	иглофильтр	37	5955,24	1339,46	220344	49560	28138	115195	362382
				3855,3	468,84	142646	17347	–	26843	
12 1101-0208-0202	Иглофильтры легкие длиной до 7 м. Извлечение К=57,000 НР = 72 %	иглофильтр	37	2857,84	1531,11	105740	56651	–	52867	171296
				1326,73	657,78	49089	24338	–	12689	
13 1101-0208-0301	Коллектор всасывающий. Монтаж К=108,000 НР = 72 %	м коллектора	1979	5898,71	581,92	11673554	1151614	9936628	652460	13312095
				295,76	162,14	585312	320882	–	986081	
14 2301-0201-0219	Трубы стальные электросварные прямошовные, D 159 мм, толщина стенки 4,5 мм ГОСТ 10705-80	м	35	4266		149310		149310		161255
15 1101-0208-0302	Коллектор всасывающий. Демонтаж К=108,000 НР = 72 %	м коллектора	1979	531,5	343,16	1051846	679110	–	415025	1584221
				188,35	102,92	372736	203688	–	117350	

22-0301-0105										
	Трубы водопроводные стальные, диаметр 150 мм. Укладка водосбросного коллектора К=122,000 НР = 99 %	км трубопровода	2	862325,5	264832,5	1724651	529665	97058	1255166	3218202
				548964	84958	1097928	169916	–	238385	
17 2301-0201-0219										
	Трубы стальные электросварные прямошовные, D 159 мм, толщина стенки 4,5 мм ГОСТ 10705-80	м	39	4266		166374		166374		179684
18 1122-0301-0105										
	Трубы водопроводные стальные, диаметр 150 мм. Укладка с гидравлическим испытанием К=122,000 НР = 99 % ктрр1=0,6; ктрм1=0,6; кэкс1=0,6; кмат1=0;	км трубопровода	2	488277,5	158899	976555	317798	–	753099	1868026
				329378,5	50974,5	658757	101949	–	138372	
19 2901-0001-0001(пл)	Износ легких иглофильтров К=0,100	шт	6	51522		309132		309132		333863
								–	24731	
	Раздел 2 Колодцы д=1000 мм -13 шт, д=1500 мм - 93 шт.									
	2.0 Подраздел без наименования									
20 1123-0601-0104										
	Колодцы канализационные круглые сборные железобетонные, диаметр 1 м. Устройство. Грунты мокрые - 13 шт. НР = 99 %	м3 конструкций колодца	13,3	48671,95	12274,59	647337	163252	214201	327290	1052597
				20292,03	4564,81	269884	60712	–	77970	
21 1123-0601-0106										
	Колодцы канализационные круглые сборные железобетонные, диаметр 1,5 м. Устройство. Грунты мокрые - 93 шт НР = 99 %	м3 конструкций колодца	58,4	36672,83	8286,76	2141693	483947	824296	1008937	3402680
				14271,4	3179,42	833450	185678	–	252050	
22 2102-0101-0601	Бетон тяжелый класса В15 ГОСТ 7473-2010 (лоток) К=1,020	м3	33,3	18503		616150		616150		665442

	04-0302-0101	Плиты днищ железобетонные для колодцев ПН10 из тяжелого бетона класса В15 СТ РК 1971-2010, ГОСТ 8020-90	шт.	√13	9368	121784	121784	131527
24	2104-0302-0102	Плиты днищ железобетонные для колодцев ПН15 СТ РК 1971-2010, ГОСТ 8020-90	шт.	√23	16230	373290	373290	403153
25	2104-0301-0105	Кольца стеновые железобетонные для колодцев КС10.6 из тяжелого бетона класса В15 СТ РК 1971-2010, ГОСТ 8020-90	шт.	√4	7095	28380	28380	30650
26	2104-0301-0106	Кольца стеновые железобетонные для колодцев КС10.9 из тяжелого бетона класса В15 СТ РК 1971-2010, ГОСТ 8020-90	шт.	√11	10379	114169	114169	123303
27	2104-0301-0110	Кольца стеновые железобетонные для колодцев КС15.6 СТ РК 1971-2010, ГОСТ 8020-90	шт.	√5	13998	69990	69990	75589
28	2104-0301-0112	Кольца стеновые железобетонные для колодцев КС15.9 СТ РК 1971-2010, ГОСТ 8020-90	шт.	√41	16936	694376	694376	749926
29	2104-0302-0105	Плиты перекрытий железобетонные для колодцев ПП10-1 СТ РК 1971-2010, ГОСТ 8020-90	шт.	√75	9672	725400	725400	783432
30	2104-0302-0109	Плиты перекрытий железобетонные для колодцев 1ПП15-1, 2ПП15-1 СТ РК 1971-2010, ГОСТ 8020-90	шт.	√8	15965	127720	127720	137938

	-0302-0109									
	Плиты перекрытий железобетонные для колодцев 1ПП15-1, 2ПП15-1 из тяжелого бетона класса В15 СТ РК 1971-2010, ГОСТ 8020-90 (3ПП15-1)	шт.	√15	15965		239475		239475		258633
32	2104-0301-0201									
	Кольца опорные железобетонные для колодцев КО6 СТ РК 1971-2010, ГОСТ 8020-90	шт.	√26	2456		63856		63856		68964
33	2104-0301-0101									
	Кольца стеновые железобетонные для колодцев КС7.3 СТ РК 1971-2010, ГОСТ 8020-90	шт.	√1	3487		3487		3487		3766
34	2104-0301-0104									
	Кольца стеновые железобетонные для колодцев КС10.3 из тяжелого бетона класса В15 СТ РК 1971-2010, ГОСТ 8020-90	шт.	√21	4731		99351		99351		107299
35	2104-0301-0105									
	Кольца стеновые железобетонные для колодцев КС10.6 из тяжелого бетона класса В15 СТ РК 1971-2010, ГОСТ 8020-90	шт.	√37	7095		262515		262515		283516
36	2104-0301-0106									
	Кольца стеновые железобетонные для колодцев КС10.9 из тяжелого бетона класса В15 СТ РК 1971-2010, ГОСТ 8020-90	шт.	√36	10379		373644		373644		403536
37	1108-0201-0109									
	Стены приямков и каналов из кирпича. Кладка горловины колодцев К=159,000 НР = 93 % т.ч. п.3.9: ктрр2=1,1;	м3 кладки	√2,7	34933,7	2430	94321	6561	68230	19421	122841
				7233,33	501,11	19530	1353	–	9099	
38	2303-0101-0304									
	Люк чугунный, тип Т (С250) ГОСТ 3634-99	комплект	√36	32649		1175364		1175364		1269393
39	2113-0814-2208									
	Скобы ходовые	шт.	√267	595		158865		158865		171574

40 1108-0101-0202	Основание под отмочтку щебеночное. Устройство НР = 93 %	м3 основания	√ 19	5607,84	1903,05	110349	36158	56937	29708	151262
				908,11	773,16	17254	14690	–	11205	
41 1106-0101-0101	Отмостка бетонная, бетон класса В3.5. Устройство НР = 91 %	м3	√ 19	19761,68	1227,26	375472	23318	327170	27097	434775
				1314,95	252,26	24984	4793	–	32206	
	Раздел 3 Бытовая канализация К1.									
47 1122-0501-0106	Трубопроводы из полиэтиленовых труб, диаметр 200 мм. Укладка НР = 99 %	км трубопровода	√ 0,917	599579,06	217382,77	549814	199340	9061	391920	1017073
				372315,16	59395,86	341413	54466	–	75339	
48 2901-0001-0001(пл)	Двухслойные полипропиленовые гофрированные трубы с кольцевой жесткостью SN8 с раструбом DN/OD 200/175,0 PP-B K=1,010	м	√ 926	2598		2405748		2405748		2598208
49 2901-0001-0001(пл)	Уплотнительное кольцо	шт	√ 154	545		83930		83930		90644
								–	6714	
	Раздел 4 Раборка и восстановление асфальтобетонного покрытия.									
	4.1 Демонтажные работы.									
54 1127-0302-0202	Камни бортовые на щебеночном основании. Разборка НР = 108 %	м	√ 60	582,18	–	34931	–	–	37725	78468
				582,18	–	34931	–	–	5812	
55 1127-0302-0104	Покрытия и основания асфальтобетонные. Разборка толщиной 10 см К=0,100 НР = 108 %	м3 конструкции	√ 6	3073,5	1360,5	18441	8163	–	14657	35746
				1713	548,83	10278	3293	–	2648	
56 1127-0302-0102	Покрытия и основания щебеночные. Разборка толщиной 25 см К=0,180 НР = 108 %	м3 конструкции	√ 11	400,64	286,64	4407	3153	–	2040	6963

				114	57,73	1254	635	–	516	
57 4131-0104-0501	Мусор строительный. Погрузка	т	28	92		2576		–		2782
58 4102-0103-1012	Перевозка строительных грузов самосвалами вне карьеров. Грузоподъемность 20 т. Класс груза 1. Расстояние перевозки 12 км	т	28	229		6412		–		6925
								–	513	
	4.2 Восстановительные работы.									

Итого	**46 298 478**
в том числе	
- зарплата рабочих-строителей, тенге	6 971 003
- затраты на эксплуатацию машин, тенге	7 552 614
- в т.ч. зарплата машинистов, тенге	2 279 184
- материалы, изделия и конструкции, тенге	20 506 492
- перевозка грузов, тенге	8 988
Накладные расходы, тенге	7 829 864
Сметная прибыль (8 %), тенге	3 429 517
Всего	**46 298 478**
Временные здания и сооружения (1 %)	462 985
Затраты на производство строительно-монтажных работ в зимнее время (3,08 %)	1 440 253

Непредвиденные работы и затраты (2 %)	**964 034**
Итого в текущих ценах с 05.04.19 г.	**49 165 750**
НДС (12 %)	5 899 890
Итого	**55 065 640**
Всего по акту с учётом понижающего коэф. 0,9	**49 559 076**

Технический надзор:

Инженер по техническому надзору ТОО "АКТАУСТРОЙЭКСПЕРТ" _____ Забиров А.Т.

Подрядчик:

Директор ТОО "Dike" _____ Сейфуллин М. Б.

Авторский надзор:

Инженер по авторскому надзору ТОО "Строй Экс Проект" _____ Нурмашов И.Ж.

Заказчик:

Руководитель отдела ГУ "Отдел строительства города Павлодара" _____ Садыков А.Б.

"SANA-2015". Версия 19.2 от 08.04.19 г.

Форма 2В

Заказчик: ГУ "Отдел строительства города Павлодара"
Подрядчик: ТОО "Dike"
Наименование строительства: "Строительство централизованных инженерных сетей канализации для улиц Сибирская, Хабаровская, Дальневосточная, Сулейменова, Дерова в городе Павлодар"
Наименование объекта: Наружные сети канализации
Договор: №152/19 от 28.10.2019 г.

Акт №4 от 20.02.2020 г.
приемки выполненных работ за февраль 2020 г.
(локальная смета 6-1-1)
Общестроительные работы

Составлен в текущих ценах с 05.04.19 г.

№ п/п	Шифр норм, код ресурса	Наименование работ и затрат	Единица измерения	Количество	Стоимость ед., тенге		Общая стоимость, тенге			Накладные расходы, тенге	Всего стоимость с НР и СП, тенге
					Всего	эксплуатация машин	Всего	эксплуатация машин	материалы		
					зарплата рабочих-строителей	зарплата машинистов	зарплата рабочих-строителей	зарплата машинистов	оборудование, мебель, инвентарь	Сметная прибыль, тенге	
1	2	3	4	5	6	7	8	9	10	11	12
		Раздел 1 Земляные работы.									
1	1101-0101-0362	Грунты 2 группы в траншеях. Разработка в отвал экскаваторами "Обратная лопата" с ковшом вместимостью 0,65 (0,5 - 1) м3 НР = 72 %	м3 грунта	1284	236,38	236,38	303507	303507	–	51348	383243
					–	55,54	–	71316	–	28388	
2	1101-0101-0362	Грунты 2 группы в траншеях. Разработка в отвал экскаваторами "Обратная лопата" с ковшом вместимостью 0,65 (0,5 - 1) м3 (грунт мокрый) НР = 72 % т.ч. п.3.46: ктрр1=1,1; ктрм1=1,1; кэкс1=1,1;	м3 грунта	1926	260,01	260,01	500786	500786	–	84724	632351
					–	61,1	–	117672	–	46841	
3	1101-0205-0302	Грунты 2 группы. Доработка вручную в траншеях глубиной до 2 м без креплений с откосами после механизированной разработки НР = 72 % т.ч. п.3.179: ктрр1=1,2; кэкс1=1,15;	м3 грунта	6	2078,45	–	12471	–	–	8979	23166

				2078,45	–	12471	–	–	1716	
4 1101-0205-0302	Грунты 2 группы. Доработка вручную в траншеях глубиной до 2 м без креплений с откосами после механизированной разработки (грунт мокрый) НР = 72 % т.ч. п.3.176.1: ктрр1=1,15; кэкс1=1,15; т.ч. п.3.179: ктрр2=1,2;	м3 грунта	24	2390,21	–	57365	–	–	41303	106561
				2390,21	–	57365	–	–	7893	
5 1101-0205-0501	Траншеи, пазухи котлованов и ямы. Засыпка вручную. Группа грунтов 1 НР = 72 %	м3 грунта	272	822,34	–	223677	–	–	161047	415502
				822,34	–	223677	–	–	30778	
6 1101-0104-0404	Траншеи и котлованы. Засыпка бульдозерами мощностью 79 кВт (108 л с) при перемещении грунта до 5 м. Группа грунтов 1 НР = 72 %	м3 грунта	2958	17,01	17,01	50301	50301	–	13458	68860
				–	6,32	–	18692	–	5101	
7 1101-0104-0410	Траншеи и котлованы. Засыпка бульдозерами мощностью 79 кВт (108 л с), добавлять на каждые последующие 5 м перемещения грунта. Группа грунтов 1 (перемещениетдо 10 м) НР = 72 %	м3 грунта	2958	8,4	8,4	24834	24834	–	6645	33997
				–	3,12	–	9229	–	2518	
8 1101-0201-0501	Грунт 1, 2 группы. Уплотнение пневматическими трамбовками НР = 72 %	м3 уплотненного грунта	2958	170,86	82,8	505410	244935	–	265335	832405
				88,06	36,53	260475	108046	–	61660	
9 1101-0104-0105	Грунты 1 группы. Разравнивание бульдозерами мощностью 79 кВт (108 л с) при перемещении грунта до 10 м, вытесненного трубой НР = 72 %	м3 грунта	10	29,4	29,4	294	294	–	78	402
				–	10,9	–	109	–	30	
	1.1 Водопонижение.									

10 1110-0102-0601	Крепление досками стенок траншеи К=0,800 НР = 90 %	м2 обшивки стен (за вычетом проемов)	427	844,59	16,74	360642	7149	169538	168554	571532
				430,81	7,79	183955	3327	–	42336	
11 1101-0208-0102	Иглофильтры легкие, длина до 7 м. Погружение гидравлическое и установка в грунтах 2 группы с устройством обсыпки К=57,000 НР = 72 %	иглофильтр	11	5955,27	1339,45	65508	14734	8366	34247	107735
				3855,27	468,82	42408	5157	–	7980	
12 1101-0208-0202	Иглофильтры легкие длиной до 7 м. Извлечение К=57,000 НР = 72 %	иглофильтр	11	2857,83	1531,18	31437	16843	–	15717	50926
				1326,73	657,73	14594	7235	–	3772	
13 1101-0208-0301	Коллектор всасывающий. Монтаж К=108,000 НР = 72 %	м коллектора	567	5898,71	581,92	3344572	329948	2846927	186935	3814028
				295,76	162,14	167697	91935	–	282521	
14 2301-0201-0219	Трубы стальные электросварные прямошовные, D 159 мм, толщина стенки 4,5 мм ГОСТ 10705-80	м	10	4266		42660		42660		46073
15 1101-0208-0302	Коллектор всасывающий. Демонтаж К=108,000 НР = 72 %	м коллектора	276	531,5	343,16	146694	94711	–	57882	220942
				188,34	102,93	51983	28408	–	16366	
16 1122-0301-0105	Трубы водопроводные стальные, диаметр 150 мм. Укладка водосбросного коллектора К=122,000 НР = 99 %	км трубопровода	0,7	862327,14	264832,86	603629	185383	33971	439309	1126373
				548964,29	84958,57	384275	59471	–	83435	
17 2301-0201-0219	Трубы стальные электросварные прямошовные, D 159 мм, толщина стенки 4,5 мм ГОСТ 10705-80	м	11	4266		46926		46926		50680

18	1122-0301-0105	Трубы водопроводные стальные, диаметр 150 мм. Укладка с гидравлическим испытанием К=122,000 НР = 99 % ктрр1=0,6; ктрм1=0,6; кэкс1=0,6; кмат1=0;	км трубопровода	0,7	488280	158901,43	341796	111231	–	263586	653813
					329378,57	50975,71	230565	35683	–	48431	
19	2901-0001-0001(пл)	Износ легких иглофильтров К=0,100	шт	2	51522		103044		103044		111288
									–	8244	
		Раздел 2 Колодцы д=1000 мм -13 шт, д=1500 мм - 93 шт.									
21	1123-0601-0106	Колодцы канализационные круглые сборные железобетонные, диаметр 1,5 м. Устройство. Грунты мокрые - 93 шт НР = 99 %	м3 конструкций колодца	27,85	36672,81	8286,75	1021339	230786	393094	481146	1622684
					14271,42	3179,43	397459	88547	–	120199	
22	2102-0101-0601	Бетон тяжелый класса В15 ГОСТ 7473-2010 (лоток) К=1,020	м3	10,23322	18503		189345		189345		204493
24	2104-0302-0102	Плиты днищ железобетонные для колодцев ПН15 СТ РК 1971-2010, ГОСТ 8020-90	шт.	11	16230		178530		178530		192812
27	2104-0301-0110	Кольца стеновые железобетонные для колодцев КС15.6 СТ РК 1971-2010, ГОСТ 8020-90	шт.	3	13998		41994		41994		45354
28	2104-0301-0112	Кольца стеновые железобетонные для колодцев КС15.9 СТ РК 1971-2010, ГОСТ 8020-90	шт.	19	16936		321784		321784		347527
30	2104-0302-0109	Плиты перекрытий железобетонные для колодцев 1ПП15-1, 2ПП15-1 СТ РК 1971-2010, ГОСТ 8020-90	шт.	3	15965		47895		47895		51727
31	2104-0302-0109	Плиты перекрытий железобетонные для колодцев 1ПП15-1, 2ПП15-1 из тяжелого бетона класса В15 СТ РК 1971-2010, ГОСТ 8020-90 (3ПП15-1)	шт.	8	15965		127720		127720		137938

32 2104-0301-0201	Кольца опорные железобетонные для колодцев КО6 СТ РК 1971-2010, ГОСТ 8020-90	шт.	13	2456		31928		31928		34482
37 1108-0201-0109	Стены приямков и каналов из кирпича. Кладка горловины колодцев К=159,000 НР = 93 % т.ч. п.3.9: ктрр2=1,1;	м3 кладки	0,45	34935,56	2431,11	15721	1094	11372	3236	20474
				7233,33	500	3255	225	–	1517	
38 2303-0101-0304	Люк чугунный, тип Т (С250) ГОСТ 3634-99	комплект	7	32649		228543		228543		246826
39 2113-0814-2208	Скобы ходовые	шт.	50	595		29750		29750		32130
40 1108-0101-0202	Основание под отмочтку щебеночное. Устройство НР = 93 %	м3 основания	4,3	5807,73	1903,02	24974	8183	12886	6723	34233
				908,14	773,02	3905	3324	–	2536	
41 1106-0101-0101	Отмостка бетонная, бетон класса В3.5. Устройство НР = 91 %	м3	4,3	19761,86	1227,44	84976	5278	74044	6132	98397
				1314,88	252,33	5654	1085	–	7289	
42 1146-0302-0403	Стены, полы бетонные толщиной 100 мм. Пробивка отверстий площадью до 500 см2 (врезка в существующий колодец - 2 шт) НР = 84 %	отверстие	2	1988	852	3976	1704	–	2530	7026
				1136	370	2272	740	–	520	
43 1116-1201-0102	Сальники. Заделка при проходе труб через фундаменты или стены подвала диаметром труб до 200 мм НР = 98 %	сальник	2	5582	–	11164	–	5128	5915	18445
				3018	–	6036	–	–	1366	
	Раздел 3 Бытовая канализация К1.									
47 1122-0501-0106	Трубопроводы из полиэтиленовых труб, диаметр 200 мм. Укладка НР = 99 %	км трубопровода	0,13	599576,92	217384,62	77945	28260	1284	55562	144188
				372315,38	59400	48401	7722	–	10681	

48	2901-0001-0001(пл)	Двухслойные полипропиленовые гофрированные трубы с кольцевой жесткостью SN8 с раструбом DN/OD 200/175,0 PP-B K=1,010	м	131	2598		340338		340338		367565
49	2901-0001-0001(пл)	Уплотнительное кольцо	шт	22	545		11990		11990		12949
50	1122-0501-0108	Трубопроводы из полиэтиленовых труб, диаметр 300 мм. Укладка НР = 99 %	км трубопровода	0,1371	693413,57	273369,8	95067	37479	2974	64381	172204
					398351,57	75981,04	54614	10417	–	12756	
51	2901-0001-0001(пл)	Двухслойные полипропиленовые гофрированные трубы с кольцевой жесткостью SN8 с раструбом DN/OD 315/280,0 PP-B K=1,010	м	138,471	6201		858659		858659		927352
52	2901-0001-0001(пл)	Уплотнительное кольцо	шт	23	1607		36961		36961		39918
									–	2957	
		Раздел 4 Раборка и восстановление асфальтобетонного покрытия.									
		4.1 Демонтажные работы.									
55	1127-0302-0104	Покрытия и основания асфальтобетонные. Разборка толщиной 10 см K=0,100 НР = 108 %	м3 конструкции	1,8	3073,54	1361,11	5533	2450	–	4397	10724
					1712,78	548,89	3083	988	–	794	
56	1127-0302-0102	Покрытия и основания щебеночные. Разборка толщиной 25 см K=0,180 НР = 108 %	м3 конструкции	3,2	400,94	286,88	1283	918	–	593	2026
					114,06	57,5	365	184	–	150	
57	4131-0104-0501	Мусор строительный. Погрузка	т	8,1	92		745		–		805
58	4102-0103-1012	Перевозка строительных грузов самосвалами вне карьеров. Грузоподъемность 20 т. Класс груза 1. Расстояние перевозки 12 км	т	8,1	229		1855		–		2003
									–	148	
		4.2 Восстановительные работы.									

Итого	**14 024 159**
в том числе	
- зарплата рабочих-строителей, тенге	2 154 509
- затраты на эксплуатацию машин, тенге	2 200 808
- в т.ч. зарплата машинистов, тенге	669 512
- материалы, изделия и конструкции, тенге	6 197 651
- перевозка грузов, тенге	2 600
Накладные расходы, тенге	2 429 762
Сметная прибыль (8 %), тенге	1 038 829
Всего	**14 024 159**
Временные здания и сооружения (1 %)	140 242
Затраты на производство строительно-монтажных работ в зимнее время (3,08 %)	436 264
Непредвиденные работы и затраты (2 %)	**292 013**
Итого в текущих ценах с 05.04.19 г.	**14 892 678**
НДС (12 %)	1 787 121
Итого	**16 679 799**
Всего по акту с учётом понижающего коэф. 0,9	**15 011 819**

Технический надзор:

Инженер по техническому надзору
ТОО "АКТАУСТРОЙЭКСПЕРТ" _____ Забиров А.Т.

Подрядчик:

Директор ТОО "Dike" _____ Сейфуллин М. Б.

Авторский надзор:

Инженер по авторскому надзору ТОО "Строй Экс Проект" _____ Нурмашов И.Ж.

Заказчик:

Руководитель отдела ГУ "Отдел строительства города Павлодара" _____ Садыков А.Б.

"SANA-2015". Версия 19.2 от 08.04.19 г.

Форма 2В

Заказчик: ГУ "Отдел строительства города Павлодара"
Подрядчик: ТОО "Dike"
Наименование строительства: "Строительство централизованных инженерных сетей канализации для улиц Сибирская, Хабаровская, Дальневосточная, Сулейменова, Дерова в городе Павлодар"
Наименование объекта: Наружные сети канализации
Договор: №152/19 от 28.10.2019 г.

Акт №5 от 16.03.2020 г.
приемки выполненных работ за март 2020 г.
(локальная смета 6-1-1)
Общестроительные работы

Составлен в текущих ценах с 05.04.19 г.

№ п/п	Шифр норм, код ресурса	Наименование работ и затрат	Единица измерения	Количество	Стоимость ед., тенге		Общая стоимость, тенге			Накладные расходы, тенге	Всего стоимость с НР и СП, тенге
					Всего	эксплуатация машин	Всего	эксплуатация машин	материалы		
					зарплата рабочих-строителей	зарплата машинистов	зарплата рабочих-строителей	зарплата машинистов	оборудование, мебель, инвентарь	Сметная прибыль, тенге	
1	2	3	4	5	6	7	8	9	10	11	12
		Раздел 1 Земляные работы.									
		1.1 Водопонижение.									
10	1110-0102-0601	Крепление досками стенок траншеи К=0,800 НР = 90 %	м2 обшивки стен (за вычетом проемов)	181,68	844,6	16,74	153447	3042	72136	71717	243177
					430,81	7,79	78269	1416	–	18013	
11	1101-0208-0102	Иглофильтры легкие, длина до 7 м. Погружение гидравлическое и установка в грунтах 2 группы с устройством обсыпки К=57,000 НР = 72 %	иглофильтр	4	5955,25	1339,25	23821	5357	3043	12453	39176
					3855,25	468,75	15421	1875	–	2902	
12	1101-0208-0202	Иглофильтры легкие длиной до 7 м. Извлечение К=57,000 НР = 72 %	иглофильтр	4	2858	1531,25	11432	6125	–	5715	18519

13 1101-0208-0301				1326,75	657,75	5307	2631	–	1372	
	Коллектор всасывающий. Монтаж К=108,000 НР = 72 %	м коллектора	254	5898,71	581,92	1498273	147807	1275343	83741	1708575
14 2301-0201-0219				295,76	162,14	75123	41184	–	126561	
	Трубы стальные электросварные прямошовные, D 159 мм, толщина стенки 4,5 мм ГОСТ 10705-80	м	4	4266		17064		17064		18429
15 1101-0208-0302										
	Коллектор всасывающий. Демонтаж К=108,000 НР = 72 %	м коллектора	545	531,5	343,16	289669	187021	–	114295	436281
16 1122-0301-0105				188,34	102,93	102648	56095	–	32317	
	Трубы водопроводные стальные, диаметр 150 мм. Укладка водосбросного коллектора К=122,000 НР = 99 %	км трубопровода	0,454	862323,79	264832,6	391495	120234	22031	284922	730530
17 2301-0201-0219				548964,76	84955,95	249230	38570	–	54113	
	Трубы стальные электросварные прямошовные, D 159 мм, толщина стенки 4,5 мм ГОСТ 10705-80	м	5	4266		21330		21330		23036
18 1122-0301-0105										
	Трубы водопроводные стальные, диаметр 150 мм. Укладка с гидравлическим испытанием К=122,000 НР = 99 % ктрр1=0,6; ктрм1=0,6; кэкс1=0,6; кмат1=0;	км трубопровода	0,454	488277,53	158898,68	221678	72140	–	170954	424043
19 2901-0001-0001(пл)				329378,85	50975,77	149538	23143	–	31411	
	Износ легких иглофильтров К=0,100	шт	1	51522		51522		51522		55644
	Раздел 3 Бытовая канализация К1.							–	4122	
44 1122-0301-0110	Трубы водопроводные стальные, диаметр 400 мм. Укладка футляра НР = 99 %	км трубопровода	0,062	2139048,39	1055193,55	132621	65422	4611	81678	231443

2301-0201-0257				1009483,87	321209,68	62588	19915	–	17144	
	Трубы стальные электросварные прямошовные, D 426 мм, толщина стенки 7,0 мм ГОСТ 10705-80	м	62	22640		1403680		1403680		1515974
1122-0601-0310										
	Трубопроводы стальные диаметром 400 мм. Нанесение весьма усиленной антикоррозионной битумно-резиновой или битумно-полимерной изоляции НР = 99 %	км трубопровода	0,062	6110516,13	922629,03	378852	57203	291449	43737	456396
				487096,77	225467,74	30200	13979	–	33807	
1122-0501-0106	Трубопроводы из полиэтиленовых труб, диаметр 200 мм. Укладка НР = 99 %	км трубопровода	0,0932	599592,27	217392,7	55882	20261	921	39833	103372
				372317,6	59388,41	34700	5535	–	7657	
118 2901-0001-0001(пл)	Двухслойные полипропиленовые гофрированные трубы с кольцевой жесткостью SN8 с раструбом DN/OD 200/175,0 PP-B K=1,010	м	115,352	2598		299684		299684		323659
2901-0001-0001(пл)	Уплотнительное кольцо	шт	19	545		10355		10355		11183
1122-1501-0101	Коммуникации подземные. Подвешивание при пересечении их трассой трубопровода. Площадь сечения коробов до 0,1 м2 K=2,000 НР = 99 %	м короба	15	5842,47	1470,4	87637	22056	45156	26567	123340
				1361,67	427,33	20425	6410	–	9136	
	Раздел 4 Раборка и восстановление асфальтобетонного покрытия.									
	4.1 Демонтажные работы.									
1127-0302-0104	Покрытия и основания асфальтобетонные. Разборка толщиной 10 см K=0,100 НР = 108 %	м3 конструкции	1,4	3073,57	1360,71	4303	1905	–	3420	8341

56	1127-0302-0102			1712,86	549,29	2398	769	–	618	
	Покрытия и основания щебеночные. Разборка толщиной 25 см К=0,180 НР = 100 %	м3 конструкции	1,36	400,74	286,76	545	390	–	253	862
				113,97	58,09	155	79	–	64	
57	4131-0104-0501	Мусор строительный. Погрузка	т	3,684	92	339		–		366
58	4102-0103-1012									
	Перевозка строительных грузов самосвалами вне карьеров. Грузоподъемность 20 т. Класс груза 1. Расстояние перевозки 12 км	т	3,684	229		844		–		912
	4.2 Восстановительные работы.							–	68	

Итого	**6 473 258**
в том числе	
- зарплата рабочих-строителей, тенге	826 002
- затраты на эксплуатацию машин, тенге	708 963
- в т.ч. зарплата машинистов, тенге	211 601
- материалы, изделия и конструкции, тенге	3 518 325
- перевозка грузов, тенге	1 183
Накладные расходы, тенге	939 285
Сметная прибыль (8 %), тенге	479 500
Всего	**6 473 258**
Временные здания и сооружения (1 %)	64 733
Затраты на производство строительно-монтажных работ в зимнее время (3,08 %)	201 370

Непредвиденные работы и затраты (2 %)	**134 787**
Итого в текущих ценах с 05.04.19 г.	**6 874 148**
НДС (12 %)	824 898
Итого	**7 699 046**
Всего по акту с учётом понижающего коэф. 0,9	**6 929 141**

Технический надзор:

Инженер по техническому надзору
ТОО "АКТАУСТРОЙЭКСПЕРТ" _____ Забиров А.Т.

Подрядчик:

Директор ТОО "Dike" _____ Сейфуллин М. Б.

Авторский надзор:

Инженер по авторскому надзору ТОО "Строй Экс Проект" _____ Нурмашов И.Ж.

Заказчик:

Руководитель отдела ГУ "Отдел строительства города Павлодара" _____ Садыков А.Б.

"SANA-2015". Версия 19.2 от 08.04.19 г.

Форма 2В

Заказчик: ГУ "Отдел строительства города Павлодара"
Подрядчик: ТОО "Dike"
Наименование строительства: "Строительство централизованных инженерных сетей канализации для улиц Сибирская, Хабаровская, Дальневосточная, Сулейменова, Дерова в городе Павлодар"
Наименование объекта: Наружные сети канализации
Договор: №152/19 от 28.10.2019 г.

Акт №6 от 16.03.2020 г.
приемки выполненных работ за март 2020 г.
(локальная смета 6-1-1)

Транспортные расходы по доставке материалов на строительство от 10 км до 30 км

Составлен в текущих ценах с 05.04.19 г.

№ п/п	Шифр норм, код ресурса	Наименование работ и затрат	Единица измерения	Количество	Стоимость ед., тенге		Общая стоимость, тенге			Накладные расходы, тенге	Всего стоимость с НР и СП, тенге
					Всего	эксплуатация машин	Всего	эксплуатация машин	материалы		
					зарплата рабочих-строителей	зарплата машинистов	зарплата рабочих-строителей	зарплата машинистов	оборудование, мебель, инвентарь	Сметная прибыль, тенге	
1	2	3	4	5	6	7	8	9	10	11	12
1	4102-0103-1020	Перевозка строительных грузов самосвалами вне карьеров. Грузоподъемность 20 т. Класс груза 1. Расстояние перевозки 20 км	т	50,91915	337		17160		–		18533
2	4101-0105-1020	Перевозка строительных грузов бортовыми автомобилями в населенных пунктах. Грузоподъемность 20 т. Класс груза 1. Расстояние перевозки 20 км	т	427,329	587		250842		–		270909
3	4104-0101-1020	Перевозка строительных грузов автоцементовозами в населенных пунктах. Грузоподъемность 20 т. Класс груза 1. Расстояние перевозки 20 км	т	16,49514	840		13856		–		14964

4	4105-0102-1020	Перевозка строительных грузов автобитумовозами в населенных пунктах. Грузоподъемность 18,5 т. Класс груза 1. Расстояние перевозки 20 км	т	2,02582	800	1621	–	1751
5	4108-0102-1020	Перевозка автомобилями трубовозами в населенных пунктах. Грузоподъемность 20 т. Класс груза 1. Расстояние перевозки 20 км	т	8,47944	819	6945	–	7501
6	4106-0103-1020	Перевозка строительных грузов автобетоносмесителями. Объем 8 м3. Класс груза 1. Расстояние перевозки 20 км	т	445,23041	962	428312	–	462577
7	4108-0102-3030	Перевозка автомобилями трубовозами в населенных пунктах. Грузоподъемность 20 т. Класс груза 3. Расстояние перевозки 30 км	т	5,69429	1679	9561	–	10326
							–	765

Итого	**786 561**
в том числе	
- перевозка грузов, тенге	728 297
Сметная прибыль (8 %), тенге	58 264
Всего	**786 561**
Временные здания и сооружения (1 %)	7 866
Затраты на производство строительно-монтажных работ в зимнее время (3,08 %)	24 468
Непредвиденные работы и затраты (2 %)	**16 378**

Итого в текущих ценах с 05.04.19 г.	**835 273**
НДС (12 %)	100 233
Итого	**935 506**
Всего по акту с учётом понижающего коэф. 0,9	**841 955**

Технический надзор:

Инженер по техническому надзору
ТОО "АКТАУСТРОЙЭКСПЕРТ" _____ Забиров А.Т.

Авторский надзор:

Инженер по авторскому надзору ТОО "Строй Экс Проект" _____ Нурмашов И.Ж.

Заказчик:

Руководитель отдела ГУ "Отдел строительства города Павлодара" _____ Садыков А.Б.

Подрядчик:

Директор ТОО "Dike" _____ Сейфуллин М. Б.

Заказчик: ГУ "Отдел строительства города Павлодара"
Подрядчик: ТОО "Dike"
Наименование строительства: "Строительство централизованных инженерных сетей канализации для улиц Сибирская, Хабаровская, Дальневосточная, Сулейменова, Дерова в городе Павлодар"
Наименование объекта: Наружные сети канализации
Договор: №152/19 от 28.10.2019 г.

Акт №7 от 19.03.2020 г.
приемки выполненных работ за март 2020 г.
(локальная смета 6-1-1)
Общестроительные работы

Составлен в текущих ценах с 05.04.19 г.

№ п/п	Шифр норм, код ресурса	Наименование работ и затрат	Единица измерения	Количество	Стоимость ед., тенге		Общая стоимость, тенге			Накладные расходы, тенге	Всего стоимость с НР и СП, тенге
					Всего	эксплуатация машин	Всего	эксплуатация машин	материалы		
					зарплата рабочих-строителей	зарплата машинистов	зарплата рабочих-строителей	зарплата машинистов	оборудование, мебель, инвентарь	Сметная прибыль, тенге	
1	2	3	4	5	6	7	8	9	10	11	12
		Раздел 1 Земляные работы.									
1	1101-0208-0301	Коллектор всасывающий. Монтаж К=108,000 НР = 72 %	м коллектора	155	5898,71	581,92	914301	90198	778260	51102	1042635
					295,76	162,14	45843	25132	–	77232	
2	1101-0208-0302	Коллектор всасывающий. Демонтаж К=108,000 НР = 72 %	м коллектора	155	531,5	343,16	82384	53190	–	32506	124081
					188,35	102,92	29194	15953	–	9191	
		Раздел 3 Бытовая канализация К1.									
3	1122-0501-0106	Трубопроводы из полиэтиленовых труб, диаметр 200 мм. Укладка НР = 99 %	км трубопровода	0,28	599577,93	217392,51	167883	60868	2767	119669	310556
					372314,29	59392,86	104248	16630	–	23004	

+ 2901-0001-0001(пл)	Двухслойные полипропиленовые гофрированные трубы с кольцевой жесткостью SN8 с раструбом DN/OD 200/175,0 PP-B К=1,010	м	282,8	2598	734714	734714		793491
5 2901-0001-0001(пл)	Уплотнительное кольцо	шт	47	545	25615	25615		27664
						–	2049	

Итого	**2 298 427**
в том числе	
- зарплата рабочих-строителей, тенге	179 285
- затраты на эксплуатацию машин, тенге	204 256
- в т.ч. зарплата машинистов, тенге	57 715
- материалы, изделия и конструкции, тенге	1 541 356
Накладные расходы, тенге	203 277
Сметная прибыль (8 %), тенге	170 253
Всего	**2 298 427**
Временные здания и сооружения (1 %)	22 984
Затраты на производство строительно-монтажных работ в зимнее время (3,08 %)	71 499
Непредвиденные работы и затраты (2 %)	**47 858**

Итого в текущих ценах с 05.04.19 г.	**2 440 768**
НДС (12 %)	292 892
Итого	**2 733 660**
Всего по акту с учётом понижающего коэф. 0,9	**2 460 294**
Итого к оплате по акту	**2 457 924,25**

Технический надзор:

Инженер по техническому надзору ТОО "АКТАУСТРОЙЭКСПЕРТ" _____ Забиров А.Т.

Подрядчик:

Директор ТОО "Dike" _____ Сейфуллин М. Б.

Авторский надзор:

Инженер по авторскому надзору ТОО "Строй Экс Проект" _____ Нурмашов И.Ж.

Заказчик:

Руководитель отдела ГУ "Отдел строительства города Павлодара" _____ Садыков А.Б.

«Павлодар қаласында Сибирская, Хабаровская, Дальневосточная, Сүлейменов, Деров көшелері үшін орталықтандырылған инженерлік кәріз желілерін салу»
жұмыс жобасы бойынша
30.04.2019 ж. № ЦЭ-0129/19
(оң)

ҚОРЫТЫНДЫ

ТАПСЫРЫСШЫ:
«Павлодар қаласы құрылыс бөлімі» ММ

БАС ЖОБАЛАУШЫ:
«Строй Экс Проект» ЖШС,
Павлодар қаласы

Павлодар қаласы

АЛҒЫ СӨЗ

«Павлодар қаласында Сибирская, Хабаровская, Дальневосточная, Сүлейменов, Деров көшелері үшін орталықтандырылған инженерлік кәріз желілерін салу» жұмыс жобасы бойынша осы сараптау қорытындысы «Центр экспертизы РК» ЖШС берілді.

«Центр экспертизы РК» ЖШС рұқсатынсыз осы сараптамалық қорытынды толық немесе ішінара қайта шығаруға, көбейтуге және таратуға берілмейді.

ЗАКЛЮЧЕНИЕ

(положительное)

№ ЦЭ-0129/19 от 30.04.2019 г.

по рабочему проекту

«Строительство централизованных инженерных сетей канализации для улиц Сибирская, Хабаровская, Дальневосточная, Сулейменова, Дерова в городе Павлодар»

ЗАКАЗЧИК:

ГУ «Отдел строительства города Павлодара»

ГЕНПРОЕКТИРОВЩИК:

ТОО «СтройЭкс Проект»,
город Павлодар

город Павлодар

ПРЕДИСЛОВИЕ

Данное заключение по рабочему проекту **«Строительство централизованных инженерных сетей канализации для улиц Сибирская, Хабаровская, Дальневосточная, Сулейменова, Дерова в городе Павлодар»** выдано ТОО «Центр экспертизы РК».

Данное заключение не может быть полностью или частично воспроизведено, тиражировано и распространено без разрешения ТОО «Центр экспертизы РК».

1 НАИМЕНОВАНИЕ: рабочий проект «Строительство централизованных инженерных сетей канализации для улиц Сибирская, Хабаровская, Дальневосточная, Сулейменова, Дерова в городе Павлодар», разработан в 2019 году.

Настоящее заключение выполнено в соответствии с условиями договора №42 от 25.04.2019 г. между ТОО «Центр экспертизы РК» и ГУ «Отдел строительства города Павлодара».

2 ЗАКАЗЧИК: ГУ «Отдел строительства города Павлодара».

3 ГЕНПРОЕКТИРОВЩИК: ТОО «Строй Экс Проект», государственная лицензия ГСЛ №12013082 от 25 сентября 2017 года (I категория), выданная ГУ «Управление государственного архитектурно-строительного контроля Павлодарской области». Акимат Павлодарской области.

ГИП – Темирбаев Г.Б.

4 ИСТОЧНИК ФИНАНСИРОВАНИЯ: государственные инвестиции.

5 ОСНОВНЫЕ ИСХОДНЫЕ ДАННЫЕ

5.1 Основание для разработки:

задание на проектирование от 11 апреля 2019 года на разработку рабочего проекта «Строительство централизованных инженерных сетей канализации для улиц Сибирская, Хабаровская, Дальневосточная, Сулейменова, Дерова в городе Павлодар», утвержденное руководителем ГУ «Отдел строительства города Павлодара»;

архитектурно-планировочное задание на проектирование №KZ17VUA00057585 от 26 ноября 2018 года рабочего проекта «Строительство централизованных инженерных сетей канализации для улиц Сибирская, Хабаровская, Дальневосточная, Сулейменова, Дерова в городе Павлодар», выданное ГУ «Отдел архитектуры и градостроительства города Павлодара»;

постановление акимата города Павлодара №1144/26 от 26 октября 2018 года «О финансировании проекта»;

технический отчет на инженерно-геодезические изыскания, выполненный в 2018 году ТОО «Строй Экс Проект»;

технический отчет на инженерно-геологические изыскания, выполненный в 2018 году ТОО «Строй Экс Проект»;

Технические условия:

Технические условия от ТОО «Павлодар-Водоканал» №377 от 22.06.2018г., Технические условия от АО «ПРЭК» от 19.09.2018г.

5.2 Согласования и заключения заинтересованных организаций

Рабочий проект «Строительство централизованных инженерных сетей канализации для улиц Сибирская, Хабаровская, Дальневосточная, Сулейменова, Дерова в городе Павлодар», не требует согласования и заключений, заинтересованных организации.

5.3 Перечень документации, представленной на экспертизу

Паспорт рабочего проекта.

Том 1. Общая пояснительная записка.

Том 2. Рабочие чертежи.

Альбом 1. НК – Наружные сети канализации

Том 3. Сметная документация

ОВОС – Оценка воздействия на окружающую среду.

5.4 Цель и назначение объекта строительства

Целью и задачей проекта является строительство централизованных инженерных сетей канализации для улиц Сибирская, Хабаровская, Дальневосточная, Сулейменова, Дерова в городе Павлодар.

Назначение – системы канализации.

6 ОСНОВНЫЕ ДАННЫЕ ОБЪЕКТА И ПРИНЯТЫЕ ПРОЕКТНЫЕ РЕШЕНИЯ

6.1 Место размещения объекта и характеристика участка строительства

Объект строительства расположен по адресу: Павлодарская область, город Павлодар, улицы Сибирская, Хабаровская, Дальневосточная, Сулейменова, Дерова.

Ситуационная схема приведена на рисунке 1.

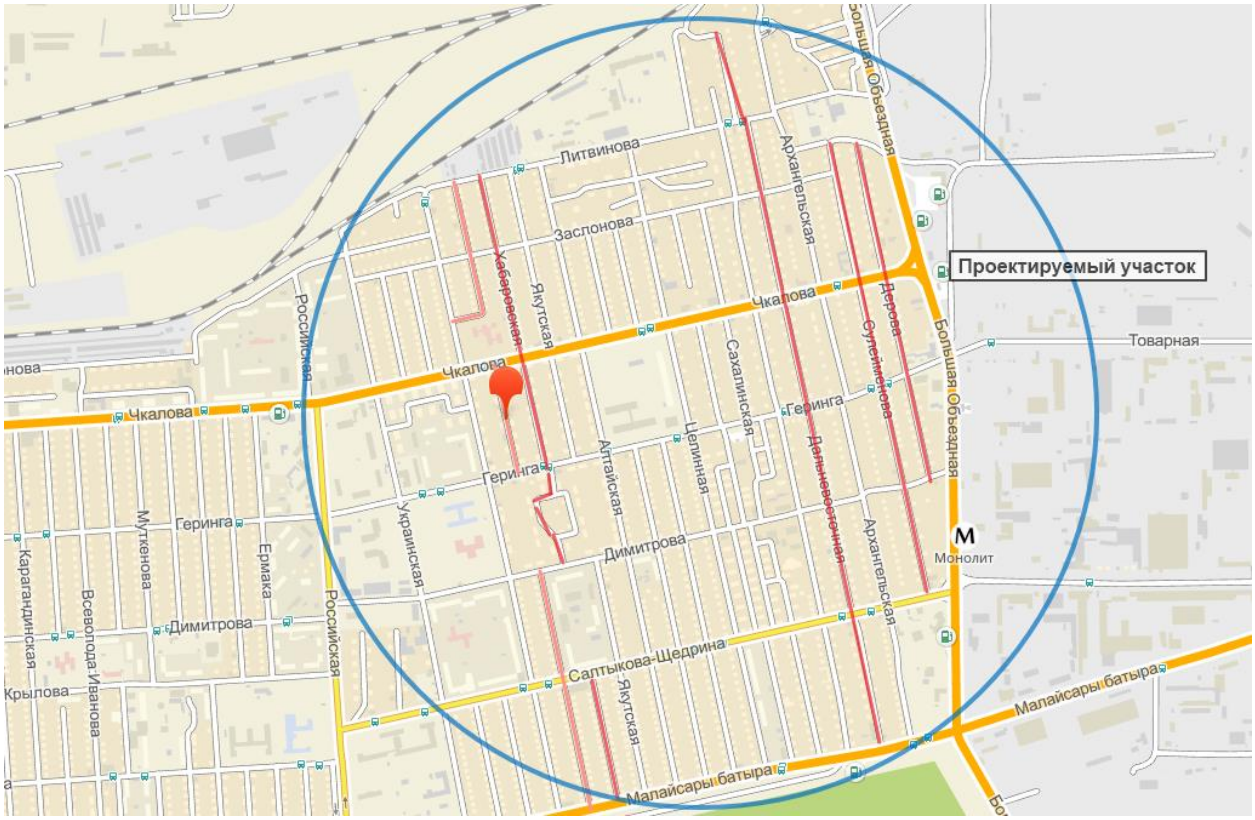

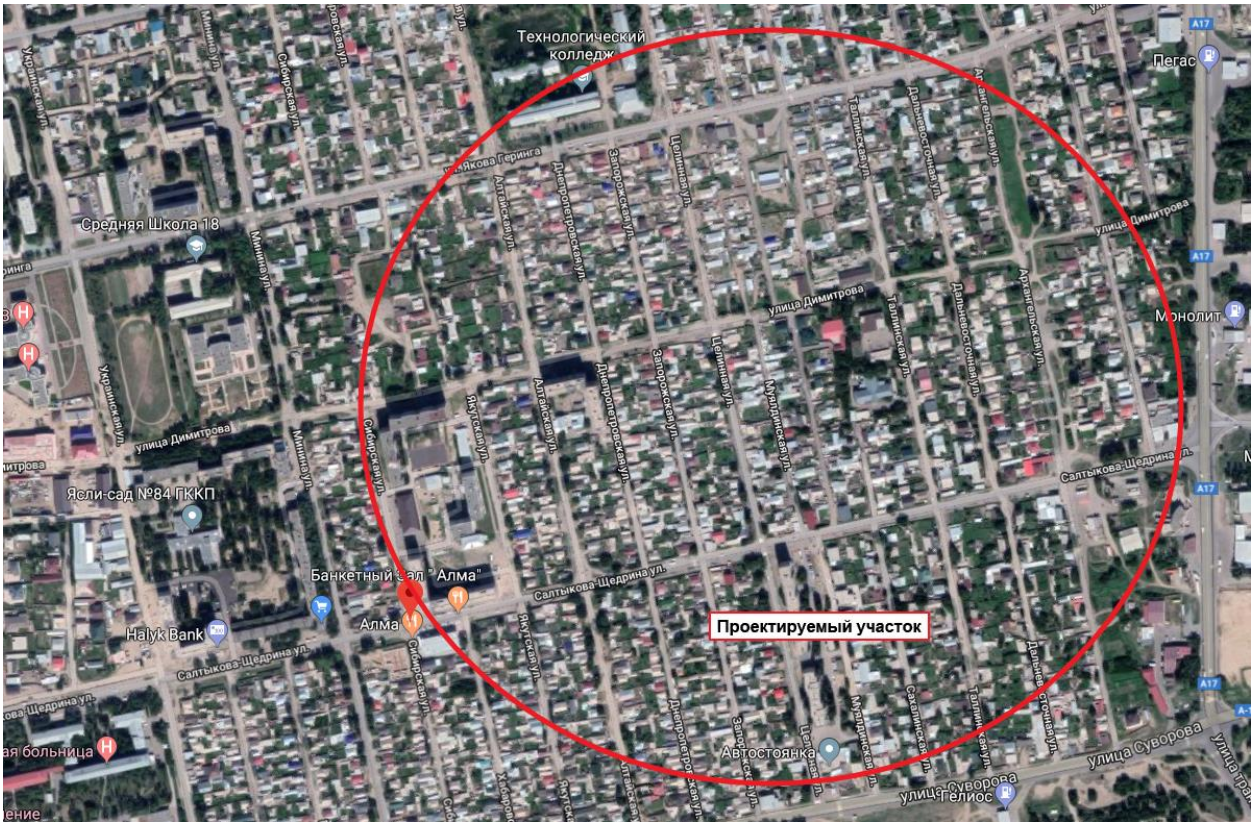

Рисунок 1. Ситуационная схема.

Природно-климатические условия района строительства

В соответствии со СП РК 2.04-01-2017, исследуемая территория по климатическому районированию для строительства относится к III климатическому району к подрайону IIIA, с резко выраженным континентальным режимом.

Рабочий проект разработан для участка строительства со следующими природно-климатическими условиями:

расчетная наружная температура воздуха – минус 38°С;

нормативная снеговая нагрузка – 100 кг/м^2;

нормативное значение ветрового давления – 38 кгс/м^2;

нормативная глубина промерзания - 260 см;

сейсмичность площадки строительства – не сейсмичен.

Инженерно-геологические условия площадки строительства

В геоморфологическом отношении исследуемый район работ относится к поверхности второй надпойменной террасы р. Иртыш. Рельеф ровный, с общим уклоном на северо-запад. Гидрографическая сеть района не развита. Из водотоков следует отметить реку Иртыш, находящуюся в 5 км западнее от исследуемой площадки.

Временные поверхностные водотоки, образующиеся при таянии снегов, маломощные из-за малого количества выпадающих осадков, движутся в северном направлении и не представляют какого-либо значения. Водная эрозия отсутствует.

Климат района резко-континентальный, с большими суточными и годовыми амплитудами колебания температуры воздуха и активной ветровой деятельностью. Наибольшей повторяемостью обладают ветры юго-западного и западного направлений. Нормативная глубина сезонного промерзания грунтов равна 2,6 м.

На рассматриваемой территории подземные воды вскрыты всеми скважинами на глубине 1,2-3,2 м (абс. отм.143,3 м). Питание водоносного горизонта осуществляется, в основном, за счет инфильтрации атмосферных осадков. Разгрузка происходит за счет испарения, частичного перетока в нижележащий горизонт неогенового возраста. Сезонный подъём уровня грунтовых вод 0,7 м. Вода неагрессивная к бетону нормальной проницаемости на портландцементе, слабоагрессивная к арматуре железобетонных конструкций при периодическом смачивании. Агрессивность воды к свинцовым оболочкам кабеля – средняя, к алюминиевой оболочке - высокая.

Коэффициент фильтрации характеризует суглинок, как водопроницаемый грунт Кф= 0,3 м/сут., пески мелкие и средней крупности и крупные – как сильноводопроницаемый грунт (Кф=2,0 м/сут и КФ=3,2 м/сут, КФ=5,2 м/сут, соответственно).

6.2 Проектные решения

6.2.1 Инженерное обеспечение, сети и система

Наружные сети канализации

При разработке проекта использованы следующие нормативные документы:

- СН РК 1.02-03-20011 «Порядок разработки, согласования, утверждения и состав проектной документации на строительство»;
- СН РК4.01-03-2011 «Водоотведение. Наружные сети и сооружения»;
- СНиП РК 2.04.03-2011«Водоотведение. Наружные сети и сооружения»;
- СН РК 1.03-02-2014 Нормы продолжительности строительства и задела в строительстве предприятий, зданий и сооружений. Часть II;
- СН РК 1.03-00-2011 «Строительное производство. Организация строительства предприятий, зданий и сооружений»;
- СН РК 1.01-01-2011 «Государственные нормативы в области архитектуры,

градостроительства и строительства. Основные положения»;

- СН РК 3.01-00-2011 Инструкция о порядке разработки, согласования и утверждения градостроительных проектов в Республике Казахстан (с изменениями на 28.08.2017 г.);
- СП РК 1.02-105-2014 Инженерные изыскания для строительства. Основные положения;
- СН РК 1.03-05-2011 Охрана труда и техника безопасности в строительстве, СП РК 1.03-106-2012 Охрана труда и техника безопасности в строительстве;
- СН РК 4.01-05-2002 Инструкция по проектированию и монтажу сетей водоснабжения и канализации из пластмассовых труб;
- СП РК 4.01-102-2001 Проектирование и монтаж трубопроводов систем холодного и горячего внутреннего водоснабжения с использованием металлополимерных труб;
- МСН 4.02-03-2004 Тепловая изоляция оборудования и трубопроводов.

Проектируемые самотечные сети канализации выполняются из труб полиэтиленовые безнапорные гофрированные для наружных сетей канализации с раструбом SN 8 PE ГОСТ Р 54475-2011, в том числе: ø160, ø200, ø250, ø300.

Канализационные смотровые колодцы приняты из сборных железобетонных элементов по ТПР 902-09-22.84. Глубина заложения канализационных колодцев составляет от 2,5 м до 5,0 м.

Круглые канализационные колодцы монтируются из сборных железобетонных элементов, которые устанавливаются на цементно-песчаном растворе марки 100. Во всех колодцах предусмотрено устройство металлических лестниц.

Трубопроводы, проходящие под автодорогами, прокладываются в стальных футлярах по ГОСТ 10704-91.

В местах пересечения проектируемых сетей с существующими коммуникациями производство земляных работ выполнять ручным способом по 2,0 м в каждую сторону от коммуникаций. Водоотлив из траншеи производить каждые 40 м на рельеф местности. Подсыпка под действующие коммуникации должна выполняться песчаным грунтом по всему поперечному сечению траншеи на высоту до половины диаметра трубопровода или его защитной оболочки с послойным уплотнением грунта по 0,5 м в каждую сторону. Траншею под восстановлением усовершенствованного дорожного покрытия засыпать на всю глубину песчаным грунтом. По окончании производства земляных работ восстановить нарушенное асфальтобетонное покрытие.

6.3 Инженерно-технические мероприятия по предупреждению чрезвычайных и взрывопожароопасных ситуаций

При проектировании рабочего проекта использован Закон Республики Казахстан от 11 апреля 2014 года № 188-V «О гражданской защите», определяющий меры по защите населения, окружающей природной среды и объектов хозяйствования в случае чрезвычайных ситуаций.

На территории строительства отсутствуют взрывоопасные объекты.

При возникновении на рабочих местах пожара необходимо тушить его с применением огнетушителей, сухим песком, накрывая очаги загорания асбестовой или брезентовым полотном.

На объекте должно быть определено лицо, ответственное за сохранность и готовность к действию первичных средств пожаротушения.

Огнетушители должны всегда содержаться в исправном состоянии, периодически осматриваться, проверяться и своевременно перезаряжаться.

Использование первичных средств пожаротушения для хозяйственных и прочих нужд, не связанных с тушением пожара, не допускается.

В случае чрезвычайных ситуаций ликвидация производится учреждениями, осуществляющими деятельность по пожаротушению и проведению аварийно-спасательных работ, связанных с ликвидацией пожаров и других чрезвычайных ситуаций на территории объекта.

6.4 Оценка воздействия на окружающую среду

Отходы, образуемые при строительстве:

В процессе реконструкции будут образовываться следующие виды отходов, которые распределяются равномерно так как работы по реконструкции проводятся участками:

- строительные отходы;
- твердые бытовые отходы;
- огарки сварочных электродов;
- загрязненная упаковочная тара из-под ЛКМ,
- промасленная ветошь.

Строительные отходы

Согласно нормативно-техническому документу РДС 82-202-96 «Правила разработки и применения нормативов трудно-устранимых потерь и отходов материалов в строительстве». Согласно проекту, количество строительных материалов и конструкций: бетон – 130 т., раствор цементный кладочный – 4,5 т., щебень – 311 т., песок строительный – 219 т.

Отходы твердые, не пожароопасные, невзрывоопасные, коррозионно не опасные, по уровню опасности относятся к «зеленому» с индексом G (GG170).

Твердые бытовые отходы (GO060), представленные отходами потребления от работников строительной бригады. Состав отхода: бумага и древесина 60%, тряпье 7%, пищевые отходы 10 %, стеклобой 6 %, металлы 5 %, пластмассы 12 %. Отходы накапливаются в контейнер, по мере накопления вывозятся на полигон. Отходы непожароопасные, не врывоопасные, коррозионно не опасные, по уровню опасности относятся к «зеленому» с индексом G (GO060).

Бытовые (коммунальные) отходы планируется складировать в контейнеры, вывоз осуществляется на полигон.

Огарки сварочных электродов отходы представляют собой остатки электродов после использования их при сварочных работах. Состоят из железа 96-97%, обмазка 2-3% и пр. 1%.

Образующиеся отходы сварочных электродов, предполагается собирать в специальный контейнер и вывозить с площадки строительство подрядной организацией на передачу спец. организации.

Присвоение кода отходу: Огарки сварочных электродов по уровню опасности относятся к «зеленому» с индексом G (GA090)

Все виды отходов, образующиеся при монтаже (кроме ТБО), будут собираться в специальную ёмкость и вывозится с площадки строительства на спец. полигон по мере накопления.

Тара из-под ЛКМ, (AD070) образуется при выполнение малярных работ, отходы твердые, не пожароопасные, невзрывоопасные, коррозионно опасные, по уровню опасности относятся к «янтарному» с индексом А (AD070). Состав отхода: жесть-94-99%, краска-5-1%. Отходы накапливаются в контейнер, по мере накопления вывозятся на передачу спец. организации.

Отходы твердые, не пожароопасные, невзрывоопасные, коррозионно опасные, по уровню опасности относятся к «янтарному» с индексом А (AD070). Состав отхода: жесть - 94-99%, краска - 5-1%.

В процессе эксплуатации коллектора, отходы образовываться не будут, т.к. относится к необслуживаемым сооружениям и не предусматривает постоянного наличия персонала.

Данные по видам и количеству образования отходов, образующихся в процессе выполнения строительных работ приведены в таблице 1.

Нормативы размещения отходов производства и потребления

Таблица №1

Наименование отходов	Образование, т/период	Размещение, т/период	Передача сторонним организациям, т/период
1	2	3	4
Период строительства			
Итого:	**32,6885**	**-**	**32,6885**
В т.ч. отходов производства	**31,751**	**-**	**31,751**
Отходов потребления	**0,9375**	**-**	**0,9375**
Зеленый уровень опасности			
ТБО	0,9375	-	0,9375
Строительные отходы	31,738	-	31,738
Огарки сварочных электродов	0,0025	-	0,0025
Янтарный уровень опасности			
Тара из-под ЛКМ	0,0105	-	0,0105

Водопотребление. Водоотведение

Вода на питьевые нужды работников на период проведения работ по реконструкции коллектора будет привозным. Устройство каких-либо временных баз на участках не предусмотрено.

Организация хозяйственно-питьевого водоснабжения на площадке строительства предусматривается за счет привозной. Воду на строительные площадки планируется доставлять и хранить во флягах.

Согласно сметному расчету в период строительных работ расход воды на технические нужды – 15,7953 м^3, на питьевые нужды – 224,2318 м^3.

На период проведения работ, образовывавшиеся хоз. бытовые стоки, будут поступать в биотуалет. Вывоз стоков предусмотрен по договору со специализированной организацией.

Атмосферный воздух

Источниками выделения загрязняющих веществ в атмосферу на ***период проведения работ*** будут являться:

Источниками выделения загрязняющих веществ в атмосферу на период строительных работ являются:

- трамбовка пневматическая;
- дизельные установки;
- работа и движение автотранспорта на территории;
- работы по нанесению ЛКМ;
- пересыпка сыпучих материалов;
- разработка грунта;
- сварочные работы;
- укладка асфальтобетона;

- гидроизоляционные работы.

Неорганизованный источник 0001. Источник выделения N 001 Трамбовка пневматическая

После укладки трубопроводов одним из окончательных этапов является утрамбовка песка. Фонд рабочего времени – 226 часов.

Организованный источник 0002. Источник выделения N 002, Компрессор

При проведении строительных работ используется дизельная установка мошьностью 30 кВт и 60 кВт. Работа строительной техники сопровождается выделением в атмосферный воздух загрязняющих веществ от двигателей таких как: оксидов азота, диоксид азота, серы диоксида и углерода, бензапирена, формальдегида, углеводорода. Неорганизованный источник

6004 Источник выделения N 004. Сварка полиэтиленовых труб

Монтаж пластиковых труб сопровождается выделением в атмосферный воздух следующих веществ: Винилхлорид.

Количество перерабатываемого материала (м) принимает равным 567,2316 т.

Время работы сварки полиэтиленовых труб (т) – 267 ч.

Неорганизованный источник 6005. Источник выделения N 005 Сварочные работы

Монтаж и демонтаж металлических конструкций осуществляется с использованием сварочных агрегатов. Сварка металлических конструкций выполняется штучными электродами – 0,2645 т/год оксидов железа и никеля, азота (IV) диоксид, оксидов азота, сварочный материал МР-3. Фонд рабочего времени сварочных агрегатов – 198 часов.

Неорганизованный источник 6006. Источник выделения N 006

Битумные работы В период строительства на площадке будут проводиться гидроизоляционные работы с использованием мастики. Количество используемого материала составит – 7,2773916 тонн. Загрязняющими веществами являются углеводороды предельные.

Неорганизованный источник 6007. Источник выделения N 007 Укладка асфальтобетона

Асфальтобетон на площадку строительства доставляется в готовом виде автосамосвалом. Объем используемого асфальтобетона составляет 70,89 тонн, продолжительность укладки – 198 часов.

Неорганизованный источник 6008, 6009, 6010, 6011, 6012. Источник выделения N 008, 009, 010, 011, 012 Пересыпка сыпучих материалов (песка, щебень, строительный мусор).

При выполнении строительных работ используется сыпучие строительные материалы, объем которых представлен в выбросах загрязняющих веществ. В результате пересыпки, природного песка, шлака в атмосферу выделяется Пыль неорганическая: 70-20% двуокиси кремния.

Неорганизованный источник 6013 Источник выделения N 013 Работа и движение техники по территории

При проведении строительных работ проектом предполагается использовать машины и механизмы на колесном ходу, работающих на дизельном топливе. Потребность в основных строительно-транспортных средствах и механизмов представлена в расчете выбросов загрязняющих веществ. Работа строительной техники сопровождается выделением в атмосферный воздух загрязняющих веществ от двигателей таких как: оксидов азота, серы и углерода, сажи, керосина.

Период эксплуатации

На период эксплуатации выбросы в атмосферу производиться не будут.

Расчеты по определению необходимости расчета приземных концентраций при проведении работ, проведенные в соответствии с п.5.21. приложения 18 к Приказу 100-П показали, что при проведении работ расчеты приземных концентраций не требуются ни по одному из выбрасываемых веществ.

Нормативы предельно допустимых выбросов на период проведения работ приняты на уровне расчетных значений и приведены в таблице 2.

Нормативы предельно допустимых выбросов

Таблица 2

Производство цех, участок	Номер источника выброса	Нормативы выбросов загрязняющих веществ				
		на период СМР		П Д В		год достижения ПДВ
		г/с	т/год	г/с	т/год	
1	2	3	4	5	6	7
На период строительства						
Неорганизованные источники						
(0123) Железо (II, III) оксиды /в пересчете на железо/ (277)						
Площадка работ	6005	0.002714	0.0019	0.002714	0.0019	СМР
(0143) Марганец и его соединения /в пересчете на марганца (IV) оксид/ (332)						
Площадка работ	6005	0.000481	0.000336	0.000481	0.000336	СМР
Азот (IV) оксид (Азота диоксид) (0301)						
Площадка работ	6013	0.0005531	0.0011446	0.0005531	0.0011446	СМР
(0304) Азот (II) оксид (Азота оксид) (6)						
Площадка работ	6013	0.00008986	0.00018605	0.00008986	0.00018605	СМР
(0328) Углерод (Сажа, Углерод черный) (583)						
Площадка работ	6013	0.00005606	0.0001053	0.00005606	0.0001053	СМР
(0330) Сера диоксид (Ангидрид сернистый, Сернистый газ, Сера (IV) оксид) (516)						
Площадка работ	6013	0.0001269	0.00025298	0.0001269	0.00025298	СМР
Углерод оксид (0337)						
Площадка работ	6004	0.000005	0.0000018	0.000005	0.0000018	СМР
Площадка работ	6013	0.001123	0.0022326	0.001123	0.0022326	СМР
Фтористые газообразные соединения (гидрофторид, кремний (0342)						
Площадка работ	6005	0.000111	0.0000777	0.000111	0.0000777	СМР
Хлорэтилен (Винилхлорид) (0827)						
Площадка работ	6004	0.000002167	0.00000078	0.000002167	0.00000078	СМР
(2732) Керосин (654*)						
Площадка работ	6013	0.0001911	0.0004084	0.0001911	0.0004084	СМР
(2754) Алканы С12-19 /в пересчете на С/ (Углеводороды предельные С12-С19 (в пересчете(10)						
Площадка работ	6006	0.68	0.0073	0.68	0.0073	СМР
Площадка работ	6007	0.00003	0.00002	0.00003	0.00002	СМР
(2907) Пыль неорганическая, содержащая двуокись кремния в %: более 70 (Динас) (493)						
Площадка работ	6010	0.0065	0.00331	0.0065	0.00331	СМР
(2908) Пыль неорганическая, содержащая двуокись кремния в %: 70-20 (шамот, цемент,(494)						
Площадка работ	6008	0.0093333	0.0250164	0.0093333	0.0250164	СМР
Площадка работ	6009	0.01218	0.0062	0.01218	0.0062	СМР
Площадка работ	6011	0.000203	0.0001034	0.000203	0.0001034	СМР
Площадка работ	6012	0.0000406	0.00002067	0.0000406	0.00002067	СМР
Итого по неорганизованным источникам:		**0.713740087**	**0.04861668**	**0.713740087**	**0.04861668**	

Организованные источники						
(0301) Азота (IV) диоксид (Азота диоксид) (4)						
Площадка работ	0001	0.002288889	0.001376	0.002288889	0.001376	СМР
Площадка работ	0002	0.002288889	0.00172	0.002288889	0.00172	СМР
Площадка работ	0003	0.002288889	0.000688	0.002288889	0.000688	СМР
(0304) Азот (II) оксид (Азота оксид) (6)						
Площадка работ	0001	0.000371944	0.0002236	0.000371944	0.0002236	СМР
Площадка работ	0002	0.000371944	0.0002795	0.000371944	0.0002795	СМР
Площадка работ	0003	0.000371944	0.0001118	0.000371944	0.0001118	СМР
(0328) Углерод (Сажа, Углерод черный) (583)						
Площадка работ	0001	0.000194444	0.00012	0.000194444	0.00012	СМР
Площадка работ	0002	0.000194444	0.00015	0.000194444	0.00015	СМР
Площадка работ	0003	0.000194444	0.00006	0.000194444	0.00006	СМР
(0330) Сера диоксид (Ангидрид сернистый, Сернистый газ, Сера (IV) оксид) (516)						
Площадка работ	0001	0.000305556	0.00018	0.000305556	0.00018	СМР
Площадка работ	0002	0.000305556	0.000225	0.000305556	0.000225	СМР
Площадка работ	0003	0.000305556	0.00009	0.000305556	0.00009	СМР
(0337) Углерод оксид (Окись углерода, Угарный газ) (584)						
Площадка работ	0001	0.002	0.00012	0.002	0.00012	СМР
Площадка работ	0002	0.002	0.00015	0.002	0.00015	СМР
Площадка работ	0003	0.002	0.00006	0.002	0.00006	СМР
(0703) Бенз/а/пирен (3,4-Бензпирен) (54)						
Площадка работ	0001	0.000000004	0.0000000022	0.000000004	0.0000000022	СМР
Площадка работ	0002	0.000000004	0.0000000028	0.000000004	0.0000000028	СМР
Площадка работ	0003	0.000000004	0.0000000011	0.000000004	0.0000000011	СМР
(1325) Формальдегид (Метаналь) (609)						
Площадка работ	0001	0.000041667	0.000024	0.000041667	0.000024	СМР
Площадка работ	0002	0.000041667	0.00003	0.000041667	0.00003	СМР
Площадка работ	0003	0.000041667	0.000012	0.000041667	0.000012	СМР
(2754) Алканы С12-19 /в пересчете на С/ (Углеводороды предельные С12-С19 (в пересчете(10)						
Площадка работ	0001	0.001	0.0006	0.001	0.0006	СМР
Площадка работ	0002	0.001	0.00075	0.001	0.00075	СМР
Площадка работ	0003	0.001	0.0003	0.001	0.0003	СМР
Итого по организованным источникам:		**0.018607511**	**0.0102399061**	**0.018607511**	**0.0102399061**	
Всего по предприятию:		**0.732347598**	**0.0588565861**	**0.732347598**	**0.0588565861**	

Растительный и животный мир

Учитывая, что проектируемый объект располагается на освоенной территории дополнительного воздействия на растительные сообщества прилегающей территории, на изменение в растительном покрове не будет.

Фауна района размещения проектируемого объекта долгое время находится под воздействием антропогенных факторов (наличия сети автодорог, линий электропередач). Влияние на наземных животных, связанное с нарушением среды их обитания, произошло в период строительства промышленных предприятий. Поэтому к настоящему моменту животный мир прилегающей территории приспособился к обитанию в условиях открытого ландшафта, в результате сложилось определенное сообщество животных и птиц.

Мест обитания редких животных, занесенных в Красную книгу в рассматриваемом районе, нет.

Дополнительного воздействия на видовой состав, численность фауны, среду обитания, условия размножения, пути миграции в процессе эксплуатации проектируемого объекта не будет.

Вырубка зеленых насаждений, а также озеленение рассматриваемого объекта проектом не предусматривается.

Физические воздействия

В районе размещения объекта природные и техногенные источники радиационного загрязнения отсутствуют. Воздействие шума и вибрации, создаваемое строительной техникой, носит непродолжительный характер и не распространяется за пределы площадки ведения работ.

Оценка экологических рисков и рисков для здоровья населения

В связи с отсутствием данных, необходимых для определения рисков на здоровье населения в рамках действующих методик риски заболевания для здоровья населения, проживающих в рассматриваемом регионе на период проведения работ не рассчитывались.

При выполнении всех мер, предусмотренных данным проектом, направленных на снижение влияния на поверхностный сток, подземные воды, земельные ресурсы, атмосферный воздух, воздействие на компоненты окружающей среды оценивается как допустимое и рабочий проект «Строительство централизованных инженерных сетей канализации для улиц Сибирская, Хабаровская, Дальневосточная, Сулейменова, Дерова в городе Павлодар» в части экологического законодательства соответствует нормам.

6.5 Оценка соответствия рабочего проекта санитарным правилам и гигиеническим нормам

Данный проект предусматривает строительство централизованных инженерных сетей канализации для улиц Сибирская, Хабаровская, Дальневосточная, Сулейменова, Дерова в городе Павлодар.

Санитарно-защитная зона согласно «Санитарно-эпидемиологические требования по установлению санитарно-защитной зоны производственных объектов» утвержденного Приказом Министра национальной экономики Республики Казахстан от 20 марта 2015 года №237 объекты капитального ремонта к производственным объектам не относятся, в связи с чем не предусматривает установление санитарно-защитной зоны. Источниками шума на период работ по строительству будут являться строительные работы и работы строительной техники. Средние уровни шума для обычного строительного оборудования находятся в пределах 82-88 дБ. Уровень шума и вибрации не превышает предельно допустимых уровней в жилой зоне. Источников ионизирующего и неионизирующего излучения, электромагнитного и теплового излучения на период строительства и ввода объекта в эксплуатацию не будет. На основании вышеизложенного, физическое воздействие от деятельности объекта оценивается как допустимое.

Результаты расчетов выбросов загрязняющих веществ в атмосферу при реализации проекта показали, что они незначительны, приземные концентрации на границе площадки не превышают ПДК.

Работающие строители обеспечиваются спецодеждой, средствами индивидуальной защиты, бытовыми помещениями, обеспечиваются медицинской аптечкой для оказания первой медицинской помощи. Водоснабжение работающих бутилированная вода. Горячее питание в столовой.

Проект отвечает требованиям:

«Санитарно-эпидемиологические требования по установлению санитарно-защитой зоны производственных объектов», утвержденные приказом министра национальной экономики РК №237 от 20 марта 2015 года;

«Гигиенические нормативы к атмосферному воздуху в городских и сельских населенных пунктах», утвержденные приказом министра национальной экономики РК №168 от 28 февраля 2015 года;

«Гигиенические нормативы к физическим факторам, оказывающим воздействие на человека», утвержденные приказом министра национальной экономики РК №169 от 28 февраля 2015 года;

«Санитарно-эпидемиологические требования к содержанию и эксплуатации жилых и других помещений, общественных зданий», Приказ Министра национальной экономики РК №125 от 24 февраля 2015 года;

«Санитарно-эпидемиологические требования к условиям труда и бытового обслуживания при строительстве, реконструкции, ремонте и вводе, эксплуатации объектов строительства», Приказ Министра национальной экономики РК №177 от 28 февраля 2015 года.

6.6 Организация строительства

В проекте выполнен расчет продолжительности строительства согласно СН РК 1.03-01-2016 «Продолжительность строительства и задел в строительстве предприятий, зданий и сооружений. Часть I».

До начала строительно-монтажных работ необходимо:

- очистить площадку от строительного мусора;
- обустроить временный бытовой городок;
- выполнить временные подъездные дороги;
- оградить территорию строительной площадки;
- на выезде с площадки установить знак «Берегись автомобиля»;
- в темное время суток обеспечить освещение площадки;
- подготовить площадки для складирования строительных материалов и изделий.

Перед началом проведения строительно-монтажных работ необходимо разработать и утвердить проект производства работ.

Продолжительность строительства - 6 месяцев.

Начало работ предусмотрено в 2019 году.

Распределение инвестиций (заделы) по годам строительства:

на 2019 год - 100%.

Мероприятия по технике безопасности

При производстве строительно-монтажных работ необходимо соблюдать требования СН РК 1.03-00-2011 «Строительное производство. Организация строительства предприятий, зданий и сооружений», №35 от 8 февраля 2006 года «Правила пожарной безопасности при производстве строительно-монтажных и огневых работ», утвержденных ГУПО МВД Республики Казахстан и ГОСТ 12.1.004-91* «Пожарная безопасность».

Все работы производить в соответствии со СН РК 1.03-05-2011, СП РК 1.03-106-2012 «Охрана труда и техника безопасности в строительстве».

Организация рабочих мест должна обеспечивать безопасность труда работающих на всех этапах выполнения работ. При уборке отходов, строительного мусора следует предусматривать меры по уменьшению пылеобразования. Работающие в условиях запыленности должны быть обеспечены средствами защиты органов дыхания от поступления в них пыли. Окраску и антикоррозионную защиту конструкций следует производить до их монтажа на проектную отметку. После установки производить

антикоррозионную защиту следует только в местах стыков или соединений конструкции. Монтируемые строительные конструкций на рабочие места следует подавать в технологической последовательности, обеспечивая безопасность работ.

При монтаже конструкций особое внимание обратить на следующее:

- не допускать толчков и ударов монтируемого элемента по другим ранее установленным конструкциям;
- производить подъем и перемещение конструкций плавно, без раскачивания;
- производить установку элементов непосредственно на опорные места в соответствии с принятыми допусками;
- не допускать смещение установленных элементов от проектного положения.

В процессе выполнения сборочных операций совмещение отверстий и проверка их совпадения в монтируемых конструкциях должны производиться с использованием специального инструмента (конусных оправок, сборочных пробок и др.). Проверять совпадение отверстий в монтируемых деталях пальцами рук не допускается.

При выполнении электросварочных и газопламенных работ необходимо выполнять требования настоящих норм и правил ГОСТ 12.3.003-86* «Работы электросварочные. Требования безопасности» и ГОСТ 12.3.036-84* «Газопламенная обработка металлов. Требования безопасности», а также Санитарных Правил при сварке, наплавке и резке металлов, утвержденных Уполномоченного органом по делам здравоохранения Республики Казахстан.

При производстве электросварочных работ необходимо электросварщику иметь металлическую коробку для сбора электродных огарков. После окончания сварочных работ тщательно осмотреть рабочее место с целью обнаружения скрытых очагов загораний. Запрещается при производстве огневых работ устанавливать генераторы в непроветриваемых помещениях. Места выполнения огневых работ и установки сварочных агрегатов должны быть очищены от горючих и легковоспламеняющихся материалов в радиусе не менее 5 м. По окончанию работы баллоны с газами должны находиться в специально отведенном для хранения помещений, исключающем доступ посторонних лиц.

Рабочие, находящиеся на рабочем месте, обязаны носить защитные каски по ГОСТ 12.4.087-84 «Каски строительные». Рабочие без защитных касок и других необходимых средств индивидуальной защиты к выполнению работ не допускаются.

К производству работ допускаются лица (мужчины не моложе 18 лет), специально обученные, прошедшие проверку знаний, имеющие удостоверение на право выполнения строительно-монтажных работ, прошедшие медицинскую комиссию и прошедшие инструктаж на рабочем месте по безопасности труда, пожарной и электробезопасности и спец. инструктаж.

На проведение работ газопламенным способом оформить наряд-допуск, в котором назначить ответственного руководителя и исполнителя работ, предусмотреть меры безопасности. Рабочие должны быть обеспечены средствами индивидуальной защиты.

По окончании работы необходимо:

а) очистить рабочее место от мусора и отходов строительных материалов;

б) инструмент, тару и материалы, применяемые в процессе выполнения задания, очистить и убрать в отведенное для этого место;

в) сообщить бригадиру или руководителю работ о всех неполадках, возникших во время работы.

После окончания работы или смены запрещается оставлять на месте строительной площадки материалы, инструмент или приспособления во избежание несчастного случая. Громоздкие приспособления должны быть надежно закреплены.

При работе с газопламенным оборудованием рекомендуется пользоваться защитными очками. При зажигании ручной газопламенной горелки (рабочий газ - пропан) следует приоткрывать вентиль на 1/4 - 1/2 оборота и после кратковременной продувки рукава зажечь горючую смесь, после чего можно регулировать пламя. Зажигание горелки производить спичкой или специальной зажигалкой, запрещается зажигать горелку от случайных горящих предметов. С зажженной горелкой не перемещаться за пределы рабочего места, не подниматься по трапам и лесам, не делать резких движений.

Тушение горелки производится перекрыванием вентиля подачи газа, а потом опусканием блокировочного рычага. При перерывах в работе пламя горелки должно быть потушено, а вентили на ней плотно закрыты. При перерывах в работе (обед и т. п.) должны быть закрыты вентили на газовых баллонах, редукторах. При перегреве горелки работа должна быть приостановлена, а горелка потушена, и охлаждена до температуры окружающего воздуха в емкости с чистой водой.

Указания по защите стальных конструкций от коррозии

1. Защита стальных конструкций от коррозии должна производиться в соответствии с указаниями СН РК 2.01-01-2013 «Защита строительных конструкций от коррозии», ГОСТ 9.402-80.

2. Поверхности металлоконструкций, подлежащие подготовке перед окрашиванием, не должны иметь заусенцев, острых кромок (радиусом не менее 0,3 мм), сварочных брызг, прожогов, остатков флюса.

3. Подготовка поверхности должна включать в себя очистку от окислов (прокатной окалины и ржавчины) и обезжиривание. Поверхности металлоконструкций должны иметь третью, а в особо оговорённых случаях - вторую степень чистки от окислов ГОСТ 9.402 - 80 и первую степень обезжиривания.

4. Антикоррозийную защиту всех элементов производить эмалью ПФ 115 ГОСТ 6465-76 за 2 раза по грунтовке ГФ 021 ГОСТ 25129-82.

6.7 Сметная документация

Сметная документация разработана в соответствии с Государственным нормативом по определению сметной стоимости строительства в Республике Казахстан, утвержденным приказом Комитета по делам строительства, жилищно-коммунального хозяйства и управления земельными ресурсами Министерства национальной экономики Республики Казахстан от 03 июля 2015 года № 235-нқ, на основании государственных сметных нормативов и принятых проектных решений.

Сметная документация составлена с использованием программного комплекса «SANA-2015» (версия 19.2 от 08 апреля 2019 года), по выпуску сметной документации в ценах 2 квартала 2019 года.

При составлении смет использованы:

сборники элементных сметных норм расхода ресурсов на строительные работы, ЭСН РК 8.04-01-2015;

сборники элементных сметных норм расхода ресурсов на ремонтно-строительные работы ЭСН РК 8.05-01-2015;

сборники сметных цен в текущем уровне 2019 года на строительные материалы, изделия и конструкции ССЦ РК 8.04-08-2016;

сборник сметных цен в текущем уровне 2019 года на эксплуатацию строительных машин и механизмов СЦЭМ РК 8.04-11-2016;

сборник тарифных ставок в строительстве 2019 года СТС РК 8.04-07-2016;

сборник сметных цен в текущем уровне 2019 года на перевозки грузов для строительства СЦПГ РК 8.04-12-2016.

В сметной стоимости строительства учтены дополнительные затраты:

накладные расходы, определенные в соответствии с Государственным нормативом по определению величины накладных расходов в строительстве (приложение 2 к приказу от 03 июля 2015 года №235-нқ);

сметная прибыль в размере 8% от суммы прямых затрат и накладных расходов (п.79, приложение 1 к приказу от 03 июля 2015 года №235-нқ);

резерв средств заказчика на непредвиденные работы и затраты в размере 2% от общей суммы средств по позициям 1-7 сводного сметного расчета (п.91, приложение 1 к приказу от 03 июля 2015 года №235-нқ);

затраты на строительство временных зданий и сооружений (НДЗ РК 8.04-05-2015);

Сметная стоимость строительства определена в ценах 2019 года с учетом норм задела объема инвестиций и прогнозного уровня инфляции по годам строительства, согласно прогноза социально-экономического развития Республики Казахстан на 2015-2019 годы одобренного на заседании Правительства Республики Казахстан (протокол №37 от 27 августа 2014 года). В текущих ценах 2019 года МРП составляет 2525 тенге.

Налог на добавленную стоимость (НДС) принят в размере, установленном законодательством Республики Казахстан на период, соответствующий периоду строительства, от сметной стоимости строительства.

Территориальный район 14.00 – Павлодарская область.

7 РЕЗУЛЬТАТЫ ЭКСПЕРТИЗЫ

7.1 Дополнения по исходно-разрешительным документам и изменения, внесенные в рабочий проект в процессе экспертизы

В процессе рассмотрения по замечаниям и предложениям ТОО «Центр экспертизы РК» в рабочий проект «Строительство централизованных инженерных сетей канализации для улиц Сибирская, Хабаровская, Дальневосточная, Сулейменова, Дерова в городе Павлодар», внесены следующие изменения и дополнения:

Сметная документация:

- откорректирована согласно рабочему проекту.

7.2 Оценка принятых проектных решений

В соответствии с требованиями Правил определения общего порядка отнесения зданий и сооружений к технически и (или) технологически сложным объектам, утвержденных приказом Министра национальной экономики Республики Казахстан от 28 февраля 2015 года №165, а также экспертным центром ТОО «Центр экспертизы РК» был уточнен и установлен в соответствии с Приказом №517 от 20 декабря 2016 года, объект II (нормального) уровня ответственности, не относящихся к технически сложным.

Рабочий проект разработан в соответствии с требованиями задания на проектирование.

Состав и комплектность представленной части рабочего проекта соответствуют требованиям СН РК 1.02-03-2011 «Порядок разработки, согласования, утверждения и состав проектной документации на строительство».

Исходные данные содержат все необходимые данные для разработки рабочего проекта.

Строительные конструкции и материалы приняты: продукции отечественных товаропроизводителей, в соответствии с реализацией государственной программы импортозамещения. Материалы и оборудование, используемые для строительства должны быть сертифицированы и соответствовать стандартам Республики Казахстан.

Основные технико-экономические показатели

п/п	Наименование показателя	Ед. изм.	Показатели заявленные до экспертизы	Показатели рекомендуемые к утверждению	Примечание (+увеличение, -уменьшение)
1	Общая сметная стоимость строительства в текущих ценах 2019 г., в том числе:	млн. тенге	158,179	188,017	+29,838
	СМР	млн. тенге	132,877	158,404	+25,527
	оборудование	млн. тенге	-	-	-
	прочие затраты	млн. тенге	25,302	29,613	+4,309
2	Продолжительность строительства	мес.	6	6	

8 ВЫВОДЫ

1. С учетом внесенных изменений и дополнений рабочий проект «Строительство централизованных инженерных сетей канализации для улиц Сибирская, Хабаровская, Дальневосточная, Сулейменова, Дерова в городе Павлодар» соответствует требованиям государственных нормативов, действующих в Республике Казахстан, и рекомендуется к утверждению в установленном порядке со следующими основными экономическими показателями:

общая сметная стоимость строительства
в текущих ценах 2019 г. - 188,017 млн. тенге;
в том числе:
СМР – 158,404 млн. тенге;
прочие затраты – 29,612 млн. тенге;
продолжительность работ – 6 мес.

2. Заказчику до начала реализации рабочего проекта получить необходимые согласования и заключения контрольно-надзорных органов и заинтересованных организаций.

3. Заказчик при приемке документации по рабочему проекту от проектной организации должен проверить ее на соответствие настоящему экспертному заключению.

4. Заказчику во исполнение пункта 5 Протокольного решения заседания Правительства Республики Казахстан от 2 февраля 2010 года № 17-56/005-1689, 05-12 при строительстве максимально использовать оборудование, материалы и конструкции отечественных товаропроизводителей.

5. Настоящее экспертное заключение выполнено с учетом исходных данных и утвержденных заказчиком материалов, достоверность которых гарантирована руководителем ГУ «Отдел строительства города Павлодара», в соответствии с условиями договора №42 от 25.04.2019 г.

Пилунц С.Г.

Директор

Пипченко Г.Н.

Эксперт

Ниязматова В.Р.

Эксперт

Морозов С.В.

Эксперт