POLIGRAM

ТОВАРИЩЕСТВО С ОГРАНИЧЕННОЙ ОТВЕТСТВЕННОСТЬЮ

Государственная лицензия №17006085
Выданная Государственным учреждением "Управление государственного архитектурно-строительного контроля Атырауской области".
Акимат Атырауской области от 07 апреля 2017 г.

Рабочий проект

Разработка проектно-сметной документации на строительство объекта: “Строительство соединительного газопровода высокого давления от АГРС «Газпроммаш-50» «Орбита» до ГРС №1 «Атырау» УМГ Интергаз Центральная Азия с подключением ГРПБ «Бирлик»

Заказчик: **ГУ «Управление энергетики и жилищно-коммунального хозяйства Атырауской области»**

Наружные инженерные сети

ГАЗОСНАБЖЕНИЕ

ТОМ II Книга 1

Р-18-10/05/17-ГСН

Директор ТОО «Poligram» Савгира О. А.

г. Атырау 2017 г.

ВЕДОМОСТЬ РАБОЧИХ ЧЕРТЕЖЕЙ ОСНОВНОГО КОМПЛЕКТА

ЛИСТ	НАИМЕНОВАНИЕ	ПРИМЕЧАНИЕ
1	Общие данные	
2	Общие данные (продолжение)	
3	План трассы газопровода высокого давления ПК0–ПК10	
4	План трассы газопровода высокого давления ПК11–ПК22	
5	План трассы газопровода высокого давления ПК23–ПК33	
6	План трассы газопровода высокого давления ПК34–ПК45	
7	План трассы газопровода высокого давления ПК46–ПК56	
8	План трассы газопровода высокого давления ПК57–ПК60; $ПК0_1$–$ПК6_1$	
9	План трассы газопровода высокого давления $ПК7_1$–$ПК11_1$+12,31; $ПК0_2$–$ПК4_2$+6.56	
10	План трассы газопровода высокого давления ПК61–ПК72	
11	План трассы газопровода высокого давления ПК73–ПК84	
12	План трассы газопровода высокого давления ПК85–ПК97	
13	План трассы газопровода высокого давления ПК98–ПК103+89,87	
14	Продольный профиль газопровода высокого давления ПК0–ПК19	
15	Продольный профиль газопровода высокого давления ПК19–ПК38	
16	Продольный профиль газопровода высокого давления ПК38–ПК57	
17	Продольный профиль газопровода высокого давления ПК57–ПК76	
18	Продольный профиль газопровода высокого давления ПК76–ПК95	
19	Продольный профиль газопровода высокого давления ПК95–ПК103+89,87	
20	Продольный профиль газопровода высокого давления $ПК0_1$–$ПК11_1$+12.31; $ПК0_2$–$ПК4_2$+6.56	
21	Установка подземной задвижки Ду400 под ковер	
22	Установка подземной задвижки Ду200 под ковер	
23	Установка подземной задвижки Ду50 под ковер	
24	Установка задвижки Ду150 ограждении 3х2х1,75	
25	Установка задвижки Ду50 ограждении 2х2х1,75	

ЛИСТ	НАИМЕНОВАНИЕ	ПРИМЕЧАНИЕ
26,27	Переход через автодорогу ПЭ.Футляр с вытяжной свечой. Общий вид. Узел "А".	
	Пояснительная спецификация	
28,29,30	Устройство контрольной трубки под ковер на пэ футляре. Общий вид. Спецификация.	
31	Переход через КТЖ на 510км. Конструкция стального футляра.	
32	Устройство контрольной трубки под ковер на ст.футляре. Общий вид.Спецификация.	
33	Регулировка ковера в зоне благоустройства	
34,34а	План пересечения проектируемого газопровода с существующим кабелем связи. Разрез 1–1, 2–2	
35	Конструкция защитного кожуха	
36	Типовое пересечение газопровода с автодорогой	
37	Схема укладки сигнальной ленты на участках пересечения газопроводов с коммуникациями	
38,39	Узел выхода полиэтиленового газопровода ПЭ63х7.1/Ст57х3,0 из земли	
40,41	Узел выхода полиэтиленового газопровода ПЭ160х17.9/Ст159х4,5из земли.	

Согласовано

Взам. инв. No

Подпись и дата

Инв. No подл.

ПРОЕКТ ВЫПОЛНЕН С СОБЛЮДЕНИЕМ ДЕЙСТВУЮЩИХ НОРМ И ПРАВИЛ, СООТВЕТСТВУЕТ НОРМАМ И ПРАВИЛАМ ВЗРЫВО И ПОЖАРОБЕЗОПАСНОСТИ И ОБЕСПЕЧИВАЕТ БЕЗОПАСНУЮ ЭКСПЛУАТАЦИЮ ЗАПРОЕКТИРОВАННЫХ ОБЬЕКТОВ

ГЛАВНЫЙ ИНЖЕНЕР ПРОЕКТА: Шагиров Д.

Изм.	Кол.уч	Лист	No.док	Подпись	Дата
Разработал		Саткалиева			
Проверил		Шагиров			
ГИП		Шагиров			
Д.контроль		Кажгереева			

Р–18–10/05/17 ГСН

Разработка ПСД на строительство объекта: "Строительство соединительного газопровода высокого давления от АГРС «Газпроммаш–50» «Орбита» до ГРС №1 «Атырау» УМГ Интергаз Центральная Азия с подключением ГРПБ «Бирлик»;

Газоснабжения

Стадия	Лист	Листов
РП	1	52

Общие данные

ТОО "Poligram" г.Атырау

Файл: Р–18–10/05/17_ГСН

Формат А3

ВЕДЕМОСТЬ ССЫЛОЧНЫХ И ПРИЛАГАЕМЫХ ДОКУМЕНТОВ

ОБОЗНАЧЕНИЕ	НАИМЕНОВАНИЕ	ПРИМЕЧАНИЕ
	ССЫЛОЧНЫЕ ДОКУМЕНТЫ	
СЕРИЯ 4.904-69	ДЕТАЛИ КРЕПЛЕНИЯ САНИТАРНО-ТЕХНИЧЕСКИХ ПРИБОРОВ И ТРУБОПРОВОДОВ	
ГОСТ 17375-2001	ДЕТАЛИ ТРУБОПРОВОДОВ ОТВОДЫ	
СН РК 4.03-01-2011	"ГАЗОРАСПРЕДЕЛИТЕЛЬНЫЕ СИСТЕМЫ"	
СНиП 3.05.02-88*	ГАЗОСНАБЖЕНИЕ	
	ПРИЛАГАЕМЫЕ ДОКУМЕНТЫ	
Р-18-10/05/17-ГСН.С	СПЕЦИФИКАЦИЯ ОБОРУДОВАНИЙ И МАТЕРИАЛОВ	

ВЕДОМОСТЬ ОСНОВНЫХ КОМПЛЕКТОВ РАБОЧИХ ЧЕРТЕЖЕЙ

ОБОЗНАЧЕНИЕ	НАИМЕНОВАНИЕ	ПРИМЕЧАНИЕ
	ССЫЛОЧНЫЕ ДОКУМЕНТЫ	
ГСН	НАРУЖНОЕ ГАЗОСНАБЖЕНИЕ	

УСЛОВНЫЕ ОБОЗНАЧЕНИЯ

ОБОЗНАЧЕНИЕ	НАИМЕНОВАНИЕ

Согласовано

Взам. инв. No

Подпись и дата

Инв. No подл.

ПРОЕКТ ВЫПОЛНЕН С СОБЛЮДЕНИЕМ ДЕЙСТВУЮЩИХ НОРМ И ПРАВИЛ, СООТВЕТСТВУЕТ НОРМАМ И ПРАВИЛАМ ВЗРЫВО И ПОЖАРОБЕЗОПАСНОСТИ И ОБЕСПЕЧИВАЕТ БЕЗОПАСНУЮ ЭКСПЛУАТАЦИЮ ЗАПРОЕКТИРОВАННЫХ ОБЬЕКТОВ

ГЛАВНЫЙ ИНЖЕНЕР ПРОЕКТА: Шагиров Д.

ОБЩИЕ ДАННЫЕ

РАБОЧИЙ ПРОЕКТ «СТРОИТЕЛЬСТВО СОЕДИНИТЕЛЬНОГО ГАЗОПРОВОДА ВЫСОКОГО ДАВЛЕНИЯ ОТ АГРС «ГАЗПРОММАШ-50» «ОРБИТА» ДО ГРС №1 «АТЫРАУ» УМГ ИНТЕРГАЗ ЦЕНТРАЛЬНАЯ АЗИЯ С ПОДКЛЮЧЕНИЕМ ГРПБ «БИРЛИК»

ВЫПОЛНЕН НА ОСНОВАНИИ:

- ТЕХНИЧЕСКИХ УСЛОВИЙ НА ГАЗОСНАБЖЕНИЕ ВЫДАННЫХ АО «КАЗТРАНСГАЗ АЙМАК» 13/0379 ОТ 07.07.2016Г.
- ИНЖЕНЕРНО-ГЕОДЕЗИЧЕСКИХ ИЗЫСКАНИЙ ВЫПОЛНЕННЫХ ТОО "АТЫРАУ ГЕНПЛАН".
- СНИП РК 3.05 – 01 – 2010 "МАГИСТРАЛЬНЫЕ ТРУБОПРОВОДЫ",
- СН РК 4.03 – 01 – 2011 " ГАЗОРАСПРЕДЕЛИТЕЛЬНЫЕ СИСТЕМЫ",
- СНИП РК 1. 03 – 05 – 2001" ОХРАНА ТРУДА И ТЕХНИКА БЕЗОПАСНОСТИ В СТРОИТЕЛЬСТВЕ",
- ТЕХНИЧЕСКИЙ РЕГЛАМЕНТ № 172 «ТРЕБОВАНИЯ ПРОМЫШЛЕННОЙ БЕЗОПАСНОСТИ СИСТЕМ РАСПРЕДЕЛЕНИЯ И ПОТРЕБЛЕНИЯ ПРИРОДНЫХ ГАЗОВ» ОТ 18.09.2008, МСН 4.-03-01-2011, МПС 4.03-103-2005".
- ПРИКАЗ №177 ОТ 28 02 2015" САНИТАРНО ЭПИДЕМИОЛОГИЧЕСКИЕ ТРЕБОВАНИЯ К УСЛОВИЯМ ТРУДА И БЫТОВОГО ОБСЛУЖИВАНИЯ ПРИ СТРОИТЕЛЬСТВЕ РЕКОНСТРУКЦИИ, РЕМОНТЕ И ВВОДЕ, ЭКСПЛУАТАЦИИ ОБЬЕКТОВ СТРОИТЕЛЬСТВА" МИНИСТЕРСТВА НАЦИОНАЛЬНОЙ ЭКОНОМИКИ РК.

РАБОЧИЙ ПРОЕКТ РАЗРАБОТАН В СООТВЕТСТВИИ С ТРЕБОВАНИЯМИ СН РК 4.03-01-2011 "ГАЗОРАСПРЕДЕЛИТЕЛЬНЫЕ СИСТЕМЫ"

ВРЕЗКА СОЕДИНИТЕЛЬНОГО ГАЗОПРОВОДА ВЫСОКОГО ДАВЛЕНИЯ С ОДНОЙ СТОРОНЫ В СУЩЕСТВУЮЩИЙ ПОДЗЕМНЫЙ ГАЗОПРОВОД ВЫСОКОГО ДАВЛЕНИЯ ø400 АГРС "ГАЗПРОММАШ-50" И С ДРУГОЙ СТОРОНЫ В СУЩЕСТВУЮЩИЙ ПОДЗЕМНЫЙ ПЭ ГАЗОПРОВОД ø400 НА ТЕРРИТОРИИ АГРС-1.

В ОБЬЕМ СТРОИТЕЛЬСТВА, ПРЕДУСМОТРЕННЫЙ ДАННЫМ ПРОЕКТОМ, ВХОДИТ:

- ПОДЗЕМНАЯ ПРОКЛАДКА ГАЗОПРОВОДА ВЫСОКОГО ДАВЛЕНИЯ ИЗ ПОЛИЭТИЛЕНОВЫХ ТРУБ ПЭ100 ГАЗ SDR9 ø400Х44,7; ø225Х25,2; ø 63Х7,1
- ГАЗОПРОВОДЫ ЗАПРОЕКТИРОВАНЫ С СОБЛЮДЕНИЕМ МИНИМАЛЬНЫХ ДОПУСТИМЫХ РАЗРЫВОВ ДО ЗДАНИЙ И СООРУЖЕНИЙ. МИНИМАЛЬНЫЕ РАССТОЯНИЯ ПО ГОРИЗОНТАЛИ В СВЕТУ ОТ ПОЛИЭТИЛЕНОВЫХ ГАЗОПРОВОДОВ ДО ЗДАНИЙ И СООРУЖЕНИЙ ПРИНЯТЫ ПО СНИП РК 3.01-01-2002 «ГРАДОСТРОИТЕЛЬСТВО. ПЛАНИРОВКА И ЗАСТРОЙКА ГОРОДСКИХ И СЕЛЬСКИХ ПОСЕЛЕНИЙ».
- НАДЗЕМНЫЕ ГАЗОПРОВОДЫ И ГАЗОПРОВОДЫ УЗЛОВ УСТАНОВКИ ГРПШ ВЫПОЛНЕНЫ ИЗ СТАЛЬНЫХ ЭЛЕКТРОСВАРНЫХ ПРЯМОШОВНЫХ ТРУБ ПО ГОСТ 10704-91.
- ГЛУБИНА ЗАЛОЖЕНИЯ ПОДЗЕМНЫХ ГАЗОПРОВОДОВ ВЫСОКОГО И СРЕДНЕГО ДАВЛЕНИЯ ЗА ПРЕДЕЛАМИ НАСЕЛЕННОГО ПУНКТА ПРЕДУСМОТРЕТЬ НЕ МЕНЕЕ 1,5М ОТ ПОВЕРХНОСТИ ЗЕМЛИ ДО ВЕРХА ТРУБЫ.

ПЕРЕХОДЫ ПОЛИЭТИЛЕНОВЫМИ ГАЗОПРОВОДАМИ ЧЕРЕЗ ВНУТРИПОСЕЛКОВЫЕ ГРУНТОВЫЕ ДОРОГИ ВЫПОЛНИТЬ БЕЗ ФУТЛЯРОВ НА ГЛУБИНЕ НЕ МЕНЕЕ 1М С ПОСЛЕДУЮЩИМ ВОССТАНОВЛЕНИЕМ ПОЛОТНА ДОРОГИ.

ПЕРЕХОД ПОДЗЕМНОГО ГАЗОПРОВОДА ВЫСОКОГО ДАВЛЕНИЯ ØХ400Х44,7, ЧЕРЕЗ АВТОДОРОГУ "АТЫРАУ-АКТОБЕ" ВЫПОЛНИТЬ МЕТОДОМ ПРОДАВЛИВАНИЯ В ФУТЛЯРЕ РЕ100 ГАЗ SDR11 ø630Х57,2. КОНЦЫ ФУТЛЯРА ВЫВЕСТИ ПО 25,0М ОТ НАСЫПИ АВТОДОРОГИ. НА ОДНОМ КОНЦЕ ФУТЛЯРА ПРЕДУСМОТРЕНА УСТАНОВКА ВЫТЯЖНОЙ СВЕЧИ ВЫСОТОЙ 5М НАД УРОВНЕМ ЗЕМЛИ, С УСТРОЙСТВОМ ДЛЯ ОТБОРА ПРОБ.

ПРИ ПЕРЕСЕЧЕНИИ ГАЗОПРОВОДОМ СУЩЕСТВУЮЩИХ КОММУНИКАЦИЙ ЗЕМЛЯНЫЕ РАБОТЫ ВЕСТИ ВРУЧНУЮ В ПРЕДЕЛАХ ИХ ОХРАННОЙ ЗОНЫ И В ПРИСУТСТВИИ ПРЕДСТАВИТЕЛЯ ЭКСПЛУАТИРУЮЩЕЙ ОРГАНИЗАЦИИ. ГЛУБИНУ ЗАЛОЖЕНИЯ СУЩЕСТВУЮЩИХ ПОДЗЕМНЫХ СЕТЕЙ УТОЧНИТЬ ПРИ ПРОИЗВОДСТВЕ РАБОТ, И ПРИНЯТЬ МЕРЫ ПРЕДОСТОРОЖНОСТИ, ИСКЛЮЧАЮЩИЕ ИХ ПОВРЕЖДЕНИЕ.

ПО ТРАССЕ ГАЗОПРОВОДА ВЫСОКОГО ДАВЛЕНИЯ ПРЕДУСМОТРЕНА УСТАНОВКА ОПОЗНАВАТЕЛЬНЫХ ЗНАКОВ.

НАДЗЕМНЫЕ ГАЗОПРОВОДЫ УСТАНОВКИ ОТКЛЮЧАЮЩИХ УСТРОЙСТВ ВЫПОЛНЕНЫ ИЗ СТАЛЬНЫХ ЭЛЕКТРОСВАРНЫХ ПРЯМОШОВНЫХ ТРУБ ПО ГОСТ 10704-91.

СОЕДИНЕНИЕ СТАЛЬНЫХ ТРУБ МЕЖДУ СОБОЙ И С СОЕДИНИТЕЛЬНЫМИ ДЕТАЛЯМИ ПРЕДУСМОТРЕНО РУЧНОЙ СВАРКОЙ ВСТЫК. СБОРКА, СВАРКА И КОНТРОЛЬ КАЧЕСТВА СВАРНЫХ СОЕДИНЕНИЙ ГАЗОПРОВОДОВ ВЫПОЛНЯЕТСЯ СОГЛАСНО СП РК 4.03-101-2013 «ГАЗОРАСПРЕДЕЛИТЕЛЬНЫЕ СИСТЕМЫ».

ПОДЗЕМНЫЕ ГАЗОПРОВОДЫ ИЗ ПОЛИЭТИЛЕНОВЫХ ТРУБ ДЛЯ КОМПЕНСАЦИИ ТЕМПЕРАТУРНЫХ РАСШИРЕНИЙ УКЛАДЫВАЮТСЯ ЗМЕЙКОЙ В ГОРИЗОНТАЛЬНОЙ ПЛОСКОСТИ. ЗАСЫПКА ТРАНШЕИ ГРУНТОМ ПРИ СТРОИТЕЛЬСТВЕ В ЛЕТНЕЕ ВРЕМЯ ПРОИЗВОДИТСЯ В САМОЕ ХОЛОДНОЕ ВРЕМЯ СУТОК (РАНО УТРОМ). В ЗИМНЕЕ ВРЕМЯ – В САМОЕ ТЕПЛОЕ ВРЕМЯ СУТОК.

НА РАССТОЯНИИ 0,5-0,6М ОТ ВЕРХА ТРУБОПРОВОДА ПРЕДУСМОТРЕНА УКЛАДКА ДЕТЕКЦИОННОЙ СИГНАЛЬНОЙ ЛЕНТЫ ШИРИНОЙ 0,2М С НАДПИСЬЮ "ГАЗ" ДЛЯ ПРЕДУПРЕЖДЕНИЯ ПОВРЕЖДЕНИЯ ПОЛИЭТИЛЕНОВОГО ГАЗОПРОВОДА ПРИ ВЫПОЛНЕНИИ ЗЕМЛЯНЫХ РАБОТ.

ПРИ НАЛИЧИИ В ГРУНТАХ ЩЕБНЯ ИЛИ ДРУГИХ КАМЕНИСТЫХ ВКЛЮЧЕНИЙ (СТРОИТЕЛЬНОГО МУСОРА) ПРЕДУСМОТРЕНО УСТРОЙСТВО ОСНОВАНИЯ ПОД ГАЗОПРОВОДЫ ВЫСОТОЙ НЕ МЕНЕЕ 10СМ МЯГКИМ ГРУНТОМ И ЗАСЫПКА ТАКИМ ЖЕ ГРУНТОМ НА ВЫСОТУ НЕ МЕНЕЕ 20СМ ВЫШЕ ТРУБЫ.

ПОВОРОТЫ ЛИНЕЙНОЙ ЧАСТИ ГАЗОПРОВОДА ИЗ ПОЛИЭТИЛЕНОВЫХ ТРУБ В ГОРИЗОНТАЛЬНОЙ И ВЕРТИКАЛЬНОЙ ПЛОСКОСТЯХ ПРЕДУСМОТРЕНЫ ИЗ ОТВОДОВ ЗАВОДСКОГО ИЗГОТОВЛЕНИЯ.

СОЕДИНЕНИЕ ПОЛИЭТИЛЕНОВЫХ ТРУБ МЕЖДУ СОБОЙ И С СОЕДИНИТЕЛЬНЫМИ ДЕТАЛЯМИ ОСУЩЕСТВЛЯЕТСЯ СВАРКОЙ ВСТЫК НА СВАРНЫХ УСТАНОВКАХ ИЛИ МУФТАМИ С ЗАКЛАДНЫМИ НАГРЕВАТЕЛЬНЫМИ ЭЛЕМЕНТАМИ. КОНТРОЛЬ СВАРНЫХ СТЫКОВ ПОЛИЭТИЛЕНОВЫХ ГАЗОПРОВОДОВ ПРЕДУСМОТРЕН ФИЗИЧЕСКИМИ МЕТОДАМИ В ОБЬЕМЕ ПРЕДУСМОТРЕННОМ МСН 4.03 – 01 – 2003.

МИНИМАЛЬНЫЕ РАССТОЯНИЯ ПО ГОРИЗОНТАЛИ В СВЕТУ ОТ ПОЛИЭТИЛЕНОВЫХ ГАЗОПРОВОДОВ ДО ЗДАНИЙ И СООРУЖЕНИЙ ПРИНЯТЫ ПО СНИП РК 1.03-06-2002* «ГРАДОСТРОИТЕЛЬСТВО. ПЛАНИРОВКА И ЗАСТРОЙКА ГОРОДСКИХ И СЕЛЬСКИХ ПОСЕЛЕНИЙ».

СТАЛЬНЫЕ ГАЗОПРОВОДЫ УЗЛОВ УСТАНОВКИ ОТКЛЮЧАЮЩИХ УСТРОЙСТВ ВЫПОЛНЕНЫ В НАДЗЕМНОМ ИСПОЛНЕНИИ ИЗ ЭЛЕКТРОСВАРНЫХ ПРЯМОШОВНЫХ ТРУБ ПО ГОСТ 10704-91, ТЕХНИЧЕСКИЕ ТРЕБОВАНИЯ ПО ГОСТ 10705-80* ИЗ СПОКОЙНОЙ УГЛЕРОДИСТОЙ СТАЛИ ВСТ3СП2 С НОРМИРОВАННЫМИ МЕХАНИЧЕСКИМИ СВОЙСТВАМИ, ХИМСОСТАВОМ И ГИДРОИСПЫТАНИЕМ (ГРУППЫ «В»).

ПОСЛЕ ОКОНЧАНИЯ СТРОИТЕЛЬНО-МОНТАЖНЫХ РАБОТ, ГАЗОПРОВОД ПОДЛЕЖИТ ИСПЫТАНИЮ НА ГЕРМЕТИЧНОСТЬ ВОЗДУХОМ В СООТВЕТСТВИИ С ТРЕБОВАНИЯМИ СН РК 4.03-01-2011:

- КОНТРОЛЬ СВАРНЫХ СТЫКОВ 100 % ОБЩЕГО ЧИСЛА СТЫКОВ, СВАРЕННЫХ КАЖДЫМ СВАРЩИКОМ НА ОБЬЕКТЕ СОГЛАСНО СН РК 4.03-01-2011
- ПОДЗЕМНЫЙ ПОЛИЭТИЛЕНОВЫЙ ГАЗОПРОВОД 1,0 МПА ПОДЛЕЖИТ ИСПЫТАНИЮ ДАВЛЕНИЕМ 1,5МПА, ПРОДОЛЖИТЕЛЬНОСТЬ ИСПЫТАНИЯ 24 ЧАСА;

ВЫПОЛНИТЬ ЗАЩИТУ ОТ КОРРОЗИИ НАЗЕМНЫХ УЧАСТКОВ СТАЛЬНЫХ ГАЗОПРОВОДОВ, ОКРАСКОЙ ДВУМЯ СЛОЯМИ МАСЛЯНОЙ КРАСКОЙ ГОСТ 8292-85 ПО ДВУМ СЛОЯМ ГРУНТОВКИ ГФ-021 ГОСТ 25129-82.

ПРОТЯЖЕННОСТЬ ГАЗОПРОВОДА ВЫСОКОГО ДАВЛЕНИЯ	
Г4 ø400х44,7 Р-1,0МПа	10600,0М
Г4 ø225х25,2 Р-1,0МПа	1140,0М
Г4 ø63х7,1 Р-1,0МПа	420,0М

Изм.	Кол.уч	Лист	No. док	Подпись	Дата
Разработал		Саткалиева			
Проверил		Шагиров			
ГИП		Шагиров			
Д.контроль		Кажереева			

Р-18-10/05/17 ГСН

Разработка ПСД на строительство объекта: "Строительство соединительного газопровода высокого давления от АГРС «Газпроммаш-50» «Орбита» до ГРС №1 «Атырау» УМГ Интергаз Центральная Азия с подключением ГРПБ «Бирлик»;

Газоснабжения

Стадия	Лист	Листов
РП	2	

Общие данные

ТОО "Poligram" г.Атырау

Файл: Р-18-10/05/17_ГСН

Формат А4х3

План №1 М1:1000

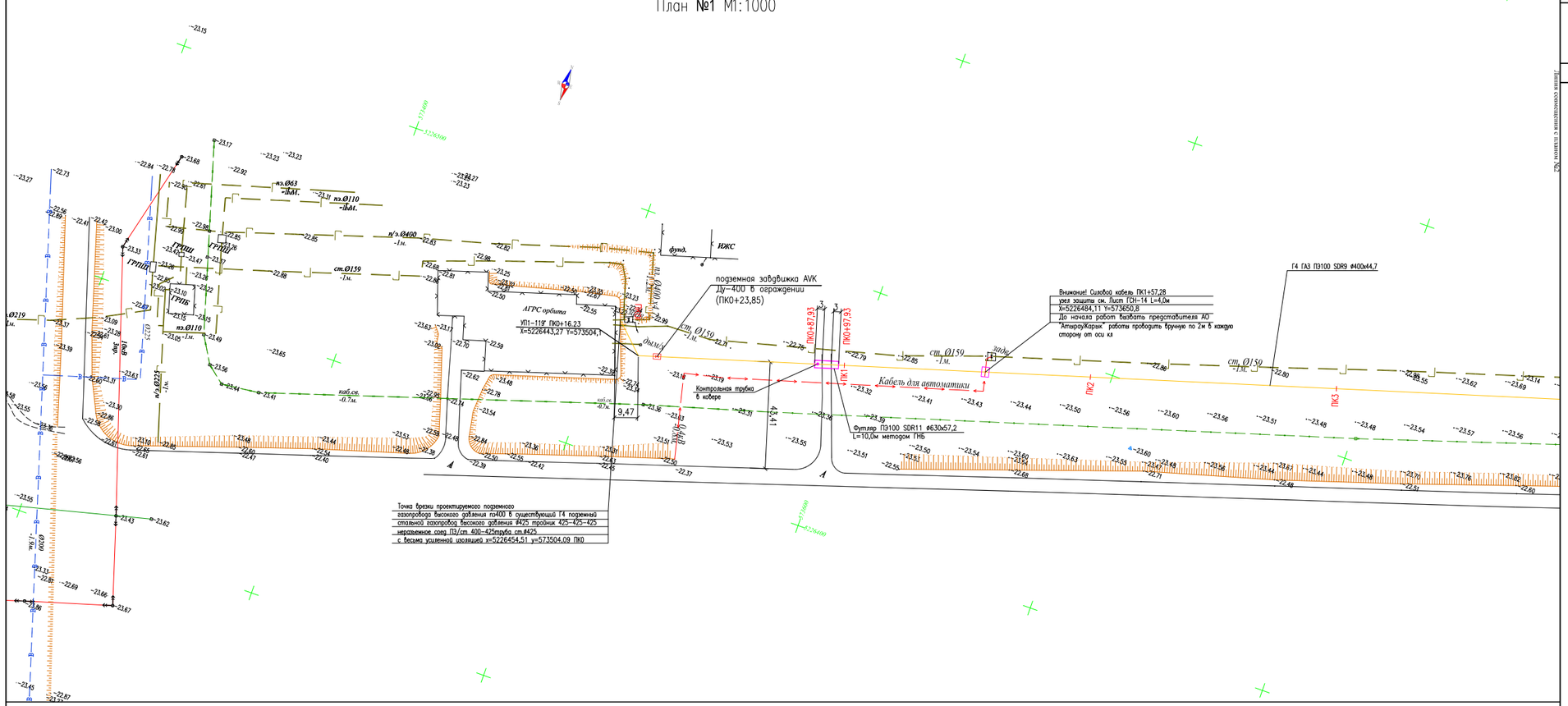

План №2 М1:1000

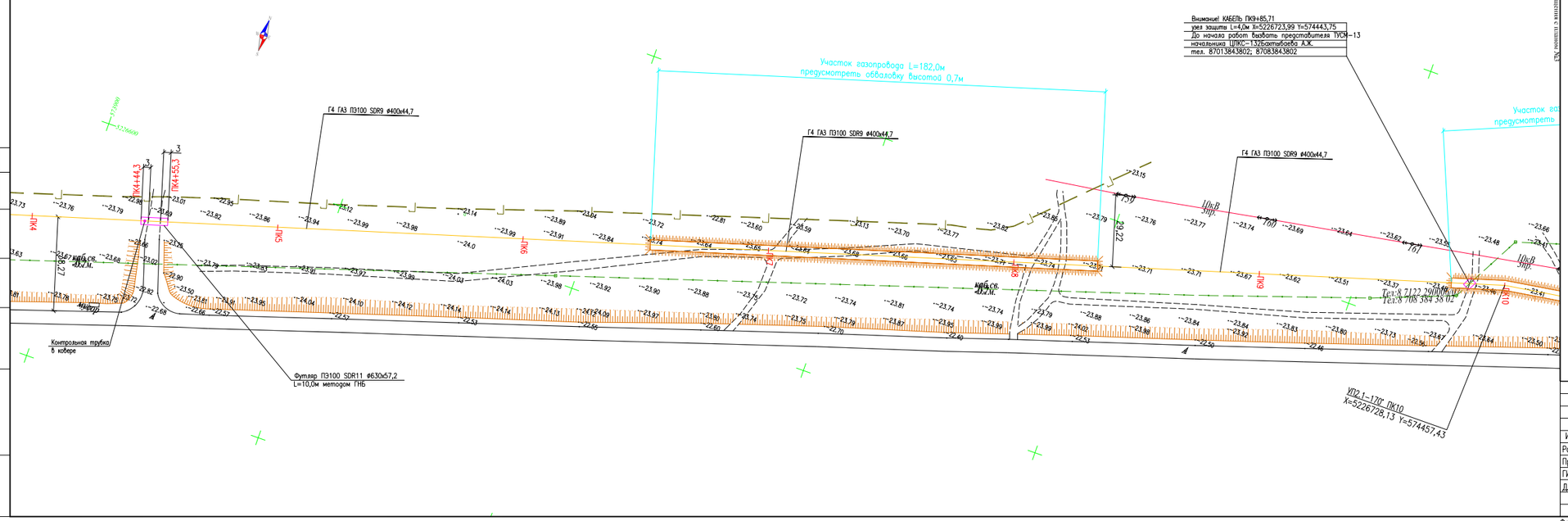

ТОПОГРАФИЧЕСКИЕ ПРИМЕЧАНИЯ

СИСТЕМА КООРДИНАТ - Условная

СИСТЕМА ВЫСОТ - Балтийская 1977г.

План расположения листов

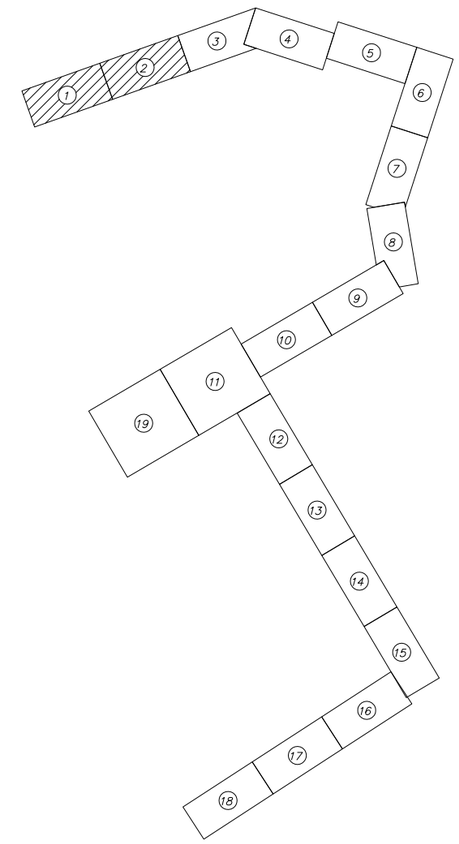

1. ДО НАЧАЛА ПРОИЗВОДСТВА ЗЕМЛЯНЫХ РАБОТ СТРОИТЕЛЬНОЙ ОРГАНИЗАЦИИ УТОЧНИТЬ ФАКТИЧЕСКОЕ ПОЛОЖЕНИЕ ПЕРЕСЕКАЕМЫХ КОММУНИКАЦИЙ
2. ПРИ ОБНАРУЖЕНИИ НЕУКАЗАННЫХ В РАБОЧИХ ЧЕРТЕЖАХ ПОДЗЕМНЫХ КОММУНИКАЦИЙ ВСЯКИЕ РАБОТЫ В ЭТОМ МЕСТЕ СЛЕДУЕТ НЕМЕДЛЕННО ПРЕКРАТИТЬ ДО ВЫЯВЛЕНИЯ ХАРАКТЕРА ОБНАРУЖЕННЫХ КОММУНИКАЦИЙ И ПОЛУЧЕНИЯ СООТВЕТСТВУЮЩЕГО РАЗРЕШЕНИЯ НА ПРОИЗВОДСТВО РАБОТ ОТ ОРГАНИЗАЦИИ, ЭКСПЛУАТИРУЮЩЕЙ ЭТИ КОММУНИКАЦИИ.
3. ГАЗОПРОВОДЫ ПРОЛОЖИТЬ В ЗЕМЛЕ НА ГЛУБИНЕ 1,1М ОТ ПОВЕРХНОСТИ ЗЕМЛИ ДО ВЕРХА ТРУБЫ ПАРАЛЛЕЛЬНО РЕЛЬЕФУ МЕСТНОСТИ.
4. ПРИ ПЕРЕСЕЧЕНИИ ГАЗОПРОВОДА С ПОДЗЕМНЫМИ КОММУНИКАЦИЯМИ РАССТОЯНИЕ МЕЖДУ (ВЕРХНЕЙ) НИЖНЕЙ ОБРАЗУЮЩЕЙ ГАЗОПРОВОДА ПРИНЯТЬ НЕ МЕНЕЕ 0,5М.
5. ПРИ ПЕПЕРЕСЕЧЕНИИ КАБЕЛЯ СВЯЗИ С ГАЗОПРОВОДОМ ПРОЕКТОМ ПРЕДУСМОТРЕНА УСТАНОВКА УЗЛА ЗАЩИТЫ ПОДЗЕМНОГО КАБЕЛЯ. РАССТОЯНИЕ МЕЖДУ ФУТЛЯРОМ КАБЕЛЯ СВЯЗИ И ГАЗОПРОВОДОМ НЕ МЕНЕЕ 0,5М.
6. МЕСТА УСТАНОВКИ ГРП ОТКЛЮЧАЮЩИХСЯ АРМАТУР И ПОДВОД ГАЗОПРОВОДА К ПОТРЕБИТЕЛЯМ УТОЧНИТЬ ПО МЕСТУ.
7. ЗА ОТНОСИТЕЛЬНУЮ ОТМЕТКУ 0.000 ПРИНЯТА УСЛОВНАЯ ОТМЕТКА ЗЕМЛИ.
8. ЧЕРЕЗ КАЖДЫЕ 500 М, А ТАКЖЕ НА УГЛАХ ПОВОРОТА УСТАНОВИТЬ ЛИНЕЙНЫЕ ОПОЗНАВАТЕЛЬНЫЕ (ПРЕДУПРЕДИТЕЛЬНЫЕ) ЗНАКИ УСТАНОВИТЬ С ПРАВОЙ, ПО ХОДУ ДВИЖЕНИЯ ГАЗА,СТОРОНЫ.
9. НА РАССТОЯНИИ 0,5-0,6М ОТ ВЕРХА ПРИСЫПАННОГО ПОЛИЭТИЛЕНОВОГО ГАЗОПРОВОДА ПО ВСЕЙ ДЛИНЕ УЛОЖИТЬ ДЕТЕКЦИОННУЮ СИГНАЛЬНУЮ ЛЕНТУ ЖЕЛТОГО ЦВЕТА ШИРИНОЙ НЕ МЕНЕЕ 0,2М С НЕСМЫВАЕМОЙ НАДПИСЬЮ "ОСТОРОЖНО ГАЗ" (ТУ 2245-028-002003536). НА УЧАСТКАХ ПЕРЕСЕЧЕНИЙ С ПОДЗЕМНЫМИ КОММУНИКАЦИЯМИ ЛЕНТА ДОЛЖНА БЫТЬ УЛОЖЕНА ВДОЛЬ ТРАССЫ ГАЗОПРОВОДА ДВАЖДЫ НА РАССТОЯНИИ НЕ МЕНЕЕ 0,2М МЕЖДУ СОБОЙ И НА 2М В ОБЕ СТОРОНЫ ОТ ПЕРЕСЕКАЕМОГО СООРУЖЕНИЯ И В СООТВЕТСТВИИ С ПРОЕКТОМ.
10. ПЕРЕД СТРОИТЕЛЬНО-МОНТАЖНЫМИ РАБОТАМИ НЕОБХОДИМО ПОЛУЧИТЬ ПИСЬМЕННОЕ РАЗРЕШЕНИЕ АО "АТЫРАУ ЖАРЫК", ПРЕДУСМОТРЕТЬ ОФОРМЛЕНИЕ АКТА-ДОПУСКА. МЕСТО ПРОИЗВОДСТВА РАБОТ И МЕСТА ВОЗМОЖНОГО ПРОЕЗДА ТЕХНИКИ ДОЛЖНЫ БЫТЬ ОГРАЖДЕНЫ СИГНАЛЬНЫМИ ЛЕНТАМИ, УСТАНОВЛЕНЫ ГАБАРИТНЫЕ ВОРОТА ЗА ОХРАННОЙ ЗОНОЙ ДЛЯ ПРОЕЗДА ПОД ПРОВОДАМИ ЛЭП, ТЕХНИКИ ВЫСОТОЙ БОЛЕЕ 3,8М.
11. ОЧИСТКУ ПОЛОСТИ И ИСПЫТАНИЕ ГАЗОПРОВОДА ВЫПОЛНИТЬ В СООТВЕТСТВИИ С СНИП 3.05.02-81*, СН РК 4.03-01-2011, МСП 4.03-101(СП 42-101-2003), МСП 4.03-103-2005(СП 42-103-2003).
12. ИСТИННАЯ (СТРОИТЕЛЬНАЯ) ДЛИНА ГАЗОПРОВОДА ОПРЕДЕЛЕНА С УЧЕТОМ УКЛАДКИ ЕГО ПО РЕЛЬЕФУ МЕСТНОСТИ, ВСЕХ ИЗГИБОВ И ПОВОРОТОВ, ВКЛЮЧАЯ ДЛИНУ ГНУТЫХ ОТВОДОВ, ФАСОННЫХ ЧАСТЕЙ ЗАПОРНОЙ АРМАТУРЫ, А ТАКЖЕ УКЛАДКУ ТРУБОПРОВОДА В ТРАНШЕЕ СВОБОДНЫМ ИЗГИБОМ (ЗМЕЙКОЙ).
13. ВСЕ РАЗМЕРЫ ВЫРАЖЕНЫ В МЕТРАХ, ЕСЛИ НЕ УКАЗАНО ДРУГОЕ.

Изм.	Кол.уч	Лист	No.док	Подпись	Дата
Разработал		Сатжалиева			
Проверил		Сейтжалиев			
ГИП		Шагиров			
Д.контроль		Кажгереева			

Р-18-10/05/17 ГСН

Разработка ПСД на строительство объекта: "Строительство соединительного газопровода высокого давления от АГРС «Газпроммаш-50» «Орбита» до ГРС №1 «Атырау» УМГ Интергаз Центральная Азия с подключением ГРПБ «Бирлик»;

Газоснабжения

Стадия	Лист	Листов
РП	3	

План трассы высокого давления ПК0-ПК10

ТОО "Poligram" г.Атырау

Согласовано

Взам. инв. №

Подпись и дата

Инв. № подл.

Файл:Р-18-10/05/17_ГСН

Формат А1

План №3 М1:1000

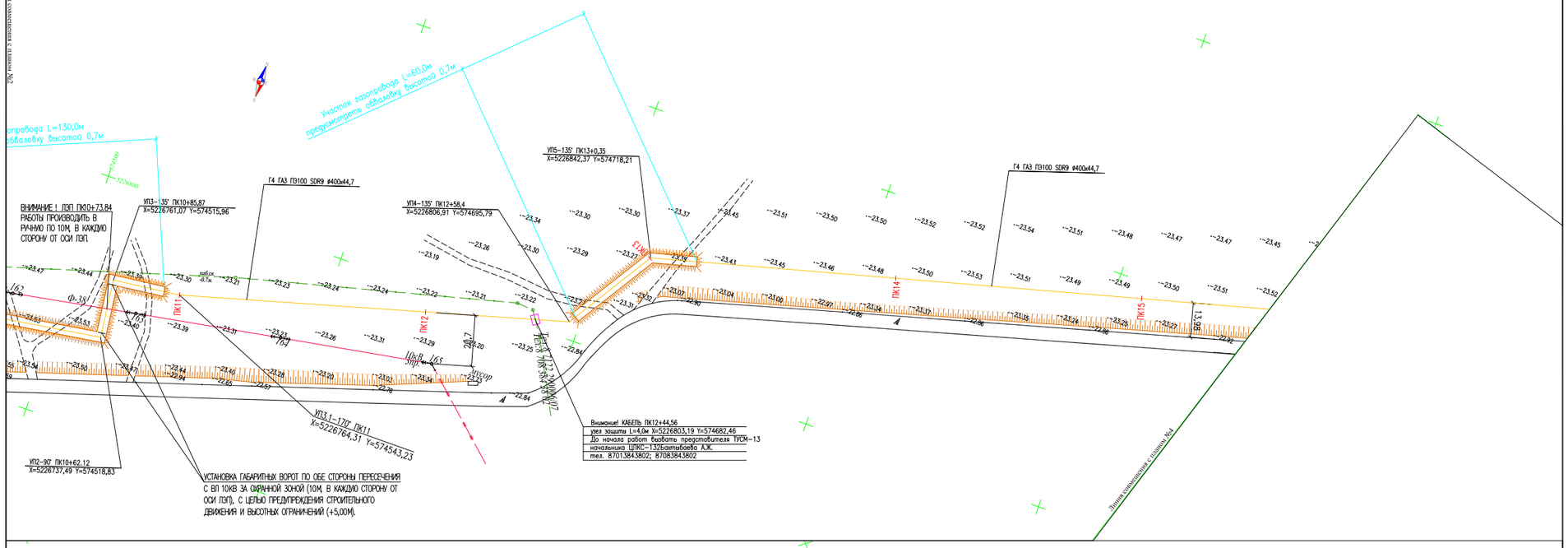

План №4 М1:1000

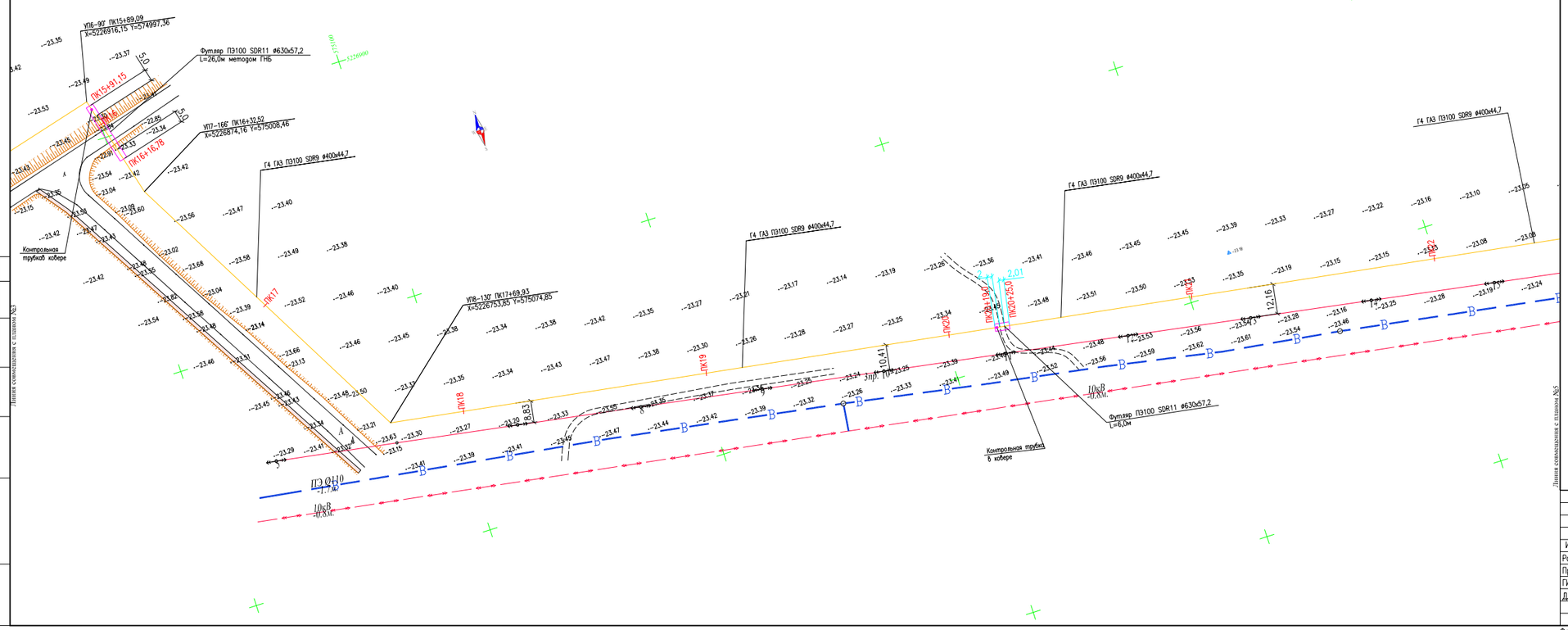

ТОПОГРАФИЧЕСКИЕ ПРИМЕЧАНИЯ

СИСТЕМА КООРДИНАТ - Условная

СИСТЕМА ВЫСОТ - Балтийская 1977г.

План расположения листов

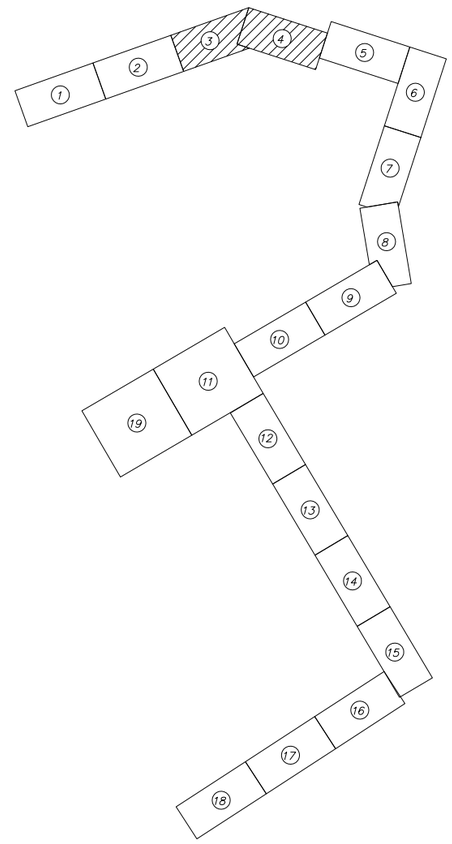

1. ДО НАЧАЛА ПРОИЗВОДСТВА ЗЕМЛЯНЫХ РАБОТ СТРОИТЕЛЬНОЙ ОРГАНИЗАЦИИ УТОЧНИТЬ ФАКТИЧЕСКОЕ ПОЛОЖЕНИЕ ПЕРЕСЕКАЕМЫХ КОММУНИКАЦИЙ
2. ПРИ ОБНАРУЖЕНИИ НЕУКАЗАННЫХ В РАБОЧИХ ЧЕРТЕЖАХ ПОДЗЕМНЫХ КОММУНИКАЦИЙ ВСЯКИЕ РАБОТЫ В ЭТОМ МЕСТЕ СЛЕДУЕТ НЕМЕДЛЕННО ПРЕКРАТИТЬ ДО ВЫЯВЛЕНИЯ ХАРАКТЕРА ОБНАРУЖЕННЫХ КОММУНИКАЦИЙ И ПОЛУЧЕНИЯ СООТВЕТСТВУЮЩЕГО РАЗРЕШЕНИЯ НА ПРОИЗВОДСТВО РАБОТ ОТ ОРГАНИЗАЦИИ, ЭКСПЛУАТИРУЮЩЕЙ ЭТИ КОММУНИКАЦИИ.
3. ГАЗОПРОВОДЫ ПРОЛОЖИТЬ В ЗЕМЛЕ НА ГЛУБИНЕ 1,1М ОТ ПОВЕРХНОСТИ ЗЕМЛИ ДО ВЕРХА ТРУБЫ ПАРАЛЛЕЛЬНО РЕЛЬЕФУ МЕСТНОСТИ.
4. ПРИ ПЕРЕСЕЧЕНИИ ГАЗОПРОВОДА С ПОДЗЕМНЫМИ КОММУНИКАЦИЯМИ РАССТОЯНИЕ МЕЖДУ (ВЕРХНЕЙ) НИЖНЕЙ ОБРАЗУЮЩЕЙ ГАЗОПРОВОДА ПРИНЯТЬ НЕ МЕНЕЕ 0,5М.
5. ПРИ ПЕПЕРЕСЕЧЕНИИ КАБЕЛЯ СВЯЗИ С ГАЗОПРОВОДОМ ПРОЕКТОМ ПРЕДУСМОТРЕНА УСТАНОВКА УЗЛА ЗАЩИТЫ ПОДЗЕМНОГО КАБЕЛЯ. РАССТОЯНИЕ МЕЖДУ ФУТЛЯРОМ КАБЕЛЯ СВЯЗИ И ГАЗОПРОВОДОМ НЕ МЕНЕЕ 0,5М.
6. МЕСТА УСТАНОВКИ ГРП ОТКЛЮЧАЮЩИХСЯ АРМАТУР И ПОДВОД ГАЗОПРОВОДА К ПОТРЕБИТЕЛЯМ УТОЧНИТЬ ПО МЕСТУ.
7. ЗА ОТНОСИТЕЛЬНУЮ ОТМЕТКУ 0.000 ПРИНЯТА УСЛОВНАЯ ОТМЕТКА ЗЕМЛИ.
8. ЧЕРЕЗ КАЖДЫЕ 500 М, А ТАКЖЕ НА УГЛАХ ПОВОРОТА УСТАНОВИТЬ ЛИНЕЙНЫЕ ОПОЗНАВАТЕЛЬНЫЕ (ПРЕДУПРЕДИТЕЛЬНЫЕ) ЗНАКИ УСТАНОВИТЬ С ПРАВОЙ, ПО ХОДУ ДВИЖЕНИЯ ГАЗА,СТОРОНЫ.
9. НА РАССТОЯНИИ 0,5–0,6М ОТ ВЕРХА ПРИСЫПАННОГО ПОЛИЭТИЛЕНОВОГО ГАЗОПРОВОДА ПО ВСЕЙ ДЛИНЕ УЛОЖИТЬ ДЕТЕКЦИОННУЮ СИГНАЛЬНУЮ ЛЕНТУ ЖЕЛТОГО ЦВЕТА ШИРИНОЙ НЕ МЕНЕЕ 0,2М С НЕСМЫВАЕМОЙ НАДПИСЬЮ "ОСТОРОЖНО ГАЗ" (ТУ 2245–028–002003536). НА УЧАСТКАХ ПЕРЕСЕЧЕНИЙ С ПОДЗЕМНЫМИ КОММУНИКАЦИЯМИ ЛЕНТА ДОЛЖНА БЫТЬ УЛОЖЕНА ВДОЛЬ ТРАССЫ ГАЗОПРОВОДА ДВАЖДЫ НА РАССТОЯНИИ НЕ МЕНЕЕ 0,2М МЕЖДУ СОБОЙ И НА 2М В ОБЕ СТОРОНЫ ОТ ПЕРЕСЕКАЕМОГО СООРУЖЕНИЯ И В СООТВЕТСТВИИ С ПРОЕКТОМ.
10. ПЕРЕД СТРОИТЕЛЬНО–МОНТАЖНЫМИ РАБОТАМИ НЕОБХОДИМО ПОЛУЧИТЬ ПИСЬМЕННОЕ РАЗРЕШЕНИЕ АО "АТЫРАУ ЖАРЫК", ПРЕДУСМОТРЕТЬ ОФОРМЛЕНИЕ АКТА–ДОПУСКА. МЕСТО ПРОИЗВОДСТВА РАБОТ И МЕСТА ВОЗМОЖНОГО ПРОЕЗДА ТЕХНИКИ ДОЛЖНЫ БЫТЬ ОГРАЖДЕНЫ СИГНАЛЬНЫМИ ЛЕНТАМИ, УСТАНОВЛЕНЫ ГАБАРИТНЫЕ ВОРОТА ЗА ОХРАННОЙ ЗОНОЙ ДЛЯ ПРОЕЗДА ПОД ПРОВОДАМИ ЛЭП, ТЕХНИКИ ВЫСОТОЙ БОЛЕЕ 3,8М.
11. ОЧИСТКУ ПОЛОСТИ И ИСПЫТАНИЕ ГАЗОПРОВОДА ВЫПОЛНИТЬ В СООТВЕТСТВИИ С СНИП 3.05.02–81*, СН РК 4.03–01–2011, МСП 4.03–101(СП 42–101–2003), МСП 4.03–103–2005(СП 42–103–2003).
12. ИСТИННАЯ (СТРОИТЕЛЬНАЯ) ДЛИНА ГАЗОПРОВОДА ОПРЕДЕЛЕНА С УЧЕТОМ УКЛАДКИ ЕГО ПО РЕЛЬЕФУ МЕСТНОСТИ, ВСЕХ ИЗГИБОВ И ПОВОРОТОВ, ВКЛЮЧАЯ ДЛИНУ ГНУТЫХ ОТВОДОВ, ФАСОННЫХ ЧАСТЕЙ ЗАПОРНОЙ АРМАТУРЫ, А ТАКЖЕ УКЛАДКУ ТРУБОПРОВОДА В ТРАНШЕЮ СВОБОДНЫМ ИЗГИБОМ (ЗМЕЙКОЙ).
13. ВСЕ РАЗМЕРЫ ВЫРАЖЕНЫ В МЕТРАХ, ЕСЛИ НЕ УКАЗАНО ДРУГОЕ.

Согласовано

Взам. инв. №

Подпись и дата

Инв. № подл.

Изм.	Кол.уч	Лист	No.док	Подпись	Дата	Р–18–10/05/17 ГСН		
						Разработка ПСД на строительство объекта "Строительство соединительного газопровода высокого давления от АГРС «Газпроммаш-50» «Орбита» до ГРС №1 «Атырау» УМГ Интергаз Центральная Азия с подключением ГРПБ «Бирлик»;		
Разработал		Сатжалиева				Газоснабжения	Стадия	Лист	Листов
Проверил		Сейтжалиев					РП	4	
ГИП		Шагиров				План трассы высокого давления ПК11–ПК22	ТОО "Poligram" г.Атырау		
Д.контроль		Кажгереева							

Файл:Р–18–10/05/17_ГСН

Формат А1

План №5 М1:1000

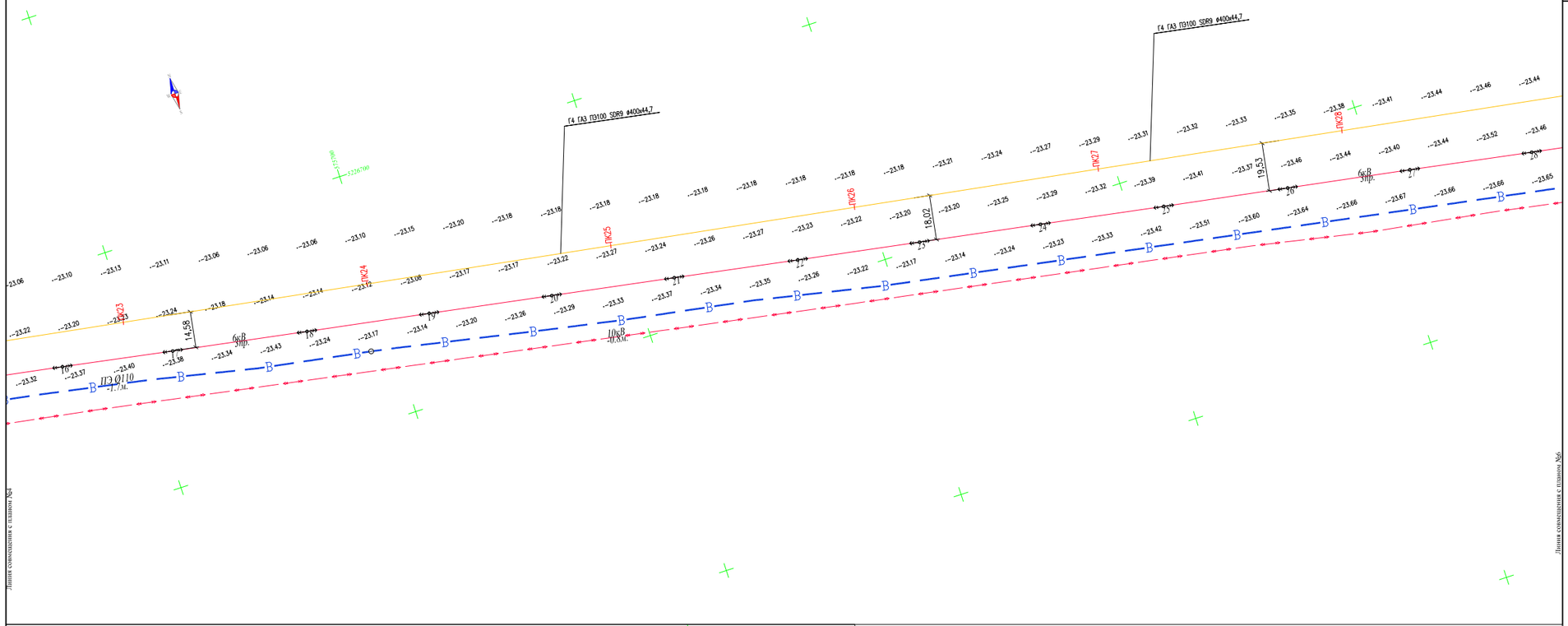

План №6 М1:1000

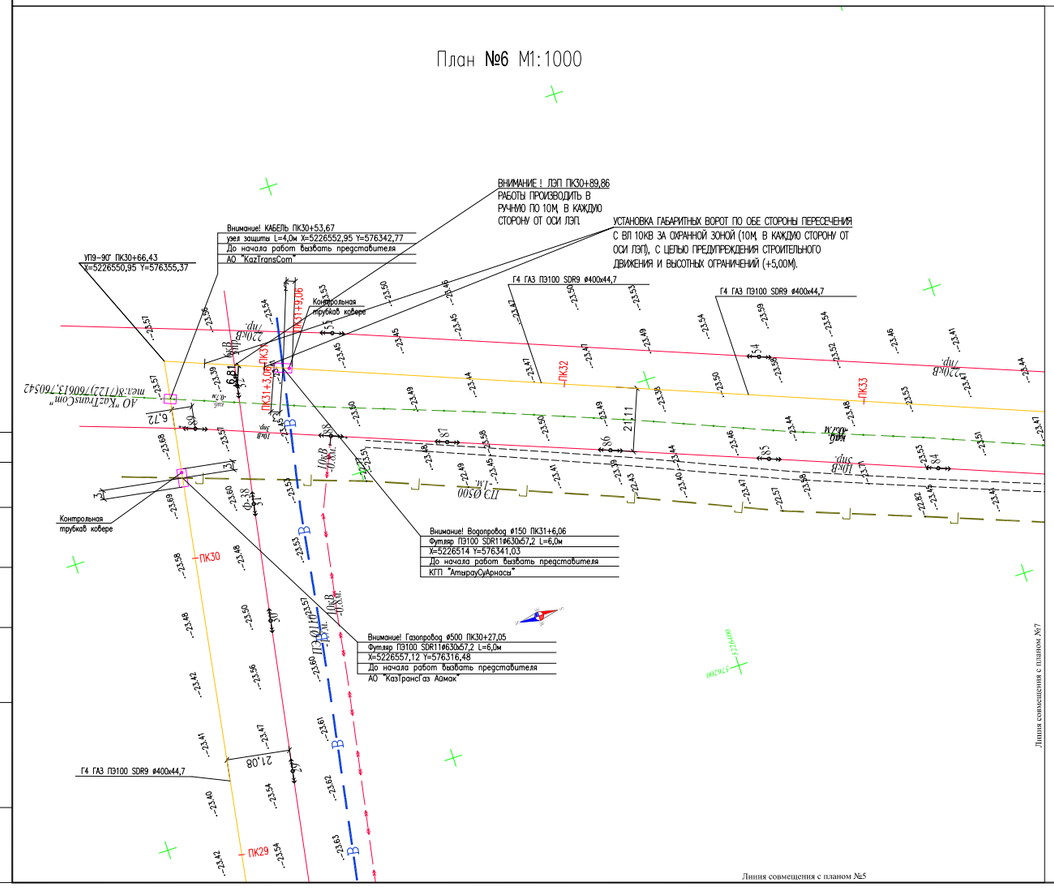

ТОПОГРАФИЧЕСКИЕ ПРИМЕЧАНИЯ

СИСТЕМА КООРДИНАТ - Условная

СИСТЕМА ВЫСОТ - Балтийская 1977г.

План расположения листов

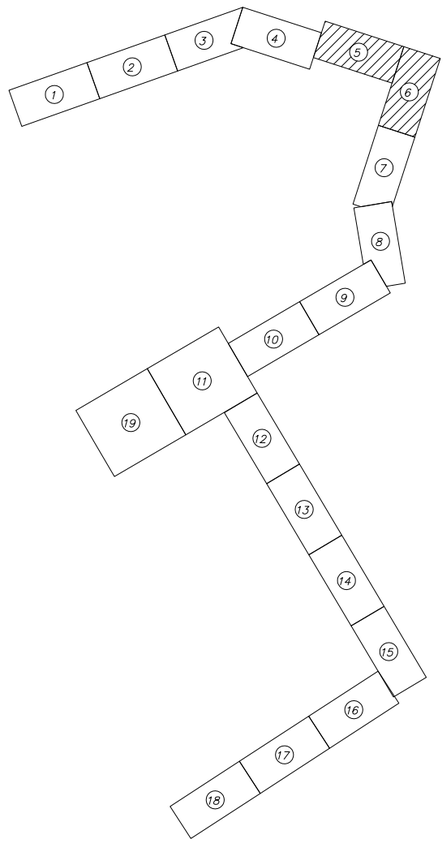

1. ДО НАЧАЛА ПРОИЗВОДСТВА ЗЕМЛЯНЫХ РАБОТ СТРОИТЕЛЬНОЙ ОРГАНИЗАЦИИ УТОЧНИТЬ ФАКТИЧЕСКОЕ ПОЛОЖЕНИЕ ПЕРЕСЕКАЕМЫХ КОММУНИКАЦИЙ
2. ПРИ ОБНАРУЖЕНИИ НЕУКАЗАННЫХ В РАБОЧИХ ЧЕРТЕЖАХ ПОДЗЕМНЫХ КОММУНИКАЦИЙ ВСЯКИЕ РАБОТЫ В ЭТОМ МЕСТЕ СЛЕДУЕТ НЕМЕДЛЕННО ПРЕКРАТИТЬ ДО ВЫЯВЛЕНИЯ ХАРАКТЕРА ОБНАРУЖЕННЫХ КОММУНИКАЦИЙ И ПОЛУЧЕНИЯ СООТВЕТСТВУЮЩЕГО РАЗРЕШЕНИЯ НА ПРОИЗВОДСТВО РАБОТ ОТ ОРГАНИЗАЦИИ, ЭКСПЛУАТИРУЮЩЕЙ ЭТИ КОММУНИКАЦИИ.
3. ГАЗОПРОВОДЫ ПРОЛОЖИТЬ В ЗЕМЛЕ НА ГЛУБИНЕ 1,1М ОТ ПОВЕРХНОСТИ ЗЕМЛИ ДО ВЕРХА ТРУБЫ ПАРАЛЛЕЛЬНО РЕЛЬЕФУ МЕСТНОСТИ.
4. ПРИ ПЕРЕСЕЧЕНИИ ГАЗОПРОВОДА С ПОДЗЕМНЫМИ КОММУНИКАЦИЯМИ РАССТОЯНИЕ МЕЖДУ (ВЕРХНЕЙ) НИЖНЕЙ ОБРАЗУЮЩЕЙ ГАЗОПРОВОДА ПРИНЯТЬ НЕ МЕНЕЕ 0,5М.
5. ПРИ ПЕТЕРЕСЕЧЕНИИ КАБЕЛЯ СВЯЗИ С ГАЗОПРОВОДОМ ПРОЕКТОМ ПРЕДУСМОТРЕНА УСТАНОВКА УЗЛА ЗАЩИТЫ ПОДЗЕМНОГО КАБЕЛЯ. РАССТОЯНИЕ МЕЖДУ ФУТЛЯРОМ КАБЕЛЯ СВЯЗИ И ГАЗОПРОВОДОМ НЕ МЕНЕЕ 0,5М.
6. МЕСТА УСТАНОВКИ ГРП ОТКЛЮЧАЮЩИХСЯ АРМАТУР И ПОДВОД ГАЗОПРОВОДА К ПОТРЕБИТЕЛЯМ УТОЧНИТЬ ПО МЕСТУ.
7. ЗА ОТНОСИТЕЛЬНУЮ ОТМЕТКУ 0.000 ПРИНЯТА УСЛОВНАЯ ОТМЕТКА ЗЕМЛИ.
8. ЧЕРЕЗ КАЖДЫЕ 500 М, А ТАКЖЕ НА УГЛАХ ПОВОРОТА УСТАНОВИТЬ ЛИНЕЙНЫЕ ОПОЗНАВАТЕЛЬНЫЕ (ПРЕДУПРЕДИТЕЛЬНЫЕ) ЗНАКИ УСТАНОВИТЬ С ПРАВОЙ, ПО ХОДУ ДВИЖЕНИЯ ГАЗА,СТОРОНЫ.
9. НА РАССТОЯНИИ 0,5-0,6М ОТ ВЕРХА ПРИСЫПАННОГО ПОЛИЭТИЛЕНОВОГО ГАЗОПРОВОДА ПО ВСЕЙ ДЛИНЕ УЛОЖИТЬ ДЕТЕКЦИОННУЮ СИГНАЛЬНУЮ ЛЕНТУ ЖЕЛТОГО ЦВЕТА ШИРИНОЙ НЕ МЕНЕЕ 0,2М С НЕСМЫВАЕМОЙ НАДПИСЬЮ "ОСТОРОЖНО ГАЗ" (ТУ 2245-028-002003536). НА УЧАСТКАХ ПЕРЕСЕЧЕНИЙ С ПОДЗЕМНЫМИ КОММУНИКАЦИЯМИ ЛЕНТА ДОЛЖНА БЫТЬ УЛОЖЕНА ВДОЛЬ ТРАССЫ ГАЗОПРОВОДА ДВАЖДЫ НА РАССТОЯНИИ НЕ МЕНЕЕ 0,2М МЕЖДУ СОБОЙ И НА 2М В ОБЕ СТОРОНЫ ОТ ПЕРЕСЕКАЕМОГО СООРУЖЕНИЯ И В СООТВЕТСТВИИ С ПРОЕКТОМ.
10. ПЕРЕД СТРОИТЕЛЬНО-МОНТАЖНЫМИ РАБОТАМИ НЕОБХОДИМО ПОЛУЧИТЬ ПИСЬМЕННОЕ РАЗРЕШЕНИЕ АО "АТЫРАУ ЖАРЫК", ПРЕДУСМОТРЕТЬ ОФОРМЛЕНИЕ АКТА-ДОПУСКА. МЕСТО ПРОИЗВОДСТВА РАБОТ И МЕСТА ВОЗМОЖНОГО ПРОЕЗДА ТЕХНИКИ ДОЛЖНЫ БЫТЬ ОГРАЖДЕНЫ СИГНАЛЬНЫМИ ЛЕНТАМИ, УСТАНОВЛЕНЫ ГАБАРИТНЫЕ ВОРОТА ЗА ОХРАННОЙ ЗОНОЙ ДЛЯ ПРОЕЗДА ПОД ПРОВОДАМИ ЛЭП, ТЕХНИКИ ВЫСОТОЙ БОЛЕЕ 3,8М.
11. ОЧИСТКУ ПОЛОСТИ И ИСПЫТАНИЕ ГАЗОПРОВОДА ВЫПОЛНИТЬ В СООТВЕТСТВИИ С СНИП 3.05.02-81*, СН РК 4.03-01-2011, МСП 4.03-101(СП 42-101-2003), МСП 4.03-103-2005(СП 42-103-2003).
12. ИСТИННАЯ (СТРОИТЕЛЬНАЯ) ДЛИНА ГАЗОПРОВОДА ОПРЕДЕЛЕНА С УЧЕТОМ УКЛАДКИ ЕГО ПО РЕЛЬЕФУ МЕСТНОСТИ, ВСЕХ ИЗГИБОВ И ПОВОРОТОВ, ВКЛЮЧАЯ ДЛИНУ ГНУТЫХ ОТВОДОВ, ФАСОННЫХ ЧАСТЕЙ ЗАПОРНОЙ АРМАТУРЫ, А ТАКЖЕ УКЛАДКУ ТРУБОПРОВОДА В ТРАНШЕЕ СВОБОДНЫМ ИЗГИБОМ (ЗМЕЙКОЙ).
13. ВСЕ РАЗМЕРЫ ВЫРАЖЕНЫ В МЕТРАХ, ЕСЛИ НЕ УКАЗАНО ДРУГОЕ.

Согласовано

Взам. инв. №

Подпись и дата

Инв. № подл.

Изм.	Кол.уч	Лист	No.док	Подпись	Дата	Р-18-10/05/17 ГСН		
						Разработка ПСД на строительство объекта: "Строительство соединительного газопровода высокого давления от АГРС «Газпромкаш-50» «Орбита» до ГРС №1 «Атырау» УМГ Интергаз Центральная Азия с подключением ГРПБ «Бирлик»;		
Разработал		Сатжалиева				Газоснабжения	Стадия	Лист	Листов
Проверил		Сейтжалиев					РП	5	
ГИП		Шагиров				План трассы высокого давления ПК23- ПК33	ТОО "Poligram" г.Атырау		
Д.контроль		Кажгереева							

Файл:Р-18-10/05/17_ГСН

Формат А1

План №7 М1:1000

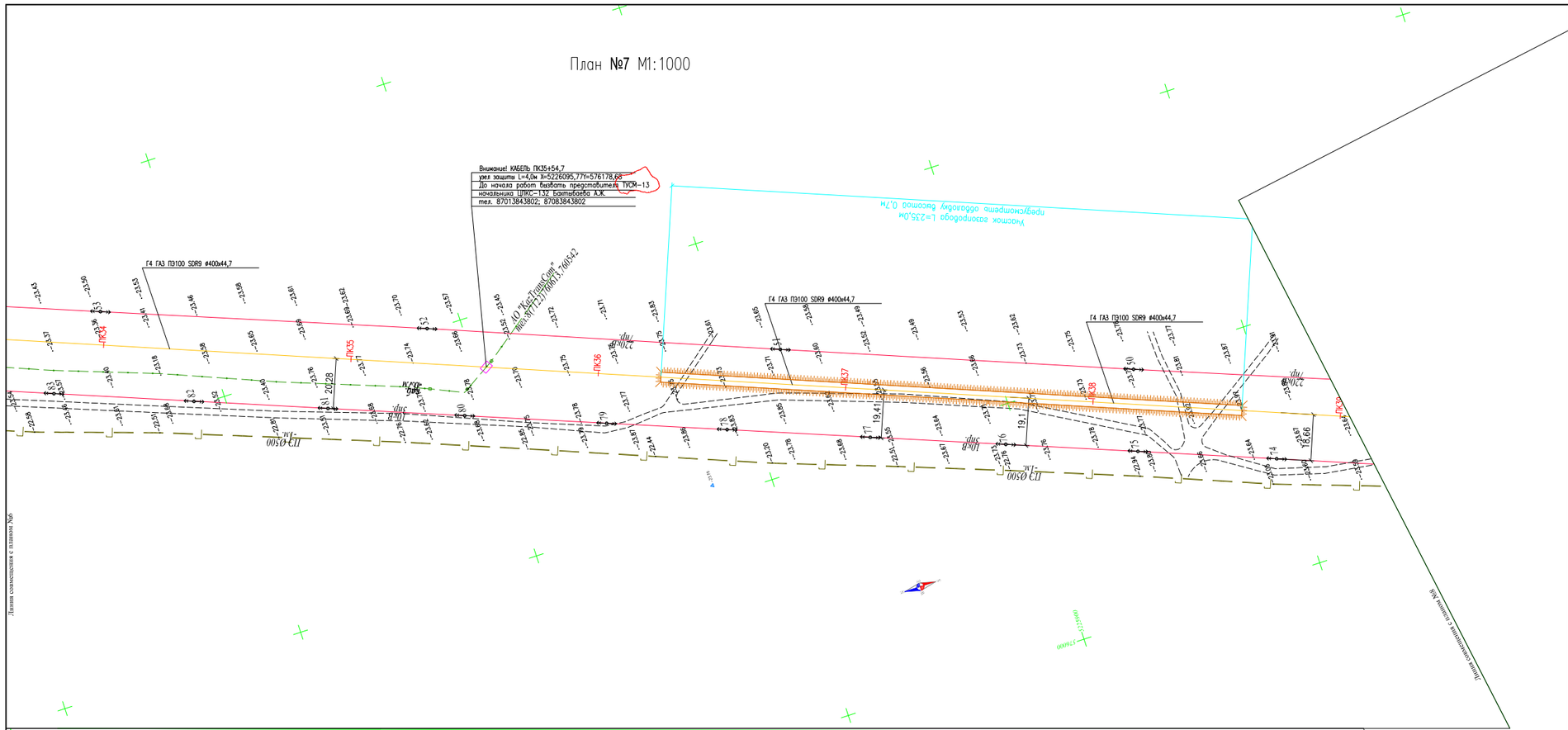

План №8 М1:1000

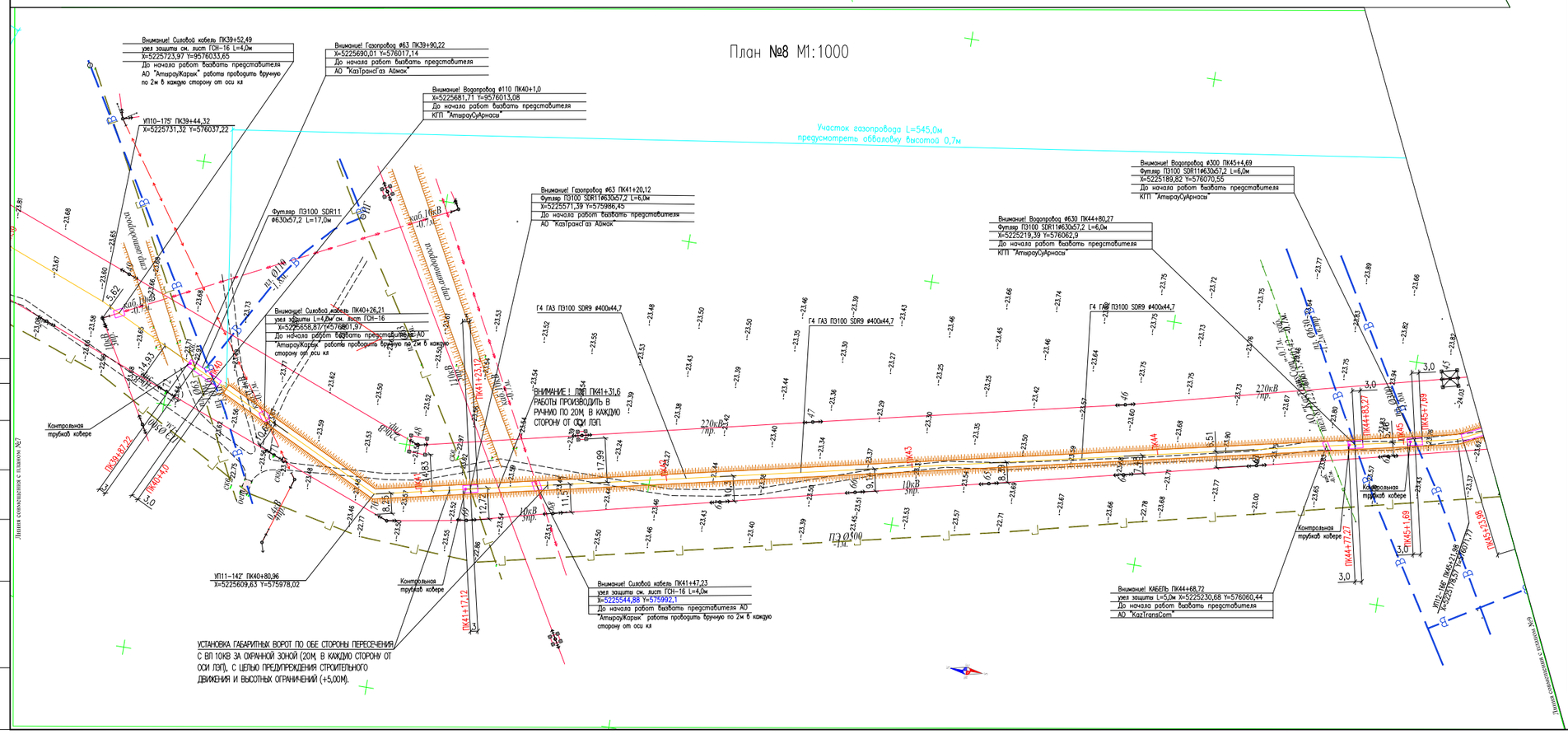

УСТАНОВКА ГАБАРИТНЫХ ВОРОТ ПО ОБЕ СТОРОНЫ ПЕРЕСЕЧЕНИЯ С ВЛ 10КВ ЗА ОХРАННОЙ ЗОНОЙ (20М, В КАЖДУ СТОРОНУ ОТ ОСИ ЛЭП), С ЦЕЛЬЮ ПРЕДУПРЕЖДЕНИЯ СТРОИТЕЛЬНОГО ДВИЖЕНИЯ И ВЫСОТНЫХ ОГРАНИЧЕНИЙ (+5,00М).

ТОПОГРАФИЧЕСКИЕ ПРИМЕЧАНИЯ

СИСТЕМА КООРДИНАТ - Условная

СИСТЕМА ВЫСОТ - Балтийская 1977г.

План расположения листов

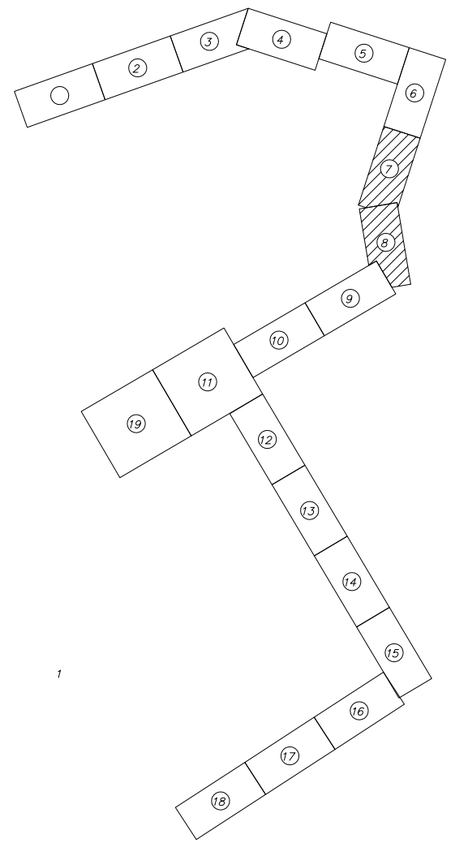

1. ДО НАЧАЛА ПРОИЗВОДСТВА ЗЕМЛЯНЫХ РАБОТ СТРОИТЕЛЬНОЙ ОРГАНИЗАЦИИ УТОЧНИТЬ ФАКТИЧЕСКОЕ ПОЛОЖЕНИЕ ПЕРЕСЕКАЕМЫХ КОММУНИКАЦИЙ
2. ПРИ ОБНАРУЖЕНИИ НЕУКАЗАННЫХ В РАБОЧИХ ЧЕРТЕЖАХ ПОДЗЕМНЫХ КОММУНИКАЦИЙ ВСЯКИЕ РАБОТЫ В ЭТОМ МЕСТЕ СЛЕДУЕТ НЕМЕДЛЕННО ПРЕКРАТИТЬ ДО ВЫЯВЛЕНИЯ ХАРАКТЕРА ОБНАРУЖЕННЫХ КОММУНИКАЦИЙ И ПОЛУЧЕНИЯ СООТВЕТСТВУЮЩЕГО РАЗРЕШЕНИЯ НА ПРОИЗВОДСТВО РАБОТ ОТ ОРГАНИЗАЦИИ, ЭКСПЛУАТИРУЮЩЕЙ ЭТИ КОММУНИКАЦИИ.
3. ГАЗОПРОВОДЫ ПРОЛОЖИТЬ В ЗЕМЛЕ НА ГЛУБИНЕ 1,1М ОТ ПОВЕРХНОСТИ ЗЕМЛИ ДО ВЕРХА ТРУБЫ ПАРАЛЛЕЛЬНО РЕЛЬЕФУ МЕСТНОСТИ.
4. ПРИ ПЕРЕСЕЧЕНИИ ГАЗОПРОВОДА С ПОДЗЕМНЫМИ КОММУНИКАЦИЯМИ РАССТОЯНИЕ МЕЖДУ (ВЕРХНЕЙ) НИЖНЕЙ ОБРАЗУЮЩЕЙ ГАЗОПРОВОДА ПРИНЯТЬ НЕ МЕНЕЕ 0,5М.
5. ПРИ ПЕПЕРЕСЕЧЕНИИ КАБЕЛЯ СВЯЗИ С ГАЗОПРОВОДОМ ПРОЕКТОМ ПРЕДУСМОТРЕНА УСТАНОВКА УЗЛА ЗАЩИТЫ ПОДЗЕМНОГО КАБЕЛЯ. РАССТОЯНИЕ МЕЖДУ ФУТЛЯРОМ КАБЕЛЯ СВЯЗИ И ГАЗОПРОВОДОМ НЕ МЕНЕЕ 0,5М.
6. МЕСТА УСТАНОВКИ ГРП ОТКЛЮЧАЮЩИХСЯ АРМАТУР И ПОДВОД ГАЗОПРОВОДА К ПОТРЕБИТЕЛЯМ УТОЧНИТЬ ПО МЕСТУ.
7. ЗА ОТНОСИТЕЛЬНУЮ ОТМЕТКУ 0.000 ПРИНЯТА УСЛОВНАЯ ОТМЕТКА ЗЕМЛИ.
8. ЧЕРЕЗ КАЖДЫЕ 500 М, А ТАКЖЕ НА УГЛАХ ПОВОРОТА УСТАНОВИТЬ ЛИНЕЙНЫЕ ОПОЗНАВАТЕЛЬНЫЕ (ПРЕДУПРЕДИТЕЛЬНЫЕ) ЗНАКИ УСТАНОВИТЬ С ПРАВОЙ, ПО ХОДУ ДВИЖЕНИЯ ГАЗА,СТОРОНЫ.
9. НА РАССТОЯНИИ 0,5-0,6М ОТ ВЕРХА ПРИСЫПАННОГО ПОЛИЭТИЛЕНОВОГО ГАЗОПРОВОДА ПО ВСЕЙ ДЛИНЕ УЛОЖИТЬ ДЕТЕКЦИОННУЮ СИГНАЛЬНУЮ ЛЕНТУ ЖЕЛТОГО ЦВЕТА ШИРИНОЙ НЕ МЕНЕЕ 0,2М С НЕСМЫВАЕМОЙ НАДПИСЬЮ "ОСТОРОЖНО ГАЗ" (ТУ 2245-028-002003536). НА УЧАСТКАХ ПЕРЕСЕЧЕНИЙ С ПОДЗЕМНЫМИ КОММУНИКАЦИЯМИ ЛЕНТА ДОЛЖНА БЫТЬ УЛОЖЕНА ВДОЛЬ ТРАССЫ ГАЗОПРОВОДА ДВАЖДЫ НА РАССТОЯНИИ НЕ МЕНЕЕ 0,2М МЕЖДУ СОБОЙ И НА 2М В ОБЕ СТОРОНЫ ОТ ПЕРЕСЕКАЕМОГО СООРУЖЕНИЯ И В СООТВЕТСТВИИ С ПРОЕКТОМ.
10. ПЕРЕД СТРОИТЕЛЬНО-МОНТАЖНЫМИ РАБОТАМИ НЕОБХОДИМО ПОЛУЧИТЬ ПИСЬМЕННОЕ РАЗРЕШЕНИЕ АО "АТЫРАУ ЖАРЫК", ПРЕДУСМОТРЕТЬ ОФОРМЛЕНИЕ АКТА-ДОПУСКА. МЕСТО ПРОИЗВОДСТВА РАБОТ И МЕСТА ВОЗМОЖНОГО ПРОЕЗДА ТЕХНИКИ ДОЛЖНЫ БЫТЬ ОГРАЖДЕНЫ СИГНАЛЬНЫМИ ЛЕНТАМИ, УСТАНОВЛЕНЫ ГАБАРИТНЫЕ ВОРОТА ЗА ОХРАННОЙ ЗОНОЙ ДЛЯ ПРОЕЗДА ПОД ПРОВОДАМИ ЛЭП, ТЕХНИКИ ВЫСОТОЙ БОЛЕЕ 3,8М.
11. ОЧИСТКУ ПОЛОСТИ И ИСПЫТАНИЕ ГАЗОПРОВОДА ВЫПОЛНИТЬ В СООТВЕТСТВИИ С СНИП 3.05.02-81*, СН РК 4.03-01-2011, МСП 4.03-101(СП 42-101-2003), МСП 4.03-103-2005(СП 42-103-2003).
12. ИСТИННАЯ (СТРОИТЕЛЬНАЯ) ДЛИНА ГАЗОПРОВОДА ОПРЕДЕЛЕНА С УЧЕТОМ УКЛАДКИ ЕГО ПО РЕЛЬЕФУ МЕСТНОСТИ, ВСЕХ ИЗГИБОВ И ПОВОРОТОВ, ВКЛЮЧАЯ ДЛИНУ ГНУТЫХ ОТВОДОВ, ФАСОННЫХ ЧАСТЕЙ ЗАПОРНОЙ АРМАТУРЫ, А ТАКЖЕ УКЛАДКУ ТРУБОПРОВОДА В ТРАНШЕЕ СВОБОДНЫМ ИЗГИБОМ (ЗМЕЙКОЙ).
13. ВСЕ РАЗМЕРЫ ВЫРАЖЕНЫ В МЕТРАХ, ЕСЛИ НЕ УКАЗАНО ДРУГОЕ.

Изм.	Кол.уч	Лист	No.док	Подпись	Дата
Разработал		Сатжалиева			
Проверил		Сейтмалиев			
ГИП		Шагиров			
Д.контроль		Кажгереева			

Р-18-10/05/17 ГСН

Разработка ПСД на строительство объекта: "Строительство соединительного газопровода высокого давления от АГРС «Газпромгаз-50» «Орбита» до ГРС №1 «Атырау» УМГ Интергаз Центральная Азия с подключением ГРПБ «Биржа»;

Газоснабжения

Стадия	Лист	Листов
РП	6	

План трассы газопровода высокого давления ПК34-ПК45

ТОО "Poligram" г.Атырау

Согласовано

Линия сопряжения с планом №7

Линия сопряжения с планом №8

Инв. № подл. | Подпись и дата | Взам. инв. №

Файл Р-18-10/05/17_ГСН

Формат А1

План №9 М1:1000

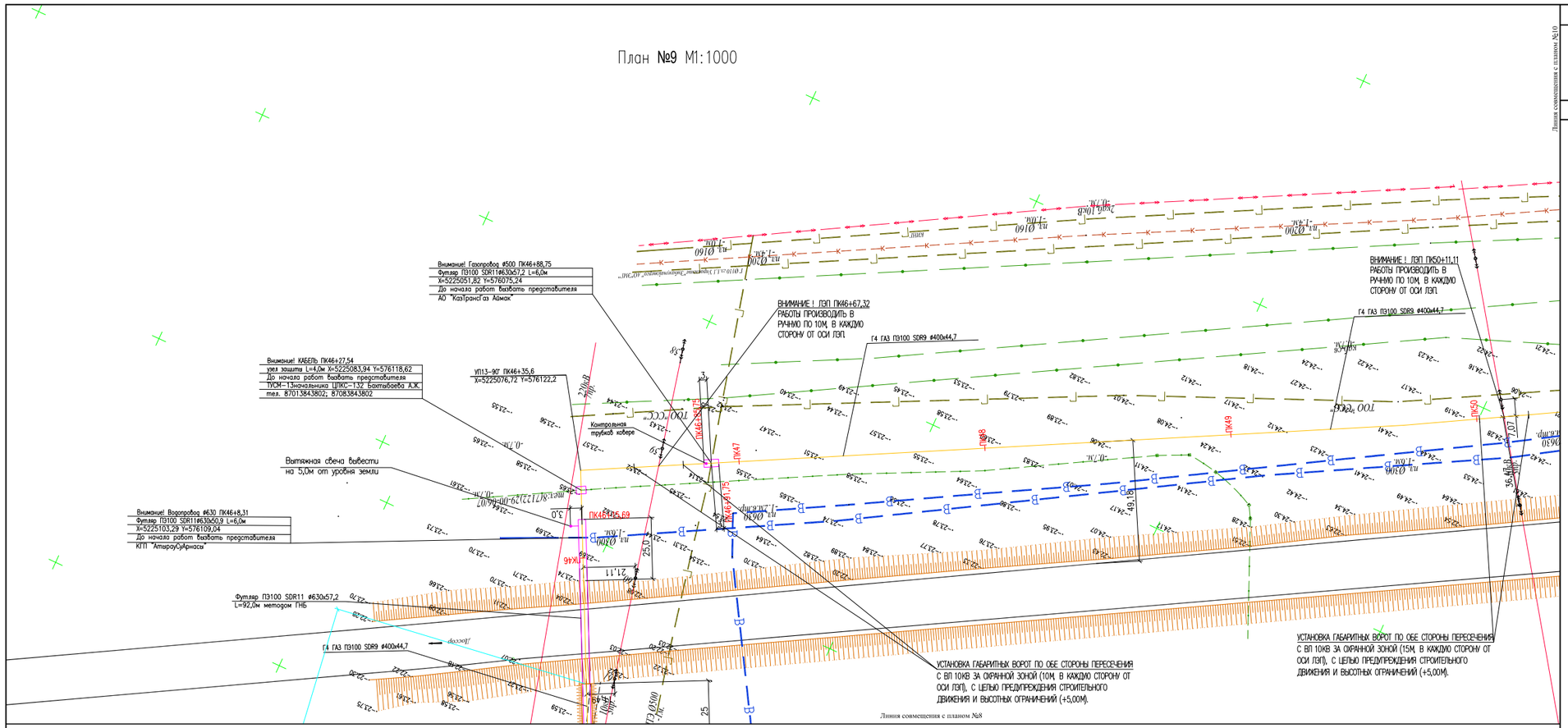

План №10 М1:1000

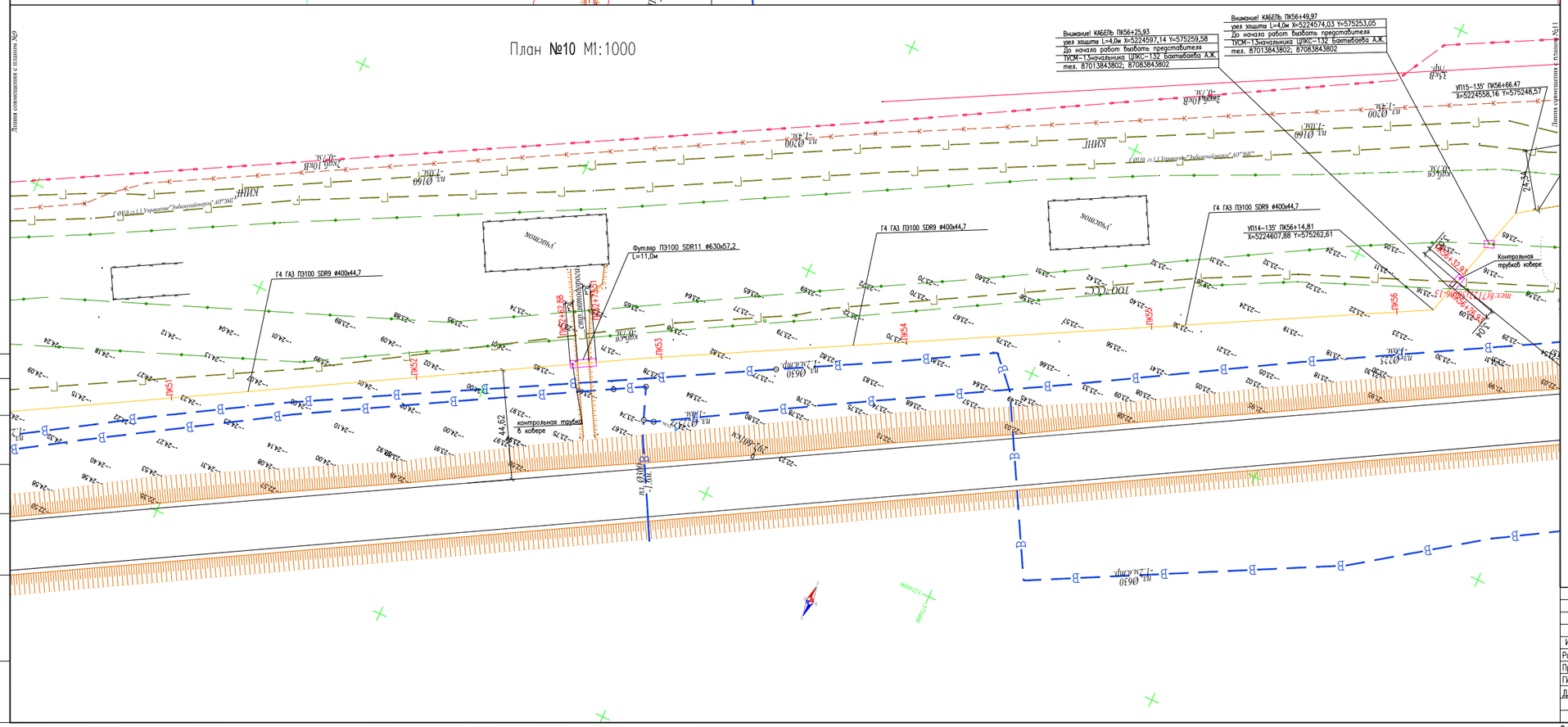

ТОПОГРАФИЧЕСКИЕ ПРИМЕЧАНИЯ

СИСТЕМА КООРДИНАТ - Условная

СИСТЕМА ВЫСОТ - Балтийская 1977г.

План расположения листов

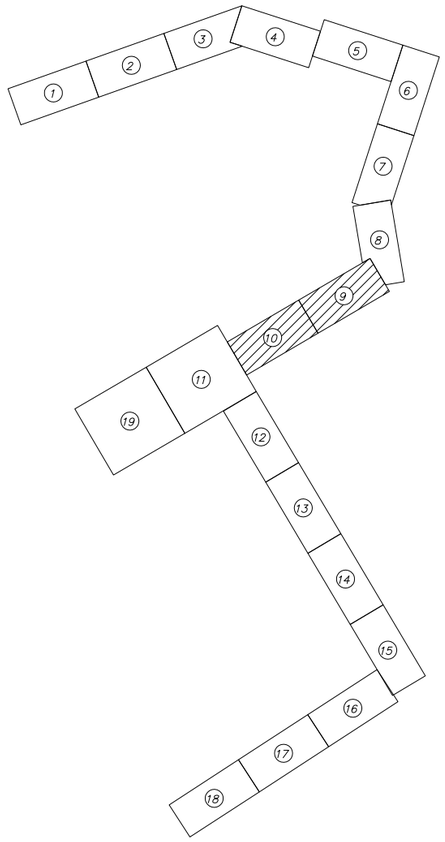

1. ДО НАЧАЛА ПРОИЗВОДСТВА ЗЕМЛЯНЫХ РАБОТ СТРОИТЕЛЬНОЙ ОРГАНИЗАЦИИ УТОЧНИТЬ ФАКТИЧЕСКОЕ ПОЛОЖЕНИЕ ПЕРЕСЕКАЕМЫХ КОММУНИКАЦИЙ
2. ПРИ ОБНАРУЖЕНИИ НЕУКАЗАННЫХ В РАБОЧИХ ЧЕРТЕЖАХ ПОДЗЕМНЫХ КОММУНИКАЦИЙ ВСЯКИЕ РАБОТЫ В ЭТОМ МЕСТЕ СЛЕДУЕТ НЕМЕДЛЕННО ПРЕКРАТИТЬ ДО ВЫЯВЛЕНИЯ ХАРАКТЕРА ОБНАРУЖЕННЫХ КОММУНИКАЦИЙ И ПОЛУЧЕНИЯ СООТВЕТСТВУЮЩЕГО РАЗРЕШЕНИЯ НА ПРОИЗВОДСТВО РАБОТ ОТ ОРГАНИЗАЦИИ, ЭКСПЛУАТИРУЮЩЕЙ ЭТИ КОММУНИКАЦИИ.
3. ГАЗОПРОВОДЫ ПРОЛОЖИТЬ В ЗЕМЛЕ НА ГЛУБИНЕ 1,1М ОТ ПОВЕРХНОСТИ ЗЕМЛИ ДО ВЕРХА ТРУБЫ ПАРАЛЛЕЛЬНО РЕЛЬЕФУ МЕСТНОСТИ.
4. ПРИ ПЕРЕСЕЧЕНИИ ГАЗОПРОВОДА С ПОДЗЕМНЫМИ КОММУНИКАЦИЯМИ РАССТОЯНИЕ МЕЖДУ (ВЕРХНЕЙ) НИЖНЕЙ ОБРАЗУЮЩЕЙ ГАЗОПРОВОДА ПРИНЯТЬ НЕ МЕНЕЕ 0,5М.
5. ПРИ ПЕПЕРЕСЕЧЕНИИ КАБЕЛЯ СВЯЗИ С ГАЗОПРОВОДОМ ПРОЕКТОМ ПРЕДУСМОТРЕНА УСТАНОВКА УЗЛА ЗАЩИТЫ ПОДЗЕМНОГО КАБЕЛЯ. РАССТОЯНИЕ МЕЖДУ ФУТЛЯРОМ КАБЕЛЯ СВЯЗИ И ГАЗОПРОВОДОМ НЕ МЕНЕЕ 0,5М.
6. МЕСТА УСТАНОВКИ ГРП ОТКЛЮЧАЮЩИХСЯ АРМАТУР И ПОДВОД ГАЗОПРОВОДА К ПОТРЕБИТЕЛЯМ УТОЧНИТЬ ПО МЕСТУ.
7. ЗА ОТНОСИТЕЛЬНУЮ ОТМЕТКУ 0.000 ПРИНЯТА УСЛОВНАЯ ОТМЕТКА ЗЕМЛИ.
8. ЧЕРЕЗ КАЖДЫЕ 500 М, А ТАКЖЕ НА УГЛАХ ПОВОРОТА УСТАНОВИТЬ ЛИНЕЙНЫЕ ОПОЗНАВАТЕЛЬНЫЕ (ПРЕДУПРЕДИТЕЛЬНЫЕ) ЗНАКИ УСТАНОВИТЬ С ПРАВОЙ, ПО ХОДУ ДВИЖЕНИЯ ГАЗА,СТОРОНЫ.
9. НА РАССТОЯНИИ 0,5-0,6М ОТ ВЕРХА ПРИСЫПАННОГО ПОЛИЭТИЛЕНОВОГО ГАЗОПРОВОДА ПО ВСЕЙ ДЛИНЕ УЛОЖИТЬ ДЕТЕКЦИОННУЮ СИГНАЛЬНУЮ ЛЕНТУ ЖЕЛТОГО ЦВЕТА ШИРИНОЙ НЕ МЕНЕЕ 0,2М С НЕСМЫВАЕМОЙ НАДПИСЬЮ "ОСТОРОЖНО ГАЗ" (ТУ 2245-028-002003536). НА УЧАСТКАХ ПЕРЕСЕЧЕНИЙ С ПОДЗЕМНЫМИ КОММУНИКАЦИЯМИ ЛЕНТА ДОЛЖНА БЫТЬ УЛОЖЕНА ВДОЛЬ ТРАССЫ ГАЗОПРОВОДА ДВАЖДЫ НА РАССТОЯНИИ НЕ МЕНЕЕ 0,2М МЕЖДУ СОБОЙ И НА 2М В ОБЕ СТОРОНЫ ОТ ПЕРЕСЕКАЕМОГО СООРУЖЕНИЯ И В СООТВЕТСТВИИ С ПРОЕКТОМ.
10. ПЕРЕД СТРОИТЕЛЬНО-МОНТАЖНЫМИ РАБОТАМИ НЕОБХОДИМО ПОЛУЧИТЬ ПИСЬМЕННОЕ РАЗРЕШЕНИЕ АО "АТЫРАУ ЖАРЫК", ПРЕДУСМОТРЕТЬ ОФОРМЛЕНИЕ АКТА-ДОПУСКА. МЕСТО ПРОИЗВОДСТВА РАБОТ И МЕСТА ВОЗМОЖНОГО ПРОЕЗДА ТЕХНИКИ ДОЛЖНЫ БЫТЬ ОГРАЖДЕНЫ СИГНАЛЬНЫМИ ЛЕНТАМИ, УСТАНОВЛЕНЫ ГАБАРИТНЫЕ ВОРОТА ЗА ОХРАННОЙ ЗОНОЙ ДЛЯ ПРОЕЗДА ПОД ПРОВОДАМИ ЛЭП, ТЕХНИКИ ВЫСОТОЙ БОЛЕЕ 3,8М.
11. ОЧИСТКУ ПОЛОСТИ И ИСПЫТАНИЕ ГАЗОПРОВОДА ВЫПОЛНИТЬ В СООТВЕТСТВИИ С СНИП 3.05.02-81*, СН РК 4.03-01-2011, МСП 4.03-101(СП 42-101-2003), МСП 4.03-103-2005(СП 42-103-2003).
12. ИСТИННАЯ (СТРОИТЕЛЬНАЯ) ДЛИНА ГАЗОПРОВОДА ОПРЕДЕЛЕНА С УЧЕТОМ УКЛАДКИ ЕГО ПО РЕЛЬЕФУ МЕСТНОСТИ, ВСЕХ ИЗГИБОВ И ПОВОРОТОВ, ВКЛЮЧАЯ ДЛИНУ ГНУТЫХ ОТВОДОВ, ФАСОННЫХ ЧАСТЕЙ ЗАПОРНОЙ АРМАТУРЫ, А ТАКЖЕ УКЛАДКУ ТРУБОПРОВОДА В ТРАНШЕЮ СВОБОДНЫМ ИЗГИБОМ (ЗМЕЙКОЙ).
13. ВСЕ РАЗМЕРЫ ВЫРАЖЕНЫ В МЕТРАХ, ЕСЛИ НЕ УКАЗАНО ДРУГОЕ.

Согласовано

Взам. инв. №

Подпись и дата

Инв. № подл.

Изм.	Кол.уч	Лист	No.док	Подпись	Дата
Разработал		Сатжалиева			
Проверил		Сейтжалиев			
ГИП		Шагиров			
Д.контроль		Кажгереева			

Р-18-10/05/17 ГСН

Разработка ПСД на строительство объекта: "Строительство соединительного газопровода высокого давления от АГРС «Газпроммаш-50» «Орбита» до ГРС №1 «Атырау» УМГ Интергаз Центральная Азия с подключением ГРПБ «Бирлик»;

Газоснабжение

Стадия	Лист	Листов
РП	7	

План трассы газопровода высокого давления ПК46-ПК56

ТОО "Poligram" г.Атырау

Файл:Р-18-10/05/17_ГСН

Формат А1

План №11 М1:1000

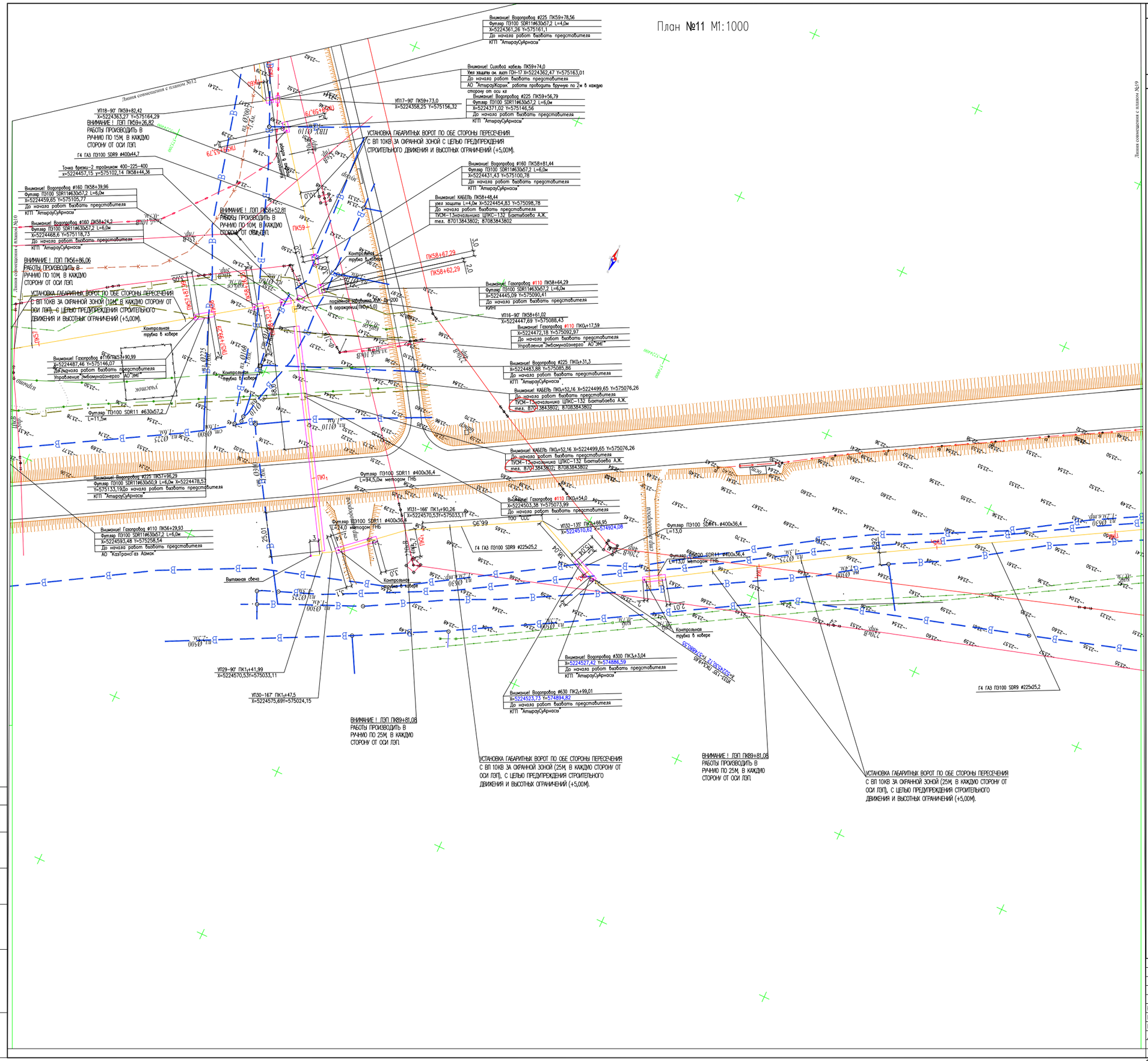

ТОПОГРАФИЧЕСКИЕ ПРИМЕЧАНИЯ

СИСТЕМА КООРДИНАТ - Условная

СИСТЕМА ВЫСОТ - Балтийская 1977г.

План расположения листов

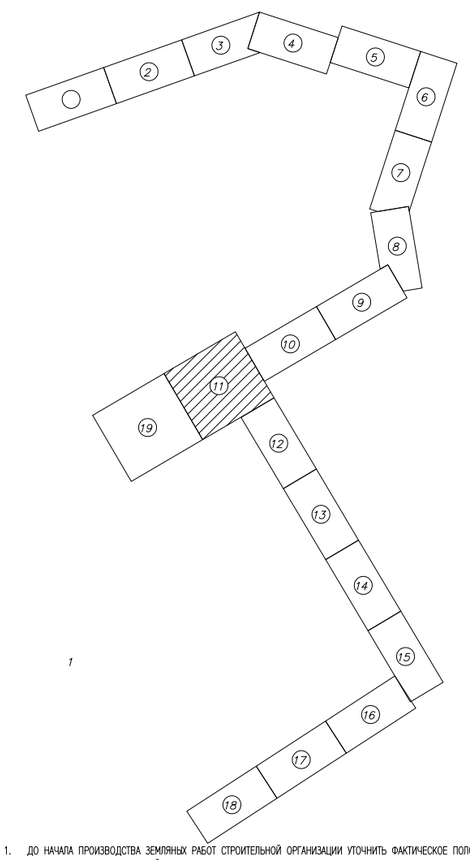

1. ДО НАЧАЛА ПРОИЗВОДСТВА ЗЕМЛЯНЫХ РАБОТ СТРОИТЕЛЬНОЙ ОРГАНИЗАЦИИ УТОЧНИТЬ ФАКТИЧЕСКОЕ ПОЛОЖЕНИЕ ПЕРЕСЕКАЕМЫХ КОММУНИКАЦИЙ
2. ПРИ ОБНАРУЖЕНИИ НЕУКАЗАННЫХ В РАБОЧИХ ЧЕРТЕЖАХ ПОДЗЕМНЫХ КОММУНИКАЦИЙ ВСЯКИЕ РАБОТЫ В ЭТОМ МЕСТЕ СЛЕДУЕТ НЕМЕДЛЕННО ПРЕКРАТИТЬ ДО ВЫЯВЛЕНИЯ ХАРАКТЕРА ОБНАРУЖЕННЫХ КОММУНИКАЦИЙ И ПОЛУЧЕНИЯ СООТВЕТСТВУЮЩЕГО РАЗРЕШЕНИЯ НА ПРОИЗВОДСТВО РАБОТ ОТ ОРГАНИЗАЦИИ, ЭКСПЛУАТИРУЮЩЕЙ ЭТИ КОММУНИКАЦИИ.
3. ГАЗОПРОВОДЫ ПРОЛОЖИТЬ В ЗЕМЛЕ НА ГЛУБИНЕ 1,1М ОТ ПОВЕРХНОСТИ ЗЕМЛИ ДО ВЕРХА ТРУБЫ ПАРАЛЛЕЛЬНО РЕЛЬЕФУ МЕСТНОСТИ.
4. ПРИ ПЕРЕСЕЧЕНИИ ГАЗОПРОВОДА С ПОДЗЕМНЫМИ КОММУНИКАЦИЯМИ РАССТОЯНИЕ МЕЖДУ (ВЕРХНЕЙ) НИЖНЕЙ ОБРАЗУЮЩЕЙ ГАЗОПРОВОДА ПРИНЯТЬ НЕ МЕНЕЕ 0,5М.
5. ПРИ ПЕПЕРЕСЕЧЕНИИ КАБЕЛЯ СВЯЗИ С ГАЗОПРОВОДОМ ПРОЕКТОМ ПРЕДУСМОТРЕНА УСТАНОВКА УЗЛА ЗАЩИТЫ ПОДЗЕМНОГО КАБЕЛЯ. РАССТОЯНИЕ МЕЖДУ ФУТЛЯРОМ КАБЕЛЯ СВЯЗИ И ГАЗОПРОВОДОМ НЕ МЕНЕЕ 0,5М.
6. МЕСТА УСТАНОВКИ ГРП ОТКЛЮЧАЮЩИХСЯ АРМАТУР И ПОДВОД ГАЗОПРОВОДА К ПОТРЕБИТЕЛЯМ УТОЧНИТЬ ПО МЕСТУ.
7. ЗА ОТНОСИТЕЛЬНУЮ ОТМЕТКУ 0.000 ПРИНЯТА УСЛОВНАЯ ОТМЕТКА ЗЕМЛИ.
8. ЧЕРЕЗ КАЖДЫЕ 500 М, А ТАКЖЕ НА УГЛАХ ПОВОРОТА УСТАНОВИТЬ ЛИНЕЙНЫЕ ОПОЗНАВАТЕЛЬНЫЕ (ПРЕДУПРЕДИТЕЛЬНЫЕ) ЗНАКИ УСТАНОВИТЬ С ПРАВОЙ, ПО ХОДУ ДВИЖЕНИЯ ГАЗА,СТОРОНЫ.
9. НА РАССТОЯНИИ 0,5–0,6М ОТ ВЕРХА ПРИСЫПАННОГО ПОЛИЭТИЛЕНОВОГО ГАЗОПРОВОДА ПО ВСЕЙ ДЛИНЕ УЛОЖИТЬ ДЕТЕКЦИОННУЮ СИГНАЛЬНУЮ ЛЕНТУ ЖЕЛТОГО ЦВЕТА ШИРИНОЙ НЕ МЕНЕЕ 0,2М С НЕСМЫВАЕМОЙ НАДПИСЬЮ "ОСТОРОЖНО ГАЗ" (ТУ 2245–028–002003536). НА УЧАСТКАХ ПЕРЕСЕЧЕНИЙ С ПОДЗЕМНЫМИ КОММУНИКАЦИЯМИ ЛЕНТА ДОЛЖНА БЫТЬ УЛОЖЕНА ВДОЛЬ ТРАССЫ ГАЗОПРОВОДА ДВАЖДЫ НА РАССТОЯНИИ НЕ МЕНЕЕ 0,2М МЕЖДУ СОБОЙ И НА 2М В ОБЕ СТОРОНЫ ОТ ПЕРЕСЕКАЕМОГО СООРУЖЕНИЯ И В СООТВЕТСТВИИ С ПРОЕКТОМ.
10. ПЕРЕД СТРОИТЕЛЬНО–МОНТАЖНЫМИ РАБОТАМИ НЕОБХОДИМО ПОЛУЧИТЬ ПИСЬМЕННОЕ РАЗРЕШЕНИЕ АО "АТЫРАУ ЖАРЫК", ПРЕДУСМОТРЕТЬ ОФОРМЛЕНИЕ АКТА–ДОПУСКА. МЕСТО ПРОИЗВОДСТВА РАБОТ И МЕСТА ВОЗМОЖНОГО ПРОЕЗДА ТЕХНИКИ ДОЛЖНЫ БЫТЬ ОГРАЖДЕНЫ СИГНАЛЬНЫМИ ЛЕНТАМИ, УСТАНОВЛЕНЫ ГАБАРИТНЫЕ ВОРОТА ЗА ОХРАННОЙ ЗОНОЙ ДЛЯ ПРОЕЗДА ПОД ПРОВОДАМИ ЛЭП, ТЕХНИКИ ВЫСОТОЙ БОЛЕЕ 3,8М.
11. ОЧИСТКУ ПОЛОСТИ И ИСПЫТАНИЕ ГАЗОПРОВОДА ВЫПОЛНИТЬ В СООТВЕТСТВИИ С СНИП 3.05.02–81*, СН РК 4.03–01–2011, МСП 4.03–101(СП 42–101–2003), МСП 4.03–103–2005(СП 42–103–2003).
12. ИСТИННАЯ (СТРОИТЕЛЬНАЯ) ДЛИНА ГАЗОПРОВОДА ОПРЕДЕЛЕНА С УЧЕТОМ УКЛАДКИ ЕГО ПО РЕЛЬЕФУ МЕСТНОСТИ, ВСЕХ ИЗГИБОВ И ПОВОРОТОВ, ВКЛЮЧАЯ ДЛИНУ ГНУТЫХ ОТВОДОВ, ФАСОННЫХ ЧАСТЕЙ ЗАПОРНОЙ АРМАТУРЫ, А ТАКЖЕ УКЛАДКУ ТРУБОПРОВОДА В ТРАНШЕЮ СВОБОДНЫМ ИЗГИБОМ (ЗМЕЙКОЙ).
13. ВСЕ РАЗМЕРЫ ВЫРАЖЕНЫ В МЕТРАХ, ЕСЛИ НЕ УКАЗАНО ДРУГОЕ.

Согласовано

Взам. инв. №

Подпись и дата

Инв. № подл.

Изм.	Кол.уч	Лист	No.док	Подпись	Дата
Разработал		Сатжалиева			
Проверил		Сейтжалиев			
ГИП		Шагиров			
Д.контроль		Кажгереева			

Р–18–10/05/17 ГСН

Разработка ПСД на строительство объекта: "Строительство соединительного газопровода высокого давления от АГРС «Газпромгаз–50» «Орбита» до ГРС №1 «Атырау» УМГ Интергаз Центральная Азия с подключением ГРПБ «Бирлик»;

Газоснабжения

Стадия	Лист	Листов
РП	8	

План трассы газопровода высокого давления ПК57–ПК80; ПК0$_1$–ПК6$_1$

ТОО "Poligram" г.Атырау

Файл:Р–18–10/05/17_ГСН

Формат А1

ТОПОГРАФИЧЕСКИЕ ПРИМЕЧАНИЯ

СИСТЕМА КООРДИНАТ - Условная

СИСТЕМА ВЫСОТ - Балтийская 1977г.

План расположения листов

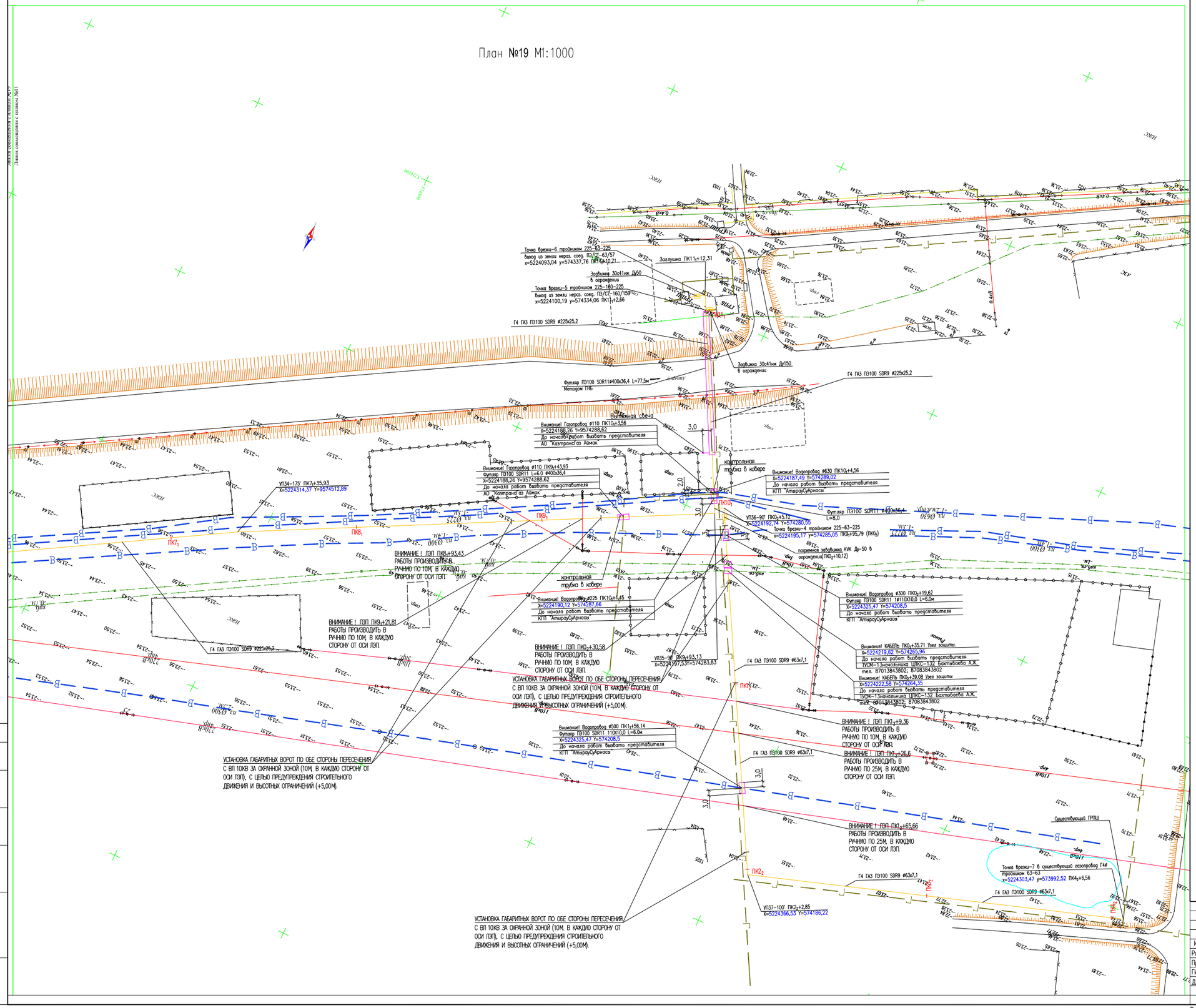

1. ДО НАЧАЛА ПРОИЗВОДСТВА ЗЕМЛЯНЫХ РАБОТ СТРОИТЕЛЬНОЙ ОРГАНИЗАЦИИ УТОЧНИТЬ ФАКТИЧЕСКОЕ ПОЛОЖЕНИЕ ПЕРЕСЕКАЕМЫХ КОММУНИКАЦИЙ
2. ПРИ ОБНАРУЖЕНИИ НЕУКАЗАННЫХ В РАБОЧИХ ЧЕРТЕЖАХ ПОДЗЕМНЫХ КОММУНИКАЦИЙ ВСЯКИЕ РАБОТЫ В ЭТОМ МЕСТЕ СЛЕДУЕТ НЕМЕДЛЕННО ПРЕКРАТИТЬ ДО ВЫЯВЛЕНИЯ ХАРАКТЕРА ОБНАРУЖЕННЫХ КОММУНИКАЦИЙ И ПОЛУЧЕНИЯ СООТВЕТСТВУЮЩЕГО РАЗРЕШЕНИЯ НА ПРОИЗВОДСТВО РАБОТ ОТ ОРГАНИЗАЦИИ, ЭКСПЛУАТИРУЮЩЕЙ ЭТИ КОММУНИКАЦИИ.
3. ГАЗОПРОВОДЫ ПРОЛОЖИТЬ В ЗЕМЛЕ НА ГЛУБИНЕ 1,1М ОТ ПОВЕРХНОСТИ ЗЕМЛИ ДО ВЕРХА ТРУБЫ ПАРАЛЛЕЛЬНО РЕЛЬЕФУ МЕСТНОСТИ.
4. ПРИ ПЕРЕСЕЧЕНИИ ГАЗОПРОВОДА С ПОДЗЕМНЫМИ КОММУНИКАЦИЯМИ РАССТОЯНИЕ МЕЖДУ (ВЕРХНЕЙ) НИЖНЕЙ ОБРАЗУЮЩЕЙ ГАЗОПРОВОДА ПРИНЯТЬ НЕ МЕНЕЕ 0,5М.
5. ПРИ ПЕПЕРЕСЕЧЕНИИ КАБЕЛЯ СВЯЗИ С ГАЗОПРОВОДОМ ПРОЕКТОМ ПРЕДУСМОТРЕНА УСТАНОВКА УЗЛА ЗАЩИТЫ ПОДЗЕМНОГО КАБЕЛЯ. РАССТОЯНИЕ МЕЖДУ ФУТЛЯРОМ КАБЕЛЯ СВЯЗИ И ГАЗОПРОВОДОМ НЕ МЕНЕЕ 0,5М.
6. МЕСТА УСТАНОВКИ ГРП ОТКЛЮЧАЮЩИХСЯ АРМАТУР И ПОДВОД ГАЗОПРОВОДА К ПОТРЕБИТЕЛЯМ УТОЧНИТЬ ПО МЕСТУ.
7. ЗА ОТНОСИТЕЛЬНУЮ ОТМЕТКУ 0.000 ПРИНЯТА УСЛОВНАЯ ОТМЕТКА ЗЕМЛИ.
8. ЧЕРЕЗ КАЖДЫЕ 500 М, А ТАКЖЕ НА УГЛАХ ПОВОРОТА УСТАНОВИТЬ ЛИНЕЙНЫЕ ОПОЗНАВАТЕЛЬНЫЕ (ПРЕДУПРЕДИТЕЛЬНЫЕ) ЗНАКИ УСТАНОВИТЬ С ПРАВОЙ, ПО ХОДУ ДВИЖЕНИЯ ГАЗА,СТОРОНЫ.
9. НА РАССТОЯНИИ 0,5-0,6М ОТ ВЕРХА ПРИСЫПАННОГО ПОЛИЭТИЛЕНОВОГО ГАЗОПРОВОДА ПО ВСЕЙ ДЛИНЕ УЛОЖИТЬ ДЕТЕКЦИОННУЮ СИГНАЛЬНУЮ ЛЕНТУ ЖЕЛТОГО ЦВЕТА ШИРИНОЙ НЕ МЕНЕЕ 0,2М С НЕСМЫВАЕМОЙ НАДПИСЬЮ "ОСТОРОЖНО ГАЗ" (ТУ 2245-028-002003536). НА УЧАСТКАХ ПЕРЕСЕЧЕНИЙ С ПОДЗЕМНЫМИ КОММУНИКАЦИЯМИ ЛЕНТА ДОЛЖНА БЫТЬ УЛОЖЕНА ВДОЛЬ ТРАССЫ ГАЗОПРОВОДА ДВАЖДЫ НА РАССТОЯНИИ НЕ МЕНЕЕ 0,2М МЕЖДУ СОБОЙ И НА 2М В ОБЕ СТОРОНЫ ОТ ПЕРЕСЕКАЕМОГО СООРУЖЕНИЯ И В СООТВЕТСТВИИ С ПРОЕКТОМ.
10. ПЕРЕД СТРОИТЕЛЬНО-МОНТАЖНЫМИ РАБОТАМИ НЕОБХОДИМО ПОЛУЧИТЬ ПИСЬМЕННОЕ РАЗРЕШЕНИЕ АО "АТЫРАУ ЖАРЫК", ПРЕДУСМОТРЕТЬ ОФОРМЛЕНИЕ АКТА-ДОПУСКА. МЕСТО ПРОИЗВОДСТВА РАБОТ И МЕСТА ВОЗМОЖНОГО ПРОЕЗДА ТЕХНИКИ ДОЛЖНЫ БЫТЬ ОГРАЖДЕНЫ СИГНАЛЬНЫМИ ЛЕНТАМИ, УСТАНОВЛЕНЫ ГАБАРИТНЫЕ ВОРОТА ЗА ОХРАННОЙ ЗОНОЙ ДЛЯ ПРОЕЗДА ПОД ПРОВОДАМИ ЛЭП, ТЕХНИКИ ВЫСОТОЙ БОЛЕЕ 3,8М.
11. ОЧИСТКУ ПОЛОСТИ И ИСПЫТАНИЕ ГАЗОПРОВОДА ВЫПОЛНИТЬ В СООТВЕТСТВИИ С СНИП 3.05.02-81*, СН РК 4.03-01-2011, МСП 4.03-101(СП 42-101-2003), МСП 4.03-103-2005(СП 42-103-2003).
12. ИСТИННАЯ (СТРОИТЕЛЬНАЯ) ДЛИНА ГАЗОПРОВОДА ОПРЕДЕЛЕНА С УЧЕТОМ УКЛАДКИ ЕГО ПО РЕЛЬЕФУ МЕСТНОСТИ, ВСЕХ ИЗГИБОВ И ПОВОРОТОВ, ВКЛЮЧАЯ ДЛИНУ ГНУТЫХ ОТВОДОВ, ФАСОННЫХ ЧАСТЕЙ ЗАПОРНОЙ АРМАТУРЫ, А ТАКЖЕ УКЛАДКУ ТРУБОПРОВОДА В ТРАНШЕЮ СВОБОДНЫМ ИЗГИБОМ (ЗМЕЙКОЙ).
13. ВСЕ РАЗМЕРЫ ВЫРАЖЕНЫ В МЕТРАХ, ЕСЛИ НЕ УКАЗАНО ДРУГОЕ.

Изм.	Кол.уч	Лист	No.док	Подпись	Дата
Разработал		Сатжалиева			
Проверил		Сейталиев			
ГИП		Шагироб			
Н.контроль		Кажгереева			

Р-18-10/05/17 ГСН

Разработка ПСД на строительство объекта: "Строительство соединительного газопровода высокого давления от АГРС «Газпромхим-50» «Орбита» до ГРС №1 «Атырау» УМГ Интергаз Центральная Азия с подключением ГРПБ «Бирлик»;

Газоснабжение

Стадия	Лист	Листов
РП	9	

План трассы газопровода высокого давления ПК7₁-ПК11₁+12,31; ПК0₂-ПК4₂+6.56.

ТОО "Poligram" г.Атырау

Согласовано

Взам. инв. №

Подпись и дата

Инв. № подл.

Файл:Р-18-10/05/17_ГСН

Формат А1

План №12 М1:1000

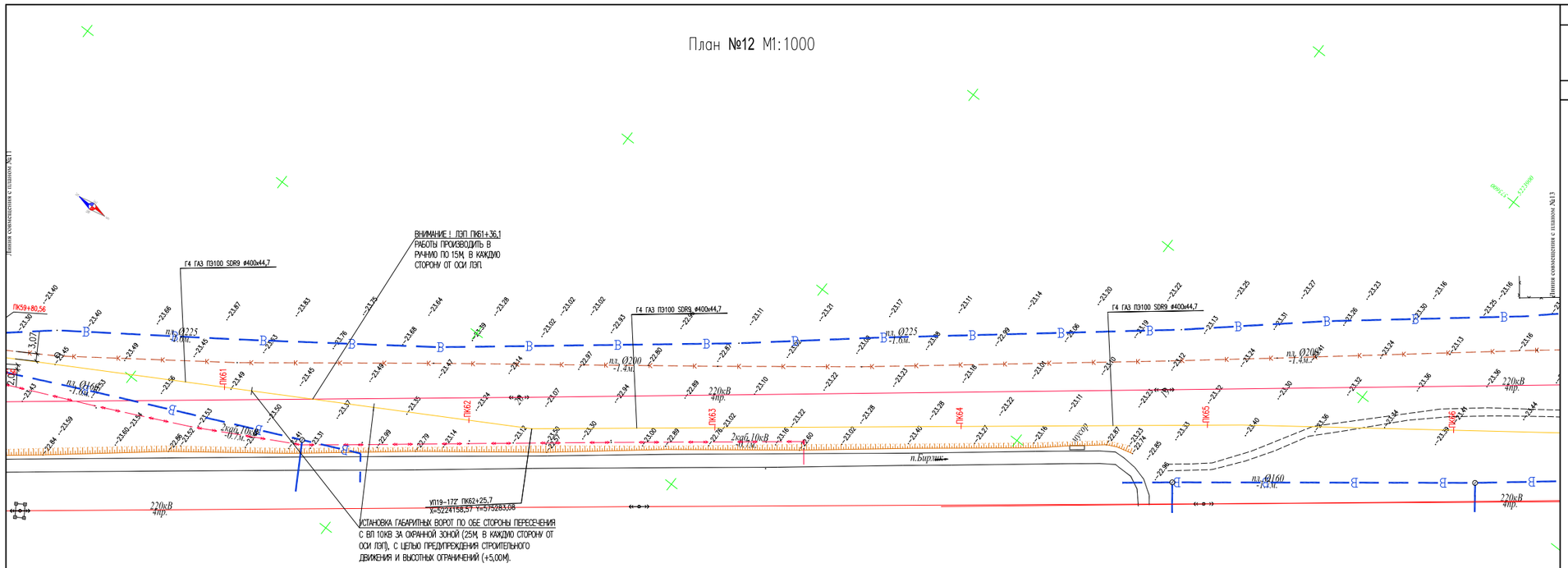

План №13 М1:1000

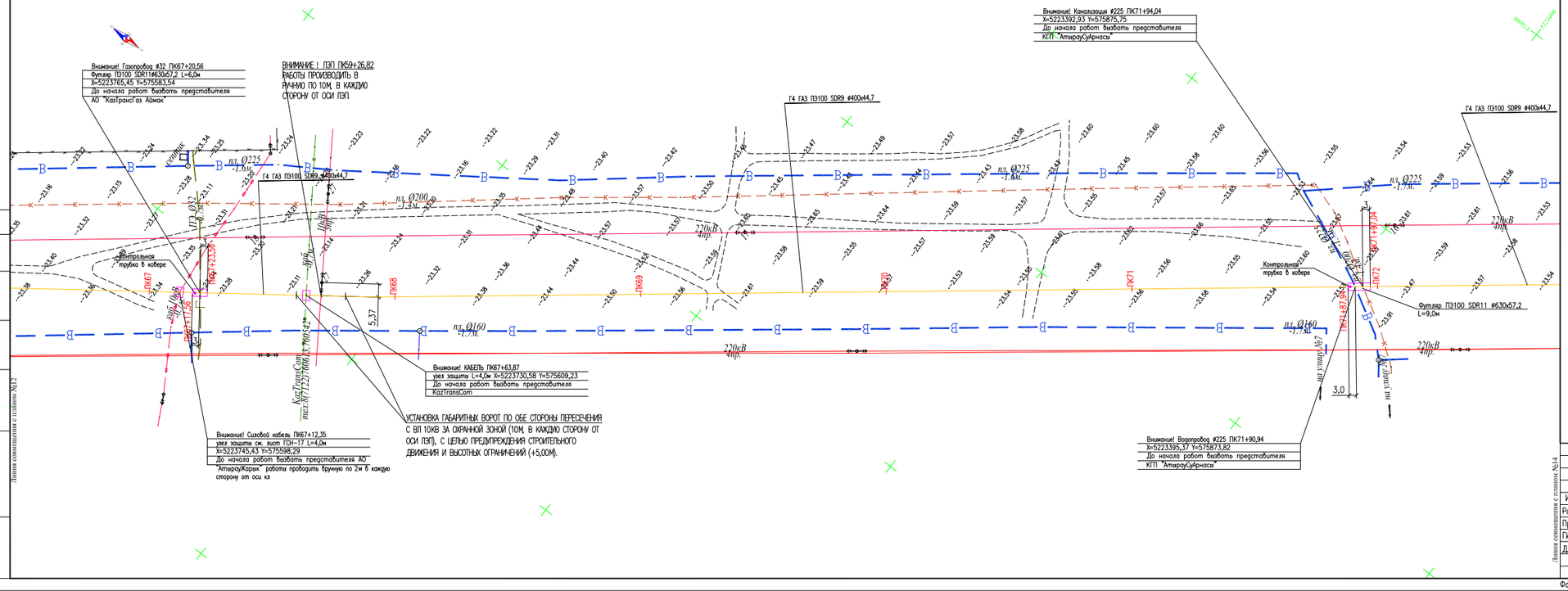

ТОПОГРАФИЧЕСКИЕ ПРИМЕЧАНИЯ

СИСТЕМА КООРДИНАТ - Условная

СИСТЕМА ВЫСОТ - Балтийская 1977г.

План расположения листов

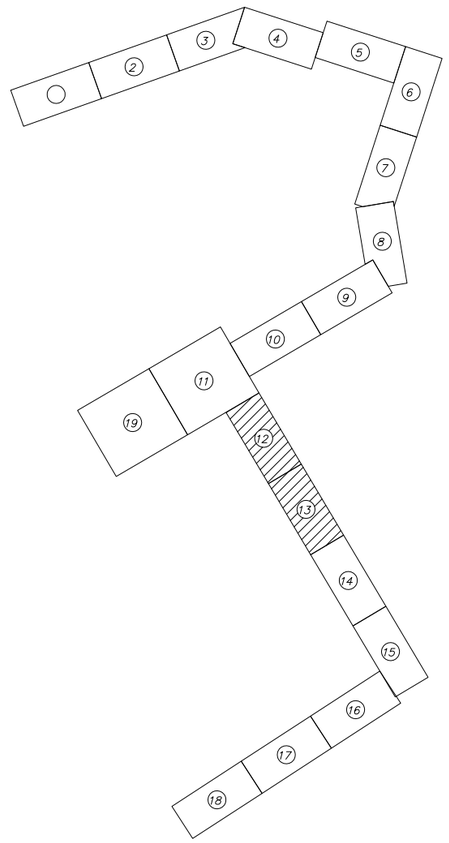

1. ДО НАЧАЛА ПРОИЗВОДСТВА ЗЕМЛЯНЫХ РАБОТ СТРОИТЕЛЬНОЙ ОРГАНИЗАЦИИ УТОЧНИТЬ ФАКТИЧЕСКОЕ ПОЛОЖЕНИЕ ПЕРЕСЕКАЕМЫХ КОММУНИКАЦИЙ
2. ПРИ ОБНАРУЖЕНИИ НЕУКАЗАННЫХ В РАБОЧИХ ЧЕРТЕЖАХ ПОДЗЕМНЫХ КОММУНИКАЦИЙ ВСЯКИЕ РАБОТЫ В ЭТОМ МЕСТЕ СЛЕДУЕТ НЕМЕДЛЕННО ПРЕКРАТИТЬ ДО ВЫЯВЛЕНИЯ ХАРАКТЕРА ОБНАРУЖЕННЫХ КОММУНИКАЦИЙ И ПОЛУЧЕНИЯ СООТВЕТСТВУЮЩЕГО РАЗРЕШЕНИЯ НА ПРОИЗВОДСТВО РАБОТ ОТ ОРГАНИЗАЦИИ, ЭКСПЛУАТИРУЮЩЕЙ ЭТИ КОММУНИКАЦИИ.
3. ГАЗОПРОВОДЫ ПРОЛОЖИТЬ В ЗЕМЛЕ НА ГЛУБИНЕ 1,1М ОТ ПОВЕРХНОСТИ ЗЕМЛИ ДО ВЕРХА ТРУБЫ ПАРАЛЛЕЛЬНО РЕЛЬЕФУ МЕСТНОСТИ.
4. ПРИ ПЕРЕСЕЧЕНИИ ГАЗОПРОВОДА С ПОДЗЕМНЫМИ КОММУНИКАЦИЯМИ РАССТОЯНИЕ МЕЖДУ (ВЕРХНЕЙ) НИЖНЕЙ ОБРАЗУЮЩЕЙ ГАЗОПРОВОДА ПРИНЯТЬ НЕ МЕНЕЕ 0,5М.
5. ПРИ ПЕПЕРЕСЕЧЕНИИ КАБЕЛЯ СВЯЗИ С ГАЗОПРОВОДОМ ПРОЕКТОМ ПРЕДУСМОТРЕНА УСТАНОВКА УЗЛА ЗАЩИТЫ ПОДЗЕМНОГО КАБЕЛЯ. РАССТОЯНИЕ МЕЖДУ ФУТЛЯРОМ КАБЕЛЯ СВЯЗИ И ГАЗОПРОВОДОМ НЕ МЕНЕЕ 0,5М.
6. МЕСТА УСТАНОВКИ ГРП ОТКЛЮЧАЮЩИХСЯ АРМАТУР И ПОДВОД ГАЗОПРОВОДА К ПОТРЕБИТЕЛЯМ УТОЧНИТЬ ПО МЕСТУ.
7. ЗА ОТНОСИТЕЛЬНУЮ ОТМЕТКУ 0.000 ПРИНЯТА УСЛОВНАЯ ОТМЕТКА ЗЕМЛИ.
8. ЧЕРЕЗ КАЖДЫЕ 500 М, А ТАКЖЕ НА УГЛАХ ПОВОРОТА УСТАНОВИТЬ ЛИНЕЙНЫЕ ОПОЗНАВАТЕЛЬНЫЕ (ПРЕДУПРЕДИТЕЛЬНЫЕ) ЗНАКИ УСТАНОВИТЬ С ПРАВОЙ, ПО ХОДУ ДВИЖЕНИЯ ГАЗА,СТОРОНЫ.
9. НА РАССТОЯНИИ 0,5–0,6М ОТ ВЕРХА ПРИСЫПАННОГО ПОЛИЭТИЛЕНОВОГО ГАЗОПРОВОДА ПО ВСЕЙ ДЛИНЕ УЛОЖИТЬ ДЕТЕКЦИОННУЮ СИГНАЛЬНУЮ ЛЕНТУ ЖЕЛТОГО ЦВЕТА ШИРИНОЙ НЕ МЕНЕЕ 0,2М С НЕСМЫВАЕМОЙ НАДПИСЬЮ "ОСТОРОЖНО ГАЗ" (ТУ 2245–028–002003536). НА УЧАСТКАХ ПЕРЕСЕЧЕНИЙ С ПОДЗЕМНЫМИ КОММУНИКАЦИЯМИ ЛЕНТА ДОЛЖНА БЫТЬ УЛОЖЕНА ВДОЛЬ ТРАССЫ ГАЗОПРОВОДА ДВАЖДЫ НА РАССТОЯНИИ НЕ МЕНЕЕ 0,2М МЕЖДУ СОБОЙ И НА 2М В ОБЕ СТОРОНЫ ОТ ПЕРЕСЕКАЕМОГО СООРУЖЕНИЯ И В СООТВЕТСТВИИ С ПРОЕКТОМ.
10. ПЕРЕД СТРОИТЕЛЬНО–МОНТАЖНЫМИ РАБОТАМИ НЕОБХОДИМО ПОЛУЧИТЬ ПИСЬМЕННОЕ РАЗРЕШЕНИЕ АО "АТЫРАУ ЖАРЫК", ПРЕДУСМОТРЕТЬ ОФОРМЛЕНИЕ АКТА–ДОПУСКА. МЕСТО ПРОИЗВОДСТВА РАБОТ И МЕСТА ВОЗМОЖНОГО ПРОЕЗДА ТЕХНИКИ ДОЛЖНЫ БЫТЬ ОГРАЖДЕНЫ СИГНАЛЬНЫМИ ЛЕНТАМИ, УСТАНОВЛЕНЫ ГАБАРИТНЫЕ ВОРОТА ЗА ОХРАННОЙ ЗОНОЙ ДЛЯ ПРОЕЗДА ПОД ПРОВОДАМИ ЛЭП, ТЕХНИКИ ВЫСОТОЙ БОЛЕЕ 3,8М.
11. ОЧИСТКУ ПОЛОСТИ И ИСПЫТАНИЕ ГАЗОПРОВОДА ВЫПОЛНИТЬ В СООТВЕТСТВИИ С СНИП 3.05.02–81*, СН РК 4.03–01–2011, МСП 4.03–101(СП 42–101–2003), МСП 4.03–103–2005(СП 42–103–2003).
12. ИСТИННАЯ (СТРОИТЕЛЬНАЯ) ДЛИНА ГАЗОПРОВОДА ОПРЕДЕЛЕНА С УЧЕТОМ УКЛАДКИ ЕГО ПО РЕЛЬЕФУ МЕСТНОСТИ, ВСЕХ ИЗГИБОВ И ПОВОРОТОВ, ВКЛЮЧАЯ ДЛИНУ ГНУТЫХ ОТВОДОВ, ФАСОННЫХ ЧАСТЕЙ ЗАПОРНОЙ АРМАТУРЫ, А ТАКЖЕ УКЛАДКУ ТРУБОПРОВОДА В ТРАНШЕЮ СВОБОДНЫМ ИЗГИБОМ (ЗМЕЙКОЙ).
13. ВСЕ РАЗМЕРЫ ВЫРАЖЕНЫ В МЕТРАХ, ЕСЛИ НЕ УКАЗАНО ДРУГОЕ.

Согласовано

Взам. инв. №

Подпись и дата

Инв. № подл.

Линия совмещения с планом №14

Изм.	Кол.уч	Лист	No.док	Подпись	Дата	Р–18–10/05/17 ГСН		
						Разработка ПСД на строительство объекта: "Строительство соединительного газопровода высокого давления от АГРС «Газпроммаш–50» «Орбита» до ГРС №1 «Атырау» УМГ Интергаз Центральная Азия с подключением ГРПБ «Бирлик»;		
Разработал		Сатжалиева				Газоснабжения	Стадия	Лист	Листов
Проверил		Сейтжалиев					РП	10	
ГИП		Шагиров				План трассы газопровода высокого давления ПК61–ПК72	ТОО "Poligram" г.Атырау		
Д.контроль		Кажгереева							

Линия совмещения с планом №12

Файл:Р–18–10/05/17_ГСН

Формат А1

План №14 М1:1000

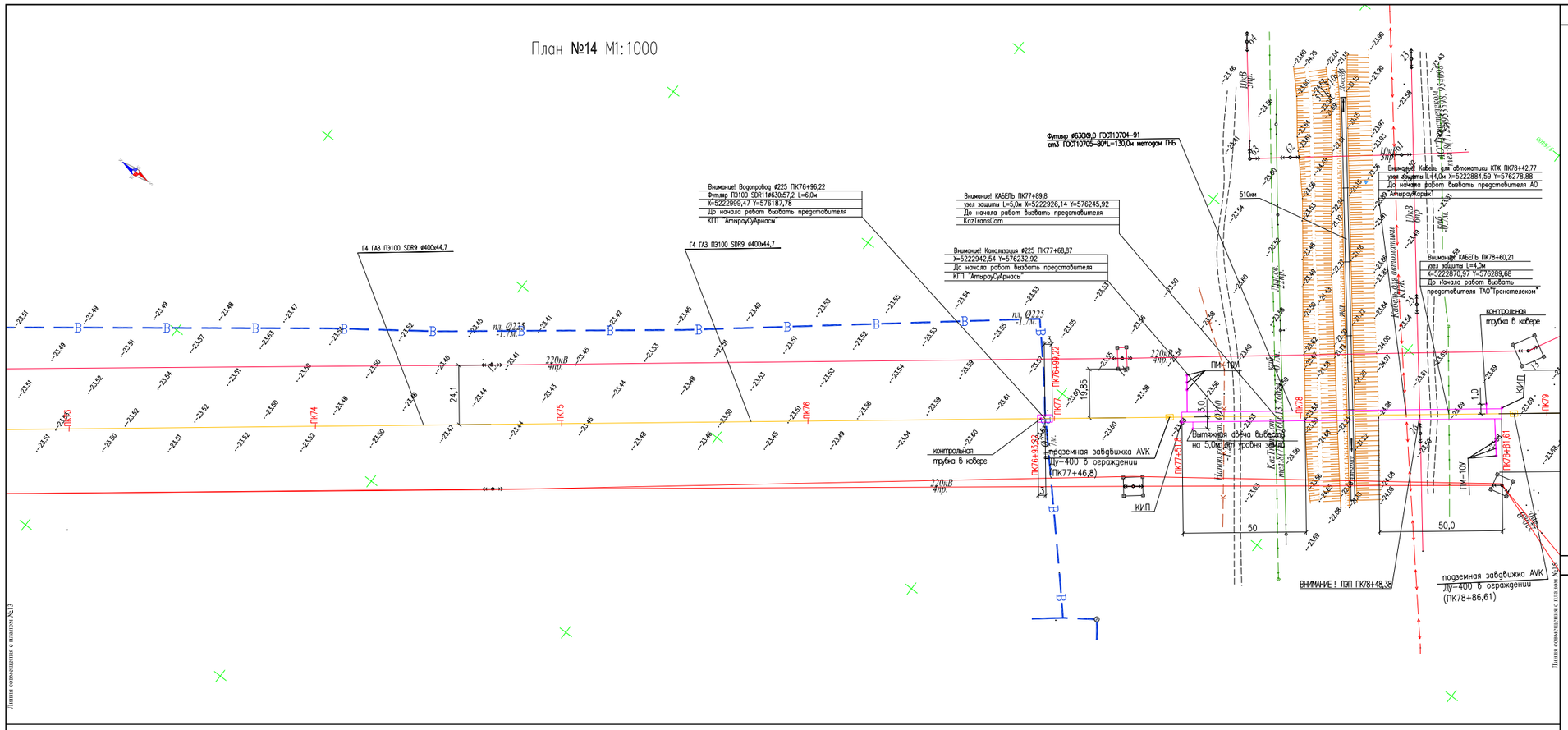

План №15 М1:1000

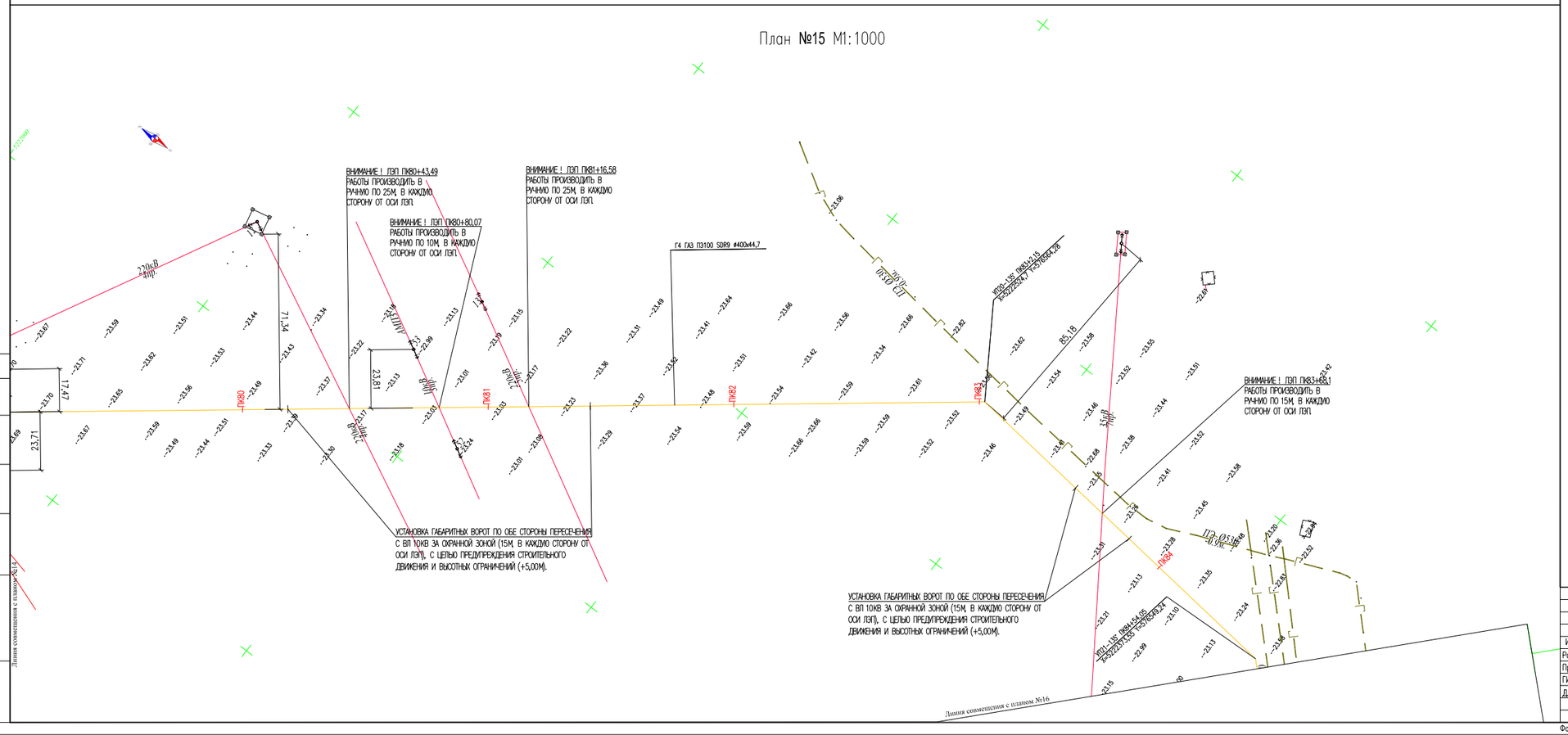

ТОПОГРАФИЧЕСКИЕ ПРИМЕЧАНИЯ

СИСТЕМА КООРДИНАТ - Условная

СИСТЕМА ВЫСОТ - Балтийская 1977г.

1. ДО НАЧАЛА ПРОИЗВОДСТВА ЗЕМЛЯНЫХ РАБОТ СТРОИТЕЛЬНОЙ ОРГАНИЗАЦИИ УТОЧНИТЬ ФАКТИЧЕСКОЕ ПОЛОЖЕНИЕ ПЕРЕСЕКАЕМЫХ КОММУНИКАЦИЙ
2. ПРИ ОБНАРУЖЕНИИ НЕУКАЗАННЫХ В РАБОЧИХ ЧЕРТЕЖАХ ПОДЗЕМНЫХ КОММУНИКАЦИЙ ВСЯКИЕ РАБОТЫ В ЭТОМ МЕСТЕ СЛЕДУЕТ НЕМЕДЛЕННО ПРЕКРАТИТЬ ДО ВЫЯВЛЕНИЯ ХАРАКТЕРА ОБНАРУЖЕННЫХ КОММУНИКАЦИЙ И ПОЛУЧЕНИЯ СООТВЕТСТВУЮЩЕГО РАЗРЕШЕНИЯ НА ПРОИЗВОДСТВО РАБОТ ОТ ОРГАНИЗАЦИИ, ЭКСПЛУАТИРУЮЩЕЙ ЭТИ КОММУНИКАЦИИ.
3. ГАЗОПРОВОДЫ ПРОЛОЖИТЬ В ЗЕМЛЕ НА ГЛУБИНЕ 1,1М ОТ ПОВЕРХНОСТИ ЗЕМЛИ ДО ВЕРХА ТРУБЫ ПАРАЛЛЕЛЬНО РЕЛЬЕФУ МЕСТНОСТИ.
4. ПРИ ПЕРЕСЕЧЕНИИ ГАЗОПРОВОДА С ПОДЗЕМНЫМИ КОММУНИКАЦИЯМИ РАССТОЯНИЕ МЕЖДУ (ВЕРХНЕЙ) НИЖНЕЙ ОБРАЗУЮЩЕЙ ГАЗОПРОВОДА ПРИНЯТЬ НЕ МЕНЕЕ 0,5М.
5. ПРИ ПЕПЕРЕСЕЧЕНИИ КАБЕЛЯ СВЯЗИ С ГАЗОПРОВОДОМ ПРОЕКТОМ ПРЕДУСМОТРЕНА УСТАНОВКА УЗЛА ЗАЩИТЫ ПОДЗЕМНОГО КАБЕЛЯ. РАССТОЯНИЕ МЕЖДУ ФУТЛЯРОМ КАБЕЛЯ СВЯЗИ И ГАЗОПРОВОДОМ НЕ МЕНЕЕ 0,5М.
6. МЕСТА УСТАНОВКИ ГРП ОТКЛЮЧАЮЩИХСЯ АРМАТУР И ПОДВОД ГАЗОПРОВОДА К ПОТРЕБИТЕЛЯМ УТОЧНИТЬ ПО МЕСТУ.
7. ЗА ОТНОСИТЕЛЬНУЮ ОТМЕТКУ 0.000 ПРИНЯТА УСЛОВНАЯ ОТМЕТКА ЗЕМЛИ.
8. ЧЕРЕЗ КАЖДЫЕ 500 М, А ТАКЖЕ НА УГЛАХ ПОВОРОТА УСТАНОВИТЬ ЛИНЕЙНЫЕ ОПОЗНАВАТЕЛЬНЫЕ (ПРЕДУПРЕДИТЕЛЬНЫЕ) ЗНАКИ УСТАНОВИТЬ С ПРАВОЙ, ПО ХОДУ ДВИЖЕНИЯ ГАЗА,СТОРОНЫ.
9. НА РАССТОЯНИИ 0,5-0,6М ОТ ВЕРХА ПРИСЫПАННОГО ПОЛИЭТИЛЕНОВОГО ГАЗОПРОВОДА ПО ВСЕЙ ДЛИНЕ УЛОЖИТЬ ДЕТЕКЦИОННУЮ СИГНАЛЬНУЮ ЛЕНТУ ЖЕЛТОГО ЦВЕТА ШИРИНОЙ НЕ МЕНЕЕ 0,2М С НЕСМЫВАЕМОЙ НАДПИСЬЮ "ОСТОРОЖНО ГАЗ" (ТУ 2245-028-002003536). НА УЧАСТКАХ ПЕРЕСЕЧЕНИЙ С ПОДЗЕМНЫМИ КОММУНИКАЦИЯМИ ЛЕНТА ДОЛЖНА БЫТЬ УЛОЖЕНА ВДОЛЬ ТРАССЫ ГАЗОПРОВОДА ДВАЖДЫ НА РАССТОЯНИИ НЕ МЕНЕЕ 0,2М МЕЖДУ СОБОЙ И НА 2М В ОБЕ СТОРОНЫ ОТ ПЕРЕСЕКАЕМОГО СООРУЖЕНИЯ И В СООТВЕТСТВИИ С ПРОЕКТОМ.
10. ПЕРЕД СТРОИТЕЛЬНО-МОНТАЖНЫМИ РАБОТАМИ НЕОБХОДИМО ПОЛУЧИТЬ ПИСЬМЕННОЕ РАЗРЕШЕНИЕ АО "АТЫРАУ ЖАРЫК", ПРЕДУСМОТРЕТЬ ОФОРМЛЕНИЕ АКТА-ДОПУСКА. МЕСТО ПРОИЗВОДСТВА РАБОТ И МЕСТА ВОЗМОЖНОГО ПРОЕЗДА ТЕХНИКИ ДОЛЖНЫ БЫТЬ ОГРАЖДЕНЫ СИГНАЛЬНЫМИ ЛЕНТАМИ, УСТАНОВЛЕНЫ ГАБАРИТНЫЕ ВОРОТА ЗА ОХРАННОЙ ЗОНОЙ ДЛЯ ПРОЕЗДА ПОД ПРОВОДАМИ ЛЭП, ТЕХНИКИ ВЫСОТОЙ БОЛЕЕ 3,8М.
11. ОЧИСТКУ ПОЛОСТИ И ИСПЫТАНИЕ ГАЗОПРОВОДА ВЫПОЛНИТЬ В СООТВЕТСТВИИ С СНИП 3.05.02-81*, СН РК 4.03-01-2011, МСП 4.03-101(СП 42-101-2003), МСП 4.03-103-2005(СП 42-103-2003).
12. ИСТИННАЯ (СТРОИТЕЛЬНАЯ) ДЛИНА ГАЗОПРОВОДА ОПРЕДЕЛЕНА С УЧЕТОМ УКЛАДКИ ЕГО ПО РЕЛЬЕФУ МЕСТНОСТИ, ВСЕХ ИЗГИБОВ И ПОВОРОТОВ, ВКЛЮЧАЯ ДЛИНУ ГНУТЫХ ОТВОДОВ, ФАСОННЫХ ЧАСТЕЙ ЗАПОРНОЙ АРМАТУРЫ, А ТАКЖЕ УКЛАДКУ ТРУБОПРОВОДА В ТРАНШЕЕ СВОБОДНЫМ ИЗГИБОМ (ЗМЕЙКОЙ).
13. ВСЕ РАЗМЕРЫ ВЫРАЖЕНЫ В МЕТРАХ, ЕСЛИ НЕ УКАЗАНО ДРУГОЕ.

План расположения листов

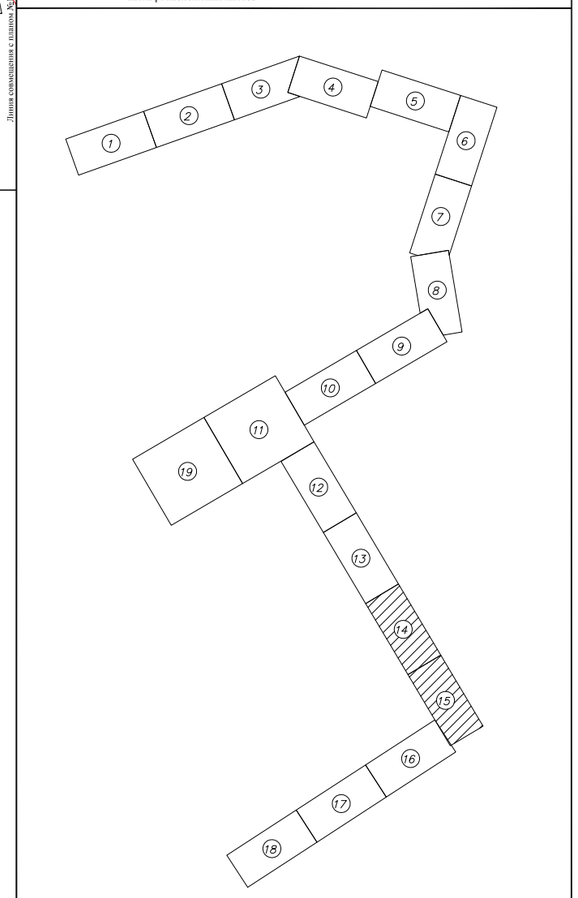

Согласовано

Взам. инв. №

Подпись и дата

Инв. № подл.

Изм.	Кол.уч	Лист	No.док	Подпись	Дата
Разработал		Сатжалиева			
Проверил		Сейтжалиев			
ГИП		Шагиров			
Д.контроль		Кажгереева			

Р-18-10/05/17 ГСН

Разработка ПСД на строительство объекта: "Строительство соединительного газопровода высокого давления от АГРС «Газпромказ-50» «Орбита» до ГРС №1 «Атырау» УМГ Интергаз Центральная Азия с подключением ГРПБ «Бирлик»;

Газоснабжения

Стадия	Лист	Листов
РП	11	

План трассы газопровода высокого давления ПК73-ПК84

ТОО "Poligram" г.Атырау

Файл:Р-18-10/05/17_ГСН

Формат А1

План №16 М1:1000

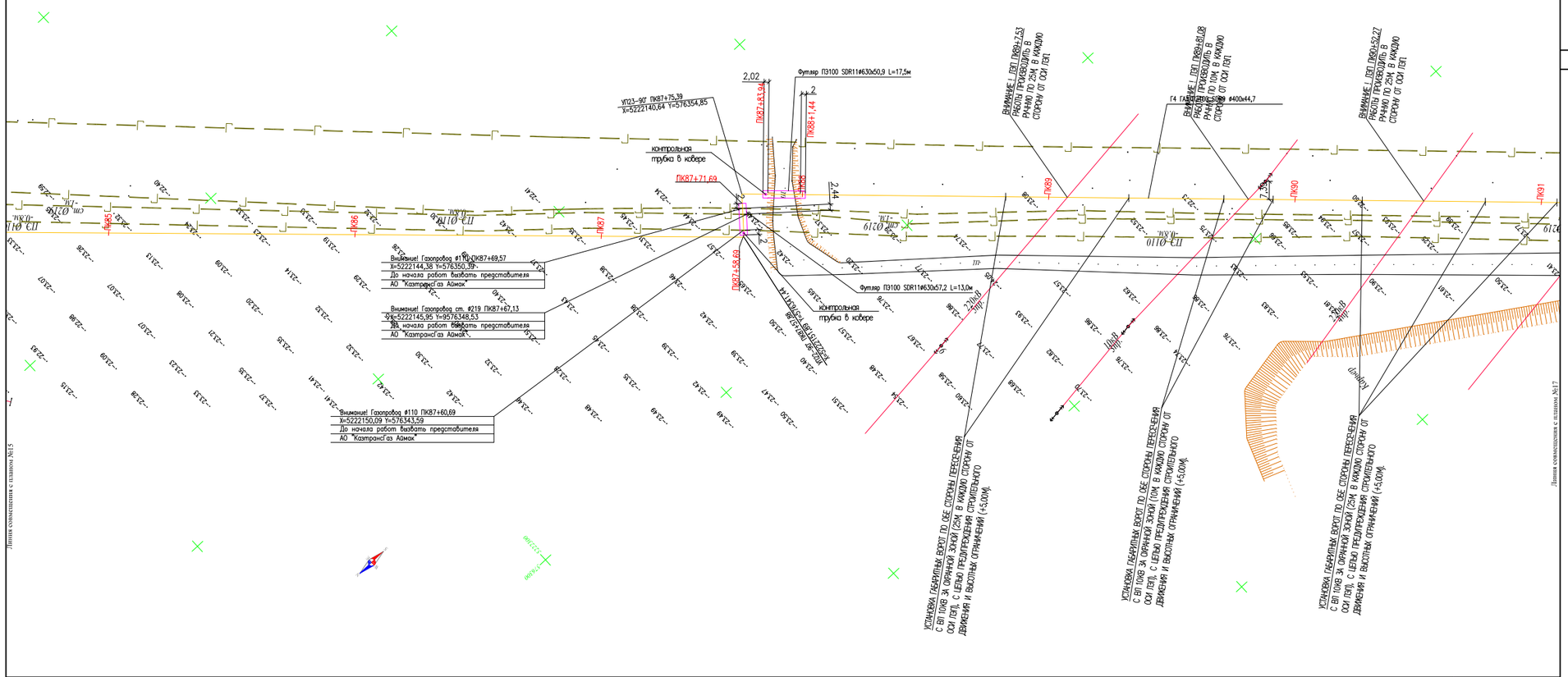

План №17 М1:1000

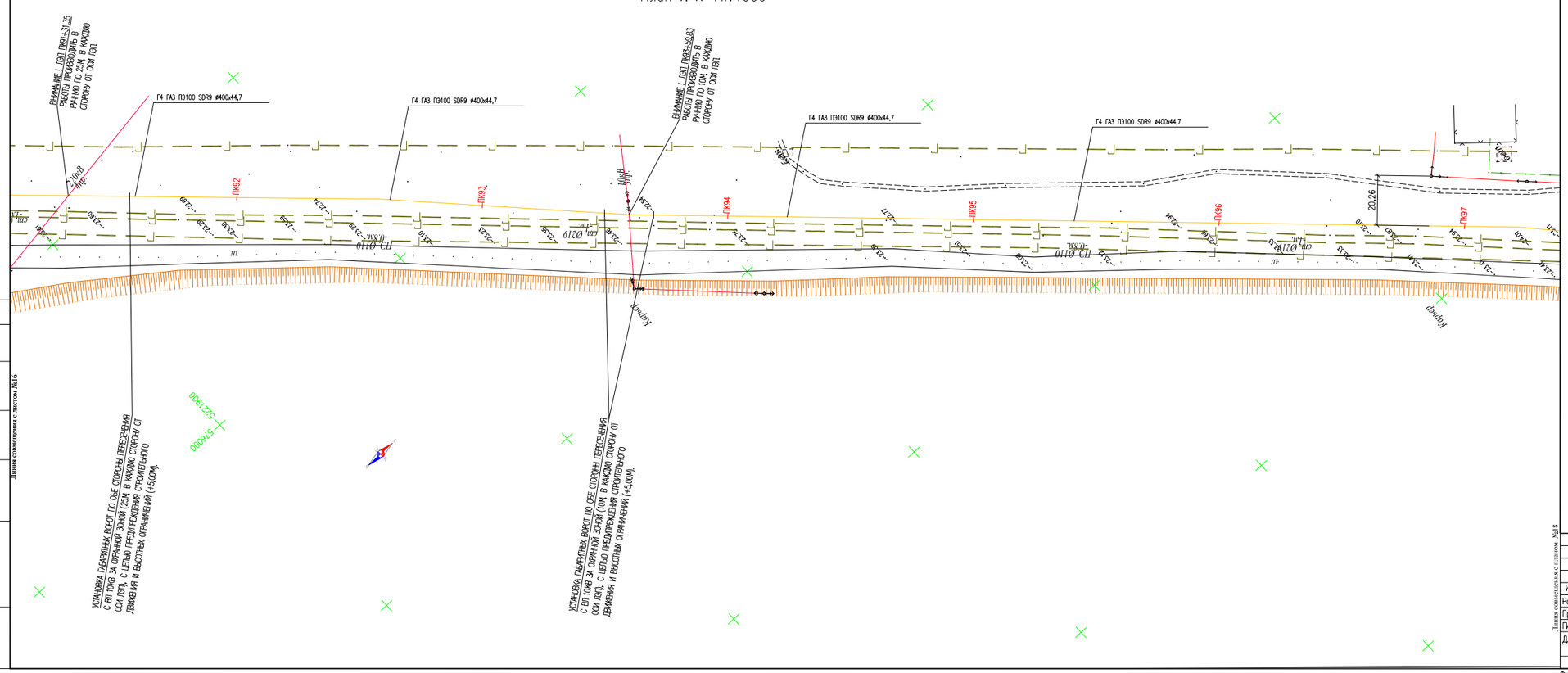

ТОПОГРАФИЧЕСКИЕ ПРИМЕЧАНИЯ

СИСТЕМА КООРДИНАТ - Условная

СИСТЕМА ВЫСОТ - Балтийская 1977г.

План расположения листов

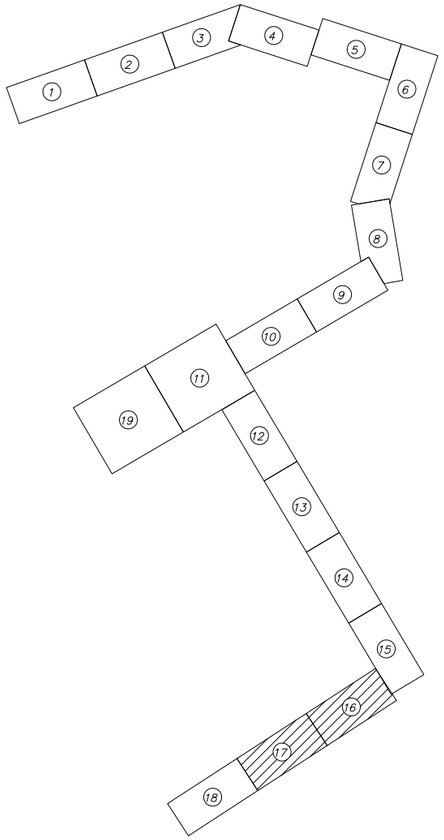

1. ДО НАЧАЛА ПРОИЗВОДСТВА ЗЕМЛЯНЫХ РАБОТ СТРОИТЕЛЬНОЙ ОРГАНИЗАЦИИ УТОЧНИТЬ ФАКТИЧЕСКОЕ ПОЛОЖЕНИЕ ПЕРЕСЕКАЕМЫХ КОММУНИКАЦИЙ
2. ПРИ ОБНАРУЖЕНИИ НЕУКАЗАННЫХ В РАБОЧИХ ЧЕРТЕЖАХ ПОДЗЕМНЫХ КОММУНИКАЦИЙ ВСЯКИЕ РАБОТЫ В ЭТОМ МЕСТЕ СЛЕДУЕТ НЕМЕДЛЕННО ПРЕКРАТИТЬ ДО ВЫЯВЛЕНИЯ ХАРАКТЕРА ОБНАРУЖЕННЫХ КОММУНИКАЦИЙ И ПОЛУЧЕНИЯ СООТВЕТСТВУЮЩЕГО РАЗРЕШЕНИЯ НА ПРОИЗВОДСТВО РАБОТ ОТ ОРГАНИЗАЦИИ, ЭКСПЛУАТИРУЮЩЕЙ ЭТИ КОММУНИКАЦИИ.
3. ГАЗОПРОВОДЫ ПРОЛОЖИТЬ В ЗЕМЛЕ НА ГЛУБИНЕ 1,1М ОТ ПОВЕРХНОСТИ ЗЕМЛИ ДО ВЕРХА ТРУБЫ ПАРАЛЛЕЛЬНО РЕЛЬЕФУ МЕСТНОСТИ.
4. ПРИ ПЕРЕСЕЧЕНИИ ГАЗОПРОВОДА С ПОДЗЕМНЫМИ КОММУНИКАЦИЯМИ РАССТОЯНИЕ МЕЖДУ (ВЕРХНЕЙ) НИЖНЕЙ ОБРАЗУЮЩЕЙ ГАЗОПРОВОДА ПРИНЯТЬ НЕ МЕНЕЕ 0,5М.
5. ПРИ ПЕТЕРЕСЕЧЕНИИ КАБЕЛЯ СВЯЗИ С ГАЗОПРОВОДОМ ПРОЕКТОМ ПРЕДУСМОТРЕНА УСТАНОВКА УЗЛА ЗАЩИТЫ ПОДЗЕМНОГО КАБЕЛЯ. РАССТОЯНИЕ МЕЖДУ ФУТЛЯРОМ КАБЕЛЯ СВЯЗИ И ГАЗОПРОВОДОМ НЕ МЕНЕЕ 0,5М.
6. МЕСТА УСТАНОВКИ ГРП ОТКЛЮЧАЮЩИХСЯ АРМАТУР И ПОДВОД ГАЗОПРОВОДА К ПОТРЕБИТЕЛЯМ УТОЧНИТЬ ПО МЕСТУ.
7. ЗА ОТНОСИТЕЛЬНУЮ ОТМЕТКУ 0.000 ПРИНЯТА УСЛОВНАЯ ОТМЕТКА ЗЕМЛИ.
8. ЧЕРЕЗ КАЖДЫЕ 500 М, А ТАКЖЕ НА УГЛАХ ПОВОРОТА УСТАНОВИТЬ ЛИНЕЙНЫЕ ОПОЗНАВАТЕЛЬНЫЕ (ПРЕДУПРЕДИТЕЛЬНЫЕ) ЗНАКИ УСТАНОВИТЬ С ПРАВОЙ, ПО ХОДУ ДВИЖЕНИЯ ГАЗА,СТОРОНЫ.
9. НА РАССТОЯНИИ 0,5-0,6М ОТ ВЕРХА ПРИСЫПАННОГО ПОЛИЭТИЛЕНОВОГО ГАЗОПРОВОДА ПО ВСЕЙ ДЛИНЕ УЛОЖИТЬ ДЕТЕКЦИОННУЮ СИГНАЛЬНУЮ ЛЕНТУ ЖЕЛТОГО ЦВЕТА ШИРИНОЙ НЕ МЕНЕЕ 0,2М С НЕСМЫВАЕМОЙ НАДПИСЬЮ "ОСТОРОЖНО ГАЗ" (ТУ 2245-028-002003536). НА УЧАСТКАХ ПЕРЕСЕЧЕНИЙ С ПОДЗЕМНЫМИ КОММУНИКАЦИЯМИ ЛЕНТА ДОЛЖНА БЫТЬ УЛОЖЕНА ВДОЛЬ ТРАССЫ ГАЗОПРОВОДА ДВАЖДЫ НА РАССТОЯНИИ НЕ МЕНЕЕ 0,2М МЕЖДУ СОБОЙ И НА 2М В ОБЕ СТОРОНЫ ОТ ПЕРЕСЕКАЕМОГО СООРУЖЕНИЯ И В СООТВЕТСТВИИ С ПРОЕКТОМ.
10. ПЕРЕД СТРОИТЕЛЬНО-МОНТАЖНЫМИ РАБОТАМИ НЕОБХОДИМО ПОЛУЧИТЬ ПИСЬМЕННОЕ РАЗРЕШЕНИЕ АО "АТЫРАУ ЖАРЫК", ПРЕДУСМОТРЕТЬ ОФОРМЛЕНИЕ АКТА-ДОПУСКА. МЕСТО ПРОИЗВОДСТВА РАБОТ И МЕСТА ВОЗМОЖНОГО ПРОЕЗДА ТЕХНИКИ ДОЛЖНЫ БЫТЬ ОГРАЖДЕНЫ СИГНАЛЬНЫМИ ЛЕНТАМИ, УСТАНОВЛЕНЫ ГАБАРИТНЫЕ ВОРОТА ЗА ОХРАННОЙ ЗОНОЙ ДЛЯ ПРОЕЗДА ПОД ПРОВОДАМИ ЛЭП, ТЕХНИКИ ВЫСОТОЙ БОЛЕЕ 3,8М.
11. ОЧИСТКУ ПОЛОСТИ И ИСПЫТАНИЕ ГАЗОПРОВОДА ВЫПОЛНИТЬ В СООТВЕТСТВИИ С СНИП 3.05.02-81*, СН РК 4.03-01-2011, МСП 4.03-101(СП 42-101-2003), МСП 4.03-103-2005(СП 42-103-2003).
12. ИСТИННАЯ (СТРОИТЕЛЬНАЯ) ДЛИНА ГАЗОПРОВОДА ОПРЕДЕЛЕНА С УЧЕТОМ УКЛАДКИ ЕГО ПО РЕЛЬЕФУ МЕСТНОСТИ, ВСЕХ ИЗГИБОВ И ПОВОРОТОВ, ВКЛЮЧАЯ ДЛИНУ ГНУТЫХ ОТВОДОВ, ФАСОННЫХ ЧАСТЕЙ ЗАПОРНОЙ АРМАТУРЫ, А ТАКЖЕ УКЛАДКУ ТРУБОПРОВОДА В ТРАНШЕЮ СВОБОДНЫМ ИЗГИБОМ (ЗМЕЙКОЙ).
13. ВСЕ РАЗМЕРЫ ВЫРАЖЕНЫ В МЕТРАХ, ЕСЛИ НЕ УКАЗАНО ДРУГОЕ.

Согласовано

Взам. инв. №

Подпись и дата

Инв. № подл.

Изм.	Кол.уч	Лист	No.док	Подпись	Дата
Разработал		Сатжалиева			
Проверил		Сейтгалиев			
ГИП		Шагиров			
Д.контроль		Кажгереева			

Р-18-10/05/17 ГСН

Разработка ПСД на строительство объекта: "Строительство соединительного газопровода высокого давления от АГРС «Газпроммаш-50» «Орбита» до ГРС №1 «Атырау» УМГ Интергаз Центральная Азия с подключением ГРПБ «Бирлик»;

Газоснабжения

Стадия	Лист	Листов
РП	12	

План трассы газопровода высокого давления ПК85-ПК97

ТОО "Poligram" г.Атырау

Файл:Р-18-10/05/17_ГСН

Формат А1

План №18 М1:1000

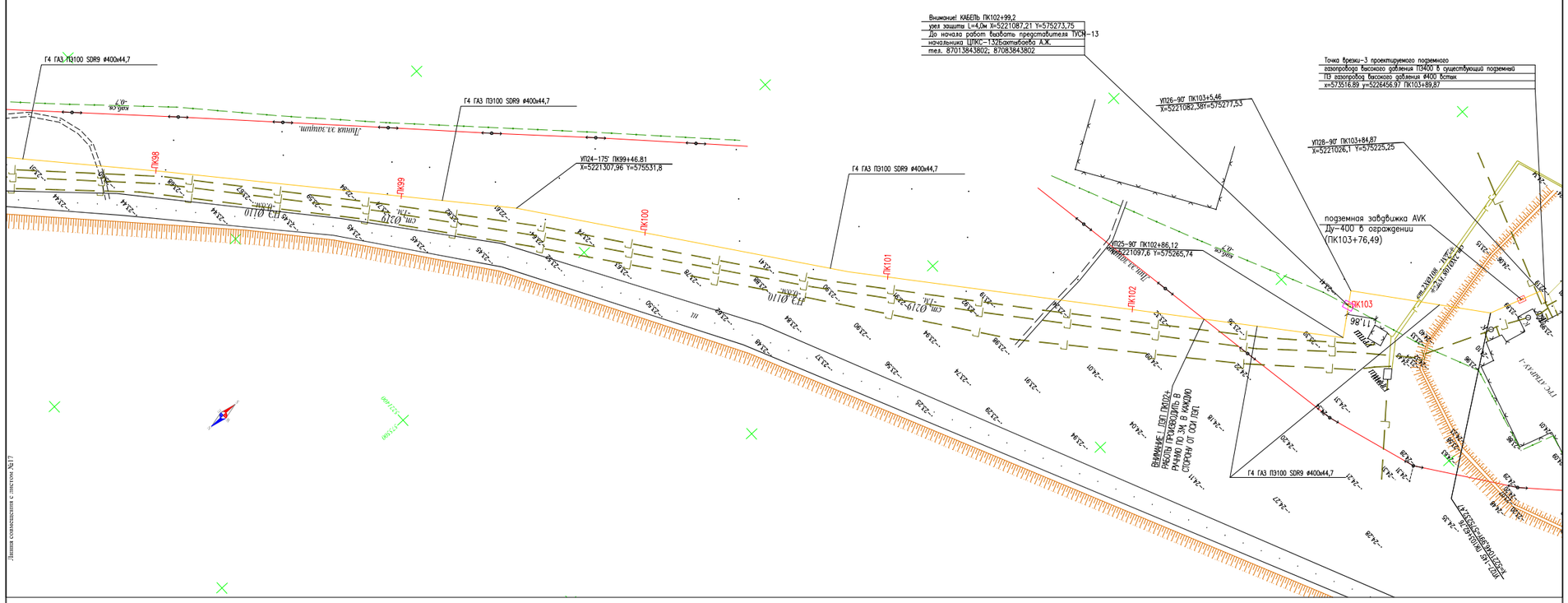

ТОПОГРАФИЧЕСКИЕ ПРИМЕЧАНИЯ

СИСТЕМА КООРДИНАТ - Условная

СИСТЕМА ВЫСОТ - Балтийская 1977г.

План расположения листов

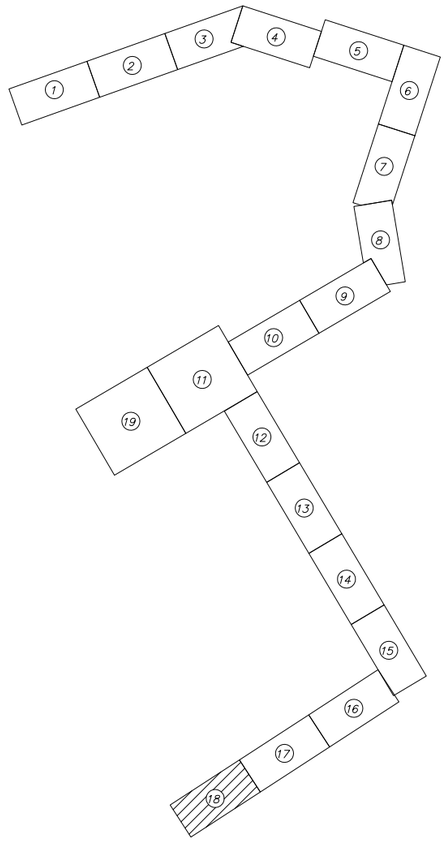

1. ДО НАЧАЛА ПРОИЗВОДСТВА ЗЕМЛЯНЫХ РАБОТ СТРОИТЕЛЬНОЙ ОРГАНИЗАЦИИ УТОЧНИТЬ ФАКТИЧЕСКОЕ ПОЛОЖЕНИЕ ПЕРЕСЕКАЕМЫХ КОММУНИКАЦИЙ
2. ПРИ ОБНАРУЖЕНИИ НЕУКАЗАННЫХ В РАБОЧИХ ЧЕРТЕЖАХ ПОДЗЕМНЫХ КОММУНИКАЦИЙ ВСЯКИЕ РАБОТЫ В ЭТОМ МЕСТЕ СЛЕДУЕТ НЕМЕДЛЕННО ПРЕКРАТИТЬ ДО ВЫЯВЛЕНИЯ ХАРАКТЕРА ОБНАРУЖЕННЫХ КОММУНИКАЦИЙ И ПОЛУЧЕНИЯ СООТВЕТСТВУЮЩЕГО РАЗРЕШЕНИЯ НА ПРОИЗВОДСТВО РАБОТ ОТ ОРГАНИЗАЦИИ, ЭКСПЛУАТИРУЮЩЕЙ ЭТИ КОММУНИКАЦИИ.
3. ГАЗОПРОВОДЫ ПРОЛОЖИТЬ В ЗЕМЛЕ НА ГЛУБИНЕ 1,1М ОТ ПОВЕРХНОСТИ ЗЕМЛИ ДО ВЕРХА ТРУБЫ ПАРАЛЛЕЛЬНО РЕЛЬЕФУ МЕСТНОСТИ.
4. ПРИ ПЕРЕСЕЧЕНИИ ГАЗОПРОВОДА С ПОДЗЕМНЫМИ КОММУНИКАЦИЯМИ РАССТОЯНИЕ МЕЖДУ (ВЕРХНЕЙ) НИЖНЕЙ ОБРАЗУЮЩЕЙ ГАЗОПРОВОДА ПРИНЯТЬ НЕ МЕНЕЕ 0,5М.
5. ПРИ ПЕПЕРЕСЕЧЕНИИ КАБЕЛЯ СВЯЗИ С ГАЗОПРОВОДОМ ПРОЕКТОМ ПРЕДУСМОТРЕНА УСТАНОВКА УЗЛА ЗАЩИТЫ ПОДЗЕМНОГО КАБЕЛЯ. РАССТОЯНИЕ МЕЖДУ ФУТЛЯРОМ КАБЕЛЯ СВЯЗИ И ГАЗОПРОВОДОМ НЕ МЕНЕЕ 0,5М.
6. МЕСТА УСТАНОВКИ ГРП ОТКЛЮЧАЮЩИХСЯ АРМАТУР И ПОДВОД ГАЗОПРОВОДА К ПОТРЕБИТЕЛЯМ УТОЧНИТЬ ПО МЕСТУ.
7. ЗА ОТНОСИТЕЛЬНУЮ ОТМЕТКУ 0.000 ПРИНЯТА УСЛОВНАЯ ОТМЕТКА ЗЕМЛИ.
8. ЧЕРЕЗ КАЖДЫЕ 500 М, А ТАКЖЕ НА УГЛАХ ПОВОРОТА УСТАНОВИТЬ ЛИНЕЙНЫЕ ОПОЗНАВАТЕЛЬНЫЕ (ПРЕДУПРЕДИТЕЛЬНЫЕ) ЗНАКИ УСТАНОВИТЬ С ПРАВОЙ, ПО ХОДУ ДВИЖЕНИЯ ГАЗА,СТОРОНЫ.
9. НА РАССТОЯНИИ 0,5-0,6М ОТ ВЕРХА ПРИСЫПАННОГО ПОЛИЭТИЛЕНОВОГО ГАЗОПРОВОДА ПО ВСЕЙ ДЛИНЕ УЛОЖИТЬ ДЕТЕКЦИОННУЮ СИГНАЛЬНУЮ ЛЕНТУ ЖЕЛТОГО ЦВЕТА ШИРИНОЙ НЕ МЕНЕЕ 0,2М С НЕСМЫВАЕМОЙ НАДПИСЬЮ "ОСТОРОЖНО ГАЗ" (ТУ 2245-028-002003536). НА УЧАСТКАХ ПЕРЕСЕЧЕНИЙ С ПОДЗЕМНЫМИ КОММУНИКАЦИЯМИ ЛЕНТА ДОЛЖНА БЫТЬ УЛОЖЕНА ВДОЛЬ ТРАССЫ ГАЗОПРОВОДА ДВАЖДЫ НА РАССТОЯНИИ НЕ МЕНЕЕ 0,2М МЕЖДУ СОБОЙ И НА 2М В ОБЕ СТОРОНЫ ОТ ПЕРЕСЕКАЕМОГО СООРУЖЕНИЯ И В СООТВЕТСТВИИ С ПРОЕКТОМ.
10. ПЕРЕД СТРОИТЕЛЬНО-МОНТАЖНЫМИ РАБОТАМИ НЕОБХОДИМО ПОЛУЧИТЬ ПИСЬМЕННОЕ РАЗРЕШЕНИЕ АО "АТЫРАУ ЖАРЫК", ПРЕДУСМОТРЕТЬ ОФОРМЛЕНИЕ АКТА-ДОПУСКА. МЕСТО ПРОИЗВОДСТВА РАБОТ И МЕСТА ВОЗМОЖНОГО ПРОЕЗДА ТЕХНИКИ ДОЛЖНЫ БЫТЬ ОГРАЖДЕНЫ СИГНАЛЬНЫМИ ЛЕНТАМИ, УСТАНОВЛЕНЫ ГАБАРИТНЫЕ ВОРОТА ЗА ОХРАННОЙ ЗОНОЙ ДЛЯ ПРОЕЗДА ПОД ПРОВОДАМИ ЛЭП, ТЕХНИКИ ВЫСОТОЙ БОЛЕЕ 3,8М.
11. ОЧИСТКУ ПОЛОСТИ И ИСПЫТАНИЕ ГАЗОПРОВОДА ВЫПОЛНИТЬ В СООТВЕТСТВИИ С СНИП 3.05.02-81*, СН РК 4.03-01-2011, МСП 4.03-101(СП 42-101-2003), МСП 4.03-103-2005(СП 42-103-2003).
12. ИСТИННАЯ (СТРОИТЕЛЬНАЯ) ДЛИНА ГАЗОПРОВОДА ОПРЕДЕЛЕНА С УЧЕТОМ УКЛАДКИ ЕГО ПО РЕЛЬЕФУ МЕСТНОСТИ, ВСЕХ ИЗГИБОВ И ПОВОРОТОВ, ВКЛЮЧАЯ ДЛИНУ ГНУТЫХ ОТВОДОВ, ФАСОННЫХ ЧАСТЕЙ ЗАПОРНОЙ АРМАТУРЫ, А ТАКЖЕ УКЛАДКУ ТРУБОПРОВОДА В ТРАНШЕЕ СВОБОДНЫМ ИЗГИБОМ (ЗМЕЙКОЙ).
13. ВСЕ РАЗМЕРЫ ВЫРАЖЕНЫ В МЕТРАХ, ЕСЛИ НЕ УКАЗАНО ДРУГОЕ.

Согласовано

Взам. инв. №

Подпись и дата

Инв. № подл.

Изм.	Кол.уч	Лист	No.док	Подпись	Дата
Разработал		Сатжалиева			
Проверил		Сейтгалиев			
ГИП		Шагиров			
Д.контроль		Кажгереева			

Р-18-10/05/17 ГСН

Разработка ПСД на строительство объекта: "Строительство соединительного газопровода высокого давления от АГРС «Газпромкаш-50» «Орбита» до ГРС №1 «Атырау» УМГ Интергаз Центральная Азия с подключением ГРПБ «Биржа»;

Газоснабжения	Стадия	Лист	Листов
	РП	13	
План трассы газопровода высокого давления ПК98-ПК103+89,87	ТОО "Poligram" г.Атырау		

Лист или согласования с листом 17

Файл:Р-18-10/05/17_ГСН

Формат А1

Продольный профиль газопровода высокого давления

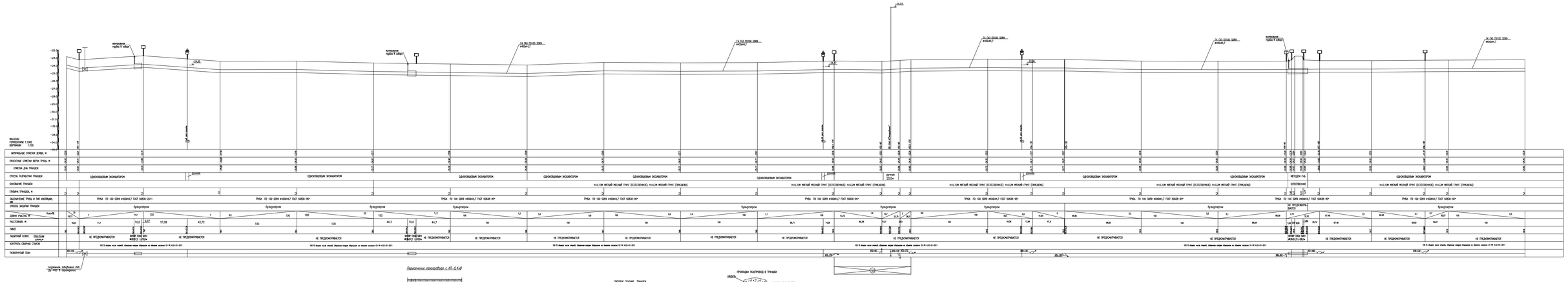

| | | |

Продольный профиль газопровода высокого давления

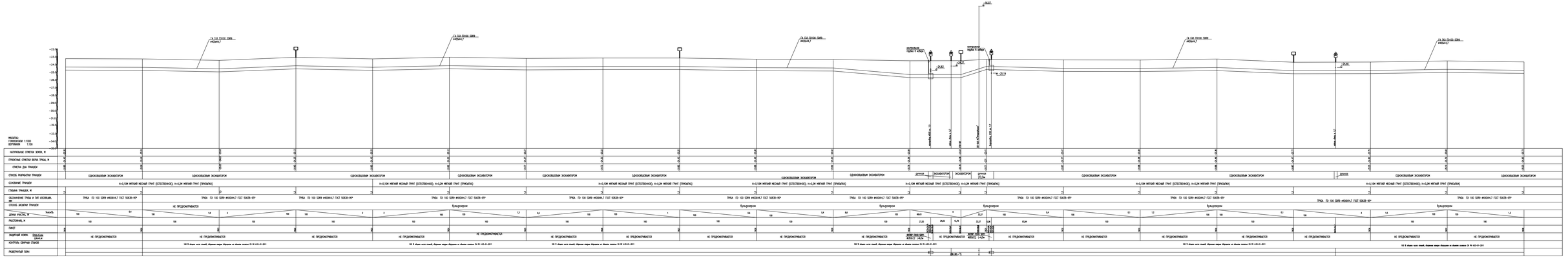
МАСШТАБ: ГОРИЗОНТАЛИ 1:1000 ВЕРТИКАЛИ 1:100
НАТУРАЛЬНЫЕ ОТМЕТКИ ЗОНЫ, м
ПРОЕКТНЫЕ ОТМЕТКИ ВЕРХА ТРУБЫ, м
ОТМЕТКИ ДНА ТРАНШЕИ
СПОСОБ РАЗРАБОТКИ ТРАНШЕИ
ОСНОВАНИЕ ТРАНШЕИ
ГЛУБИНА ТРАНШЕИ, м
ОБОЗНАЧЕНИЕ ТРУБЫ И ТИП ИЗОЛЯЦИИ
СПОСОБ ЗАСЫПКИ ТРАНШЕИ
ДЛИНА РАСТЯЖКИ, м
РАСТЯЖКИ, м
ПИКЕТ
ЗАЩИТНЫЙ КОЖУХ
КОНТРОЛЬ СВАРНЫХ СТЫКОВ
РАЗВОРОТНЫЙ ПЛАН
ГАЗ (ND 200) ВСТ3СП5 ГОСТ 10705-80*
ЕКОВ-200х6,3-1,2
ЕКОВ-200х6,3-1,2
ЕКОВ-200х6,3-1,2

Продольный профиль газопровода высокого давления

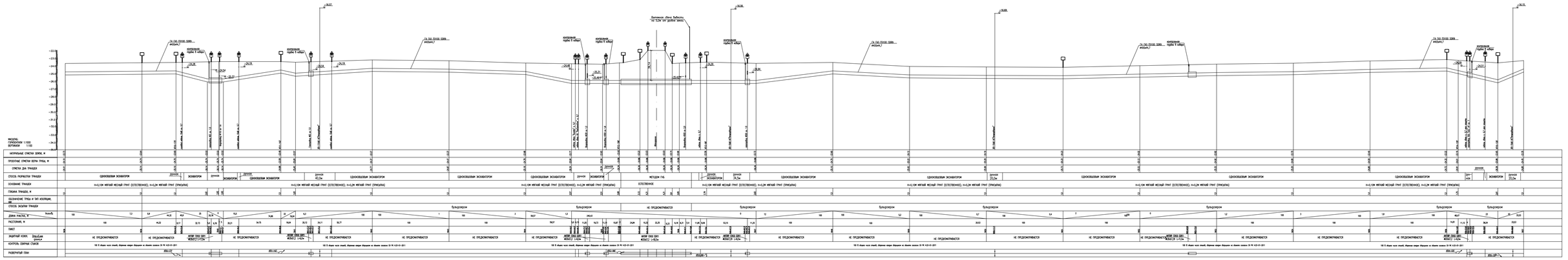

Продольный профиль газопровода высокого давления

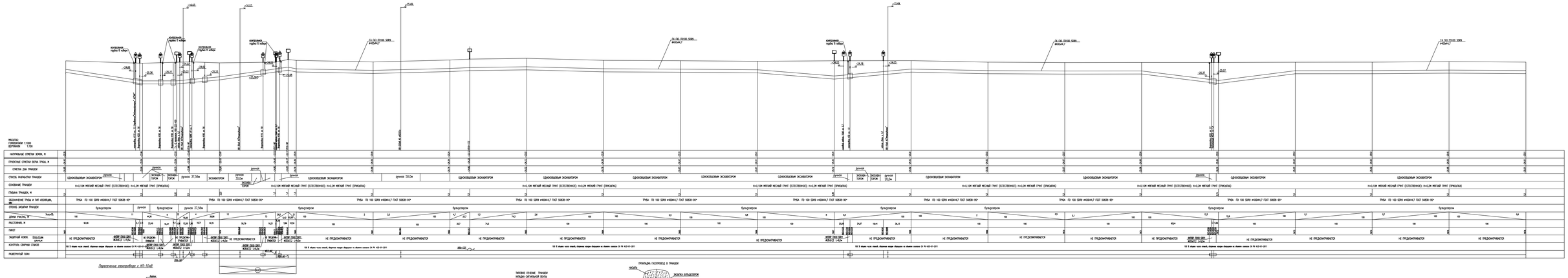

						ГСН
						Проектная документация выполнена в соответствии с требованиями СП 62.13330.2011 "Газораспределительные системы" Актуализированная редакция СНиП 42-01-2002 и СП 36.13330.2012 "Магистральные трубопроводы" Актуализированная редакция СНиП 2.05.06-85*
Изм.	Кол.уч.	Лист	N док.	Подпись	Дата	Р-18-10/06/17-ПЗ
Разработал		Сотникова				Газоснабжение
Проверил		Сотников				Стадия Лист Листов
ГИП		Шевцов				РП 17
Согласовано		Ковтунова				Продольный профиль газопровода высокого давления ПК0+-ПК10
						ТОО "Ресурсы г.Алматы"
						Формат А2Х

Согласовано

Взам. инв. №

Подпись и дата

Инв. № подл.

Продольный профиль газопровода высокого давления

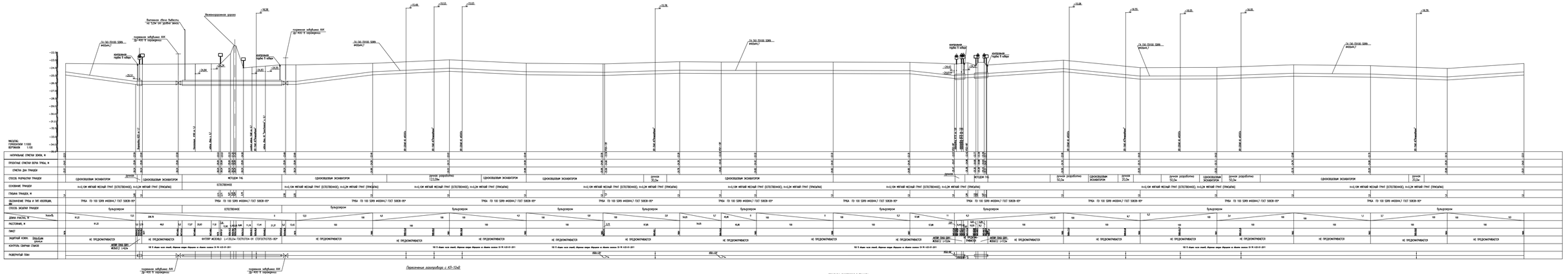

Продольный профиль газопровода высокого давления

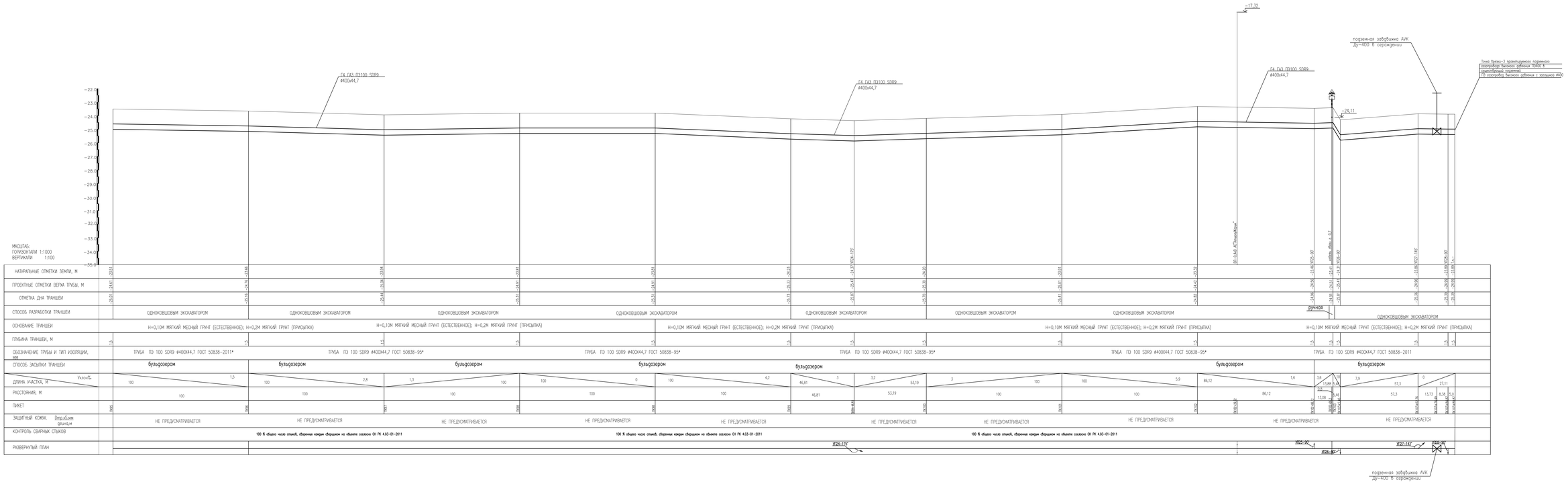

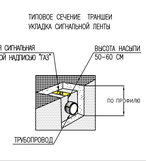

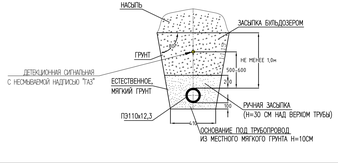

						Р-18-10/05/17	ГСН
Изм.	Кол.уч	Лист	No. док	Подпись	Дата	Разработка ТКД на строительство объекта "Строительство соединительного газопровода высокого давления от АГРС 4 газопроводы-5ба «Орбита» до ГРС №1 «Атырау» УМ Интергаз Центральная Азия с подключением ГРП5 «Бирлик».	
Разработал		Сатжанова				Газоснабжения	Стадия / Лист / Листов
Проверил		Сейтжанов					РП / 19
ГИП		Шаворов				Продольный профиль газопровода высокого давления ПК95-ПК103+89,87	ТОО "Poligram" г.Атырау
Д.контроль		Кожеребева					

Согласовано

Взам. инв. No.

Подпись и дата

Инв. No. подл.

Факс Р-18-10/05/17_ГСН

Формат А2х3

Продольный профиль газопровода высокого давления

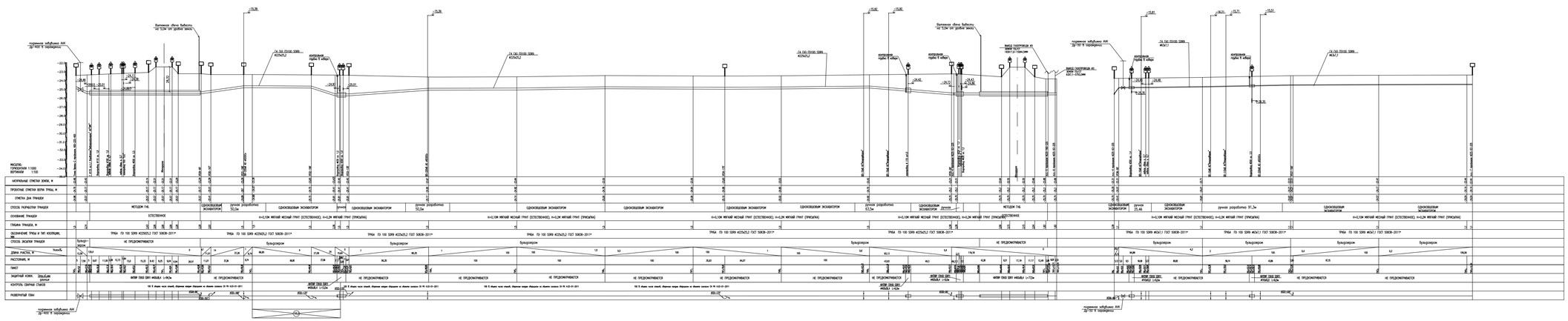
МАСШТАБ:
ГОРИЗОНТАЛИ 1:1000
ВЕРТИКАЛИ 1:100
НОРМАЛЬНЫЕ ОТМЕТКИ ЗЕМЛИ, М
ПРОДОЛЬНЫЕ ОТМЕТКИ ОСИ ТРУБЫ, М
ОТМЕТКА ДНА ТРАНШЕИ
СПОСОБ РАЗРАБОТКИ ТРАНШЕИ
ОСНОВАНИЕ ТРАНШЕИ
ГЛУБИНА ТРАНШЕИ, М
ОБОЗНАЧЕНИЕ ТРУБЫ И ТИП ИЗОЛЯЦИИ
СПОСОБ ВЫДЕРЖКИ ТРАНШЕИ
ДЛИНА РАСТРЕБА, М
РАССТОЯНИЕ, М
ПИКЕТ
ЗАЩИТНЫЙ КОЖУХ
КОНТРОЛЬ СВАРНЫХ СТЫКОВ
РАЗВЕРНУТЫЙ ПЛАН
ПОДЪЕМ ОБЪЕМ ЗАБОЯ
ПОДЪЕМ ОБЪЕМ ЗАБОЯ
ПОДЪЕМ ОБЪЕМ ЗАБОЯ

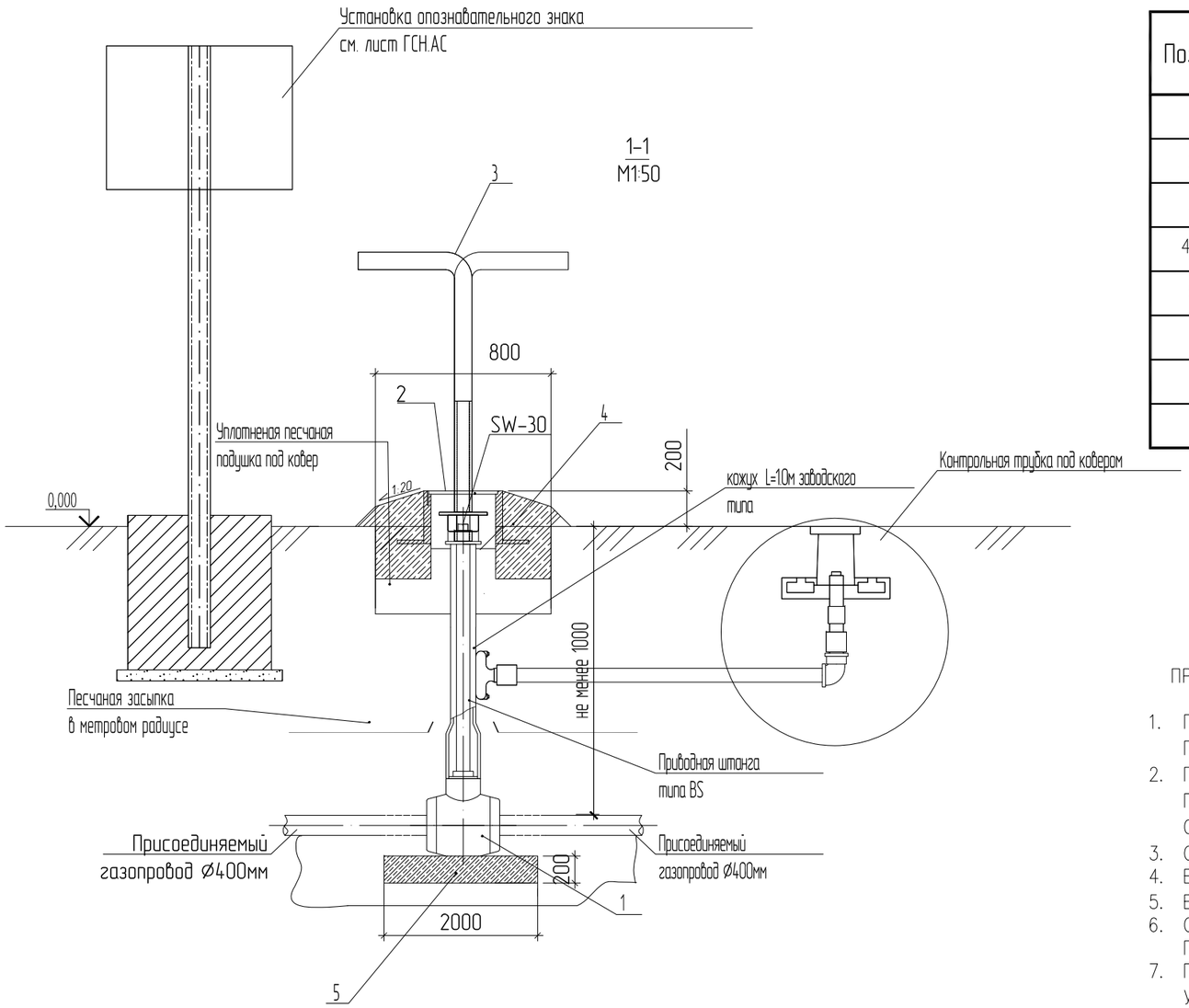

Спецификация

Поз.	Обозначение	Наименование	Кол.	Масса ед., кг	Приме-чание
1		Задвижка Ду400	1	шт	
2	(ТУ400-28-91-84*)	Ковер	1	шт	
3		Ключ	1	шт	
4	ГОСТ 266-33-91	Бетон тяжелый В15,F75,W6	0,2	м3	
5		Песчанная подушка под ковер	0,02	м3	

ПРИМЕЧАНИЕ:

1. ПРИ МОНТАЖЕ ГАЗОПРОВОДОВ МЕТОДОМ ПРОТЯЖКИ ПОЛИЭТИЛЕНОВЫХ ТРУБ, МЕЖТРУБНОЕ ПРОСТРАНСТВО МЕЖДУ ПОЛИЭТИЛЕНОВОЙ ТРУБОЙ И КАРКАСОМ УПЛОТНЯЕТСЯ СИНТЕТИЧЕСКИМ ВОЛОКНОМ И/ИЛИ МОНТАЖНОЙ ПЕНОЙ.
2. ПОЛИЭТИЛЕНОВЫЙ КРАН УСТАНАВЛИВАЕТСЯ НА ОПОРНУЮ ПОДУШКУ, В СООТВЕТСТВИИ С УКАЗАНИЯМИ ФИРМЫ – ПРОИЗВОДИТЕЛЯ. ДОПУСКАЕТСЯ УСТАНАВЛИВАТЬ ПОЛИЭТИЛЕНОВЫЙ КРАН БЕЗ ОПОРНОЙ ПОДУШКИ НА ОСНОВАНИЕ ИЗ ПЕСКА ВЫСОТОЙ НЕ МЕНЕЕ 0,2М И ДЛИНОЙ ПО 1,0М В КАЖДУЮ СТОРОНУ ОТ ОСИ КРАНА.
3. ОПОРНАЯ ПОДУШКА УСТАНАВЛИВАЕТСЯ НА ОСНОВАНИЕ, ВЫПОЛНЕННОЕ В ВИДЕ ПЕСЧАННОЙ ПОДУШКИ.
4. ВСЕ СВАРНЫЕ ШВЫ ПРОВЕРИТЬ НЕРАЗРУШАЮЩИМИ МЕТОДАМИ В СООТВЕТСТВИИ С СП-42-1-3-2003.
5. ВСЕ ПОЛИЭТИЛЕНОВЫЕ ИЗДЕЛИЯ МОГУТ БЫТЬ ИЗГОТОВЛЕНЫ ИЗ ПЭ80 И/ИЛИ ПЭ100.
6. СИГНАЛЬНАЯ ЛЕНТА УСТАНАВЛИВАЕТСЯ НА РАССТОЯНИИ 200ММ ОТ ВЕРХА ПРИСЫПАННОГО ПОЛИЭТИЛЕНОВОГО ГАЗОПРОВОДА.
7. ПРИ ОТСУТСТВИИ УСОВЕРШЕНСТВОВАННОГО ДОРОЖНОГО ПОКРЫТИЯ, ВОКРУГ КОВЕРА ПРЕДУСМАТРИВАЮТ УСТРОЙСТВО ОТМОСТКИ ШИРИНОЙ НЕ МЕНЕЕ 0,7М С УКЛОНОМ 50%.
8. В МЕСТАХ ОТСУТСТВИЯ ПРОЕЗДА ТРАНСПОРТА И ПРОХОДА ЛЮДЕЙ, РЕКОМЕНДУЕТСЯ ПРЕДУСМАТРИВАТЬ ОТМЕТКИ КРЫШКИ КОВЕРА НА 0,5М ВЫШЕ УРОВНЯ ЗЕМЛИ.
9. ЗАСЫПКУ КОТЛОВАНА ПРОИЗВОДИТЬ ПОСЛОЙНО С УПЛОТНЕНИЕМ И ПРОЛИВКОЙ ЧЕРЕЗ КАЖДЫЕ 200ММ.

Согласовано

Взам. инв. No

Подпись и дата

Инв. No подл.

Изм.	Кол.уч	Лист	No.док	Подпись	Дата
Разработал		Саткалиева			
Проверил		Шагиров			
ГИП		Шагиров			
Д.контроль		Кажгереева			

Р-18-10/05/17 ГСН

Разработка ПСД на строительство объекта: "Строительство соединительного газопровода высокого давления от АГРС «Газпроммаш-50» «Орбита» до ГРС №1 «Атырау» УМГ Интергаз Центральная Азия с подключением ГРПБ «Бирлик»;

Газоснабжения

Стадия	Лист	Листов
РП	21	

Установка подземной задвижки Ду400 под ковер

ТОО "Poligram" г.Атырау

Файл: Р-18-10/05/17_ГСН

Формат А3

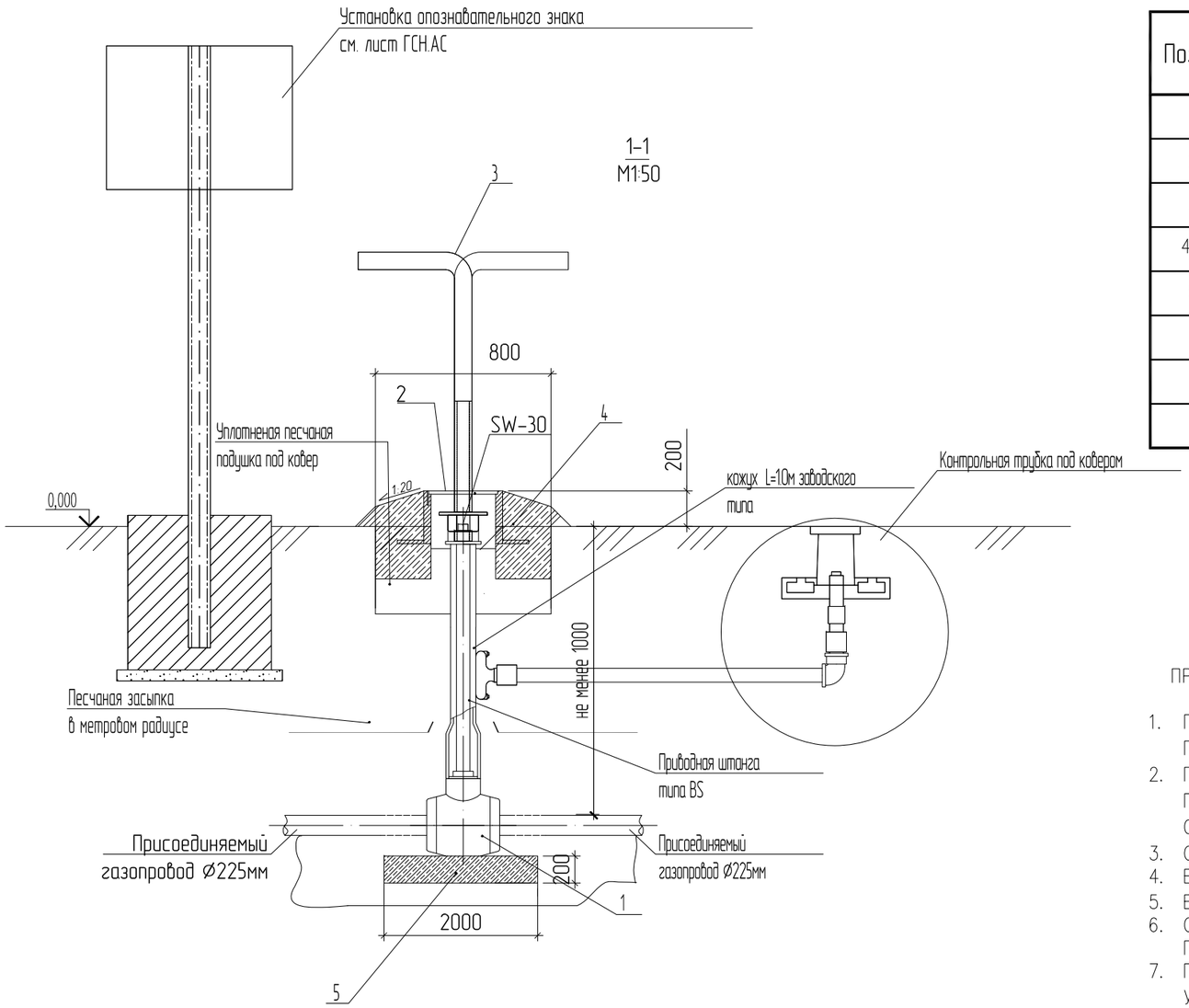

Спецификация

Поз.	Обозначение	Наименование	Кол.	Масса ед., кг	Приме-чание
1		Задвижка Ду200	1	шт	
2	(ТУ400-28-91-84*)	Ковер	1	шт	
3		Ключ	1	шт	
4	ГОСТ 266-33-91	Бетон тяжелый В15,F75,W6	0,2	м3	
5		Песчанная подушка под ковер	0,02	м3	

ПРИМЕЧАНИЕ:

1. ПРИ МОНТАЖЕ ГАЗОПРОВОДОВ МЕТОДОМ ПРОТЯЖКИ ПОЛИЭТИЛЕНОВЫХ ТРУБ, МЕЖТРУБНОЕ ПРОСТРАНСТВО МЕЖДУ ПОЛИЭТИЛЕНОВОЙ ТРУБОЙ И КАРКАСОМ УПЛОТНЯЕТСЯ СИНТЕТИЧЕСКИМ ВОЛОКНОМ И/ИЛИ МОНТАЖНОЙ ПЕНОЙ.
2. ПОЛИЭТИЛЕНОВЫЙ КРАН УСТАНАВЛИВАЕТСЯ НА ОПОРНУЮ ПОДУШКУ, В СООТВЕТСТВИИ С УКАЗАНИЯМИ ФИРМЫ – ПРОИЗВОДИТЕЛЯ. ДОПУСКАЕТСЯ УСТАНАВЛИВАТЬ ПОЛИЭТИЛЕНОВЫЙ КРАН БЕЗ ОПОРНОЙ ПОДУШКИ НА ОСНОВАНИЕ ИЗ ПЕСКА ВЫСОТОЙ НЕ МЕНЕЕ 0,2М И ДЛИНОЙ ПО 1,0М В КАЖДУЮ СТОРОНУ ОТ ОСИ КРАНА.
3. ОПОРНАЯ ПОДУШКА УСТАНАВЛИВАЕТСЯ НА ОСНОВАНИЕ, ВЫПОЛНЕННОЕ В ВИДЕ ПЕСЧАННОЙ ПОДУШКИ.
4. ВСЕ СВАРНЫЕ ШВЫ ПРОВЕРИТЬ НЕРАЗРУШАЮЩИМИ МЕТОДАМИ В СООТВЕТСТВИИ С СП-42-1-3-2003.
5. ВСЕ ПОЛИЭТИЛЕНОВЫЕ ИЗДЕЛИЯ МОГУТ БЫТЬ ИЗГОТОВЛЕНЫ ИЗ ПЭ80 И/ИЛИ ПЭ100.
6. СИГНАЛЬНАЯ ЛЕНТА УСТАНАВЛИВАЕТСЯ НА РАССТОЯНИИ 200ММ ОТ ВЕРХА ПРИСЫПАННОГО ПОЛИЭТИЛЕНОВОГО ГАЗОПРОВОДА.
7. ПРИ ОТСУТСТВИИ УСОВЕРШЕНСТВОВАННОГО ДОРОЖНОГО ПОКРЫТИЯ, ВОКРУГ КОВЕРА ПРЕДУСМАТРИВАЮТ УСТРОЙСТВО ОТМОСТКИ ШИРИНОЙ НЕ МЕНЕЕ 0,7М С УКЛОНОМ 50%.
8. В МЕСТАХ ОТСУТСТВИЯ ПРОЕЗДА ТРАНСПОРТА И ПРОХОДА ЛЮДЕЙ, РЕКОМЕНДУЕТСЯ ПРЕДУСМАТРИВАТЬ ОТМЕТКИ КРЫШКИ КОВЕРА НА 0,5М ВЫШЕ УРОВНЯ ЗЕМЛИ.
9. ЗАСЫПКУ КОТЛОВАНА ПРОИЗВОДИТЬ ПОСЛОЙНО С УПЛОТНЕНИЕМ И ПРОЛИВКОЙ ЧЕРЕЗ КАЖДЫЕ 200ММ.

Согласовано

Взам. инв. No

Подпись и дата

Инв. No подл.

Изм.	Кол.уч	Лист	No.док	Подпись	Дата
Разработал		Саткалиева			
Проверил		Шагиров			
ГИП		Шагиров			
Д.контроль		Кажгереева			

Р-18-10/05/17 ГСН

Разработка ПСД на строительство объекта: "Строительство соединительного газопровода высокого давления от АГРС «Газпроммаш-50» «Орбита» до ГРС №1 «Атырау» УМГ Интергаз Центральная Азия с подключением ГРПБ «Бирлик»;

Газоснабжения

Стадия	Лист	Листов
РП	22	

Установка подземной задвижки Ду200 под ковер

ТОО "Poligram" г.Атырау

Файл: Р-18-10/05/17_ГСН

Формат А3

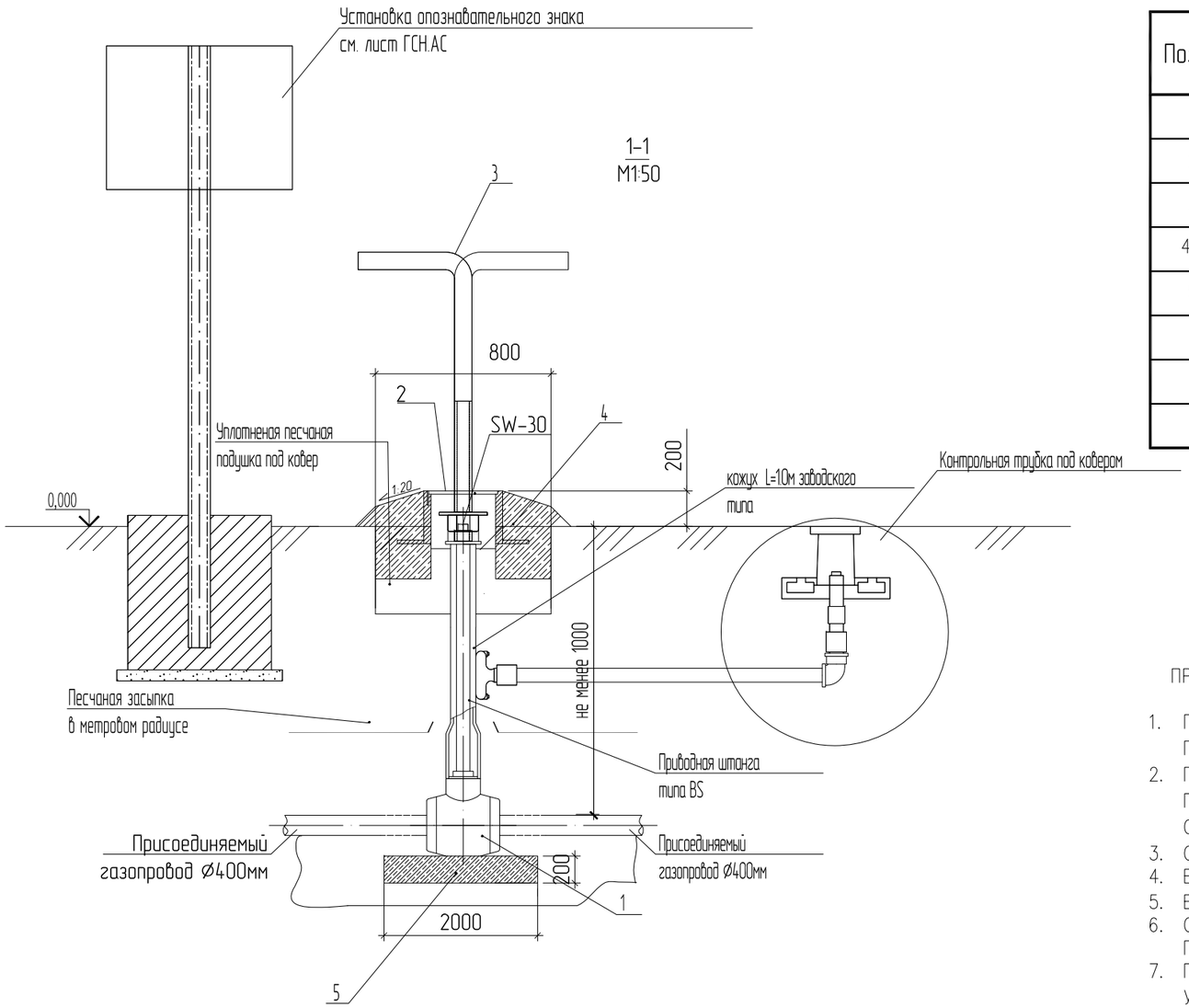

Спецификация

Поз.	Обозначение	Наименование	Кол.	Масса ед., кг	Приме-чание
1		Задвижка Ду50	1	шт	
2	(ТУ400-28-91-84*)	Ковер	1	шт	
3		Ключ	1	шт	
4	ГОСТ 266-33-91	Бетон тяжелый В15,F75,W6	0,2	м3	
5		Песчанная подушка под ковер	0,02	м3	

ПРИМЕЧАНИЕ:

1. ПРИ МОНТАЖЕ ГАЗОПРОВОДОВ МЕТОДОМ ПРОТЯЖКИ ПОЛИЭТИЛЕНОВЫХ ТРУБ, МЕЖТРУБНОЕ ПРОСТРАНСТВО МЕЖДУ ПОЛИЭТИЛЕНОВОЙ ТРУБОЙ И КАРКАСОМ УПЛОТНЯЕТСЯ СИНТЕТИЧЕСКИМ ВОЛОКНОМ И/ИЛИ МОНТАЖНОЙ ПЕНОЙ.
2. ПОЛИЭТИЛЕНОВЫЙ КРАН УСТАНАВЛИВАЕТСЯ НА ОПОРНУЮ ПОДУШКУ, В СООТВЕТСТВИИ С УКАЗАНИЯМИ ФИРМЫ – ПРОИЗВОДИТЕЛЯ. ДОПУСКАЕТСЯ УСТАНАВЛИВАТЬ ПОЛИЭТИЛЕНОВЫЙ КРАН БЕЗ ОПОРНОЙ ПОДУШКИ НА ОСНОВАНИЕ ИЗ ПЕСКА ВЫСОТОЙ НЕ МЕНЕЕ 0,2М И ДЛИНОЙ ПО 1,0М В КАЖДУЮ СТОРОНУ ОТ ОСИ КРАНА.
3. ОПОРНАЯ ПОДУШКА УСТАНАВЛИВАЕТСЯ НА ОСНОВАНИЕ, ВЫПОЛНЕННОЕ В ВИДЕ ПЕСЧАННОЙ ПОДУШКИ.
4. ВСЕ СВАРНЫЕ ШВЫ ПРОВЕРИТЬ НЕРАЗРУШАЮЩИМИ МЕТОДАМИ В СООТВЕТСТВИИ С СП-42-1-3-2003.
5. ВСЕ ПОЛИЭТИЛЕНОВЫЕ ИЗДЕЛИЯ МОГУТ БЫТЬ ИЗГОТОВЛЕНЫ ИЗ ПЭ80 И/ИЛИ ПЭ100.
6. СИГНАЛЬНАЯ ЛЕНТА УСТАНАВЛИВАЕТСЯ НА РАССТОЯНИИ 200ММ ОТ ВЕРХА ПРИСЫПАННОГО ПОЛИЭТИЛЕНОВОГО ГАЗОПРОВОДА.
7. ПРИ ОТСУТСТВИИ УСОВЕРШЕНСТВОВАННОГО ДОРОЖНОГО ПОКРЫТИЯ, ВОКРУГ КОВЕРА ПРЕДУСМАТРИВАЮТ УСТРОЙСТВО ОТМОСТКИ ШИРИНОЙ НЕ МЕНЕЕ 0,7М С УКЛОНОМ 50%.
8. В МЕСТАХ ОТСУТСТВИЯ ПРОЕЗДА ТРАНСПОРТА И ПРОХОДА ЛЮДЕЙ, РЕКОМЕНДУЕТСЯ ПРЕДУСМАТРИВАТЬ ОТМЕТКИ КРЫШКИ КОВЕРА НА 0,5М ВЫШЕ УРОВНЯ ЗЕМЛИ.
9. ЗАСЫПКУ КОТЛОВАНА ПРОИЗВОДИТЬ ПОСЛОЙНО С УПЛОТНЕНИЕМ И ПРОЛИВКОЙ ЧЕРЕЗ КАЖДЫЕ 200ММ.

Согласовано

Взам. инв. No

Подпись и дата

Инв. No подл.

Изм.	Кол.уч	Лист	No.док	Подпись	Дата
Разработал		Саткалиева			
Проверил		Шагиров			
ГИП		Шагиров			
Д.контроль		Кажгереева			

Р-18-10/05/17 ГСН

Разработка ПСД на строительство объекта: "Строительство соединительного газопровода высокого давления от АГРС «Газпроммаш-50» «Орбита» до ГРС №1 «Атырау» УМГ Интергаз Центральная Азия с подключением ГРПБ «Бирлик»;

Газоснабжения

Стадия	Лист	Листов
РП	23	

Установка подземной задвижки Ду50 под ковер

ТОО "Poligram" г.Атырау

Файл: Р-18-10/05/17_ГСН

Формат А3

1-1

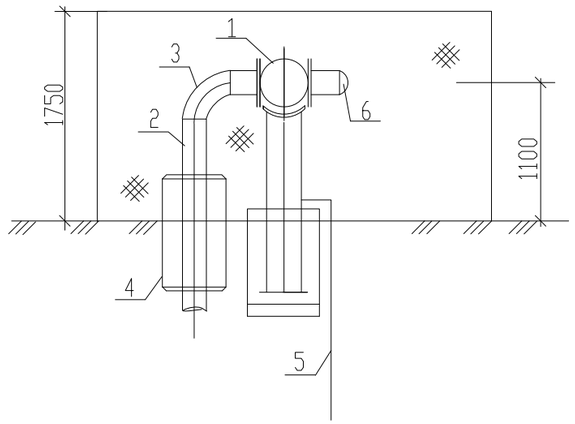

План

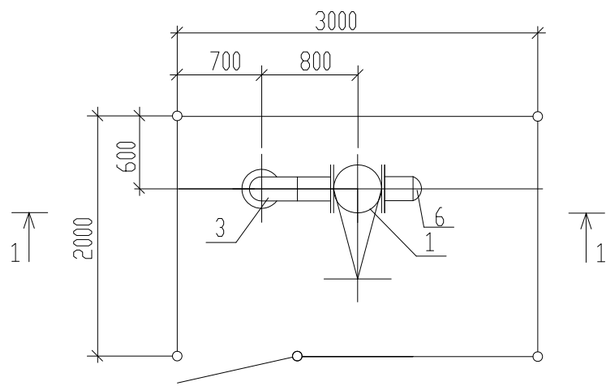

СПЕЦИФИКАЦИЯ

Поз.	Обозначение	Наименование	Ед. изм.	Кол-во	Масса кг.	Примечание
1	30с41нж	Задвижка стальная клиновая с выдвижным шпинделем фланцевая Ру1,6МПа Ду150 с ответными фланцами прокладками и крепежем	шт	1	80,0	
2		Труба 159х4,5 ГОСТ10704-91 / Вст3сп2 ГОСТ10705-80	м	4,0	17,15	
3	ГОСТ 17375-2001	Отвод 90 159х4,5	м	1		
4		Узел выхода полиэтилнного газопровода ПЭ160х17,9/Ст159х4,5 из земли	шт	1		
5	ГОСТ 103-76	Сталь полосовая 40х4	м	3,0	1,26	Заземление
6	ГОСТ 17379-2001	Заглушка Ø159х4,5	шт	1		

Примечание.

1. Все открытые поверхности стальных конструкций,трубопроводов и арматуры после их монтажа покрыть двумя слоями эмали ПФ-133 по двум слоям грунтовки ГФ-021 в соответствии с приложением 15 СНиП 2.03.11-85 (защита строительных конструкций от коррозии ГОСТ 14252-88).
2. Фундамент выполнить из бетона класса В15 на сульфатостойком цементе по ГОСТ 22266-94.
3. Боковую поверхность фундамента изолировать двумя слоями рубероида.
4. Под подошву фундамента устроить щебеночную подготовку толщ.100мм,с пропиткой битумом до полного насыщения.
5. Сварку производить по ГОСТ 5264-80 сплошным швом. Толщину сварочных швов принять по наименьшей толщине свариваемых элементов.

Согласовано

Взам. инв. No

Подпись и дата

Инв. No подл.

Изм.	Кол.уч	Лист	No.док	Подпись	Дата
Разработал		Саткалиева			
Проверил		Шагиров			
ГИП		Шагиров			
Д.контроль		Кажгереева			

Р-18-10/05/17 ГСН

Разработка ПСД на строительство объекта: "Строительство соединительного газопровода высокого давления от АГРС «Газпроммаш-50» «Орбита» до ГРС №1 «Атырау» УМГ Интергаз Центральная Азия с подключением ГРПБ «Бирлик»;

Газоснабжения	Стадия	Лист	Листов
	РП	24	

Установка задвижки Ду150 ограждении 3х2х1,75

ТОО "Poligram" г.Атырау

Файл: Р-18-10/05/17_ГСН

Формат А3

1-1

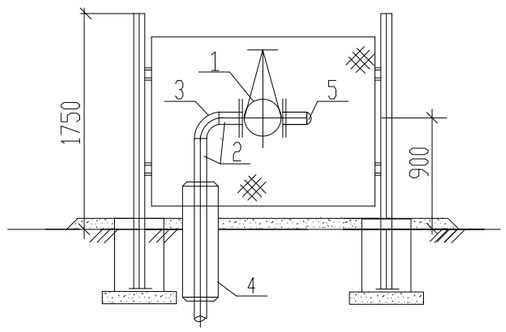

План

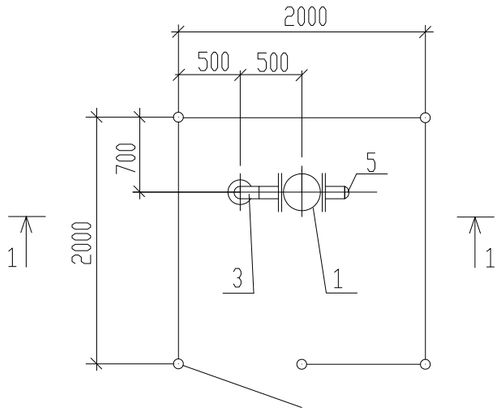

СПЕЦИФИКАЦИЯ

Поз.	Обозначение	Наименование	Ед. изм.	Кол-во	Масса кг.	Примечание
1	30с41нж	Задвижка стальная клиновая с выдвижным шпинделем фланцевая Ру1,6МПа с ответными фланцами прокладками и крепежем ДУ50	шт	1	22,0	
2		Труба 57х3,0 ГОСТ10704-91 / Вст3сп2 ГОСТ10705-80	м	2,0	4,0	
3	ГОСТ 17375-2001	Отвод 90 57х3,0	шт	2		
4		Узел выхода полиэтилнного газопровода ПЭ63х5,8/Ст57х3,0	шт	2		
4	ГОСТ 17379-2001	Заглушка ⌀57х3,0	шт	1		

Примечание.

1. Все открытые поверхности стальных конструкций,трубопроводов и арматуры после их монтажа покрыть двумя слоями эмали ПФ-133 по двум слоям грунтовки ГФ-021 в соответствии с приложением 15 СНиП 2.03.11-85 (защита строительных конструкций от коррозии ГОСТ 14252-88).
2. Фундамент выполнить из бетона класса В15 на сульфатостойком цементе по ГОСТ 22266-94.
3. Боковую поверхность фундамента изолировать двумя слоями рубероида.
4. Под подошву фундамента устроить щебеночную подготовку толщ.100мм,с пропиткой битумом до полного насыщения.
5. Сварку производить по ГОСТ 5264-80 сплошным швом. Толщину сварочных швов принять по наименьшей толщине свариваемых элементов.

Согласовано

Взам. инв. No

Подпись и дата

Инв. No подл.

Изм.	Кол.уч	Лист	No.док	Подпись	Дата
Разработал		Саткалиева			
Проверил		Шагиров			
ГИП		Шагиров			
Д.контроль		Кажгереева			

Р-18-10/05/17 ГСН

Разработка ПСД на строительство объекта: "Строительство соединительного газопровода высокого давления от АГРС «Газпроммаш-50» «Орбита» до ГРС №1 «Атырау» УМГ Интергаз Центральная Азия с подключением ГРПБ «Бирлик»;

Газоснабжения

Стадия	Лист	Листов
РП	25	

Установка задвижки Ду50 ограждении 2х2х1,75

ТОО "Poligram" г.Атырау

Файл: Р-18-10/05/17_ГСН

Формат А3

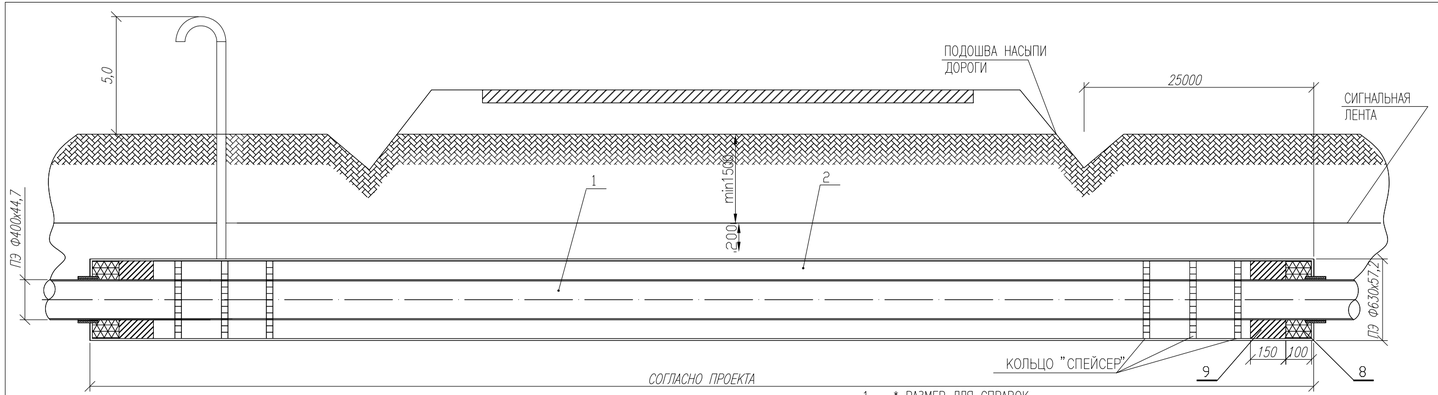

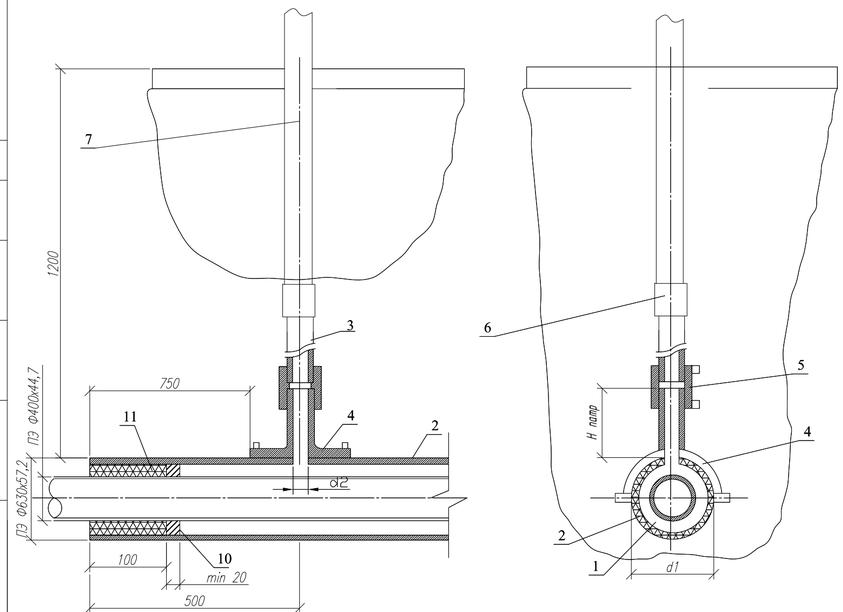

1. * РАЗМЕР ДЛЯ СПРАВОК.
2. МОНТАЖ ПОЛИЭТИЛЕНОВОЙ ЧАСТИ ТРУБКИ ДЛЯ КОНТРОЛЯ УТЕЧКИ ГАЗА ПРОИЗВОДИТЬ ПОСЛЕДОВАТЕЛЬНО: А) ПРИВАРКА ПАТРУБКА НАКЛАДКИ, Б) ВЫРЕЗКА ОТВЕРСТИЯ В ТЕЛЕ ФУТЛЯРА, В) ПРИВАРКА ПРИ ПОМОЩИ МУФТ С ЗН ПОЛИЭТИЛЕНОВОЙ ТРУБЫ К ПАТРУБКУ И СОЕДИНЕНИЯ "ПОЛИЭТИЛЕН–СТАЛЬ", СМОНТИРОВАННОГО СО СТАЛЬНОЙ ЧАСТЬЮ СТАЛЬНОЙ ТРУБКИ.
3. ПРИПЕРЕСЕЧЕНИИ С АВТОМОБИЛЬНЫМИ ДОРОГАМИ I–III КАТЕГОРИЙ, ПОЛИЭТИЛЕНОВЫЕ ГАЗОПРОВОДЫ ДОЛЖНЫ ИМЕТЬ SDR НЕ БОЛЕЕ 11 И КОЭФФИЦИЕНТ ЗАПАСА ПРОЧНОСТИ НЕ МЕНЕЕ 2,8.
4. ФУТЛЯР ДОЛЖЕН БЫТЬ ИЗГОТОВЛЕН ИЗ ПОЛИЭТИЛЕНОВЫХ ТРУБ С SDR НЕ БОЛЕЕ 11 ПО ГОСТ 18599–2011 ИЗ ПЭ63, ПЭ80, ПЭ100 ИЛИ ПО ГОСТ Р 50838–95*.
5. РАЗМЕРЫ ФУТЛЯРА И ТРУБКИ ДЛЯ КОНТРОЛЯ УТЕЧКИ ГАЗА ПРИНЯТЫ МИНИМАЛЬНЫМИ И МОГУТ БЫТЬ УВЕЛИЧЕНЫ ПРИ НЕОБХОДИМОСТИ.
6. МИНИМАЛЬНАЯ ДЛИНА ФУТЛЯРА ПРИ ПЕРЕСЕЧЕНИИ С АВТОМОБИЛЬНЫМИ ДОРОГАМИ СОСТАВЛЯЕТ ДЛЯ КАТЕГОРИИ: 1А–47.5М; 1Б–46.5; II–19М; III –16М.
7. КОНЦЫ ФУТЛЯРА УПЛОТНЯЮТСЯ ПРИ ПОМОЩИ ПЕНОПОЛИЭТИЛЕНОВОГО УПЛОТНИТЕЛЯ "ВИЛАТЕРМ" В ДВА ОБОРОТА, И ЗАДЕЛЬВАЮТСЯ ГЕРМЕТИЗИРУЮЩЕЙ БУТИЛКАУЧУКОВОЙ МАСТИКОЙ.
8. ФУТЛЯР ДИАМЕТРОМ ДО 110ММ ИЗГОТАВЛИВАЕТСЯ ИЗ ДЛИННОМЕРНЫХ ТРУБ БЕЗ СВАРНЫХ СОЕДИНЕНИЙ, ФУТЛЯР ДИАМЕТРОМ 125ММ И ВЫШЕ МОЖЕТ ИЗГОТАВЛИВАТЬСЯ ИЗ МЕРНЫХ ТРУБ, СВАРЕННЫХ ВСТЫК НАГРЕТЫМ ИНСТРУМЕНТОМ СО 100% КОНТРОЛЕМ КАЧЕСТВА СВАРНЫХ СОЕДИНЕНИЙ.
9. ВЕС ПОЛИЭТИЛЕНОВОЙ ТРУБЫ ВЫБИРАЕТСЯ В ЗАВИСИМОСТИ ОТ ВЕЛИЧИНЫ SDR.
10. ДОПУСКАЕТСЯ ПРИМЕНЕНИЕ ПЕРЕХОДА "ПОЛИЭТИЛЕН–СТАЛЬ" СО ВСТРОЕННЫМ ЗАКЛАДНЫМ НАГРЕВАТЕЛЕМ.
11. ВСЕ СВАРНЫЕ ШВЫ ПРОВЕРИТЬ В СООТВЕТСТВИИ С СП 42–102–2004 И СП 42–103–2003.
12. РАССТОЯНИЕ ПО ВЕРТИКАЛИ ОТ ВЕРХА ФУТЛЯРА ГАЗОПРОВОДА ДО ПОДОШВЫ НАСЫПИ ДОРОГИ ПРИНИМАЕТСЯ НЕ МЕНЕЕ 1М, А ПРИ УСТРОЙСТВЕ ПЕРЕХОДА МЕТОДОМ ПРОКОЛА ИЛИ НАКЛОННО–НАПРАВЛЕННОГО БУРЕНИЯ – 3М, ВЕРХ ФУТЛЯРА РАСПОЛОГАЕТСЯ НА 1,5М НИЖЕ ДНА ВОДООТВОДНОГО СООРУЖЕНИЯ ИЛИ ПОДОШВЫ НАСЫПИ. В ОСТАЛЬНЫХ СЛУЧАЯХ ГЛУБИНУ УКЛАДКИ ФУТЛЯРА ПРИНИМАЮТ В СООТВЕТСТВИИ С ТРЕБОВАНИЯМИ СНИП 42–01–2002.
13. ПРИ ОТСУТСТВИИ УСОВЕРШЕНСТВОВАННОГО ДОРОЖНОГО ПОКРЫТИЯ ВОКРУГ КОВЕРА ПРЕДУСМАТРИВАЮТ УСТРОЙСТВА ОТМОСТКИ ШИРИНОЙ НЕ МЕНЕЕ 0,7М С УКЛОНОМ 50%. В МЕСТАХ ОТСУТСТВИЯ ПОЕЗДА, ТРАНСПОРТА И ПРОХОДА ЛЮДЕЙ РЕКОМЕНДУЕТСЯ ПРЕДУСМАТРИВАТЬ ОТМЕТКУ КРЫШКИ КОВЕРА НА 0,5 М ВЫШЕ УРОВНЯ ЗЕМЛИ.
14. СТАЛЬНУЮ ЧАСТЬ ПЕРЕХОДА "ПОЛИЭТИЛЕН–СТАЛЬ" И ПОДЗЕМНУЮ ЧАСТЬ СТАЛЬНОЙ ТРУБКИ ДЛЯ КОНТРОЛЯ УТЕЧКИ ГАЗА ИЗОЛИРОВАТЬ В СООТВЕТСТВИИ С РД 153–39.4–091–01.
15. СИГНАЛЬНАЯ ЛЕНТА УКЛАДЫВАЕТСЯ НА РАССТОЯНИИ 200 ММ ОТ ВЕРХА ПРИСЫПАННОГО ПОЛИЭТИЛЕНОВОГО ФУТЛЯРА ПРИ ОТКРЫТОМ СПОСОБЕ ПРОКЛАДКИ.
16. ЗАСЫПКУ ПРОИЗВОДИТЬ ПОСЛОЙНО С УПЛОТНЕНИЕМ И ПРОЛИВКОЙ ЧЕРЕЗ КАЖДЫЕ 200ММ.

СПЕЦИФИКАЦИЯ

ПОЗ.	ОБОЗНАЧЕНИЕ	НАИМЕНОВАНИЕ	КОЛ–ВО	МАССА ЕД. КГ	ПРИМЕЧАНИЕ
1	2	3	4	5	6
		ДОКУМЕНТАЦИЯ			
	8353.16СБ	СБОРОЧНЫЙ ЧЕРТЕЖ			
		ДЕТАЛИ			
1	8353.16.00.01	ТРУБА ПЭ ⌀400х44,7 ГОСТ Р 50838–2011			ПО ПРОЕКТУ
2	8353.16.00.02	ФУТЛЯР ТРУБА ПЭ SDR11 ⌀630х57,2 ГОСТ18599–2001	1		L=92,0М
3		ТРУБА ПЭ ⌀63 ГОСТ Р 50838–95*	1		L=1.0м
		КОЛЬЦА "СПЕЙСЕР"	46		
		ПРОЧИЕ ИЗДЕЛИЯ			
4	8353.16.00.03	ПАТРУБОК–НАКЛАДКА ⌀630–63 ШТ	1		
5		МУФТА ПЭ С ЗН ⌀63 ШТ	1		
6		ПЕРЕХОД ПЭ/СТ 63х3,6/57х3,0 ШТ	1		
7		ТРУБА 57Х3.0 В10 ГОСТ 10705–80 М	3,0		
8	ГОСТ 9812–74	БИТУМ НЕФТЯНОЙ ИЗОЛЯЦИОННЫЙ БМИ–IV	46,8	ДМ3	
9	ГОСТ 16183–77	ПАКЛЯ СМОЛЯНАЯ ЛЕНТОЧНАЯ	70,2	ДМ3	
	ГОСТ 8736–85	ПЕСОК ПРИРОДНЫЙ ДЛЯ СТРОИТЕЛЬНЫХ РАБОТ	0,14	М3	
	СЕРИЯ5.905–15,В.1 УГ 1.01.00	ПОДУШКА (БЕТОН ТЯЖЕЛЫЙ М150–0,04М3)	1	ШТ	
	ГОСТ 26633–85	БЕТОН ТЯЖЕЛЫЙ М150	0,104	М3	
	ТУ 400–28–91–75	КОВЕР	1	ШТ	
		МАТЕРИАЛЫ			
10		ПОЛИЭТИЛЕНОВЫЙ УПЛОТНИТЕЛЬ "ВИЛАТЕРМ"			НА ДВА КОНЦА ФУТЛЯРА
11		ПОЛИЭТИЛЕНОВЫЙ УПЛОТНИТЕЛЬ "ВИЛАТЕРМ"	48,1		ДМ3
12		ПЕСОК ПРИРОДНЫЙ ДЛЯ СТРОИТЕЛЬНЫХ РАБОТ	0,78		М3

Согласовано

Взам. инв. No

Подпись и дата

Инв. No подл.

Изм.	Кол.уч	Лист	No. док	Подпись	Дата
Разработал		Сатказиева			
Проверил		Шагиров			
ГИП		Шагиров			
Д.контроль		Кажегреева			

Р–18–10/05/17 ГСН

Разработка ПСД на строительство объекта: "Строительство соединительного газопровода высокого давления от АГРС «Газпромма-50» «Орбита» до ГРС №1 «Атырау» УМГ Интергаз Центральная Азия с подключением ГРПБ «Бирлик»;

Газоснабжения

Стадия	Лист	Листов
РП	26	

Переход через автодорогу ПЭ.футляр с вытяжной свечой. Общий вид.Узел "А". Пояснительная спецификация

ТОО "Poligram" г.Атырау

Файл:Р–18–10/05/17_ГСН

Формат А4х3

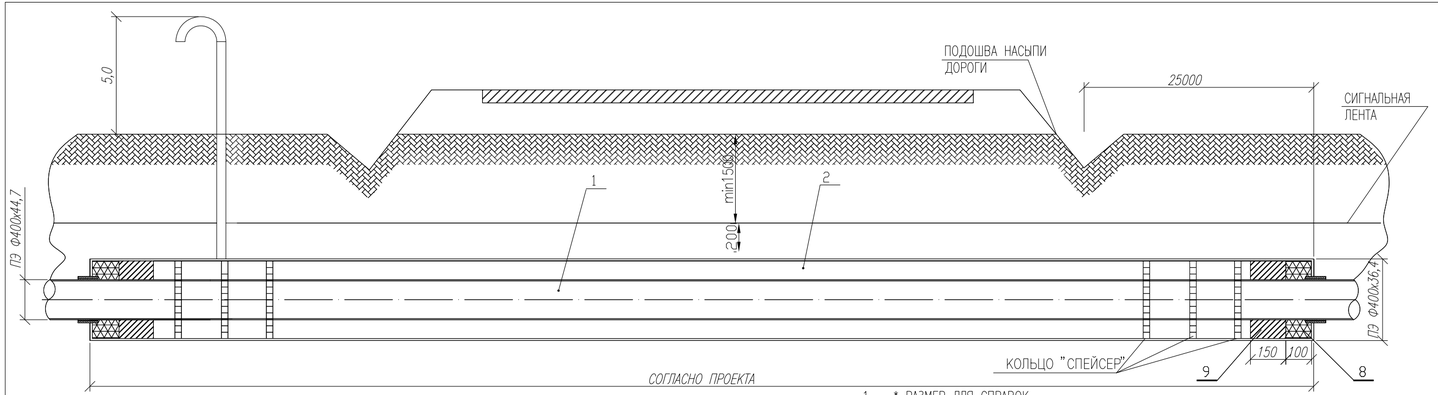

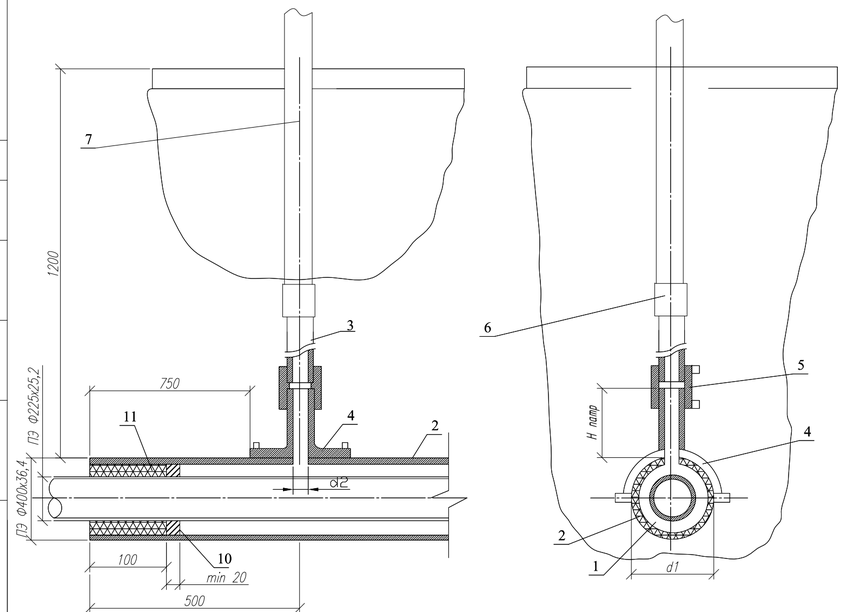

1. * РАЗМЕР ДЛЯ СПРАВОК.
2. МОНТАЖ ПОЛИЭТИЛЕНОВОЙ ЧАСТИ ТРУБКИ ДЛЯ КОНТРОЛЯ УТЕЧКИ ГАЗА ПРОИЗВОДИТЬ ПОСЛЕДОВАТЕЛЬНО: А) ПРИВАРКА ПАТРУБКА НАКЛАДКИ, Б) ВЫРЕЗКА ОТВЕРСТИЯ В ТЕЛЕ ФУТЛЯРА, В) ПРИВАРКА ПРИ ПОМОЩИ МУФТ С ЗН ПОЛИЭТИЛЕНОВОЙ ТРУБЫ К ПАТРУБКУ И СОЕДИНЕНИЯ "ПОЛИЭТИЛЕН–СТАЛЬ", СМОНТИРОВАННОГО СО СТАЛЬНОЙ ЧАСТЬЮ СТАЛЬНОЙ ТРУБКИ.
3. ПРИПЕРЕСЕЧЕНИИ С АВТОМОБИЛЬНЫМИ ДОРОГАМИ I–III КАТЕГОРИЙ, ПОЛИЭТИЛЕНОВЫЕ ГАЗОПРОВОДЫ ДОЛЖНЫ ИМЕТЬ SDR НЕ БОЛЕЕ 11 И КОЭФФИЦИЕНТ ЗАПАСА ПРОЧНОСТИ НЕ МЕНЕЕ 2,8.
4. ФУТЛЯР ДОЛЖЕН БЫТЬ ИЗГОТОВЛЕН ИЗ ПОЛИЭТИЛЕНОВЫХ ТРУБ С SDR НЕ БОЛЕЕ 11 ПО ГОСТ 18599–2011 ИЗ ПЭ63, ПЭ80, ПЭ100 ИЛИ ПО ГОСТ Р 50838–95*.
5. РАЗМЕРЫ ФУТЛЯРА И ТРУБКИ ДЛЯ КОНТРОЛЯ УТЕЧКИ ГАЗА ПРИНЯТЫ МИНИМАЛЬНЫМИ И МОГУТ БЫТЬ УВЕЛИЧЕНЫ ПРИ НЕОБХОДИМОСТИ.
6. МИНИМАЛЬНАЯ ДЛИНА ФУТЛЯРА ПРИ ПЕРЕСЕЧЕНИИ С АВТОМОБИЛЬНЫМИ ДОРОГАМИ СОСТАВЛЯЕТ ДЛЯ КАТЕГОРИИ: 1А–47.5М; 1Б–46.5; II–19М; III –16М.
7. КОНЦЫ ФУТЛЯРА УПЛОТНЯЮТСЯ ПРИ ПОМОЩИ ПЕНОПОЛИЭТИЛЕНОВОГО УПЛОТНИТЕЛЯ "ВИЛАТЕРМ" В ДВА ОБОРОТА, И ЗАДЕЛЬВАЮТСЯ ГЕРМЕТИЗИРУЮЩЕЙ БУТИЛКАУЧУКОВОЙ МАСТИКОЙ.
8. ФУТЛЯР ДИАМЕТРОМ ДО 110ММ ИЗГОТАВЛИВАЕТСЯ ИЗ ДЛИННОМЕРНЫХ ТРУБ БЕЗ СВАРНЫХ СОЕДИНЕНИЙ, ФУТЛЯР ДИАМЕТРОМ 125ММ И ВЫШЕ МОЖЕТ ИЗГОТАВЛИВАТЬСЯ ИЗ МЕРНЫХ ТРУБ, СВАРЕННЫХ ВСТЫК НАГРЕТЫМ ИНСТРУМЕНТОМ СО 100% КОНТРОЛЕМ КАЧЕСТВА СВАРНЫХ СОЕДИНЕНИЙ.
9. ВЕС ПОЛИЭТИЛЕНОВОЙ ТРУБЫ ВЫБИРАЕТСЯ В ЗАВИСИМОСТИ ОТ ВЕЛИЧИНЫ SDR.
10. ДОПУСКАЕТСЯ ПРИМЕНЕНИЕ ПЕРЕХОДА "ПОЛИЭТИЛЕН–СТАЛЬ" СО ВСТРОЕННЫМ ЗАКЛАДНЫМ НАГРЕВАТЕЛЕМ.
11. ВСЕ СВАРНЫЕ ШВЫ ПРОВЕРИТЬ В СООТВЕТСТВИИ С СП 42–102–2004 И СП 42–103–2003.
12. РАССТОЯНИЕ ПО ВЕРТИКАЛИ ОТ ВЕРХА ФУТЛЯРА ГАЗОПРОВОДА ДО ПОДОШВЫ НАСЫПИ ДОРОГИ ПРИНИМАЕТСЯ НЕ МЕНЕЕ 1М, А ПРИ УСТРОЙСТВЕ ПЕРЕХОДА МЕТОДОМ ПРОКОЛА ИЛИ НАКЛОННО–НАПРАВЛЕННОГО БУРЕНИЯ – 3М, ВЕРХ ФУТЛЯРА РАСПОЛОГАЕТСЯ НА 1,5М НИЖЕ ДНА ВОДООТВОДНОГО СООРУЖЕНИЯ ИЛИ ПОДОШВЫ НАСЫПИ. В ОСТАЛЬНЫХ СЛУЧАЯХ ГЛУБИНУ УКЛАДКИ ФУТЛЯРА ПРИНИМАЮТ В СООТВЕТСТВИИ С ТРЕБОВАНИЯМИ СНИП 42–01–2002.
13. ПРИ ОТСУТСТВИИ УСОВЕРШЕНСТВОВАННОГО ДОРОЖНОГО ПОКРЫТИЯ ВОКРУГ КОВЕРА ПРЕДУСМАТРИВАЮТ УСТРОЙСТВА ОТМОСТКИ ШИРИНОЙ НЕ МЕНЕЕ 0,7М С УКЛОНОМ 50%. В МЕСТАХ ОТСУТСТВИЯ ПОЕЗДА, ТРАНСПОРТА И ПРОХОДА ЛЮДЕЙ РЕКОМЕНДУЕТСЯ ПРЕДУСМАТРИВАТЬ ОТМЕТКУ КРЫШКИ КОВЕРА НА 0,5 М ВЫШЕ УРОВНЯ ЗЕМЛИ.
14. СТАЛЬНУЮ ЧАСТЬ ПЕРЕХОДА "ПОЛИЭТИЛЕН–СТАЛЬ" И ПОДЗЕМНУЮ ЧАСТЬ СТАЛЬНОЙ ТРУБКИ ДЛЯ КОНТРОЛЯ УТЕЧКИ ГАЗА ИЗОЛИРОВАТЬ В СООТВЕТСТВИИ С РД 153–39.4–091–01.
15. СИГНАЛЬНАЯ ЛЕНТА УКЛАДЫВАЕТСЯ НА РАССТОЯНИИ 200 ММ ОТ ВЕРХА ПРИСЫПАННОГО ПОЛИЭТИЛЕНОВОГО ФУТЛЯРА ПРИ ОТКРЫТОМ СПОСОБЕ ПРОКЛАДКИ.
16. ЗАСЫПКУ ПРОИЗВОДИТЬ ПОСЛОЙНО С УПЛОТНЕНИЕМ И ПРОЛИВКОЙ ЧЕРЕЗ КАЖДЫЕ 200ММ.

СПЕЦИФИКАЦИЯ

ПОЗ.	ОБОЗНАЧЕНИЕ	НАИМЕНОВАНИЕ	КОЛ–ВО	МАССА ЕД. КГ	ПРИМЕЧАНИЕ
1	2	3	4	5	6
		ДОКУМЕНТАЦИЯ			
	8353.16СБ	СБОРОЧНЫЙ ЧЕРТЕЖ			
		ДЕТАЛИ			
1	8353.16.00.01	ТРУБА ПЭ ø225х25,2 ГОСТ Р 50838–95*			ПО ПРОЕКТУ
2	8353.16.00.02	ФУТЛЯР ТРУБА ПЭ SDR11 ø400х36,4 ГОСТ18599–2001	1		L=94.5м L=77,5м
3		ТРУБА ПЭ ø63 ГОСТ Р 50838–95*	1		L=1.0м
		КОЛЬЦА "СПЕЙСЕР"	46		
		ПРОЧИЕ ИЗДЕЛИЯ			
4	8353.16.00.03	ПАТРУБОК–НАКЛАДКА ø400–63 ШТ	1		
5		МУФТА ПЭ С ЗН ø63 ШТ	1		
6		ПЕРЕХОД ПЭ/СТ 63х3,6/57х3,0 ШТ	1		
7		ТРУБА 57Х3.0 В10 ГОСТ 10705–80 М	3,0		
8	ГОСТ 9812–74	БИТУМ НЕФТЯНОЙ ИЗОЛЯЦИОННЫЙ БМИ–IV	46,8	ДМ3	
9	ГОСТ 16183–77	ПАКЛЯ СМОЛЯНАЯ ЛЕНТОЧНАЯ	70,2	ДМ3	
	ГОСТ 8736–85	ПЕСОК ПРИРОДНЫЙ ДЛЯ СТРОИТЕЛЬНЫХ РАБОТ	0,14	М3	
	СЕРИЯ5.905–15,В.1 УГ 1.01.00	ПОДУШКА (БЕТОН ТЯЖЕЛЫЙ М150–0,04М3)	1	ШТ	
	ГОСТ 26633–85	БЕТОН ТЯЖЕЛЫЙ М150	0,104	М3	
	ТУ 400–28–91–75	КОВЕР	1	ШТ	
		МАТЕРИАЛЫ			
10		ПОЛИЭТИЛЕНОВЫЙ УПЛОТНИТЕЛЬ "ВИЛАТЕРМ"			НА ДВА КОНЦА ФУТЛЯРА
11		ПОЛИЭТИЛЕНОВЫЙ УПЛОТНИТЕЛЬ "ВИЛАТЕРМ"	48,1		ДМ3
12		ПЕСОК ПРИРОДНЫЙ ДЛЯ СТРОИТЕЛЬНЫХ РАБОТ	0,78		М3

Согласовано

Взам. инв. No

Подпись и дата

Инв. No подл.

Изм.	Кол.уч	Лист	No. док	Подпись	Дата
Разработал		Саткалиева			
Проверил		Шагиров			
ГИП		Шагиров			
Д.контроль		Кажегреева			

Р–18–10/05/17 ГСН

Разработка ПСД на строительство объекта: "Строительство соединительного газопровода высокого давления от АГРС «Газпроммаш–50» «Орбита» до ГРС №1 «Атырау» УМГ Интергаз Центральная Азия с подключением ГРПБ «Бирлик»;

Газоснабжения

Стадия	Лист	Листов
РП	27	

Переход через автодорогу ПЭ футляр с вытяжной свечой. Общий вид. Узел "А". Пояснительная спецификация

ТОО "Poligram" г. Атырау

Файл: Р–18–10/05/17_ГСН

Формат А4х3

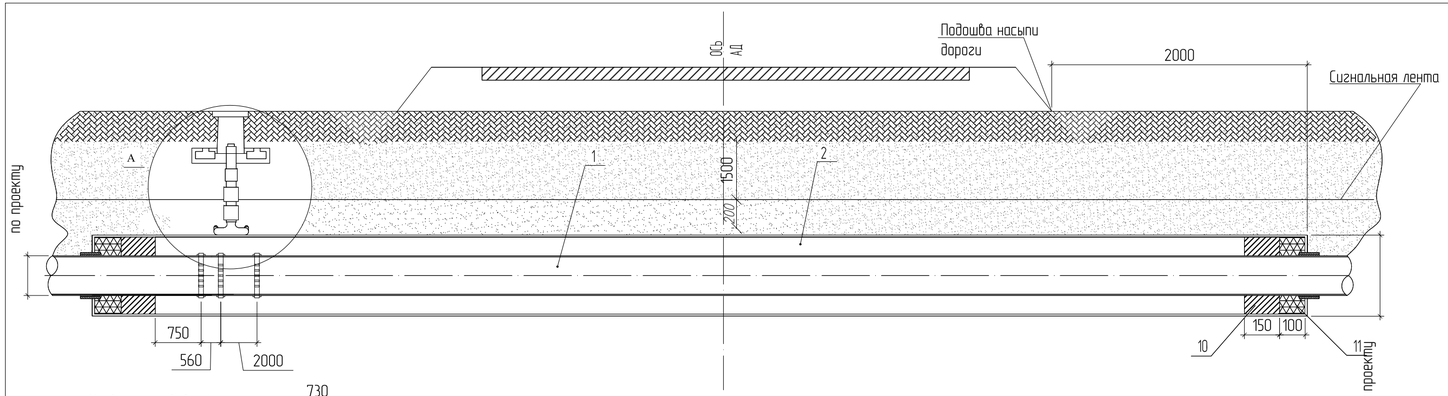

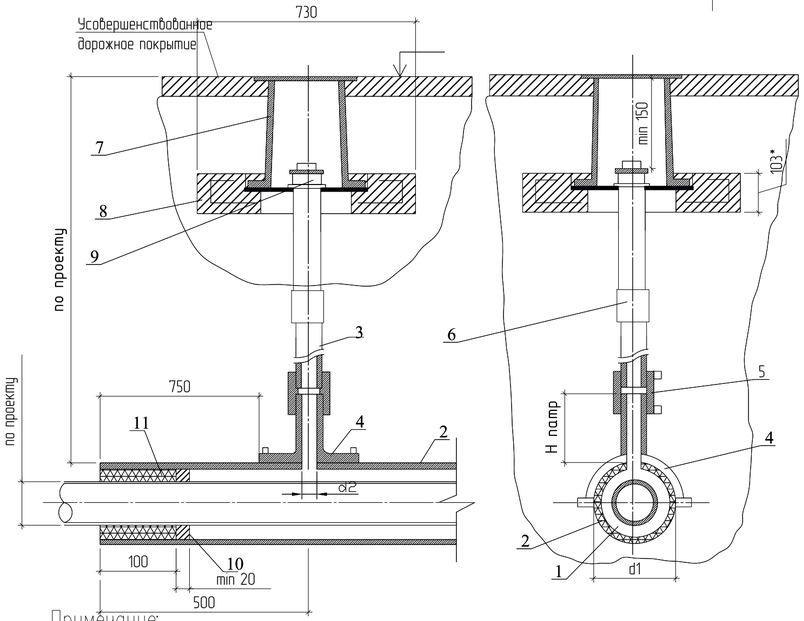

Примечание:

1. * Размер для справок.
2. Монтаж полиэтиленовой части трубки для контроля утечки газа производить последовательно:
   а) приварка патрубка накладки,
   б) вырезка отверстия в теле футляра,
   в) приварка при помощи муфт с ЗН полиэтиленовой трубы к патрубку и соединения "полиэтилен-сталь", смонтированного со стальной частью стальной трубки.

1. При пересечении с автомобильными дорогами I–III категорий, полиэтиленовые газопроводы должны иметь SDR не более 11 и коэффициент запаса прочности не менее 2,8.
2. Футляр должен быть изготовлен из полиэтиленовых труб с SDR не более 11 по ГОСТ 18599–2011 из ПЭ63, ПЭ80, ПЭ100 или по ГОСТ Р 50838–95*.
3. Размеры футляра и трубки для контроля утечки газа приняты минимальными и могут быть увеличены при необходимости.
4. Минимальная длина футляра при пересечении с автомобильными дорогами составляет для категорий: Iа–47.5м; Iб–46.5; II–19м; III –16м.
5. Концы футляра уплотняются при помощи пено-полиэтиленового уплотнителя "ВИЛАТЕРМ" в два оборота, и задельваются герметизирующей бутил-каучуковой мастикой.
6. Футляр диаметром до 110мм изготавливается из длинномерных труб без сварных соединений, футляр диаметром 125мм и выше может изготавливаться из мерных труб, сваренных встык нагретым инструментом со 100% контролем качества сварных соединений.
7. Вес полиэтиленовой трубы выбирается в зависимости от величины SDR.
8. Допускается применение перехода "полиэтилен-сталь" со встроенным закладным нагревателем.
9. Все сварные швы проверить в соответствии с СП 42–102–2004 и СП 42–103–2003.
10. Расстояние по вертикали от верха футляра газопровода до подошвы насыпи дороги принимается не менее 1м, а при устройстве перехода методом прокола или наклонно-направленного бурения – 3м, верх футляра располагается на 1,5м ниже дна водоотводного сооружения или подошвы насыпи. в остальных случаях глубину укладки футляра принимают в соответствии с требованиями СНИП 42–01–2002.
11. При отсутствии усовершенствованного дорожного покрытия вокруг ковера предусматривают устройства отмостки шириной не менее 0,7м с уклоном 50%. в местах отсутствия поезда, транспорта и прохода людей рекомендуется предусматривать отметку крышки ковера на 0,5 м выше уровня земли.
12. Стальную часть перехода "полиэтилен-сталь" и подземную часть стальной трубки для контроля утечки газа изолировать в соответствии с РД 153-39.4-091-01.
13. Сигнальная лента укладывается на расстоянии 200 мм от верха присыпанного полиэтиленового футляра при открытом способе прокладки.
14. Засыпку производить послойно с уплотнением и проливкой через каждые 200мм.

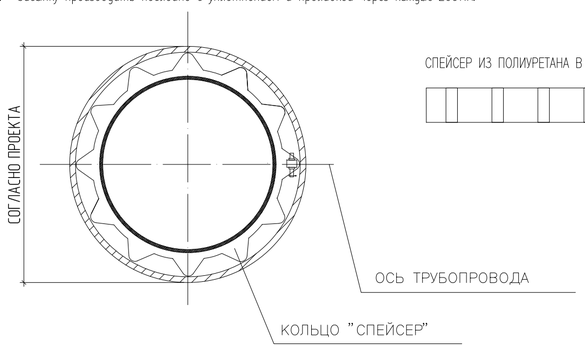

СПЕЙСЕР ИЗ ПОЛИУРЕТАНА В СБОРЕ ПО ТУ 51–19–2000

Спецификация

Поз.	Обозначение	Наименование	Кол.	Масса ед., кг	Приме-чание
		Документация			
	8353.16СБ	Сборочный чертеж			
		Детали			
1	8353.16.00.01	Труба ПЭ Ø400 ГОСТ Р 50838-95*			
2	8353.16.00.02 ГОСТ Р 50838-95*	Футляр труба ПЭ SDR11 Ø630X57,2 1 L=по проекту			
3		Труба ПЭ Ø63 ГОСТ Р 50838-95* L=1,0м 1 1,055 шт			
		Прочие изделия			
4	88353.16.00.03	Патрубок-накладка Ø630-63 1 шт			
5		Муфта ПЭ с ЗН Ø63 1 шт			
6		Переход пэ/ст. 63-57 1 шт			
7	(ТУ 400-28-91-84*)	Ковер 1 шт			
8	88353.16.00.04	Подушка под колпак 1 шт			
9	ГОСТ 8962	Колпак Ø57 1 шт			
		Материалы			
10		Герметизирующая бутил-каучуковая мастика			На два конца футляра
11		Пено-полиэтиленовый уплотнитель "ВИЛАТЕРМ"	3,7		дм3
12		Песок природный для строительных работ	0,004		м3
13		Кольцо "Спейсер"	45	шт	

Согласовано

Взам. инв. No

Подпись и дата

Инв. No подл.

Изм.	Кол.уч	Лист	No.док	Подпись	Дата
Разработал		Саткалиева			
Проверил		Шагиров			
ГИП		Шагиров			
Д.контроль		Кажгереева			

Р-18-10/05/17 ГСН

Разработка ПСД на строительство объекта: "Строительство соединительного газопровода высокого давления от АГРС «Газпроммаш-50» «Орбита» до ГРС №1 «Атырау» УМГ Интергаз Центральная Азия с подключением ГРПБ «Бирлик»;

Газоснабжения

Стадия	Лист	Листов
РП	28	

Устройство контрольной трубки под ковер на пэ футляре. Общий вид. Спецификация.

ТОО "Poligram" г.Атырау

Файл: Р-18-10/05/17_ГСН

Формат А4х3

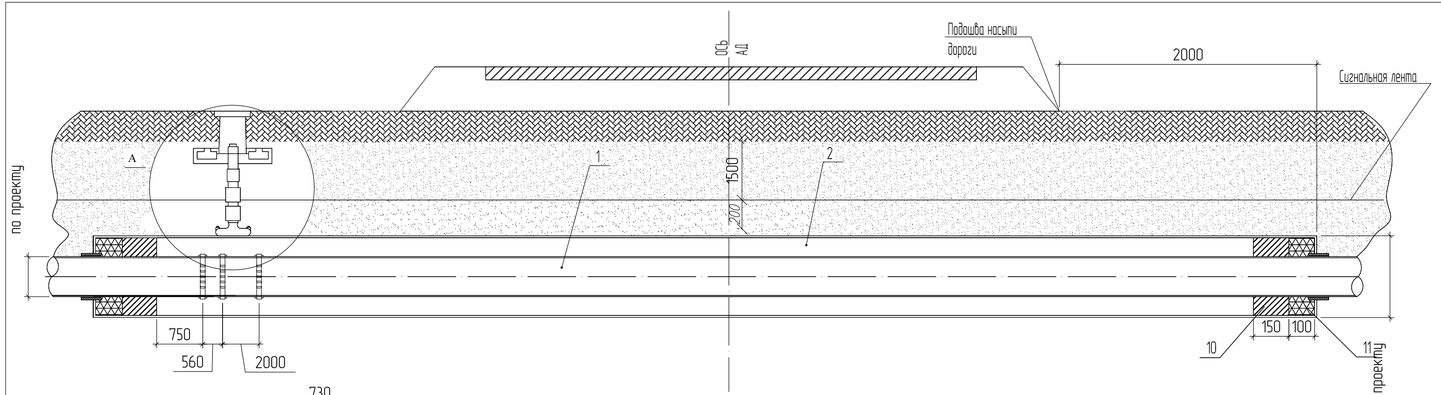

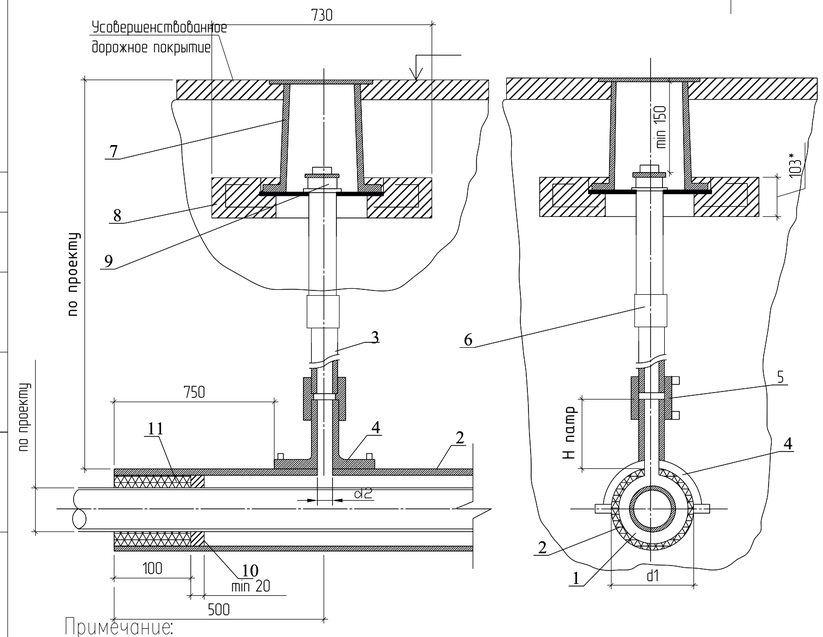

Примечание:

1. * Размер для справок.
2. Монтаж полиэтиленовой части трубки для контроля утечки газа производить последовательно:
   а) приварка патрубка накладки,
   б) вырезка отверстия в теле футляра,
   в) приварка при помощи муфт с ЗН полиэтиленовой трубы к патрубку и соединения "полиэтилен–сталь", смонтированного со стальной частью стальной трубки.

1. При пересечении с автомобильными дорогами I–III категорий, полиэтиленовые газопроводы должны иметь SDR не более 11 и коэффициент запаса прочности не менее 2,8.
2. Футляр должен быть изготовлен из полиэтиленовых труб с SDR не более 11 по ГОСТ 18599–2011 из ПЭ63, ПЭ80, ПЭ100 или по ГОСТ Р 50838–95*.
3. Размеры футляра и трубки для контроля утечки газа приняты минимальными и могут быть увеличены при необходимости.
4. Минимальная длина футляра при пересечении с автомобильными дорогами составляет для категорий: I а–47.5м; I б–46.5; II–19м; III –16м.
5. Концы футляра уплотняются при помощи пено–полиэтиленового уплотнителя "ВИЛАТЕРМ" в два оборота, и заделываются герметизирующей бутил–каучуковой мастикой.
6. Футляр диаметром до 110мм изготавливается из длинномерных труб без сварных соединений, футляр диаметром 125мм и выше может изготавливаться из мерных труб, сваренных встык нагретым инструментом со 100% контролем качества сварных соединений.
7. Вес полиэтиленовой трубы выбирается в зависимости от величины SDR.
8. Допускается применение перехода "полиэтилен–сталь" со встроенным закладным нагревателем.
9. Все сварные швы проверить в соответствии с СП 42–102–2004 и СП 42–103–2003.
10. Расстояние по вертикали от верха футляра газопровода до подошвы насипи дороги принимается не менее 1м, а при устройстве перехода методом прокола или наклонно–направленного бурения – 3м, верх футляра располагается на 1,5м ниже дна водоотводного сооружения или подошвы насыпи. в остальных случаях глубину укладки футляра принимают в соответствии с требованиями СНИП 42–01–2002.
11. При отсутствии усовершенствованного дорожного покрытия вокруг ковера предусматривают устройства отмостки шириной не менее 0,7м с уклоном 50%. в местах отсутствия поезда, транспорта и прохода людей рекомендуется предусматривать отметку крышки ковера на 0,5 м выше уровня земли.
12. Стальную часть перехода "полиэтилен–сталь" и подземную часть стальной трубки для контроля утечки газа изолировать в соответствии с РД 153–39.4–091–01.
13. Сигнальная лента укладывается на расстоянии 200 мм от верха присыпанного полиэтиленового футляра при открытом способе прокладки.
14. Засыпку производить послойно с уплотнением и проливкой через каждые 200мм.

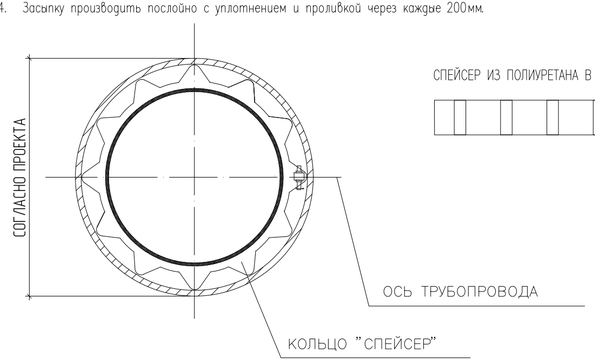

СПЕЙСЕР ИЗ ПОЛИУРЕТАНА В СБОРЕ ПО ТУ 51–19–2000

Спецификация

Поз.	Обозначение	Наименование	Кол.	Масса ед., кг	Приме-чание
	8353.16СБ	Сборочный чертеж			
		Детали			
1	8353.16.00.01	Труба ПЭ Ø225 ГОСТ Р 50838–95*			
2	8353.16.00.02 ГОСТ Р 50838–95*	Футляр труба ПЭ SDR11 Ø400Х36,4 1 L=по проекту			
3		Труба ПЭ Ø63 ГОСТ Р 50838–95* L=1,0м 1 1,055 шт			
		Прочие изделия			
4	88353.16.00.03	Патрубок–накладка Ø630–63 1 шт			
5		Муфта ПЭ с ЗН Ø63 1 шт			
6		Переход пэ/ст. 63–57 1 шт			
7	(ТУ 400–28–91–84*)	Ковер 1 шт			
8	88353.16.00.04	Подушка под колпак 1 шт			
9	ГОСТ 8962	Колпак Ø57 1 шт			
		Материалы			
10		Герметизирующая бутил–каучуковая мастика			На два конца футляра
11		Пено–полиэтиленовый уплотнитель "ВИЛАТЕРМ"	3,7		дм3
12		Песок природный для строительных работ	0,004		м3
13		Кольцо "Спейсер"	45	шт	

Изм.	Кол.уч	Лист	No. док	Подпись	Дата	Р–18–10/05/17 ГСН
Разработал		Саткалиева				Разработка ПСД на строительство объекта: "Строительство соединительного газопровода высокого давления от АГРС «Газпроммаш–50» «Орбита» до ГРС №1 «Атырау» УМГ Интергаз Центральная Азия с подключением ГРПБ «Бирлик»;
Проверил		Шагиров				Газоснабжения — Стадия: РП; Лист: 29; Листов:
ГИП		Шагиров				
Д.контроль		Кажегреева				Устройство контрольной трубки под ковер на пэ футляре. Общий вид. Спецификация. — ТОО "Poligram" г.Атырау

Согласовано

Взам. инв. No

Подпись и дата

Инв. No подл.

Файл: Р–18–10/05/17_ГСН

Формат А4х3

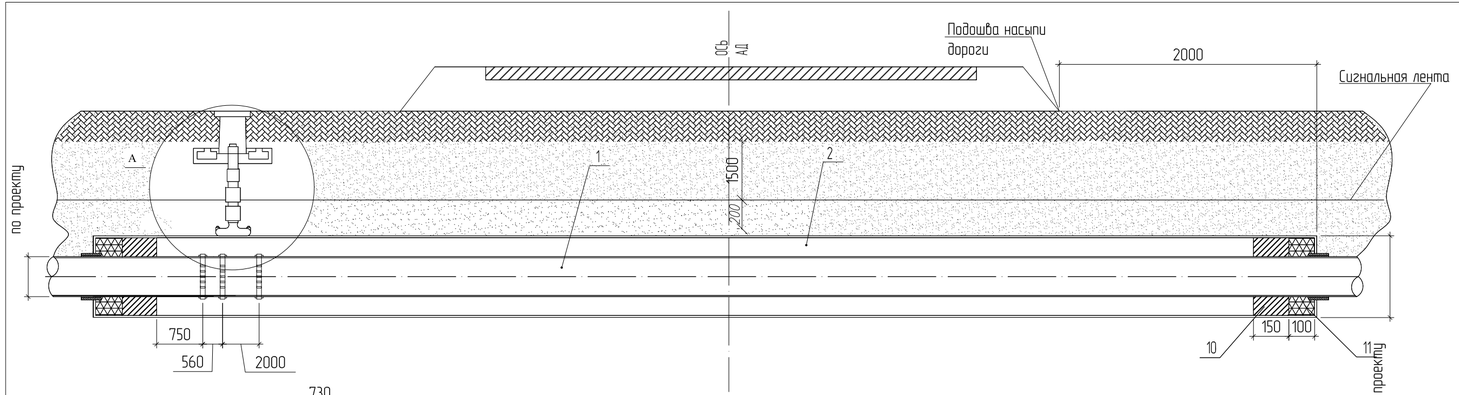

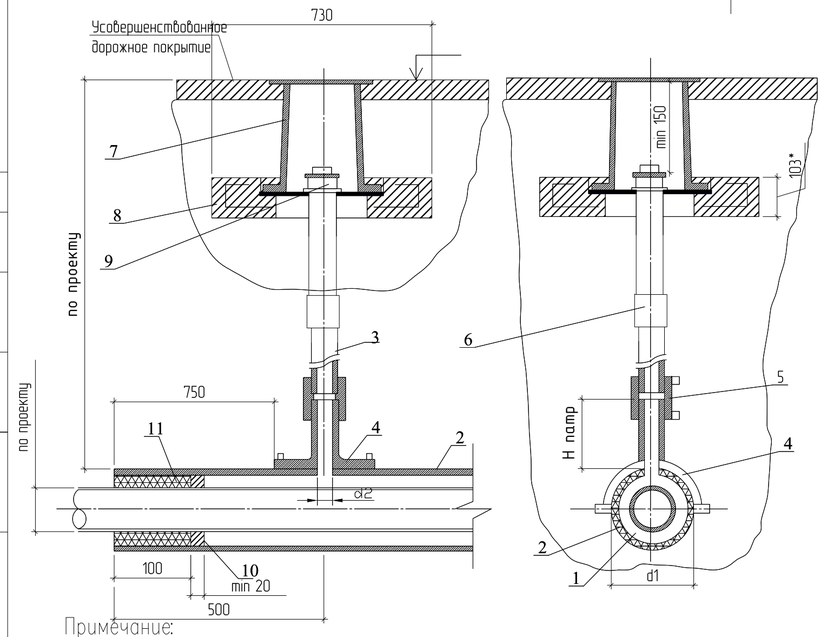

Примечание:

1. * Размер для справок.
2. Монтаж полиэтиленовой части трубки для контроля утечки газа производить последовательно:
   а) приварка патрубка накладки,
   б) вырезка отверстия в теле футляра,
   в) приварка при помощи муфт с ЗН полиэтиленовой трубы к патрубку и соединения "полиэтилен–сталь", смонтированного со стальной частью стальной трубки.

1. При пересечении с автомобильными дорогами I–III категорий, полиэтиленовые газопроводы должны иметь SDR не более 11 и коэффициент запаса прочности не менее 2,8.
2. Футляр должен быть изготовлен из полиэтиленовых труб с SDR не более 11 по ГОСТ 18599–2011 из ПЭ63, ПЭ80, ПЭ100 или по ГОСТ Р 50838–95*.
3. Размеры футляра и трубки для контроля утечки газа приняты минимальными и могут быть увеличены при необходимости.
4. Минимальная длина футляра при пересечении с автомобильными дорогами составляет для категорий: I а–47.5м; I б–46.5; II–19м; III –16м.
5. Концы футляра уплотняются при помощи пено–полиэтиленового уплотнителя "ВИЛАТЕРМ" в два оборота, и заделываются герметизирующей бутил–каучуковой мастикой.
6. Футляр диаметром до 110мм изготавливается из длинномерных труб без сварных соединений, футляр диаметром 125мм и выше может изготавливаться из мерных труб, сваренных встык нагретым инструментом со 100% контролем качества сварных соединений.
7. Вес полиэтиленовой трубы выбирается в зависимости от величины SDR.
8. Допускается применение перехода "полиэтилен–сталь" со встроенным закладным нагревателем.
9. Все сварные швы проверить в соответствии с СП 42–102–2004 и СП 42–103–2003.
10. Расстояние по вертикали от верха футляра газопровода до подошвы насыпи дороги принимается не менее 1м, а при устройстве перехода методом прокола или наклонно–направленного бурения – 3м, верх футляра располагается на 1,5м ниже дна водоотводного сооружения или подошвы насыпи. в остальных случаях глубину укладки футляра принимают в соответствии с требованиями СНИП 42–01–2002.
11. При отсутствии усовершенствованного дорожного покрытия вокруг ковера предусматривают устройства отмостки шириной не менее 0,7м с уклоном 50%. в местах отсутствия поезда, транспорта и прохода людей рекомендуется предусматривать отметку крышки ковера на 0,5 м выше уровня земли.
12. Стальную часть перехода "полиэтилен–сталь" и подземную часть стальной трубки для контроля утечки газа изолировать в соответствии с РД 153–39.4–091–01.
13. Сигнальная лента укладывается на расстоянии 200 мм от верха присыпанного полиэтиленового футляра при открытом способе прокладки.
14. Засыпку производить послойно с уплотнением и проливкой через каждые 200мм.

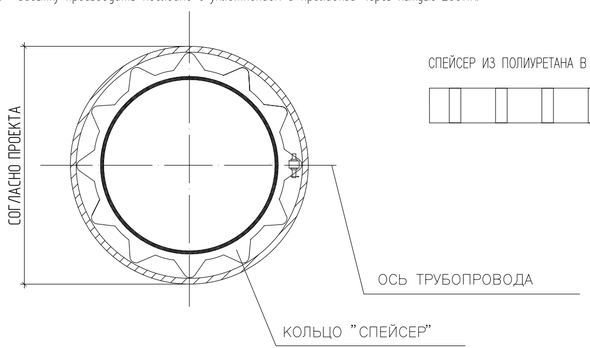

СПЕЙСЕР ИЗ ПОЛИУРЕТАНА В СБОРЕ ПО ТУ 51–19–2000

Спецификация

Поз.	Обозначение	Наименование	Кол.	Масса ед., кг	Примечание
	8353.16СБ	Сборочный чертеж			
		Детали			
1	8353.16.00.01	Труба ПЭ Ø63 ГОСТ Р 50838–2011			
2	8353.16.00.02 ГОСТ Р 50838–95*	Футляр труба ПЭ SDR11 Ø110X10,0 1 L=по проекту			
3		Труба ПЭ Ø63 ГОСТ Р 50838–2011 L=1,0м 1 1,055 шт			
		Прочие изделия			
4	88353.16.00.03	Патрубок–накладка Ø630–63 1 шт			
5		Муфта ПЭ с ЗН Ø63 1 шт			
6		Переход пэ/ст. 63–57 1 шт			
7	(ТУ 400–28–91–84*)	Ковер 1 шт			
8	88353.16.00.04	Подушка под колпак 1 шт			
9	ГОСТ 8962	Колпак Ø57 1 шт			
		Материалы			
10		Герметизирующая бутил–каучуковая мастика			На два конца футляра
11		Пено–полиэтиленовый уплотнитель "ВИЛАТЕРМ"	3,7		дм3
12		Песок природный для строительных работ	0,004		м3
13		Кольцо "Спейсер"	45	шт	

Изм.	Кол.уч	Лист	No. док	Подпись	Дата
Разработал		Саткалиева			
Проверил		Шагиров			
ГИП		Шагиров			
Д.контроль		Кажгереева			

Р–18–10/05/17 ГСН

Разработка ПСД на строительство объекта: "Строительство соединительного газопровода высокого давления от АГРС «Газпроммаш–50» «Орбита» до ГРС №1 «Атырау» УМГ Интергаз Центральная Азия с подключением ГРПБ «Бирлик»;

Газоснабжения

Стадия	Лист	Листов
РП	30	

Устройство контрольной трубки под ковер на пэ футляре. Общий вид. Спецификация.

ТОО "Poligram" г.Атырау

Согласовано

Взам. инв. No

Подпись и дата

Инв. No подл.

Файл: Р–18–10/05/17_ГСН

Формат А4х3

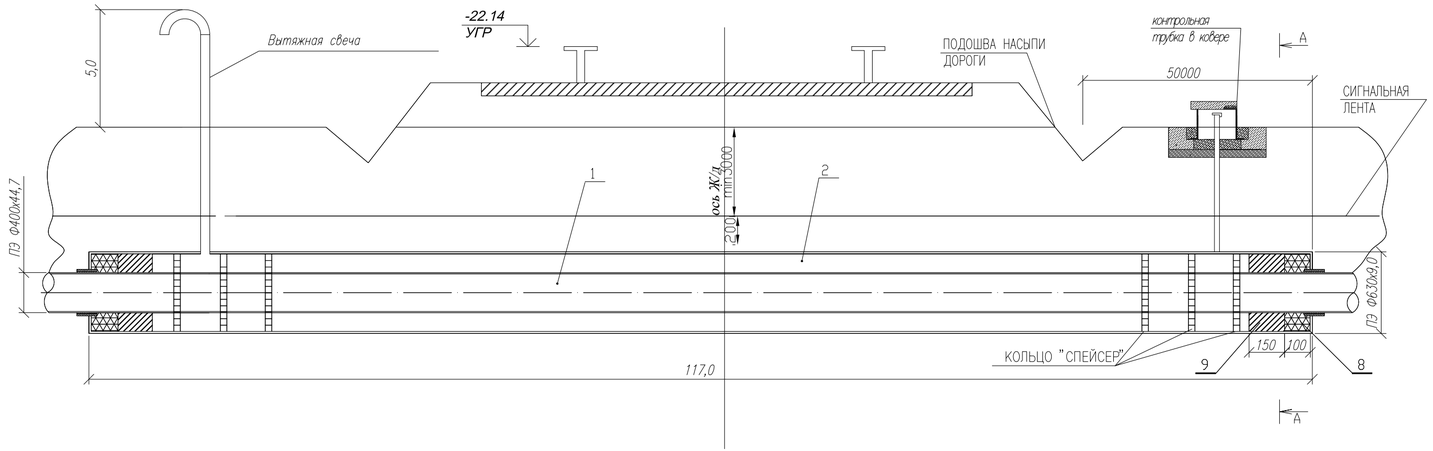

А–А

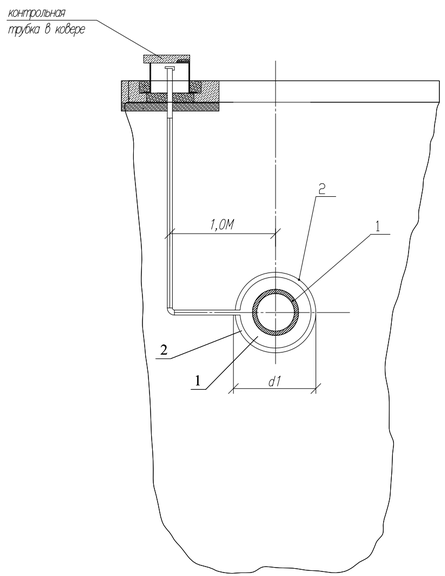

1. * РАЗМЕР ДЛЯ СПРАВОК.
2. РАЗМЕРЫ ФУТЛЯРА И ТРУБКИ ДЛЯ КОНТРОЛЯ УТЕЧКИ ГАЗА ПРИНЯТЫ МИНИМАЛЬНЫМИ И МОГУТ БЫТЬ УВЕЛИЧЕНЫ ПРИ НЕОБХОДИМОСТИ.
3. КОНЦЫ ФУТЛЯРА УПЛОТНЯЮТСЯ ПРИ ПОМОЩИ ПЕНОПОЛИЭТИЛЕНОВОГО УПЛОТНИТЕЛЯ "ВИЛАТЕРМ" В ДВА ОБОРОТА, И ЗАДЕЛЫВАЮТСЯ ГЕРМЕТИЗИРУЮЩЕЙ БУТИЛКАУЧУКОВОЙ МАСТИКОЙ.
4. ВСЕ СВАРНЫЕ ШВЫ ПРОВЕРИТЬ В СООТВЕТСТВИИ С СП 42–102–2004 И СП 42–103–2003.
5. РАССТОЯНИЕ ПО ВЕРТИКАЛИ ОТ ВЕРХА ФУТЛЯРА ГАЗОПРОВОДА ДО ПОДОШВЫ РЕЛЬСА ПРИНИМАЕТСЯ НЕ МЕНЕЕ 3М ПРИ УСТРОЙСТВЕ ПЕРЕХОДА МЕТОДОМ ПРОКОЛА ИЛИ НАКЛОННО–НАПРАВЛЕННОГО БУРЕНИЯ – 3М, ВЕРХ ФУТЛЯРА РАСПОЛОГАЕТСЯ НА 1,5М НИЖЕ ДНА ВОДООТВОДНОГО СООРУЖЕНИЯ ИЛИ ПОДОШВЫ НАСЫПИ. В ОСТАЛЬНЫХ СЛУЧАЯХ ГЛУБИНУ УКЛАДКИ ФУТЛЯРА ПРИНИМАЮТ В СООТВЕТСТВИИ С ТРЕБОВАНИЯМИ СНИП 42–01–2002.
6. СТАЛЬНУЮ ЧАСТЬ ПЕРЕХОДА "ПОЛИЭТИЛЕН–СТАЛЬ" И ПОДЗЕМНУЮ ЧАСТЬ СТАЛЬНОЙ ТРУБКИ ДЛЯ КОНТРОЛЯ УТЕЧКИ ГАЗА ИЗОЛИРОВАТЬ В СООТВЕТСТВИИ С РД 153–39.4–091–01.
7. СИГНАЛЬНАЯ ЛЕНТА УКЛАДЫВАЕТСЯ НА РАССТОЯНИИ 200 ММ ОТ ВЕРХА ПРИСЫПАННОГО ПОЛИЭТИЛЕНОВОГО ФУТЛЯРА ПРИ ОТКРЫТОМ СПОСОБЕ ПРОКЛАДКИ.
8. ЗАСЫПКУ ПРОИЗВОДИТЬ ПОСЛОЙНО С УПЛОТНЕНИЕМ И ПРОЛИВКОЙ ЧЕРЕЗ КАЖДЫЕ 200ММ.

СПЕЦИФИКАЦИЯ

ПОЗ.	ОБОЗНАЧЕНИЕ	НАИМЕНОВАНИЕ	КОЛ–ВО	МАССА ЕД. КГ	ПРИМЕЧАНИЕ
1	2	3	4	5	6
		ДОКУМЕНТАЦИЯ			
	8353.16СБ	СБОРОЧНЫЙ ЧЕРТЕЖ			
		ДЕТАЛИ			
1	8353.16.00.01	ТРУБА ПЭ ø400х44,7 ГОСТ Р 50838–95*			ПО ПРОЕКТУ
2	ГОСТ10704–91	ФУТЛЯР ТРУБА СТАЛЬНАЯ С ВЕСЬМА УСИЛЕННОЙ	1		L=130,0
		ø630х9,0			
		КОЛЬЦА "СПЕЙСЕР" ЗАВОДСКИЕ	65	шт	
		ПРОЧИЕ ИЗДЕЛИЯ			
4					
5					
6					
7					
8	ГОСТ 9812–74	БИТУМ НЕФТЯНОЙ ИЗОЛЯЦИОННЫЙ БМИ–IV	46,8	ДМ3	
9	ГОСТ 16183–77	ПАКЛЯ СМОЛЯНАЯ ЛЕНТОЧНАЯ	70,2	ДМ3	
		МАТЕРИАЛЫ			
10		ПОЛИЭТИЛЕНОВЫЙ УПЛОТНИТЕЛЬ "ВИЛАТЕРМ"			НА ДВА КОНЦА ФУТЛЯРА
11		ПОЛИЭТИЛЕНОВЫЙ УПЛОТНИТЕЛЬ "ВИЛАТЕРМ"	48,1		ДМ3
12		ПЕСОК ПРИРОДНЫЙ ДЛЯ СТРОИТЕЛЬНЫХ РАБОТ	0,78		М3

Согласовано

Взам. инв. No

Подпись и дата

Инв. No подл.

Изм.	Кол.уч	Лист	No. док	Подпись	Дата
Разработал		Саткалиева			
Проверил		Шагиров			
ГИП		Шагиров			
Д.контроль		Кажереева			

Р–18–10/05/17 ГСН

Разработка ПСД на строительство объекта: "Строительство соединительного газопровода высокого давления от АГРС «Газпромма-50» «Орбита» до ГРС №1 «Атырау» УМГ Интергаз Центральная Азия с подключением ГРПБ «Бирлик»;

Газоснабжения

Стадия	Лист	Листов
РП	31	

Переход через КТЖ на 510км. Конструкция стального футляра.

ТОО "Poligram" г.Атырау

Файл: Р–18–10/05/17_ГСН

Формат А4х3

Прокладка полиэтиленового газопровода

в полиэтиленовом футляре

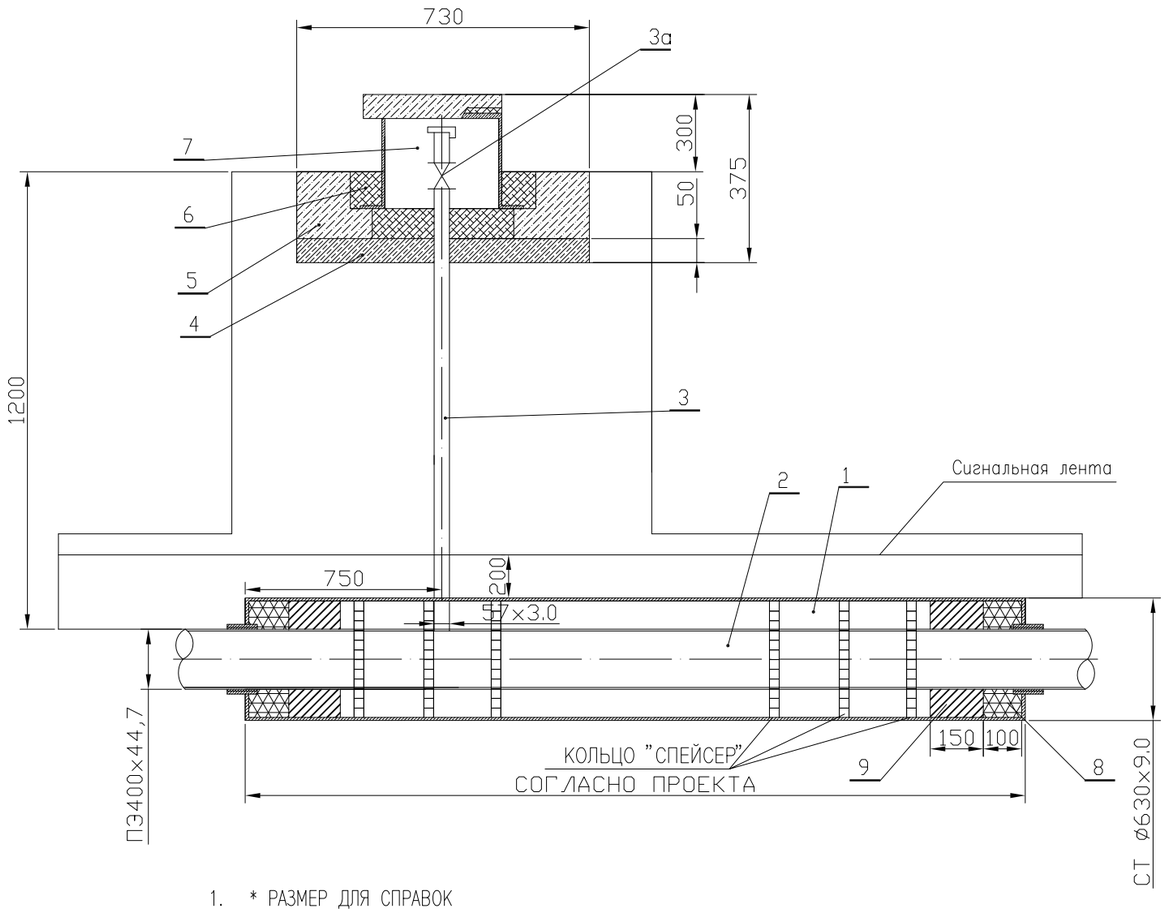

1. * РАЗМЕР ДЛЯ СПРАВОК
2. МОНТАЖ СТАЛЬНОЙ ЧАСТИ КОНТРОЛЬНОЙ ТРУБКИ ПРОИЗВОДИТЬ ПОСЛЕДОВАТЕЛЬНО:
3. ВЫРЕЗКА ОТВЕРСТИЯ В ТЕЛЕ ФУТЛЯРА, ПРИВАРКА ПРИ ПОМОЩИ ЭЛЕКТРОД ТИПА Э42А ГОСТ 9467-75.
4. ФУТЛЯР ИЗ СТАЛЬНОЙ ТРУБЫ ПО ГОСТ 10704-91.
5. КОНЦЫ ФУТЛЯРА УПЛОТНЯЮТСЯ ПРИ ПОМОЩИ ПЕНОПОЛИЭТИЛЕНОВОГО УПЛОТНИТЕЛЯ "ВИЛАТЕРМ"
6. В ДВА ОБОРОТА И ЗАКЛАДЫВАЮТСЯ БУТИЛКАУЧУКОВОЙ МАСТИКОЙ.
7. СТАЛЬНУЮ ЧАСТЬ ИЗОЛИРОВАТЬ В СООТВЕТСТВИИ С РД 153-39.4-091-01.
8. НА СТАЛЬНУЮ ЧАСТЬ ТРУБКИ НАНЕСТИ ЭМАЛЬ НЦ-132 ЖЕЛТОГО ЦВЕТА ПО ГОСТ 6631-74,
9. С ПРЕДВАРИТЕЛЬНОЙ ГРУНТОВКОЙ ГФ019 ГОСТ Р 51693-2000. ФУТЛЯР ДЛЯ КОТРОЛЬНОЙ ТРУБКИ
10. ПЕРЕД УСТАНОВКОЙ ЗАГРУНТОВАТЬ.
11. СИГНАЛЬНАЯ ЛЕНТА УКЛАДЫВАЕТСЯ НА РАССТОЯНИИ 200ММ ОТ ВЕРХА ПРИСЫПАННОГО
12. ПОЛИЭТИЛЕНОВОГО ФУТЛЯРА.
13. ЗАСЫПКУ ПРОИЗВОДИТЬ ПОСЛОЙНО С УПЛОТНЕНИЕМ И ПРОЛИВКОЙ ЧЕРЕЗ КАЖДЫЕ 200 ММ.

СПЕЦИФИКАЦИЯ

ПОЗ.	ОБОЗНАЧЕНИЕ	НАИМЕНОВАНИЕ	КОЛ-ВО	МАССА ЕД. КГ	ПРИМЕЧАНИЕ
1	2	3	4	5	6
		ДЕТАЛИ			
1	ГОСТ 10704-91	ТРУБА СТ. 630Х9,0			ДЛИНА СМ. ЛИСТ-37
2	ГОСТ Р 50838-95*	ТРУБА ПЭ SDR9 ф400х44,7			L=ПО ПРОЕКТУ
3	СЕРИЯ5.905-15,В.1	ТРУБА СТ. 57Х3,0 С ВЕСЬМА УСИЛЕННОЙ	2,0		
	УГ 16.01. 00-02	ИЗОЛЯЦИЕЙ			
3а	11Б27П	КРАН ШАРОВЫЙ	1	ШТ	
		ПРОЧИЕ ИЗДЕЛИЯ			
4	ГОСТ 8736-85	ПЕСОК ПРИРОДНЫЙ ДЛЯ СТРОИТЕЛЬНЫХ РАБОТ	0,02	М3	
5	СЕРИЯ5.905-15,В.1 УГ 1.01.00	ПОДУШКА (БЕТОН ТЯЖЕЛЫЙ М150-0,04М3)	1	ШТ	
6	ГОСТ 26633-85	БЕТОН ТЯЖЕЛЫЙ М150	0,001	М3	
7	ТУ 400-28-91-75	КОВЕР	1	ШТ	

Согласовано

Взам. инв. No

Подпись и дата

Инв. No подл.

Изм.	Кол.уч	Лист	No.док	Подпись	Дата
Разработал		Саткалиева			
Проверил		Шагиров			
ГИП		Шагиров			
Д.контроль		Кажгереева			

Р-18-10/05/17 ГСН

Разработка ПСД на строительство объекта: "Строительство соединительного газопровода высокого давления от АГРС «Газпроммаш-50» «Орбита» до ГРС №1 «Атырау» УМГ Интергаз Центральная Азия с подключением ГРПБ «Бирлик»;

Газоснабжения

Стадия	Лист	Листов
РП	32	

Устройство контрольной трубки под ковер на ст.футляре. Общий вид. Спецификация.

ТОО "Poligram" г. Атырау

Файл: Р-18-10/05/17_ГСН

Формат А3

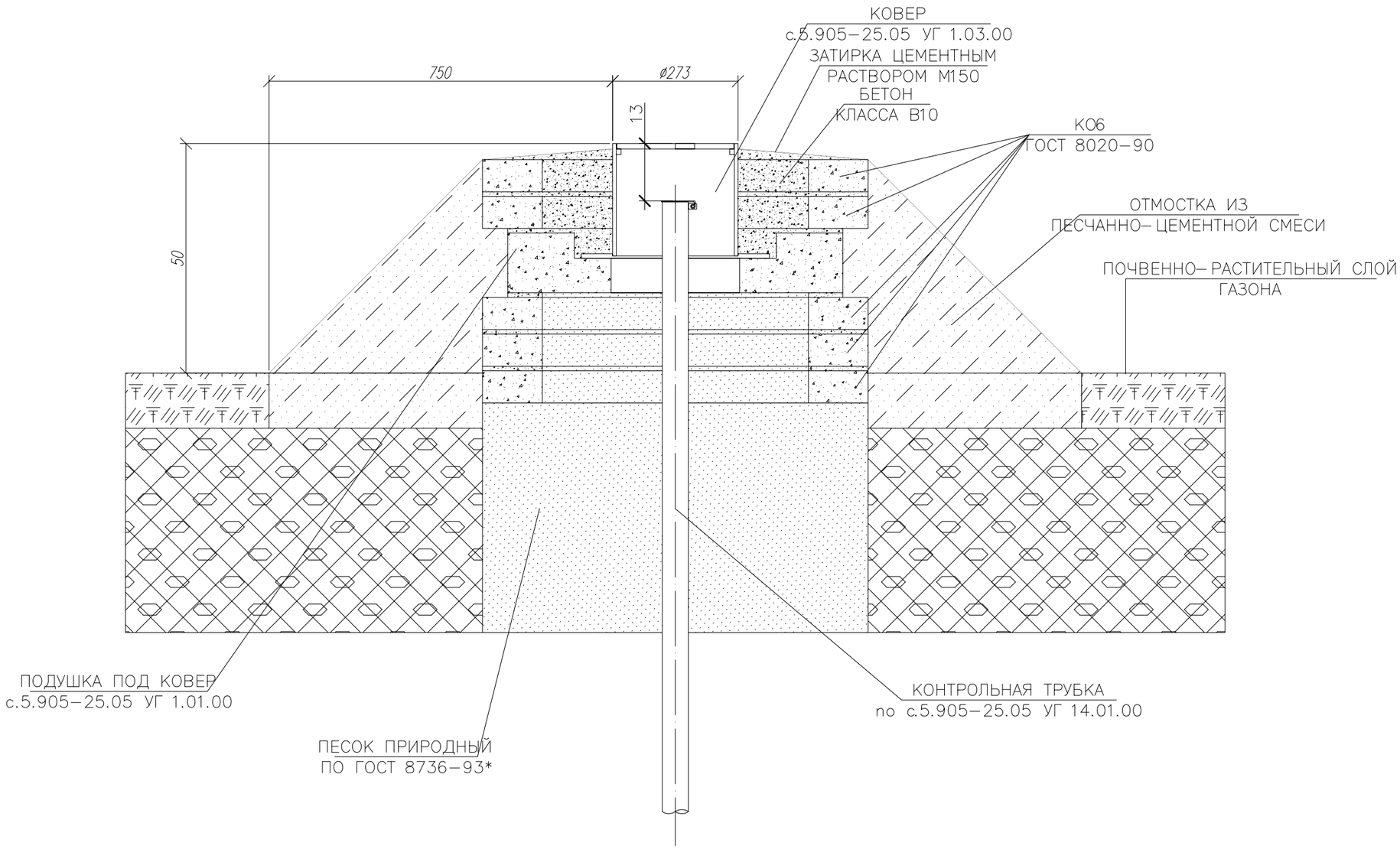

1. ПРИ ВЫПОЛНЕНИИ РАБОТ ПО БЛАГОУСТРОЙСТВУ ГАЗОНОВ ОБЕСПЕЧИТЬ ВЫСОТУ КРЫШКИ КОВЕРА НА 0,5 М ВЫШЕ УРОВНЯ ЗЕМЛИ.
2. ОБЕСПЕЧИТЬ УСТРОЙСТВО ОТМОСТКИ ДЛЯ ИСКЛЮЧЕНИЯ ПРОНИКНОВЕНИЯ ПОВЕРХНОСТНЫХ ВОД В ГРУНТ БЛИЗ КОВЕРА.
3. РЕГУЛИРОВКА ОТМЕТОК КРЫШЕК КОВЕРОВ ДО 7 СМ ВЫПОЛНЯЕТСЯ ПУТЁМ ПОДСЫПКИ ПЕСКА – ДЛЯ УВЕЛИЧЕНИЯ И РАЗРАБОТКИ – ДЛЯ УМЕНЬШЕНИЯ ВЫСОТЫ ПЕСЧАНОГО ОСНОВАНИЯ ПОДУШКИ ПОД КОВЕР.
4. ПРИ НЕОБХОДИМОСТИ РЕГУЛИРОВКИ ОТМЕТОК КРЫШЕК КОВЕРОВ СВЫШЕ 7 СМ НЕОБХОДИМО ОТРЕГУЛИРОВАТЬ ВЫСОТУ КОНТРОЛЬНОЙ ТРУБКИ ПУТЁМ ВВАРИВАНИЯ ИЛИ ВЫРЕЗАНИЯ ПАТРУБКА ДИАМЕТРОМ АНАЛОГИЧНОМ КОНТРОЛЬНОЙ ТРУБКЕ И ДЛИНОЙ РАВНОЙ НЕОБХОДИМОЙ РЕГУЛИРОВКИ.

Согласовано

Взам. инв. No

Подпись и дата

Инв. No подл.

Изм.	Кол.уч	Лист	No.док	Подпись	Дата
Разработал		Саткалиева			
Проверил		Шагиров			
ГИП		Шагиров			
Д.контроль		Кажгереева			

Р–18–10/05/17 ГСН

Разработка ПСД на строительство объекта: "Строительство соединительного газопровода высокого давления от АГРС «Газпроммаш–50» «Орбита» до ГРС №1 «Атырау» УМГ Интергаз Центральная Азия с подключением ГРПБ «Бирлик»;

Газоснабжения	Стадия	Лист	Листов
	РП	33	

Регулировка ковера в зоне благоустройства

ТОО "Poligram" г.Атырау

Файл: Р–18–10/05/17_ГСН

Формат А3

ПЛАН ПЕРЕСЕЧЕНИЯ ПРОЕКТИРУЕМОГО ГАЗОПРОВОДА С СУЩЕСТВУЮЩИМ КАБЕЛЕМ АО"КАЗАХТЕЛЕКОМ"

1:20

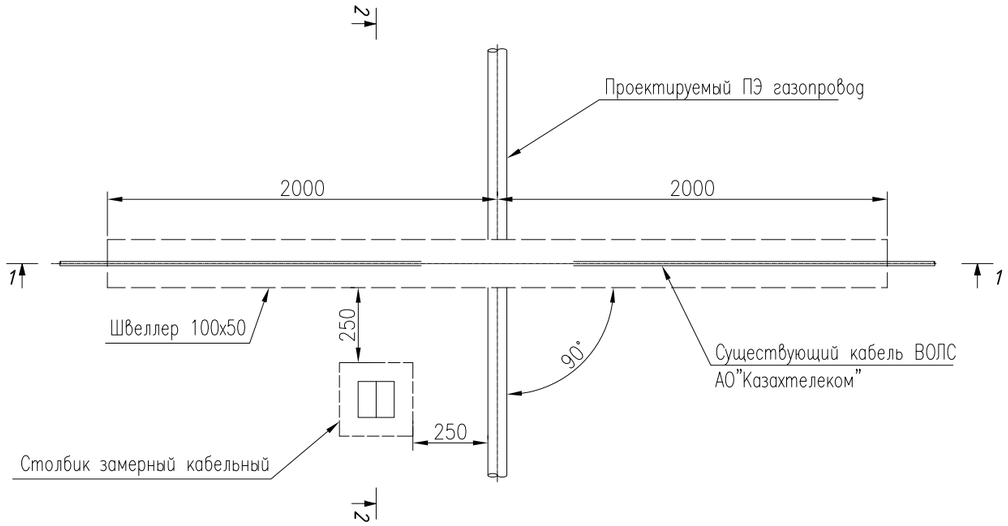

Примечания:

1. Все размеры даны в мм. если не указано иное.
2. Все отметки даны в м. если не указано иное.
3. За отметку 0.000 принята отметка подготовленного грунта.
4. Проектируемый водопровод проложен ниже существующего кабеля на расстоянии 1м в месте их пересечения, в соответствии со СНиП II-89-80*.
5. Отметка трубопроводов принята от нижнего края.
6. В месте пересечения с водопроводом, защита кабеля выполнена двумя швеллерами 100х50, с выходом швеллеров за границы траншеи на 1м в обе стороны.
7. Место пересечения обозначить замерным столбиком.

РАЗРЕЗ 1-1

1:20

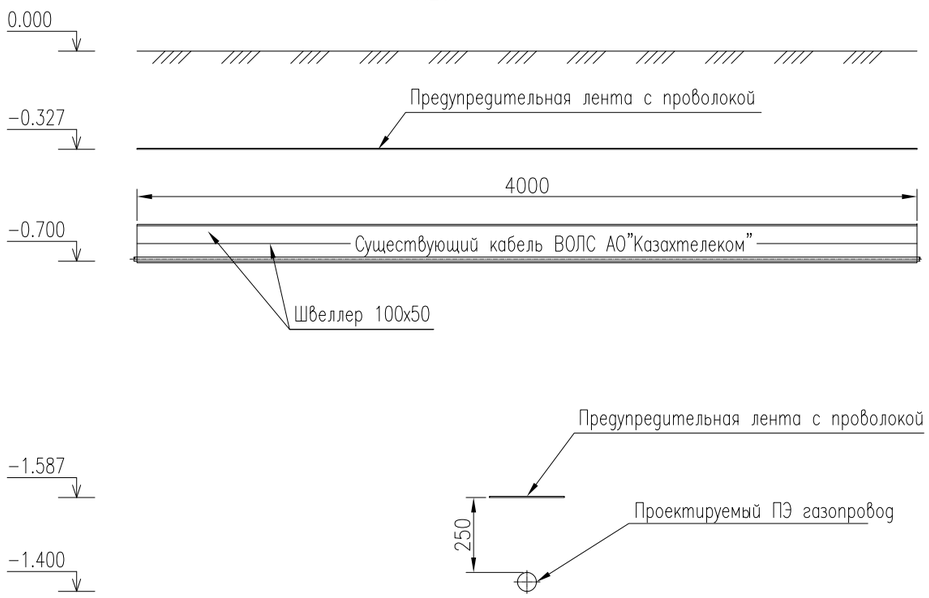

РАЗРЕЗ 2-2

1:20

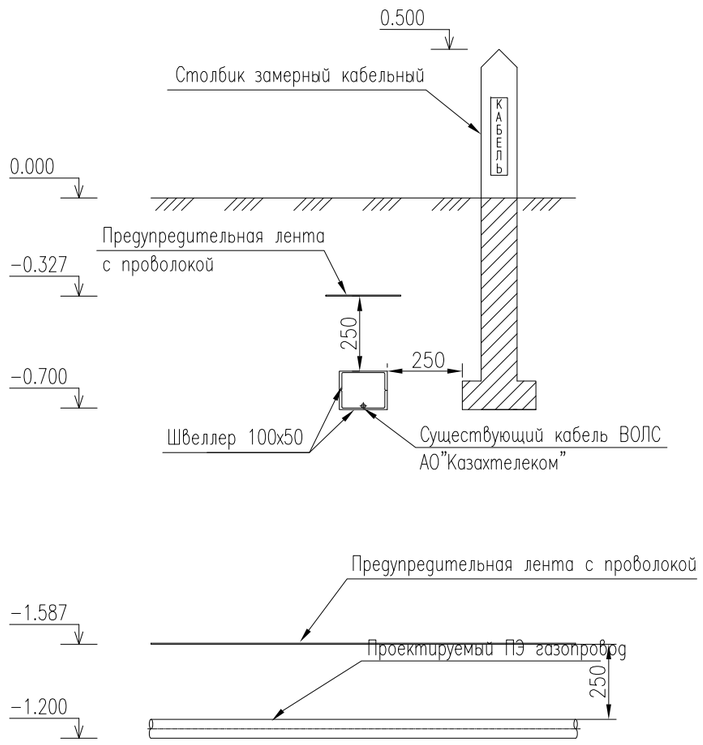

Согласовано

Взам. инв. No

Подпись и дата

Инв. No подл.

Изм.	Кол.уч	Лист	No.док	Подпись	Дата
Разработал		Саткалиева			
Проверил		Шагиров			
ГИП		Шагиров			
Д.контроль		Кажгереева			

Р-18-10/05/17 ГСН

Разработка ПСД на строительство объекта: "Строительство соединительного газопровода высокого давления от АГРС «Газпроммаш-50» «Орбита» до ГРС №1 «Атырау» УМГ Интергаз Центральная Азия с подключением ГРПБ «Бирлик»;

Газоснабжения

Стадия	Лист	Листов
РП	34	

План пересечения проектируемого газопровода с существующим кабелем связи. Разрез 1-1, 2-2

ТОО "Poligram" г.Атырау

Файл: Р-18-10/05/17_ГСН

Формат А3

ПЛАН ПЕРЕСЕЧЕНИЯ ПРОЕКТИРУЕМОГО ГАЗОПРОВОДА С СУЩЕСТВУЮЩИМ КАБЕЛЕМ АО "KAZTRANSCOM"

1:20

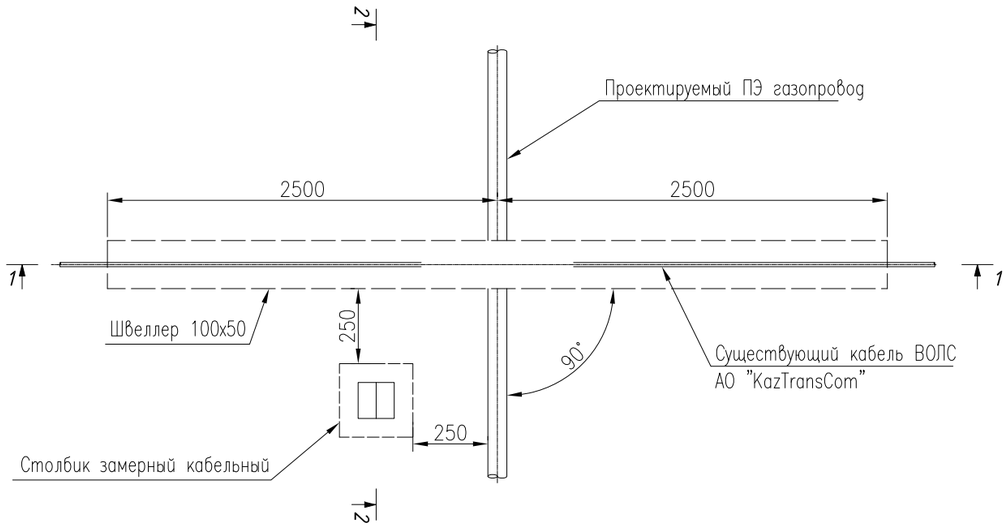

Примечания:

1. Все размеры даны в мм. если не указано иное.
2. Все отметки даны в м. если не указано иное.
3. За отметку 0.000 принята отметка подготовленного грунта.
4. Проектируемый водопровод проложен ниже существующего кабеля на расстоянии 1м в месте их пересечения, в соответствии со СНиП II-89-80*.
5. Отметка трубопроводов принята от нижнего края.
6. В месте пересечения с водопроводом, защита кабеля выполнена двумя швеллерами 100х50, с выходом швеллеров за границы траншеи на 1м в обе стороны.
7. Место пересечения обозначить замерным столбиком.

РАЗРЕЗ 1-1

1:20

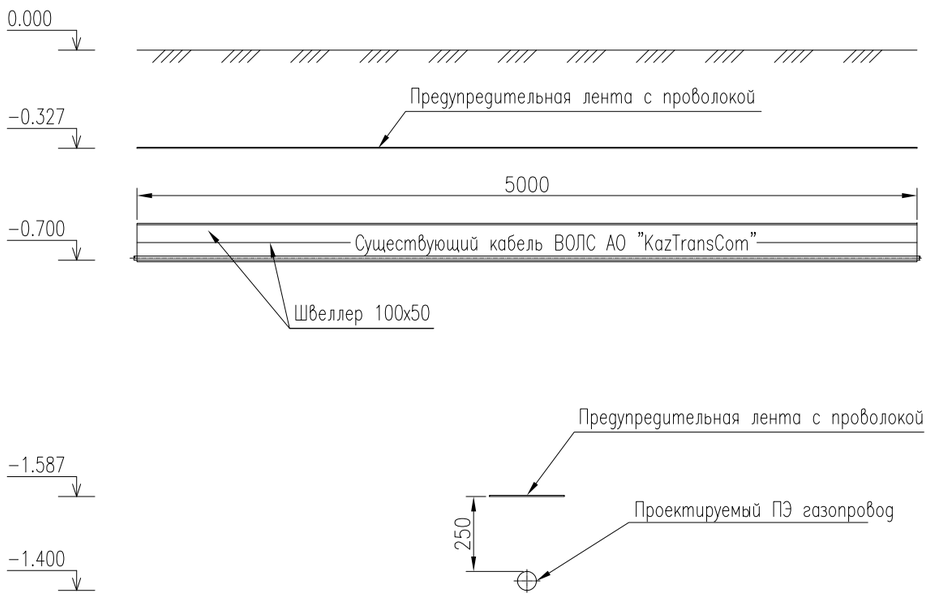

РАЗРЕЗ 2-2

1:20

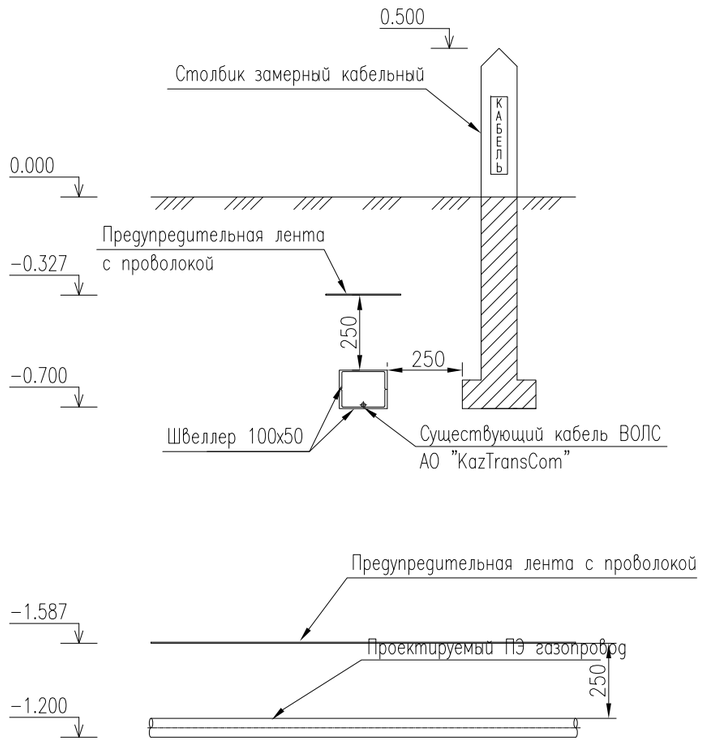

						Р-18-10/05/17		ГСН
						Разработка ПСД на строительство объекта: "Строительство соединительного газопровода высокого давления от АГРС «Газпроммаш-50» «Орбита» до ГРС №1 «Атырау» УМГ Интергаз Центральная Азия с подключением ГРПБ «Бирлик»;		
Изм.	Кол.уч	Лист	No.док	Подпись	Дата			
Разработал		Саткалиева				Газоснабжения	Стадия	Лист	Листов
Проверил		Шагиров					РП	34а	
ГИП		Шагиров							
Д.контроль		Кажгереева				План пересечения проектируемого газопровода с существующим кабелем связи. Разрез 1-1, 2-2	ТОО "Poligram" г.Атырау	

Согласовано

Взам. инв. No

Подпись и дата

Инв. No подл.

Файл: Р-18-10/05/17_ГСН

Формат А3

2–2

СПЕЙСЕР ИЗ ПОЛИАМИДА В СБОРЕ ДЛЯ ДУ 100

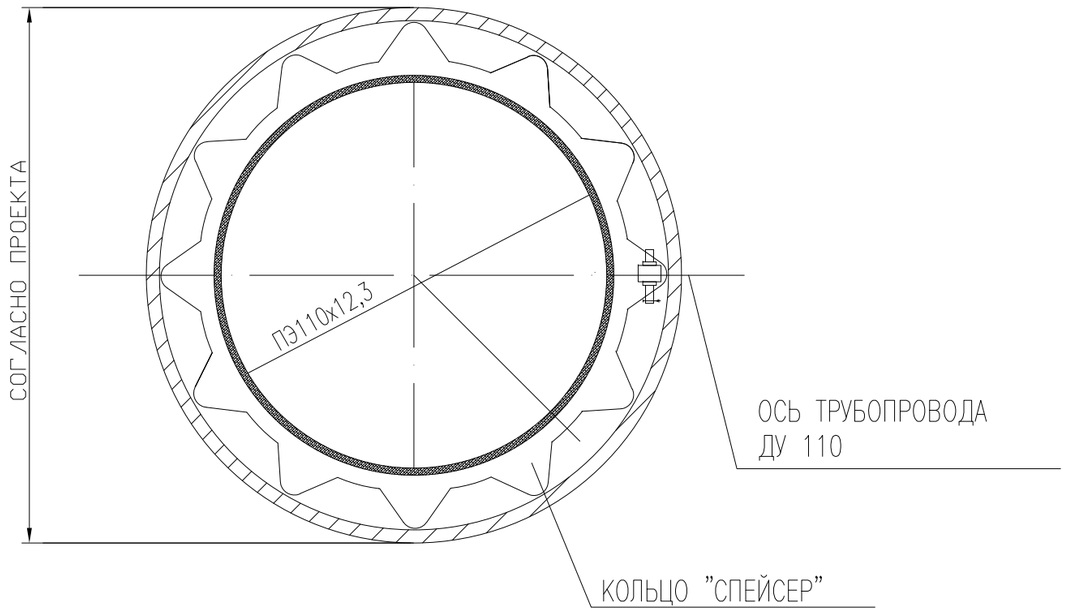

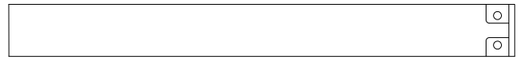

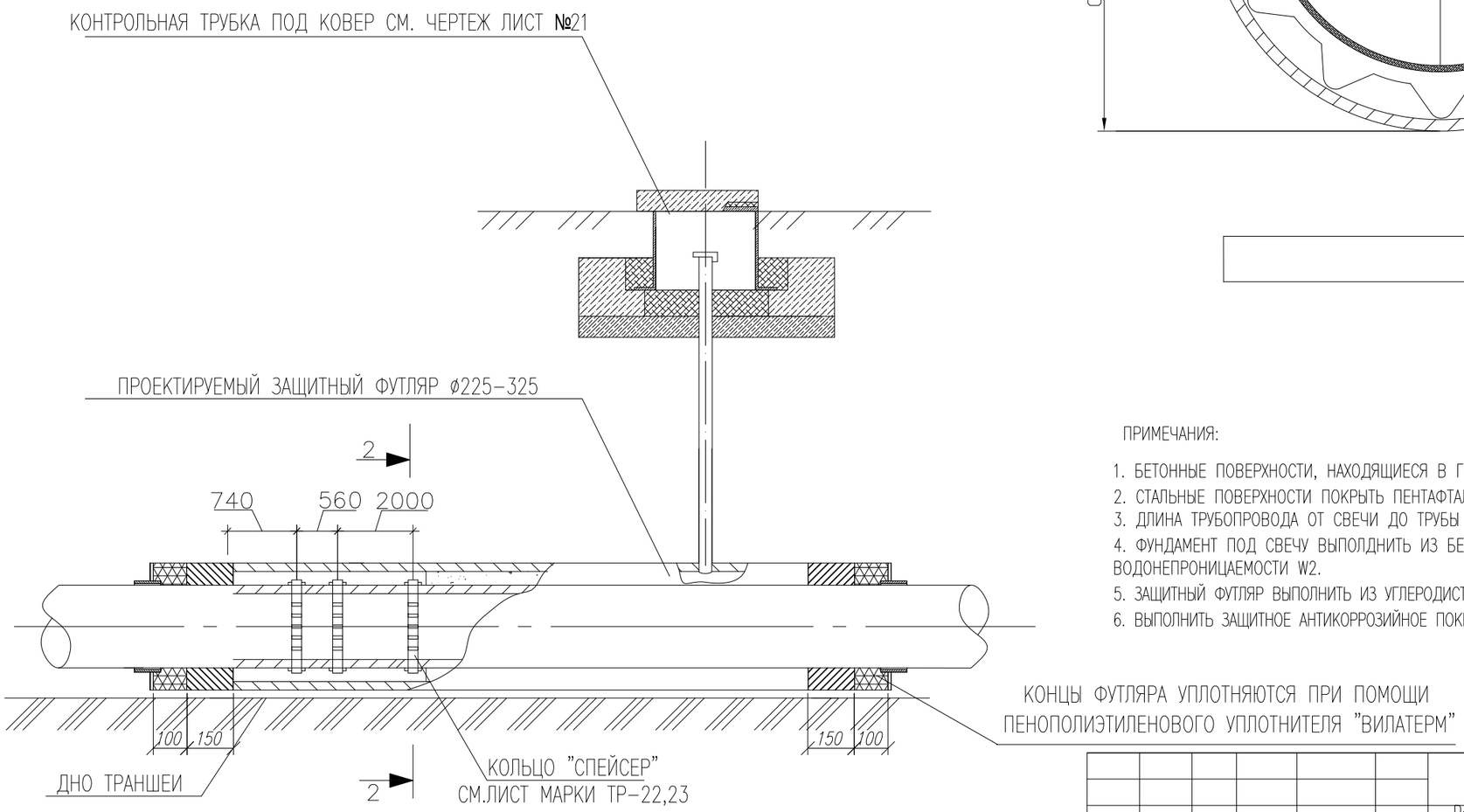

ПРИМЕЧАНИЯ:

1. БЕТОННЫЕ ПОВЕРХНОСТИ, НАХОДЯЩИЕСЯ В ГРУНТЕ, ПОКРЫТЬ БИТУМНОЙ ГРУНТОВКОЙ.
2. СТАЛЬНЫЕ ПОВЕРХНОСТИ ПОКРЫТЬ ПЕНТАФТАЛЕВЫМ ЛАКОМ С 10–15% АЛЮМИНИЕВОЙ ПУДРЫ.
3. ДЛИНА ТРУБОПРОВОДА ОТ СВЕЧИ ДО ТРУБЫ СООТВЕТСВУЕТ ДЛИНЕ НА ПЛАНАХ.
4. ФУНДАМЕНТ ПОД СВЕЧУ ВЫПОЛДНИТЬ ИЗ БЕТОНА КЛАССА В15, МАРКИ ПО МОРОЗОСТОЙКОСТИ F=75 И МАРКИ ПО ВОДОНЕПРОНИЦАЕМОСТИ W2.
5. ЗАЩИТНЫЙ ФУТЛЯР ВЫПОЛНИТЬ ИЗ УГЛЕРОДИСТОЙ СТАЛИ МАРКИ СТ3СП ПО ГОСТ 10704–91(2002) С ТОЛЩИНОЙ СТЕНКИ 8ММ.
6. ВЫПОЛНИТЬ ЗАЩИТНОЕ АНТИКОРРОЗИЙНОЕ ПОКРЫТИЕ НА ОСНОВЕ ПОЛИУРЕТАНОВЫХ СМОЛ ТОЛЩИНОЙ 2ММ ПО ГОСТ Р 51164–98.

Согласовано

Взам. инв. No

Подпись и дата

Инв. No подл.

Изм.	Кол.уч	Лист	No.док	Подпись	Дата
Разработал		Саткалиева			
Проверил		Шагиров			
ГИП		Шагиров			
Д.контроль		Кажгереева			

Р–18–10/05/17 ГСН

Разработка ПСД на строительство объекта: "Строительство соединительного газопровода высокого давления от АГРС «Газпроммаш–50» «Орбита» до ГРС №1 «Атырау» УМГ Интергаз Центральная Азия с подключением ГРПБ «Бирлик»;

Газоснабжения	Стадия	Лист	Листов
	РП	35	

Конструкция защитного кожуха

ТОО "Poligram" г.Атырау

Файл: Р–18–10/05/17_ГСН

Формат А3

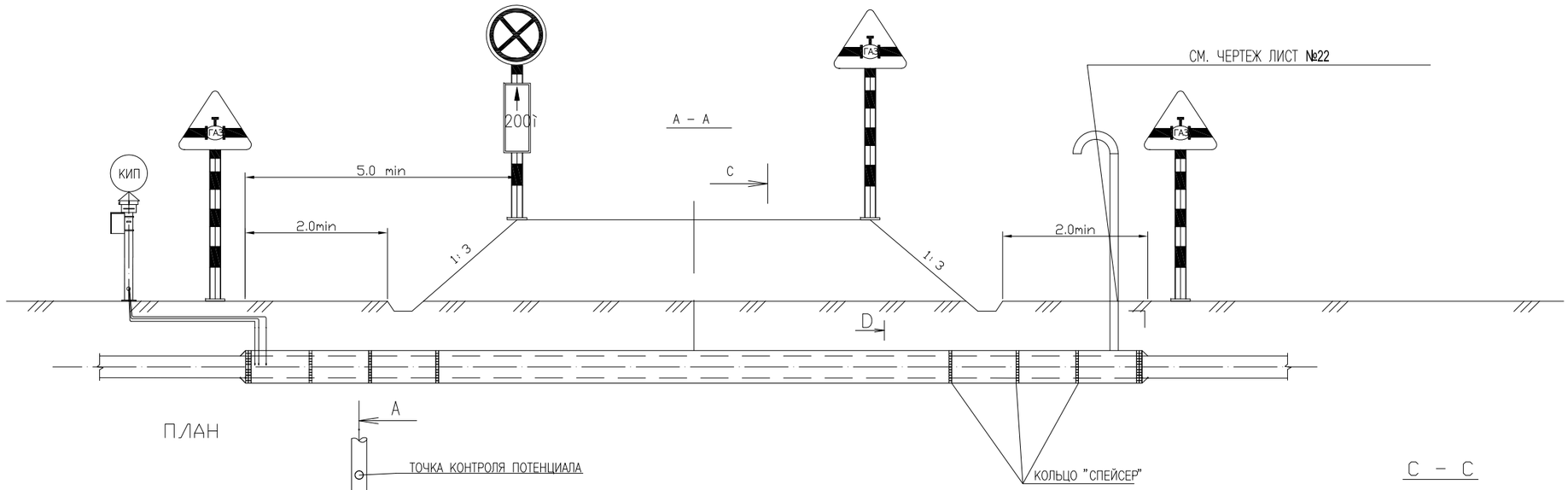

ПЛАН

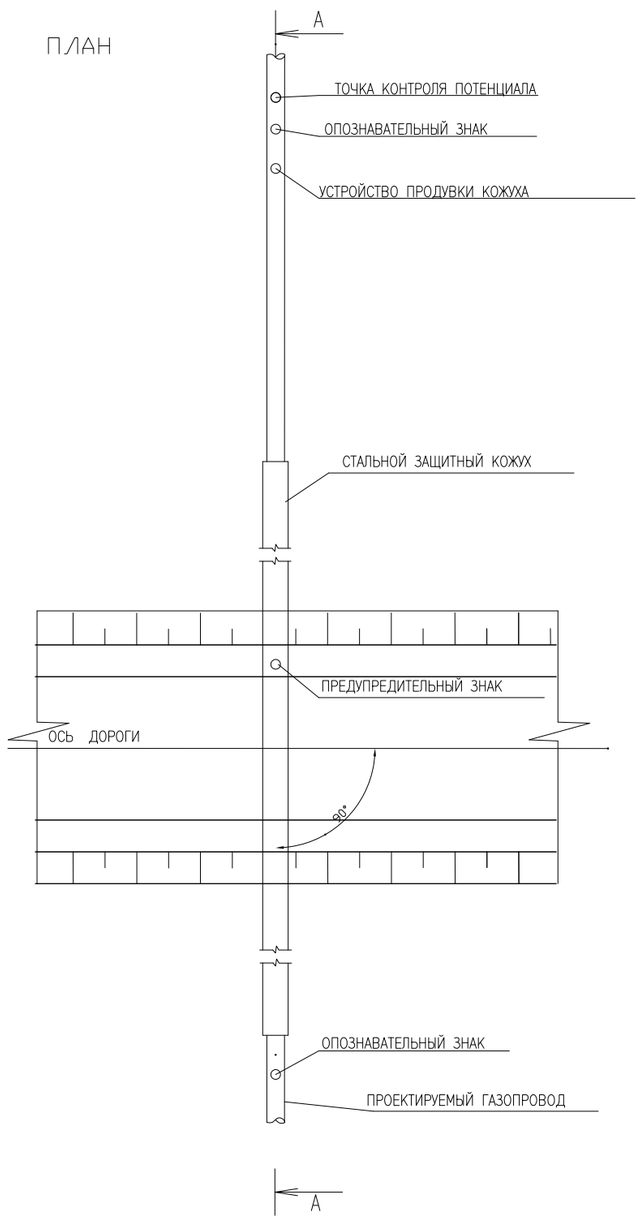

C – C

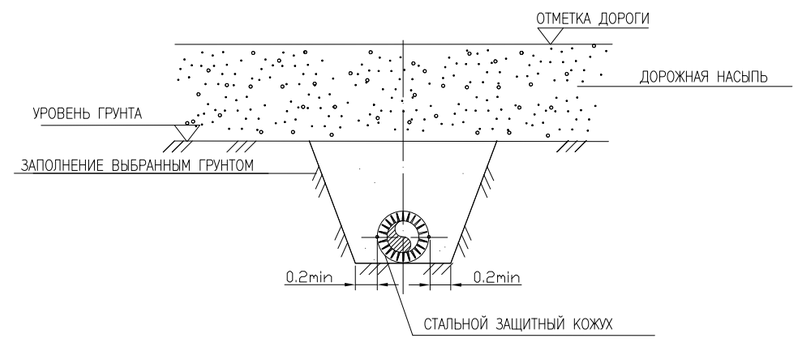

B–B

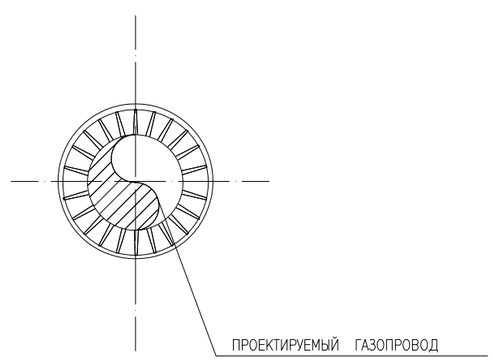

Примечание

1. ПРИ ПЕРЕСЕЧЕНИИ ПРОЕКТИРУЕМЫХ ПОДЪЕЗДОВ К ПЛОЩАДКАМ ЗАПОРНОЙ АРМАТУРЫ С ПРОЕКТИРУЕМЫМИ КОММУНИКАЦИЯМИ, ПОСЛЕДНИЕ ДОЛЖНЫ БЫТЬ ЗАКЛЮЧЕНЫ В ЗАЩИТНЫЙ КОЖУХ.
2. ДИАМЕТР ЗАЩИТНОГО КОЖУХА ДОЛЖЕН БЫТЬ НА 200 мм БОЛЬШЕ ВНЕШНЕГО ДИАМЕТРА ПРОЕКТИРУЕМОЙ ТРУБЫ.
3. ГРУНТОВАЯ ПОДУШКА ДОЛЖНА БЫТЬ УПЛОТНЕНА.
4. ВСЕ РАЗМЕРЫ ДАНЫ В МЕТРАХ.
5. ПРИ ЗАСЫПКЕ ТРАНШЕИ КАЖДЫЙ ПОСЛЕДУЮЩИЙ СЛОЙ НА 30 см НЕОБХОДИМО УПЛОТНИТЬ.
6. ПРЕДУПРЕДИТЕЛЬНЫЙ ЗНАК ДОЛЖЕН БЫТЬ УСТАНОВЛЕН КАК УКАЗАНО НА МОНТАЖНОМ ЧЕРТЕЖЕ.
7. МАРКЕР ДОЛЖЕН БЫТЬ УСТАНОВЛЕН ЛИШЬ С ОДНОЙ СТОРОНЫ ДОРОГИ.
8. ПОДРЯДЧИК СТРОИТЕЛЬСТВА НЕСЕТ ОТВЕТСТВЕННОСТЬ ЗА СОБЛЮДЕНИЕ ТЕХНИКИ БЕЗОПАСНОСТИ.

Согласовано

Взам. инв. No

Подпись и дата

Инв. No подл.

Изм.	Кол.уч	Лист	No. док	Подпись	Дата
Разработал		Саткалиева			
Проверил		Шагиров			
ГИП		Шагиров			
Д.контроль		Кажереева			

Р–18–10/05/17 ГСН

Разработка ПСД на строительство объекта: "Строительство соединительного газопровода высокого давления от АГРС «Газпроммаш–50» «Орбита» до ГРС №1 «Атырау» УМГ Интергаз Центральная Азия с подключением ГРПБ «Бирлик»;

Газоснабжения

Стадия	Лист	Листов
РП	36	

Типовое пересечение газопровода с автодорогой

ТОО "Poligram" г.Атырау

Файл: Р–18–10/05/17_ГСН

Формат А2

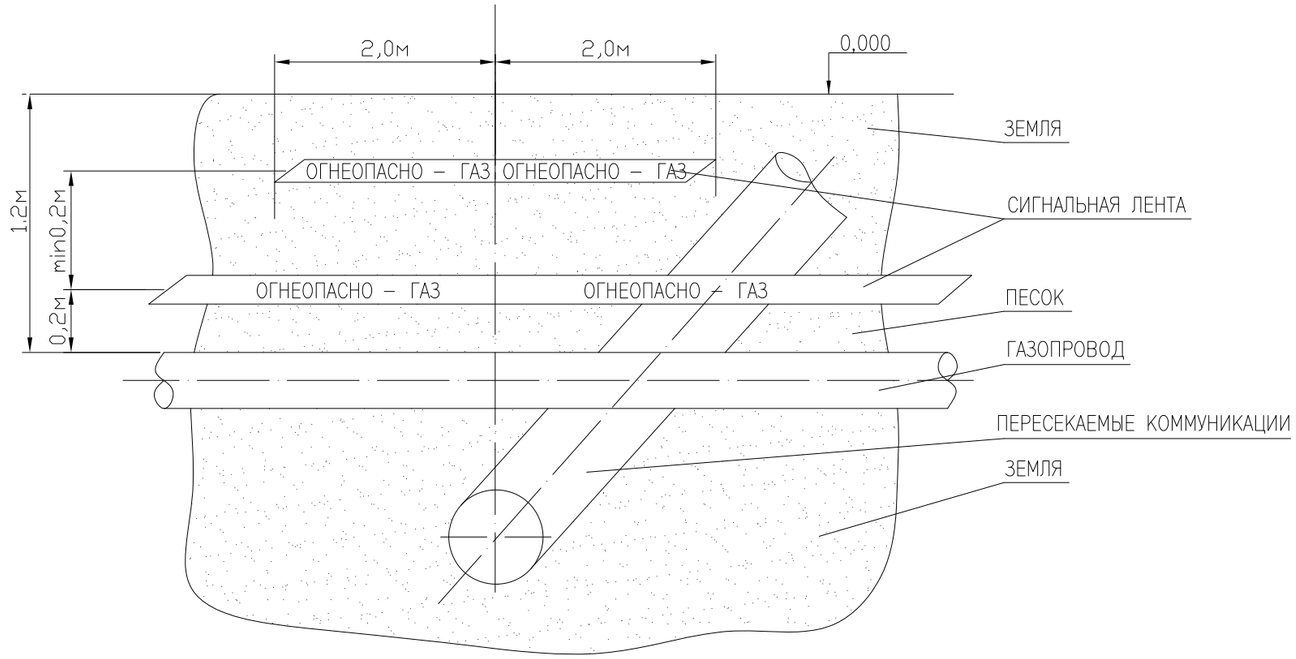

ПРИМЕЧАНИЯ:

1. СИГНАЛЬНАЯ ЛЕНТА ЖЕЛТОГО ЦВЕТА ШИРИНОЙ НЕ МЕНЕЕ 0,2М С НЕСМЫВАЕМОЙ НАДПИСЬЮ "ОГНЕОПАСНО–ГАЗ", УКЛАДЫВАЕТСЯ НА РАССТОЯНИИ 0,2М ОТ ВЕРХНЕЙ ОБРАЗУЮЩЕЙ ГАЗОПРОВОДА.
2. НА УЧАСТКАХ ПЕРЕСЕЧЕНИЙ ГАЗОПРОВОДОВ С ПОДЗЕМНЫМИ ИНЖЕНЕРНЫМИ КОММУНИКАЦИЯМИ, ЛЕНТА ДОЛЖНА БЫТЬ УЛОЖЕНА ВДОЛЬ ГАЗОПРОВОДА ДВАЖДЫ НА РАССТОЯНИИ НЕ МЕНЕЕ 0,2М МЕЖДУ СОБОЙ НА 2М В ОБЕ СТОРОНЫ ОТ ПЕРЕСЕКАЕМОГО СООРУЖЕНИЯ, В СООТВЕТСТВИИ СО СХЕМОЙ УКЛАДКИ, ПРЕДСТАВЛЕННОЙ НА ЧЕРТЕЖЕ.
3. УКЛАДКА СИГНАЛЬНОЙ ЛЕНТЫ НЕ ТРЕБУЕТСЯ ПРИ ПРОКЛАДКЕ ГАЗОПРОВОДА В ФУТЛЯРЕ (КАРКАСЕ) ИЛИ ДРУГОМ СПОСОБЕ БЕСТРАНШЕЙНОЙ ПРОКЛАДКИ. НА ГРАНИЦАХ ТАКИХ УЧАСТКОВ ТРАССЫ СЛЕДУЕТ УСТАНАВЛИВАТЬ ОПОЗНАВАТЕЛЬНЫЕ ЗНАКИ.

Согласовано

Взам. инв. No

Подпись и дата

Инв. No подл.

Изм.	Кол.уч	Лист	No.док	Подпись	Дата	Р–18–10/05/17 ГСН		
						Разработка ПСД на строительство объекта: "Строительство соединительного газопровода высокого давления от АГРС «Газпроммаш–50» «Орбита» до ГРС №1 «Атырау» УМГ Интергаз Центральная Азия с подключением ГРПБ «Бирлик»;		
Разработал		Саткалиева				Газоснабжения	Стадия	Лист	Листов
Проверил		Шагиров					РП	37	
ГИП		Шагиров							
Д.контроль		Кажгереева				Схема укладки сигнальной ленты на участках пересечения газопроводов с коммуникациями	ТОО "Poligram" г.Атырау		

Файл: Р–18–10/05/17_ГСН

Формат А3

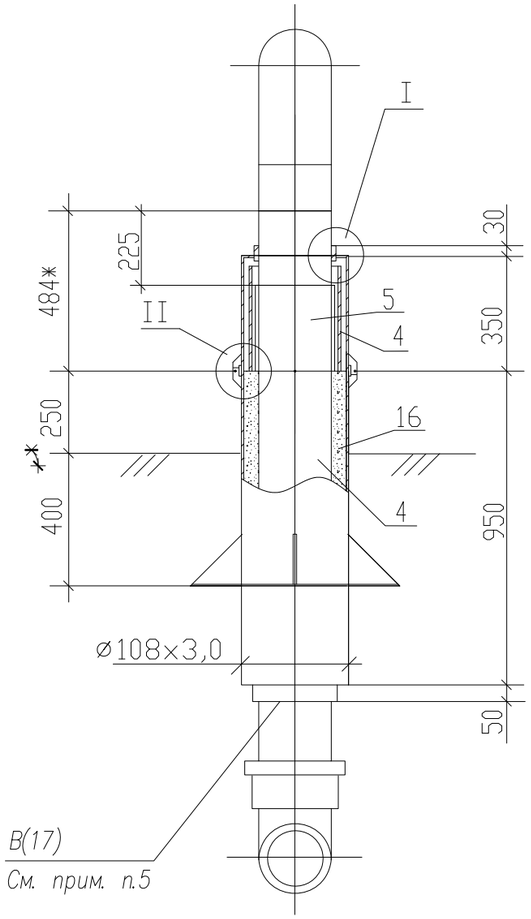

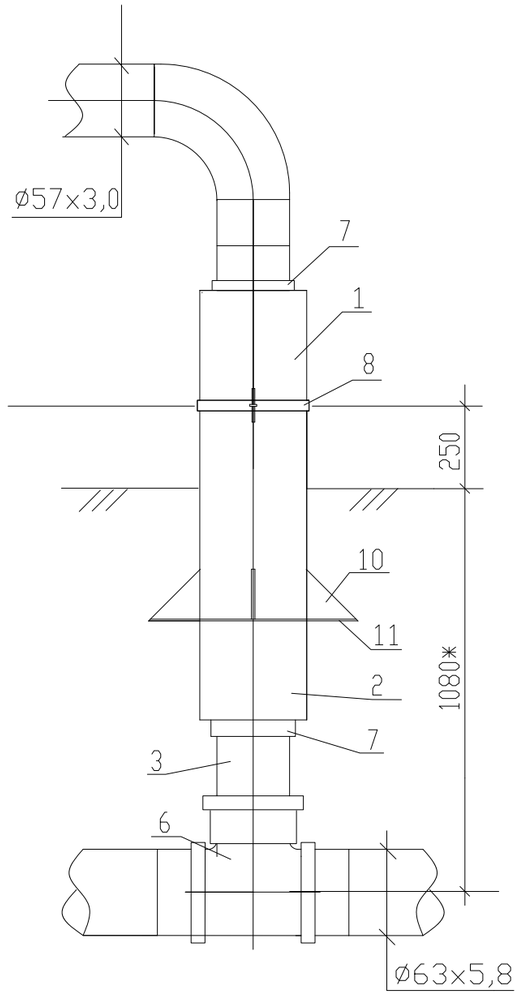

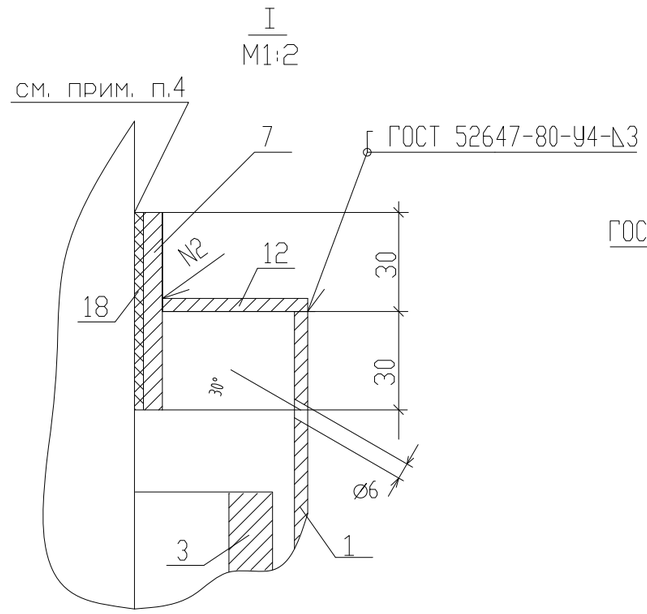

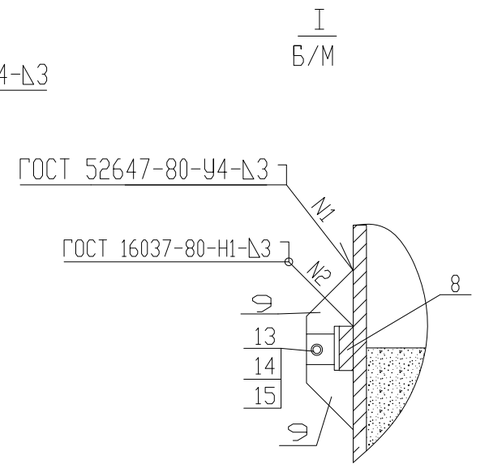

Примечания:

1. Стальной газопровод внутри футляра и надземную часть футляра покрыть двумя слоями эмали ПФ–133 по двум слоям грунтовки ГФ–021 лтбо другими материалами в соответствии с приложением 15 СНиП 2.03.11–85 "Защита строительных конструкций от коррозии и ГОСТ 14252–88.

2. Наружнаяповерхность футляра в подземной части и на высоту 150мм над поверхностью земли покрыть изоляцией весьма усиленного типа по ГОСТ 9.602–89.

3. Зазор между футляром и стальной трубо заделать монтажной пеной.

4. На полиэтиленовую трубу, под патрубок (место В), нанести два слоя липкой изоли–рующей ленты шириной 100мм.

5. Полиэтиленовый газопровод уложить на песчаную подушку h=0,2м и засыпать песком до опорной линии футляра.

*6. * – размеры для справок.*

Патрубок (поз.7)
Б/М

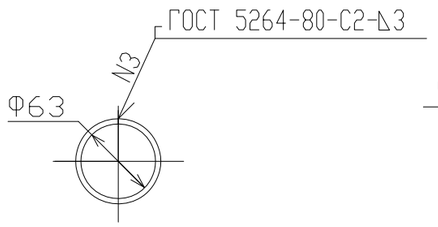

Патрубок (поз.8)
Б/М

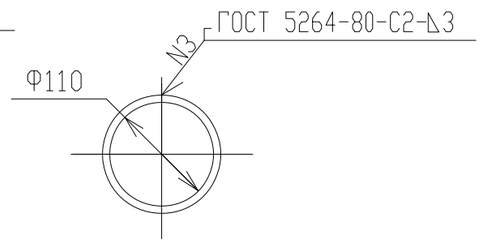

Крышка (поз.12)
Б/М

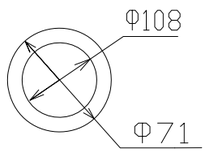

Изм.	Кол.уч	Лист	No.док	Подпись	Дата	Р–18–10/05/17 ГСН		
						Разработка ПСД на строительство объекта: "Строительство соединительного газопровода высокого давления от АГРС «Газпроммаш–50» «Орбита» до ГРС №1 «Атырау» УМГ Интергаз Центральная Азия с подключением ГРПБ «Бирлик»;		
Разработал		Саткалиева				Газоснабжения	Стадия	Лист	Листов
Проверил		Шагиров					РП	38	
ГИП		Шагиров							
Д.контроль		Кажгереева				Узел выхода полиэтиленового газопровода ПЭ63х7.1/Ст57х3,0 из земли	ТОО "Poligram" г.Атырау		

Согласовано

Взам. инв. No

Подпись и дата

Инв. No подл.

Файл: Р–18–10/05/17_ГСН

Формат А3

N поз.	Обозначение	Наименование	Кол.	Масса ед., кг	Примечание
10		Косынка 5х150х160 Полоса 5х150-В ГОСТ 103-76* Ст3 пс1 ГОСТ 535-88	2 0,38	0,44 5,89	шт
11		Плита 5х410х410 Лист 5х600х2000 ГОСТ 19903-74* Ст3 ГОСТ 14637-89	1	6,664	шт
12		Крышка Dнар=108; Dвн=71 Лист 5х600х2000 ГОСТ 19903-74* Ст3 ГОСТ 14637-89	1	0,395	шт
13	ГОСТ 7798-70*	Болт М8х25.58.096	2	0,139	шт
14	ГОСТ 5915-70*	Гайка М8.5.036	2	0,005	шт
15	ГОСТ 11371-78*	Шайба М8.02.096	4	0,002	шт
16	ГОСТ 8736-93	Песок природный мелкий	0,03	1600	м
17	ТУ 102-320-86	Лента поливинилхлоридная липкая ПВХ-Л	0,04	1,0	м
18**		Монтажная пена КИМ ТЕС	1		л

СПЕЦИФИКАЦИЯ

N поз.	Обозначение	Наименование	Кол.	Масса ед., кг	Примечание
1		Труба 108х4,0 ГОСТ 10704-91 В-Ст3 сп2 ГОСТ 10705-80*	0,3	10,26	м
2		Труба 108х4,0 ГОСТ 10704-91 В-Ст3 сп2 ГОСТ 10705-80*	0,95	10,26	м
3	ГОСТ Р 50838-95*	Труба PE100 ГАЗ SDR9-63х7.1	1,3	1,05	м
4		Патрубок из трубы PE100 ГАЗ SDR11-110х10	0,30	3,16	м
5	"FRIALEN"	Неразъемное соединение ПЭ/Ст d63/Ду50 PE 100 SDR9	1	2,72	шт
6	"FRIALEN"	Тройник ø225-63-225 d63 PE 100 SDR9	1	0,313	шт
7		Патрубок Dнар=71; Dвн=63 Полоса 4х50-В ГОСТ 103-76* Ст3 пс1 ГОСТ 535-88	2 1,06	0,345 1,57	шт м
8		Патрубок Dнар=118; Dвн=110 Полоса 4х50-В ГОСТ 103-76* Ст3 пс1 ГОСТ 535-88	1 0,875	1,123 1,57	шт м
9		Пластина L=0,1м Полоса 4х50-В ГОСТ 103-76* Ст3 пс1 ГОСТ 535-88	4 0,4	0,157 1,57	шт м

** – Обьем монтажной пены указан в затвердевшем состоянии

Плита (поз.11)
Б/М

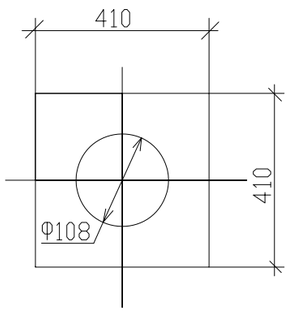

Пластина (поз.9)
Б/М

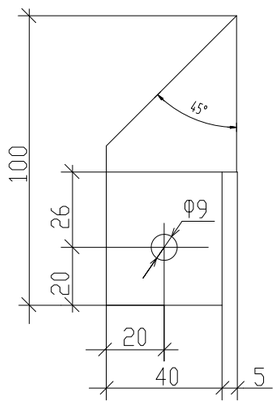

Косынка (поз.10)
Б/М

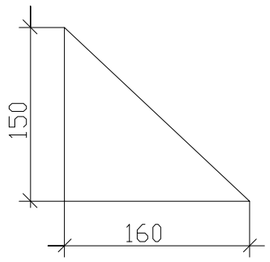

Согласовано

Взам. инв. No

Подпись и дата

Инв. No подл.

Изм.	Кол.уч	Лист	No.док	Подпись	Дата
Разработал		Саткалиева			
Проверил		Шагиров			
ГИП		Шагиров			
Д.контроль		Кажгереева			

Р-18-10/05/17 ГСН

Разработка ПСД на строительство объекта: "Строительство соединительного газопровода высокого давления от АГРС «Газпроммаш-50» «Орбита» до ГРС №1 «Атырау» УМГ Интергаз Центральная Азия с подключением ГРПБ «Бирлик»;

Газоснабжения

Стадия	Лист	Листов
РП	39	

Узел выхода полиэтиленового газопровода ПЭ63х7.1/Ст57х3,0 из земли. Спецификация.

ТОО "Poligram" г.Атырау

Файл: Р-18-10/05/17_ГСН

Формат А3

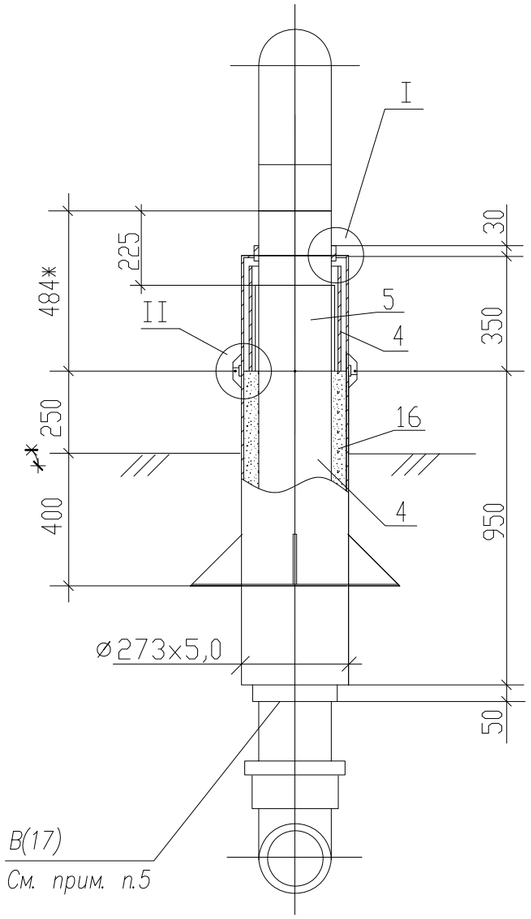

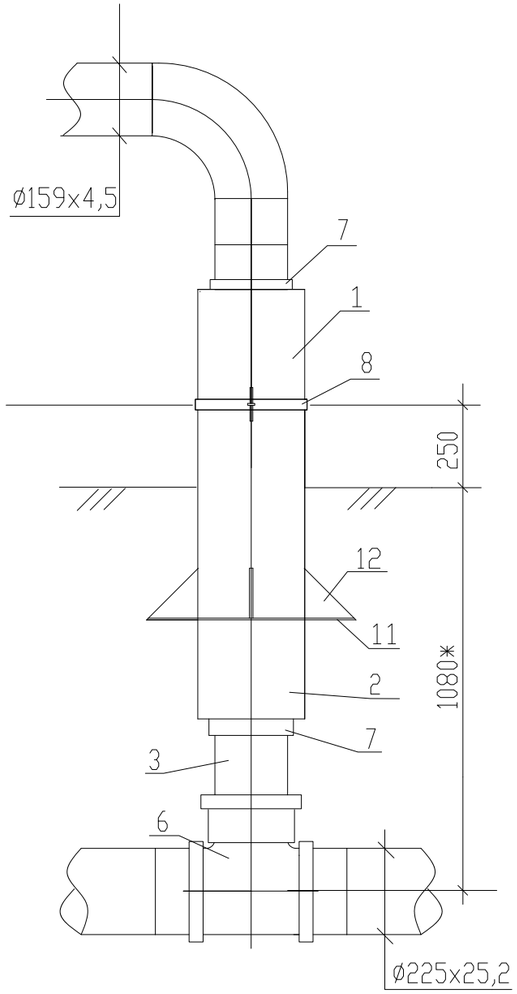

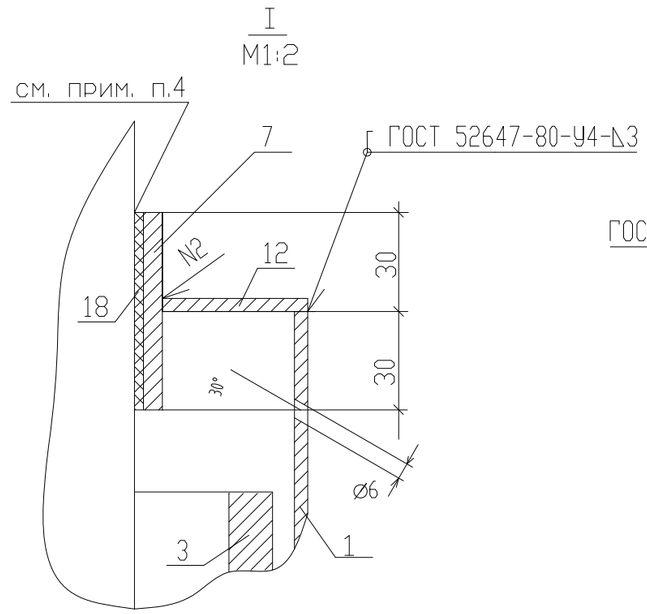

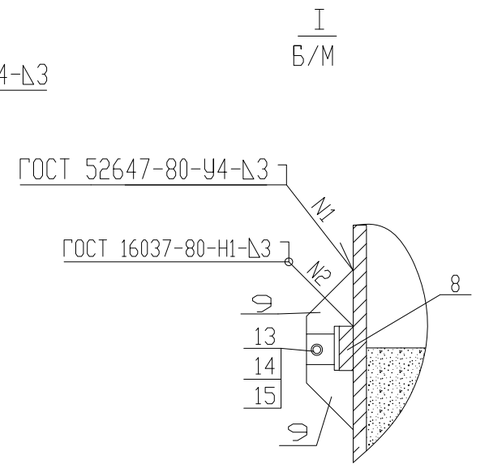

Примечания:

1. Стальной газопровод внутри футляра и надземную часть футляра покрыть двумя слоями эмали ПФ–133 по двум слоям грунтовки ГФ–021 лтбо другими материалами в соответствии с приложением 15 СНиП 2.03.11–85 "Защита строительных конструкций от коррозии и ГОСТ 14252–88.

2. Наружнаяповерхность футляра в подземной части и на высоту 150мм над поверхностью земли покрыть изоляцией весьма усиленного типа по ГОСТ 9.602–89.

3. Зазор между футляром и стальной трубо заделать монтажной пеной.

4. На полиэтиленовую трубу, под патрубок (место В), нанести два слоя липкой изоли–рующей ленты шириной 100мм.

5. Полиэтиленовый газопровод уложить на песчаную подушку h=0,2м и засыпать песком до опорной линии футляра.

*6. * – размеры для справок.*

Патрубок (поз.7)
Б/М

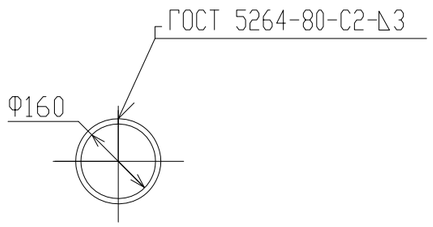

Патрубок (поз.8)
Б/М

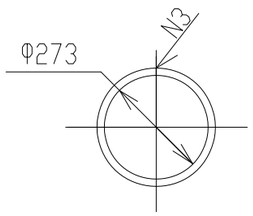

Крышка (поз.12)
Б/М

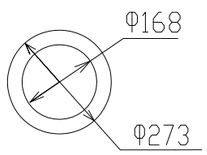

Согласовано

Взам. инв. No

Подпись и дата

Инв. No подл.

Изм.	Кол.уч	Лист	No.док	Подпись	Дата	Р–18–10/05/17 ГСН			
						Разработка ПСД на строительство объекта: "Строительство соединительного газопровода высокого давления от АГРС «Газпроммаш–50» «Орбита» до ГРС №1 «Атырау» УМГ Интергаз Центральная Азия с подключением ГРПБ «Бирлик»;			
Разработал		Саткалиева				Газоснабжения	Стадия	Лист	Листов
Проверил		Шагиров					РП	40	
ГИП		Шагиров							
Д.контроль		Кажгереева				Узел выхода полиэтиленового газопровода ПЭ160х17.9/Ст159х4,5 из земли.	ТОО "Poligram" г.Атырау		

Файл: Р–18–10/05/17_ГСН

Формат А3

N поз.	Обозначение	Наименование	Кол.	Масса ед., кг	Примечание
10		Косынка 5х150х160 Полоса 5х150-В ГОСТ 103-76* Ст3 пс1 ГОСТ 535-88	4 0,38	0,44 5,89	шт
11		Плита 5х600х600 Лист 5х600х2000 ГОСТ 19903-74* Ст3 ГОСТ 14637-89	1	12,47	шт
12		Крышка Dнар=273; Dвн=173 Лист 5х600х2000 ГОСТ 19903-74* Ст3 ГОСТ 14637-89	2	1,48	шт
13	ГОСТ 7798-70*	Болт М8х25.58.096	2	0,139	шт
14	ГОСТ 5915-70*	Гайка М8.5.036	2	0,005	шт
15	ГОСТ 11371-78*	Шайба М8.02.096	4	0,002	шт
16	ГОСТ 8736-93	Песок природный мелкий	0,03	1600	м
17	ТУ 102-320-86	Лента поливинилхлоридная липкая ПВХ-Л	0,07	1,0	м
18**		Монтажная пена КИМ ТЕС	1		л

СПЕЦИФИКАЦИЯ

N поз.	Обозначение	Наименование	Кол.	Масса ед., кг	Примечание
1		Труба 273х5,0 ГОСТ 10704-91 В-Ст3 сп2 ГОСТ 10705-80*	0,35	33,05	м
2		Труба 273х5,0 ГОСТ 10704-91 В-Ст3 сп2 ГОСТ 10705-80*	0,95	33,05	м
3	ГОСТ Р 50838-95*	Труба PE100 ГАЗ SDR9-160х17.9	1,3	6,69	м
4		Патрубок из трубы PE100 ГАЗ SDR9-225х25.2	0,30	13,20	м
5	"FRIALEN"	Неразъемное соединение ПЭ/Ст d160/Ду150 PE 100 SDR9	1	16,50	шт
6	"FRIALEN"	Тройник ø225-160-225 d160 PE 100 SDR9	1		шт
7		Патрубок Dнар=168; Dвн=160 Полоса 4х50-В ГОСТ 103-76* Ст3 пс1 ГОСТ 535-88	2 1,06	0,832 1,57	шт м
8		Патрубок Dнар=281; Dвн=273 Полоса 4х50-В ГОСТ 103-76* Ст3 пс1 ГОСТ 535-88	1 0,875	1,327 1,57	шт м
9		Пластина L=0,1м Полоса 4х50-В ГОСТ 103-76* Ст3 пс1 ГОСТ 535-88	4 0,4	0,157 1,57	шт м

** – Объем монтажной пены указан в затвердевшем состоянии

Плита (поз.11)
М1:10

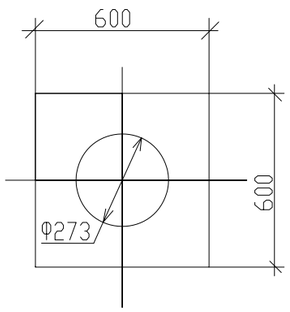

Пластина (поз.9)
М1:2

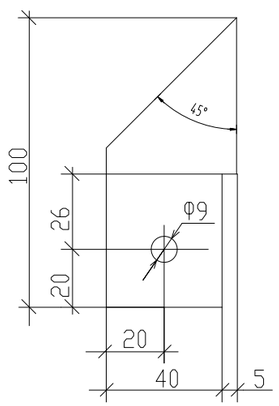

Косынка (поз.10)
М1:5

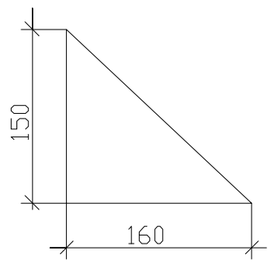

Согласовано

Взам. инв. No

Подпись и дата

Инв. No подл.

Изм.	Кол.уч	Лист	No.док	Подпись	Дата
Разработал		Саткалиева			
Проверил		Шагиров			
ГИП		Шагиров			
Д.контроль		Кажгереева			

Р-18-10/05/17 ГСН

Разработка ПСД на строительство объекта: "Строительство соединительного газопровода высокого давления от АГРС «Газпроммаш-50» «Орбита» до ГРС №1 «Атырау» УМГ Интергаз Центральная Азия с подключением ГРПБ «Бирлик»;

Газоснабжения

Стадия	Лист	Листов
РП	41	

Узел выхода полиэтиленового газопровода ПЭ160х9.1/Ст159х4,5 из земли. Спецификация.

ТОО "Poligram"
г.Атырау

Файл: Р-18-10/05/17_ГСН

Формат А3

ПОЗИЦИЯ	НАИМЕНОВАНИЕ И ТЕХНИЧЕСКАЯ ХАРАКТЕРИСТИКА	ТИП, МАРКА, ОБОЗНАЧЕНИЕ ДОКУМЕНТА, ОПРОСНОГО ЛИСТА	КОД ОБОРУДОВАНИЯ, ИЗДЕЛИЯ, МАТЕРИАЛА	ЗАВОД-ИЗГОТОВИТЕЛЬ	ЕДИНИЦА ИЗМЕРЕНИЯ	КОЛИ-ЧЕСТВО	МАССА ЕДИНИЦЫ КГ	ПРИМЕЧАНИЯ
1	2	3	4	5	6	7	8	9
	ГАЗОПРОВОД ВЫСОКОГО ДАВЛЕНИЯ							
	ТРУБА HDPE100 ГАЗ SDR9 – 400x44,7	ГОСТ Р 50838-2011		АТЫРАУСКИЙ ЗАВОД ПЭ.ТРУБ	М	10600,0		
	ТРУБА HDPE100 ГАЗ SDR9 – 225x25,2	ГОСТ Р 50838-2011		АТЫРАУСКИЙ ЗАВОД ПЭ.ТРУБ	М	1140,0		
	ТРУБА HDPE100 ГАЗ SDR9 – 63x7,1	ГОСТ Р 50838-2011		АТЫРАУСКИЙ ЗАВОД ПЭ.ТРУБ	М	420,0		
	ОТВОД 61° УКОРОЧЕННЫЙ СТЫКОВОЙ PE100 ГАЗ SDR9- 400X44,7	"CRACK RESISTANCE"			ШТ	1		
	ОТВОД ГНУТЫЙ 45° УКОРОЧЕННЫЙ СТЫКОВОЙ PE100 ГАЗ SDR9- 400X44,7	"CRACK RESISTANCE"			ШТ	10		
	ОТВОД ГНУТЫЙ 90° УКОРОЧЕННЫЙ СТЫКОВОЙ PE100 ГАЗ SDR9- 400X44,7	"CRACK RESISTANCE"			ШТ	10		
	ОТВОД ГНУТЫЙ 14° УКОРОЧЕННЫЙ СТЫКОВОЙ PE100 ГАЗ SDR9- 400X44,7	"CRACK RESISTANCE"			ШТ	2		
	ОТВОД ГНУТЫЙ 50° УКОРОЧЕННЫЙ СТЫКОВОЙ PE100 ГАЗ SDR9- 400X44,7	"CRACK RESISTANCE"			ШТ	1		
	ОТВОД ГНУТЫЙ 38° УКОРОЧЕННЫЙ СТЫКОВОЙ PE100 ГАЗ SDR9- 400X44,7	"CRACK RESISTANCE"			ШТ	1		
	ОТВОД ГНУТЫЙ 35° УКОРОЧЕННЫЙ СТЫКОВОЙ PE100 ГАЗ SDR9- 400X44,7	"CRACK RESISTANCE"			ШТ	1		
	ОТВОД ГНУТЫЙ 90° УКОРОЧЕННЫЙ СТЫКОВОЙ PE100 ГАЗ SDR9- 225X25,2	"CRACK RESISTANCE"			ШТ	1		
	ОТВОД ГНУТЫЙ 45° УКОРОЧЕННЫЙ СТЫКОВОЙ PE100 ГАЗ SDR9- 225X25,2	"CRACK RESISTANCE"			ШТ	2		
	ОТВОД ГНУТЫЙ 14° УКОРОЧЕННЫЙ СТЫКОВОЙ PE100 ГАЗ SDR9- 225X25,2	"CRACK RESISTANCE"			ШТ	2		
	ОТВОД ГНУТЫЙ 90° УКОРОЧЕННЫЙ СТЫКОВОЙ PE100 ГАЗ SDR9- 63x7,1	"CRACK RESISTANCE"			ШТ	1		
	ОТВОД ГНУТЫЙ 100° УКОРОЧЕННЫЙ СТЫКОВОЙ PE100 ГАЗ SDR9- 63x7,1	"CRACK RESISTANCE"			ШТ	1		
	МУФТА С ЭЛЕКТРОНАГРЕВАТЕЛЬНЫМИ ЭЛЕМЕНТАМИ PE100 ГАЗ SDR9- 400X44,7	FRIALEN		АТЫРАУСКИЙ ЗАВОД ПЭ.ТРУБ	ШТ	62		
	МУФТА С ЭЛЕКТРОНАГРЕВАТЕЛЬНЫМИ ЭЛЕМЕНТАМИ PE100 ГАЗ SDR9- 225X25,2	FRIALEN		АТЫРАУСКИЙ ЗАВОД ПЭ.ТРУБ	ШТ	14		
	МУФТА С ЭЛЕКТРОНАГРЕВАТЕЛЬНЫМИ ЭЛЕМЕНТАМИ PE100 ГАЗ SDR9- 63x7,1	FRIALEN		АТЫРАУСКИЙ ЗАВОД ПЭ.ТРУБ	ШТ	6		
	ФУТЛЯР ИЗ ТРУБЫ СТ.ø630X9,0 ВСТ3СП2 ГОСТ10705-80 С ВЕСЬМА УСИЛЕННОЙ ИЗОЛЯЦИЕЙ	ГОСТ10704-91/СЕРИЯ 5.905-25						
	L=130.0м				шт	1		СМ. ЛИСТ-31

КОЛИЧЕСТВО ПЭ ТРУБ ПРИНЯТО С ЗАПАСОМ:
- 2% С УЧЕТОМ УКЛАДКИ ЗМЕЙКОЙ И АВАРИЙНЫЙ ЗАПАС

Согласовано

Взам. инв. No

Подпись и дата

Инв. No подл.

Изм.	Кол.уч	Лист	No.док	Подпись	Дата
Разработал		Саткалиева			
Проверил		Шагиров			
ГИП		Шагиров			
Д.контроль		Кажгереева			

Р-18-10/05/17 ГСН.СО

Разработка ПСД на строительство объекта: "Строительство соединительного газопровода высокого давления от АГРС «Газпроммаш-50» «Орбита» до ГРС №1 «Атырау» УМГ Интергаз Центральная Азия с подключением ГРПБ «Бирлик»;

Газоснабжения

Стадия	Лист	Листов
РП	1	3

Спецификация оборудовании и материалов

ТОО "Poligram" г.Атырау

Файл: Р-18-10/05/17_ГСН.СО

Формат А3

ПОЗИЦИЯ	НАИМЕНОВАНИЕ И ТЕХНИЧЕСКАЯ ХАРАКТЕРИСТИКА	ТИП, МАРКА, ОБОЗНАЧЕНИЕ ДОКУМЕНТА, ОПРОСНОГО ЛИСТА	КОД ОБОРУДОВАНИЯ, ИЗДЕЛИЯ, МАТЕРИАЛА	ЗАВОД-ИЗГОТОВИТЕЛЬ	ЕДИНИЦА ИЗМЕРЕНИЯ	КОЛИ-ЧЕСТВО	МАССА ЕДИНИЦЫ КГ	ПРИМЕЧАНИЯ
1	2	3	4	5	6	7	8	9
	ФУТЛЯР ИЗ ТРУБЫ HDPE100 ГАЗ SDR11 – 630X57,3 L=92.0M МЕТОДОМ ГНБ	ГОСТ Р 50838-95		АТЫРАУСКИЙ ЗАВОД ПЭ.ТРУБ	ШТ	1		СМ. ЛИСТ-26
	ФУТЛЯР ИЗ ТРУБЫ HDPE100 ГАЗ SDR11 – 630X57,3 L=10.0M МЕТОДОМ ГНБ	ГОСТ Р 50838-95		АТЫРАУСКИЙ ЗАВОД ПЭ.ТРУБ	ШТ	2		СМ. ЛИСТ-28
	ФУТЛЯР ИЗ ТРУБЫ HDPE100 ГАЗ SDR11 – 630x57,3 L=26.0M МЕТОДОМ ГНБ	ГОСТ Р 50838-95		АТЫРАУСКИЙ ЗАВОД ПЭ.ТРУБ	ШТ	1		СМ. ЛИСТ-28
	ФУТЛЯР ИЗ ТРУБЫ HDPE100 ГАЗ SDR11 – 630x57,3 L=11.0M МЕТОДОМ ГНБ	ГОСТ Р 50838-95		АТЫРАУСКИЙ ЗАВОД ПЭ.ТРУБ	ШТ	1		СМ. ЛИСТ-28
	ФУТЛЯР ИЗ ТРУБЫ HDPE100 ГАЗ SDR11 – 630x57,3 L=17.0M МЕТОДОМ ГНБ	ГОСТ Р 50838-95		АТЫРАУСКИЙ ЗАВОД ПЭ.ТРУБ	ШТ	1		СМ. ЛИСТ-28
	ФУТЛЯР ИЗ ТРУБЫ HDPE100 ГАЗ SDR11 – 630x57,3 L=6.0M	ГОСТ Р 50838-95		АТЫРАУСКИЙ ЗАВОД ПЭ.ТРУБ	ШТ	15		по muny СМ. ЛИСТ-28
	ФУТЛЯР ИЗ ТРУБЫ HDPE100 ГАЗ SDR11 – 630x57,3 L=4.0M	ГОСТ Р 50838-95		АТЫРАУСКИЙ ЗАВОД ПЭ.ТРУБ	ШТ	2		по muny СМ. ЛИСТ-28
	ФУТЛЯР ИЗ ТРУБЫ HDPE100 ГАЗ SDR11 – 630x57,3 L=17.0M	ГОСТ Р 50838-95		АТЫРАУСКИЙ ЗАВОД ПЭ.ТРУБ	ШТ	1		по muny СМ. ЛИСТ-28
	ФУТЛЯР ИЗ ТРУБЫ HDPE100 ГАЗ SDR11 – 630x57,3 L=11.0M	ГОСТ Р 50838-95		АТЫРАУСКИЙ ЗАВОД ПЭ.ТРУБ	ШТ	1		по muny СМ. ЛИСТ-28
	ФУТЛЯР ИЗ ТРУБЫ HDPE100 ГАЗ SDR11 – 630x57,3 L=9.0M	ГОСТ Р 50838-95		АТЫРАУСКИЙ ЗАВОД ПЭ.ТРУБ	ШТ	1		по muny СМ. ЛИСТ-28
	ФУТЛЯР ИЗ ТРУБЫ HDPE100 ГАЗ SDR11 – 400X36,4 L=94,5 МЕТОДОМ ГНБ	ГОСТ Р 50838-95		АТЫРАУСКИЙ ЗАВОД ПЭ.ТРУБ	ШТ	1		СМ. ЛИСТ-27
	ФУТЛЯР ИЗ ТРУБЫ HDPE100 ГАЗ SDR11 – 400X36,4 L=77,5 МЕТОДОМ ГНБ	ГОСТ Р 50838-95		АТЫРАУСКИЙ ЗАВОД ПЭ.ТРУБ	ШТ	1		СМ. ЛИСТ-27
	ФУТЛЯР ИЗ ТРУБЫ HDPE100 ГАЗ SDR11 – 400X36,4 L=24,0 МЕТОДОМ ГНБ	ГОСТ Р 50838-95		АТЫРАУСКИЙ ЗАВОД ПЭ.ТРУБ	ШТ	1		СМ. ЛИСТ-29
	ФУТЛЯР ИЗ ТРУБЫ HDPE100 ГАЗ SDR11 – 400X36,4 L=13,0 МЕТОДОМ ГНБ	ГОСТ Р 50838-95		АТЫРАУСКИЙ ЗАВОД ПЭ.ТРУБ	ШТ	1		СМ. ЛИСТ-29
	ФУТЛЯР ИЗ ТРУБЫ HDPE100 ГАЗ SDR11 – 400X36,4 L=13,0	ГОСТ Р 50838-95		АТЫРАУСКИЙ ЗАВОД ПЭ.ТРУБ	ШТ	1		по muny СМ. ЛИСТ-29
	ФУТЛЯР ИЗ ТРУБЫ HDPE100 ГАЗ SDR11 – 400X36,4 L=6,0	ГОСТ Р 50838-95		АТЫРАУСКИЙ ЗАВОД ПЭ.ТРУБ	ШТ	1		по muny СМ. ЛИСТ-29
	ФУТЛЯР ИЗ ТРУБЫ HDPE100 ГАЗ SDR11 – 400X36,4 L=8,0	ГОСТ Р 50838-95		АТЫРАУСКИЙ ЗАВОД ПЭ.ТРУБ	ШТ	1		по muny СМ. ЛИСТ-29
	ФУТЛЯР ИЗ ТРУБЫ HDPE100 ГАЗ SDR11 – 110x10,0 L=6,0	ГОСТ Р 50838-95		АТЫРАУСКИЙ ЗАВОД ПЭ.ТРУБ	ШТ	2		СМ. ЛИСТ-30
	ФУТЛЯР ИЗ ТРУБЫ HDPE100 ГАЗ SDR17 – 110x6,6 L=4,0	ГОСТ Р 50838-95		АТЫРАУСКИЙ ЗАВОД ПЭ.ТРУБ	ШТ	7		
	УСТАНОВКА КОНТРОЛЬНОЙ ТРУБКИ ø57 НА СТАЛЬНОМ ФУТЛЯРЕ ГАЗОПРОВОДА В КОВЕРЕ С КОМБИНИРОВАННЫМ ЛЕНТОЧНЫМ ПОЛИЭТИЛЕНОВЫМ ПОКРЫТИЕМ ВЕСЬМА УСИЛЕННОГО ТИПА	ГОСТ 10704-91			КОМПЛ.	1		СМ. ЛИСТ-38
	УСТАНОВКА КОНТРОЛЬНОЙ ТРУБКИ ø57 НА ПОЛИЭТИЛЕНОВОМ ФУТЛЯРЕ ГАЗОПРОВОДА В КОВЕРЕ С КОМБИНИРОВАННЫМ ЛЕНТОЧНЫМ ПОЛИЭТИЛЕНОВЫМ ПОКРЫТИЕМ ВЕСЬМА УСИЛЕННОГО ТИПА	ГОСТ 10704-91			КОМПЛ.	34		СМ. ЛИСТ -34,35,36
	ВЫТЯЖНАЯ СВЕЧА Ду89				ШТ	4		СМ. ЛИСТ -39
	ДЕТЕКЦИОННАЯ СИГНАЛЬНАЯ ЛЕНТА С МЕДНЫМ ПРОВОДОМ С НЕСМЫВАЕМОЙ НАДПИСЬЮ "ГАЗ"				М	12700		
	УСТАНОВКА ГАБАРИТНЫХ ВОРОТ (3X1,75ММ)				КОМПЛ.	28		СМ. ЛИСТ-53

Согласовано

Взам. инв. No

Подпись и дата

Инв. No подл.

ПОЗИЦИЯ	НАИМЕНОВАНИЕ И ТЕХНИЧЕСКАЯ ХАРАКТЕРИСТИКА	ТИП, МАРКА, ОБОЗНАЧЕНИЕ ДОКУМЕНТА, ОПРОСНОГО ЛИСТА	КОД ОБОРУДОВАНИЯ, ИЗДЕЛИЯ, МАТЕРИАЛА	ЗАВОД-ИЗГОТОВИТЕЛЬ	ЕДИНИЦА ИЗМЕРЕНИЯ	КОЛИ-ЧЕСТВО	МАССА ЕДИНИЦЫ КГ	ПРИМЕЧАНИЯ
1	2	3	4	5	6	7	8	9
	ПЕРЕСЕЧЕНИЕ ПРОЕКТИРУЕМОГО ГАЗОПРОВОДА С СУЩЕСТВУЮЩИМ КАБЕЛЕМ СВЯЗИ				КОМПЛ.	16		СМ. ЛИСТ-34
	ПЕРЕСЕЧЕНИЕ ПРОЕКТИРУЕМОГО ГАЗОПРОВОДА С СУЩЕСТВУЮЩИМ КАБЕЛЕМ СВЯЗИ				КОМПЛ.	2		СМ. ЛИСТ-34а
	УСТАНОВКА ПРОТЕКТОРА НА ЗАЩИТНОМ ФУТЛЯРЕ (ЭХЗ)				КОМПЛ	2		раздел ГСН. ЭХЗ
	УСТАНОВКА ПОДЗЕМНОЙ ЗАДВИЖКИ ДУ400 В ОГРАЖДЕНИИ 3х3х1,75	AVK-36-400-907-03037			КОМПЛ.	4		СМ. ЛИСТ-21,22
	УСТАНОВКА ПОДЗЕМНОЙ ЗАДВИЖКИ ДУ200 В ОГРАЖДЕНИИ 3х3х1,75	AVK-36-200-90703037			КОМПЛ.	1		СМ. ЛИСТ-23,24
	УСТАНОВКА ПОДЗЕМНОЙ ЗАДВИЖКИ ДУ50 В ОГРАЖДЕНИИ 2х2х1,75	AVK-480-225-905-X001			КОМПЛ.	1		СМ. ЛИСТ-25,26
	УСТАНОВКА ЗАДВИЖКИ ДУ150 В ОГРАЖДЕНИИ 3Х2Х1,75	30с41нж			КОМПЛ.	1		СМ. ЛИСТ-27,28
	УСТАНОВКА ЗАДВИЖКИ ДУ50 В ОГРАЖДЕНИИ 2Х2Х1,75	30с41нж			КОМПЛ.	1		СМ. ЛИСТ-29,30
	УЗЕЛ ВЫХОДА ПОЛИЭТИЛЕНОВОГО ГАЗОПРОВОДА ПЭ160х17,9/СТ1159х4,5 ИЗ ЗЕМЛИ				КОМПЛ.	1		СМ. ЛИСТ-40,41
	УЗЕЛ ВЫХОДА ПОЛИЭТИЛЕНОВОГО ГАЗОПРОВОДА ПЭ63х7,1/СТ57х3,0 ИЗ ЗЕМЛИ				КОМПЛ.	1		СМ. ЛИСТ-38,39
	ОЧИСТКА И ПРОДУВКА ГАЗОПРОВОДОВ				М	12270,0		
	ИСПЫТАНИЕ ГАЗОПРОВОДА НА ГЕРМЕТИЧНОСТЬ				М	12270,0		
	ОБЪЕМ ЗЕМЛЯНЫХ РАБОТ:							
	РАЗРАБОТКА ГРУНТА ЭКСКАВАТОРОМ V=0,65М3				М/М3	11024/19843,2		
	РАЗРАБОТКА ГРУНТА ВРУЧНУЮ				М/М3	808/1030,2		
	ОБВАЛОВКА ТРАССЫ ВЫСОТОЙ 70СМ				М	1152,0		
	КОНТРОЛЬ ФИЗИЧЕСКИМ МЕТОДОМ СВАРНЫХ СОЕДИНЕНИЙ ГАЗОПРОВОДА							
	СТ. ГАЗОПРОВОД Д325х8,0 (РАДИОГРАФИЧЕСКИМ МЕТОДОМ)				СТ	6		НАДЗЕМНЫЙ
	КОНТРОЛЬ ФИЗИЧЕСКИМ МЕТОДОМ СВАРНЫХ СОЕДИНЕНИЙ ГАЗОПРОВОДА							
	ГАЗОПРОВОДА РЕ100 ГАЗ SDR9 400Х44,7 100% (УЛЬТРАЗВУК)				СТ	980		ПОДЗЕМНЫЙ
	ГАЗОПРОВОДА РЕ100 ГАЗ SDR11 225Х25,2 100% (УЛЬТРАЗВУК)				СТ	120		ПОДЗЕМНЫЙ
	ГАЗОПРОВОДА РЕ100 ГАЗ SDR11 63Х7,1 100% (УЛЬТРАЗВУК)				СТ	20		ПОДЗЕМНЫЙ

Согласовано

Взам. инв. No

Подпись и дата

Инв. No подл.