Приложение 1
к приказу Министра
индустрии и инфраструктурного
развития
Республики Казахстан
от «09» августа 2019 года №632

Утвержден
приказом Министра
национальной экономики
Республики Казахстан
от 24 апреля 2017 года № 234

Форма

Акт приемки объекта в эксплуатацию

«20» августа 2020 г.

Заказчик **Государственное коммунальное предприятие на праве хозяйственного ведения "Алматы Су" Управления энергоэффективности и инфраструктурного развития города Алматы, директор департамента водоотведения Арын К.. г. Алматы, Бостандыкский район, ул. Жарокова, д 196, почтовый индекс 050057**

фамилия, имя, отчество (при наличии) – для физических лиц, наименование организации – для юридических лиц, почтовый индекс, область, город, район, населенный пункт, наименование улицы, номер дома/здания (стационарного помещения)

на основании: Декларации о соответствии (**прилагается**) **по данному объекту от «20» 08 2020 года, предоставленной подрядчиком ТОО «Көлсай Строй», в лице директора Ахмедова А.А. Алматинская область,., г. Талдыкорган мкр. Самал, д.13А, кв. 53**

дата декларации, наименование подрядной (генподрядной) организации, фамилия, имя, отчество (при наличии) руководителя, юридический адрес

Заключения о качестве строительно-монтажных работ (**прилагается**) **по данному объекту «20» 08 2020 года предоставленного техническим надзором, Государственное коммунальное предприятие на праве хозяйственного ведения "Алматы Су" Управления энергоэффективности и инфраструктурного развития города Алматы в лице и. о. главного инженера-директор департамента водоотведения Арын К. Эксперты Артамонова Е.С., аттестат № KZ49VJE00034332 от 26.01.2018г., Искаков Ж.Ш., аттестат № KZ26VJE00033388 от 15.12.2017г., Мауленкулов С. Б. аттестат № KZ01VJE00033741 от 28.12.2017г**

дата заключения, наименование организации, фамилия, имя, отчество (при наличии) экспертов технического надзора, № и дата получения аттестатов

Заключения о соответствии выполненных работ проекту (**прилагается**) **по данному объекту от «20» 08 2020 года предоставленного авторским надзором и разработчиком рабочего проекта Государственное коммунальное предприятие на праве хозяйственного ведения «Алматы Су» Управления энергоэффективности и инфраструктурного развития города Алматы в лице и. о. главного инженера-директор департамента**

водоотведения Арын К., Авторский надзор Мамонов Д. Г.

дата заключения, наименование организации, фамилия, имя, отчество (при наличии) экспертов авторского надзора, № и дата получения аттестатов

произведя осмотр готовности предъявленного подрядчиком (генеральным подрядчиком) к приемке в эксплуатацию объекта: **« Реконструкция канализационной сети от школы № 28, дом 102 по проспекту Н. Назарбаева города Алматы» уровень ответственности объекта второй – нормальный.**

наименование объекта и вид строительства (новое, расширение, реконструкция, техническое перевооружение, модернизация, капитальный ремонт), ***уровень ответственности, техническая и технологическая сложность объекта***

по адресу : **РК г. Алматы, канализационная сеть по пр. Н. Назарбаева Д=160 мм, L=199, 2 м**

(область, район, населенный пункт, микрорайон, квартал, улица, номер дома (корпуса)

проверив комплектность исполнительной технической документации подтверждает что:

1. Строительство объекта осуществлено на основании:

1) **правоустанавливающего документа на земельный участок от « 08 » ноября 2017 г. № 04-36/453 Управление энергетики и коммунального хозяйства города Алматы**

документ, подтверждающий наступление юридических фактов (юридических составов), на основании которых возникают, изменяются или прекращаются права на земельный участок, в том числе договоры, решения судов, правовые акты исполнительных органов, свидетельство о праве на наследство, передаточный акт или разделительный баланс при реорганизации негосударственных юридических лиц, владеющих земельным участком на праве собственности или выкупивших право временного возмездного землепользования (аренды).

либо решения о реконструкции (перепланировке, переоборудовании) помещений (отдельных частей) существующих зданий от «__»_____20__года №_____;

наименование органа вынесшего решение

2) талона о приеме уведомления о начале или прекращении осуществления деятельности или определенных действий **о KZ00REA00179155 от «12» июня 2020 года, , Коммунальное государственное учреждение «Управление градостроительного контроля города Алматы»**

наименование органа принявшего уведомление, дата выдачи талона

3) проекта (проектно-сметной документации)

ГКП на ПХВ «Алматы Су» УЭиИР г. Алматы, № 05/3-3826а-х/ 26.12.2017-0-НК

наименование проектной организации, номер проекта

утвержденного(й) **Государственное коммунальное предприятие на праве хозяйственного ведения «Алматы Су» Управления энергоэффективности и инфраструктурного развития города Алматы, № 03-02/16 от 09.01.2020 г.**

наименование организации утвердившей (переутвердившей) проект и дата утверждения

2. Строительно-монтажные работы осуществлены в сроки:

начало работ: **12 июня 2020 года;**

месяц, год

окончание работ: **17 августа 2020 года**;

месяц, год

при продолжительности строительства, месяц:

по норме или по проекту организации строительства, месяц**: 2, 1 месяца ;**
фактически, месяц: **2, 1 месяца;**

3. Объект (комплекс) имеет следующие основные технико-экономические показатели(мощность, производительность, производственная площадь, протяженность, вместимость, объем, пропускная способность, провозная способность, число рабочих мест и тому подобное, заполняется по всем объектам (кроме жилых домов) в единицах измерения соответственно целевой продукции или основным видам услуг):

Мощность, производительность и так далее	Единица измерения	По проекту		Фактически	
		общая (с учетом ранее принятых)	в том числе пускового комплекса или очереди	общая (с учетом ранее принятых)	в том числе пускового комплекса или очереди
Общая протяженность 199,2 м	**метр**	**Канализационная сеть** **D=150 мм** **L=168, 3 м** **D=160x9,5 мм** **L= 28,0**		**Канализационная сеть** **D=160 мм** **L=199,2 м**	

Выпуск продукции (оказания услуг), предусмотренной проектом в объеме, соответствующем нормам освоения проектных мощностей в начальный период_____;

факт начала выпуска продукции с указанием объема

Жилой дом имеет следующие показатели:

Показатели	Единица измерения	По проекту	Фактически
Общая площадь	$м^2$		
Число этажей	этаж		
Общий строительный объем	$м^3$		
В том числе подземной части	$м^3$		
Площадь встроенных, встроенно-пристроенных и пристроенных помещений	$м^2$		

Показатели	По проекту			Фактически		
	число квартир	площадь квартир, $м^2$		число квартир	площадь квартир, $м^2$	
		общая	жилая		общая	жилая
Всего квартир, в том числе: однокомнатных двухкомнатных трехкомнатных четырехкомнатных и более						

4. Технологические и архитектурно-строительные решения по объекту характеризуются следующими данными: **Канализационная сеть D = 160 мм L= 199, 2 по пр. Назарбааева путем строительства трубопровода**

краткие технические характеристики по особенностям его размещения, по основным материалам и конструкциям, инженерному и технологическому оборудованию

5. На объекте установлено предусмотренное проектом оборудование в количестве согласно актам о его приемке после индивидуального испытания и комплексного опробования

6. Наружные инженерные коммуникации (холодное и горячее водоснабжение, канализация, теплоснабжение, газоснабжение, электроснабжение и связь) обеспечивают нормальную эксплуатацию объекта (здания, сооружения, помещения) и приняты городскими эксплуатационными организациями

7. Сметная стоимость по утвержденному проекту (проектной-сметной документации):

всего **17 139,241** тысяч тенге, в том числе строительно-монтажных работ_____ тысяч тенге, оборудования, инструмента и инвентаря _____тысяч тенге;

8. Сметная стоимость основных фондов принимаемых в эксплуатацию **13 321, 820** тысяч тенге, в том числе:

стоимость строительно-монтажных работ_____ тысяч тенге;
стоимость оборудования, инструмента и инвентаря _____ тысяч тенге

9. Объект построен в соответствии с утвержденным проектом (проектно-сметной документацией) и требованиями государственных нормативных документов в области архитектуры, градостроительства и строительства

РЕШИЛ: **« Реконструкция канализационной сети от школы № 28, дом 102 по проспекту Н. Назарбаева города Алматы» принять в эксплуатацию**

наименование объекта (комплекса)

Заказчик
И. о. главного инженера-директор департамента водоотведения ГКП на ПХВ «Алматы Су» УЭиИР г.Алматы Арын К.

фамилия, имя, отчество (при наличии), подпись руководителя М.П.

Технический надзор
Ведущий инженер отдела капитального строительства ГКП на ПХВ «Алматы Су» УЭиИР г.Алматы. Артамонова Е.

фамилия, имя, отчество (при наличии), подпись эксперта М.П.

Авторский надзор
Начальник проектно-сметного отдела ГКП на ПХВ «Алматы Су»УЭиИР г.Алматы. Мамонов Д. Г.

фамилия, имя, отчество (при наличии), подпись эксперта

фамилия, имя, отчество (при наличии), подпись эксперта М.П.

Подрядчик (генеральный подрядчик)
ТОО «Көлсай Строй»
Директор Ахмедов А.А.

фамилия, имя, отчество (при наличии), подпись руководителя М.П.

Приложение 13
к акту приемки объекта
в эксплуатацию

форма

Технические характеристики объекта (сети, водоводы, коллекторы и т.п.)

№ п/п	Наименование	Единицы измерения	Количество, протяженность	
1	2	3	4	
Водопровод				
	Водоводы (общая протяженность)	м		
	1) из стальных труб	м		
	2) из чугунных труб	м		
	3) из асбестоцементных труб	м		
	4) из железобетонных труб	м		
	5) из полиэтиленовых труб	м		
2	Распределительная сеть (общая протяженность)	м		
	1) из стальных труб	м		
	2) из чугунных труб	м		
	3) из асбестоцементных труб	м		
	4) из полиэтиленовых труб	м		
	5)	м		
3	**Прочие устройства**			
	Смотровой колодец	шт		
	Задвижка d-	шт		
	" d-150	шт		
	" d-100	шт		
	" d-50	шт		
	" d-	шт		
	Вентили d-	шт		
	" d-15	шт		
	" d-	шт		
	Кран d-	шт		
	" d-	шт		
	" d-	шт		
	Гидрант	шт		
	Водоразборная колонка	шт		

	Стальной футляр	шт		
	Питьевой фонтанчик	шт		
Канализация				
1	Коллекторы (общая протяженность)	м		
	1) из керамических труб	м		
	2) из чугунных труб	м		
	3) из бетонных труб	м		
	4) из асбестоцементных труб	м		
	5) из железобетонных труб	м		
	6)	м		
2	Канализационная сеть (общая протяженность)	м	**199,2**	
	1) из керамических труб	м		
	2) из чугунных труб	м		
	3) из бетонных труб	м		
	4) из асбестоцементных труб	м		
	5) из железобетонных труб	м		
	6) из полиэтеленовых труб	м	**199,2**	
3	**Прочие устройства**			
	Смотровой колодец	шт	**8**	
	Выпуск	шт	**-**	

Горизонтальный разрез колодца	**Вертикальный разрез колодца**
Масштаб _____	**Масштаб _____**
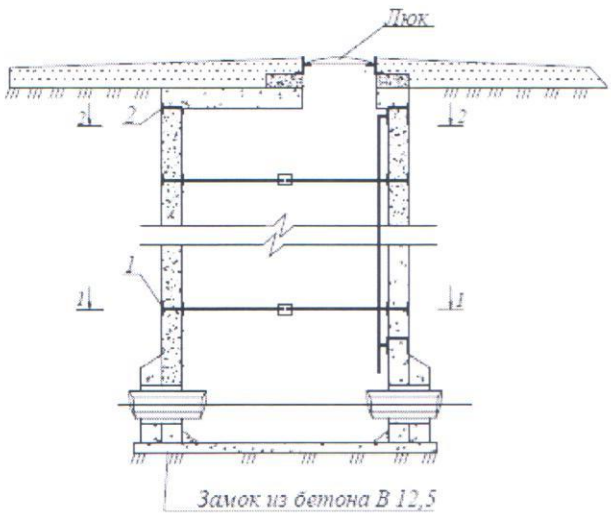	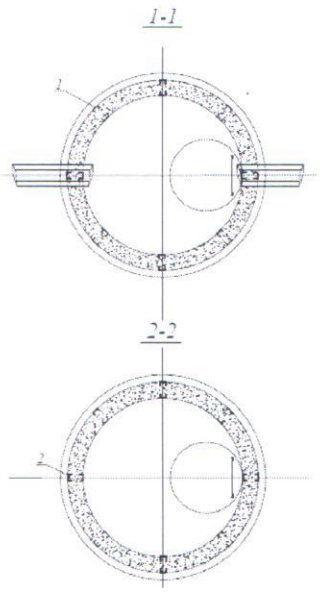

Спецификация

№ п/п	Наименование	Марка	Материал	Диаметр (мм) (размеры)	Коли-чество	Примечание
1	Колодцы круглые из сборного железобетона Д=1 500мм	Т.П.Р 902-09-22.84	Железо бетон	1500	8	

Схема привязки колодца к постоянным точкам-ориентирам

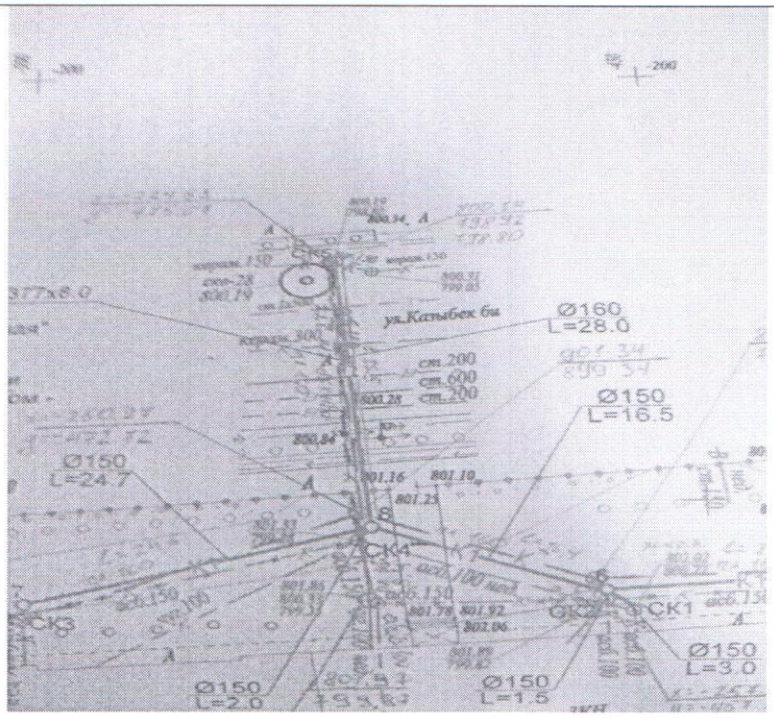

Заказчик

И. о. главного инженера -директор
департамента водоотведения ГКП на ПХВ «Алматы Су»
УЭиИР г.Алматы Арын К.

фамилия, имя, отчество (при наличии), подпись руководителя М.П.

Авторский надзор

Начальник проектно-сметного отдела ГКП на ПХВ «Алматы Су»
УЭиИР г.Алматы Мамонов Д. Г

фамилия, имя, отчество (при наличии), подпись эксперта М.П.