Приложение 1
к приказу Министра
индустрии и инфраструктурного
развития
Республики Казахстан
от «09» августа 2019 года №632

Утвержден
приказом Министра
по инвестициям и развитию
Республики Казахстан
от 24 апреля 2017 года № 234
форма

Акт приемки объекта в эксплуатацию

"29" декабрь 2020 года

Заказчик ***Коммунальное государственное учреждение «Управление комфортной городской среды города Алматы», 050001, г.Алматы, Бостандыкский район, Площадь Республики, 4***

фамилия, имя, отчество (при наличии) – для физических лиц, наименование организации – для юридических лиц, почтовый индекс, область, город, район, населенный пункт, наименование улицы, номер дома/здания (стационарного помещения)

на основании:

Декларации о соответствии (прилагается) ***«25» декабря 2020 года, ТОО «УМР-6», Директор Монид В.А., г. Алматы, Алатауский район, ул. Немировича-Данченко 18Б,***

дата декларации, наименование подрядной (генподрядной) организации, фамилия, имя, отчество (при наличии) руководителя, юридический адрес

Заключения о качестве строительно-монтажных работ (прилагается) ***«28» декабря 2020 г., ТОО «СейсмоСтройЗащита», Алмасбеков А.С. KZ34VJE00047794 от 02.07.2019г.,***

дата заключения, наименование организации, фамилия, имя, отчество (при наличии) экспертов технического надзора, № и дата получения аттестатов

Ибрагимов Е.Ш. KZ15VJE00024953 от 26.04.2012г.,

дата заключения, наименование организации, фамилия, имя, отчество (при наличии) экспертов технического надзора, № и дата получения аттестатов

Заключения о соответствии выполненных работ проекту (прилагается) ***«28» декабря 2020 г., ТОО «АЛИМ-СЕРВИС», Милютин А.Г.***

дата заключения, наименование организации, фамилия, имя, отчество (при наличии) экспертов авторского надзора, № и дата получения аттестатов

произведя осмотр готовности предъявленного подрядчиком (генеральным подрядчиком) к приемке в эксплуатацию объекта: ***Строительство многофункционального жилого комплекса с объектами обслуживания населения, зданиями образования, дошкольного воспитания, здравоохранения и паркинга. В Алатауском районе, улица Ырысты, 46/2 (Наружные сети теплоснабжения), II-нормальный уровень ответственности, технический и (или) технологический несложный,***

наименование объекта, вид строительства (новое, расширение, реконструкция, техническое перевооружение, модернизация, капитальный ремонт), уровень ответственности, техническая и технологическая сложность объекта

по адресу ***Республика Казахстан, город Алматы, Алатауский район, ул. Ырысты, 46/2.***

(область, район, населенный пункт, микрорайон, квартал, улица, номер дома (корпуса)

проверив комплектность исполнительной технической документации, подтверждает, что:

1. Строительство объекта осуществлено на основании:

1) правоустанавливающего документа на земельный участок от
"*26*" *августа 2015* года №*0025419*; *Алматинский городской филиал РГП «НПЦзем»*

документ, подтверждающий наступление юридических фактов (юридических составов), на основании которых возникают, изменяются или прекращаются права на земельный участок, в том числе договоры, решения судов, правовые акты исполнительных органов, свидетельство о праве на наследство, передаточный акт или разделительный баланс при реорганизации негосударственных юридических лиц, владеющих земельным участком на праве собственности или выкупивших право временного возмездного землепользования (аренды)

либо решения о реконструкции (перепланировке, переоборудовании) помещений (отдельных частей) существующих зданий от "___"_____ года №_____

наименование органа, вынесшего решение

2) талона о приеме уведомления о начале или прекращении осуществления деятельности или определенных действий *KZ39REA00178647 от 10.06.2020года, KZ17REA00203293 от 10.12.2020года, Коммунальное государственное учреждение «Управление градостроительного контроля города Алматы».*

наименование органа, принявшего уведомление, дата выдачи талона

3) проекта (проектно-сметной документации)
ТОО «АЛИМ-СЕРВИС» РП 28-2018-ТС

наименование проектной организации, номер проекта

утвержденного(й) *КГУ «Управление комфортной городской среды города Алматы» №06 от 28.06.2019 г.*

наименование организации утвердившей (переутвердившей) проект и дата утверждения

2. Строительно-монтажные работы осуществлены в сроки:

начало работ *июнь 2020г.*;
месяц, год

окончание работ *декабрь 2020 г.*;
месяц, год

при продолжительности строительства, месяц:
по норме или по проекту организации строительства, месяц: *6*;
фактически, месяц: *6*;

3. Объект (комплекс) имеет следующие основные технико-экономические показатели (мощность, производительность, производственная площадь, протяженность, вместимость, объем, пропускная способность, провозная способность, число рабочих мест и тому подобное, заполняется по всем объектам (кроме жилых домов) в единицах измерения соответственно целевой продукции или основным видам услуг):

Мощность, производительность и так далее	Единица измерения	По проекту		Фактически	
		общая (с учетом ранее принятых)	в том числе пускового комплекса или очереди	общая (с учетом ранее принятых)	в том числе пускового комплекса или очереди
Протяженность теплотрассы	м	**2303м**		**Lобщ=2302,2м 2xd133, L=365,9м 2xd273, L=142,3м 2xd325, L=1794м**	

Выпуск продукции (оказания услуг), предусмотренной проектом в объеме, соответствующем нормам освоения проектных мощностей в начальный период_____;
факт начала выпуска продукции с указанием объема

Жилой дом имеет следующие показатели:

Показатели	Единица измерения	По проекту	Фактически
Общая площадь	метр в квадрате (далее – м2)		
Число этажей	этаж		
Общий строительный объем	метр в кубе (далее – м3)		
В том числе подземной части	м3		
Площадь встроенных, встроенно-пристроенных и пристроенных помещений	м2		

Показатели	По проекту			Фактически		
	число квартир	площадь квартир, м2		число квартир	площадь квартир, м2	
		общая	жилая		общая	жилая
Всего квартир, в том числе: однокомнатных двухкомнатных трехкомнатных четырехкомнатных и более						

4. Технологические и архитектурно-строительные решения по объекту характеризуются следующими данными:

Перекладка тепловых сетей выполнены на участке от ТК34/-1 до ТК 34/10, прокладка сетей теплоснабжения от ТК1 ДО ТК4, от ТК4 до ТК6, от ТК4 до УГП22 и от ТК4 до УГП23, подземная в непроходных сборных каналах типа «КЛ». Трубопроводы сетей теплоснабжения приняты из стальных электросварных труб с ППУ изоляцией в ПЭ оболочке с системой сигнализации по ГОСТ 30732-2006. Прокладка трубопроводов с использованием изготовленных в заводских условиях труб с индустриальной тепловой изоляцией из ППУ (пенополиуретана) в кожухе из жесткого полиэтилена. Конструкция предизолированных труб заводского изготовления включает в себя стальной (рабочий) трубопровод, изолирующий слой из жесткого пенополиуретана (ППУ) и внешней защитной оболочки из полиэтилена низкого давления. Конструкция абсолютно герметична, что защищает трубы. Компенсация тепловых удлинений труб осуществляется углами поворота трассы, П-образными и сильфонным компенсатором СКУ. Компенсаторы монтировались с предварительной растяжкой на длину, равную половине теплового удлинения. В пределах теплофикационных камер приняты электросварные трубы по ГОСТ 10704-91 с изоляцией минераловатными матами на синтетическом связующем с покровным слоем из стеклопластика РСТ. Сильфонные компенсаторы установлены между неподвижными опорами, после компенсатора установлены направляющие опоры. Направляющие опоры установлены с двух сторон от компенсатора на расстоянии 14-16DN. В наиболее высоких точках

тепловых сетей установлены штуцеры с арматурой для выпуска воздуха, в нижних – для спуска воды. Опорожнение трубопроводов осуществляется в дренажные колодцы. Сброс воды из дренажных колодцев осуществляется передвижными бензонасосами. При пересечении автодороги применены прокладка трубопроводов в усиленной ППУ изоляции в стальных футлярах. Защитный стальной футляр покрыт весьма усиленной гидроизоляцией по ГОСТ 9.602-89. Трубопроводы протаскивались в футляры на скользящих опорах. Прокладка под дорогой производился методом прокола. Работы велись в соответствии со СНиП 3.05.03-85. Монтаж, промывку, испытание трубопроводов вели согласно СНиП 3.05.03-85 и «Правил устройства и безопасной эксплуатации трубопроводов пара и горячей воды». Обратную засыпку траншеи производили, согласно требованиям, СНиП 3.02.01-87. Система труб с заводской изоляцией характеризуется тем, что все элементы системы, включающие прямые трубы, тройники, колена, арматуру, поставляются в комплексе. На площадке строительства производились минимум работ, включающий сборку трубопроводов из фасонных элементов. Кроме того, на трассе строительства были выполнены работы по восстановлению асфальтового покрытия. Для контроля за влажностным состоянием пенополиуретана в предварительно изолированных трубах установлены система дистанционного контроля. Для обнаружения мест протечек в проекте применена система оперативно дистанционного контроля (СОДК). Концевой элемент из стальных труб в полиэтиленовой трубе-оболочке с торцевым выходом кабеля СОДК и металлической заглушкой изоляции установлены в начальной и концевой точке теплосети и служат для подключения к СОДК переносного детектора повреждений Д1П1-АМ и закольцовки сигнальных проводов с целью образования сигнальной петли. Технология соответствует Европейским стандартам и СП РК 4.02-04-2003 ("Тепловые сети. Проектирование и строительство сетей бесканальной прокладки стальных труб с пенополиуретановой изоляцией индустриального производства"), ГОСТ 30732-2006 ("Трубы и фасонные изделия стальные с тепловой изоляцией из пенополиуретана с защитной оболочкой").*

краткие технические характеристики по особенностям его размещения, по основным материалам и конструкциям, инженерному и технологическому оборудованию

5. На объекте установлено предусмотренное проектом оборудование в количестве согласно актам о его приемке после индивидуального испытания и комплексного опробования;

6. Наружные инженерные коммуникации (холодное и горячее водоснабжение, канализация, теплоснабжение, газоснабжение, электроснабжение и связь) обеспечивают нормальную эксплуатацию объекта (здания, сооружения, помещения) и приняты городскими эксплуатационными организациями;

7. Сметная стоимость по утвержденному проекту (проектной-сметной документации): всего *649 365,5* тысяч тенге, в том числе строительно-монтажных работ *613 062,3* тысяч тенге, оборудования, инструмента и инвентаря _____ тысяч тенге;

8. Сметная стоимость основных фондов, принимаемых в эксплуатацию *575 506,1* тысяч тенге, в том числе: стоимость строительно-монтажных работ *551 756,1* тысяч тенге; стоимость оборудования, инструмента и инвентаря _____ тысяч тенге;

9. Объект построен в соответствии с утвержденным проектом (проектно-сметной документацией) и требованиями государственных нормативных документов в области архитектуры, градостроительства и строительства.

РЕШИЛ: ***Строительство многофункционального жилого комплекса с объектами обслуживания населения, зданиями образования, дошкольного воспитания, здравоохранения и паркинга. В Алатауском районе, улица Ырысты, 46/2 (Наружные сети теплоснабжения)***

наименование объекта (комплекса)

принять в эксплуатацию.

Заказчик

Руководитель Коммунального государственного учреждение «Управление комфортной городской среды города Алматы» Нурашев С.С.

фамилия, имя, отчество (при наличии), подпись руководителя Место печати (при наличии)

Технический надзор

Эксперт ТОО «СейсмоСтройЗащита» Алмасбеков А.С.

фамилия, имя, отчество (при наличии), подпись эксперта Место печати (при наличии)

Эксперт ТОО «СейсмоСтройЗащита» Ибрагимов Е.Ш.

фамилия, имя, отчество (при наличии), подпись эксперта Место печати (при наличии)

Авторский надзор

Руководитель ТОО «АЛИМ-СЕРВИС», Милютин А.Г.

фамилия, имя, отчество (при наличии), подпись эксперта Место печати (при наличии)

Подрядчик (генеральный подрядчик)

Директор ТОО «УМР-6» Монид В.А.

фамилия, имя, отчество (при наличии), подпись руководителя Место печати (при наличии)

Приложение 14
к акту приемки объекта
в эксплуатацию

форма

Технические характеристики объекта

(тепловая трасса)

№ п/п	Наименование	Единицы измерения	Количество, протяженность	Примечание
1	Протяженность тепловой трассы	м	2302,2	
	Протяженность воздушной прокладки:	м	96	
	1) на эстакадах	м		
	2) на опорах	м	96	
	Количество неподвижных опор	шт	32	
	Протяженность подземной прокладки:	м		
	1) в проходных каналах	м		
	2) в непроходных каналах	м	2 206,2	
	3) бесканальная прокладка	м		
2	Количество тепловых камер дренажных колодцев	шт	9 5	
3	Количество компенсаторов	шт	19	СКУ – 5 шт. П-образ.-14 шт.
4	Количество вводов	шт		
5	Количество кранов	шт	80	d300мм-10 d250мм-2 d200мм-4 d150мм-2 d125мм-8 d100мм-14 d80мм-4 d50мм-14 d40мм-2 d25мм-16 d15мм-4

Горизонтальный разрез колодца (камеры)

Масштаб _____

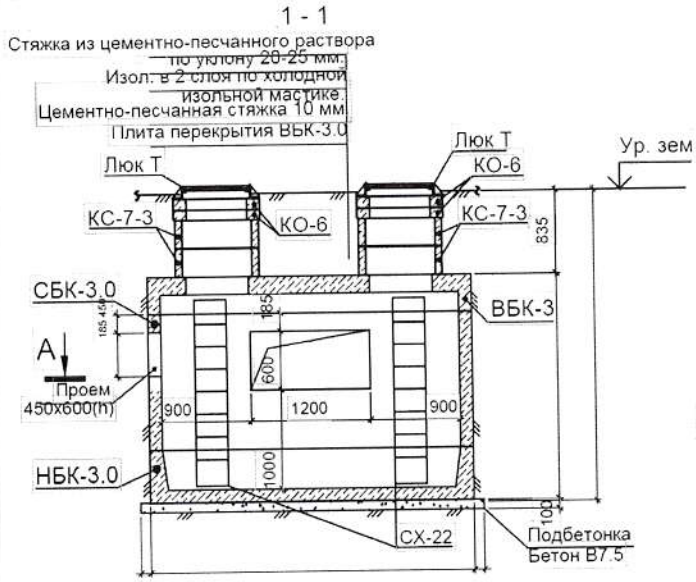

Вертикальный разрез колодца (камеры)

Масштаб _____

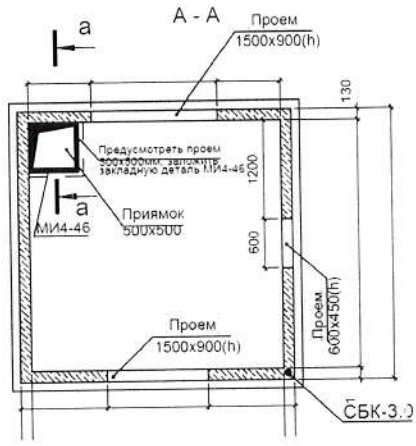

Спецификация

№ п/п	Наименование	Марка	Материал	Диаметр (мм) (размеры)	Количество	Примечание
1	Труба стальная прямошовная	Ст 133х4-1-ППУ-ПЭ ГОСТ 30732-2006	стальная изолированная пенополиуретаном в полиэтиленовой оболочке	133х4	731,8м	
2	Труба стальная прямошовная	Ст 273х7-1-ППУ-ПЭ ГОСТ 30732-2006	стальная изолированная пенополиуретаном в полиэтиленовой оболочке	273х7	284,6м	
3	Труба стальная прямошовная	Ст 325х7-1-ППУ-ПЭ ГОСТ 30732-2006	стальная изолированная пенополиуретаном в полиэтиленовой оболочке	325х7	3396м	
4	Труба стальная прямошовная	Ст 325х7-2-ППУ-ОЦ ГОСТ 30732-2006	стальная изолированная пенополиуретаном	325х7	192м	

			в оцинкованном оболочке		
5	Футляр		Стальная, изоляц. ВУС	1420	42,1м
6	Футляр		Стальная, изоляц. ВУС	720	53,6м
7	Футляр		Стальная, изоляц. ВУС	400	7,8м
8	Неподвижная опора	Ст 133-340х16-1-ППУ-ПЭ ГОСТ 30732-2006	Ж/Б монолит	133-340	22шт
9	Неподвижная опора	Ст 273-550х30-1-ППУ-ПЭ ГОСТ 30732-2006	Ж/Б монолит	273-550	3шт
10	Неподвижная опора	Ст 325-650х40-1-ППУ-ПЭ ГОСТ 30732-2006	Ж/Б монолит	325-650	7шт
11	Опора скользящая	133НТС65-06	стальная	133/225	114шт
12	Опора скользящая	273НТС65-06	стальная	273/400	47шт
13	Опора скользящая	325НТС65-06	стальная	325/450	422шт
14	Лоток	Л16-11	ЖБИ		508шт
15	Лоток	Л12-11-Д	ЖБИ		65шт
16	Лоток	Л7-11	ЖБИ		120шт

Схема привязки колодца (камеры) к постоянным точкам-ориентирам

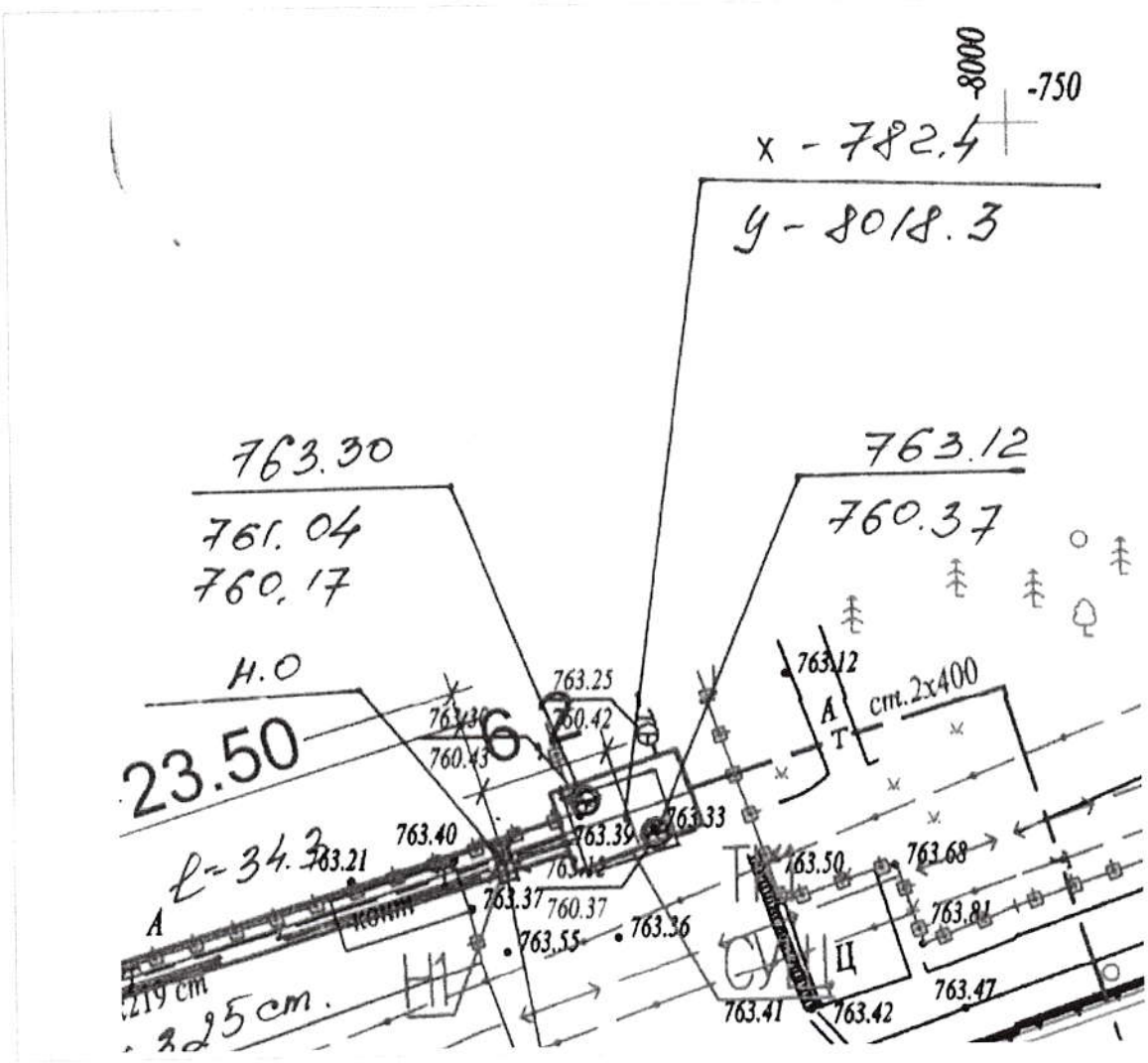

Заказчик

Руководитель КГУ «Управление комфортной городской среды города Алматы»

Нурашев С.С

фамилия, имя, отчество (при наличии), подпись руководителя Место печати (при наличии)

Авторский надзор

ТОО «АЛИМ-СЕРВИС», Милютин А.Г.

фамилия, имя, отчество (при наличии), подпись эксперта Место печати (при наличии)

Приложение 3
к приказу Министра
по инвестициям и развитию
Республики Казахстан
от 24 апреля 2017года № 235

форма

Декларация о соответствии

«25» декабря 2020 года

Подрядчик (генеральный подрядчик) ***Товарищество с ограниченной ответственностью «УМР-6», г. Алматы, Алатауский район, ул. Немировича-Данченко 18Б***
наименование организации, юридический адрес

в лице ***директора Монид Валерий Анатольевича***
фамилия, имя, отчество (при наличии) руководителя организации

по объекту: ***Строительство многофункционального жилого комплекса с объектами обслуживания населения, зданиями образования, дошкольного воспитания, здравоохранения и паркинга. В Алатауском районе, улица Ырысты, 46/2 (Наружные сети теплоснабжения)***
наименование, местонахождения объекта

заказчиком которого является ***Коммунальное государственное учреждение «Управление комфортной городской среды города Алматы», руководитель Нурашев С.С.***
наименование организации, фамилия, имя, отчество (при наличии) руководителя

удостоверяет, что:

1. Строительно - монтажные работы на объекте выполнены в соответствии с утвержденным проектом (проектно - сметной документацией), государственными нормативами в сфере архитектурной, градостроительной и строительной деятельности;

2. Субподрядные организации: ***АО «Алматыинжстрой» ГСЛ №04216 от 26.02.2001г.***
наименование организации

3. Проект (проектно-сметная документация) ***ТОО «АЛИМ-СЕРВИС» РП 28-2018-ТС***
наименование проектной организации, номер проекта

утвержден(а)
КГУ «Управление комфортной городской среды города Алматы», №06 от 28.06.2019 г.;
наименование организации, утвердившей (переутвердившей) проект и дата утверждения

4. Объект (комплекс) имеет следующие основные технико-экономические показатели (мощность, производительность, производственная площадь, протяженность, вместимость, объем, пропускная способность, провозная способность, число рабочих мест и тому подобное, заполняется по всем объектам (кроме жилых домов) в единицах измерения соответственно целевой продукции или основным видам услуг):

Мощность, производительность и так далее	Единица измерения	По проекту		Фактически	
		общая (с учетом ранее принятых)	в том числе пускового комплекса или очереди	общая (с учетом ранее принятых)	в том числе пускового комплекса или очереди
Протяженность теплотрассы	м	**2303м**		**Lобщ=2302,2м 2xd133, L=365,9м 2xd273, L=142,3м 2xd325, L=1794м**	

Жилой дом имеет следующие показатели:

Показатели	Единица измерения	По проекту	Фактически
Общая площадь	метр в квадрате (далее - $м^2$)		
Число этажей	этаж		
Общий строительный объем	метр в кубе (далее - $м^3$)		
В том числе подземной части	$м^3$		
Площадь встроенных, встроенно-пристроенных и пристроенных помещений	$м^2$		

Показатели	По проекту			Фактически		
	число квартир	площадь квартир, $м^2$		число квартир	площадь квартир, $м^2$	
		общая	жилая		общая	жилая
Всего квартир, в том числе: однокомнатных двухкомнатных трехкомнатных четырехкомнатных и более						

5. Технологические и архитектурно-строительные решения по объекту характеризуется следующими данными:

Перекладка тепловых сетей выполнены на участке от ТК34/-1 до ТК 34/10, прокладка сетей теплоснабжения от ТК1 ДО ТК4, от ТК4 до ТК6, от ТК4 до УГ22 и от ТК4 до УГП23, подземная в непроходных сборных каналах типа «КЛ». Трубопроводы сетей теплоснабжения приняты из стальных электросварных труб с ППУ изоляцией в ПЭ оболочке с системой сигнализации по ГОСТ 30732-2006. Прокладка трубопроводов с использованием изготовленных в заводских условиях труб с индустриальной тепловой изоляцией из ППУ (пенополиуретана) в кожухе из жесткого полиэтилена. Конструкция предизолированных труб заводского изготовления включает в себя стальной (рабочий) трубопровод, изолирующий слой из жесткого пенополиуретана (ППУ) и внешней защитной оболочки из полиэтилена низкого давления. Конструкция абсолютно герметична, что защищает трубы. Компенсация тепловых удлинений труб осуществляется углами поворота трассы, П-образными и сильфонным компенсатором СКУ. Компенсаторы монтировались с предварительной растяжкой на длину, равную половине теплового удлинения. В пределах теплофикационных камер приняты электросварные трубы по ГОСТ 10704-91 с изоляцией минераловатными матами на синтетическом связующем с покровным слоем из стеклопластика РСТ. Сильфонные компенсаторы установлены между неподвижными опорами, после компенсатора установлены направляющие опоры. Направляющие опоры установлены с двух сторон от компенсатора на расстоянии 14-16DN. В наиболее высоких точках тепловых сетей установлены штуцеры с арматурой для выпуска воздуха, в нижних – для спуска воды. Опорожнение трубопроводов осуществляется в дренажные колодцы. Сброс воды из дренажных колодцев осуществляется передвижными бензонасосами. При пересечении автодороги применены прокладка трубопроводов в усиленной ППУ изоляции в стальных футлярах. Защитный стальной футляр покрыт весьма усиленной гидроизоляцией по ГОСТ 9.602-89*. Трубопроводы протаскивались в футляры на скользящих опорах. Прокладка под дорогой производился методом прокола. Работы велись в соответствии со СНиП 3.05.03-85. Монтаж, промывку, испытание трубопроводов вели согласно СНиП

3.05.03-85 и «Правил устройства и безопасной эксплуатации трубопроводов пара и горячей воды». Обратную засыпку траншеи производили, согласно требованиям, СНиП 3.02.01-87. Система труб с заводской изоляцией характеризуется тем, что все элементы системы, включающие прямые трубы, тройники, колена, арматуру, поставляются в комплексе. На площадке строительства производились минимум работ, включающий сборку трубопроводов из фасонных элементов. Кроме того, на трассе строительства были выполнены работы по восстановлению асфальтового покрытия. Для контроля за влажностным состоянием пенополиуретана в предварительно изолированных трубах установлены система дистанционного контроля. Для обнаружения мест протечек в проекте применена система оперативно дистанционного контроля (СОДК). Концевой элемент из стальных труб в полиэтиленовой трубе-оболочке с торцевым выходом кабеля СОДК и металлической заглушкой изоляции установлены в начальной и концевой точке теплосети и служат для подключения к СОДК переносного детектора повреждений Д1П1-АМ и закольцовки сигнальных проводов с целью образования сигнальной петли. Технология соответствует Европейским стандартам и СП РК 4.02-04-2003 ("Тепловые сети. Проектирование и строительство сетей бесканальной прокладки стальных труб с пенополиуретановой изоляцией индустриального производства"), ГОСТ 30732-2006 ("Трубы и фасонные изделия стальные с тепловой изоляцией из пенополиуретана с защитной оболочкой").

краткие технические характеристики по особенностям его размещения, по основным материалам и конструкциям, инженерному и технологическому оборудованию

6. На объекте установлено предусмотренное проектом оборудование в количестве согласно актам о его приемке после индивидуального испытания и комплексного опробования;

7. Мероприятия по охране труда, обеспечению взрывобезопасности, пожаробезопасности, охране окружающей природной среды и антисейсмические мероприятия, предусмотренные проектом выполнены;

8. Строительно-монтажные работы осуществлены в сроки:
начало работ *июнь 2020г.;*
месяц, год
окончание работ *декабрь 2020 г.;*
месяц, год
при продолжительности строительства, месяц:
по норме или по проекту организации строительства, месяц: *6;*
фактически, месяц: *6;*

9. Примененные строительные материалы, конструкции, оборудование и изделия соответствуют требованиям проекта и государственных нормативов;

10. Исполнительная геодезическая съемка фактического положения подземных инженерных сетей и/или зданий (сооружений) выполнена (обязательное приложение к декларации о соответствии);

11. Наружные инженерные коммуникации (холодное и горячее водоснабжение, канализация, теплоснабжение, газоснабжение, электроснабжение и связь) обеспечивают нормальную эксплуатацию объекта, что подтверждается поставщиками услуг по инженерному и коммунальному обеспечению.
Поставщики услуг по инженерному и коммунальному обеспечению:
ТОО «АлТС» Главный инженер Казымбетов Д.К.

наименование организации, фамилия, имя, отчество (при наличии) руководителя

Место печати (при наличии), подпись, дата

12. Шумоизоляция здания соответствует проекту и подтверждается экспертным заключением, выдаваемым государственной организацией, осуществляющей санитарно-эпидемиологическую экспертизу по результатам лабораторных замеров, проведенных аккредитованными испытательными лабораториями (центрами) (экспертное заключение прилагается);

13. Обеспечен доступ для маломобильных групп население, что подтверждается органами социальной защиты населения: ***Управление социального благосостояния города Алматы***

и.о. руководителя А. Муратханова

наименование организации, фамилия, имя, отчество (при наличии) руководителя

Место печати (при наличии), подпись, дата

Подрядчик (генеральный подрядчик) ***ТОО «УМР-6»*** считает объект ***Строительство многофункционального жилого комплекса с объектами обслуживания населения, зданиями образования, дошкольного воспитания, здравоохранения и паркинга. В Алатауском районе, улица Ырысты, 46/2 (Наружные сети теплоснабжения),***

наименование объекта (комплекса)

готовым к приемке в эксплуатацию,

гарантирует качество выполненных строительно-монтажных и специальных работ, и принимает на себя обязательство устранять дефекты, возникшие по его вине при строительстве объекта согласно гарантийному сроку в соответствии с законодательством Республики Казахстан.

Подрядчик (генеральный подрядчик)

Директор ТОО «УМР-6» - Монид В.А.

фамилия, имя, отчество (при наличии) руководителя,

Место печати (при наличии), подпись, дата

Приложение 1
к приказу Министра
по инвестициям и развитию
Республики Казахстан
от 24 апреля 2017 года № 235

форма

Заключение о качестве строительно-монтажных работ

«28» декабря 2020 года

Технический надзор
ТОО «СейсмоСтройЗащита», Мусин В.А., г.Алматы, Ауэзовский район, Мкр. №2, №55б,
наименование организации, фамилия, имя, отчество (при наличии) руководителя, юридический адрес
в лице ***Алмасбекова А.С. KZ34VJE00047794 от 02.07.2019г.***
фамилия, имя, отчество (при наличии) экспертов, № аттестатов, дата получения
Ибрагимов Е.Ш. KZ15VJE00024953 от 26.04.2012г.
фамилия, имя, отчество (при наличии) экспертов, № аттестатов, дата получения
действующего на основании ***№423 от 29.04.2020г.***
№ договора и дата
по объекту: ***Строительство многофункционального жилого комплекса с объектами обслуживания населения, зданиями образования, дошкольного воспитания, здравоохранения и паркинга. В Алатауском районе, улица Ырысты, 46/2 (Наружные сети теплоснабжения)***
наименование и местонахождение объекта
заказчиком которого является ***Коммунальное государственное учреждение «Управление комфортной городской среды города Алматы», руководитель Нурашев С.С.***
наименование организации, фамилия, имя, отчество (при наличии) руководителя
подтверждает, что:
1. Строительство объекта осуществлялось
1) подрядчиком (генеральным подрядчиком) ***ТОО «УМР-6» ГСЛ №16012940 от 10.08.2016г.***
наименование организации, № лицензии и дата получения
в лице ***директора Монид В.А.***
фамилия, имя, отчество (при наличии) руководителя
2) субподрядными организациями ***АО «Алматыинжстрой» ГСЛ №04216 от 26.02.2001г.***
наименование организации, № лицензии и дата получения
в лице ***генерального директора Чиликбаев А. К.***;
фамилия, имя, отчество (при наличии) руководителя
2. Строительно-монтажные работы осуществлены в сроки:
начало работ ***июнь 2020 г.***;
месяц, год
окончание работ ***декабрь 2020 г.***;
месяц, год
при продолжительности строительства, месяц:
по норме или по проекту организации строительства ***6*** месяц;
фактически ***6*** месяц;

3. Сметная стоимость по утвержденному проекту (проектной-сметной документации):
всего ***649 365,5*** тысяч тенге, в том числе строительно-монтажных работ ***613 062,3*** тысяч тенге, оборудования, инструмента и инвентаря _____ тысяч тенге;

4. Сметная стоимость основных фондов, принимаемых в эксплуатацию ***575 506,1*** тысяч тенге, в том числе: стоимость строительно-монтажных работ ***551 756,1*** тысяч тенге; стоимость оборудования, инструмента и инвентаря _____ тысяч тенге;

5. Объект построен в соответствии с проектом (проектно-сметной документацией)
ТОО «АЛИМ-СЕРВИС» РП 28-2018-ТС

наименование проектной организации, номер проекта

утвержденным(ой)

КГУ «Управление комфортной городской среды города Алматы», №06 от 28.06.2019 г.;

наименование организации, утвердившей (переутвердившей) проект и дата утверждения

и требованиями государственных нормативных документов в области архитектуры, градостроительства и строительства;

6. Примененные строительные материалы, конструкции, оборудование и изделия соответствуют проекту и требованиям государственных нормативов;

7. Исполнительная техническая документация имеется в полном объеме;

8. Замечания, выданные техническим надзором в процессе строительства, устранены;

9. Завершенный строительством объект обеспечивает прочность, устойчивость и надежность на протяжении всего срока службы (эксплуатации, использования, применения) и соответствует требованиям государственных нормативов направленных на обеспечение интересов и безопасности собственников (пользователей) и общества в целом.

Технический надзор:
организация ***ТОО «СейсмоСтройЗащита», директор Мусин В.А.***

наименование организации, фамилия, имя, отчество (при наличии) руководителя, подпись, дата Место печати (при наличии)

эксперт(ы) по техническому надзору
Алмасбеков А.С. KZ34VJE00047794 от 02.07.2019г.

фамилия, имя, отчество (при наличии) эксперта (экспертов) № аттестатов, подпись, дата Место печати (при наличии)

Ибрагимов Е.Ш. KZ15VJE00024953 от 26.04.2012г.

фамилия, имя, отчество (при наличии) эксперта (экспертов) № аттестатов, подпись, дата Место печати (при наличии)

Приложение 2
к приказу Министра
по инвестициям и развитию
Республики Казахстан
от 24 апреля 2017 года № 235

форма

Заключение о соответствии выполненных работ проекту

«28» декабря 2020 года

Авторский надзор ***ТОО «АЛИМ-СЕРВИС», Милютин А.Г.***
наименование организации, фамилия, имя, отчество (при наличии) руководителя

в лице ***Милютин А.А.***
фамилия, имя, отчество (при наличии) экспертов, № аттестатов и дата получения

действующего на основании ***Договора №39 АН от 08.06.2020г.***
№ договора и дата

по объекту: ***Строительство многофункционального жилого комплекса с объектами обслуживания населения, зданиями образования, дошкольного воспитания, здравоохранения и паркинга. В Алатауском районе, улица Ырысты, 46/2 (Наружные сети теплоснабжения)***
наименование и местонахождение объекта

заказчиком которого является ***Коммунальное государственное учреждение «Управление комфортной городской среды города Алматы», руководитель Нурашев С.С.***
наименование организации, фамилия, имя, отчество (при наличии) руководителя

подтверждает, что:

1. Строительство объекта осуществлялось

1) подрядчиком (генеральным подрядчиком) ***ТОО «УМР-6» ГСЛ №16012940 от 10.08.2016г.***
наименование организации, № лицензии и дата получения

в лице ***директора Монид В.А.***
фамилия, имя, отчество (при наличии) руководителя

2) субподрядными организациями ***АО «Алматыинжстрой» ГСЛ №04216 от 26.02.2001г.***
наименование организации, № лицензии и дата получения

в лице ***генерального директора Чиликбаев А. К***;
фамилия, имя, отчество (при наличии) руководителя

2. Строительно-монтажные работы осуществлены в сроки:

начало работ ***июнь 2020г.***;
месяц, год

окончание работ ***декабрь 2020 г***;
месяц, год

при продолжительности строительства, месяц:

по норме или по проекту организации строительства ***6*** месяц;

фактически ***6*** месяц;

3. Примененные строительные материалы, конструкции, оборудование и изделия соответствуют требованиям проекта;

4. Замечания, выданные авторским надзором в процессе строительства, устранены;

5. Внесенные изменения в проект (проектно-сметную документацию) в процессе строительства выполнены в соответствии с требованиями нормативов в области архитектуры, градостроительства и строительства;

6. Объект построен в соответствии с проектом (проектно-сметной документацией)
ТОО «АЛИМ-СЕРВИС» РП 28-2018-ТС
наименование проектной организации, номер проекта

утвержденным

КГУ «Управление комфортной городской среды города Алматы», №06 от 28.06.2019 г.;
наименование организации, утвердившей (переутвердившей) проект и дата утверждения

Авторский надзор:
организация ***ТОО «АЛИМ-СЕРВИС», Милютин А.Г.***
наименование организации, фамилия, имя, отчество (при наличии) руководителя, подпись, дата Место печати (при наличии)

эксперт(ы) по авторскому надзору ***Милютин А.А.***
фамилия, имя, отчество (при наличии) эксперта (экспертов), № аттестатов, подпись, дата Место печати (при наличии)

Генподрядчик: ТОО "УМР-6"

Субподрядчик: АО "Алматыинжстрой"

Экземпляр
АО «Алматыинжстрой»

Утверждена приказом Министра индустрии и инфрастуктурного развития Республики Казахстан от 02.04.2019 года №178

Наименование строительства и его адрес: Строительство многофункционального жилого комплекса с объектами обслуживания населения, зданиями образования,дошкольного воспитания, здравоохранения и паркинком расположенного в Алатауском районе, ул. Ырысты, 46/2 города Алматы. Тепловые сети.

СПРАВКА
о стоимости выполненных строительных работ и затрат
за декабрь 2020 года

Код заказчика	Код подрядчика	Договор		Источник финансирования			Организационно-правовая форма	
		номер	дата	Наименование		Код	Наименование	Код
		36/1	13.07.2020					

Наименование пусковых комплексов, объектов	С начала года по отчётный месяц включительно с НДС	В отчётном месяце без НДС	Стоимость выполненых работ и затрат в тысячах тенге						в т. ч. НДС	Всего к оплате
			Строительно-монтажные работы по смете	из них		Стоимость прочих затрат, не входящих в состав СМР по смете 2018 г.	Дополнительные затраты			
				В отчётном месяце	По монтажу оборудования		Приобретение материалов	Другие дополнительные расходы		
А	1	2	3	4	5	6	7	8	9	10
Всего выполнено:	**17 892 997,00**	**15 975 890,18**							**1 917 106,82**	**17 892 997,00**

М.П.
Генподрядчик : ТОО "УМР-6" _____

М.П.
Субподрядчик: АО "Алматыинжстрой" _____

ЭЛЕКТРОННЫЙ СЧЕТ-ФАКТУРА

Раздел A. Общий раздел

1. Регистрационный номер ESF-950640000206-20201220-57909450
1.1. Номер учетной системы 376
2. Дата выписки 20.12.2020
2.1. Дата выписки на бумажном носителе
3. Дата совершения оборота 20.12.2020
4. Исправленный ☐
4.1 Дата
4.2 Номер
4.3 Регистрационный номер
5. Дополнительный ☐
5.1 Дата
5.2 Номер
5.3 Регистрационный номер

Раздел B. Реквизиты поставщика

6. ИИН/БИН 950640000206
6.1 БИН реорганизованного лица
6.0 БИН структурного подразделения юридического лица
7. Поставщик Акционерное общество "Алматыинжстрой"
7.1 Доля участия
8. Адрес места нахождения 050050, Республика Казахстан, Алматы г., Коммунальная, дом № 12
9. Свидетельство плательщика НДС:
9.1. серия 60001
9.2. Номер 0031499
9.3. Структурное подразделение юридического лица-нерезидента ☐
11. Дополнительные сведения

10. Категория поставщика
- A ☐ Комитент
- B ☐ Комиссионер
- C ☐ Экспедитор
- D ☐ Лизингодатель
- E ☐ Участник СРП или сделки, заключенной в рамках СРП
- F ☐ Участник договора о совместной деятельности
- G ☐ Экспортер
- H ☐ Международный перевозчик
- I ☐ Доверитель

Раздел B1. Банковские реквизиты поставщика

12. КБе 17
13. ИИК KZ916017131000007658
14. БИК HSBKKZKX
15. Наименование банка АО "Народный Банк Казахстана"*

Раздел C. Реквизиты получателя

16. ИИН/БИН 980940001419
16.1 БИН реорганизованного лица
16.0 БИН структурного подразделения юридического лица
17. Получатель Товарищество с ограниченной ответственностью "УМР-6"
17.1 Доля участия
18. Адрес места нахождения 050061, Республика Казахстан, г. Алматы, ул. Немировича-Данченко, дом № 18 Б
1.1. Код страны KZ
19. Дополнительные сведения

20. Категория получателя
- A ☐ Комитент
- B ☐ Комиссионер
- C ☐ Лизингополучатель
- D ☐ Участник договора о совместной деятельности
- E ☐ Государственное учреждение
- F ☐ Нерезидент
- G ☐ Участник СРП или сделки, заключенной в рамках СРП
- H ☐ Доверитель
- I ☐ Розничная реализация
- J ☐ Физ. лицо

Раздел D. Реквизиты грузоотправителя и грузополучателя

25. Грузоотправитель
25.1 ИИН/БИН 950640000206
25.2 Наименование Акционерное общество "Алматыинжстрой"
25.3 Адрес отправки 050050, Республика Казахстан, Алматы г., Коммунальная, дом № 12

26. Грузополучатель
26.1 ИИН/БИН 980940001419
26.2 Наименование Товарищество с ограниченной ответственностью "УМР-6"
26.3 Адрес доставки 050061, Республика Казахстан, г. Алматы, ул. Немировича-Данченко, дом № 18 Б
26.4 Код страны KZ

Раздел E. Договор (контракт)

27.1. ☑ Договор (контракт) на поставку товаров, работ, услуг
27.2. ☐ Без договора (контракта) на поставку товаров, работ, услуг
27.3. Номер Договор №36/1
27.4. Дата 13.07.2020
30 Поставка товаров осуществлена по доверенности
30.1 Номер
30.2 Дата
28. Условия оплаты по договору безналичный расчет
29. Способ отправления 99
31. Пункт назначения
31.1. Условия поставки XXX

Раздел F. Реквизиты документов, подтверждающих поставку товаров, работ, услуг

Документы, подтверждающие поставку товаров, работ, услуг
32.1 Номер 356
32.2 Дата 20.12.2020

Раздел G. Данные по товарам, работам, услугам

33.
33.1 Код валюты KZT
33.2 Курс валюты

№	Признак происхождения товара, работ, услуг	Наименование товаров, работ, услуг	Наименование товаров в соответствии с Декларацией на товары или заявлением о ввозе товаров и уплате косвенных налогов	Код товара (ТН ВЭД ЕАЭС)	Ед. изм.	Кол-во (объем)	Цена (тариф) за единицу товара, работы, услуги без косвенных налогов	Стоимость товаров, работ, услуг без косвенных налогов	Акциз		Размер оборота по реализации (облагаемый/необлагаемый оборот)	НДС		Стоимость товаров, работ, услуг с учетом косвенных налогов	№ Декларации на товары, заявления в рамках ТС, СТ-1 или СТ-KZ	Номер товарной позиции из заявления в рамках ТС или Декларации на товары	Идентификатор товара, работ, услуг	Дополнительные данные
									Ставка	Сумма		Ставка	Сумма					
1	2	3	3/1	4	5	6	7	8	9	10	11	12	13	14	15	16	17	18
1	6	Строительство МЖК с объектами обслуживания населения, зданиями образования, дошкольного воспитания, здравоохранения и паркингом, расположенного в Алатауском р-не, ул.Ырысты, 46/2, г.Алматы			Работа	1	15975890.18	15975890.18			15975890.18	12%	1917106.82	17892997.00			1	
						Всего по счету:		15975890.18		0.00	15975890.18		1917106.82	17892997.00				

Раздел L. Сведения по ЭЦП

44. ЭЦП юридического лица (структурного подразделения юридического лица) или индивидуального предпринимателя
45. ЭЦП лица, уполномоченного подписывать счета-фактуры
46. Ф.И.О. лица, выписывающего ЭСФ

ObBGkhXa98jKBvRki5jQg2SlgtwPgnlNbDSCFZj0twDsV
WBrNVWfgCqq13eAi8Ye XbJoq/PtEDVc01CPw3SNfg==

Арифова Фатима Алипашаевна

Форма 2в пр.3-1

Приказ Министра по инвестициям и развитию Республики Казахстан от «19» сентября 2018 года № 656

Генподрядчик : **ТОО "УМР-6"**

(полное наименование, бизнес идентификационный номер или индивидуальный идентификационный номер, адрес, данные о средствах связи)

Субподрядчик : **АО "Алматыинжстрой"**

(полное наименование, бизнес идентификационный номер или индивидуальный идентификационный номер, адрес, данные о средствах связи)

Стройка : **Строительство многофункционального жилого комплекса с объектами обслуживания населения, зданиями образования,дошкольного воспитания, здравоохранения и паркинком расположенного в Алатауском районе, ул. Ырысты, 46/2 города Алматы**

(наименование, адрес)

Объект : **Тепловые сети**

(наименование)

Акт приемки выполненных работ за декабрь 2020 год

№ п/п	Шифр норм, код ресурса	Наименование работ и затрат	Единица измерения	Количество	Стоимость единицы, тенге		Общая стоимость, тенге			Накладные расходы, тенге	Всего стоимость с НР и СП, тенге
					Всего	эксплуатация машин	Всего	эксплуатация машин	материалы		
					зарплата рабочих-строителей	в т. ч. зарплата машинистов	зарплата рабочих-строителей	в т. ч. зарплата машинистов	оборудование, мебель, инвентарь	Сметная прибыль, тенге	
1	2	3	4	5	6	7	8	9	10	11	12
		Раздел: 1. Земляные работы									
1	Е11-010102-0308	Грунты 2 группы. Разработка с погрузкой на автомобили-самосвалы экскаваторами с ковшом вместимостью 0,65 м3		4512,47517	213,21	202,71	962097	914735	473	233329	1291060
			м3		10,39	61,43	46889	277179		95634	
2	Е11-010205-0302 #ТЧ 01 табл. 11 п.3.179 Кзтр=1,2	Грунты 2 группы. Разработка вручную в траншеях глубиной до 2 м без креплений с откосами. Доработка вручную, зачистка дна и стенок с выкидкой грунта в котлованах и траншеях, разработанных механизированным способом, применен коэффициент к затратам труда - 1,2		501,38613	2250,86	0	1128552	0	0	812557	2096398
			м3		2250,86	0	1128552	0		155289	
3	Е11-010102-0308	Грунты 2 группы. Погрузка грунта разработанного вручную на автомобили-самосвалы экскаваторами с ковшом вместимостью 0,65 м3		501,38613	213,21	202,71	106900	101637	53	25925	143451
			м3		10,39	61,43	5210	30798		10626	
4	С341-020102-1030	Перевозка грунта самосвалами вне карьеров. Грузоподъемность 15 т. Класс груза 1. Расстояние перевозки 15 км		9375,920631	598		5606801				6055345
			т							448544	
5	Е11-010102-0602	Работа на отвале 2-3 группы грунтов		5013,8613	22,22	18,61	111411	93308	525	41149	164766
			м3		3,51	7,89	17578	39574		12205	
6	Е11-010102-0308	Грунты 2 группы.Погрузка грунта для обратной засыпки на автомобили-самосвалы экскаваторами с ковшом вместимостью 0,65 м3		2825,48298	213,21	202,71	602416	572760	296	146099	808396
			м3		10,39	61,43	29360	173556		59881	
7	С341-020102-1015	Перевозка грунта для обратной засыпки самосвалами вне карьеров. Грузоподъемность 15 т. Класс груза 1. Расстояние перевозки 15 км		5283,653173	338		1785875				1928745
			т							142870	
8	Е11-010104-0402	Засыпка траншей и котлованов бульдозерами мощностью 59 (80) кВт (л.с.), при перемещении 2 группы грунтов до 5 м		2542,934682	36,69	36,69	93298	93298	0	26578	129466
			м3		0	14,52	0	36913		9590	
9	Е11-010201-0501	Уплотнение грунта 1,2 группы пневматическими трамбовками		2542,934682	175,24	79,88	445631	203126	0	247032	748076
			м3		95,36	39,56	242504	100595		55413	
10	Е11-010205-0502	Засыпка вручную траншей, пазух котлованов и ям в грунтах 2 группы		282,548298	978,8	0	276559	0	0	199123	513737
			м3		978,8	0	276559	0		38055	
		Итого по разделу: 1. Земляные работы									13879439

№ п/п	Шифр норм, код ресурса	Наименование работ и затрат	Единица измерения	Количество	Стоимость единицы, тенге: Всего / зарплата рабочих-строителей	Стоимость единицы, тенге: эксплуатация машин / в т. ч. зарплата машинистов	Общая стоимость, тенге: Всего / зарплата рабочих-строителей	Общая стоимость, тенге: эксплуатация машин / в т. ч. зарплата машинистов	Общая стоимость, тенге: материалы / оборудование, мебель, инвентарь	Накладные расходы, тенге / Сметная прибыль, тенге	Всего стоимость с НР и СП, тенге
1	2	3	4	5	6	7	8	9	10	11	12
		Раздел: 2. Тепловые сети (трубопроводы и детали)#==========									
11	**Е11-240101-0209 Изм. и доп. вып. 2**	**Трубопроводы в непроходном канале при условном давлении 1,6 МПа, температуре до 150°С диаметром труб 300 мм. Прокладка**	**км**	**0,872**	**2745964,99**	**1203086,41**	**2394481**	**1049091**	**66854**	**1553868**	**4264217**
					1466211	**333747,31**	**1278536**	**291028**		**315868**	
12	**Е11-240101-0215 Изм. и доп. вып. 2**	**Трубопроводы в непроходном канале при условном давлении 1,6 МПа, температуре до 150°С диаметром труб 700 мм. Прокладка**	**км**	**0,016**	**6076292,76**	**2652291,31**	**97221**	**42437**	**4533**	**60641**	**170491**
					3140700	**687643,95**	**50251**	**11002**		**12629**	
		Итого по разделу: 2. Тепловые сети (трубопроводы и детали)#==========									**4434708**
		ИТОГО:					**13611242**	**3070394**	**72734**	**3346301**	**18314148**
		В том числе :					**3075439**	**960645**		**1356604**	
		Стоимость оборудования, всего							**0**		
		в том числе, оборудование поставки заказчика							**0**		
		Временные здания и сооружения			**1,3 %**		**238084**				
		Итого с временными									**18552231**
		Зимние удорожания			**1,35 %**		**250455**				
		Итого с зимними удорожаниями									**18802686**
		Непредвиденные работы и затраты			**2 %**		**376054**				
		Итого с непредвиденными работами и затратами									**19178740**
		НДС			**12 %**		**2301449**				
		Итого с НДС									**21480189**
		Тендерная скидка									**21050585**
		Итого с понижающим коэф-том									**17892997**

Генподрядчик:

(наименование организации, бизнес-идентификационный номер или индивидуальный идентификационный номер)

Субподрядчик:

(наименование организации, бизнес-идентификационный номер или индивидуальный идентификационный номер)