Деталь усиления плиты перекрытия при пробивке отверстия размером 200х250мм

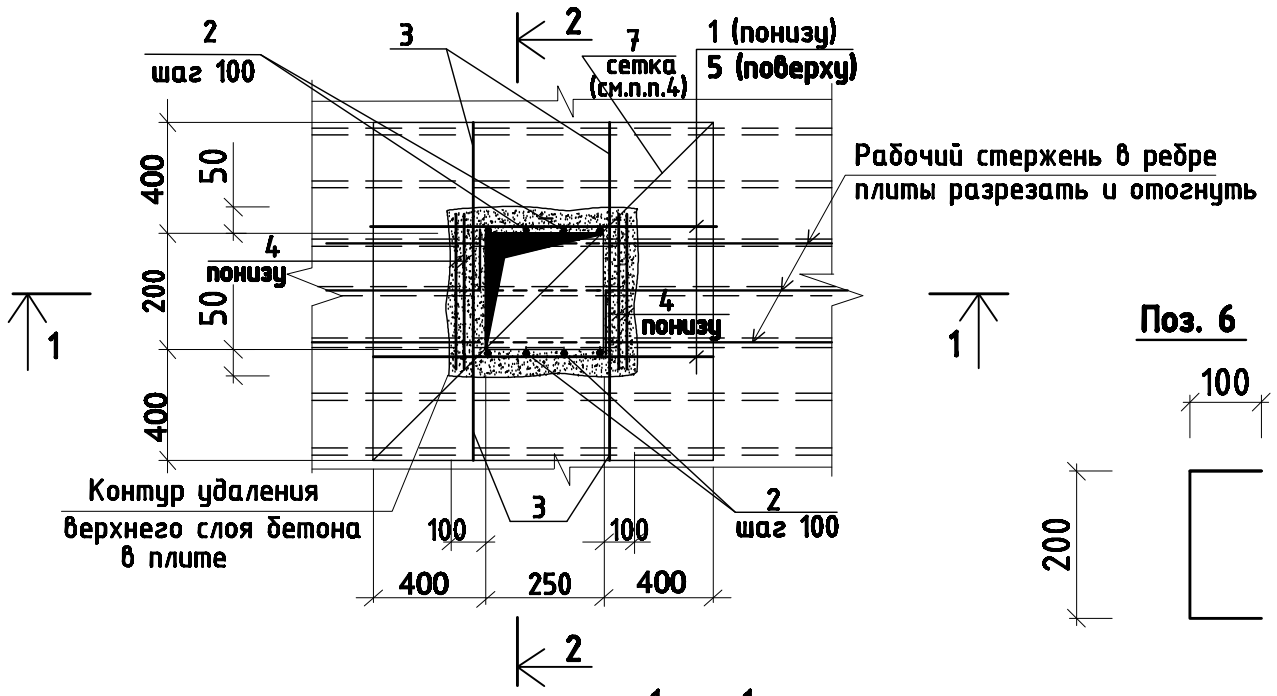

Поз. 6

1 - 1

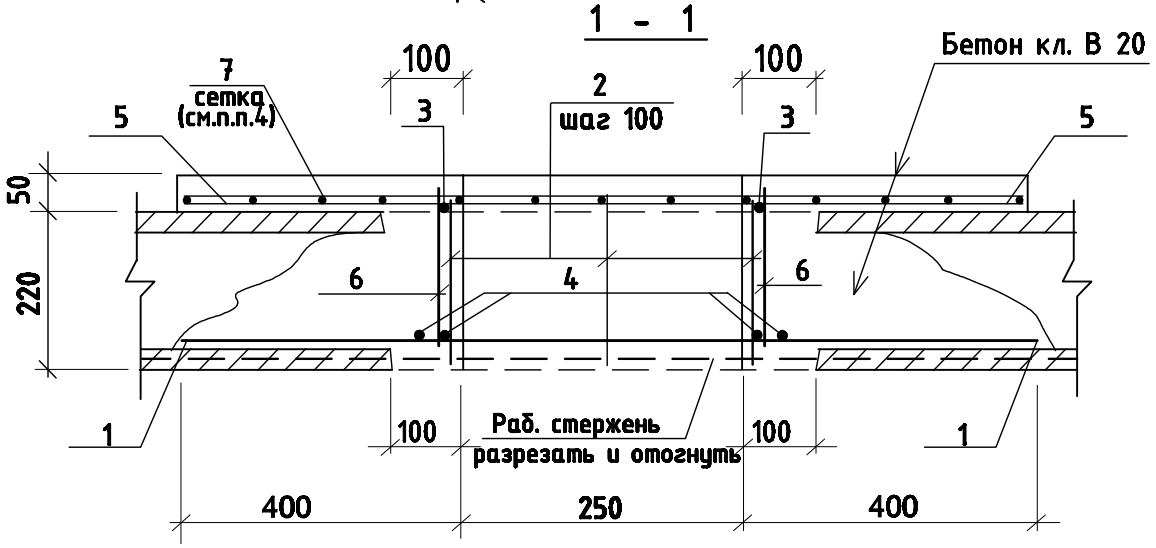

2 - 2

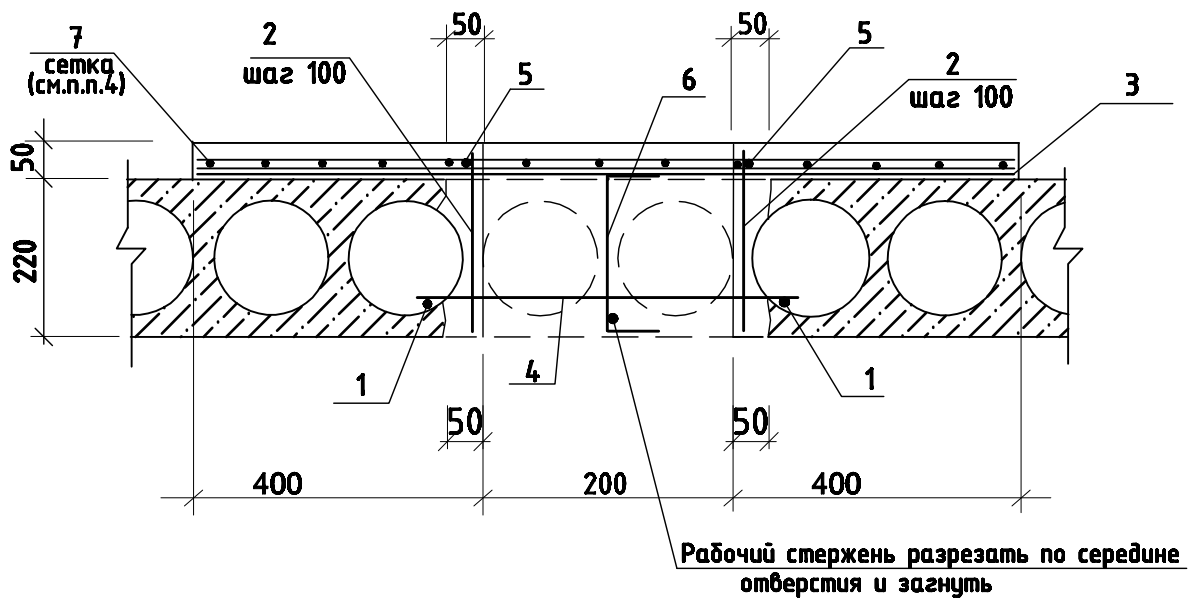

*Спецификация элементов на отверстие

Марка, поз.	Обозначение	Наименование	Кол. шт	Масса ед...кг	Приме-чание
		Арматурные изделия			
1	ГОСТ 5781-82*	Ø16AIII L=1050мм	2	1,66	3,32 кг
2	ГОСТ 5781-82*	Ø8AI L=230мм	8	0,09	0.73 кг
3	ГОСТ 5781-82*	Ø16AIII L=1050мм	2	1,66	3,32 кг
4	ГОСТ 5781-82*	Ø12AIII L=450мм	4	0,40	1,60 кг
5	ГОСТ 5781-82*	Ø8AI L=1050мм	2	0,415	0.83 кг
6	ГОСТ 5781-82*	Скоба Ø16AIII L=400мм	2	0,63	1,26 кг
7	ГОСТ 23279-85	Сетка Ø5 Вр1-200 / Ø5 Вр1-200 105х105 см	1	1.73	
	Материалы:	Бетон кл.В20		0,1	$м^3$

*Спецификация дана на одно отверстие. Всего-38 отверстий.

Усиление плиты при пробивке отверстий выполнить в следующей последовательности:

1. Пробивку отверстия производить размерами:
   по верху и по низу плиты в поперечном направлении больше проектной на 50мм в каждую сторону, а в направлении вдоль плиты больше на 100мм в обе стороны.
2. Разрезать арматурный рабочий стержень плиты, загнуть его под прямым углом и приварить к нему скобу поз.6, которую приварить затем к стержню поз.3.
3. В пустоты плиты пропустить арматуру поз.1 длиной 1100мм; поверху плиты уложить стержни поз.5.
   Затем к стержням поз.5 и поз.1 приварить вертикальные стержни поз.2 с шагом 100мм в пределах возможной их установки и уложить перпендикулярно пустотам стержни поз.4 по 2 штуки с каждой стороны.
4. В пределах отверстия стержни сетки (поз.7) вырезать по месту.

1. Данный лист см. совместно с листами АС-39-41.

Изм.	Кол.уч	Лист	N док.	Подпись	Дата	09-2020	АС	
						Капитальный ремонт зданий КГУ "Общеобразовательной средней школы №14 им.Айбека"		
ГИП						Блок "А.2" (Учебный блок)	Стадия: РП	Лист: 18 / Листов:
Исполн.								
Н.контр.						Деталь усиления плиты перекрытия при пробивке отверстия размером 200х250мм.	ТОО "СуКурылысПроект" г.Шымкент - 2020г.	

Фасад в осях "1"-"3" блока А.2
(ремонтные работы)

Фасад в осях "1"-"9" блока А.1
(ремонтные работы)

Фасад в осях "1"-"7" блока $А^2$
(ремонтные работы)

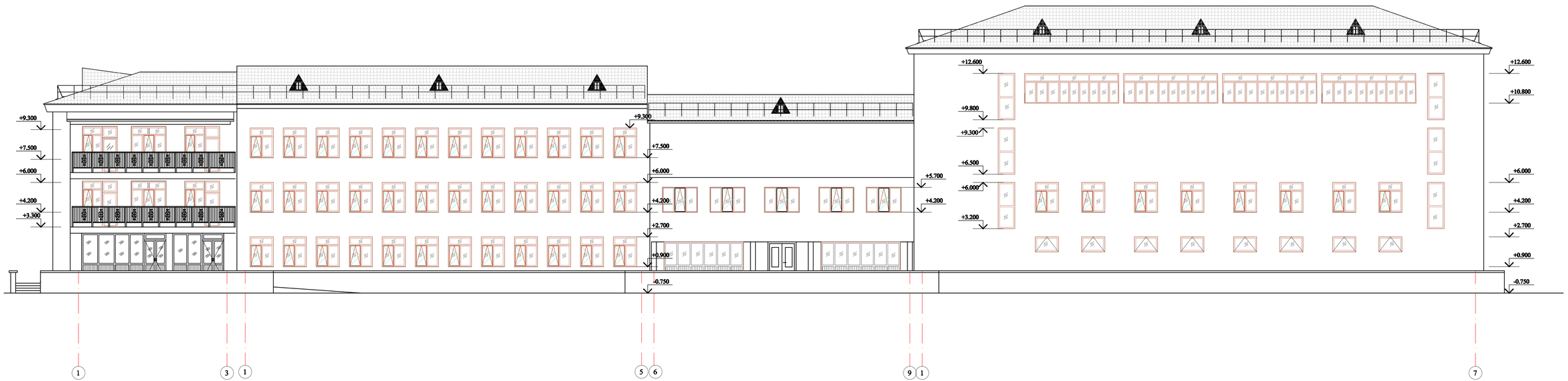

Согласовано
часть ОВ
часть ВК
часть ЭП

Взам. инв. N

Подп. и дата

Инв. N подл.

Изм.	Кол.уч	Лист	N док.	Подпись	Дата
ГИП		Абдикеримов			
Исполн.		Есенова			
Н.контр.		Абдуллаев			

09-2020 АС

Капитальный ремонт зданий КГУ "Общеобразовательной средней школы №14 им.Айбека"

Стадия	Лист	Листов
РП	19	

Фасад в осях "1"-"3" блока А.2
Фасад в осях "1"-"9" блока А.1
Фасад в осях "1"-"7" блока $А^2$

ТОО "СуБКурылысПроект"
г.Шымкент - 2020г.

Фасад в осях "К"-"А" блока А.2
(ремонтные работы)

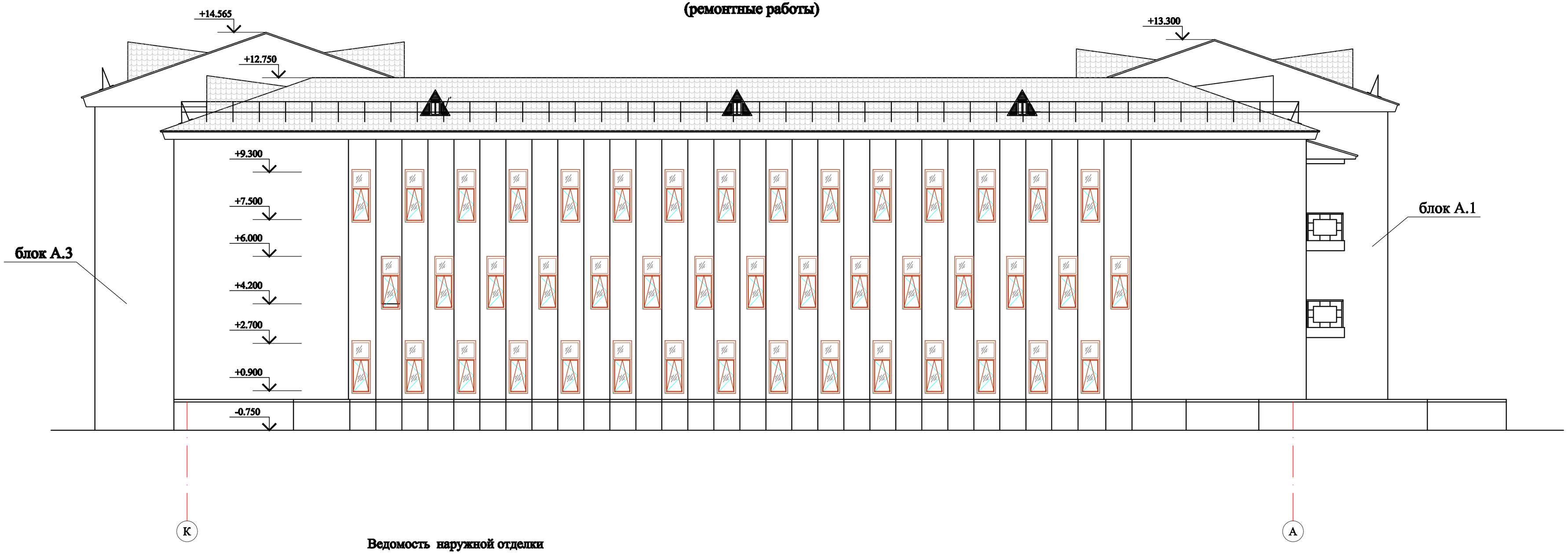

Ведомость наружной отделки

Фасад	Элементы	Отделка	Блок "А.2"
	Стены	Облицовка термопанелями с толщиной утеплителя 100мм, м2 обрамление окон, п.м. карниз по крыше, п.м.	743,3 482,4 90,7
	Цоколь	Облицовка керамогранитом	63,0м2
	крыльца, пандус	Облицовка керамогранитом с шероховатой поверхностью	220,0м2

Согласовано
часть ОВ
часть ВК
часть ЭЛ

Взам. инв. N
Подп. и дата
Инв. N подл.

Изм.	Кол.уч	Лист	N док.	Подпись	Дата	09-2020	АС
						Капитальный ремонт зданий КГУ "Общеобразовательной средней школы №14 им.Айбека"	
ГИП		Абдикеримов					Стадия / Лист / Листов
Исполн.		Есенова					РП / 20 /
Н.контр.		Абдуллаев				Фасад в осях "К"-"А" блока А.2	ТОО "СуКурылысПроект" г.Шымкент - 2020г.

План первого этажа на отм.0.000
(ремонтные работы)

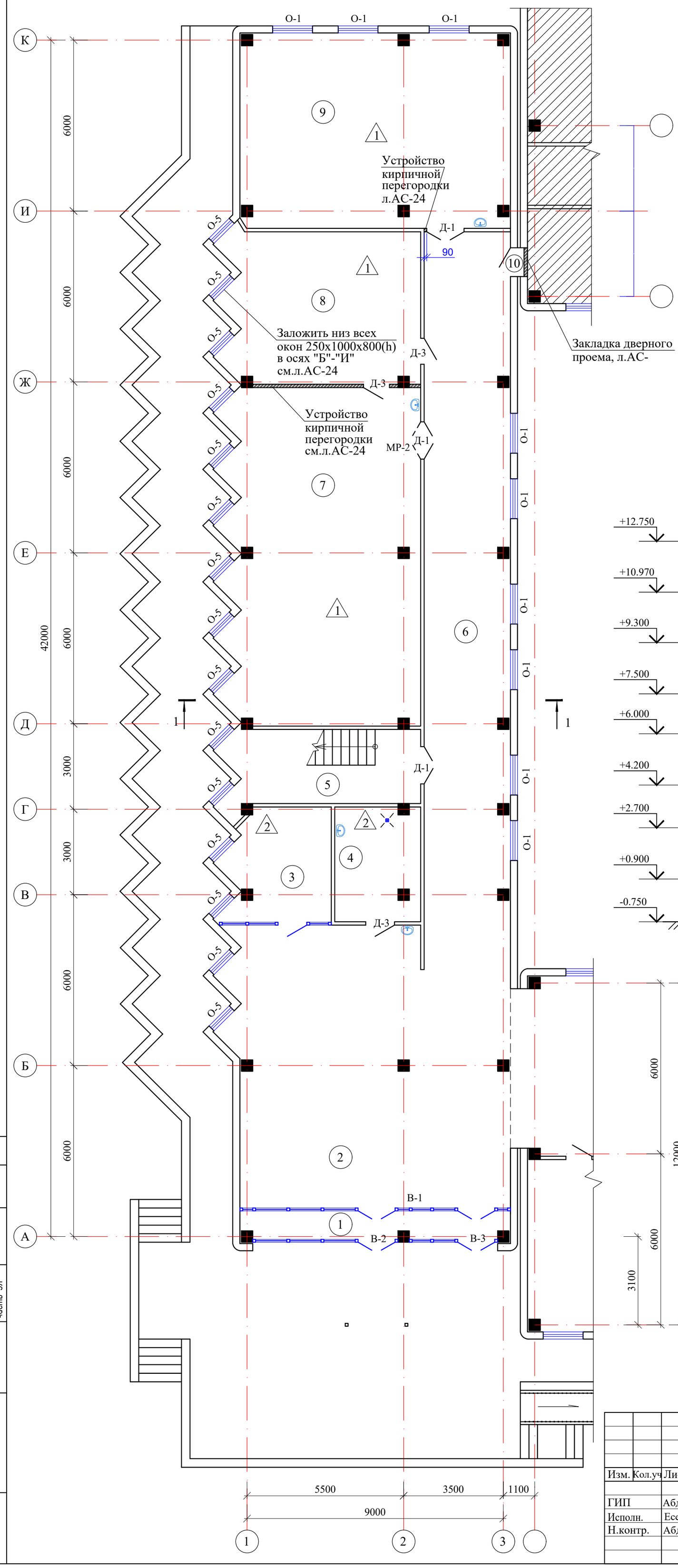

Экспликация помещений

N по плану	Наименование	Площадь м2
1	2	3
1	Тамбур	9,1
2	Вестибюль	80,3
3	Комната видеонаблюдения	14,5
4	Кладовая уборочного инвентаря	11,9
5	Лестничная клетка	18,3
6	Коридор	88,4
7	Кабинет физики	80,2
8	Кабинет	36,4
9	Учебный кабинет	64,0
10	Подсобное помещение	0,5
		403,6

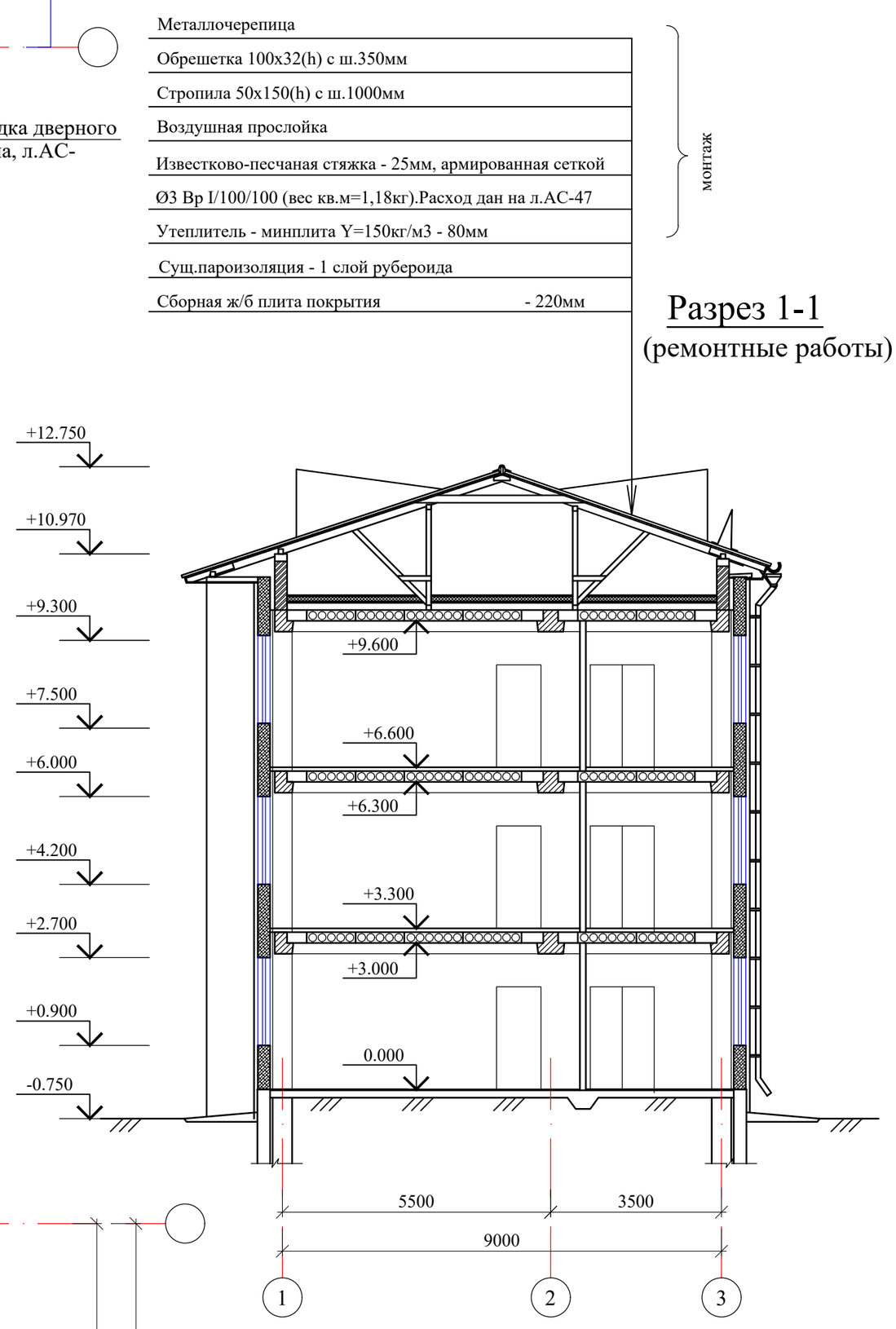

Разрез 1-1
(ремонтные работы)

Схема блокировки

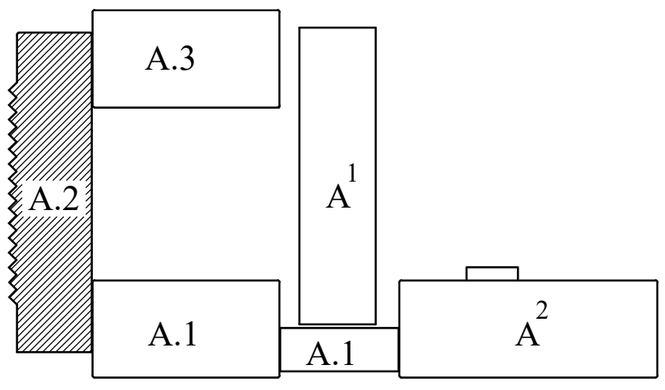

Изм.	Кол.уч	Лист	N док.	Подпись	Дата
ГИП	Абдикеримов				
Исполн.	Есенова				
Н.контр.	Абдуллаев				

09-2020 АС

Капитальный ремонт зданий КГУ "Общеобразовательной средней школы №14 им.Айбека"

Блок "А.2" (Учебный блок)

Стадия	Лист	Листов
РП	21	

План первого этажа на отм.0.000. Разрез 1-1.

ТОО "СуҚұрылысПроект" г.Шымкент - 2020г.

Согласовано
часть ОВ
часть ВК
часть ЭЛ

Взам. инв. N

Подп. и дата

Инв. N подл.

План второго этажа на отм.+3.300
(ремонтные работы)

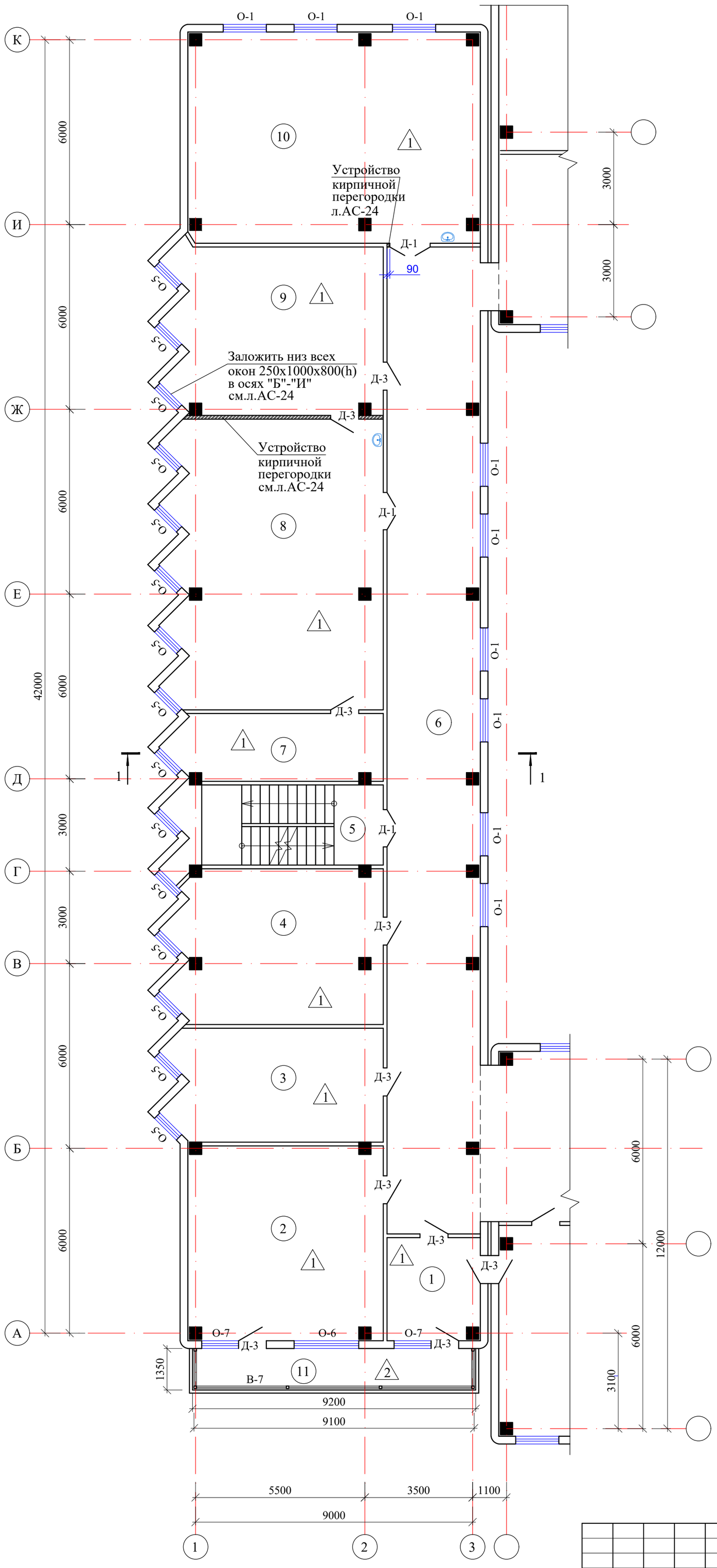

Экспликация помещений

N по плану	Наименование	Площадь м2
1	2	3
1	Приемная	10,0
2	Учительская	39,6
3	Кабинет завуча	25,2
4	Кабинет английского языка	33,4
5	Лестничная клетка	18,3
6	Коридор	97,0
7	Инвентарьная	14,6
8	Кабинет биологии	64,0
9	Лаборантская	37,1
10	Кабинет математики	64,0
11	Балкон	14,5
		417,7

Схема блокировки

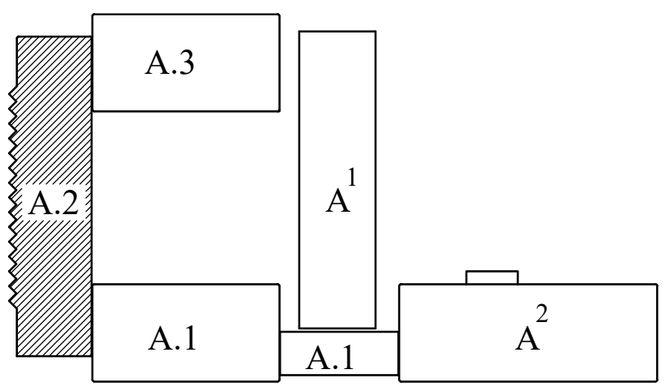

Изм.	Кол.уч	Лист	N док.	Подпись	Дата
ГИП		Абдикеримов			
Исполн.		Есенова			
Н.контр.		Абдуллаев			

09-2020 АС

Капитальный ремонт зданий КГУ "Общеобразовательной средней школы №14 им.Айбека"

Блок "А.2" (Учебный блок)

Стадия	Лист	Листов
РП	22	

План второго этажа на отм.+3.300.

ТОО "СуҚұрылысПроект" г.Шымкент - 2020г.

Согласовано
часть ОВ
часть ВК
часть ЭЛ

Взам. инв. N

Подп. и дата

Инв. N подл.

План третьего этажа на отм.+6.600

(ремонтные работы)

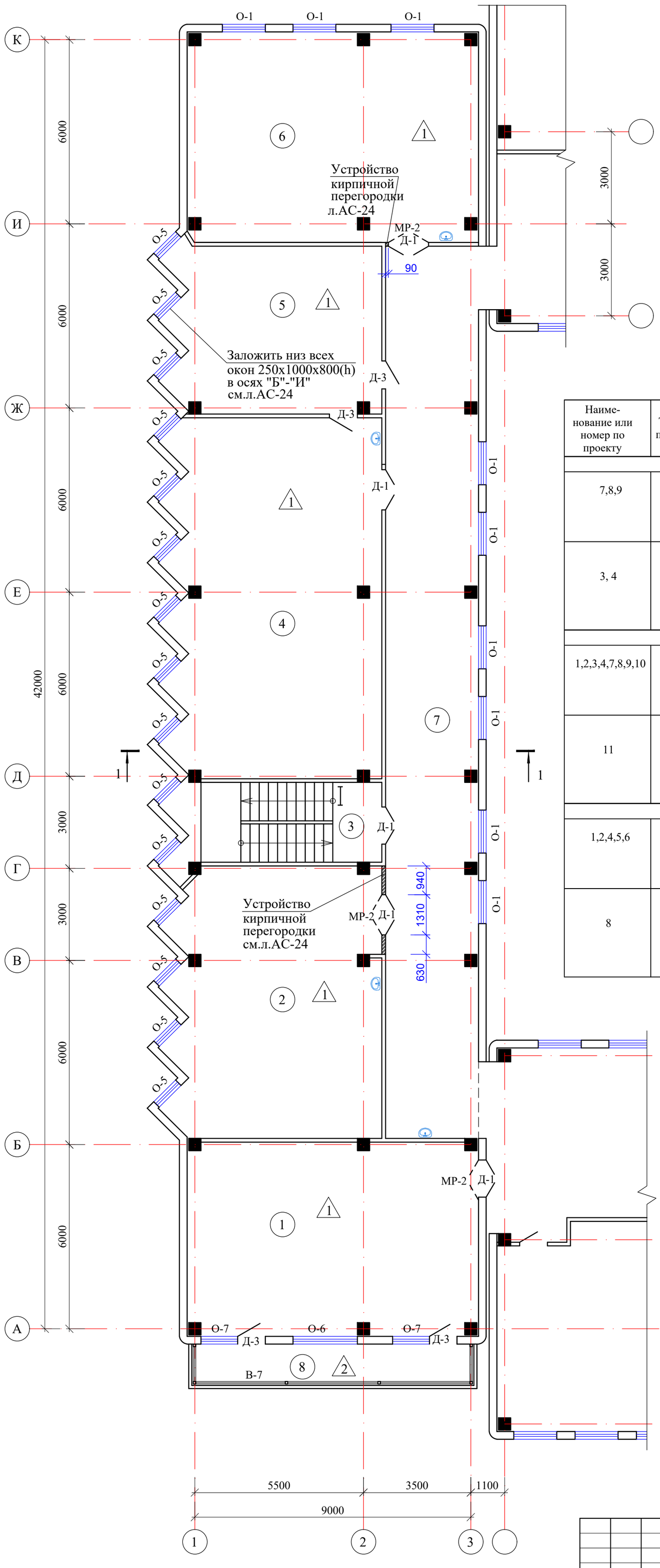

Экспликация помещений

N по плану	Наименование	Площадь м2
1	2	3
1	Компьютерный класс	59,2
2	Компьютерный класс	59,3
3	Лестничная клетка	18,3
4	Кабинет химии	79,4
5	Лаборантская	37,1
6	Кабинет русского языка	64,0
7	Коридор	88,4
8	Балкон	14,5
		420,2

Экспликация полов

Наименование или номер по проекту	Тип пола по проекту	Схема пола или номер узла по серии 2.244-1в6	Элементы пола и их толщина	Площадь пола, м2
1 этаж				
7,8,9	1	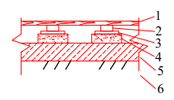	1-Покрытие доска ДП-35 - 35мм по ГОСТ 8242-88 2-Лага 100х50(пролет лаг 1000мм) по ГОСТ 24454-80 Е 3-Прокладки из доски 150х25х200 по 2 слоям пергамина 4-Существующий элемент пола. 5-Существующий элемент пола.	180,60
3, 4	2	Узел 340 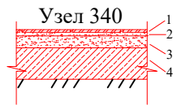	1-Покрытие - керамическая плитка толщ.10мм по ГОСТ 6787-89 2-Прослойка и заполнение швов из цем-песчаного раствора М150 - 10мм 3-Существующий элемент пола. 4-Существующий элемент пола.	26,4
2 этаж				
1,2,3,4,7,8,9,10	1	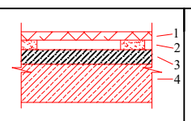	1-Покрытие доска ДП-27-27мм по ГОСТ 8242-88. 2-Лага 100х40 по ГОСТ 24454-80 Е (шаг 450мм) по 2 слоям пергамина 3-Существующий элемент пола 4-Существующий элемент пола	287,90
11	2	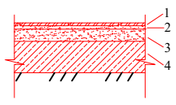	1-Покрытие - керамическая плитка толщ.10мм по ГОСТ 6787-89 2-Прослойка и заполнение швов из цем-песчаного раствора М150 - 10мм 3-Существующий элемент пола. 4-Существующий элемент пола.	14,5
3 этаж				
1,2,4,5,6	1	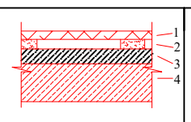	1-Покрытие доска ДП-27-27мм по ГОСТ 8242-88. 2-Лага 100х40 по ГОСТ 24454-80 Е (шаг 450мм) по 2 слоям пергамина 3-Существующий элемент пола 4-Существующий элемент пола	299,0
8	2	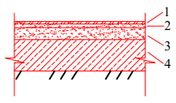	1-Покрытие - керамическая плитка толщ.10мм по ГОСТ 6787-89 2-Прослойка и заполнение швов из цем-песчаного раствора М150 - 10мм 3-Существующий элемент пола. 4-Существующий элемент пола.	14,5

Схема блокировки

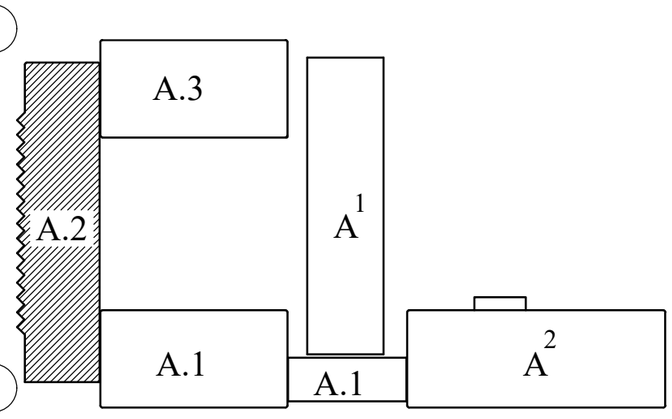

Изм.	Кол.уч	Лист	N док.	Подпись	Дата
ГИП		Абдикеримов			
Исполн.		Есенова			
Н.контр.		Абдуллаев			

09-2020 АС

Капитальный ремонт зданий КГУ "Общеобразовательной средней школы №14 им.Айбека"

Блок "А.2" (Учебный блок)

Стадия	Лист	Листов
РП	23	

План третьего этажа на отм.+6.600.

ТОО "СуҚұрылысПроект" г.Шымкент - 2020г.

Согласовано
часть ОВ
часть ВК
часть ЭЛ

Взам. инв. N

Подп. и дата

Инв. N подл.

Коробка для МР-2

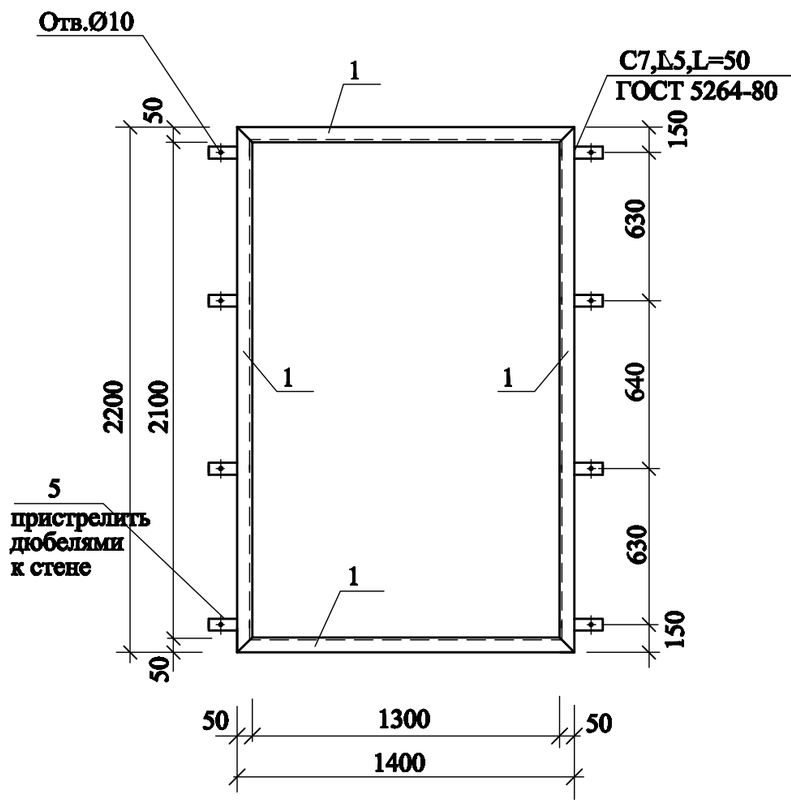

Полотно для МР-2

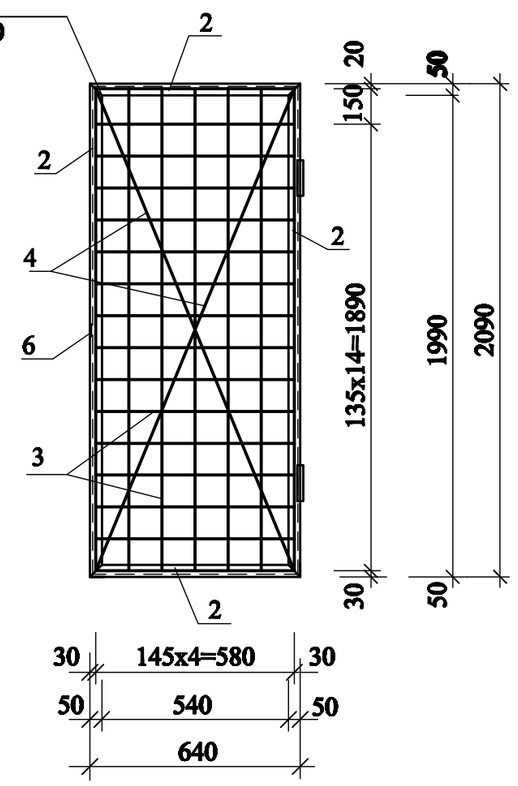

Устройство кирпичной перегородки

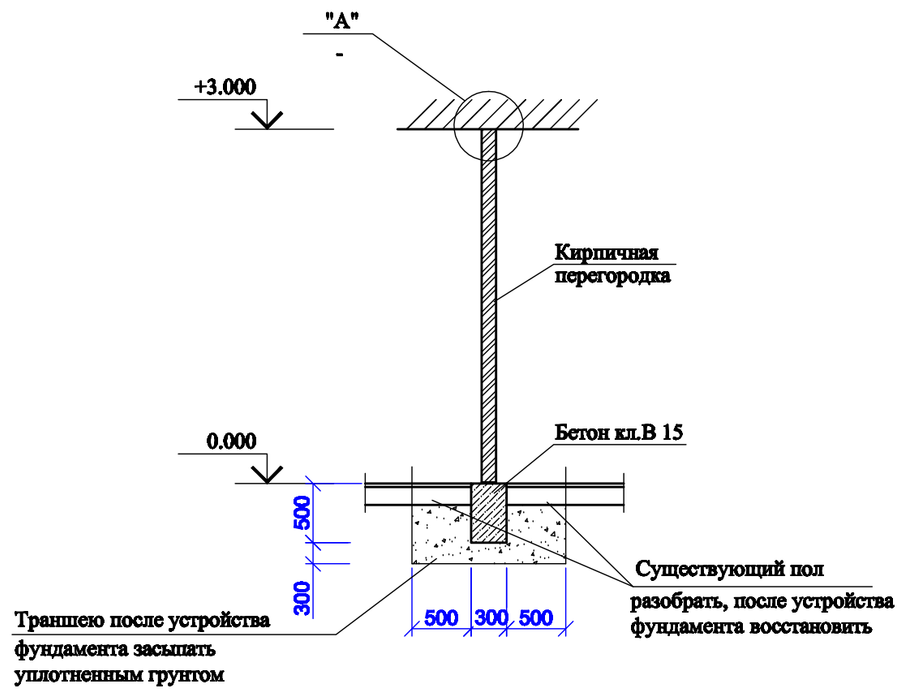

Закладка оконного проема

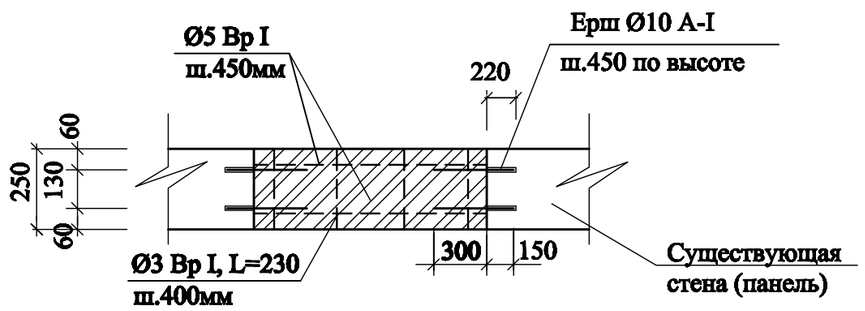

Общие указания

1. В торцах существующей стены просверлить отверстия Ø9мм, L=220мм.
2. Просверленные отв. очистить от мусора и пыли, промыть водой.
3. В отв. вбить ерш Ø10 А I, L=450.
4. К арматуре привязать сетку, состоящую из двух арматур Ø5 Вр I по длине проема и поперечно Ø3 Вр I с ш.400мм через 450мм по высоте.
5. Произвести закладку проема. Кирпичную кладку в месте закладываемого проема оштукатурить с двух сторон. Объемы по отделке даны на л.АС-

Закладка дверного проема

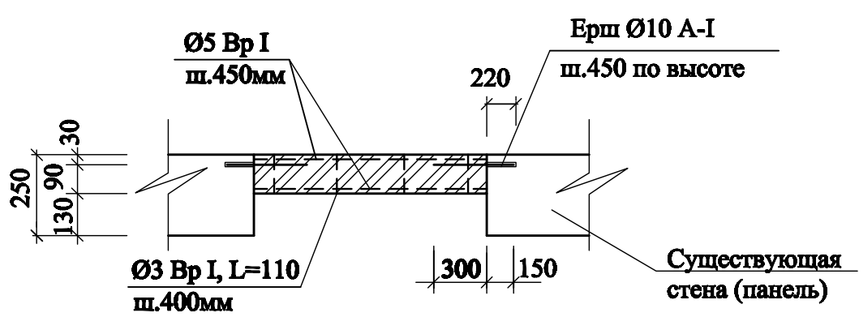

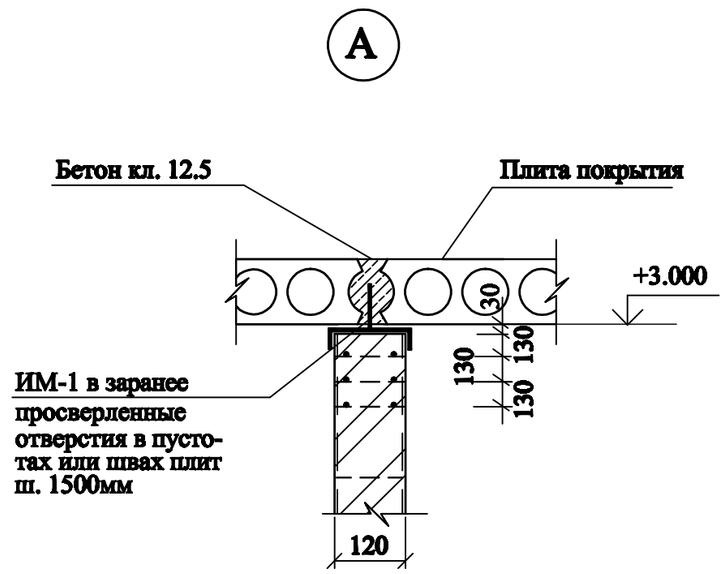

Изделие металлическое ИМ-1

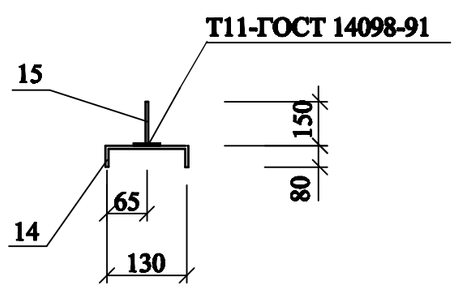

Спецификация элементов

Марка поз.	Обозначение	Наименование	Кол.	Масса ед.кг	Примеч.
		Решетка металлическая МР-2	3		
1	ГОСТ 8509-93	Уголок 50х5 п.м.	7,2	3,77	
2	ГОСТ 8509-93	Уголок 50х5 п.м.	10,9	3,77	
3	ГОСТ 5781-91	Ø16 А I п.м	38,0	1,58	
4	ГОСТ 5781-91	Ø16 А I L=2020	4	3,20	
5	ГОСТ 19903-91	-4х50 L=120	8	0,19	
6	ГОСТ 19903-91	-4х50 L=90	2	0,14	
7	ГОСТ 5088-78	Петля ПН 1-150	4		
		Закладка оконного проема	45		
8	ГОСТ 6727-86	Ø5 Вр I L=950	4	0,14	
9	ГОСТ 6727-86	Ø3 Вр I L=230	6	0,02	
10	ГОСТ 5781-91	Ø10 А I L=450	8	0,28	
		Кирпич, м3	0,2		
		Закладка дверного проема	1		
11	ГОСТ 6727-86	Ø5 Вр I L=950	10	0,14	
12	ГОСТ 6727-86	Ø3 Вр I L=110	15	0,01	
13	ГОСТ 5781-91	Ø10 А I L=450	10	0,28	
		Кирпич, м3	0,25		
		Изделие металл. ИМ-1	6		
14	ГОСТ 103-87	-50х4 L=290	1	0,46	
15	ГОСТ 5781-91	Ø12А I L=150	1	0,133	
		Бетон кл.В 12,5 м3	0,006		
		Устройство перегородки			
16	ГОСТ 6727-86	Ø5 Вр I п.м	109,2	0,144	
17	ГОСТ 6727-86	Ø3 Вр I L=110	136	0,01	
		Кирпич, м3	4,68		
		Бетон кл.В 15, м3	0,83		
		Восстановление бетонного пола, м3	0,55		
		Уплотненный грунт, м3	3,8		

1. Данный лист см.совместно с л.АС-78-80.
2. Вновь проектируемые перегородки выполнить из обожженного полнотелого кирпича КР-р-по 1НФ/100/2,0/50/ГОСТ 530-2012 на цем.-песч.растворе М50.
Перегородки армируются непрерывно по всей длине двумя арматурами Ø5 Вр I и поперечно Ø3 Вр I с ш.400мм через 675мм по высоте. Три последние ряда кирпичной кладки армируются дополнительно в слое цем.-песчаного раствора М50 толщ.30мм.

Изм.	Кол.уч	Лист	N док.	Подпись	Дата	09-2020		АС
						Капитальный ремонт зданий КГУ "Общеобразовательной средней школы №14 им.Айбека"		
ГИП		Абдикеримов				Блок "А.1" (Учебный блок)	Стадия	Лист	Листов
Исполн.		Есенова					РП	24	
Н.контр.		Абдуллаев				Металлическая решетка МР-1. Закладка проема.	ТОО "СуКурылысПроект" г.Шымкент - 2020г.		

Взам. инв. N | Подп. и дата | Инв. N подл.

Ведомость отделки помещений

Наименование или номер помещения	Вид отделки элементов интерьеров							
	Потолок	Площадь	Стены или перегородки	Площадь	Низ стен или перегородок	Площадь	Высота мм	Примечание
1 этаж								
1,2,5,6	затирка σ=1мм, шпатлевка "Алинекс" σ=1мм, водоэмульсионная окраска	196,10 196,10 196,10	улучшенная штукатурка σ=15мм затирка ж/б поверхностей σ=1мм шпатлевка "Алинекс" σ=1мм, водоэмульсионная окраска	132,15 217,89 350,04 150,09	Окраска акриловыми красками (на водной основе)	163,51	1800	
4	затирка σ=1мм, шпатлевка "Алинекс" σ=1мм, водоэмульсионная окраска	11,9 11,9 11,9	улучшенная штукатурка σ=15мм затирка ж/б поверхностей σ=1мм шпатлевка "Алинекс" σ=1мм, водоэмульсионная окраска	40,41 4,78 21,43 21,43	керамическая плитка	23,76	1800	
3,7,8,9	затирка σ=1мм, шпатлевка "Алинекс" σ=1мм, водоэмульсионная окраска	195,10 195,10 195,10	улучшенная штукатурка σ=15мм затирка ж/б поверхностей σ=1мм шпатлевка "Алинекс" σ=1мм, водоэмульсионная окраска	171,24 182,67 349,59 349,59	фартук из керамической плитки	4,32	1800	
2 этаж								
5,6	затирка σ=1мм, шпатлевка "Алинекс" σ=1мм, водоэмульсионная окраска	115,3 115,3 115,3	улучшенная штукатурка σ=15мм затирка ж/б поверхностей σ=1мм шпатлевка "Алинекс" σ=1мм, водоэмульсионная окраска	139,56 95,47 235,03 97,34	Окраска акриловыми красками (на водной основе)	137,69	1800	
1,2,3,4,7,8,9,10	затирка σ=1мм, шпатлевка "Алинекс" σ=1мм, водоэмульсионная окраска	287,90 287,90 287,90	улучшенная штукатурка σ=15мм затирка ж/б поверхностей σ=1мм шпатлевка "Алинекс" σ=1мм, водоэмульсионная окраска	337,76 271,76 605,20 605,20	фартук из керамической плитки	4,32	1800	

Ведомость отделки помещений

Наименование или номер помещения	Вид отделки элементов интерьеров							
	Потолок	Площадь	Стены или перегородки	Площадь	Низ стен или перегородок	Площадь	Высота мм	Примечание
3 этаж								
3,7	затирка σ=1мм, шпатлевка "Алинекс" σ=1мм, водоэмульсионная окраска	106,7 106,7 106,7	улучшенная штукатурка σ=15мм затирка ж/б поверхностей σ=1мм шпатлевка "Алинекс" σ=1мм, водоэмульсионная окраска	135,45 90,34 225,79 92,39	Окраска акриловыми красками (на водной основе)	133,40	1800	
1,2,4,5,6	затирка σ=1мм, шпатлевка "Алинекс" σ=1мм, водоэмульсионная окраска	299,0 299,0 299,0	улучшенная штукатурка σ=15мм затирка ж/б поверхностей σ=1мм шпатлевка "Алинекс" σ=1мм, водоэмульсионная окраска	238,80 272,93 505,25 505,25	фартук из керамической плитки	6,48	1800	

1. Данный лист см.совместно с л.АС-78-80.

						09-2020	АС	
						Капитальный ремонт зданий КГУ "Общеобразовательной средней школы №14 им.Айбека"		
Изм.	Кол.уч	Лист	N док.	Подпись	Дата			
ГИП		Абдикеримов				Блок "А.2" (Учебный блок)	Стадия	Лист	Листов
Исполн.		Есенова					РП	25	
Н.контр.		Абдуллаев				Ведомость отделки помещений.	ТОО "СуҚұрылысПроект" г.Шымкент - 2020г.		

Взам. инв. N

Подпись и дата

Инв. N подл.

Спецификация заполнения проемов окон и дверей

Марка поз.	Условные обозначения	Наименование	1 эт.	2 эт.	3 эт.	Масса ед.кг	Примеч.
		Окна с подоконниками					
О-1	ГОСТ 30674-99 стеклопакет ГОСТ 24866-99	ОП В2 1800х1400 (4М1-16-4М1) с моск.сеткой 0,34м2	9	9	9		ПВХ
О-5	-//-	ОП В2 2000х1000 (4М1-16-4М1) с моск.сеткой 0,34м2	15	15	15		ПВХ
О-6	-//-	ОП В2 1800х2100 (4М1-16-4М1) с моск.сеткой 0,34м2	-	1	1		ПВХ
О-7	-//-	ОП В2 1800х1200 (4М1-16-4М1) с моск.сеткой 0,34м2	-	2	2		ПВХ
	ГОСТ 14918-80	Подоконный слив из оцинк. кров. стали б=0,7мм шир.250мм, м2	7,5	8,7	8,7		
	ГОСТ 30673-99	Подоконники из ПВХ б=250мм,м	30,0	34,8	34,8		
		Внутренние двери					
Д-1	ГОСТ 6629-88	ДГ 24-13	3	3	5		дерев.
Д-3	ГОСТ 6629-88	ДГ21-9	3	10	4		дерев.
		Витражи					
В-1	ГОСТ 30673-99 (л.АС-27)	Витраж В-1	1	-	-		ПВХ
В-2	ГОСТ 30673-99 (л.АС-26)	Витраж В-2	1	-	-		ПВХ
В-3	ГОСТ 30673-99 (л.АС-26)	Витраж В-3	1	-	-		ПВХ
В-7	ГОСТ22233-2001 (л.АС-27а)	Витраж В-7	-	1	1		алюм.
		Улучшенная штукатурка, затирка "Алинекс" с последующей водоэмульсионной окраской внутренних откосов, м2	21,36	27,2	25,4		
		Улучшенная штукатурка, затирка "Алинекс" с последующей водоэмульсионной окраской наружных откосов, м	147,6	167,4	167,4		

Витраж В-2

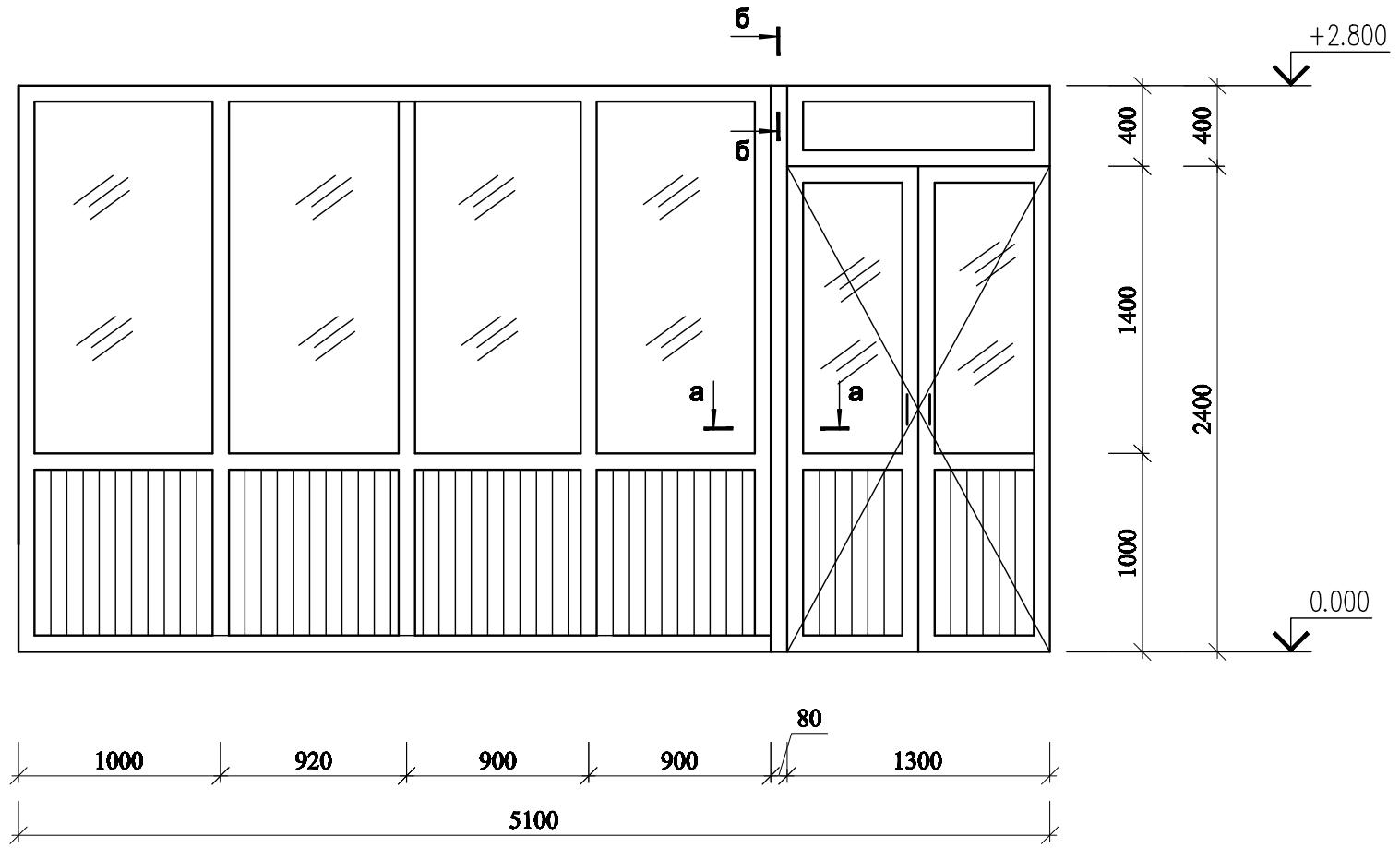

Витраж В-3

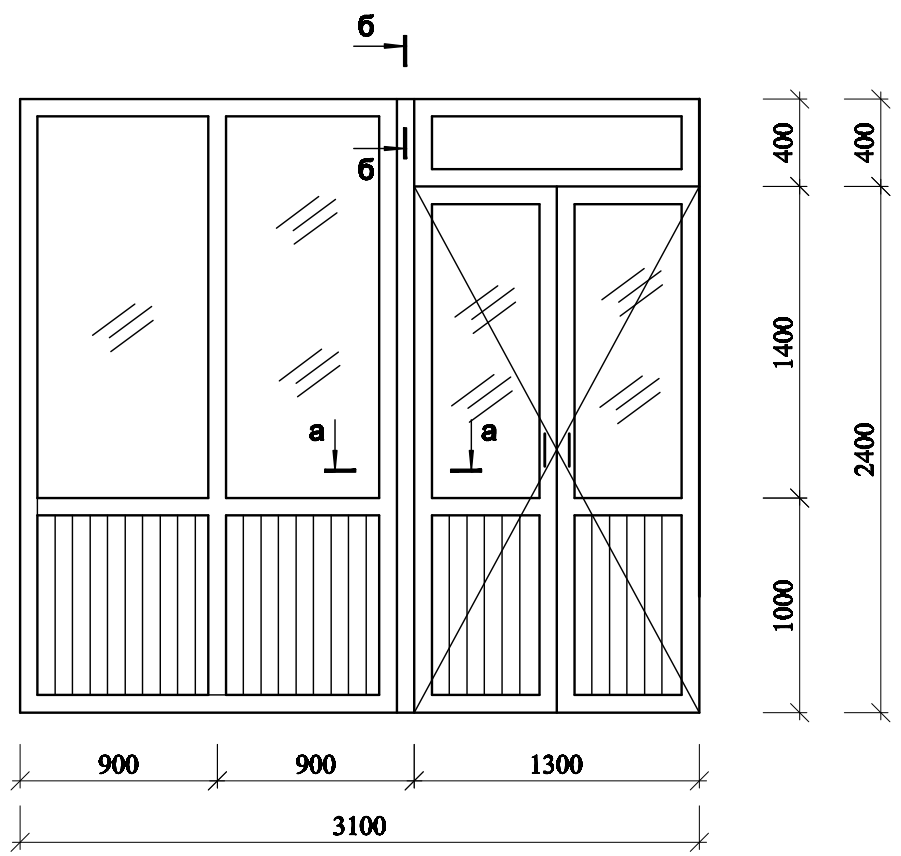

О-5

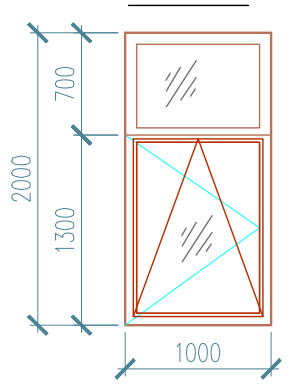

О-6

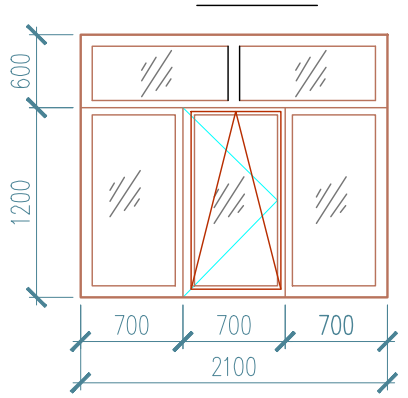

О-7

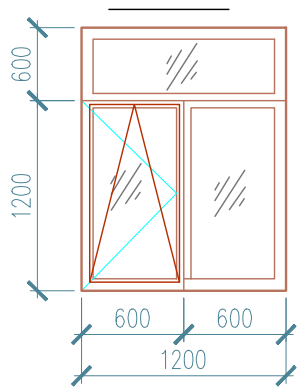

1. Данный лист см.совместно с л.АС-78-80.

Изм.	Кол.уч	Лист	N док.	Подпись	Дата
ГИП		Абдикеримов			
Исполн.		Есенова			
Н.контр.		Абдуллаев			

09-2020 АС

Капитальный ремонт зданий КГУ "Общеобразовательной средней школы №14 им.Айбека"

Блок "А.1" (Учебный блок)

Стадия	Лист	Листов
РП	26	

Спецификация заполнения проемов окон и дверей

ТОО "СуКурлысПроект" г.Шымкент - 2020г.

Согласовано

Взам. инв. №

Подп. и дата

Инв. № подл.

Витраж В-1

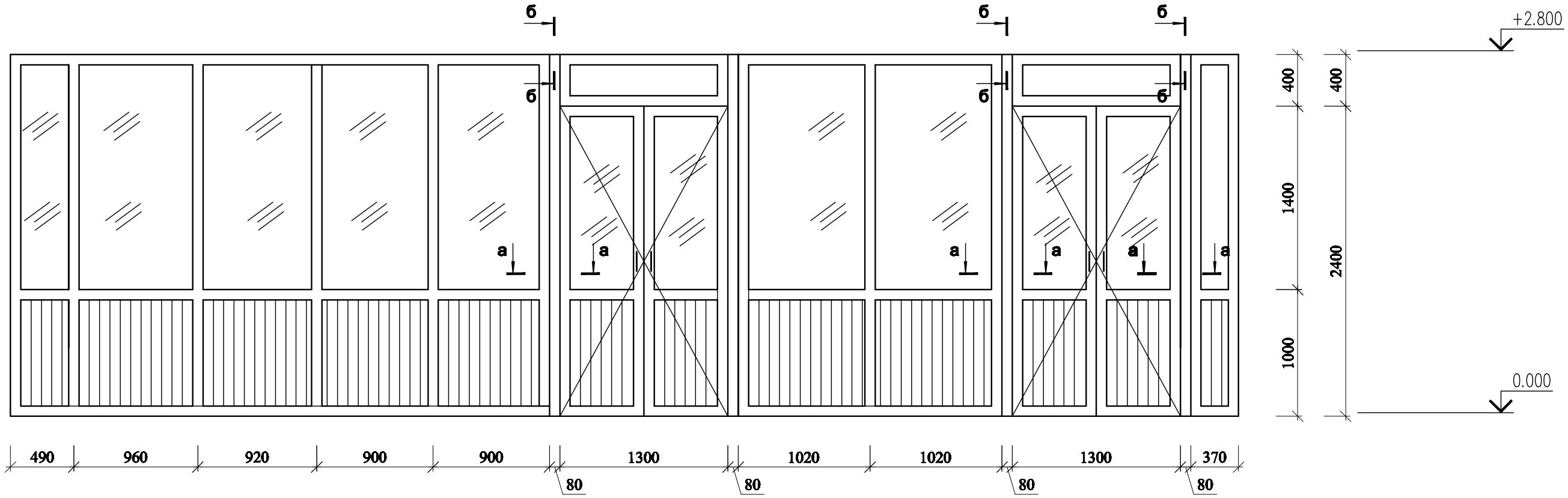

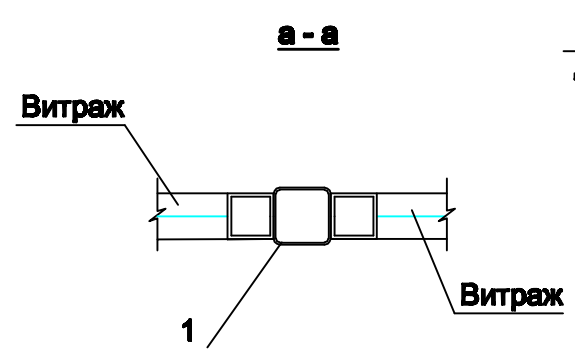

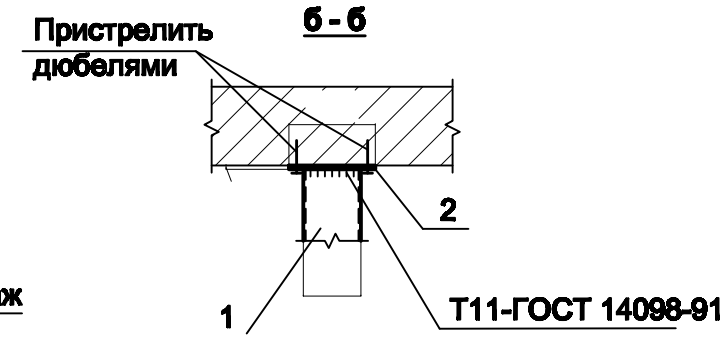

Спецификация элементов

Поз.	Обозначение	Наименование	Кол.	Масса ед.,кг.	Примеч.
		Изделие металлическое ИМ-1		28,02	
1	ГОСТ 30245-2003	Профиль 80х4, п.м.	2,8	9,6	26,88
2	ГОСТ 19903-91	-5х120, L=120	2	0,57	1,14
		Витраж В-1			
ИМ-1	данный лист	ИМ-1	4		
		Витраж В-2			
ИМ-1	данный лист	ИМ-1	1		
		Витраж В-3			
ИМ-1	данный лист	ИМ-1	1		

1. Данный лист см.совместно с л.АС-78-80.

Изм.	Кол.уч	Лист	N док.	Подпись	Дата	09-2020 АС		
						Капитальный ремонт зданий КГУ "Общеобразовательной средней школы №14 им.Айбека"		
ГИП		Абдикеримов				Блок "А.2" (Учебный блок)	Стадия	Лист	Листов
Исполн.		Есенова					РП	27	
Н.контр.		Абдуллаев				Витраж В-1	ТОО "СуКурылысПроект" г.Шымкент - 2020г.		

Инв. N подл. | Подпись и дата

Развертка витража В-7

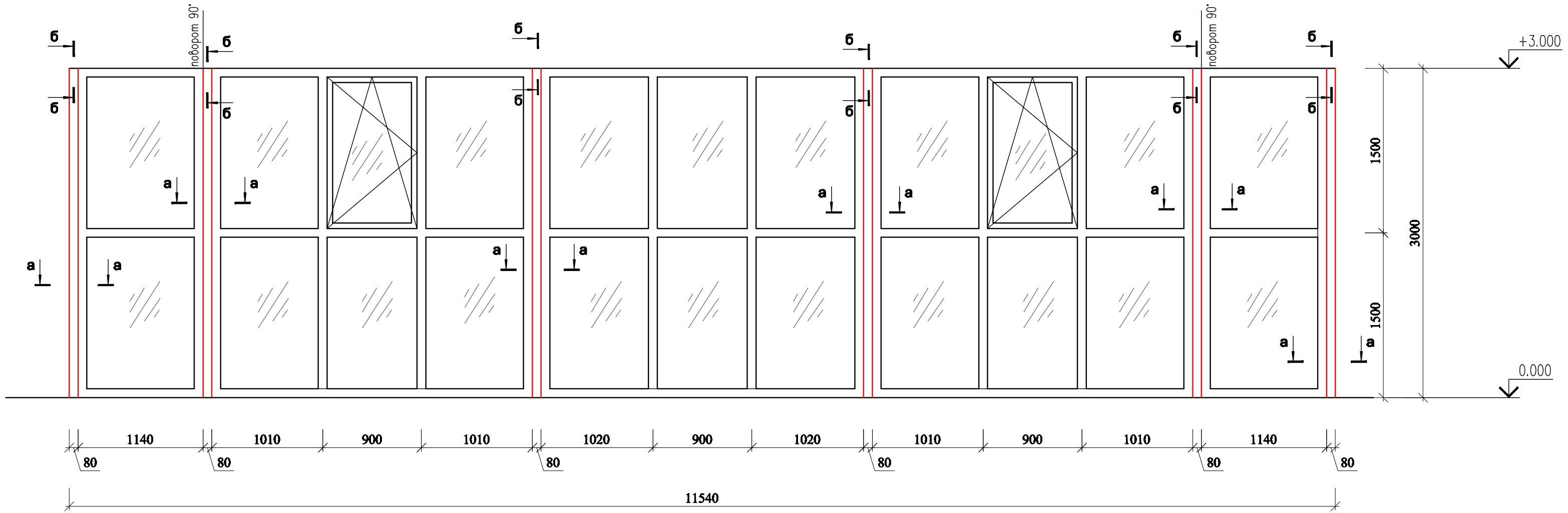

Спецификация элементов

Поз.	Обозначение	Наименование	Кол.	Масса ед.,кг.	Примеч.
		Изделие металлическое ИМ-1		29,94	
1	ГОСТ 30245-2003	Профиль 80х4, п.м.	3,0	9,6	28,8
2	ГОСТ 19903-91	-5х120, L=120	2	0,57	1,14
		Витраж В-7			
ИМ-1	данный лист	ИМ-1	6		

а - а

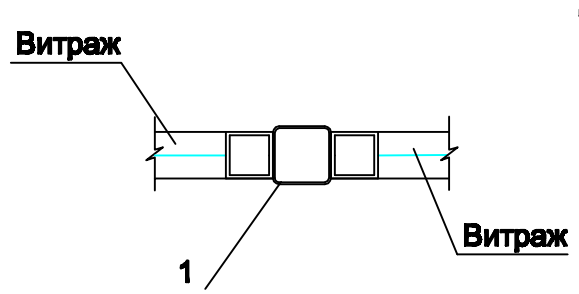

б - б

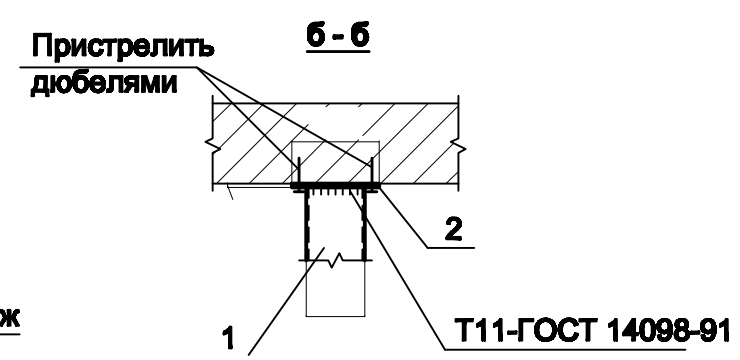

1. Данный лист см.совместно с л.АС-78-80.
2. Алюминиевый профиль выполнить по ГОСТ 22233-2001. Стеклопакет выполнить из ударопрочного цветного стекла класса А0. Цветовое решение профиля и стекла согласовать с заказчиком.

Изм.	Кол.уч	Лист	N док.	Подпись	Дата
ГИП		Абдикеримов			
Исполн.		Есенова			
Н.контр.		Абдуллаев			

09-2020 АС

Капитальный ремонт зданий КГУ "Общеобразовательной средней школы №14 им.Айбека"

Блок "А.2" (Учебный блок)

Стадия	Лист	Листов
РП	27а	

Витраж В-1

ТОО "СуКурлысПроект" г.Шымкент - 2020г.

Инв. N подл. | Подпись и дата

Ограждение ОГ-1

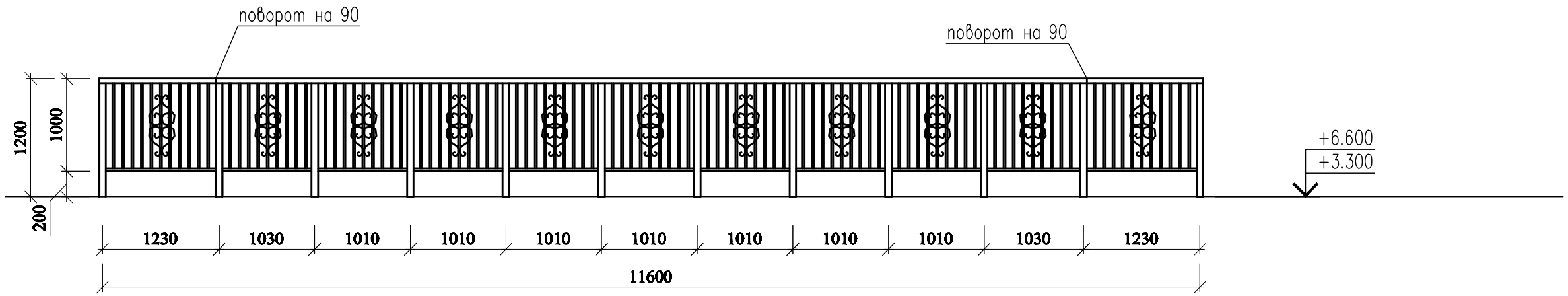

Спецификация конструктивных элементов

Поз.	Обозначение	Наименование	Кол.	Масса ед. кг.	Примеч.
		Ограждение ОГ-1	2		
1	ГОСТ 8639-82	□70х5 L=1150	12	11,35	136,2
2	ГОСТ 8639-82	□50х4 п.м.	11,7	5,56	65,05
3	ГОСТ 8639-82	□30х3 п.м.	10,83	2,42	26,21
4	ГОСТ 2591-2006	■ 16 А-III L=920	103	1,85	190,55
5	ГОСТ 5781-91	Ø16 А-III п.м.	33,0	1,578	52,07

1. Данный лист смотреть с листами АС-
2. Сварку элементов конструкций производить ручной дуговой электросваркой по ГОСТ 14098-91 электродами Э42А по ГОСТ 9467-75*.
3. Металлические конструкции окрасить масляной краской ГФ-021 за 2 раза;

						09-2020		АС	
						Капитальный ремонт зданий КГУ "Общеобразовательной средней школы №14 им.Айбека"			
Изм.	Кол.уч	Лист	N док.	Подпись	Дата				
ГИП		Абдикеримов				Блок "А.2" (Учебный блок)	Стадия	Лист	Листов
Исполн.		Есенова					РП	28	
Н.контр.		Абдуллаев				Витраж В-1	ТОО "СуКурылысПроект" г.Шымкент - 2020г.		

План чердака
(ремонтные работы)

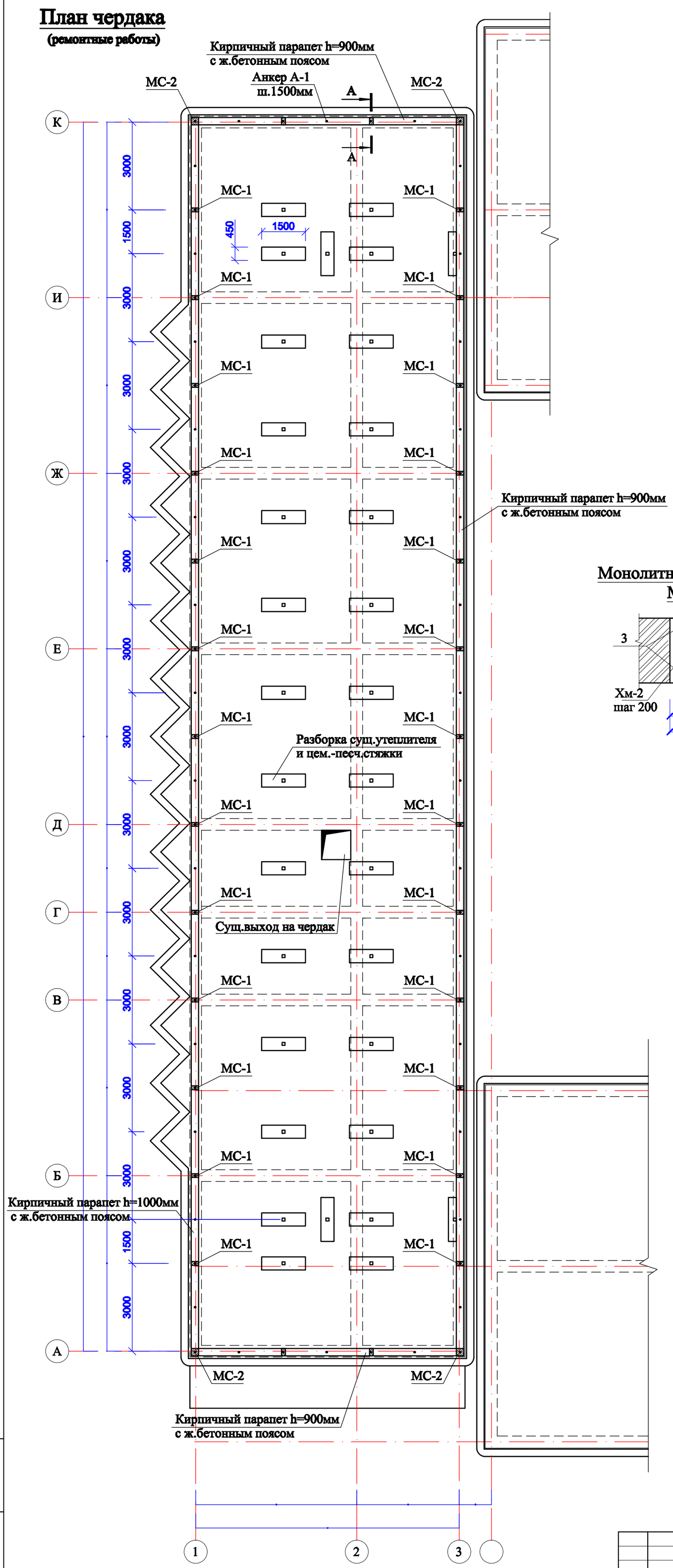

А-А

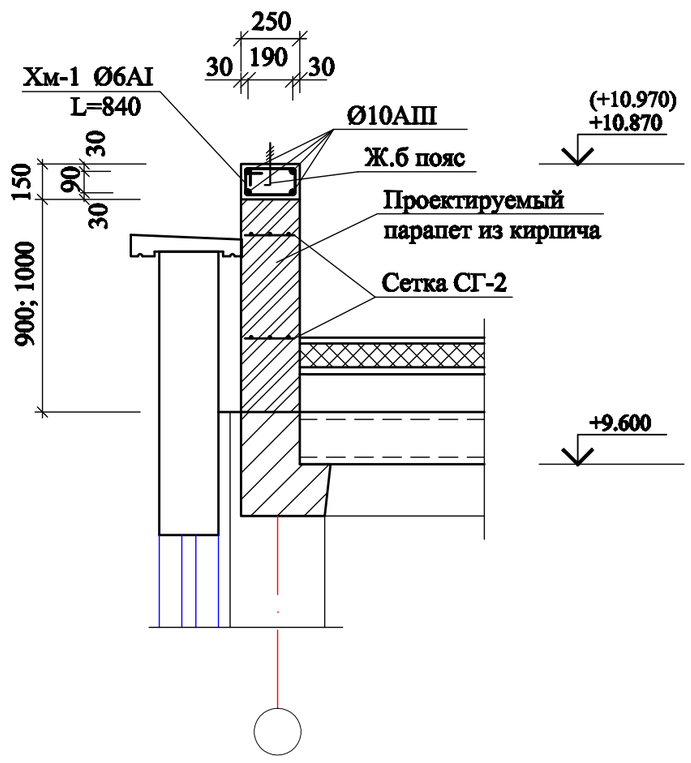

Монолитный сердечник МС-1

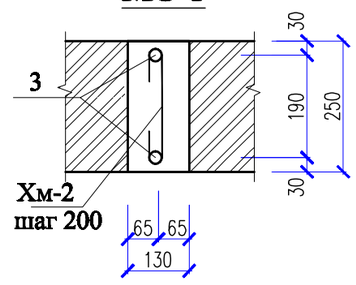

Монолитный сердечник МС-2

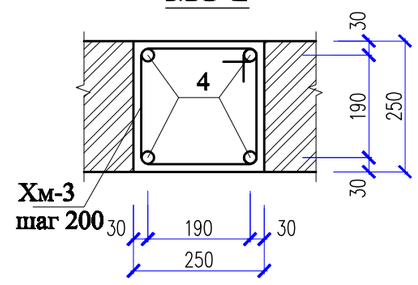

Сетка СГ-2
(условно на 1 пог. м)

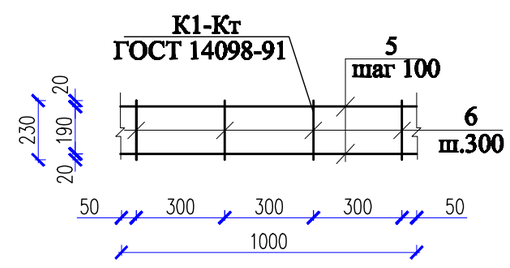

Схема блокировки

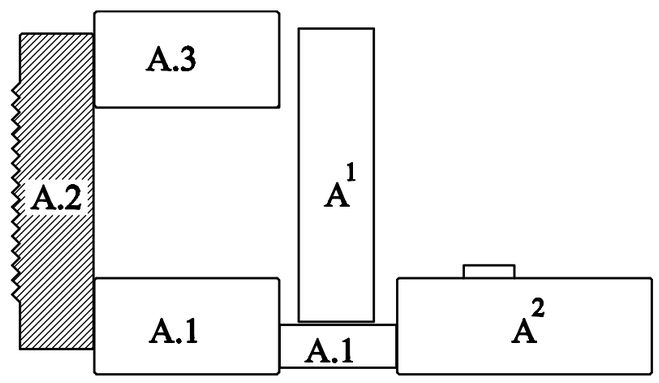

1.Данный лист смотреть совместно с листами АС-60.
2. При устройстве парапета высотные отметки следует уточнять по месту.

Изм.	Кол.уч	Лист	N док.	Подпись	Дата	09-2020	АС	
						Капитальный ремонт зданий КГУ "Общеобразовательной средней школы №14 им.Айбека"		
ГИП		Абдикеримов				Блок "А.2" (Учебный блок)	Стадия: РП	Лист: 29 / Листов:
Исполн.		Есенова						
Н.контр.		Абдуллаев				План чердака. Сечение А-А.	ТОО "СуКурылысПроект" г.Шымкент - 2020г.	

Взам. инв. N | Подп. и дата | Инв. N подл.

План кровли

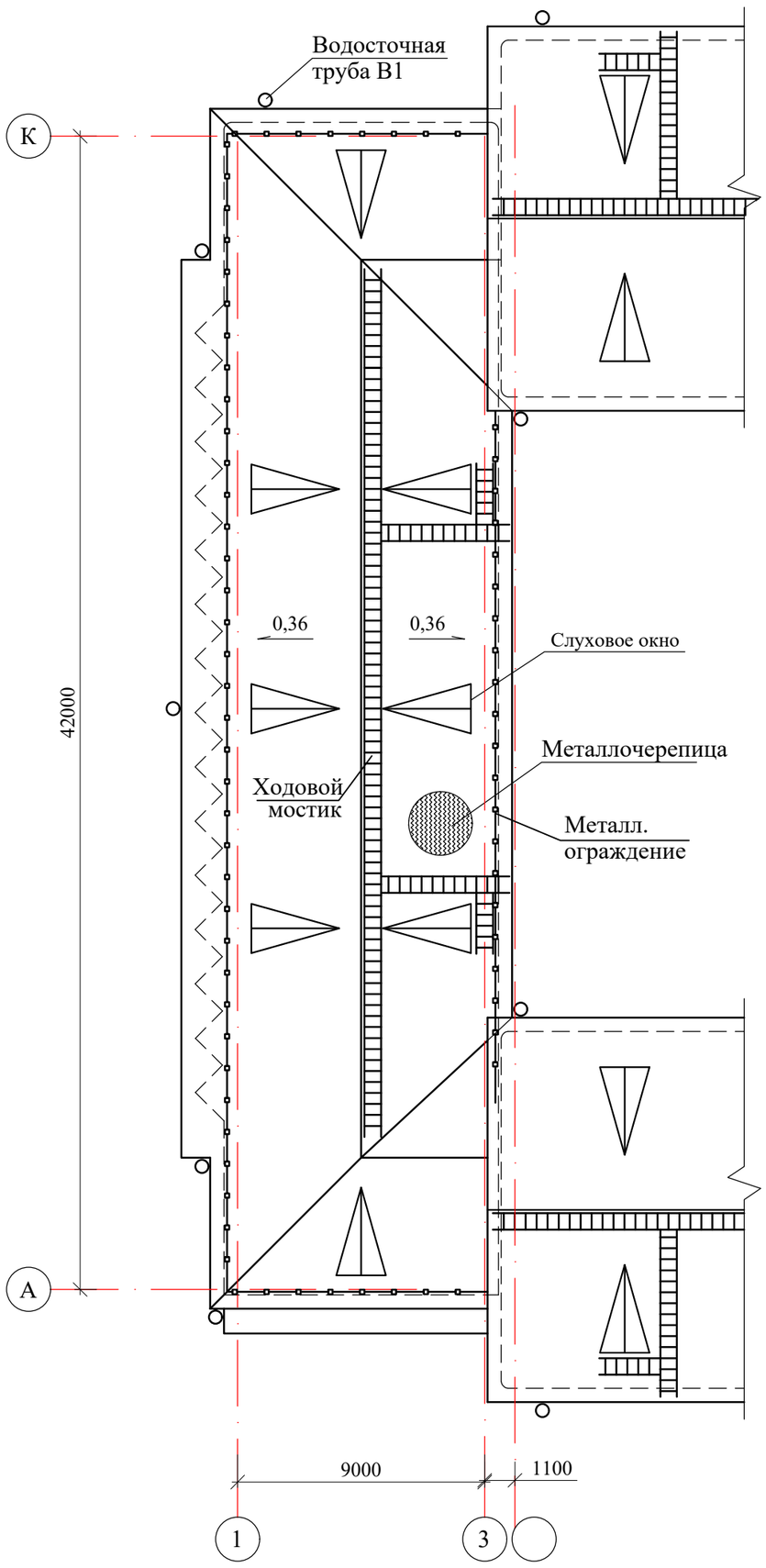

Спецификация элементов парапета

Марка поз.	Обозначение	Наименование	Кол.	Масса ед,кг	Примеч.
		Ж.б пояс-обвязка, п.м	102,2		
1	ГОСТ 5781-91	Ø10 А-III п.м	4	0,617	
2	ГОСТ 5781-91	Ø6 А-I L=860	3	0,19	
		Бетон кл.В12,5, м3	0,04		
		Монолитный сердечник МС-1	30		
3	ГОСТ 5781-91	Ø12 А-III L=950	2	0,84	
Хм-2	ГОСТ 5781-91	Ø6 А-I L=390	4	0,09	
	ГОСТ 5781-91	Штырь Ø12 А-III L=400	2	0,36	
		Бетон кл.В12,5 м3	0,02		
		Монолитный сердечник МС-2	4		
4	ГОСТ 5781-91	Ø12 А-III L=950	4	0,84	
Хм-3	ГОСТ 5781-91	Ø6 А-I L=1040	4	0,23	
	ГОСТ 5781-91	Штырь Ø12 А-III L=400	4	0,36	
		Бетон кл.В12,5 м3	0,05		
		Сетка СГ-2 (на 1п.м.)	204	0,37	
5	ГОСТ 6727-80*	Ø5 Вр I п.м	2	0,144	
6	ГОСТ 6727-80*	Ø3 Вр I L=230	4	0,02	
		Полимерцем.раствор М100 для крепления лежня, м3	0,01		
		Самонарезающие шурупы для металлочерепицы, шт	3780	0,05	
		Гидроизоляционная мембрана, м2	3780		
		Кирпич для проектируемого парапета, м3	23,2		
		Проектируемый утеплитель-мин-плита Y=150кг/м3 б=80мм,м2	368,0		
		Проектируемая изв.-песчаная стяжка б=25мм, м2	368,0		
		Сетка Ø3 Вр I/100/100, м2	368,0	1,18	
	Водосточная система (Продукция компании ДомСтрой)				
		Желоб водосточный D=125мм п. м.	88,5		
		Соединитель желоба D=125мм	35		шаг 2.5 м
		Угол желоба наружный D=125мм 90^0	2		
		Угол желоба внутренний D=125мм 90^0	–		
		Держатель желоба D=125мм L=320мм	44		шаг 2 м
		Воронка выпускная D=100	7		
		Труба выпускная D=100 п. м.	73,5		
		Держатель трубы D=100мм	21		
		Колено трубы D=100мм	7		
		Отвод (колено нижнее) D=100мм	7		

Указания по устройству кровли :

1.Проектируемая кровля разработана в соответствии со СН РК 3.02-37-2013 "Крыши и кровли", СН РК 2.02-01-2014 "Пожарная безопасность здании и сооружений". Вновь устраиваемая кровля - из металло-черепицы с полимерным покрытием по деревянным несущим конструкциям.
2.Основные несущие элементы кровли должны быть расположены в узлах несущих конструкций покрытия здания.
3.Несущие конструкции кровли из древесины хвойных пород II-категории с влажностью не более 20%,антисептированные и пропитанные антипиренами.
4.До начала производства работ по устройству кровли из металлочерепицы должен быть разобран поэтапно существующая кровля из асбестоцементных волнистых листов с деревянными несущими конструкциями.
Расход демонтажа см. л.АС-15.

5.Существующий утеплитель и цем-песчаную стяжку демонтировать.
Расход демонтажа указан на л.АС-15.

Для крепление лежня, в швах плит просверлить отв.Ø30мм,L=200мм по 2шт на лежень, после установки анкеров А-2, отв.залить полимерцементным раствором М100.
6.Под лежни и мауэрлат необходимо уложить 2 слоя толя. Поверхность лежней и мауэрлатов не должна соприкасаться с конструкцией существующей кровли.
7. Металлочерепица к обрешетке крепится самонарезающими шурупами с уплотнительной шайбой (6 шурупов на 1 кв.м).
Обрешетка укладывается сверху на гидроизоляционую мембрану. Гидроизоляционный материал устанавливают внахлест от карниза к коньку так, чтобы струя холодного воздуха безпрепятственно могла пройти от карниза под конек крыши.
8. Вентиляция кровли осуществляется через слуховые окна.
8. Вдоль стен по оси "1" выполняется кирпичный парапет высотой 1000мм, а вдоль стен по осям "3","А","К" выполняется кирпичный парапет высотой 900мм с ж/б поясом h=150мм. Анкер А-1 для крепления мауэрлатов установить в теле ж/б пояса с шагом 1500мм.
9. При производстве работ по ремонту кровли могут быть уточнены размеры и высотные отметки здания.
10. Для эффективного энергосбережения выполнить утепление чердака утеплителем-минплита с Y=150кг/м3 толщ.80мм с устройством изв.-песчаной стяжки толщ.25мм, армированная сеткой Ø3 Вр I/100/100.

Схема блокировки

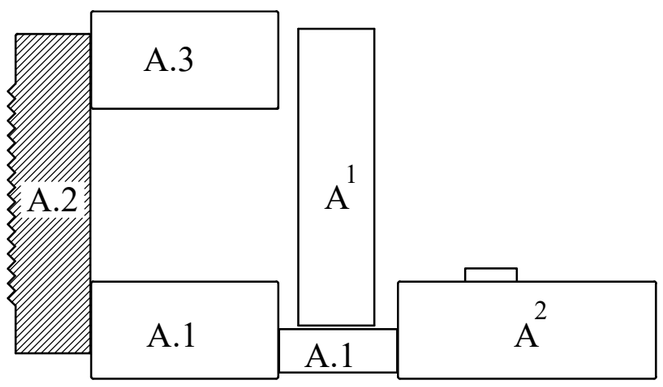

Изм.	Кол.уч	Лист	N док.	Подпись	Дата
ГИП		Абдикеримов			
Исполн.		Есенова			
Н.контр.		Абдуллаев			

09-2020 АС

Капитальный ремонт зданий КГУ "Общеобразовательной средней школы №14 им.Айбека"

Блок "А.2" (Учебный блок)

Стадия	Лист	Листов
РП	30	

План кровли. Указания по устройству кровли.

ТОО "СуҚұрылысПроект" г.Шымкент - 2020г.

Взам. инв. N | Подп. и дата | Инв. N подл.

План стропил
(ремонтные работы)

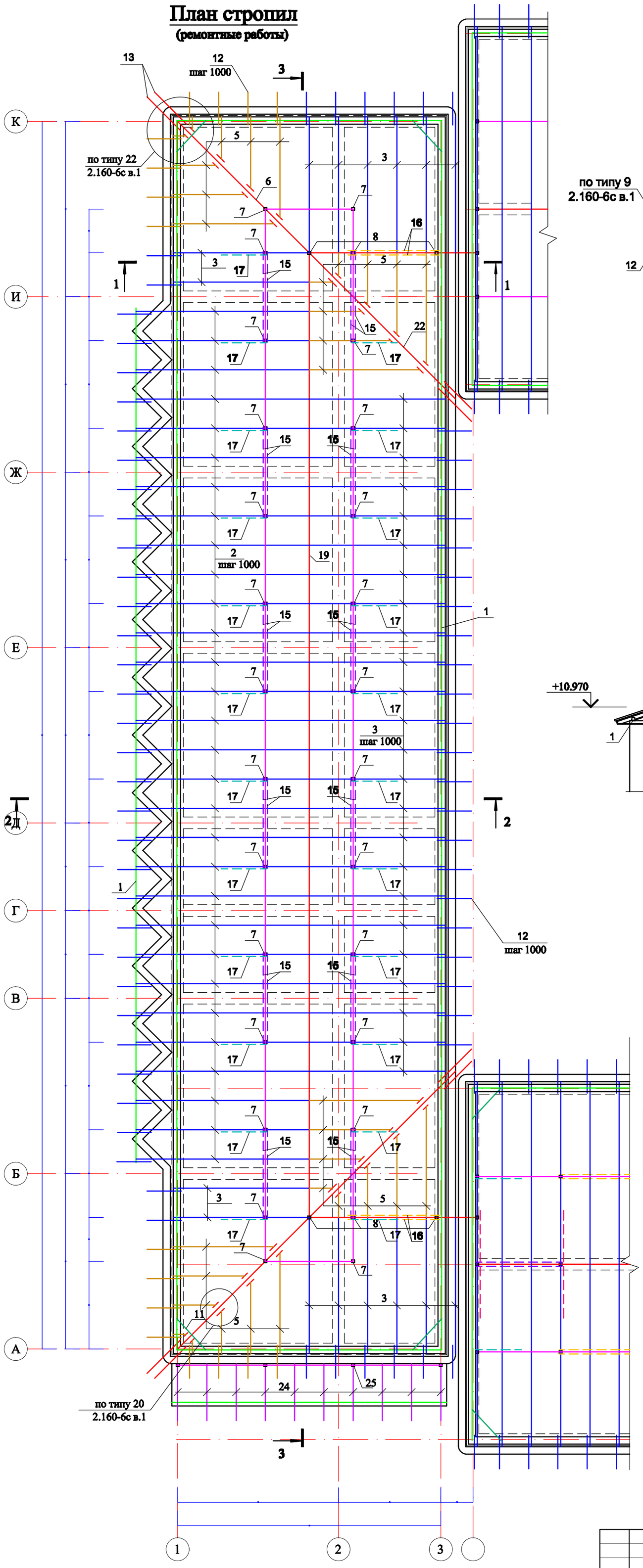

Сечение 1-1
(ремонтные работы)

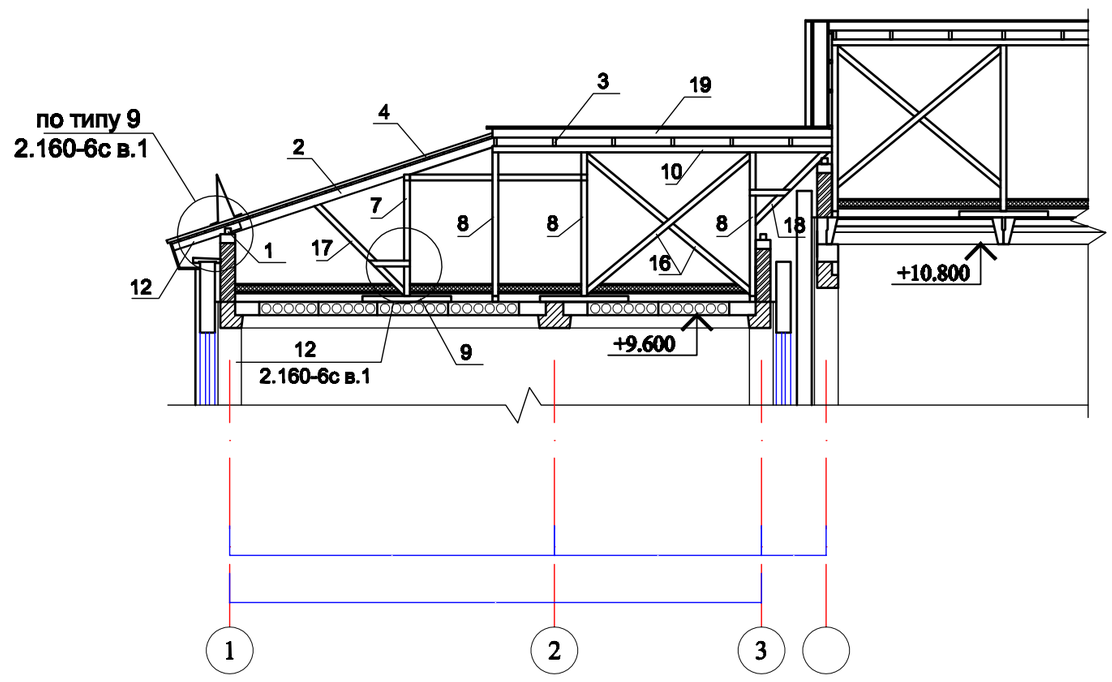

Сечение 2-2
(ремонтные работы)

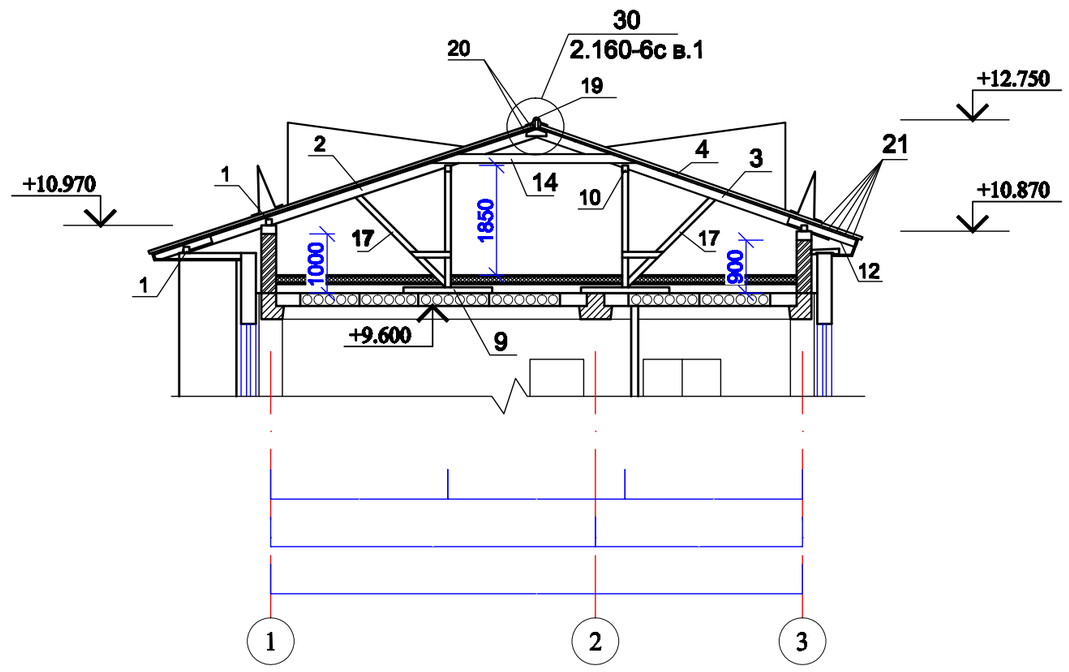

Противопожарные мероприятия и защита строительных конструкций от коррозии

1. Все деревянные конструкции подлежат огнезащитной обработке антипиренами согласно требований глав СНиП РК 2.02-05-2002.
2. Качество огнезащитной обработки должно быть таким, чтобы потеря массы огнезащищенной древесины при испытаний по СТ.СЭВ 4868-84 не превышала 25%.
3. Для биологической защиты деревянные конструкции обработать антисептической пастой с нанесением пасты на поверхность древесины краскопультом.

При производстве работ и при эксплуатации кровли в дальнейшем категорически запрещается складирование материалов, изделий и оборудования на чердачные перекрытия, то есть на поверхность существующего утеплителя кровли и шит покрытия.

Схема блокировки

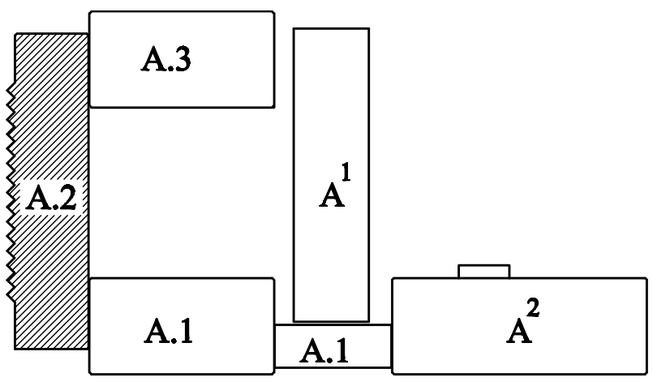

1.Данный лист смотреть совместно с листами АС-60.

Изм.	Кол.уч	Лист	N док.	Подпись	Дата	09-2020	АС	
						Капитальный ремонт зданий КГУ "Общеобразовательной средней школы №14 им.Айбека"		
ГИП		Абдикеримов				Блок "А.2" (Учебный блок)	Стадия	Лист	Листов
Исполн.		Есенова					РП	31	
Н.контр.		Абдуллаев				План стропил Сечение 1-1, 2-2	ТОО "СуҚұрылысПроект" г.Шымкент - 2020г.	

Взам. инв. N | Подп. и дата | Инв. N подл.

Сечение 3-3
(ремонтные работы)

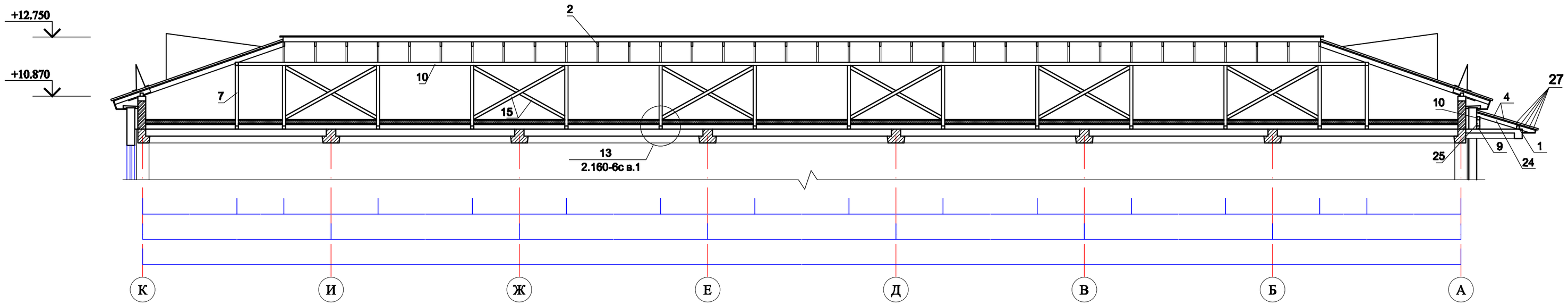

СПЕЦИФИКАЦИЯ ЭЛЕМЕНТОВ КРОВЛИ

Марка поз.	Обозначение	Наименование	Кол. шт.	Масса ед.кг	Общий объем м3
1	ГОСТ 8486-86*Е	Мауэрлат 100х100 п.м	140,5		1,41
2	-//-	Стропильная нога 50х150 L=6240	30		1,40
3	-//-	Стропильная нога 50х150 L=5230	40		1,57
4	-//-	Обрешетка 100х32(h) п.м	1200		3,84
5	-//-	Нарожники 50х150 п.м	39,2		0,29
6	-//-	Диагональная нога 100х180 п.м	15,2		0,27
7	-//-	Стойка 100х100 L=1960	26		0,51
8	-//-	Стойка 100х100 L=2430	6		0,15
9	-//-	Лежень 100х100 L=1500	36		0,54
10	-//-	Прогон 100х100 п.м	98,5		1,0
11	-//-	Связь жесткости 100х100 L=1500	4		0,06
12	-//-	Кобылка 50х120 L=1200	84		0,60
13	-//-	Кобылка 50х120 L=1800	8		0,09
14	-//-	Затяжка 50х140 L=3500	34		0,83
15	-//-	Раскос 50х100 L=3310	24		0,40
16	-//-	Раскос 50х100 L=3580	4		0,07
17	-//-	Подкос 50х100 L=2150	23		0,25
18	-//-	Подкос 50х100 L=1750	2		0,02
19	-//-	Коньковый брус 50х150 п.м	44,6		0,33
20	-//-	Коньковая обрешетка из досок 32х150 п.м	178,4		0,86
21	-//-	Карнизный щит из досок 32х150 п.м	702,5		3,37
22	-//-	Ендова 100х180 п.м	14,1		0,25
23	-//-	Доски ендовы 100х32 п.м	84,6		0,27
24	-//-	Стропильная нога 50х150 L=1950	10		0,15
25	-//-	Стойка 100х100 L=200	4		0,008
26	2.160-6с,в1 , узел 12	Накладка 50х100 L=700	50		0,18
27	-//- , узел 13	Накладка 50х100 L=450	64		0,14
28	-//- , узел 20	Бруски 50х60 L=500	32		0,05
1	2	3	4	5	6

продолжение

1	2	3	4	5	6
29	-//- , узел 26	Накладка 50х100 L=450	64		0,14
30	-//- , узел 28	Накладка 50х100 L=800	50		0,20
31	-//- , узел 29	Опорный брус 50х50 L=250	57		0,04
32	-//- , узел 30	Накладка 40х150 L=450	68		0,18
33		Подшивка карниза софитом кровельным м2	70,2		
34	см.л.АС-33	Ходовой мостик п.м	45,4		
35	см.л.АС-34	Слуховое окно	8		
36	см.л.АС-34	Блок слухового окна	8		
37	см.л.АС-33	Лестница к слуховому окну	2		
38	см.л.АС-33	Металлическое ограждение, п.м	72,1		
39	ГОСТ 103-87	Скоба - 6х40 L=150	15	0,52	
40	ГОСТ 5781-91	Анкер А-1 (Ø12 АIII, L=360)	68	0,32	
41	ГОСТ 5781-91	Анкер А-2 (Ø12 АIII, L=320)	72	0,32	
42	ГОСТ 103-87	МНД-2 (-12х100 L=100)	68	0,94	
43	ГОСТ 11371-78*	Шайба М 10	140	0,011	
	ГОСТ 5915-70*	Гайка М 10	140	0,013	
	ГОСТ 6727-86	Скрутка Ø 4 Вр I L=700	48	0,063	
		Коньковая планка круглая, п.м	59,8		
	ГОСТ 14918-80	Оцинков. кровельная сталь толщ.0,7мм для ендовы, м2	17,0		
	ГОСТ 10923-82	Рубероид шир.1м вдоль парапета, м2	101,2		
	ГОСТ 10923-82	Рубероид РКП-350Б м2	15,6		
	ГОСТ 30547-97	Толь(лежень/мауэрлат) м2	32,4 / 84,4		
	ТУ 640 РК 390-666-82-ЗАО-01-2001	Металлочерепица	630		

Анкер А-1

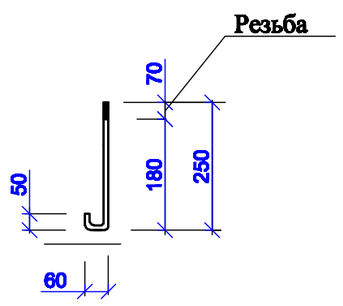

Анкер А-2

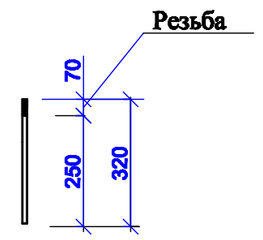

1.Данный лист смотреть совместно с листами АС-60.

Изм.	Кол.уч	Лист	N док.	Подпись	Дата
ГИП		Абдикеримов			
Исполн.		Есенова			
Н.контр.		Абдуллаев			

09-2020 АС

Капитальный ремонт зданий КГУ "Общеобразовательной средней школы №14 им.Айбека"

Блок "А.2" (Учебный блок)

Стадия	Лист	Листов
РП	32	

Сечение кровли 3-3.
Спецификация элементов кровли.

ТОО "СуКурылысПроект" г.Шымкент - 2020г.

Взам. инв. N | Подп. и дата | Инв. N подл.

Металлическое ограждение

ОК-1

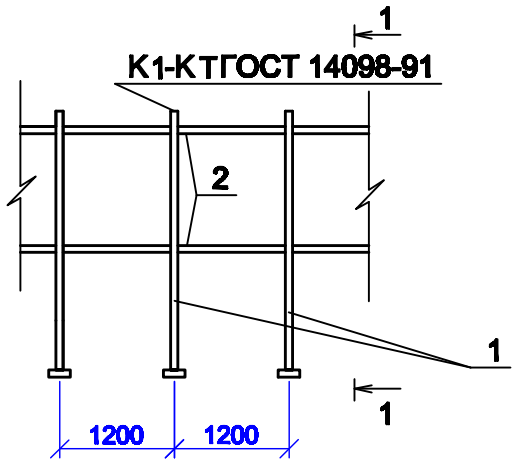

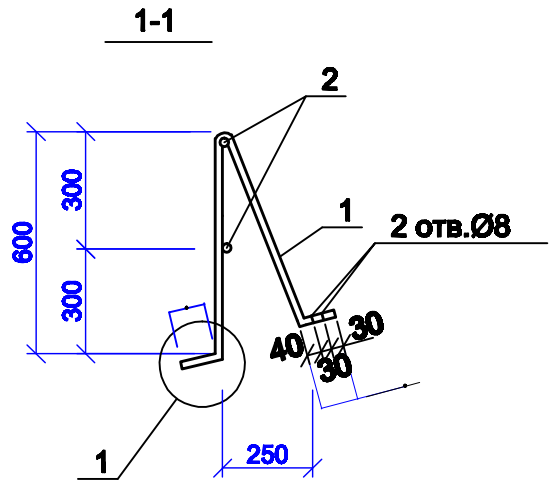

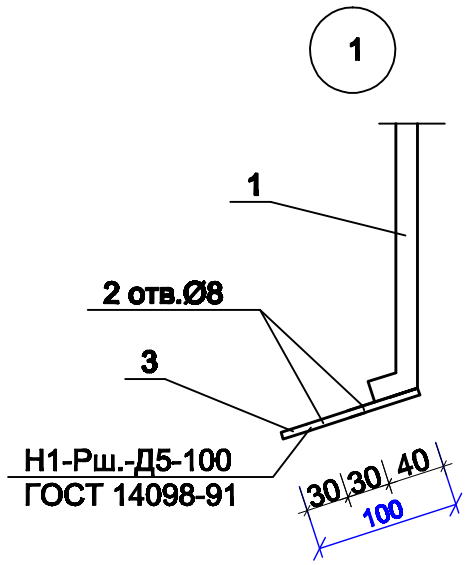

Ходовой мостик

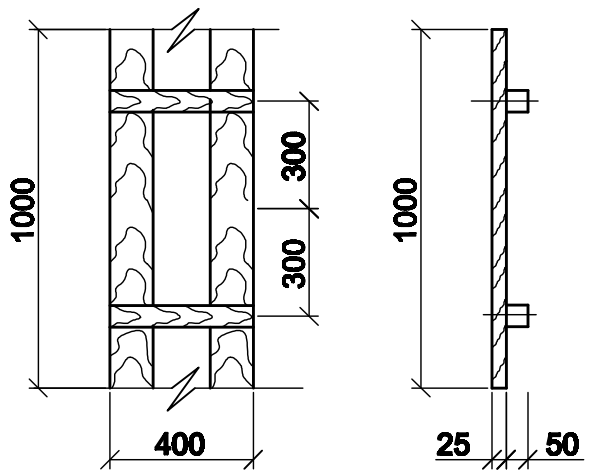

Лестница к слуховому окну

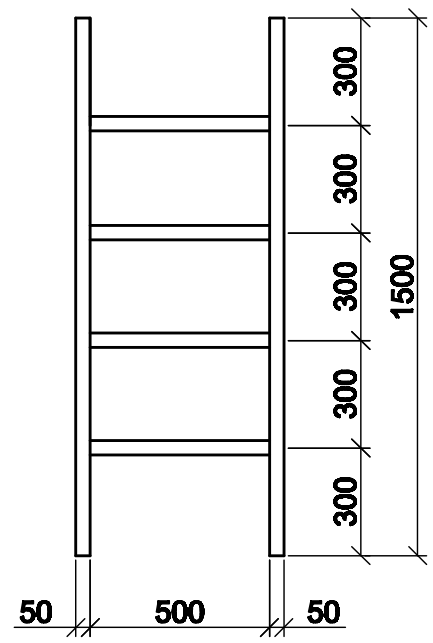

Спецификация конструктивных элементов

N п.п.	Обозначение	Наименование	Кол.	Масса ед.,кг	Примеч.
		Металлическое ограждение			
		ОК-1 п.м.	1		
1	ГОСТ 5781-91	Ø14А-I L=1250	1	1,513	1,513
2	ГОСТ 5781-91	Ø10А-I п.м.	2	0,617	1,234
3	ГОСТ 103-87	-70х4 L=100	2	0,22	0,44
	ГОСТ 7798-78*	Болт М8 L=80	4	0,0366	0,1464
		Ходовой мостик п.м.	1		0.0115
	ГОСТ 8486-86*Е	Доски 25х150 L=1000	2		0,0075
	ГОСТ 8486-86*Е	Брус 50х100 L=400	2		0,004
		Лестница к слуховому окну	1		
	ГОСТ 8486-86*Е	Брусок 50х100 L=1500	2		0,015м3
	ГОСТ 8486-86*Е	Проступь 50х50 L=600	4		0,006м3

1.Данный лист смотреть совместно с листами АС-60.

Изм.	Кол.уч	Лист	N док.	Подпись	Дата
ГИП		Абдикеримов			
Исполн.		Есенова			
Н.контр.		Абдуллаев			

09-2020 АС

Капитальный ремонт зданий КГУ "Общеобразовательной средней школы №14 им.Айбека"

Блок "А.2" (Учебный блок)

Стадия	Лист	Листов
РП	33	

Металлическое ограждение ОК-1. Ходовой мостик.Лестница слух.окна.

ТОО "СуКурылысПроект" г.Шымкент - 2020г.

Взам. инв. N | Подп. и дата | Инв. N подл.

Слуховое окно

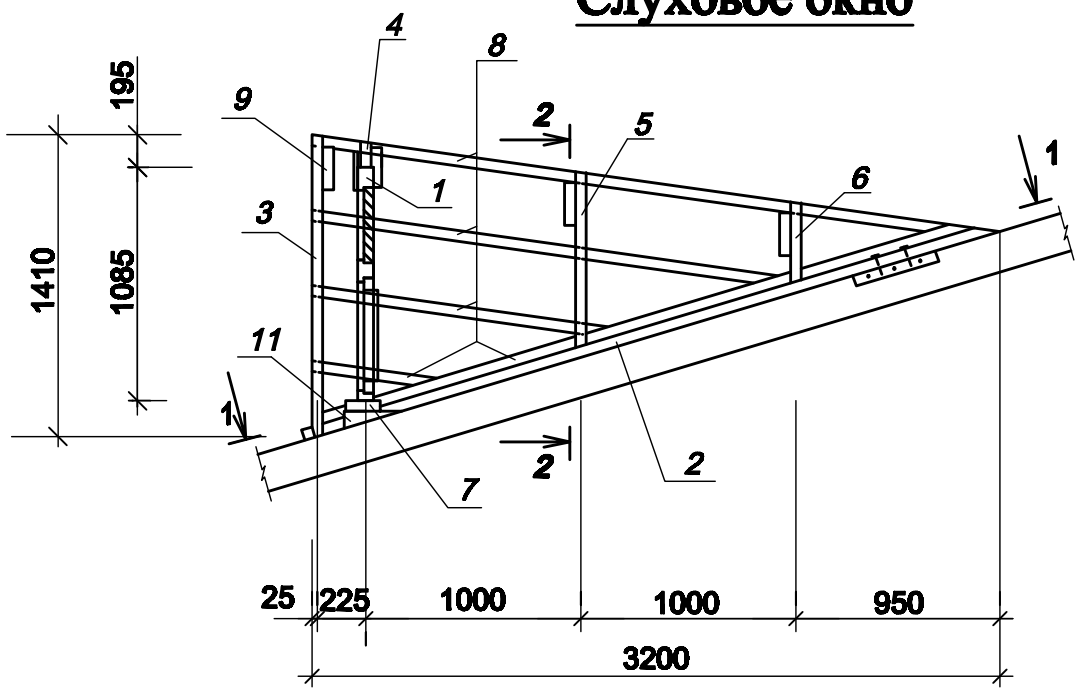

1 - 1

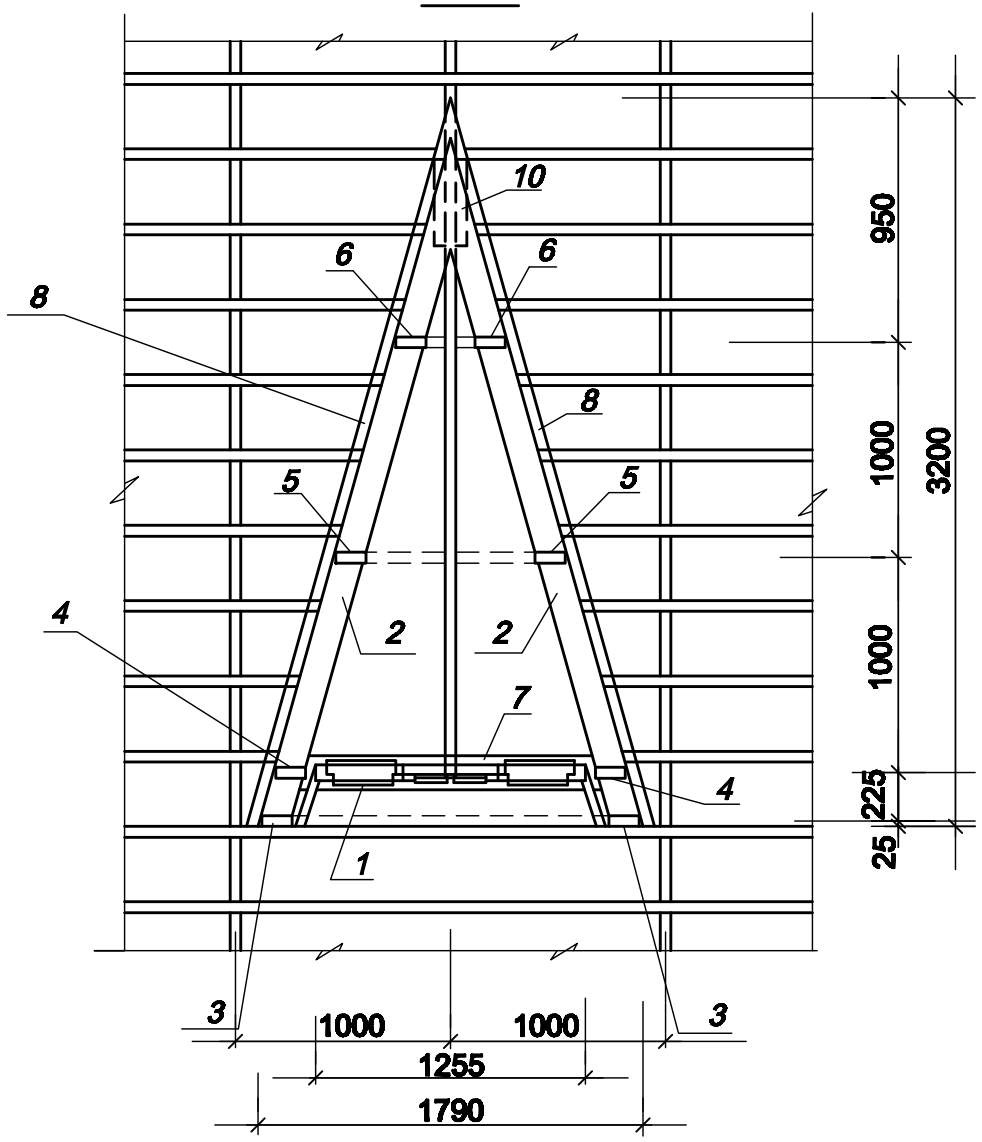

2 - 2

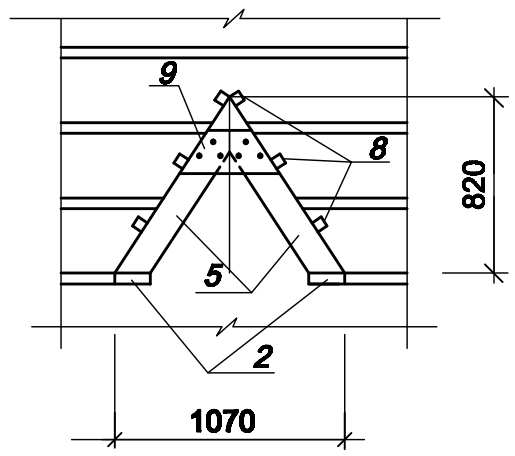

СПЕЦИФИКАЦИЯ ЭЛЕМЕНТОВ

N п.п.	Обозначение	Наименование	Кол.	Объем ед.,м3	Объем общ.,м3
1	л.АС-53	Блок слухового окна	1		
2	ГОСТ 8486-86*Е	Ригель 50х160,L=3320	2		0,053
3	-//-	Стропила 50х140,L=1750	2		0,025
4	-//-	Стропила 50х140,L=1670	2		0,023
5	-//-	Стропила 50х140,L=1180	2		0,017
6	-//-	Стропила 50х140,L=740	2		0,010
7	-//-	Ригель 50х160,L=1780	1		0,014
8	-//-	Обрешетка 50х50,п.м	22,0		0,055
9	-//-	Накладка 50х200,L=460	4		0,018
10	-//-	Опорный брус 50х100,L=400	2		0,004
11	-//-	Бобышка 80х100,L=160	2		0,003
12	-//-	Подшивка из досок 30х300,п.м	4,8		0,043
		Профнастил толщ. 0,7	5,81		м2
		Фартук из оцинкованной кровельной стали б=0,7мм	4,65		м2

1.Данный лист смотреть совместно с листами АС-47,50.

Изм.	Кол.уч	Лист	N док.	Подпись	Дата
ГИП		Абдикеримов			
Исполн.		Есенова			
Н.контр.		Абдуллаев			

09-2020 АС

Капитальный ремонт зданий КГУ "Общеобразовательной средней школы №14 им.Айбека"

Блок "А.2" (Учебный блок)

Стадия	Лист	Листов
РП	34	

Слуховое окно.

ТОО "СуКурылысПроект" г.Шымкент - 2020г.

Взам. инв. N | Подп. и дата | Инв. N подл.

БЛОК СЛУХОВОГО ОКНА ОБС-1

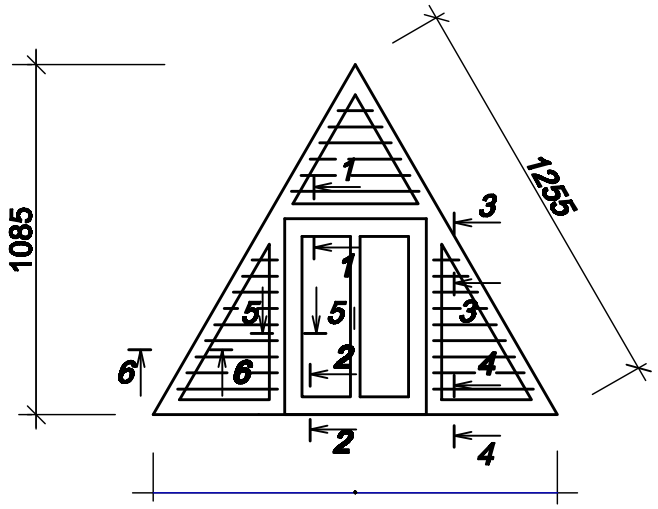

1 - 1

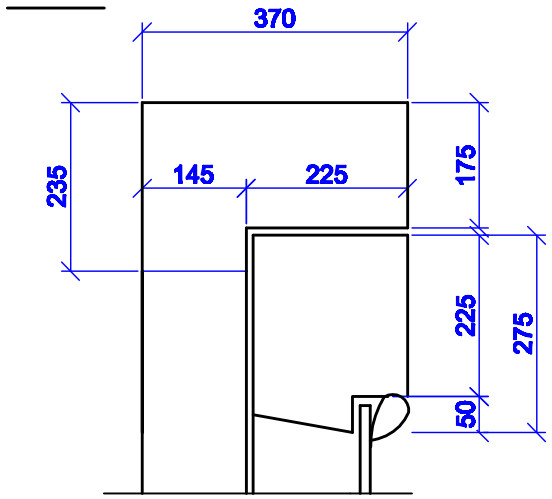

2 - 2

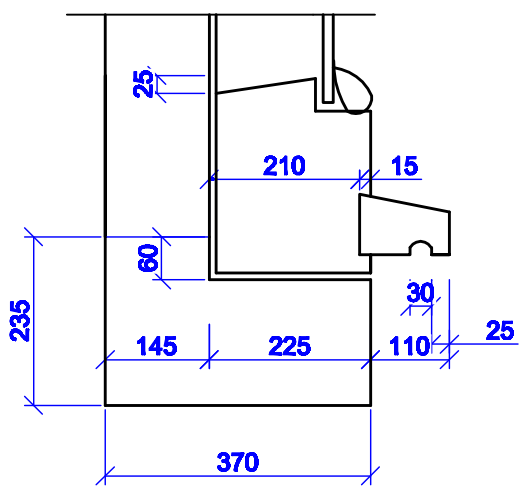

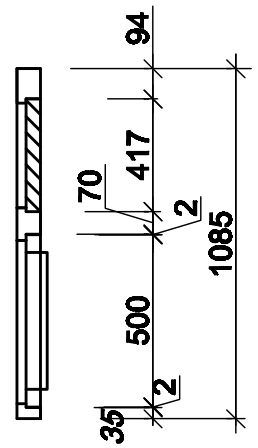

3 - 3

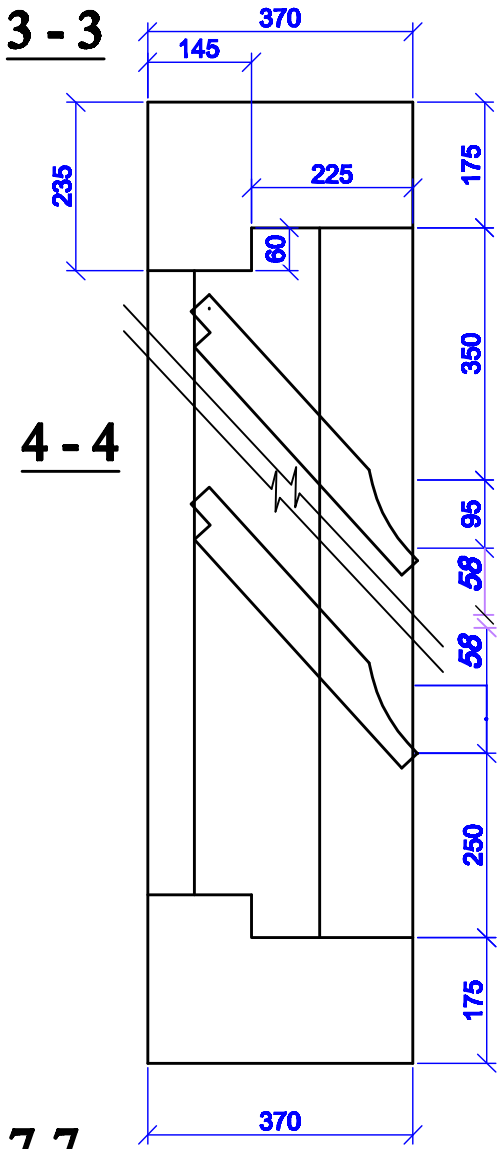

4 - 4

7-7

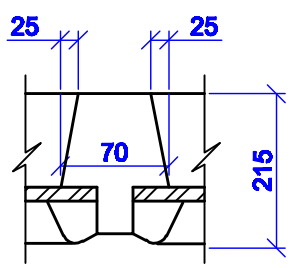

СПЕЦИФИКАЦИЯ ЭЛЕМЕНТОВ

N п.п.	Обозначение	Наименование	Кол.	Масса ед.,кг	Примеч.
1	ГОСТ 8486-86*Е	Древесина коробки			0.055м3
2	ГОСТ 8486-86*Е	Древесина жалюзей			0.033м3
3	ГОСТ 8486-86*Е	Древесина переплета			0.025м3
4	ГОСТ 8486-86*Е	Древесина раскладки			0.008м3
5	ГОСТ 5088-94	Петли оконные разъемные			2
6	ГОСТ 5090-86	Задвижки оконные			2
7	ГОСТ 5087-80	Ручка скоба на лапках			1
8	ГОСТ 111-2003	Стекло оконное			0,20м2

5 - 5

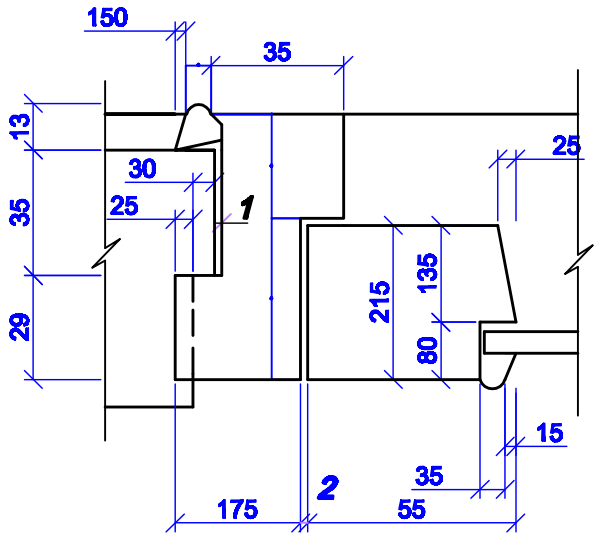

6 - 6

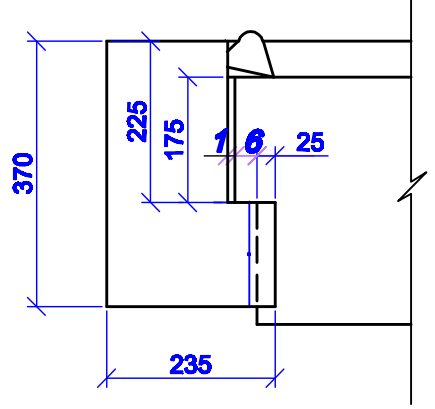

1.Данный лист смотреть совместно с листами АС-47,50,52.

2. Блок слухового окна покрасить за 2 раза.

Изм.	Кол.уч	Лист	N док.	Подпись	Дата	09-2020	АС	
						Капитальный ремонт зданий КГУ "Общеобразовательной средней школы №14 им.Айбека"		
ГИП		Абдикеримов				Блок "А.2" (Учебный блок)	Стадия	Лист	Листов
Исполн.		Есенова					РП	35	
Н.контр.		Абдуллаев				Блок слухового окна ОБС-1.	ТОО "СуКурылысПроект" г.Шымкент - 2020г.		

Взам. инв. N

Подп. и дата

Инв. N подл.