Деталь усиления плиты перекрытия при пробивке отверстия размером 200х250мм

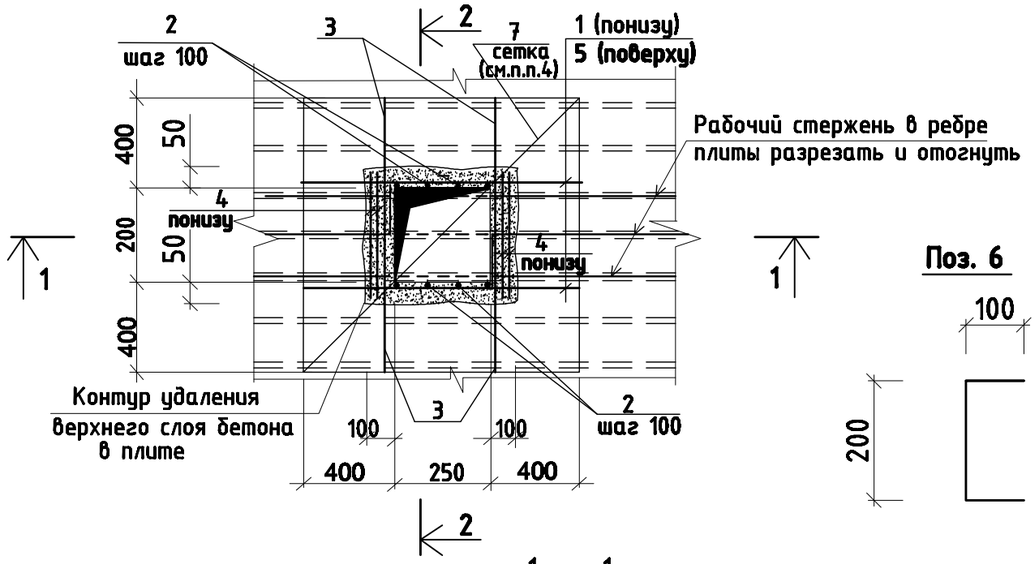

Поз. 6

1 - 1

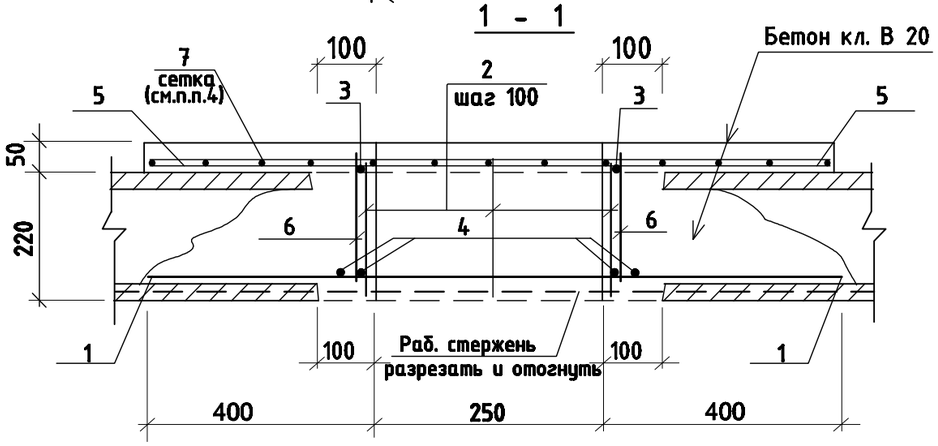

2 - 2

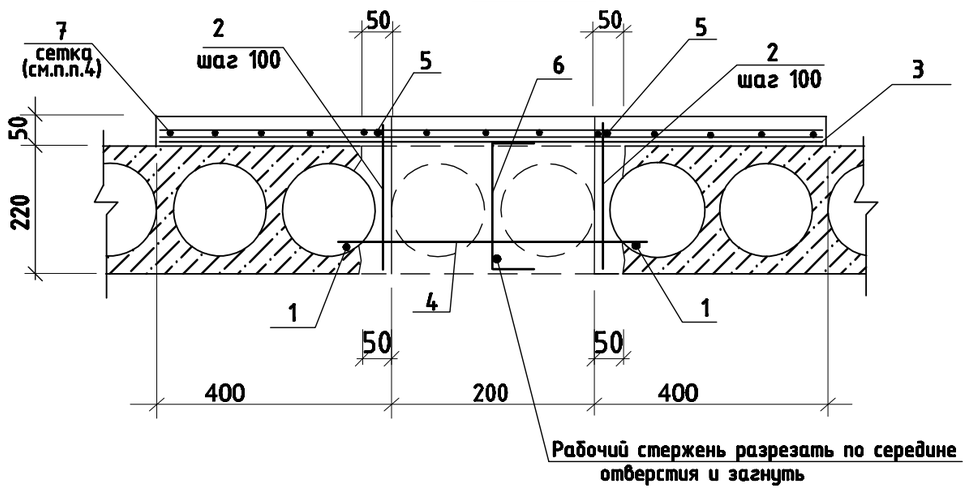

*Спецификация элементов на отверстие

Марка, поз.	Обозначение	Наименование	Кол. шт	Масса ед...кг	Приме-чание
		Арматурные изделия			
1	ГОСТ 5781-82*	Ø16AIII L=1050мм	2	1,66	3,32 кг
2	ГОСТ 5781-82*	Ø8AI L=230мм	8	0,09	0.73 кг
3	ГОСТ 5781-82*	Ø16AIII L=1050мм	2	1,66	3,32 кг
4	ГОСТ 5781-82*	Ø12AIII L=450мм	4	0,40	1,60 кг
5	ГОСТ 5781-82*	Ø8AI L=1050мм	2	0,415	0.83 кг
6	ГОСТ 5781-82*	Скоба Ø16AIII L=400мм	2	0,63	1,26 кг
7	ГОСТ 23279-85	Сетка Ø5 Вр1-200 / Ø5 Вр1-200 105х105 см	1	1.73	
	Материалы:	Бетон кл.В20		0,1	$м^3$

*Спецификация дана на одно отверстие. Всего-16 отверстий.

Усиление плиты при пробивке отверстий выполнить в следующей последовательности:

1. Пробивку отверстия производить размерами:
   по верху и по низу плиты в поперечном направлении больше проектной на 50мм в каждую сторону, а в направлении вдоль плиты больше на 100мм в обе стороны.
2. Разрезать арматурный рабочий стержень плиты, загнуть его под прямым углом и приварить к нему скобу поз.6, которую приварить затем к стержню поз.3.
3. В пустоты плиты пропустить арматуру поз.1 длиной 1100мм; поверху плиты уложить стержни поз.5.
   Затем к стержням поз.5 и поз.1 приварить вертикальные стержни поз.2 с шагом 100мм в пределах возможной их установки и уложить перпендикулярно пустотам стержни поз.4 по 2 штуки с каждой стороны.
4. В пределах отверстия стержни сетки (поз.7) вырезать по месту.

1.Данный лист смотреть совместно с листами АС-14-16.

Изм.	Кол.уч	Лист	N док.	Подпись	Дата	09-2020	АС	
						Капитальный ремонт зданий КГУ "Общеобразовательной средней школы №14 им.Айбека"		
ГИП						Блок "А.1" (Учебный блок)	Стадия	Лист	Листов
Исполн.							РП	18	
Н.контр.						Деталь усиления плиты перекрытия при пробивке отверстия размером 200х250мм.	ТОО "СуКурылысПроект" г.Шымкент - 2020г.		

Деталь усиления плиты перекрытия при пробивке отверстия размером 400х300мм,Ø400мм

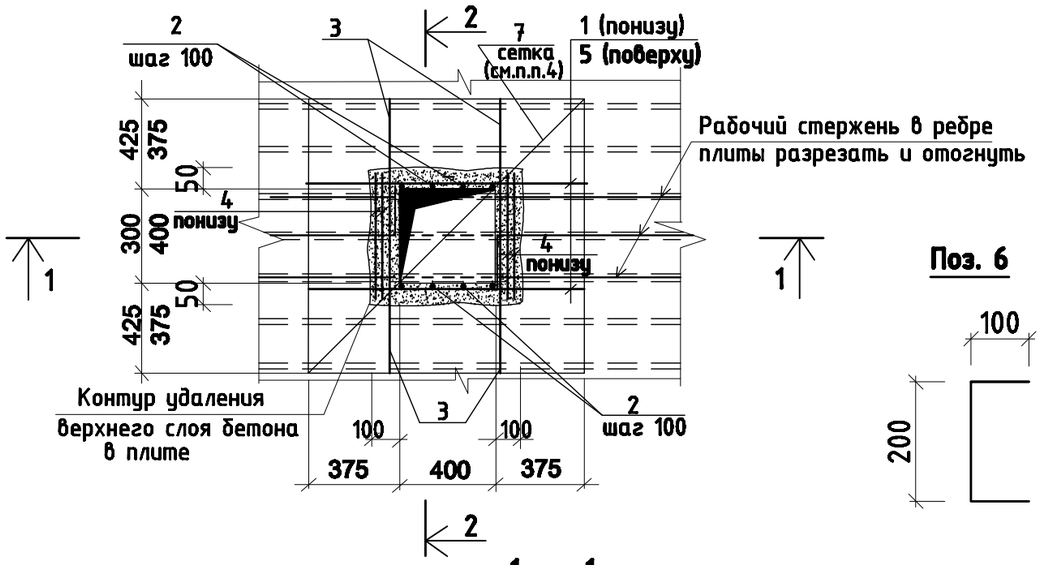

Поз. 6

1 - 1

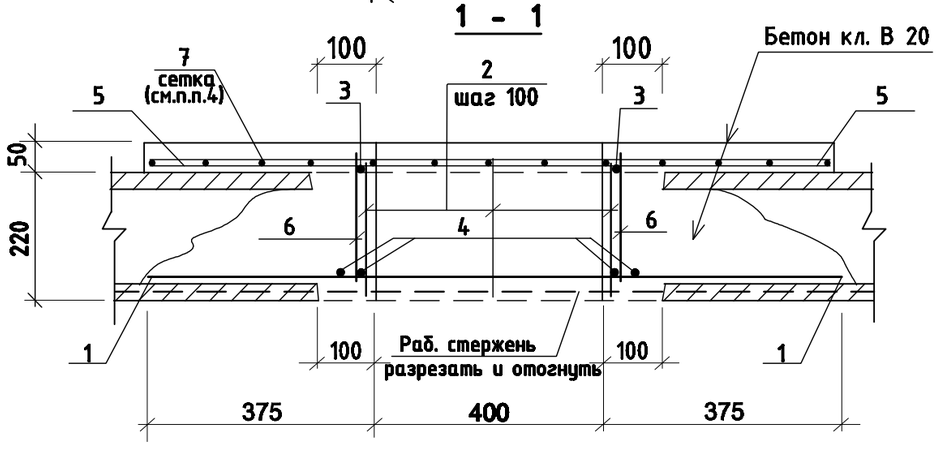

2 - 2

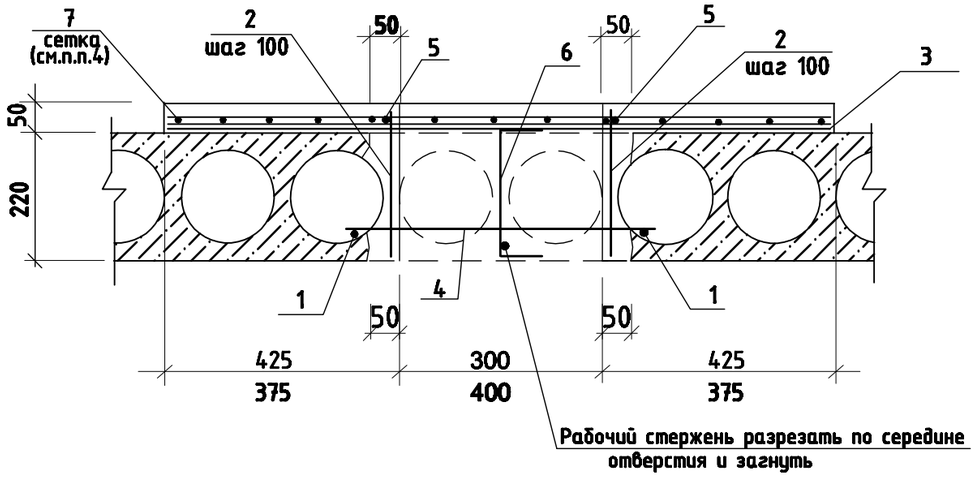

*Спецификация элементов на отверстие

Марка, поз.	Обозначение	Наименование	Кол. шт	Масса ед...кг	Приме-чание
		Арматурные изделия			
1	ГОСТ 5781-82*	Ø16AIII L=1150мм	2	1,82	3,64 кг
2	ГОСТ 5781-82*	Ø8AI L=230мм	10	0,09	0,90 кг
3	ГОСТ 5781-82*	Ø16AIII L=1150мм	2	1,82	3,64 кг
4	ГОСТ 5781-82*	Ø12AIII L=550мм	4	0,49	1,96 кг
5	ГОСТ 5781-82*	Ø8AI L=1150мм	2	0,46	0,92 кг
6	ГОСТ 5781-82*	Скоба Ø16AIII L=400мм	2	0,63	1,26 кг
7	ГОСТ 23279-85	Сетка Ø5 Вр1-200 / Ø5 Вр1-200 115х115 см	1	2,08	
	Материалы:	Бетон кл.В20		0,2	$м^3$

*Спецификация дана на одно отверстие. Всего-6 отверстий.

Усиление плиты при пробивке отверстий выполнить в следующей последовательности:

1. Пробивку отверстия производить размерами:
   по верху и по низу плиты в поперечном направлении больше проектной на 50мм в каждую сторону, а в направлении вдоль плиты больше на 100мм в обе стороны.
2. Разрезать арматурный рабочий стержень плиты, загнуть его под прямым углом и приварить к нему скобу поз.6, которую приварить затем к стержню поз.3.
3. В пустоты плиты пропустить арматуру поз.1 длиной 1200мм; поверху плиты уложить стержни поз.5.
   Затем к стержням поз.5 и поз.1 приварить вертикальные стержни поз.2 с шагом 100мм в пределах возможной их установки и уложить перпендикулярно пустотам стержни поз.4 по 2 штуки с каждой стороны.
4. В пределах отверстия стержни сетки (поз.7) вырезать по месту.

1.Данный лист смотреть совместно с листами АС-14-16.

Изм.	Кол.уч	Лист	N док.	Подпись	Дата	09-2020	АС		
						Капитальный ремонт зданий КГУ "Общеобразовательной средней школы №14 им.Айбека"			
ГИП						Блок "А.1" (Учебный блок)	Стадия	Лист	Листов
Исполн.							РП	19	
Н.контр.						Деталь усиления плиты перекрытия при пробивке отверстия размером 400х300мм, диам.400мм	ТОО "СуКурылысПроект" г.Шымкент - 2020г.		

Устройство проема 600х300(h) в наружной стене

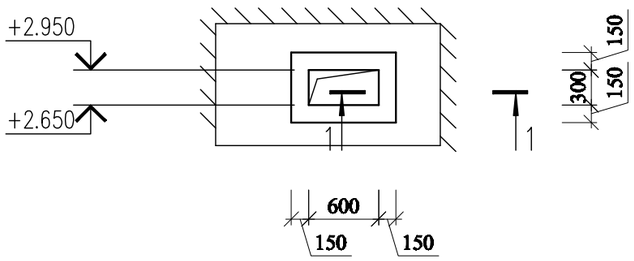

1-1

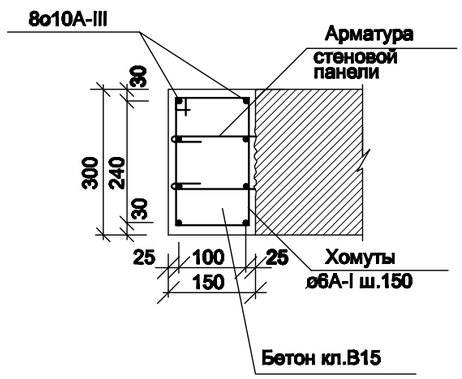

Спецификация элементов

Марка. поз.	Обозначение	Наименование	Кол., шт.	Масса ед.,кг	Приме-чание
1	ГОСТ 5781-91	ø10А-III п.м.	24,0	0,617	14,81
	—— // ——	Хомуты ø6А-I L=870	20	0,19	3,80
		Бетон кл.В15	0,11		

Указания по устройству дверного проема в стеновой панели:

1.По контуру разбираемого участка стеновой панели под проем выполняются штрабы с двух сторон панели на глубину 40-50мм.Срезается арматура панели.При этом оставляются из панели выпуски арматуры длиной не менее 250мм.После чего производится окончательная разборка участка стеновой панели , где устраивается проем.
Производится армирование проема.При этом арматурные выпуски из стеновой панели , оставленные при разборке участка стеновой панели сгибаются к середине панели и устанавливаются дополнительные соединительные стержни.
Производится бетонирование обрамления мелкозернистым бетоном кл.В15.
Бетонные работы производятся при положительной температуре окружающей среды.

2.Перед производством работ по устройству проема необходимо отключить все инженерные сети,проходящие по этим панелям.При устройстве проемов категорически запрещается работать инструментами создающими динамические воздействия на конструкции здания. Рекомендуется разбираемый участок стеновой панели предварительно оконтурить сверлением победитовыми наконечниками с последующей подработкой зубилами.

3.При производстве работ необходимо строго соблюдать требования строительных норм по технике безопасности.

4. Количество пробиваемых проемов - 1шт.

1.Данный лист смотреть совместно с листами АС-14-16.

Изм.	Кол.уч	Лист	N док.	Подпись	Дата	09-2020	АС	
						Капитальный ремонт зданий КГУ "Общеобразовательной средней школы №14 им.Айбека"		
ГИП		Абдикеримов				Блок "А.1" (Учебный блок)	Стадия	Лист	Листов
Исполн.		Есенова					РП	20	
Н.контр.		Абдуллаев				Устройство проема 600х300(h) в наружной стене	ТОО "СуКурылысПроект" г.Шымкент - 2020г.	

Взам. инв. N | Подпись и дата | Инв. N подл.

Фасад в осях "1"-"3" блока А.2
(ремонтные работы)

Фасад в осях "1"-"9" блока А.1
(ремонтные работы)

Фасад в осях "1"-"7" блока $А^2$
(ремонтные работы)

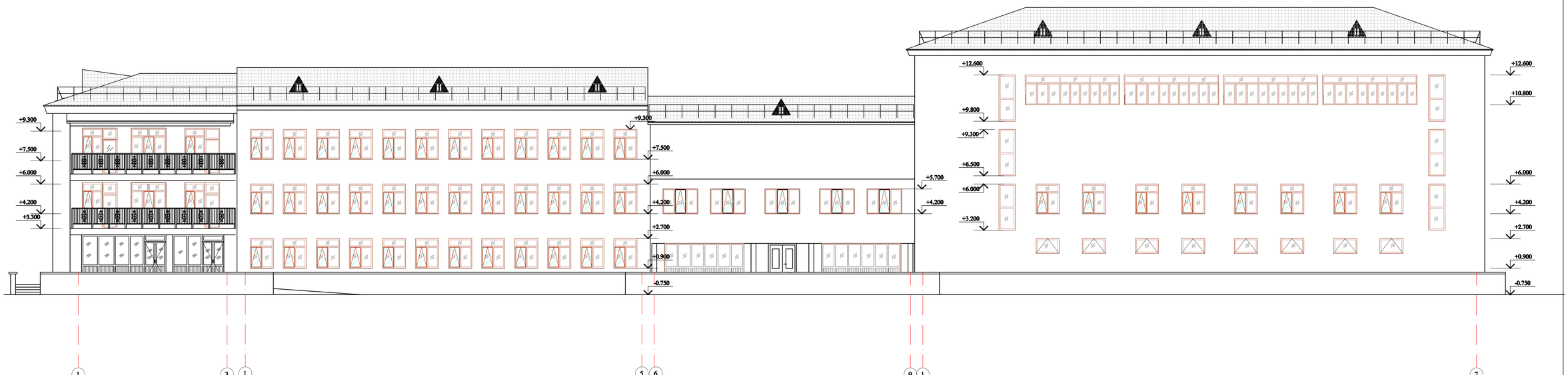

						09-2020		АС
						Капитальный ремонт зданий КГУ "Общеобразовательной средней школы №14 им.Айбека"		
Изм.	Кол.уч	Лист	N док.	Подпись	Дата			
ГИП		Абдикеримов				Фасад в осях "1"-"3" блока А.2 Фасад в осях "1"-"9" блока А.1 Фасад в осях "1"-"7" блока $А^2$	Стадия	Лист	Листов
Исполн.		Есенова					РП	21	
Н.контр.		Абдуллаев					ТОО "СуБКурылысПроект" г.Шымкент - 2020г.		

Согласовано
часть ОВ
часть ВК
часть ЭП

Взам. инв. N

Подп. и дата

Инв. N подл.

Фасад в осях "К"-"А" блока А.2

(ремонтные работы)

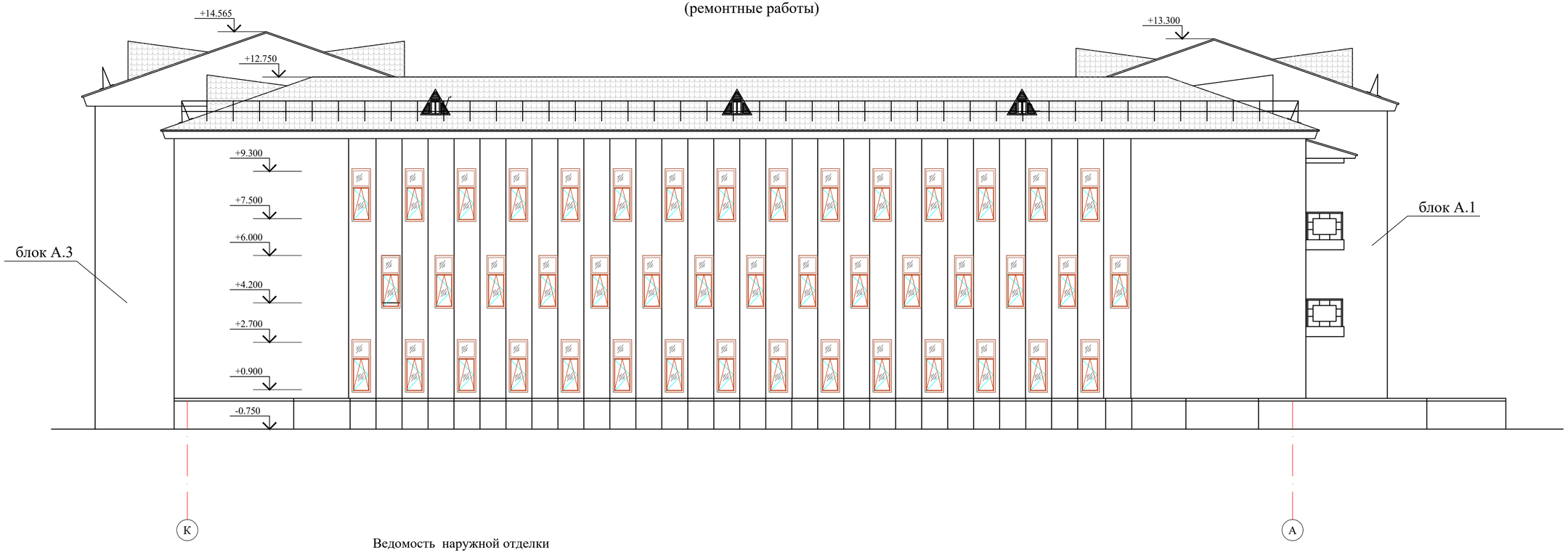

Ведомость наружной отделки

Фасад	Элементы	Отделка	Блок "А.1"
	Стены	Герметизация швов-30%	45,0п.м.
		Облицовка термопанелями с толщиной утеплителя 100мм, м2 обрамление окон, п.м. карниз по крыше, п.м.	679,8 480,6 93,2
	Цоколь	Облицовка керамогранитом	33,0м2
	крыльца, пандус	Облицовка керамогранитом с шероховатой поверхностью	168,3м2

Согласовано
часть ОВ
часть ВК
часть ЭЛ

Взам. инв. N

Подп. и дата

Инв. N подл.

Изм.	Кол.уч	Лист	N док.	Подпись	Дата
ГИП		Абдикеримов			
Исполн.		Есенова			
Н.контр.		Абдуллаев			

09-2020 АС

Капитальный ремонт зданий КГУ "Общеобразовательной средней школы №14 им.Айбека"

Стадия	Лист	Листов
РП	22	

Фасад в осях "К"-"А" блока А.2

ТОО "СуҚұрылысПроект" г.Шымкент - 2020г.

Фасад в осях "В"-"А" блока А[1]
(ремонтные работы)

Фасад в осях "5"-"1" блока А.3
(ремонтные работы)

Фасад в осях "3"-"1" блока А.2
(ремонтные работы)

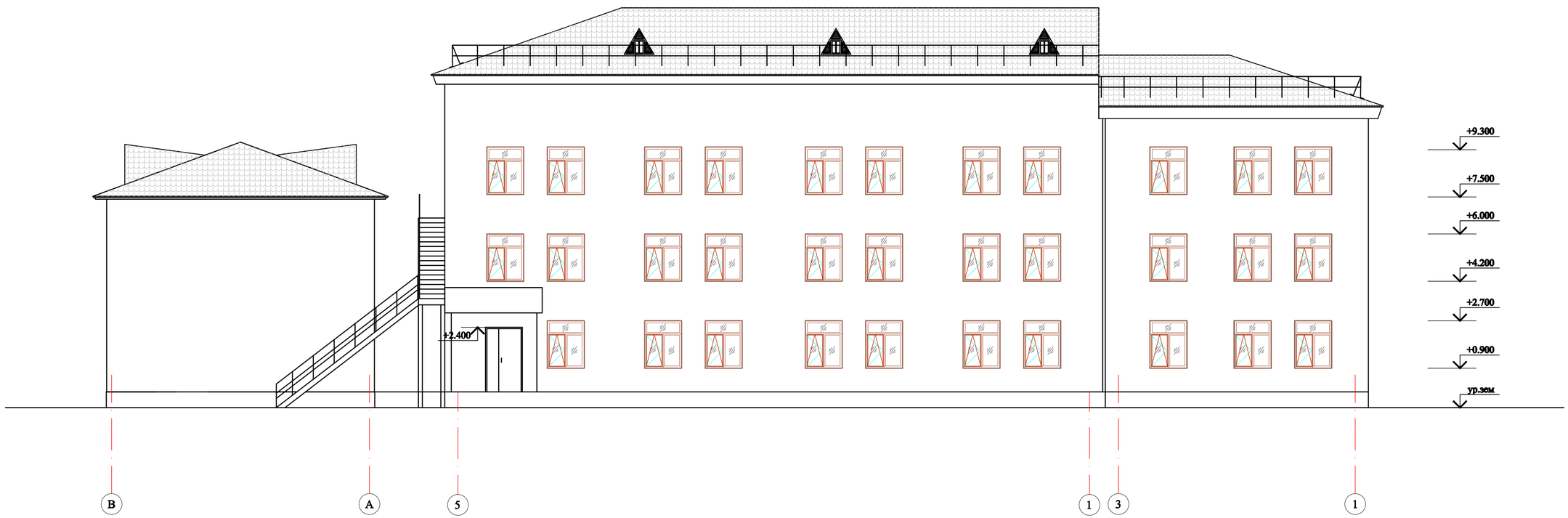

Согласовано
часть ОВ
часть ВК
часть ЭЛ

Взам. инв. N

Подп. и дата

Инв. N подл.

Изм.	Кол.уч	Лист	N док.	Подпись	Дата
ГИП		Абдикеримов			
Исполн.		Есенова			
Н.контр.		Абдуллаев			

09-2020 АС

Капитальный ремонт зданий КГУ "Общеобразовательной средней школы №14 им.Айбека"

Стадия	Лист	Листов
РП	23	

Фасад в осях "В"-"А" блока А[1]
Фасад в осях "5"-"1" блока А.3
Фасад в осях "3"-"1" блока А.2

ТОО "СуҚұрылысПроект"
г.Шымкент - 2020г.

План первого этажа на отм.0.000

(ремонтные работы)

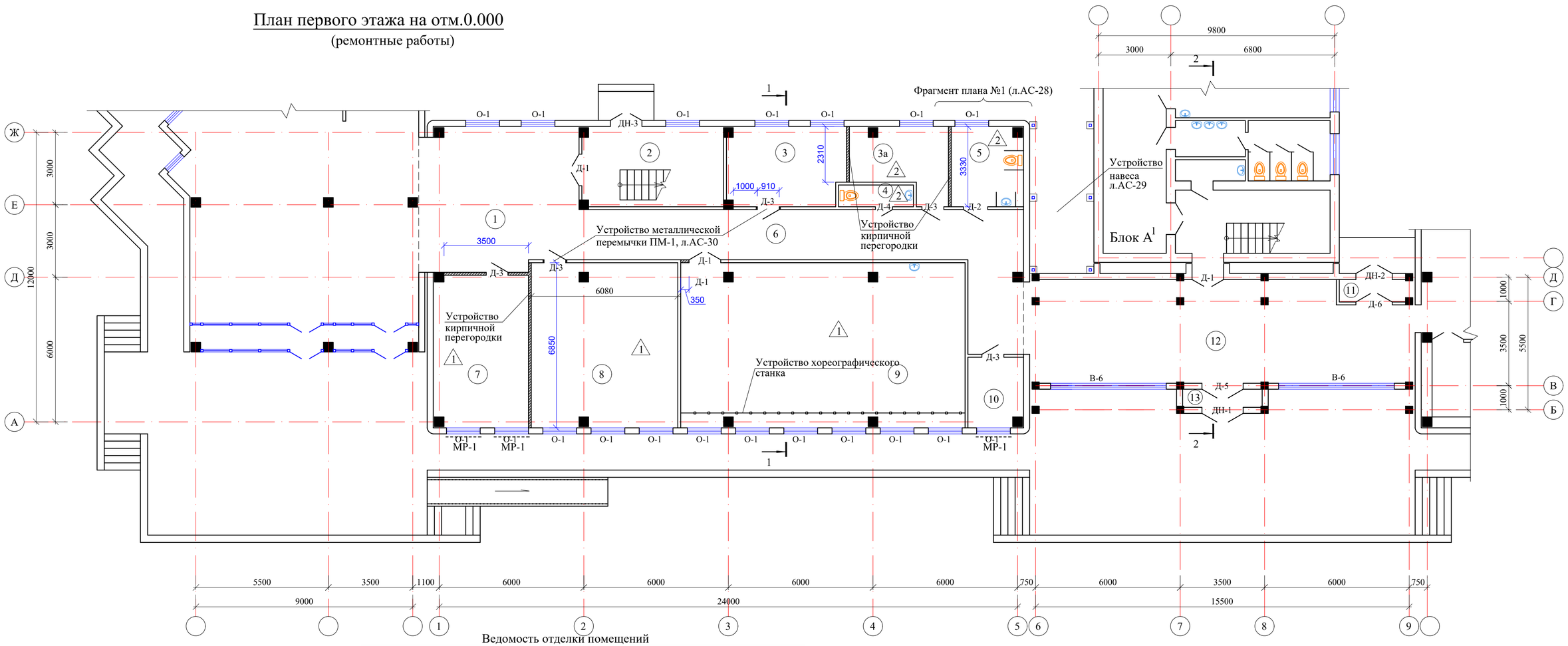

Экспликация помещений

N по плану	Наименование	Площадь м2
1	Холл	38,4
2	Лестничная клетка	19,4
3	Тепловой узел	15,9
3а	Кладовая	10,7
4	Санузел	2,8
5	Санузел для МГН	10,1
6	Коридор	47,3
7	Гардеробная	24,7
8	Кабинет	41,3
9	Гимнастический зал	80,2
10	Электрощитовая	6,6
11	Тамбур	2,8
12	Вестибюль	65,7
13	Тамбур	2,5
		368,4

Ведомость отделки помещений

Наименование или номер помещения	Вид отделки элементов интерьеров							
	Потолок	Площадь	Стены или перегородки	Площадь	Низ стен или перегородок	Площадь	Высота мм	Примечание
1 этаж								
1,2,6,11,12,13	затирка σ=1мм шпатлевка "Алинекс" σ=1мм, водоэмульсионная окраска	176,10 176,10 176,10	улучшенная штукатурка σ=15мм затирка ж/б поверхностей σ=1мм шпатлевка "Алинекс" σ=1мм, водоэмульсионная окраска	186,81 176,26 363,07 150,09	Окраска акриловыми красками (на водной основе)	212,98	1800	
4,5	затирка σ=1мм шпатлевка "Алинекс" σ=1мм, водоэмульсионная окраска	12,9 12,9 12,9	улучшенная штукатурка σ=15мм затирка ж/б поверхностей σ=1мм шпатлевка "Алинекс" σ=1мм, водоэмульсионная окраска	39,48 16,47 23,04 23,04	керамическая плитка	32,91	1800	
3,3а,7,8,9,10	затирка σ=1мм шпатлевка "Алинекс" σ=1мм, водоэмульсионная окраска	179,40 179,40 179,40	улучшенная штукатурка σ=15мм затирка ж/б поверхностей σ=1мм шпатлевка "Алинекс" σ=1мм, водоэмульсионная окраска	234,75 141,22 373,81 373,81	фартук из керамической плитки	2,16	1800	

Схема блокировки

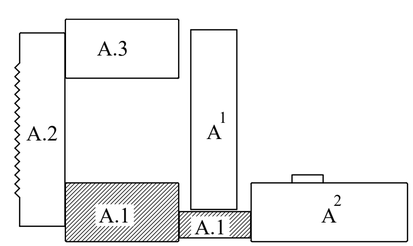

Экспликация полов

Наименование или номер по проекту	Тип пола по проекту	Схема пола или номер узла по серии 2.244-1в6	Элементы пола и их толщина	Площадь пола, м2
1 этаж				
7,8,9	1	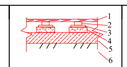	1-Покрытие доска ДП-35 - 35мм по ГОСТ 8242-88 2-Лага 100х50(пролет лаг 1000мм) по ГОСТ 24454-80 Е 3-Прокладки из доски 150х25х200 по 2 слоям пергамина 4-Существующий элемент пола. 5-Существующий элемент пола.	146,20
3а, 4, 5	2	Узел 340 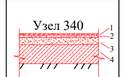	1-Покрытие - керамическая плитка толщ.10мм по ГОСТ 6787-89 2-Прослойка и заполнение швов из цем-песчаного раствора М150 - 10мм 3-Существующий элемент пола. 4-Существующий элемент пола.	23,60

Изм.	Кол.уч	Лист	N док	Подпись	Дата
ГИП		Абдикеримов			
Исполн.		Есенова			
Н.контр.		Абдуллаев			

09-2020 АС

Капитальный ремонт зданий КГУ "Общеобразовательной средней школы №14 им.Айбека"

Блок "А.1" (Учебный блок)

Стадия	Лист	Листов
РП	24	

План первого этажа на отм.0.000.

ТОО "СуҚұрылысПроект" г.Шымкент - 2020г.

Согласовано: часть ОВ, часть ВК, часть ЭЛ

Взам. инв. N | Подп. и дата | Инв. N подл.

План второго этажа на отм.+3.300

(ремонтные работы)

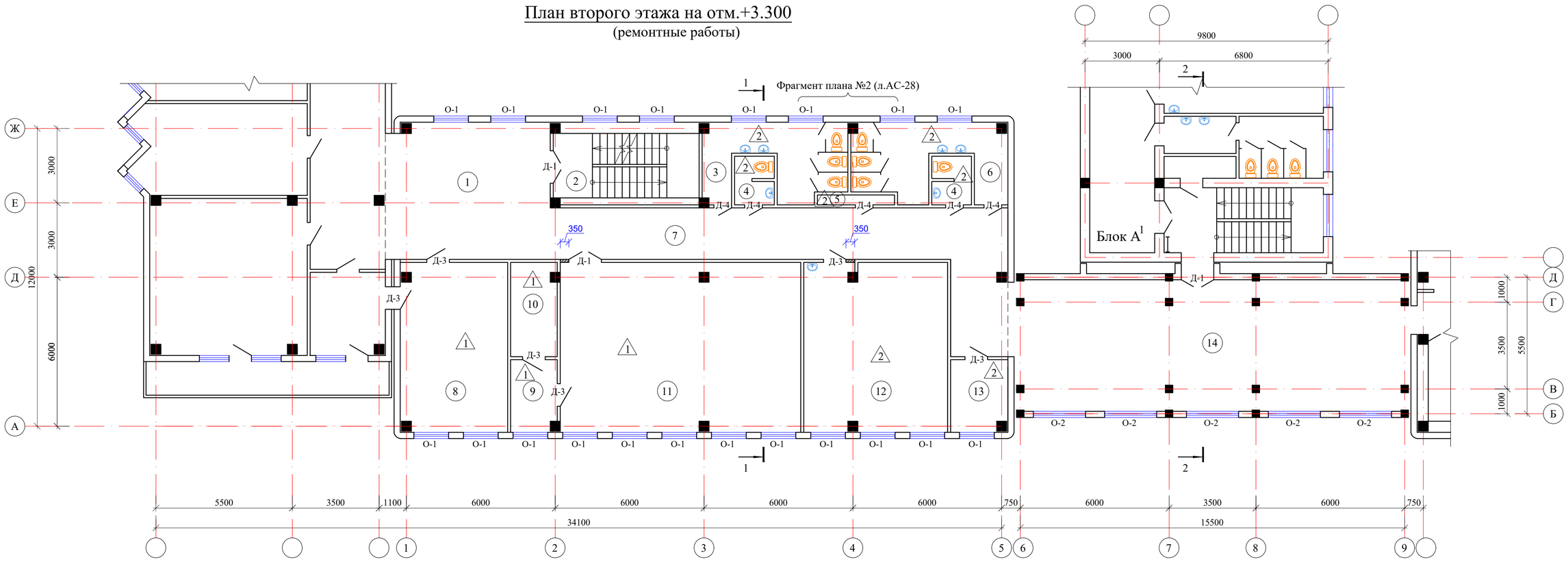

Экспликация помещений

N по плану	Наименование	Площадь м2
1	2	3
1	Холл	36,3
2	Лестничная клетка	15,3
3	Санузел	14,8
4	Санузел (2х3,0)	6,0
5	Подсобное помещение	1,2
6	Санузел	16,0
7	Коридор	47,3
8	Кабинет	29,3
9	Инвентарьная	5,4
10	Оружейная	7,0
11	Кабинет НВП	66,0
12	Медкабинет	39,3
13	Радиоузел	6,6
14	Холл	85,0
		375,5

Ведомость отделки помещений

Наименование или номер помещения	Вид отделки элементов интерьеров							
	Потолок	Площадь	Стены или перегородки	Площадь	Низ стен или перегородок	Площадь	Высота мм	Примечание
2 этаж								
1,2,7,14	затирка σ=1мм шпатлевка "Алинекс" σ=1мм, водоэмульсионная окраска	183,90 183,90 183,90	улучшенная штукатурка σ=15мм затирка ж/б поверхностей σ=1мм шпатлевка "Алинекс" σ=1мм, водоэмульсионная окраска	168,93 214,07 383,0 187,51	Окраска акриловыми красками (на водной основе)	195,49	1800	
3,4,6	затирка σ=1мм шпатлевка "Алинекс" σ=1мм, водоэмульсионная окраска	36,8 36,8 36,8	улучшенная штукатурка σ=15мм затирка ж/б поверхностей σ=1мм шпатлевка "Алинекс" σ=1мм, водоэмульсионная окраска	135,15 40,59 70,8 70,8	керамическая плитка	104,94	1800	
5,8,9,10,11,13	затирка σ=1мм шпатлевка "Алинекс" σ=1мм, водоэмульсионная окраска	154,80 154,80 154,80	улучшенная штукатурка σ=15мм затирка ж/б поверхностей σ=1мм шпатлевка "Алинекс" σ=1мм, водоэмульсионная окраска	239,70 115,09 354,79 354,79	фартук из керамической плитки	2,16	1800	

Схема блокировки

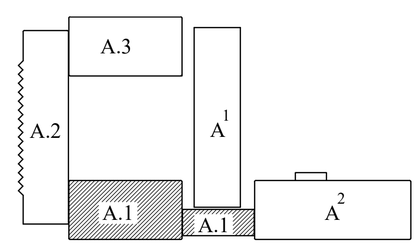

Экспликация полов

Наименование или номер по проекту	Тип пола по проекту	Схема пола или номер узла по серии 2.244-1в6	Элементы пола и их толщина	Площадь пола, м2
2 этаж				
8,9,10,11	1	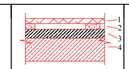	1-Покрытие доска ДП-27-27мм по ГОСТ 8242-88. 2-Лага 100х40 по ГОСТ 24454-80 Е (шаг 450мм) по 2 слоям пергамина 3-Существующий элемент пола 4-Существующий элемент пола	146,20
3,4,5,6,12,13	2	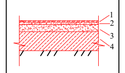	1-Покрытие - керамическая плитка толщ.10мм по ГОСТ 6787-89 2-Прослойка и заполнение швов из цем-песчаного раствора М150 - 10мм 3-Существующий элемент пола. 4-Существующий элемент пола.	83,90

Изм.	Кол.уч	Лист	N док.	Подпись	Дата
ГИП		Абдикеримов			
Исполн.		Есенова			
Н.контр.		Абдуллаев			

09-2020 АС

Капитальный ремонт зданий КГУ "Общеобразовательной средней школы №14 им.Айбека"

Блок "А.1" (Учебный блок)

Стадия	Лист	Листов
РП	25	

План второго этажа на отм.+3.300.

ТОО "СуҚұрылысПроект" г.Шымкент - 2020г.

Согласовано

часть ОВ | часть ВК | часть ЭЛ

Взам. инв. N | Подп. и дата | Инв. N подл.

План третьего этажа на отм.+6.600

(ремонтные работы)

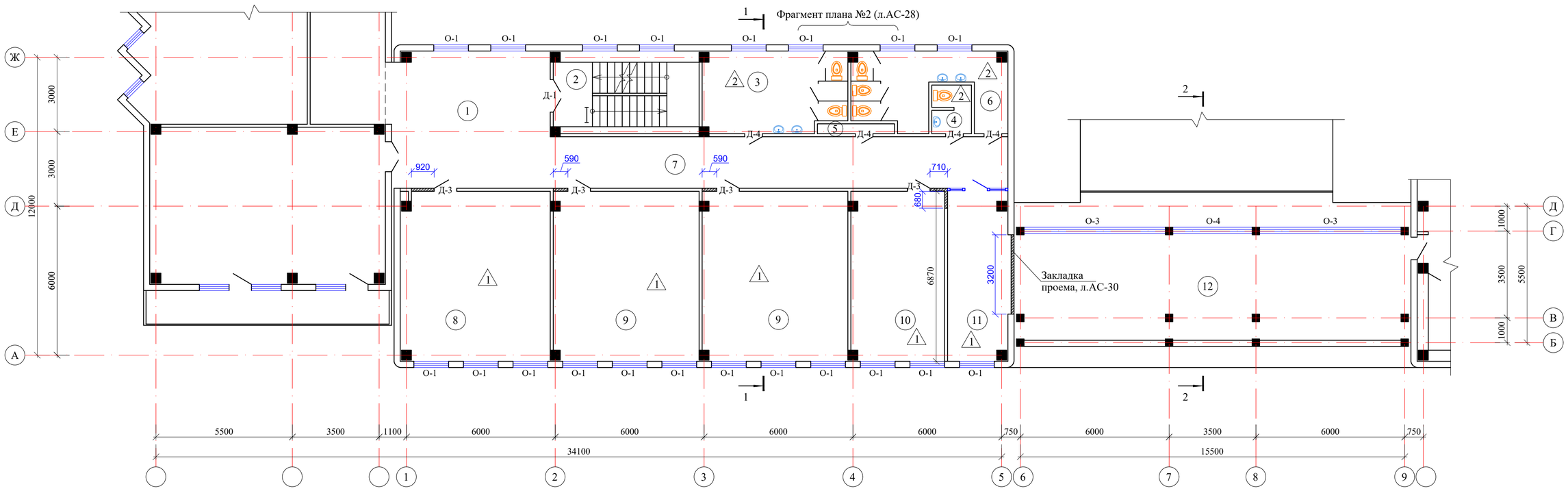

Экспликация помещений

N по плану	Наименование	Площадь м2
1	2	3
1	Холл	35,7
2	Лестничная клетка	15,3
3	Санузел	18,7
4	Санузел	3,0
5	Подсобное помещение	1,2
6	Санузел	16,0
7	Коридор	38,4
8	Учебный кабинет	40,9
9	Учебный кабинет (2х40,0)	80,0
10	Кабинет завуча	25,7
11	Кабинет	17,0
12	Малый спортзал	68,1
		360,0

Ведомость отделки помещений

Наименование или номер помещения	Вид отделки элементов интерьеров							
	Потолок	Площадь	Стены или перегородки	Площадь	Низ стен или перегородок	Площадь	Высота мм	Примечание
3 этаж								
1,2,7,12	затирка σ=1мм шпатлевка "Алинекс" σ=1мм, водоэмульсионная окраска	157,50 157,50 157,50	улучшенная штукатурка σ=15мм затирка ж/б поверхностей σ=1мм шпатлевка "Алинекс" σ=1мм, водоэмульсионная окраска	160,29 173,31 333,6 155,94	Окраска акриловыми красками (на водной основе)	177,66	1800	
3,4,6	затирка σ=1мм шпатлевка "Алинекс" σ=1мм, водоэмульсионная окраска	37,70 37,70 37,70	улучшенная штукатурка σ=15мм затирка ж/б поверхностей σ=1мм шпатлевка "Алинекс" σ=1мм, водоэмульсионная окраска	96,96 40,59 54,89 54,89	керамическая плитка	82,66	1800	
5,8,9,10,11	затирка σ=1мм шпатлевка "Алинекс" σ=1мм, водоэмульсионная окраска	164,8 164,8 164,8	улучшенная штукатурка σ=15мм затирка ж/б поверхностей σ=1мм шпатлевка "Алинекс" σ=1мм, водоэмульсионная окраска	247,92 84,18 332,10 332,10				

Схема блокировки

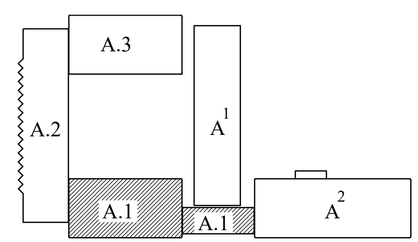

Экспликация полов

Наименование или номер по проекту	Тип пола по проекту	Схема пола или номер узла по серии 2.244-1в6	Элементы пола и их толщина	Площадь пола, м2
2 этаж				
8,9,10,11	1		1-Покрытие доска ДП-27-27мм по ГОСТ 8242-88. 2-Лага 100х40 по ГОСТ 24454-80 Е (шаг 450мм) по 2 слоям пергамина 3-Существующий элемент пола 4-Существующий элемент пола	163,60
3,4,5,6	2		1-Покрытие - керамическая плитка толщ.10мм по ГОСТ 6787-89 2-Прослойка и заполнение швов из цем-песчаного раствора М150 - 10мм 3-Существующий элемент пола. 4-Существующий элемент пола.	38,90

Изм.	Кол.уч	Лист	N док.	Подпись	Дата
ГИП		Абдикеримов			
Исполн.		Есенова			
Н.контр.		Абдуллаев			

09-2020 АС

Капитальный ремонт зданий КГУ "Общеобразовательной средней школы №14 им.Айбека"

Блок "А.1" (Учебный блок)

Стадия	Лист	Листов
РП	26	

План третьего этажа на отм.+6.600.

ТОО "СуҚұрылысПроект" г.Шымкент - 2020г.

Согласовано

часть ОВ | часть ВК | часть ЭЛ

Взам. инв. N | Подп. и дата | Инв. N подл.

Разрез 1-1

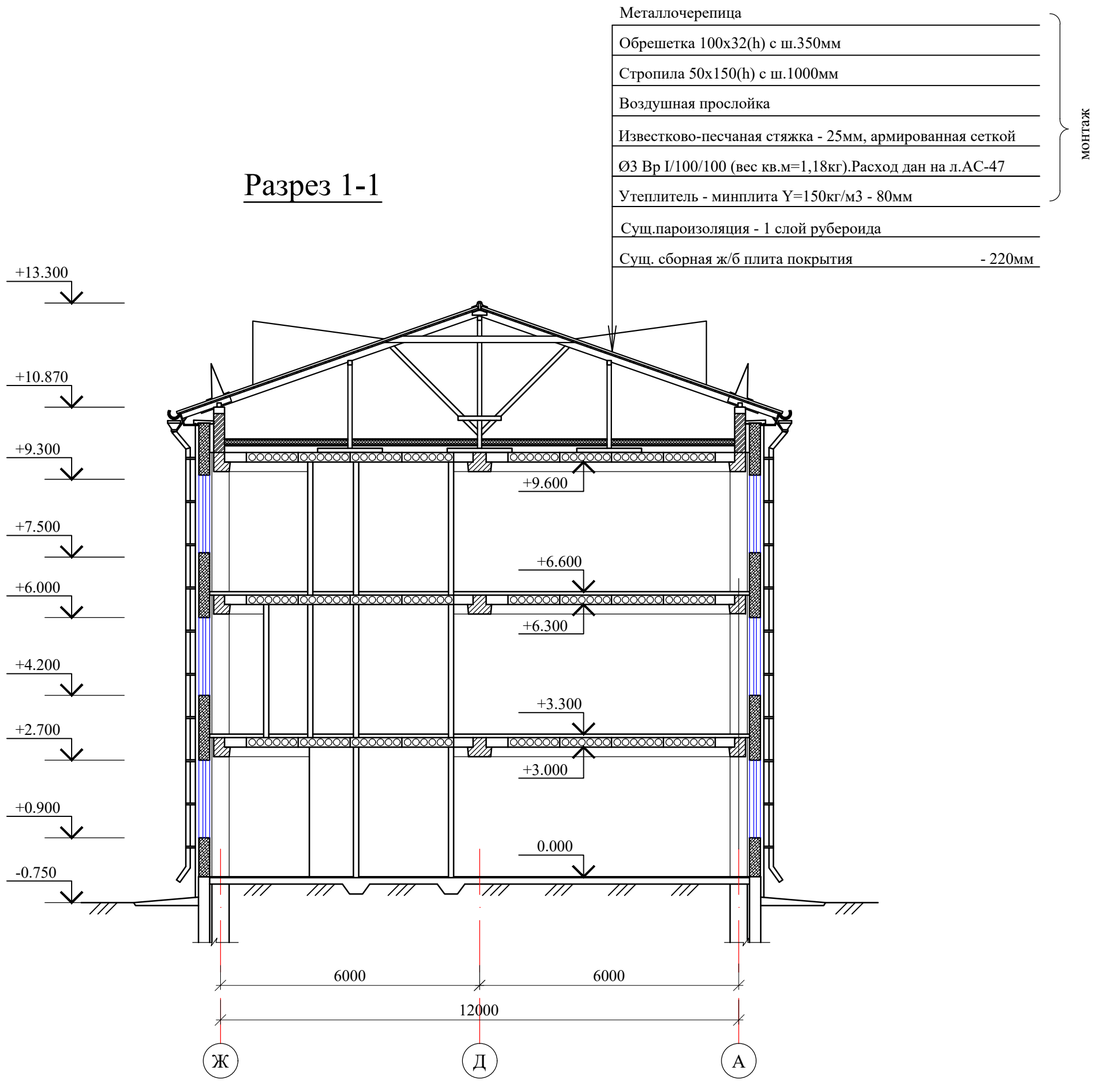

Разрез 2-2

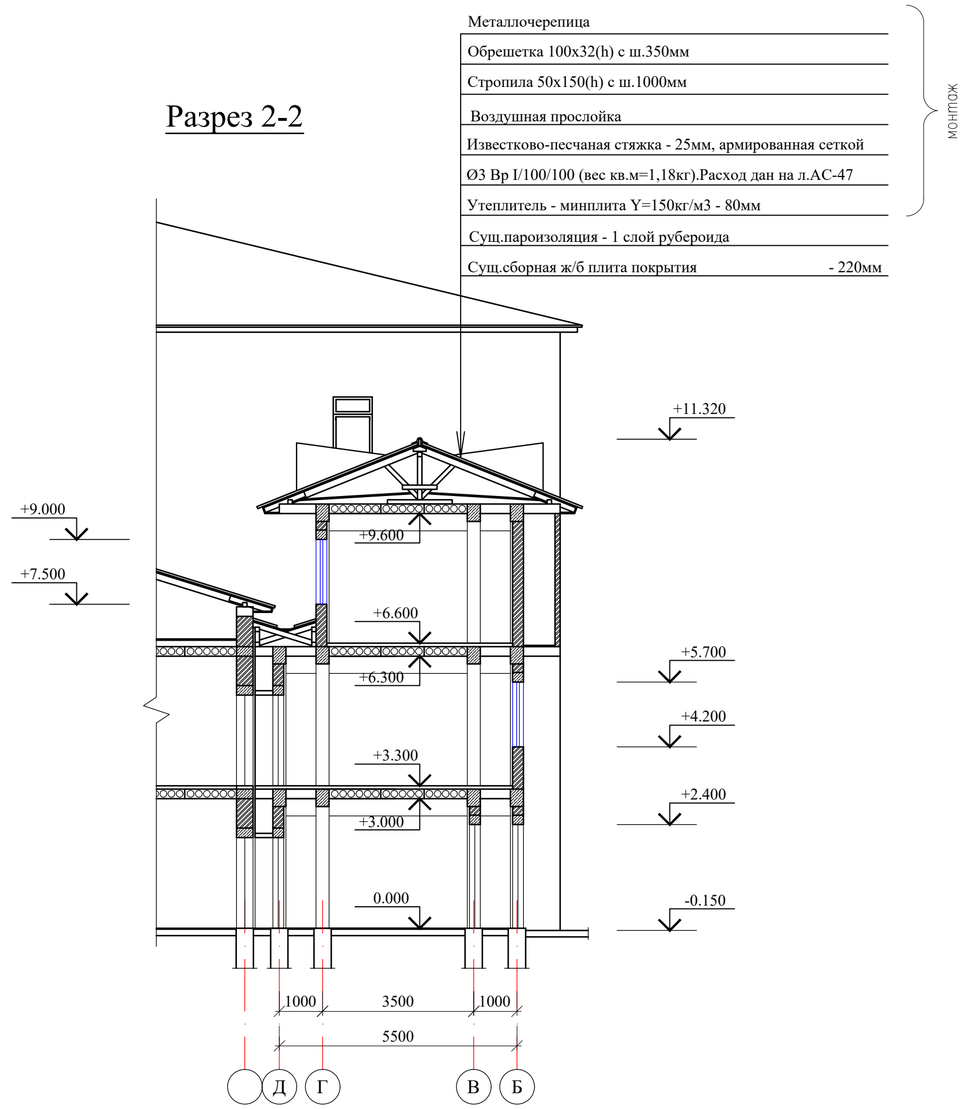

Металлическая решетка МР-1

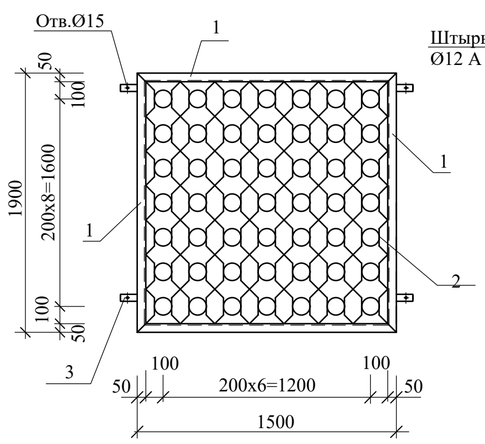

Крепление МР-1 к стене

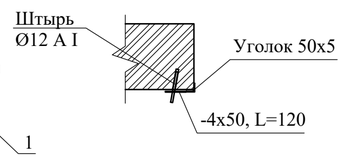

В кладке просверлить отв.Ø10мм, глубиной 120мм, под штыри, с небольшим уклоном в сторону оконного проема. Штырь Ø12 AI вбить в стены. После установки решетки штырь согнуть и приварить к проушинам решетки.

Спецификация элементов металлических решеток

Марка поз.	Обозначение	Наименование	Кол.	Масса ед,кг	Примеч.
		Решетка металлическая МР-1	3		
1	ГОСТ 8509-93	Уголок 50х5 п.м.	6,8	3,77	
2	ГОСТ 5781-91	Ø10 А-I п.м	28,2	0,617	
3	ГОСТ 19903-91	-4х50 L=120	4	0,19	
4	ГОСТ 5781-91	Штырь Ø12 А-I L=180	4	0,16	

Ведомость ремонтных работ

Марка поз.	Обозначение	Наименование	Кол.	Масса ед.кг	Примеч.
		Устройство хореографического станка, п.м.	12		

						09-2020		АС	
						Капитальный ремонт зданий КГУ "Общеобразовательной средней школы №14 им.Айбека"			
Изм.	Кол.уч	Лист	N док.	Подпись	Дата				
						Блок "А.1" (Учебный блок)	Стадия	Лист	Листов
ГИП		Абдикеримов					РП	27	
Исполн.		Есенова							
Н.контр.		Абдуллаев				Разрез 1-1, 2-2. Металлическая решетка МР-1.	ТОО "СуҚұрылысПроект" г.Шымкент - 2020г.		

Согласовано
часть ОВ
часть ВК
часть ЭЛ

Взам. инв. N
Подп. и дата
Инв. N подл.