Фрагмент плана №1 на отм.0.000

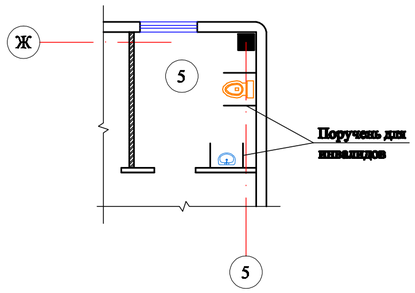

Фрагмент плана №2 на отм.+3.300 и +6.600

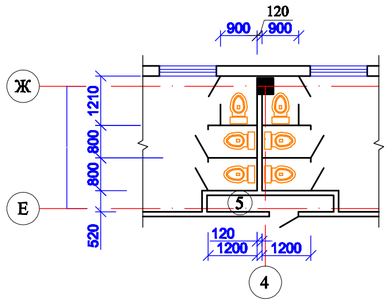

Пример выполнения экрана Э-1

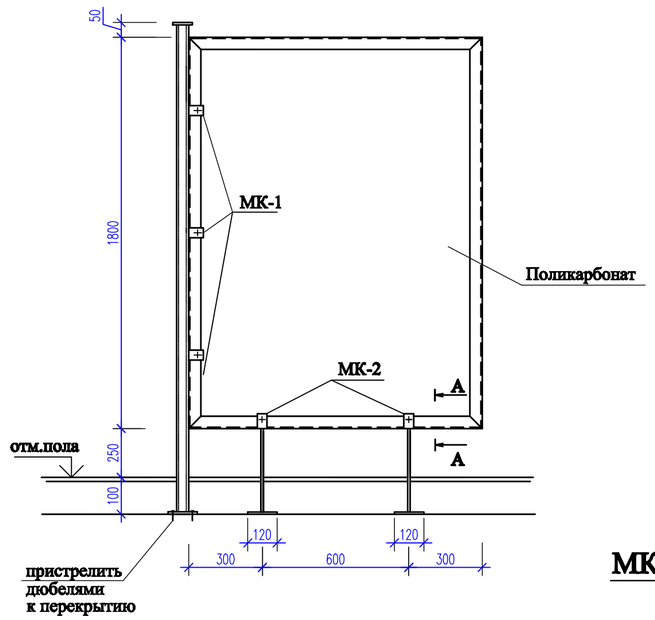

Поручень для инвалидов

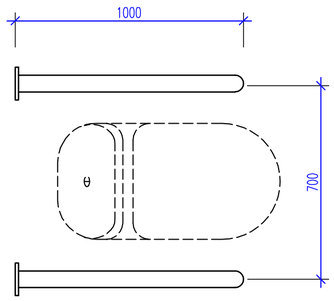

1 - 1

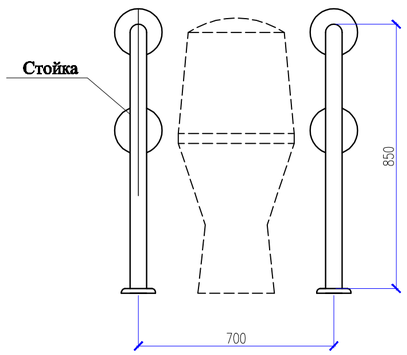

2 - 2

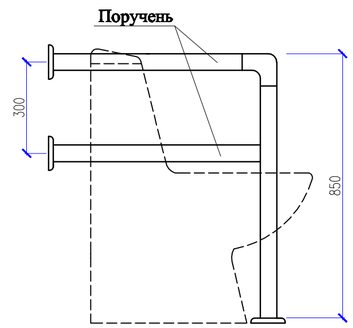

А-А

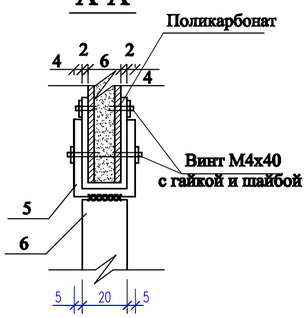

МК-1

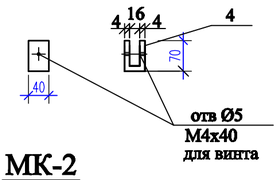

МК-2

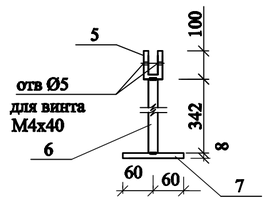

Спецификация элементов

Марка поз.	Обозначение	Наименование	Кол.	Масса ед.кг	Примеч.
		Экран Э-1			
1	ГОСТ 30245-2003	Труба кв.50х3, L=2180	16	9,38	
2	ГОСТ 19903-91	Полоса -10х80, L=80	16	0,50	
3	ГОСТ 19903-91	Полоса -10х120, L=120	16	1,13	
		Перегородка-экран из поликарбоната б=16мм, м2	37,5		
	ГОСТ 103-87	Обрамление экрана из -2х110,п.м	136	1,73	
	ГОСТ 103-87	Винт М4х40 с гайкой и шайбой	222	0,009	
		Металл.крепление МК-1	48		
4	ГОСТ 103-87	-4х40 L=180	1	0,23	
		Металл.крепление МК-2	20		
5	ГОСТ 103-87	-4х40 L=240	1	0,30	
6	ГОСТ 5781-91	Ø20А I L=342	1	0,84	
7	ГОСТ 103-87	-8х120 L=120	1	0,90	
		Поручень для инвалидов	2		
8	ГОСТ 9941-81	Труба Ø51х2 п.м	5,7	2,45	нерж.сталь
		Держатель поручня Ø51х1,0	2	0,09	нерж.сталь
		Поворот поручня Ø51х1,0	2	0,09	нерж.сталь
		Фланец напольного крепления	6	0,09	нерж.сталь
		Декоративная крышка Ø51х1,0	6	0,09	нерж.сталь

1.Данный лист см.совместно с л.АС-69-71.

2.Металлические элементы окрасить масляной краской за 2 раза.

						09-2020	АС	
Изм.	Кол.уч.	Лист	N док.	Подпись	Дата	Капитальный ремонт зданий КГУ "Общеобразовательной средней школы №14 им.Айбека"		
ГИП		Абдикеримов				Блок "А.1" (Учебный блок)	Стадия: РП	Лист: 28 / Листов:
Испол.		Есенова						
Н.контр.		Абдуллаев				Фрагмент плана №1 и №2.	ТОО "СуКурылысПроект" г.Шымкент - 2020г.	

Взам. инв. N

Подп. и дата

Инв. N подл.

Устройство навеса

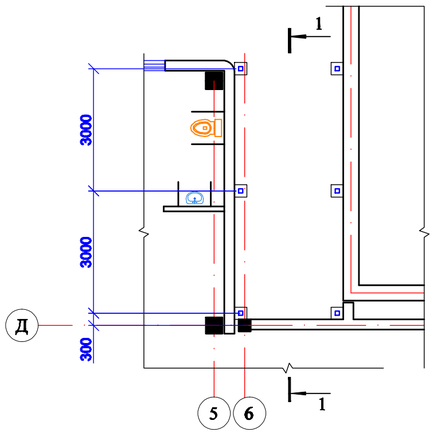

Фундамент Ф-1

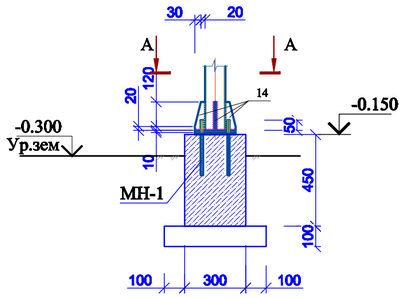

А-А

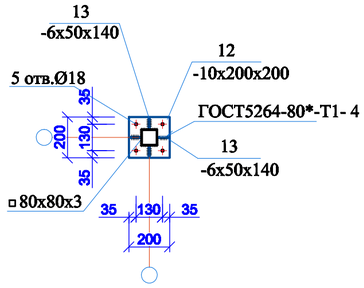

Закладная деталь Мн-1

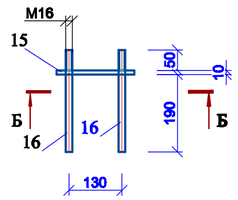

Б-Б

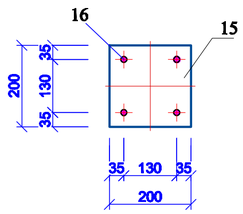

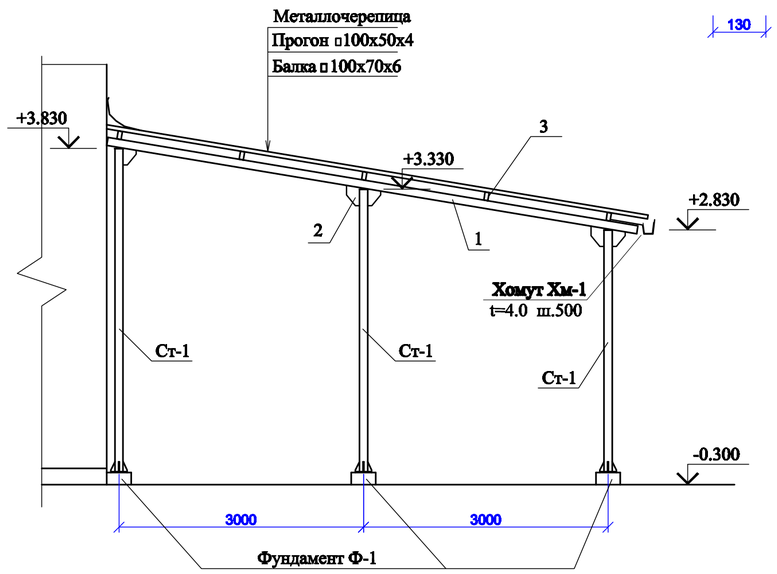

Хореографический станок

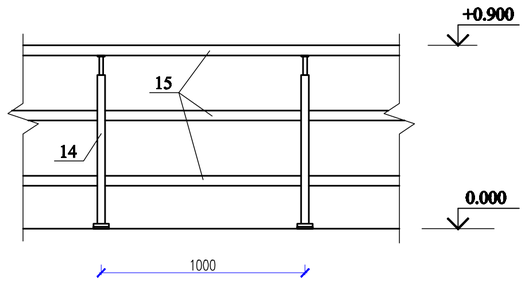

Спецификация элементов навеса

Поз.	Обозначение	Наименование	Кол.	Масса ед., кг.	Примеч.
		Каркас козырька			
1	ГОСТ 8545-80	Труба 100х70х6 ГОСТ 8545-80 / С 235 ГОСТ 27772-88* L=6590	2	94,8	
2	ГОСТ 19903-91	Лист 6х200х150 ГОСТ 19903-74* / С 235 ГОСТ 27772-88*	10	1,41	
3	ГОСТ 8545-80	Труба 100х50х4 ГОСТ 8545-80 / С 235 ГОСТ 27772-88* L=2670	5	45,9	
4	ГОСТ 14918-80	Фартук 300х0.7 из оцинкованной стали м.п.	16,2	1.7	
		Металлочерепица м2	18,0		
		Стойка Ст-1			
5	ТУ 36-2287-80	Профиль 100х100х3 ТУ 36-2287-80 / С235 ГОСТ 27772-88* п. м.	20,8	9.13	
6	ГОСТ 19903-91	Лист 6х100х100 ГОСТ 19903-74* / С235 ГОСТ 27772-88*	6	0.47	
7	ГОСТ 19903-91	Лист 10х200х200 ГОСТ 19903-74* / С235 ГОСТ 27772-88*	6	3.14	
8	ГОСТ 19903-91	Лист 6х50х140 ГОСТ 19903-74* / С235 ГОСТ 27772-88*	24	0.33	
		Закладная деталь МН-1	6	7.10	
9	ГОСТ 19903-91	Лист 10х200х200 ГОСТ 19903-74* / С235 ГОСТ 27772-88*	1	3.14	
10	ГОСТ 24379.1-80	Болт 1.1 М16х250	4	0.99	
		Фундамент Ф-1			
		Бетон кл. В12.5,W4 на сульфатостойком цементе м3	0,24		общ.расход
		Бетонная подготовка из бетона кл.В3.5,W4 на сульфатостойком цементе, м3	0,15		общ.расход
		Водосточный лоток Л-1			
Л-1	ГОСТ 14918-80	Лоток из листа 0.7х600, п.м	2,7	6.6	
Хм-1	ГОСТ 103-87	Полоса 50х4 ГОСТ 103-76 / С 235 ГОСТ 27772-88* L=1720	2	2,70	
		Водосточная труба Dн=90 из оцинкованной стали 0.8х285х3100	1	5,6	
Хм-2	ГОСТ 103-87	Полоса 50х4 ГОСТ 103-76 / ВСт3кп ГОСТ 380-94* L=520	3	0,82	
	ГОСТ 5781-91	ø8 А-III L=100	3	0.04	
		Хореографический станок			
11	**ГОСТ 9941-81**	**Труба Ø38х2 L=900**	**11**	**1,60**	нерж.сталь
12	**ГОСТ 9941-81**	**Труба Ø38х2 п.м**	**35,4**	**1,78**	нерж.сталь
		Фланец напольного крепления	**11**	**0,09**	нерж.сталь
		Декоративная крышка Ø38х1,0	**11**	**0,09**	нерж.сталь

1.Соединение металлических элементов между собой производить ручной дуговой электросваркой, электродами Э-42А по ГОСТ 9467-75*, при этом длину сварных швов принимать по длине контактных поверхностей стыкуемых элементов, высоту сварных швов-по минимальной толщине свариваемых элементов, но не менее 5мм.
2.Все металлоконструкции навеса покрыть эмалью ПФ-115 по грунтовке с последующей окраской пентафталевой огнезащитной эмалью.
3.Данный лист см. совместно с л.АС-69,70,71.

Изм.	Кол.уч.	Лист	N док.	Подпись	Дата
ГИП		Абдикеримов			
Испол.		Есенова			
Н.контр.		Абдуллаев			

09-2020 АС

Капитальный ремонт зданий КГУ "Общеобразовательной средней школы №14 им.Айбека"

Блок "А.1" (Учебный блок)

Стадия	Лист	Листов
РП	29	

Устройство навеса.

ТОО "СуКурылысПроект" г.Шымкент - 2020г.

Взам. инв. N | Подп. и дата | Инв. N подл.

Устройство дверного проема и металлической перемычки Пм-1

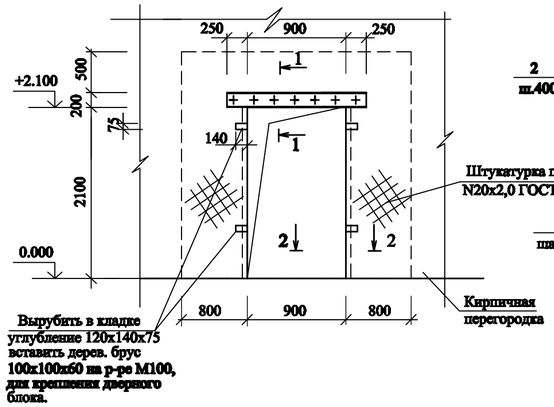

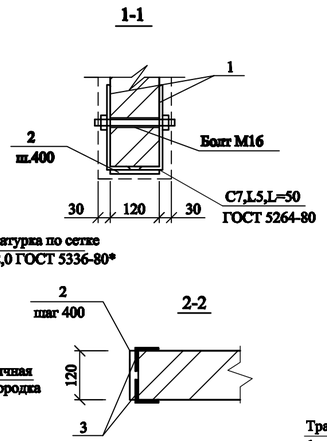

Устройство кирпичной перегородки

Перемычка металлическая Пм-1

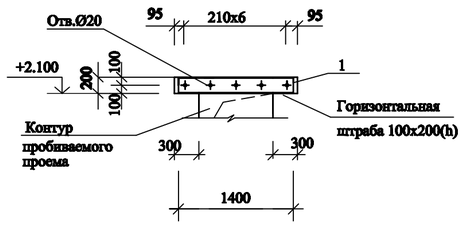

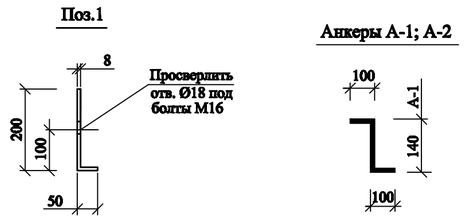

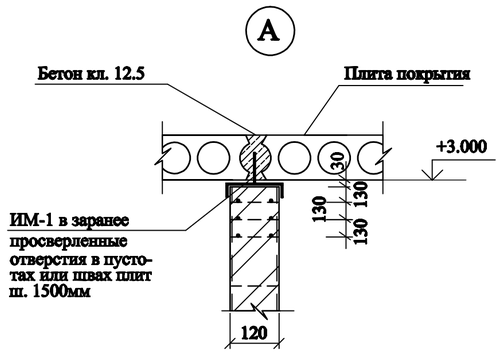

Спецификация элементов

Марка поз.	Обозначение	Наименование	Кол.	Масса ед.кг	Примеч.
		Устройство дверного проема и металлической перемычки Пм-1	2		
1	ГОСТ 19903-91	-8x250 L=1400	2	22,1	
2	ГОСТ 19903-91	-4x40 L=120	14	0,15	
3	ГОСТ 8509-93	L50x5 п.м.	10,2	3,77	
	ГОСТ 7798-78	Болт М16 L=300	7	0,47	
	ГОСТ 11371-78*	Шайба М16	7	0,113	
	ГОСТ 5915-70*	Гайка М16	7	0,034	
	ГОСТ 5336-80*	Сетка N20x2,0 м2	5,1	1,0	
А-1	ГОСТ 5781-91	Ø10 А-1(А240) L=340	27	0,21	
		Штукатурка М200, м2	10,2		
		Изделие металл. ИМ-1	6		
4	ГОСТ 103-87	-50x4 L=290	1	0,46	
5	ГОСТ 5781-91	Ø12А I L=150	1	0,133	
		Бетон кл.В 12,5 м3	0,006		
		Устройство перегородки			
6	ГОСТ 6727-86	Ø5 Вр I п.м	89,5	0,144	
7	ГОСТ 6727-86	Ø3 Вр I L=110	201	0,01	
		Кирпич, м3	7,16		
		Бетон кл.В 15, м3	1,90		
		Восстановление бетонного пола, м3	1,27		
		Уплотненный грунт, м3	9,2		
		Закладка проема	1		
8	ГОСТ 6727-86	Ø5 Вр I L=3150	12	0,45	
9	ГОСТ 6727-86	Ø3 Вр I L=110	42	0,01	
10	ГОСТ 5781-91	Ø10 А I L=450	12	0,28	
		Кирпич, м3	1,15		

Изделие металлическое ИМ-1

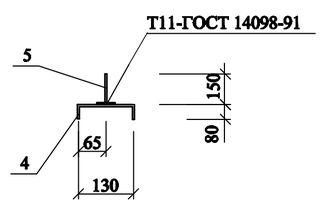

Закладка проема

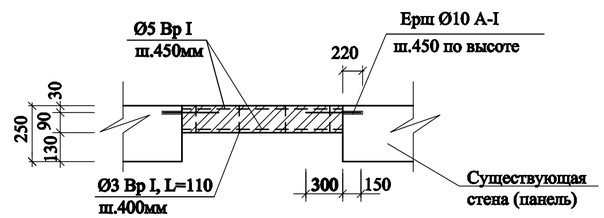

Указания по устройству металлической перемычки:

1. Отбить штукатурку с двух сторон проектируемого проема.
Над намеченным проемом в стене выполнить штрабы для устройства перемычки из полосы толщиной 8мм. Штрабы выполнить глубиной 100 мм, высотой 200 мм, длиной 1500мм. Поверхность штраб тщательно очистить и просверлить отверстия Ø20 мм с шагом 210мм под стяжные болты М16. Подвести перемычку из полосы на цем.-песчаном растворе М100 с обеспечением плотного прилегания к поверхности кладки, стянуть болтами М16. Выбрать кирпич небольшими фрагментами. Разборку кладки производить сверху вниз, не допуская при этом резких ударов. Проем обрамить с двух сторон уголком 50x5, соединив их накладками из полосы толщ.4мм с шагом 400мм по высоте.
2. После выполнения вышеуказанных работ произвести усиление простенков. Для этого поверхность простенка очистить от остатков штукатурки с расчисткой швов на глубину 10-15мм, путем смачивания поверхности. Просверлить отверстия Ø15мм с шагом 520мм по длине и по высоте простенка в шахматном порядке. Установить анкеры А-1 с заполненным раствором в просверленные отверстия. Установить штукатурную сетку №20x2,0 по ГОСТ 5336-80*, сетку зафиксировать на расстоянии не менее 15мм от стены Z-образными анкерами А-1, затем нанести штукатурку из раствора М200.
3.Соединение металлических элементов между собой производить ручной дуговой электросварной, электродами Э-42А по ГОСТ 9467-75*, при этом длину сварных швов принимать по длине контактных поверхностей стыкуемых элементов, высоту сварных швов-по минимальной толщине свариваемых элементов, но не менее 5мм.

1. Данный лист см.совместно с л.АС- 69-71.
2. Вновь проектируемые перегородки выполнить из обожженного полнотелого кирпича КР-р-по 1НФ/100/2,0/50/ГОСТ 530-2012 на цем.-песч.растворе М50.
Перегородки армируются непрерывно по всей длине двумя арматурами Ø5 Вр I и поперечно Ø3 Вр I с ш.400мм через 675мм по высоте. Три последние ряда кирпичной кладки армируются дополнительно в слое цем.-песчаного раствора М50 толщ.30мм.

Изм.	Кол.уч.	Лист	N док.	Подпись	Дата
ГИП		Абдикеримов			
Исполн.		Есенова			
Н.контр.		Абдуллаев			

09-2020 АС

Капитальный ремонт зданий КГУ "Общеобразовательной средней школы №14 им.Айбека"

Блок "А.1" (Учебный блок)

Стадия	Лист	Листов
РП	30	

Устройство дверного проема и металлической перемычки Пм-1.

ТОО "СуКурылысПроект" г.Шымкент - 2020г.

Взам. инв. N | Подп. и дата | Инв. N подл.

Спецификация заполнения проемов окон и дверей

Марка поз.	Условные обозначения	Наименование	1 эт.	2 эт.	3 эт.	Масса ед.кг	Примеч.
		Окна с подоконниками					
О-1	ГОСТ 30674-99 стеклопакет ГОСТ 24866-99	ОП В2 1800х1400 (4М1-16-4М1) с моск.сеткой 0,34м2	19	20	20		ПВХ
О-2	-//-	ОП В2 1500х2100 (4М1-16-4М1) с моск.сеткой 0,34м2	-	5	-		ПВХ
О-3	-//-	ОП В2 1500х5700 (4М1-16-4М1) с моск.сеткой 0,34м2	-	-	2		ПВХ
О-4	-//-	ОП В2 1500х3200 (4М1-16-4М1) с моск.сеткой 0,34м2	-	-	1		ПВХ
	ГОСТ 14918-80	Подоконный слив из оцинк. кров. стали б=0,7мм шир.250мм, м2	7,13	10,25	11,23		
	ГОСТ 30673-99	Подоконники из ПВХ б=250мм,м	28,5	41,0	44,9		
		Наружные двери					
ДН-1	ГОСТ 31173-2003	ДСН ДНП МЗУ 2400-1700	1	-	-		мет.
ДН-2	ГОСТ 31173-2003	ДСН ДНП МЗУ 2400-1500	1	-	-		мет.
ДН-3	ГОСТ 31173-2003	ДСН ДНП МЗУ 2400-1300	1	-	-		мет.
		Внутренние двери					
Д-1	ГОСТ 6629-88	ДГ 24-13	4	3	1		дерев.
Д-2	ГОСТ 6629-88	ДГ21-10	1	-	-		дерев.
Д-3	ГОСТ 6629-88	ДГ21-9	5	6	4		дерев.
Д-4	ГОСТ 6629-88	ДГ21-7	1	5	4		дерев.
Д-5	ГОСТ 6629-88	ДГ24-17	1	-	-		дерев.
Д-6	ГОСТ 6629-88	ДГ24-15	1	-	-		дерев.
		Витражи					
В-6	ГОСТ 30673-99 (л.АС-34)	Витраж В-6	2	-	-		ПВХ
		Улучшенная штукатурка, затирка "Алинекс" с последующей водоэмульсионной окраской внутренних откосов, м2	25,3	26,17	23,15		
		Улучшенная штукатурка, затирка "Алинекс" с последующей водоэмульсионной окраской наружных откосов, м	140,5	164,0	166,2		

О-1

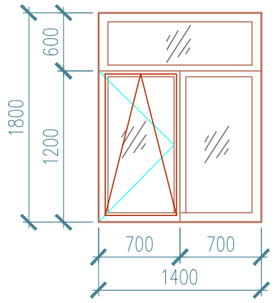

О-2

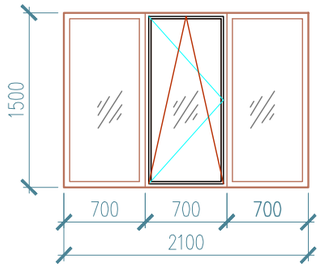

О-4

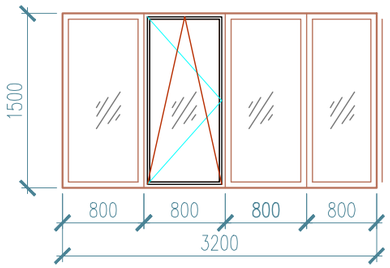

О-3

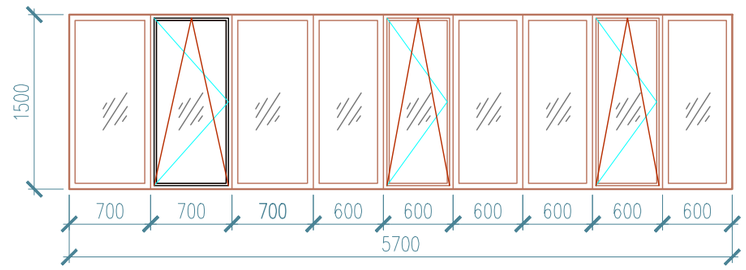

Витраж В-6

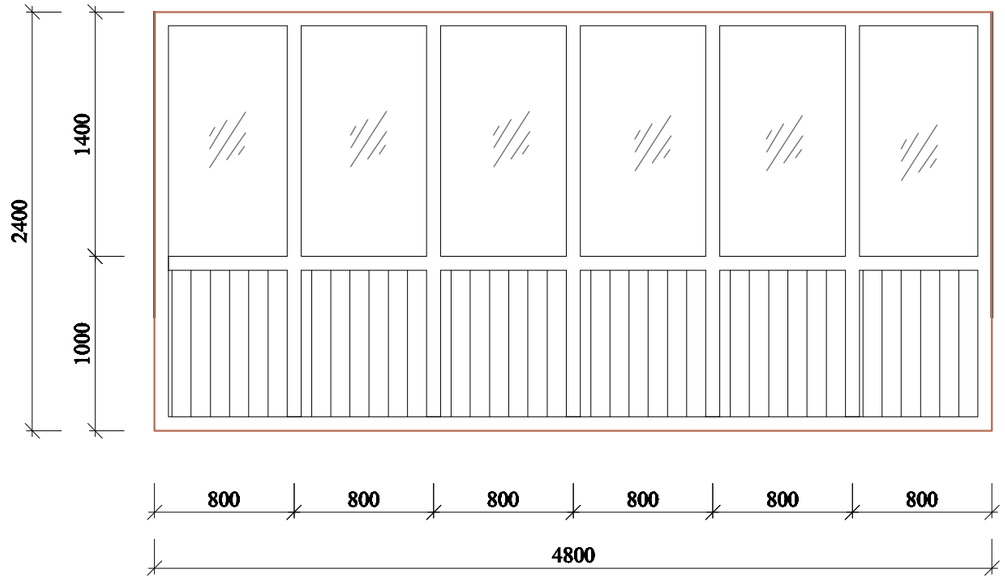

Согласовано

Взам. инв. N

Подп. и дата

Инв. N подл.

Изм.	Кол.уч	Лист	N док.	Подпись	Дата
ГИП		Абдикеримов			
Исполн.		Есенова			
Н.контр.		Абдуллаев			

09-2020 АС

Капитальный ремонт зданий КГУ "Общеобразовательной средней школы №14 им.Айбека"

Блок "А.1" (Учебный блок)

Стадия	Лист	Листов
РП	31	

Спецификация заполнения проемов окон и дверей

ТОО "СуКурылысПроект" г.Шымкент - 2020г.

План чердака
(ремонтные работы)

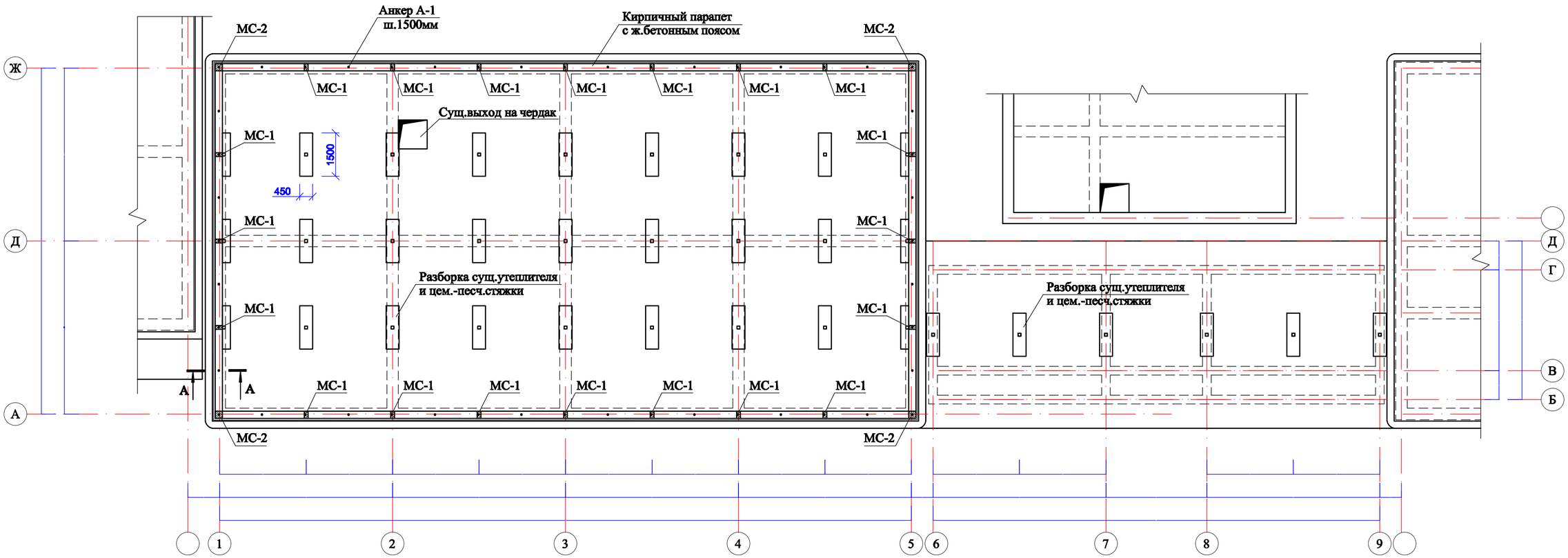

А-А

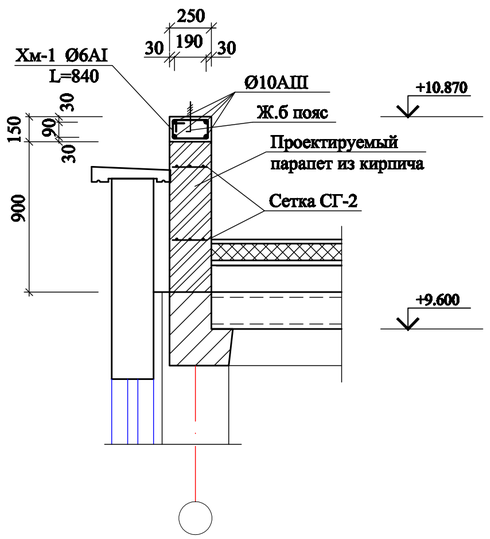

Монолитный сердечник МС-1

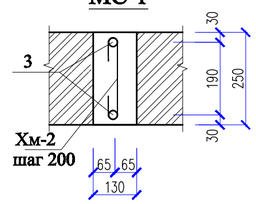

Монолитный сердечник МС-2

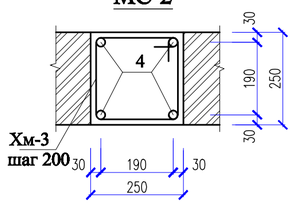

Сетка СГ-2
(условно на 1 пог. м)

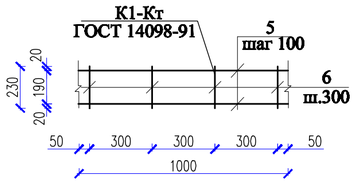

1.Данный лист смотреть совместно с листами АС-60.
2. При устройстве парапета высотные отметки следует уточнять по месту.

Схема блокировки

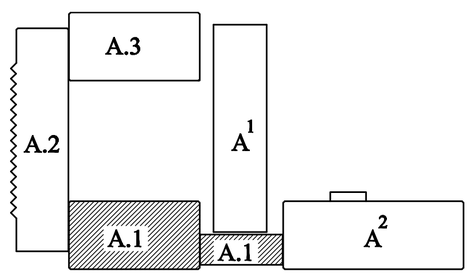

Изм.	Кол.уч	Лист	N док.	Подпись	Дата	09-2020	АС
						Капитальный ремонт зданий КГУ "Общеобразовательной средней школы №14 им.Айбека"	
ГИП		Абдикеримов				Блок "А.1" (Учебный блок)	Стадия: РП; Лист: 32; Листов:
Исполн.		Есенова				План чердака. Сечение А-А.	ТОО "СуКурылысПроект" г.Шымкент - 2020г.
Н.контр.		Абдуллаев					

Взам. инв. N | Подп. и дата | Инв. N подл.

План кровли

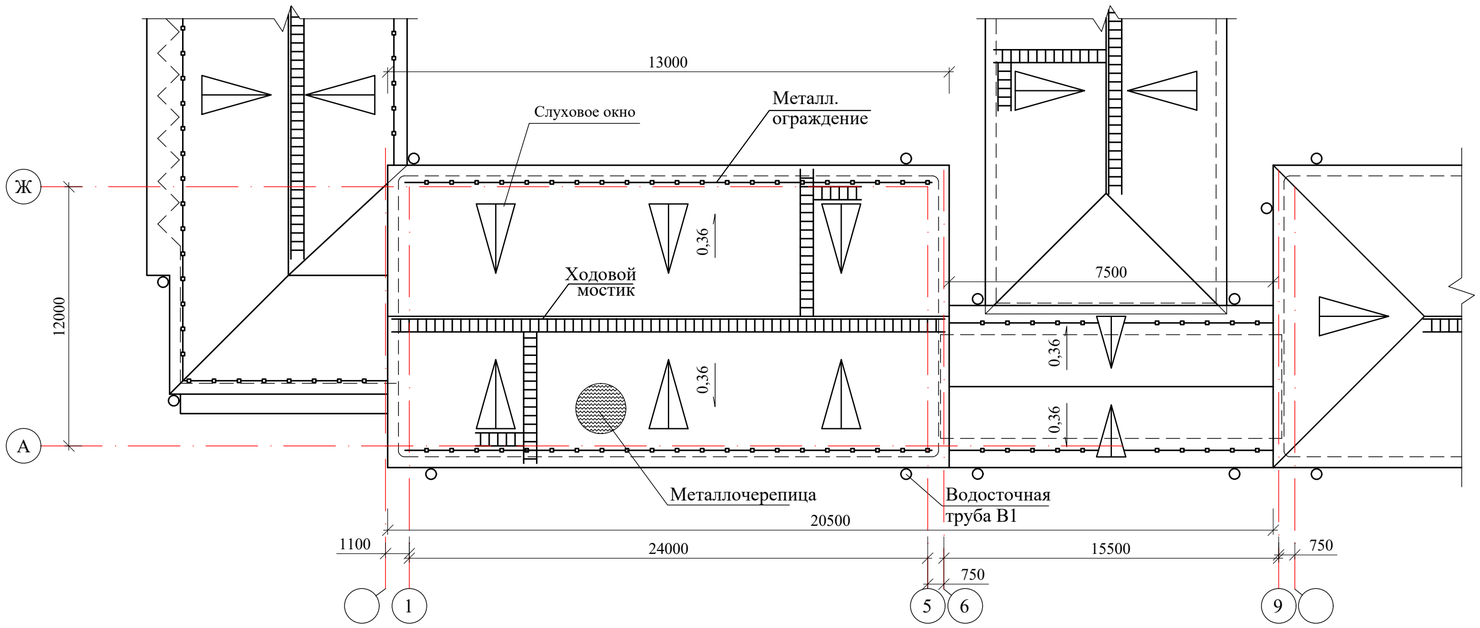

Указания по устройству кровли :

1.Проектируемая кровля разработана в соответствии со СН РК 3.02-37-2013 "Крыши и кровли", СН РК 2.02-01-2014 "Пожарная безопасность здании и сооружений". Вновь устраиваемая кровля - из металлочерепицы с полимерным покрытием по деревянным несущим конструкциям.
2.Основные несущие элементы кровли должны быть расположены в узлах несущих конструкций покрытия здания.
3.Несущие конструкции кровли из древесины хвойных пород II-категории с влажностью не более 20%,антисептированные и пропитанные антипиренами.
4.До начала производства работ по устройству кровли из металлочерепицы должен быть разобран поэтапно существующая кровля из асбестоцементных волнистых листов с деревянными несущими конструкциями.
Расход демонтажа см. л.АС-15.
5.Существующий утеплитель и цем-песчаную стяжку демонтировать.
Расход демонтажа указан на л.АС-15.
Для крепление лежня, в швах плит просверлить отв.Ø30мм,L=200мм по 2шт на лежень, после установки анкеров А-2, отв.залить полимерцементным раствором М100.
6.Под лежни и мауэрлат необходимо уложить 2 слоя толя. Поверхность лежней и мауэрлатов не должна соприкасаться с конструкцией существующей кровли.
7. Металлочерепица к обрешетке крепится самонарезающими шурупами с уплотнительной шайбой (6 шурупов на 1 кв.м).
Обрешетка укладывается сверху на гидроизоляционую мембрану. Гидроизоляционный материал устанавливают внахлест от карниза к коньку так, чтобы струя холодного воздуха безпрепятственно могла пройти от карниза под конек крыши.
8. Вентиляция кровли осуществляется через слуховые окна.
8. Вдоль стен по осям "1","5","А","Ж" выполняется кирпичный парапет высотой 900мм с ж/б поясом h=150мм. Анкер А-1 для крепления мауэрлатов установить в теле ж/б пояса с шагом 1500мм.
9. При производстве работ по ремонту кровли могут быть уточнены размеры и высотные отметки здания.
10. Для эффективного энергосбережения выполнить утепление чердака утеплителем-минплита с Y=150кг/м3 толщ.80мм с устройством изв.-песчаной стяжки толщ.25мм, армированная сеткой Ø3 Вр I/100/100.

Водосточная система

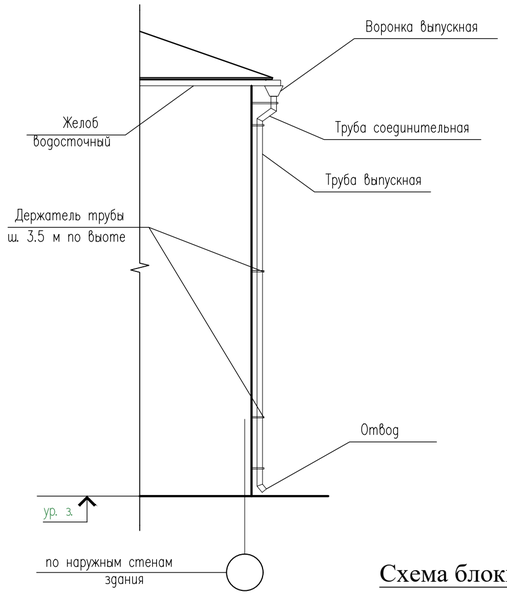

Схема блокировки

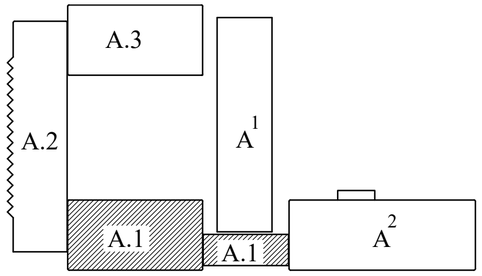

Спецификация элементов парапета

Марка поз.	Обозначение	Наименование	Кол.	Масса ед,кг	Примеч.
		Ж.б пояс-обвязка, п.м	72,0		
1	ГОСТ 5781-91	Ø10 А-III п.м	4	0,617	
2	ГОСТ 5781-91	Ø6 А-I L=860	3	0,19	
		Бетон кл.В12,5, м3	0,04		
		Монолитный сердечник МС-1	20		
3	ГОСТ 5781-91	Ø12 А-III L=950	2	0,84	
Хм-2	ГОСТ 5781-91	Ø6 А-I L=390	4	0,09	
	ГОСТ 5781-91	Штырь Ø12 А-III L=400	2	0,36	
		Бетон кл.В12,5 м3	0,02		
		Монолитный сердечник МС-2	4		
4	ГОСТ 5781-91	Ø12 А-III L=950	4	0,84	
Хм-3	ГОСТ 5781-91	Ø6 А-I L=1040	4	0,23	
	ГОСТ 5781-91	Штырь Ø12 А-III L=400	2	0,36	
		Бетон кл.В12,5 м3	0,05		
		Сетка СГ-2 (на 1п.м.)	144	0,37	
5	ГОСТ 6727-80*	Ø5 Вр I п.м	2	0,144	
6	ГОСТ 6727-80*	Ø3 Вр I L=230	4	0,02	
		Полимерцем.раствор М100 для крепления лежня, м3	0,01		
		Самонарезающие шурупы для металлочерепицы, шт	3160	0,05	
		Гидроизоляционная мембрана, м2	630		
		Кирпич для проектируемого парапета, м3	15,7		
		Проектируемый утеплитель-мин-плита Y=150кг/м3 б=80мм,м2	281,2		
		Проектируемая изв.-песчаная стяжка б=25мм, м2	281,2		
		Сетка Ø3 Вр I/100/100, м2	281,2	1,18	
	Водосточная система (Продукция компании ДомСтрой)				
		Желоб водосточный D=125мм п. м.	82,0		
		Соединитель желоба D=125мм	33		шаг 2.5 м
		Угол желоба наружный D=125мм 90^0	–		
		Угол желоба внутренний D=125мм 90^0	–		
		Держатель желоба D=125мм L=320мм	41		шаг 2 м
		Воронка выпускная D=100	8		
		Труба выпускная D=100 п. м.	84,0		
		Держатель трубы D=100мм	24		
		Колено трубы D=100мм	8		
		Отвод (колено нижнее) D=100мм	8		

Изм.	Кол.уч	Лист	N док.	Подпись	Дата
ГИП		Абдикеримов			
Исполн.		Есенова			
Н.контр.		Абдуллаев			

09-2020 АС

Капитальный ремонт зданий КГУ "Общеобразовательной средней школы №14 им.Айбека"

Блок "А.1" (Учебный блок)

Стадия	Лист	Листов
РП	33	

План кровли. Указания по устройству кровли.

ТОО "СуҚұрылысПроект" г.Шымкент - 2020г.

Взам. инв. N | Подп. и дата | Инв. N подл.

План стропил

(ремонтные работы)

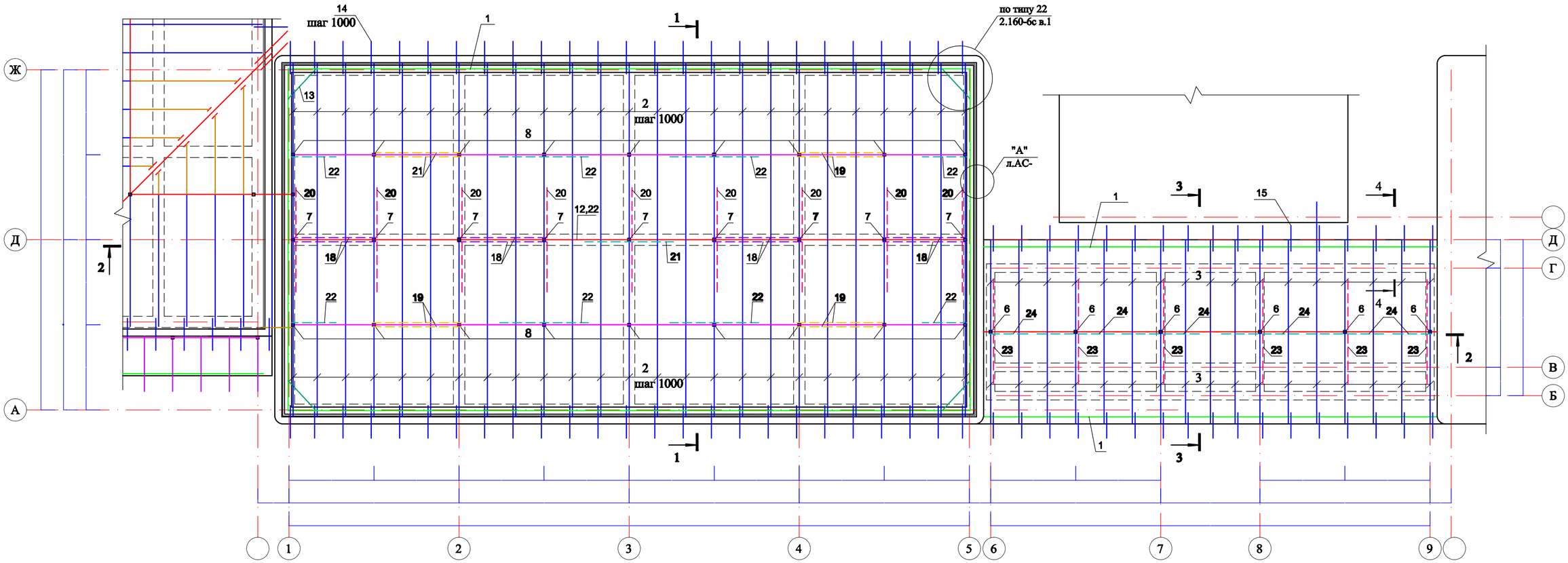

Сечение 1-1

(ремонтные работы)

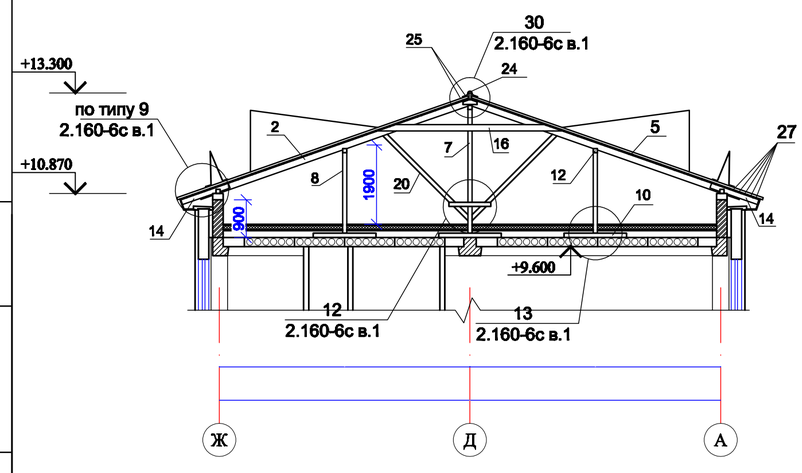

Противопожарные мероприятия и защита строительных конструкций от коррозии

1. Все деревянные конструкции подлежат огнезащитной обработке антипиренами согласно требований глав СНиП РК 2.02-05-2002.
2. Качество огнезащитной обработки должно быть таким, чтобы потеря массы огнезащищенной древесины при испытаний по СТ.СЭВ 4868-84 не превышала 25%.
3. Для биологической защиты деревянные конструкции обработать антисептической пастой с нанесением пасты на поверхность древесины краскопультом.

При производстве работ и при эксплуатации кровли в дальнейшем категорически запрещается складирование материалов, изделий и оборудования на чердачные перекрытия, то есть на поверхность существующего утеплителя кровли и плит покрытия.

Схема блокировки

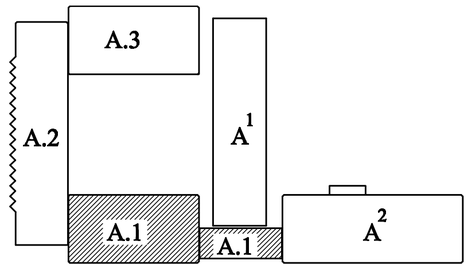

						09-2020		АС
						Капитальный ремонт зданий КГУ "Общеобразовательной средней школы №14 им.Айбека"		
Изм.	Кол.уч	Лист	N док.	Подпись	Дата			
ГИП		Абдикеримов				Блок "А.1" (Учебный блок)	Стадия	Лист	Листов
Исполн.		Есенова					РП	34	
Н.контр.		Абдуллаев				План стропил. Сечение 1-1	ТОО "СуКурылысПроект" г.Шымкент - 2020г.		

Взам. инв. N | Подп. и дата | Инв. N подл.

Сечение 2-2
(ремонтные работы)

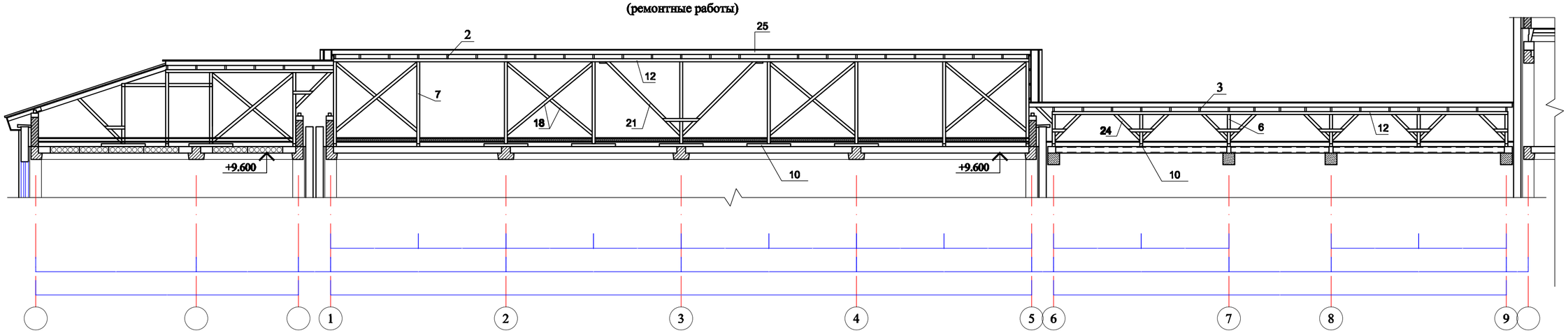

Сечение 3-3
(ремонтные работы)

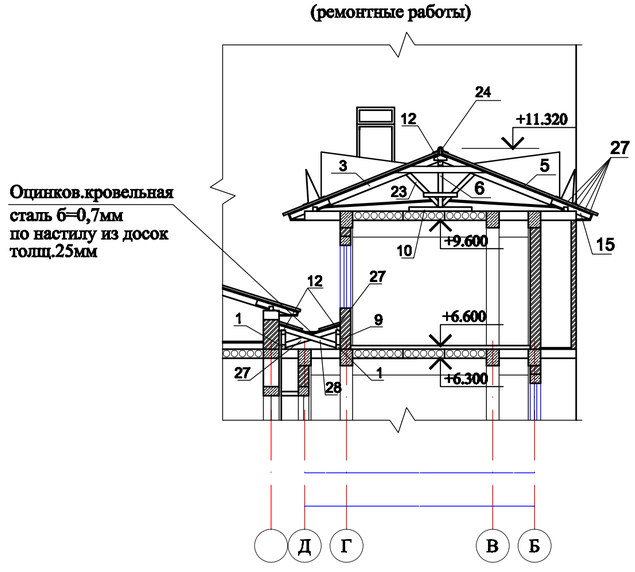

План стропил на отм.+6.600

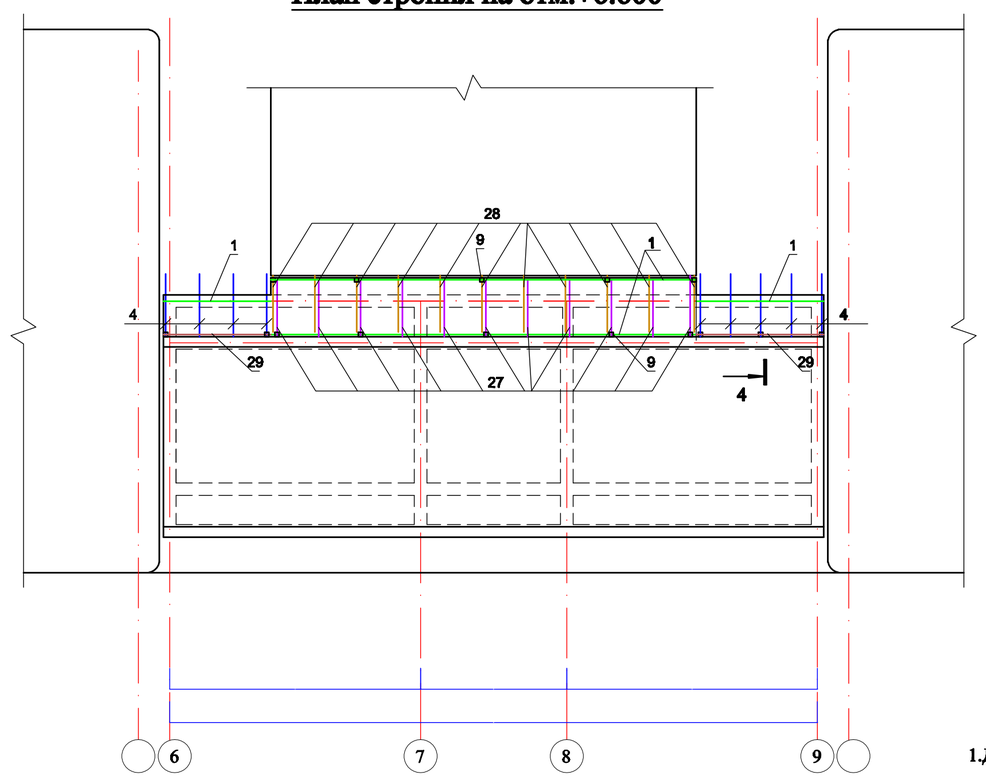

Сечение 4-4
(ремонтные работы)

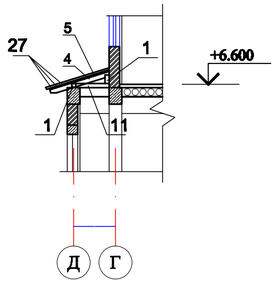

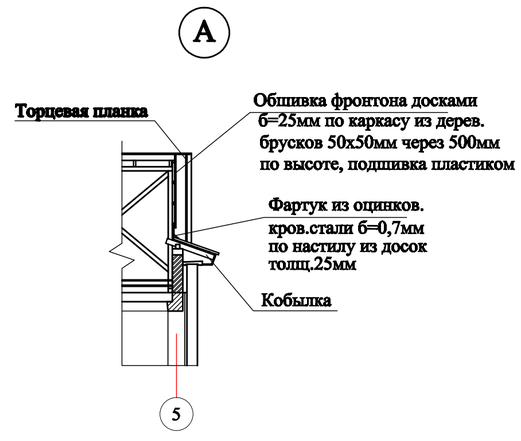

1.Данный лист смотреть совместно с листами АС-60.

						09-2020	АС	
						Капитальный ремонт зданий КГУ "Общеобразовательной средней школы №14 им.Айбека"		
Изм.	Кол.уч	Лист	N док.	Подпись	Дата			
ГИП		Абдикеримов				Блок "А.1" (Учебный блок)	Стадия	Лист	Листов
Исполн.		Есенова					РП	35	
Н.контр.		Абдуллаев				Сечение 2-2, 3-3, 4-4. План стропил на отм.+6.600	ТОО "СуКурылысПроект" г.Шымкент - 2020г.		

Взам. инв. N | Подп. и дата | Инв. N подл.

СПЕЦИФИКАЦИЯ ЭЛЕМЕНТОВ КРОВЛИ

Марка поз.	Обозначение	Наименование	Кол. шт.	Масса ед.кг	Общий объем м3
1	ГОСТ 8486-86*Е	Мауэрлат 100х100 п.м	98,2		0,98
2	-//-	Стропильная нога 50х150 L=6820	50		2,56
3	-//-	Стропильная нога 50х150 L=3230	34		0,82
4	-//-	Стропильная нога 50х120 L=1490	9		0,08
5	-//-	Обрешетка 100х32(h) п.м	1960		6,27
6	-//-	Стойка 100х100 L=1000	6		0,06
7	-//-	Стойка 100х100 L=2810	9		0,25
8	-//-	Стойка 100х100 L=1930	18		0,35
9	-//-	Стойка 100х100 L=250	10		0,03
10	-//-	Лежень 100х100 L=1500	33		0,50
11	-//-	Лежень 100х100 L=800	5		0,04
12	-//-	Прогон 100х100 п.м	108		1,08
13	-//-	Связь жесткости 100х100 L=1500	4		0,06
14	-//-	Кобылка 50х120 L=1200	50		0,36
15	-//-	Кобылка 50х120 L=1000	34		0,20
16	-//-	Затяжка 50х140 L=4400	25		0,77
17	-//-	Затяжка 50х140 L=2200	17		0,26
18	-//-	Раскос 50х100 L=3770	8		0,15
19	-//-	Раскос 50х100 L=3270	8		0,13
20	-//-	Подкос 50х100 L=2870	18		0,26
21	-//-	Подкос 50х100 L=3600	2		0,04
22	-//-	Подкос 50х100 L=2300	12		0,14
23	-//-	Подкос 50х100 L=1090	12		0,07
24	-//-	Подкос 50х100 L=1270	10		0,06
25	-//-	Коньковый брус 50х150 п.м	40		0,30
26	-//-	Коньковая обрешетка из досок 32х150 п.м	160		0,77
27	-//-	Карнизный щит из досок 32х150 п.м	600		2,88
28	-//-	Доска 50х120 L=1370	11		0,09
29	-//-	Доска 50х120 L=1430	11		0,09
30	-//-	Доска 100х200 п.м	5,6		0,11
31	-//-	Торцевая планка 100х32 п.м	27,2		0,09
32	-//-	Обшивка фронтона бруски 50х50 п.м	60,8		0,15
33	-//-	Обшивка фронтона доски толщ.25мм м2	16,0		0,40
34		Обшивка фронтона пластиком м2	16,0		
35	ГОСТ 14918-80	Фартук из оцинков.кров.стали толщ.0,7мм фронтона м2	14,0		
36	ГОСТ 8486-86*Е	Настил для ендовы (галерея) из досок толщ.25мм м2	5,8		0,15
37	ГОСТ 14918-80	Оцинков.кров.сталь толщ.0,7мм ендовы (галерея) м2	5,8		
1	2	3	4	5	6

продолжение

1	2	3	4	5	6
38	2.160-6с,в1 , узел 12	Накладка 50х100 L=1000	36		0,18
39	-//- , узел 12	Накладка 50х100 L=800	24		0,10
40	-//- , узел 13	Накладка 50х100 L=450	66		0,15
41	-//- , узел 26	Накладка 50х100 L=450	66		0,15
42	-//- , узел 28	Накладка 50х100 L=800	88		0,35
43	-//- , узел 29	Опорный брус 50х50 L=250	87		0,05
44	-//- , узел 30	Накладка 40х150 L=450	84		0,23
		Подшивка карниза софитом кровельным м2	50,0		
	данный лист	Ходовой мостик п.м	57,4		
	см.л.АС-37	Слуховое окно	8		
	см.л.АС-38	Блок слухового окна	8		
	данный лист	Лестница к слуховому окну	2		
	данный лист	Металлическое ограждение, п.м	39,4		
	ГОСТ 103-87	Скоба - 6х40 L=150	13	0,52	
	ГОСТ 5781-91	Анкер А-1 (Ø12 АIII, L=360)	48	0,32	
	ГОСТ 5781-91	Анкер А-2 (Ø12 АIII, L=320)	190	0,32	
	ГОСТ 103-87	МНД-2 (-12х100 L=100)	48	0,94	
	ГОСТ 11371-78*	Шайба М 10	238	0,011	
	ГОСТ 5915-70*	Гайка М 10	238	0,013	
	ГОСТ 6727-86	Скрутка Ø 4 Вр I L=700	49	0,063	
		Коньковая планка круглая, п.м	20,0		
	ГОСТ 10923-82	Рубероид шир.1м вдоль парапета, м2	71,2		
	ГОСТ 10923-82	Рубероид РКП-350Б м2	14,0		
	ГОСТ 30547-97	Толь(лежень/мауэрлат) м2	32,0 / 60,0		
	ТУ 640 РК 390-666-82-ЗАО-01-2001	Металлочерепица	526,6		

Металлическое ограждение ОК-1

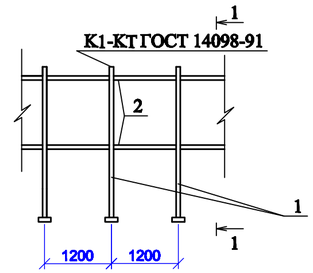

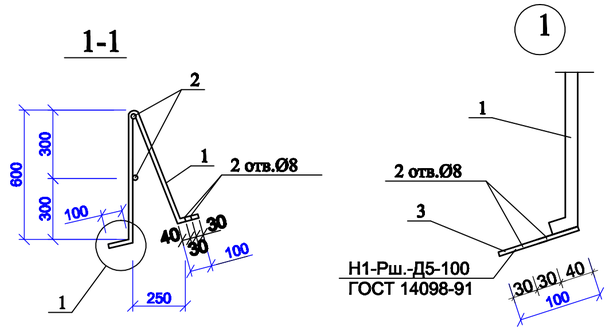

Лестница к слуховому окну

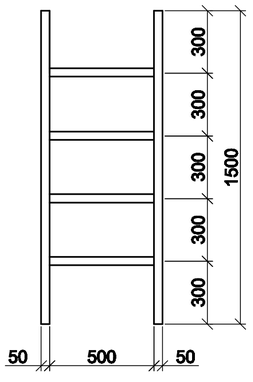

Ходовой мостик

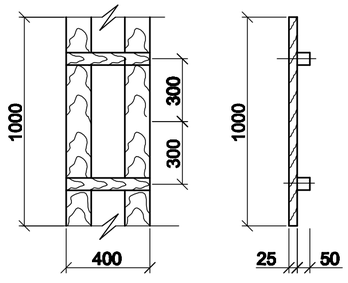

Анкер А-1

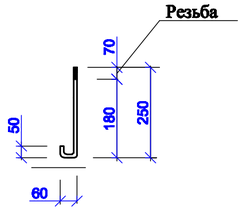

Анкер А-2

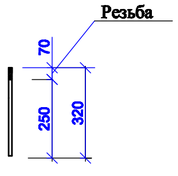

Спецификация конструктивных элементов

N п.п.	Обозначение	Наименование	Кол.	Масса ед.,кг	Примеч.
		Металлическое ограждение			
		ОК-1 п.м.	1		
1	ГОСТ 5781-91	Ø14А-I L=1250	1	1,513	1,513
2	ГОСТ 5781-91	Ø10А-I п.м.	2	0,617	1,234
3	ГОСТ 103-87	-70х4 L=100	2	0,22	0,44
	ГОСТ 7798-78*	Болт М8 L=80	4	0,0366	0,1464
		Ходовой мостик п.м.	1		0.0115
	ГОСТ 8486-86*Е	Доски 25х150 L=1000	2		0,0075
	ГОСТ 8486-86*Е	Брус 50х100 L=400	2		0,004
		Лестница к слуховому окну	1		
	ГОСТ 8486-86*Е	Брусок 50х100 L=1500	2		0,015м3
	ГОСТ 8486-86*Е	Проступь 50х50 L=600	4		0,006м3

Изм.	Кол.уч	Лист	N док.	Подпись	Дата
ГИП		Абдикеримов			
Исполн.		Есенова			
Н.контр.		Абдуллаев			

09-2020 АС

Капитальный ремонт зданий КГУ "Общеобразовательной средней школы №14 им.Айбека"

Блок "А.1" (Учебный блок)

Стадия	Лист	Листов
РП	36	

Спецификация элементов кровли.

ТОО "СуКурлыкПроект" г.Шымкент - 2020г.

Взам. инв. N | Подп. и дата | Инв. N подл.

Слуховое окно

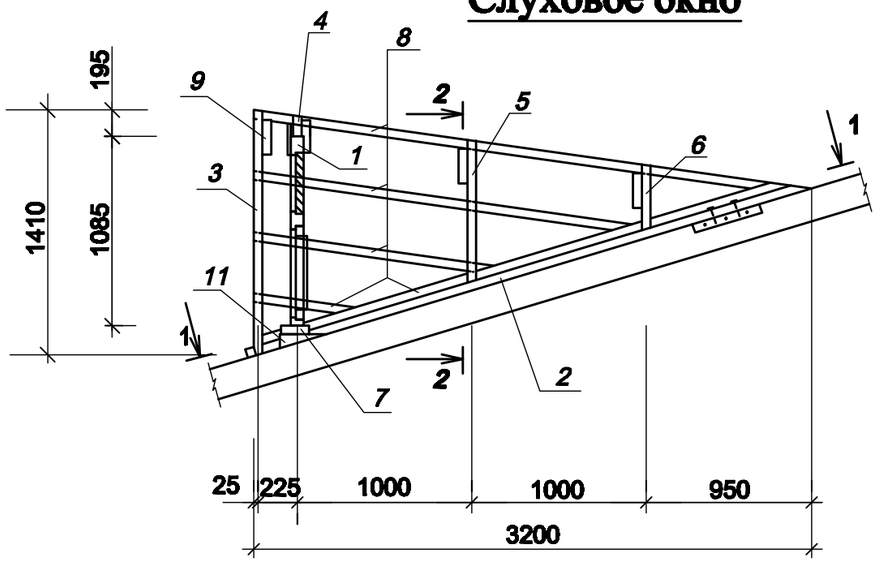

1 - 1

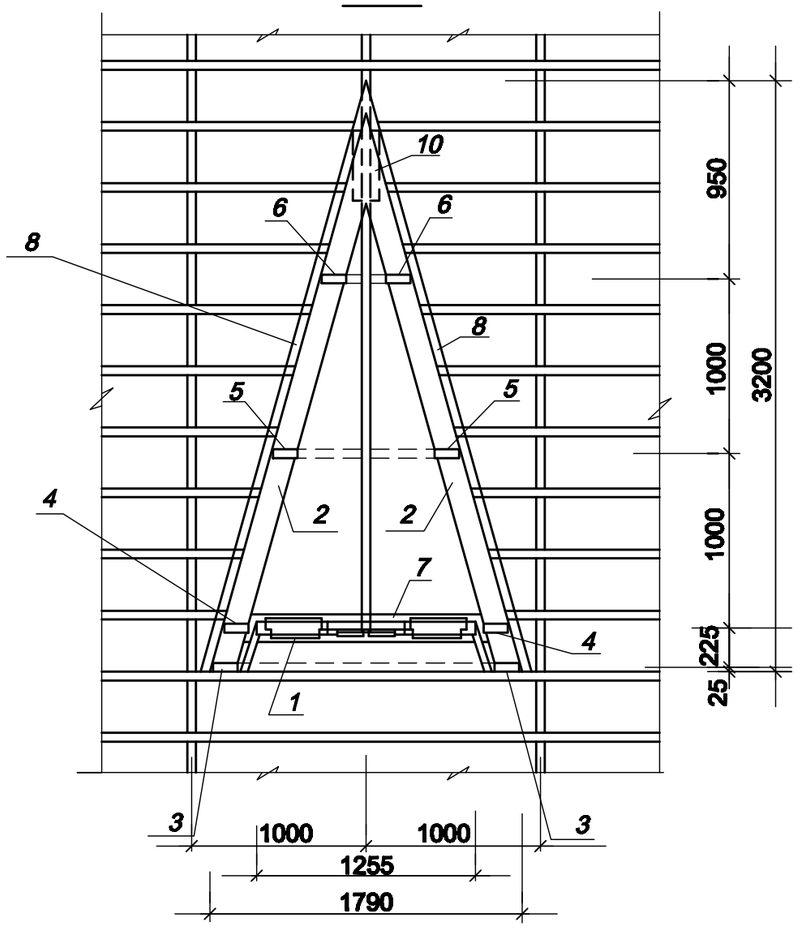

2 - 2

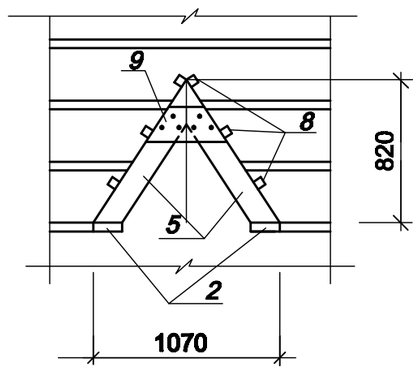

СПЕЦИФИКАЦИЯ ЭЛЕМЕНТОВ

N п.п.	Обозначение	Наименование	Кол.	Объем ед.,м3	Объем общ.,м3
1	л.АС-53	Блок слухового окна	1		
2	ГОСТ 8486-86*Е	Ригель 50х160,L=3320	2		0,053
3	-//-	Стропила 50х140,L=1750	2		0,025
4	-//-	Стропила 50х140,L=1670	2		0,023
5	-//-	Стропила 50х140,L=1180	2		0,017
6	-//-	Стропила 50х140,L=740	2		0,010
7	-//-	Ригель 50х160,L=1780	1		0,014
8	-//-	Обрешетка 50х50,п.м	22,0		0,055
9	-//-	Накладка 50х200,L=460	4		0,018
10	-//-	Опорный брус 50х100,L=400	2		0,004
11	-//-	Бобышка 80х100,L=160	2		0,003
12	-//-	Подшивка из досок 30х300,п.м	4,8		0,043
		Профнастил толщ. 0,7	5,81		м2
		Фартук из оцинкованной кровельной стали б=0,7мм	4,65		м2

1.Данный лист смотреть совместно с листами АС-47,50.

Изм.	Кол.уч	Лист	N док.	Подпись	Дата
ГИП		Абдикеримов			
Исполн.		Есенова			
Н.контр.		Абдуллаев			

09-2020 АС

Капитальный ремонт зданий КГУ "Общеобразовательной средней школы №14 им.Айбека"

Блок "А.1" (Учебный блок)

Стадия	Лист	Листов
РП	37	

Слуховое окно.

ТОО "СуКурылысПроект" г.Шымкент - 2020г.

Взам. инв. N | Подп. и дата | Инв. N подл.

БЛОК СЛУХОВОГО ОКНА ОБС-1

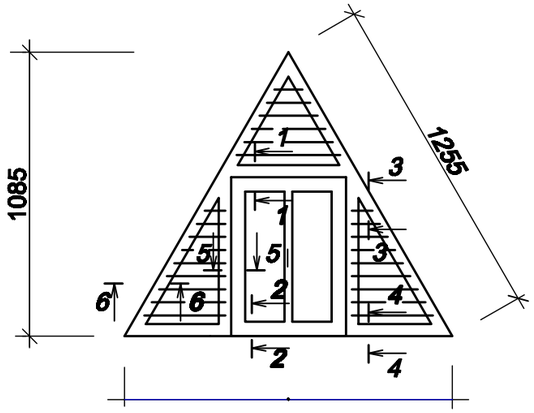

1 - 1

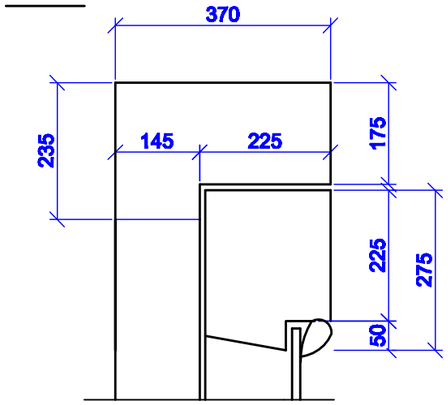

2 - 2

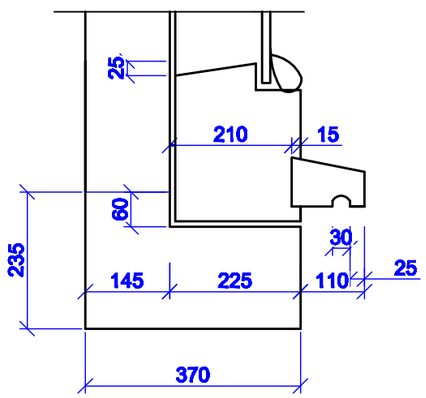

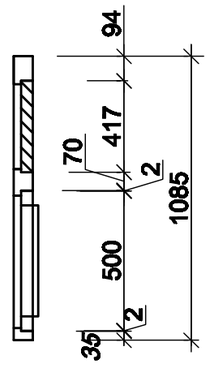

3 - 3

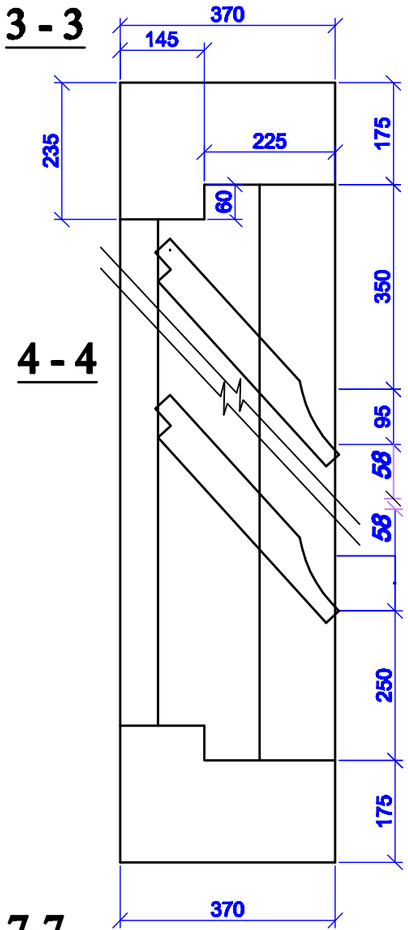

4 - 4

7-7

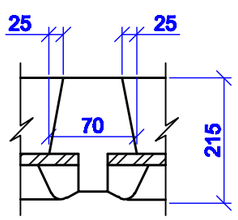

СПЕЦИФИКАЦИЯ ЭЛЕМЕНТОВ

N п.п.	Обозначение	Наименование	Кол.	Масса ед.,кг	Примеч.
1	ГОСТ 8486-86*Е	Древесина коробки			0.055м3
2	ГОСТ 8486-86*Е	Древесина жалюзей			0.033м3
3	ГОСТ 8486-86*Е	Древесина переплета			0.025м3
4	ГОСТ 8486-86*Е	Древесина раскладки			0.008м3
5	ГОСТ 5088-94	Петли оконные разъемные			2
6	ГОСТ 5090-86	Задвижки оконные			2
7	ГОСТ 5087-80	Ручка скоба на лапках			1
8	ГОСТ 111-2003	Стекло оконное			0,20м2

5 - 5

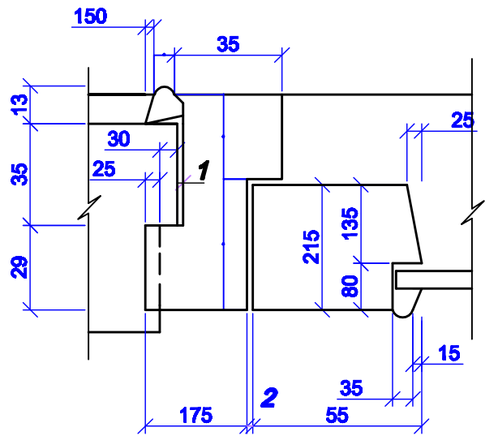

6 - 6

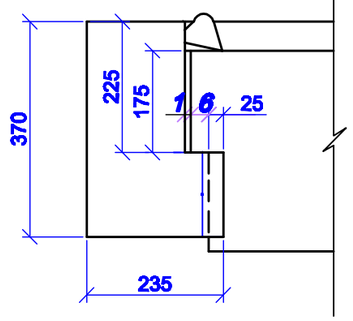

1.Данный лист смотреть совместно с листами АС-47,50,52.

2. Блок слухового окна покрасить за 2 раза.

Изм.	Кол.уч	Лист	N док.	Подпись	Дата
ГИП		Абдикеримов			
Исполн.		Есенова			
Н.контр.		Абдуллаев			

09-2020 АС

Капитальный ремонт зданий КГУ "Общеобразовательной средней школы №14 им.Айбека"

Блок "А.1" (Учебный блок)

Стадия	Лист	Листов
РП	38	

Блок слухового окна ОБС-1.

ТОО "СуКурылысПроект" г.Шымкент - 2020г.

Взам. инв. N

Подп. и дата

Инв. N подл.