План второго этажа на отм.+3.300

(демонтажные работы)

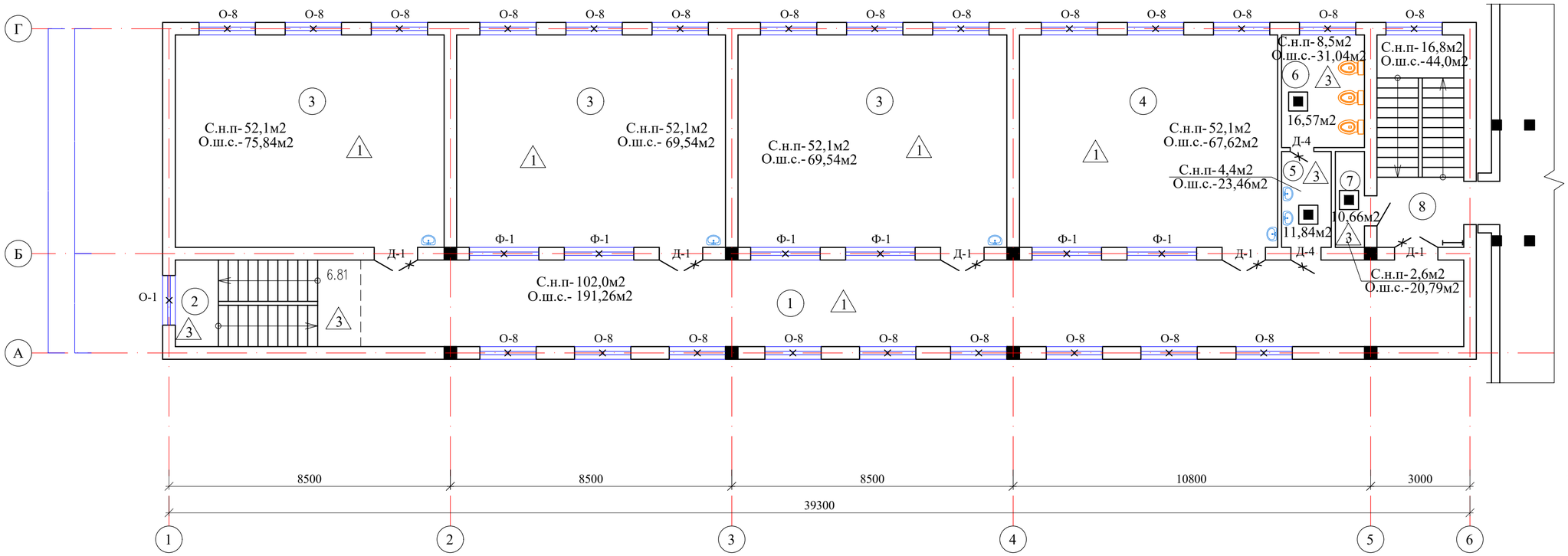

Условные обозначения

С.н.п	Снятие набела с потолков
С.м.п	Снятие масляной краски с потолка
С.н.с	Снятие набела со стен
С.м.о	Снятие масляной окраски стен
	Демонтаж оконных блоков
	Демонтаж дверных блоков
	Снятие покрытий стен (панели) из керамических плиток

Ведомость демонтажных работ,м2

Наименование или номер помещения	Потолок		Стены или перегородки		Низ стен или перегородок (панель)		
	Пло-щадь	Вид отделки	Пло-щадь	Вид отделки	Пло-щадь	Вид отделки	Высо-та, мм
1 этаж							
1-8	311,20	Снятие набела	593,09	Отбивка штукатурки	39,07	Снятие покрытий из керамичес-ких плиток	1600
2 этаж							
1-8	342,7	Снятие набела	593,09	Отбивка штукатурки	39,07	Снятие покрытий из керамичес-ких плиток	1600

Схема блокировки

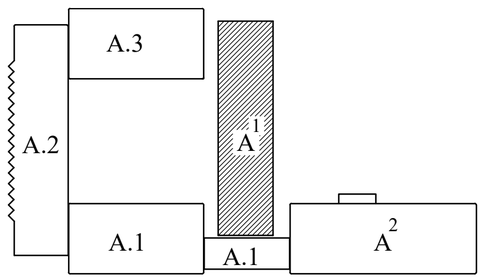

Экспликация помещений

N по плану	Наименование	Площадь м2
1	2	3
1	Коридор	87,3
2	Лестничная клетка	14,7
3	Учебный кабинет (3х52,1)	156,3
4	Учебный кабинет	50,1
5	Умывальная	4,4
6	Санузел	8,5
7	Комната уборочного инвентаря	2,6
8	Лестничная клетка	16,8
		340,7

						09-2020		АС
						Капитальный ремонт зданий КГУ "Общеобразовательной средней школы №14 им.Айбека"		
Изм.	Кол.уч	Лист	N док.	Подпись	Дата			
ГИП		Абдикеримов				Блок "А1" (Начальная школа)	Стадия	Лист	Листов
Исполн.		Есенова					РП	13	
Н.контр.		Абдуллаев				План второго этажа на отм.+3.300.	ТОО "СуҚұрылысПроект" г.Шымкент - 2020г.		

Согласовано
часть ОВ
часть ВК
часть ЭЛ

Взам. инв. N

Подп. и дата

Инв. N подл.

Спецификация демонтажных работ заполнения проемов

Марка поз.	Условные обозначения	Наименование	Кол. 1эт.	Кол. 2эт.	Масса ед.кг	Примеч.
1	2	3	4	5	6	7
		Окна с подоконниками				
О-1	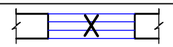	1400х1800(h)(без подок.)	-	1		дерев.
О-8		1700х1700(h)	22	23		дерев.
Ф-1		1700х1500(h)(без подок.)	6	6		дерев.
		Двери деревянные внутренние				
Д-1		1310х2400(h)	5	5		
Д-3	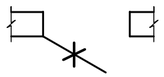	910х2100(h)	1	-		
Д-4		710х2100(h)	2	2		
		Двери деревянные наружные				
ДН-3		1310х2400(h)	1	-		
		Металлические решетки				
МР-4		1700х1700(h) (45,6кг/шт)	8	-		
		Отбивка штукатурки внутренних откосов, м2	50,03			
		Отбивка штукатурки наружных откосов, м2	46,8			
		Демонтаж подоконных сливов,м2	24,3			

Экспликация полов (блок А.1)

Наименование или номер по проекту	Тип пола по проекту	Схема пола или номер узла по серии 2.244-1в.6	Элементы пола и их толщина	Площадь пола, м2
1 этаж				
1,3	1		1-Демонтаж покрытия из линолеума 2-Демонтаж стяжки из цем-песчаного раствора толщ.20мм 3-Существующая плита покрытия	243,60
4	2	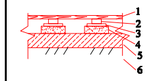	1-Демонтаж досок толщ .35мм 2-Демонтаж лаг 3-Демонтаж прокладки из доски 150х25х200 по 2 слоям пергамина 4-Существующий элемент пола . 5-Существующий элемент пола .	50,1
2,5,6,7	3	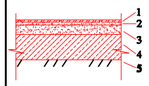	1-Демонтаж керамической плитки 2-Демонтаж прослойки из цем-песчаного раствора 3-Существующий элемент пола 4-Существующий элемент пола 5-Существующий элемент пола	30,20
2 этаж				
1,3,4	1		1-Демонтаж покрытия из линолеума 2-Демонтаж стяжки из цем-песчаного раствора толщ.20мм 3-Существующая плита покрытия	5,90
2,5,6,7	2	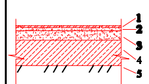	1-Демонтаж керамической плитки 2-Демонтаж прослойки из цем-песчаного раствора 3-Существующий элемент пола 4-Существующий элемент пола 5-Существующий элемент пола	22,31

1.Данный лист смотреть совместно с листами АС-52,53.

Изм.	Кол.уч.	Лист	N док.	Подпись	Дата
ГИП		Абдикеримов			
Исполн.		Есенова			
Н.контр.		Абдуллаев			

09-2020 АС

Капитальный ремонт зданий КГУ "Общеобразовательной средней школы №14 им.Айбека"

Блок "А.3" (Актовый зал)

Стадия	Лист	Листов
РП	14	

Спецификация демонтажных работ заполнения проемов. Экспликация полов.

ТОО "СуКурылысПроект" г.Шымкент - 2020г.

Взам. инв. N | Подпись и дата | Инв. N подл.

Фасад в осях "6"-"1" блока A^1
(ремонтные работы)

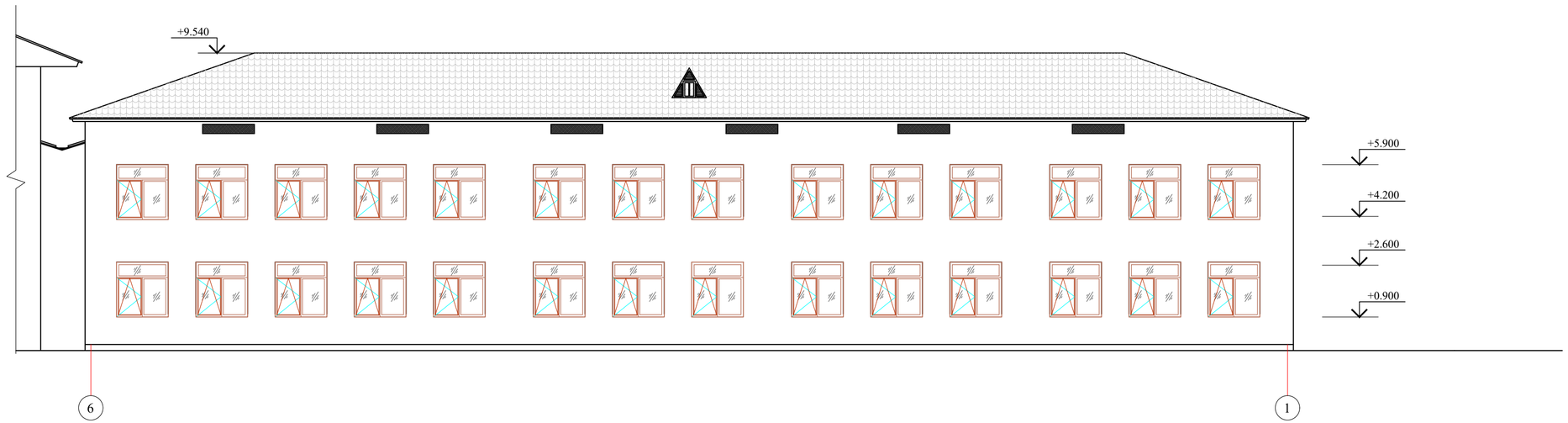

Ведомость наружной отделки

Фасад	Элементы	Отделка	Блок "A^1"
	Стены	Простая штукатурка толщ.10мм Облицовка термопанелями с толщиной утеплителя 100мм, м2 обрамление окон, п.м. карниз по крыше, п.м.	540,22 540,22 305,6 90,46
	Цоколь	Облицовка керамогранитом	40,71м2
	крыльца, пандус	Облицовка керамогранитом с шероховатой поверхностью	3,71м2

Согласовано
часть ОВ
часть ВК
часть ЭЛ
Взам. инв. N
Подп. и дата
Инв. N подл.

Изм.	Кол.уч	Лист	N док.	Подпись	Дата
ГИП		Абдикеримов			
Исполн.		Есенова			
Н.контр.		Абдуллаев			

09-2020 АС

Капитальный ремонт зданий КГУ "Общеобразовательной средней школы №14 им.Айбека"

Стадия	Лист	Листов
РП	15	

Фасад в осях "6"-"1" блока A^1

ТОО "СуҚұрылысПроект" г.Шымкент - 2020г.

Фасад в осях "В"-"А" блока А[1]
(ремонтные работы)

Фасад в осях "5"-"1" блока А.3
(ремонтные работы)

Фасад в осях "3"-"1" блока А.2
(ремонтные работы)

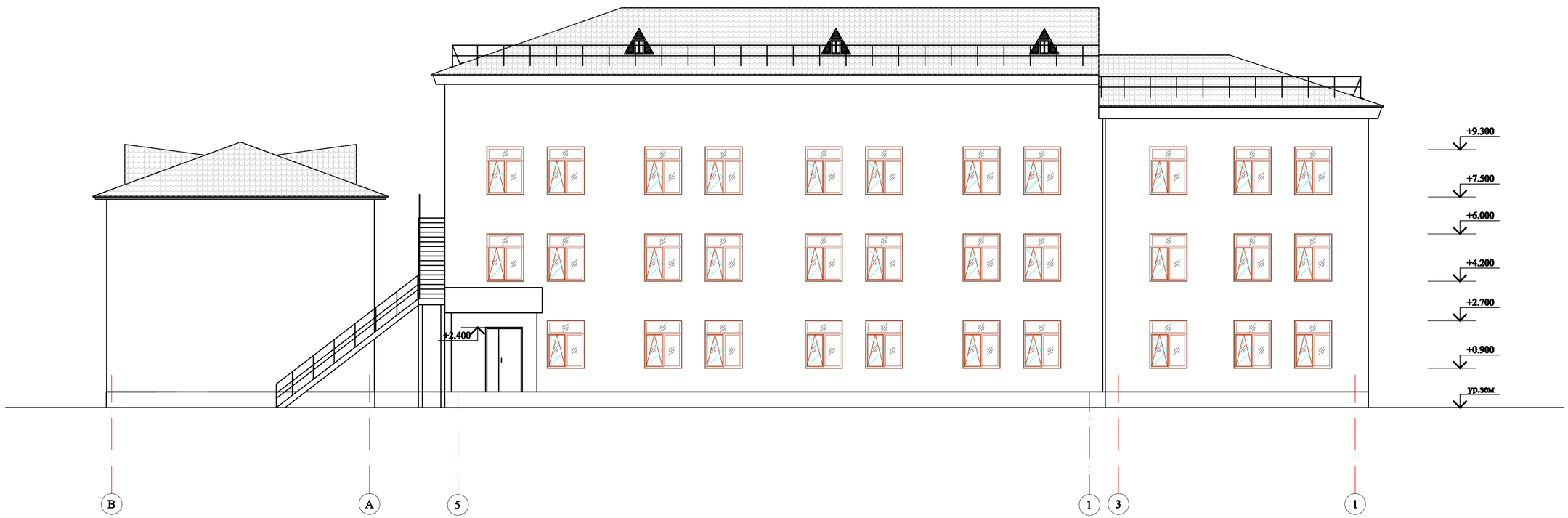

Согласовано
часть ОВ
часть ВК
часть ЭЛ

Взам. инв. N

Подп. и дата

Инв. N подл.

Изм.	Кол.уч	Лист	N док.	Подпись	Дата
ГИП		Абдикеримов			
Исполн.		Есенова			
Н.контр.		Абдуллаев			

09-2020 АС

Капитальный ремонт зданий КГУ "Общеобразовательной средней школы №14 им.Айбека"

Стадия	Лист	Листов
РП	16	

Фасад в осях "В"-"А" блока А[1]
Фасад в осях "5"-"1" блока А.3
Фасад в осях "3"-"1" блока А.2

ТОО "СуҚұрылысПроект"
г.Шымкент - 2020г.

План первого этажа на отм.0.000

(ремонтные работы)

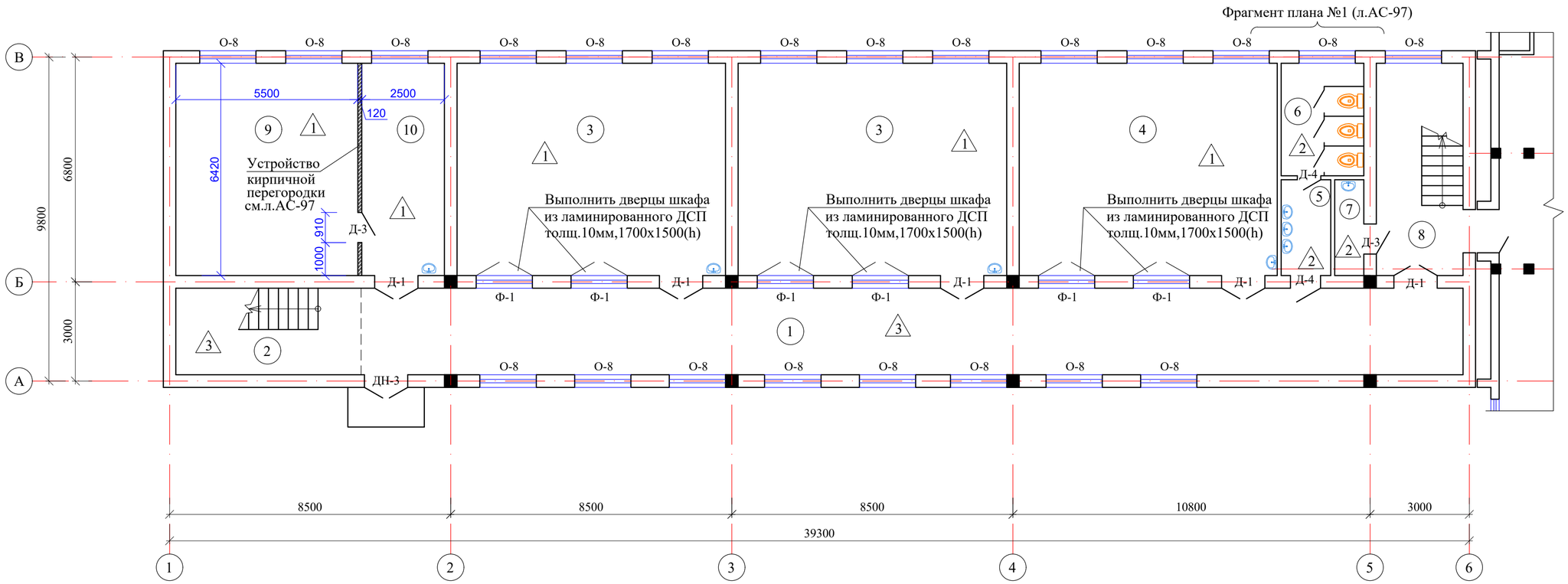

Экспликация помещений

N по плану	Наименование	Площадь м2
1	2	3
1	Коридор	87,3
2	Лестничная клетка	14,7
3	Учебный кабинет (2х52,1)	104,2
4	Учебный кабинет	50,1
5	Умывальная	4,4
6	Санузел	8,5
7	Комната уборочного инвентаря	2,6
8	Лестничная клетка	16,8
9	Кабинет директора	35,3
10	Приемная	16,1
		340,0

Схема блокировки

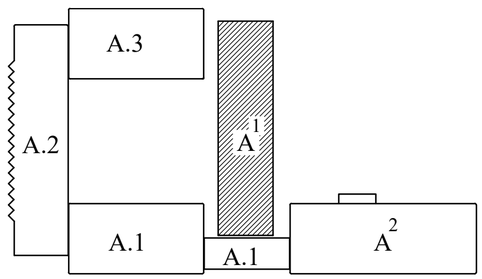

Ведомость ремонтных работ

Марка поз.	Обозначение	Наименование	Кол.	Масса ед.кг	Примеч.
		Устройство дверей шкафа из ламинированного ДСП толщ.10мм,1700х1500(h) (ручка-2шт, петля-4шт.)	12		

Изм.	Кол.уч	Лист	N док.	Подпись	Дата
ГИП		Абдикеримов			
Исполн.		Есенова			
Н.контр.		Абдуллаев			

09-2020 АС

Капитальный ремонт зданий КГУ "Общеобразовательной средней школы №14 им.Айбека"

Блок "А1" (Начальная школа)

Стадия	Лист	Листов
РП	17	

План первого этажа на отм.0.000.

ТОО "СуҚұрылысПроект" г.Шымкент - 2020г.

Согласовано
часть ОВ
часть ВК
часть ЭЛ
Взам. инв. N
Подп. и дата
Инв. N подл.

План второго этажа на отм.+3.300

(ремонтные работы)

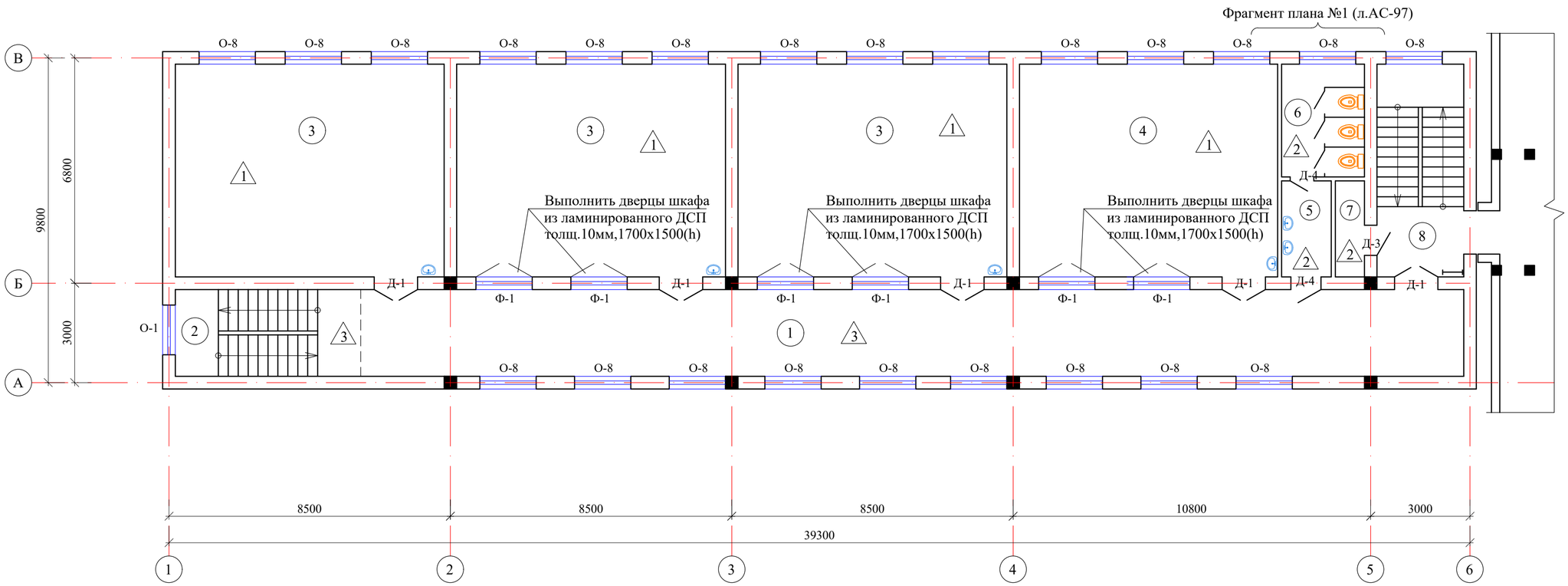

Экспликация помещений

N по плану	Наименование	Площадь м2
1	2	3
1	Коридор	87,3
2	Лестничная клетка	14,7
3	Учебный кабинет (3х52,1)	156,3
4	Учебный кабинет	50,1
5	Умывальная	4,4
6	Санузел	8,5
7	Комната уборочного инвентаря	2,6
8	Лестничная клетка	16,8
		340,7

Схема блокировки

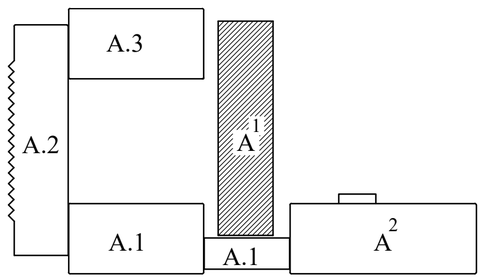

Изм.	Кол.уч	Лист	N док.	Подпись	Дата	09-2020 АС		
						Капитальный ремонт зданий КГУ "Общеобразовательной средней школы №14 им.Айбека"		
ГИП		Абдикеримов				Блок "А1" (Начальная школа)	Стадия	Лист	Листов
Исполн.		Есенова					РП	18	
Н.контр.		Абдуллаев				План второго этажа на отм.+3.300.	ТОО "СуҚұрылысПроект" г.Шымкент - 2020г.	

Согласовано
часть ОВ
часть ВК
часть ЭЛ

Взам. инв. N

Подп. и дата

Инв. N подл.

План второго этажа на отм.+3.300

(ремонтные работы)

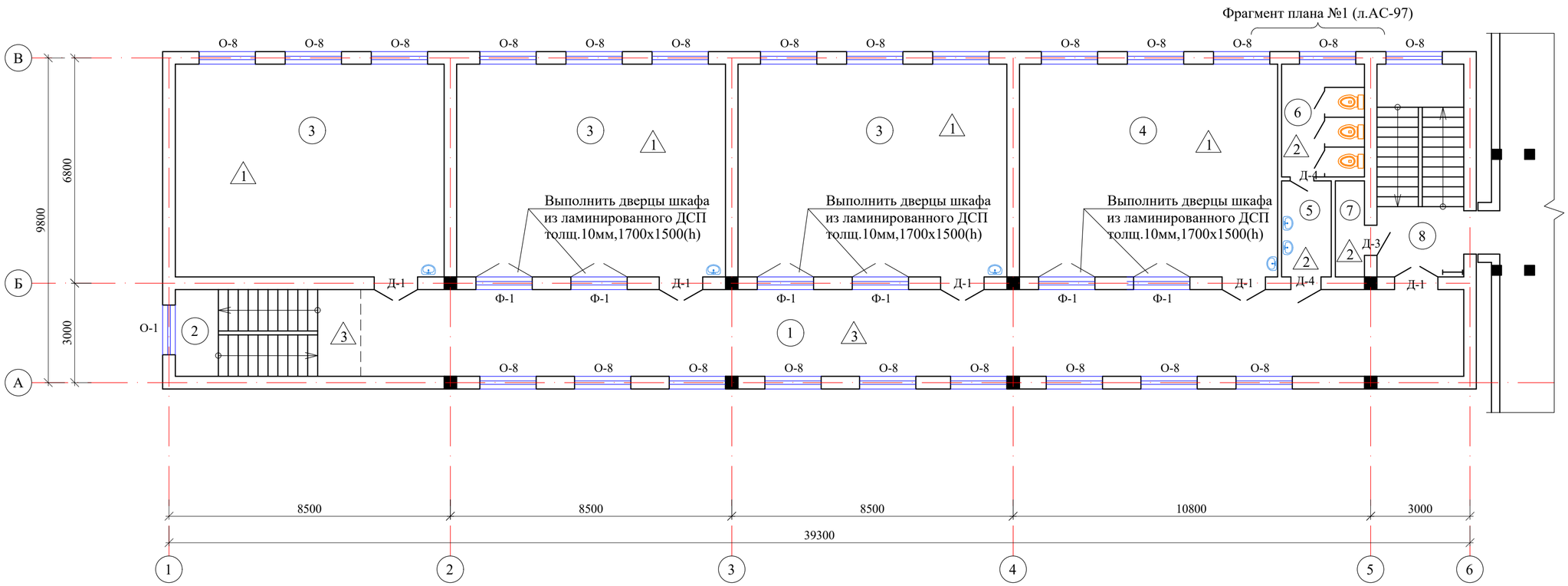

Экспликация помещений

N по плану	Наименование	Площадь м2
1	2	3
1	Коридор	87,3
2	Лестничная клетка	14,7
3	Учебный кабинет (3х52,1)	156,3
4	Учебный кабинет	50,1
5	Умывальная	4,4
6	Санузел	8,5
7	Комната уборочного инвентаря	2,6
8	Лестничная клетка	16,8
		340,7

Схема блокировки

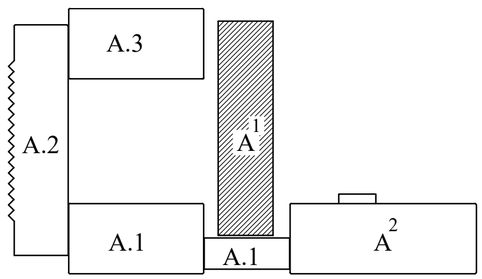

Изм.	Кол.уч	Лист	N док.	Подпись	Дата	09-2020 АС		
						Капитальный ремонт зданий КГУ "Общеобразовательной средней школы №14 им.Айбека"		
ГИП		Абдикеримов				Блок "А1" (Начальная школа)	Стадия	Лист	Листов
Исполн.		Есенова					РП	18	
Н.контр.		Абдуллаев				План второго этажа на отм.+3.300.	ТОО "СуҚұрылысПроект" г.Шымкент - 2020г.	

Согласовано
часть ОВ
часть ВК
часть ЭЛ

Взам. инв. N

Подп. и дата

Инв. N подл.

Фрагмент плана №1

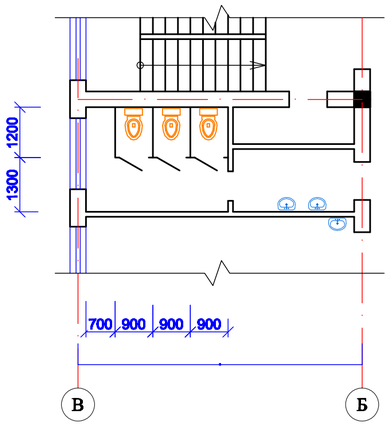

Пример выполнения экрана Э-1

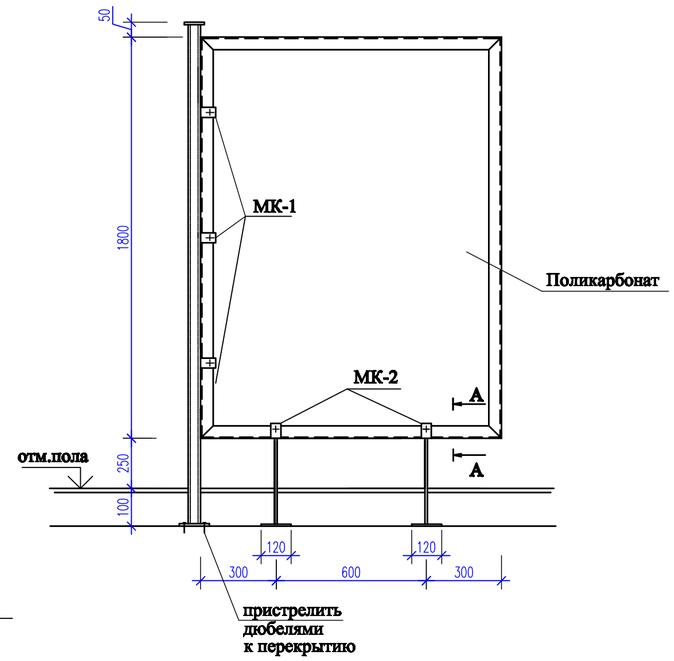

МК-1

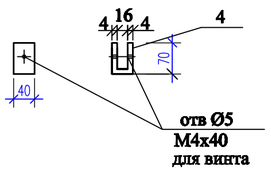

А-А

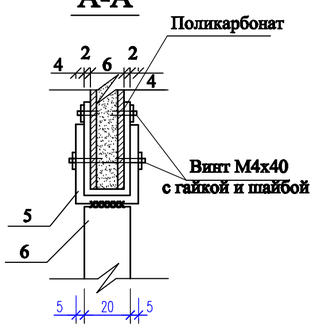

МК-2

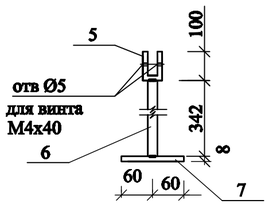

А

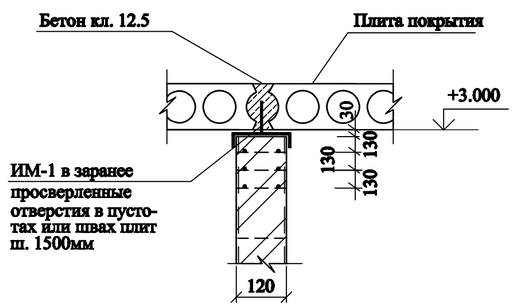

Устройство кирпичной перегородки

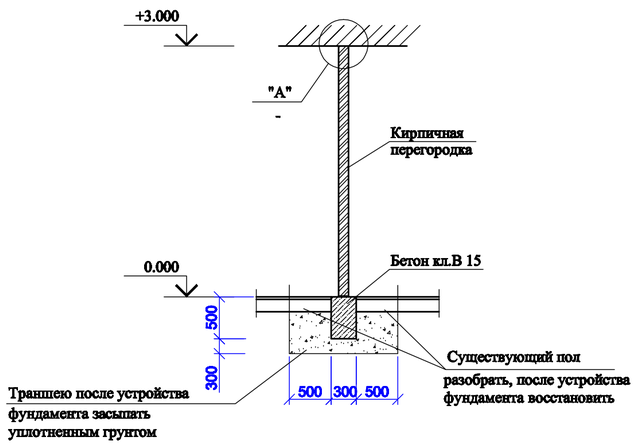

Изделие металлическое ИМ-1

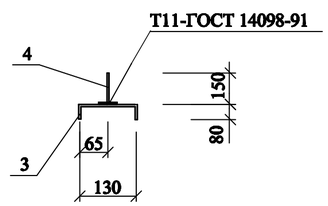

Спецификация элементов

Марка поз.	Обозначение	Наименование	Кол.	Масса ед.кг	Примеч.
		Экран Э-1	2		
1	ГОСТ 30245-2003	Труба кв.50х3, L=2180	3	9,38	
2	ГОСТ 19903-91	Полоса -10х80, L=80	3	0,50	
3	ГОСТ 19903-91	Полоса -10х120, L=120	3	1,13	
		Перегородка-экран из поликарбоната б=16мм, м2	11,3		
	ГОСТ 103-87	Обрамление экрана из -2х110,п.м	34,2	1,73	
	ГОСТ 103-87	Винт М4х40 с гайкой и шайбой	75	0,009	
		Металл.крепление МК-1	9		
4	ГОСТ 103-87	-4х40 L=180	1	0,23	
		Металл.крепление МК-2	6		
5	ГОСТ 103-87	-4х40 L=240	1	0,30	
6	ГОСТ 5781-91	Ø20А I L=342	1	0,84	
7	ГОСТ 103-87	-8х120 L=120	1	0,90	
		Изделие металл. ИМ-1	3		
14	ГОСТ 103-87	-50х4 L=290	1	0,46	
15	ГОСТ 5781-91	Ø12А I L=150	1	0,133	
		Бетон кл.В 12,5 м3	0,006		
		Устройство перегородки			
16	ГОСТ 6727-86	Ø5 Вр I п.м	47,8	0,144	
17	ГОСТ 6727-86	Ø3 Вр I L=110	60	0,01	
18	ГОСТ 5781-91	Ø12 А III L=1400	3	1,24	
		Кирпич, м3	2,10		
		Бетон кл.В 15, м3	1,0		
		Восстановление бетонного пола, м3	0,64		
		Уплотненный грунт, м3	5,1		

1. Данный лист см.совместно с л.АС-94,95.
2. Металлические элементы окрасить масляной краской за 2 раза.
3. Вновь проектируемые перегородки выполнить из обожженного полнотелого кирпича КР-р-по 1НФ/100/2,0/50/ГОСТ 530-2012 на цем.-песч.растворе М50.
Перегородки армируются непрерывно по всей длине двумя арматурами Ø5 Вр I и поперечно Ø3 Вр I с ш.400мм через 675мм по высоте. Три последние ряда кирпичной кладки армируются дополнительно в слое цем.-песчаного раствора М50 толщ.30мм.
Над дверным проемом уложить 3Ø12 А III, L=1400. Расход дан в спецификации.

Изм.	Кол.уч	Лист	N док.	Подпись	Дата
ГИП		Абдикеримов			
Исполн.		Есенова			
Н.контр.		Абдуллаев			

09-2020 АС

Капитальный ремонт зданий КГУ "Общеобразовательной средней школы №14 им.Айбека"

Блок "А[1]" (Начальная школа)

Стадия	Лист	Листов
РП	20	

Фрагмент плана №1 и №2.

ТОО "СуКурылысПроект" г.Шымкент - 2020г.

Взам. инв. N | Подп. и дата | Инв. N подл.

Ведомость отделки помещений

Наименование или номер помещения	Вид отделки элементов интерьеров							
	Потолок	Площадь	Стены или перегородки	Площадь	Низ стен или перегородок	Площадь	Высота мм	Примечание
1 этаж								
1,2,8	затирка σ=1мм, шпатлевка "Алинекс" σ=1мм, водоэмульсионная окраска	118,8 118,8 118,8	улучшенная штукатурка σ=15мм шпатлевка "Алинекс" σ=1мм, водоэмульсионная окраска	236,97 236,97 90,22	Окраска акриловыми красками (на водной основе)	146,75	1800	
3,4,9,10	затирка σ=1мм, шпатлевка "Алинекс" σ=1мм, водоэмульсионная окраска	155,6 155,6 155,6	улучшенная штукатурка σ=15мм шпатлевка "Алинекс" σ=1мм, водоэмульсионная окраска	307,75 307,75 307,75				
5,6,7	затирка σ=1мм, шпатлевка "Алинекс" σ=1мм, водоэмульсионная окраска	15,5 15,5 15,5	улучшенная штукатурка σ=15мм шпатлевка "Алинекс" σ=1мм, водоэмульсионная окраска	75,29 31,53 31,53	керамическая плитка	43,76	1800	
2 этаж								
1,2,8	затирка σ=1мм, шпатлевка "Алинекс" σ=1мм, водоэмульсионная окраска	118,8 118,8 118,8	улучшенная штукатурка σ=15мм шпатлевка "Алинекс" σ=1мм, водоэмульсионная окраска	234,29 234,29 86,77	Окраска акриловыми красками (на водной основе)	147,52	1800	
3,4	затирка σ=1мм, шпатлевка "Алинекс" σ=1мм, водоэмульсионная окраска	206,4 206,4 206,4	улучшенная штукатурка σ=15мм шпатлевка "Алинекс" σ=1мм, водоэмульсионная окраска	260,64 260,64 260,64				
5,6,7	затирка σ=1мм, шпатлевка "Алинекс" σ=1мм, водоэмульсионная окраска	15,5 15,5 15,5	улучшенная штукатурка σ=15мм шпатлевка "Алинекс" σ=1мм, водоэмульсионная окраска	75,29 31,53 31,53	керамическая плитка	43,76	1800	

Экспликация полов

Наименование или номер по проекту	Тип пола по проекту	Схема пола или номер узла по серии 2.244-1в6	Элементы пола и их толщина	Площадь пола, м2
1 этаж				
3,4,9,10	1	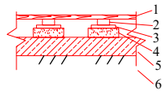	1-Покрытие доска ДП-35 - 35мм по ГОСТ 8242-88 2-Лага 100х50(пролет лаг 1000мм) по ГОСТ 24454-80 Е 3-Прокладки из доски 150х25х200 по 2 слоям пергамина 4-Существующий элемент пола. 5-Существующий элемент пола.	205,70
5,6,7	2	Узел 340 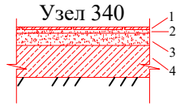	1-Покрытие - керамическая плитка толщ.10мм по ГОСТ 6787-89 2-Прослойка и заполнение швов из цем-песчаного раствора М150 - 10мм 3-Существующий элемент пола. 4-Существующий элемент пола.	15,50
1,2	3	Узел 340 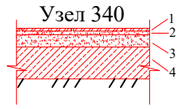	1-Покрытие - керамогранит с шероховатой поверхностью толщ.10мм 2-Прослойка и заполнение швов из цем-песчаного раствора М150 - 10мм 3-Стяжка из цементно-песчаного раствора М150-20мм 4-Существующий элемент пола.	102,0
2 этаж				
3,4	1	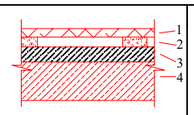	1-Покрытие доска ДП-27-27мм по ГОСТ 8242-88. 2-Лага 100х40 по ГОСТ 24454-80 Е (шаг 450мм) по 2 слоям пергамина 3-Существующий элемент пола 4-Существующий элемент пола	206,4
5,6,7	2	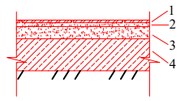	1-Покрытие - керамическая плитка толщ.10мм по ГОСТ 6787-89 2-Прослойка и заполнение швов из цем-песчаного раствора М150 - 10мм 3-Существующий элемент пола. 4-Существующий элемент пола.	15,50
1,2	3	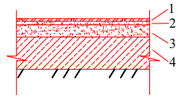	1-Покрытие - керамогранит с шероховатой поверхностью толщ.10мм 2-Прослойка и заполнение швов из цем-песчаного раствора М150 - 10мм 3-Стяжка из цементно-песчаного раствора М150-20мм 4-Существующий элемент пола.	94,12

1. Данный лист см.совместно с л.АС-94,95.

Изм.	Кол.уч	Лист	N док.	Подпись	Дата
ГИП		Абдикеримов			
Исполн.		Есенова			
Н.контр.		Абдуллаев			

09-2020 АС

Капитальный ремонт зданий КГУ "Общеобразовательной средней школы №14 им.Айбека"

Блок "А[1]" (Начальная школа)

Стадия	Лист	Листов
РП	21	

Ведомость отделки помещений. Экспликация полов.

ТОО "СуҚұрылысПроект" г.Шымкент - 2020г.

Согласовано

Взам. инв. N

Подп. и дата

Инв. N подл.

План чердака
(ремонтные работы)

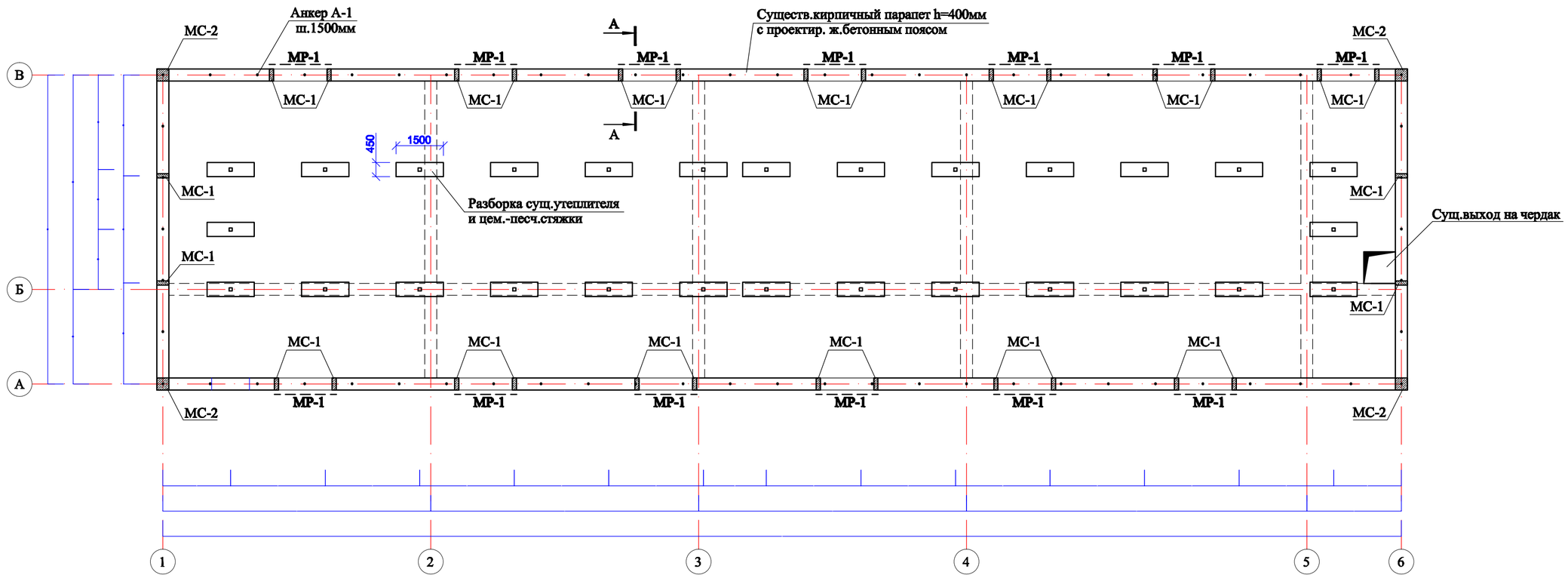

А-А

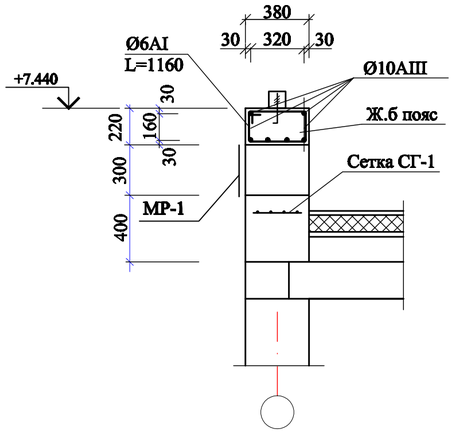

Фрагмент выполнения продухов

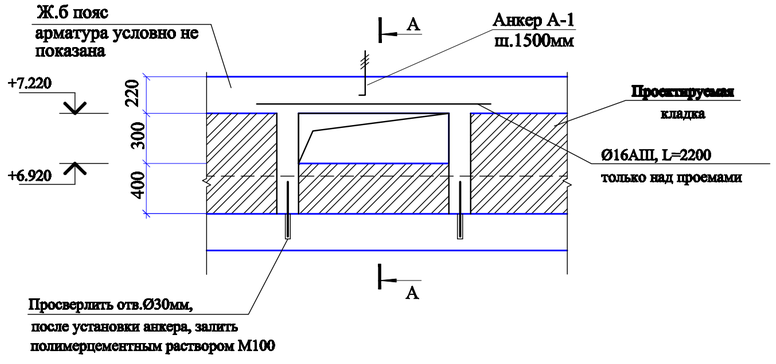

Металлическая решетка МР-1

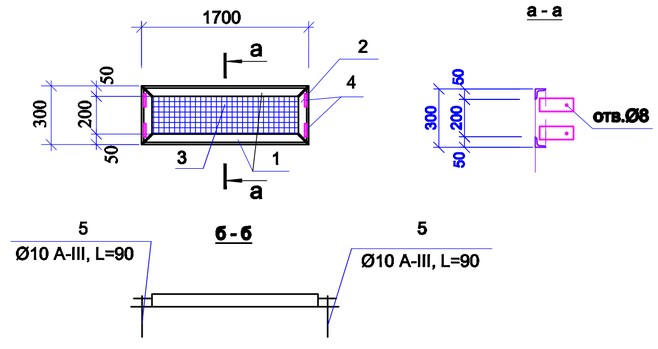

Монолитный сердечник МС-1

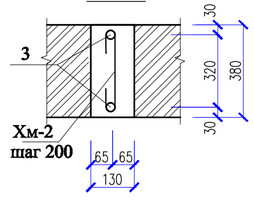

Монолитный сердечник МС-2

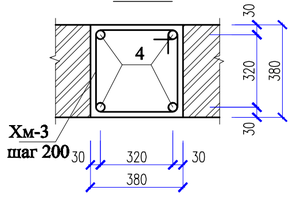

1.Данный лист смотреть совместно с листами АС-60.
2. При устройстве продухов фактические размеры простенков следует уточнять по месту.

Изм.	Кол.уч	Лист	N док.	Подпись	Дата
ГИП		Абдикеримов			
Исполн.		Есенова			
Н.контр.		Абдуллаев			

09-2020 АС

Капитальный ремонт зданий КГУ "Общеобразовательной средней школы №14 им.Айбека"

Блок "А[1]" (Начальная школа)

Стадия	Лист	Листов
РП	22	

План чердака. Сечение А-А.

ТОО "СуКурылысПроект" г.Шымкент - 2020г.

Взам. инв. N | Подп. и дата | Инв. N подл.

План кровли

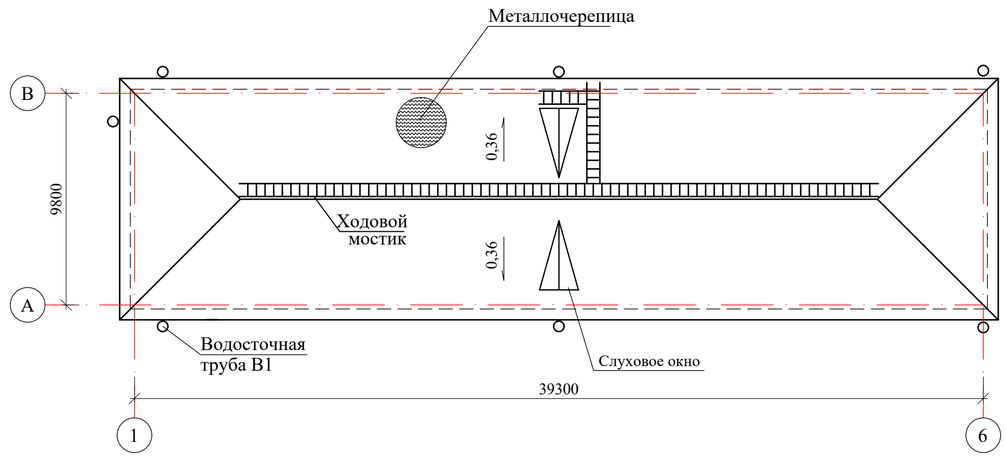

Указания по устройству кровли :

1.Проектируемая кровля разработана в соответствии со СН РК 3.02-37-2013 "Крыши и кровли", СН РК 2.02-01-2014 "Пожарная безопасность здании и сооружений". Вновь устраиваемая кровля - из металло-черепицы с полимерным покрытием по деревянным несущим конструкциям.
2.Основные несущие элементы кровли должны быть расположены в узлах несущих конструкций покрытия здания.
3.Несущие конструкции кровли из древесины хвойных пород II-категории с влажностью не более 20%,антисептированные и пропитанные антипиренами.
4.До начала производства работ по устройству кровли из металлочерепицы должен быть разобран поэтапно существующая кровля из асбестоцементных волнистых листов с деревянными несущими конструкциями.
Расход демонтажа см. л.АС-12.
5.Существующий утеплитель и цем-песчаную стяжку демонтировать.
Расход демонтажа указан на л.АС-12.
Для крепление лежня, в швах плит просверлить отв.Ø30мм,L=200мм по 2шт на лежень, после установки анкеров А-2, отв.залить полимерцементным раствором М100.
6.Под лежни и мауэрлат необходимо уложить 2 слоя толя. Поверхность лежней и мауэрлатов не должна соприкасаться с конструкцией существующей кровли.
7. Металлочерепица к обрешетке крепится самонарезающими шурупами с уплотнительной шайбой (6 шурупов на 1 кв.м).
Обрешетка укладывается сверху на гидроизоляционую мембрану. Гидроизоляционный материал устанавливают внахлест от карниза к коньку так, чтобы струя холодного воздуха безпрепятственно могла пройти от карниза под конек крыши.
8. Вентиляция кровли осуществляется через слуховые окна.
8. Вдоль стен по осям "1","6,"А","В" выполняется кирпичный парапет высотой 900мм с ж/б поясом h=150мм. Анкер А-1 для крепления мауэрлатов установить в теле ж/б пояса с шагом 1500мм.
9. При производстве работ по ремонту кровли могут быть уточнены размеры и высотные отметки здания.
10. Для эффективного энергосбережения выполнить утепление чердака утеплителем-минплита с Y=150кг/м3 толщ.80мм с устройством изв.-песчаной стяжки толщ.25мм, армированная сеткой Ø3 Вр I/100/100.

Противопожарные мероприятия и защита строительных конструкций от коррозии

1. Все деревянные конструкции подлежат огнезащитной обработке антипиренами согласно требований глав СНиП РК 2.02-05-2002.
2. Качество огнезащитной обработки должно быть таким, чтобы потеря массы огнезащищенной древесины при испытаний по СТ.СЭВ 4868-84 не превышала 25%.
3. Для биологической защиты деревянные конструкции обработать антисептической пастой с нанесением пасты на поверхность древесины краскопультом.

При производстве работ и при эксплуатации кровли в дальнейшем категорически запрещается складирование материалов, изделий и оборудования на чердачные перекрытия, то есть на поверхность существующего утеплителя кровли и плит покрытия.

Схема блокировки

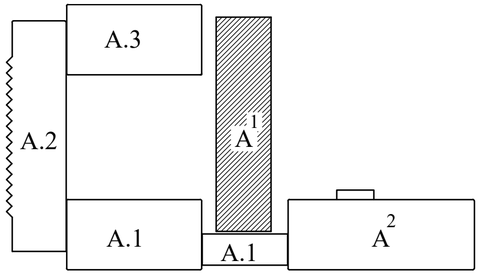

Спецификация элементов парапета

Марка поз.	Обозначение	Наименование	Кол.	Масса ед,кг	Примеч.
		Сетка СГ-1, п.м	98,2	0,75	
		Ж.б пояс-обвязка, п.м	98,2		
1	ГОСТ 5781-91	Ø10 А-III п.м	4	0,617	
Хм-1	ГОСТ 5781-91	Ø6 А-I L=1160	3	0,26	
		Бетон кл.В12,5, м3	0,08		
		Монолитный сердечник МС-1	30		
2	ГОСТ 5781-91	Ø12 А-III L=950	2	0,84	
Хм-2	ГОСТ 5781-91	Ø6 А-I L=520	4	0,11	
	ГОСТ 5781-91	Штырь Ø12 А-III L=400	2	0,36	
		Бетон кл.В12,5 м3	0,03		
		Монолитный сердечник МС-2	4		
3	ГОСТ 5781-91	Ø12 А-III L=950	4	0,84	
Хм-3	ГОСТ 5781-91	Ø6 А-I L=1560	4	0,35	
	ГОСТ 5781-91	Штырь Ø12 А-III L=400	4	0,36	
		Бетон кл.В12,5 м3	0,10		
		Металлическая решетка МР-1	13		
4	ГОСТ 8509-93	Уголок 50х5, L=1700	2	6,41	
5	ГОСТ 8509-93	Уголок 50х5, L=300	2	0,726	
6	ГОСТ 3306-88	Ø 3.5мм с ячейками 40 мм, м2	0,51	3,5	
7	ГОСТ 103-91	-4х60, L=150	4	0,28	
8	ГОСТ 5781-91	Анкер Ø10 А-III, L=90	4	0,06	
		Полимерцем.раствор М100 для крепления лежня, м3	0,008		
		Самонарезающие шурупы для металлочерепицы, шт	2940	0,05	
		Гидроизоляционная мембрана, м2	490		
		Кирпич для проектируемого парапета, м3	14,5		
		Проектируемый утеплитель-мин-плита Y=150кг/м3 б=80мм,м2	366,6		
		Проектируемая изв.-песчаная стяжка б=25мм, м2	366,6		
		Сетка Ø3 Вр I/100/100, м2	366,6	1,18	
		Водосточная система (Продукция компании ДомСтрой)			
		Желоб водосточный D=125мм п. м.	104,2		
		Соединитель желоба D=125мм	42		шаг 2.5 м
		Угол желоба наружный D=125мм 90^0	4		
		Держатель желоба D=125мм L=320мм	52		шаг 2 м
		Воронка выпускная D=100	8		
		Труба выпускная D=100 п. м.	60,0		
		Держатель трубы D=100мм	16		
		Колено трубы D=100мм	8		
		Отвод (колено нижнее) D=100мм	8		

Изм.	Кол.уч	Лист	N док.	Подпись	Дата
ГИП		Абдикеримов			
Исполн.		Есенова			
Н.контр.		Абдуллаев			

09-2020 АС

Капитальный ремонт зданий КГУ "Общеобразовательной средней школы №14 им.Айбека"

Блок "А^1" (Начальная школа)

Стадия	Лист	Листов
РП	23	

План кровли. Указания по устройству кровли.

ТОО "СуҚұрылысПроект" г.Шымкент - 2020г.

Взам. инв. N | Подп. и дата | Инв. N подл.

План стропил
(ремонтные работы)

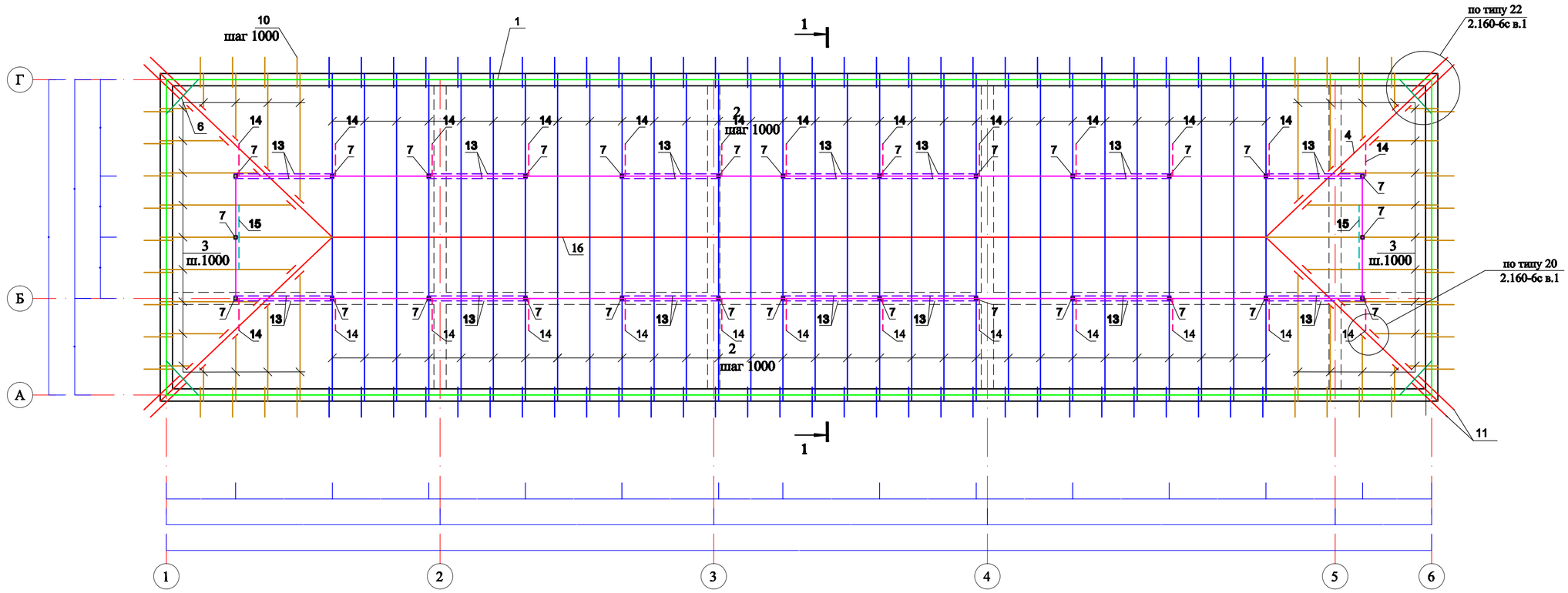

Сечение 1-1
(ремонтные работы)

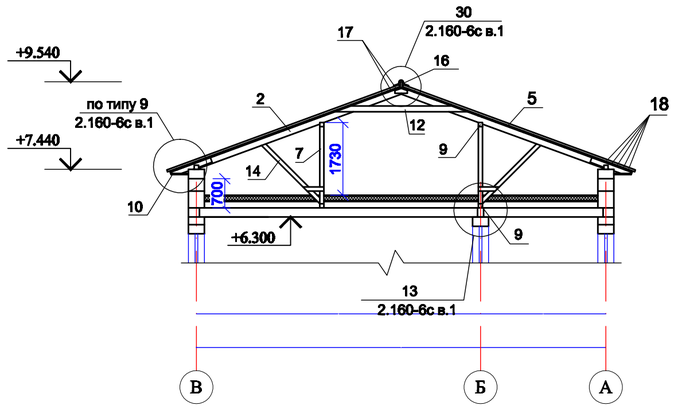

Схема блокировки

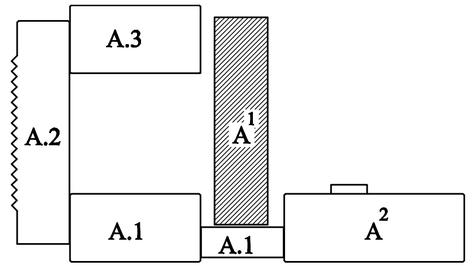

Изм.	Кол.уч	Лист	N док.	Подпись	Дата
ГИП		Абдикеримов			
Исполн.		Есенова			
Н.контр.		Абдуллаев			

09-2020 АС

Капитальный ремонт зданий КГУ "Общеобразовательной средней школы №14 им.Айбека"

Блок "А1" (Начальная школа)

Стадия	Лист	Листов
РП	24	

План стропил. Сечение 1-1.

ТОО "СуКурылысПроект" г.Шымкент - 2020г.

Взам. инв. N | Подп. и дата | Инв. N подл.

Сечение 2-2

(ремонтные работы)

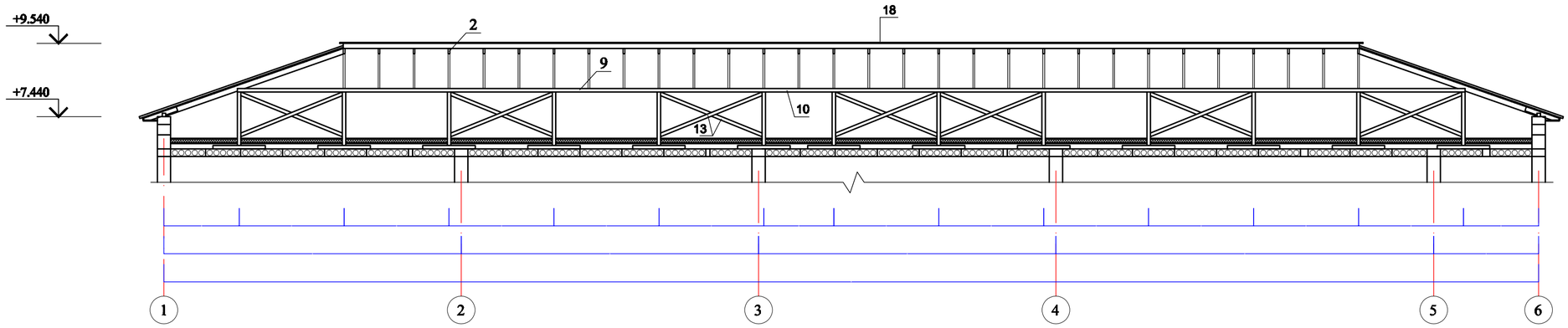

СПЕЦИФИКАЦИЯ ЭЛЕМЕНТОВ КРОВЛИ

Марка поз.	Обозначение	Наименование	Кол. шт.	Масса ед.кг	Общий объем м3
1	ГОСТ 8486-86*Е	Мауэрлат 100х100 п.м	98,2		0,98
2	-//-	Стропильная нога 50х150 L=5220	60		2,35
3	-//-	Нарожники 50х150 п.м	108,8		0,82
4	-//-	Диагональная нога 100х180 п.м	35,4		0,64
5	-//-	Обрешетка 100х32(h) п.м	1060		3,40
6	-//-	Связь жесткости 100х100 L=1500	4		0,06
7	-//-	Стойка 100х100 L=1840	28		0,52
8	-//-	Лежень 100х100 L=1500	28		0,42
9	-//-	Прогон 100х100 п.м	77,6		0,78
10	-//-	Кобылка 50х120 L=1000	94		0,56
11	-//-	Кобылка 50х120 L=1200	8		0,06
12	-//-	Затяжка 50х140 L=3150	30		0,66
13	-//-	Раскос 50х100 L=3130	28		0,44
14	-//-	Подкос 50х100 L=1970	26		0,26
15	-//-	Подкос 50х100 L=2240	4		0,04
16	-//-	Коньковый брус 50х150 п.м	29,0		0,22
17	-//-	Коньковая обрешетка из досок 32х150 п.м	116		0,56
18	-//-	Карнизный щит из досок 32х150 п.м	491		2,36
19	2.160-6с,в1 , узел 12	Накладка 50х100 L=700	56		0,20
20	-//- , узел 13	Накладка 50х100 L=450	56		0,13
21	-//- , узел 20	Бруски 50х60 L=500	32		0,05
22	-//- , узел 26	Накладка 50х100 L=450	56		0,13
23	-//- , узел 28	Накладка 50х100 L=800	60		0,24
24	-//- , узел 29	Опорный брус 50х50 L=250	58		0,04
25	-//- , узел 30	Накладка 40х150 L=450	60		0,16
26		Подшивка карниза софитом кровельным м2	49,1		
1	2	3	4	5	6

продолжение

1	2	3	4	5	6
27	см.л.АС-113	Ходовой мостик п.м	36,5		
28	см.л.АС-114	Слуховое окно	2		
29	см.л.АС-115	Блок слухового окна	2		
30	см.л.АС-113	Лестница к слуховому окну	1		
31	ГОСТ 103-87	Скоба - 6х40 L=150	10	0,52	
32	ГОСТ 5781-91	Анкер А-1 (Ø12 АIII, L=360)	64	0,32	
33	ГОСТ 5781-91	Анкер А-2 (Ø12 АIII, L=320)	56	0,32	
34	ГОСТ 103-87	МНД-2 (-12х100 L=100)	64	0,94	
35	ГОСТ 11371-78*	Шайба М 10	120	0,011	
36	ГОСТ 5915-70*	Гайка М 10	120	0,013	
37	ГОСТ 6727-86	Скрутка Ø 4 Вр I L=700	48	0,063	
		Коньковая планка круглая, п.м	64,4		
	ГОСТ 10923-82	Рубероид шир.1м вдоль парапета, м2	98,2		
	ГОСТ 10923-82	Рубероид РКП-350Б м2	10,2		
	ГОСТ 30547-97	Толь(лежень/мауэрлат) м2	25,2 / 60,0		
	ТУ 640 РК 390-666-82-ЗАО-01-2001	Металлочерепица	490		

Взам. инв. N

Подп. и дата

Инв. N подл.

Изм.	Кол.уч	Лист	N док.	Подпись	Дата
ГИП		Абдикеримов			
Исполн.		Есенова			
Н.контр.		Абдуллаев			

09-2020 АС

Капитальный ремонт зданий КГУ "Общеобразовательной средней школы №14 им.Айбека"

Блок "А[1]" (Начальная школа)

Стадия	Лист	Листов
РП	25	

Сечение кровли 2-2. Спецификация элементов кровли.

ТОО "СуКурлыкПроект" г.Шымкент - 2020г.

Металлическое ограждение

ОК-1

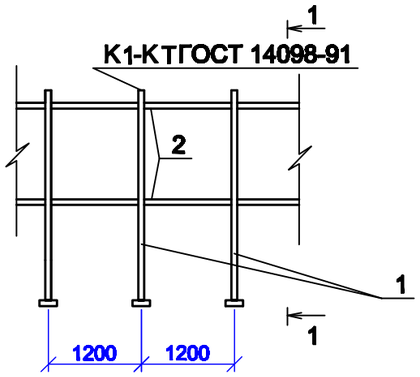

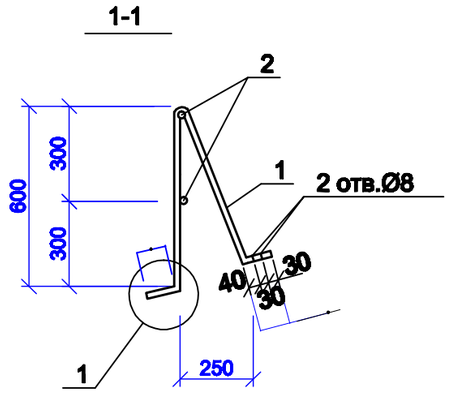

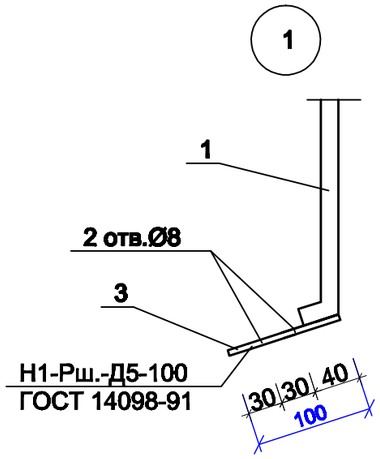

Ходовой мостик

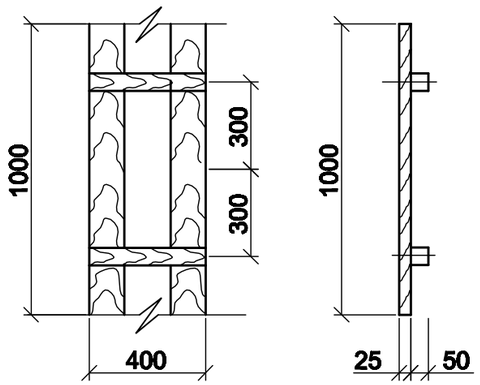

Лестница к слуховому окну

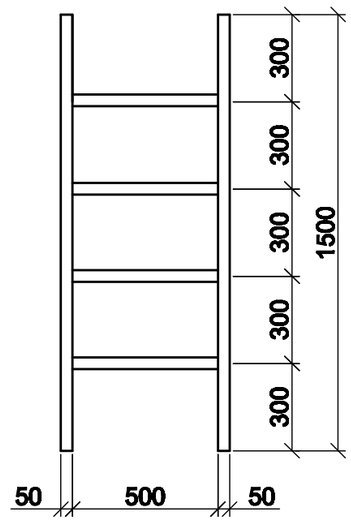

Спецификация конструктивных элементов

N п.п.	Обозначение	Наименование	Кол.	Масса ед.,кг	Примеч.
		Металлическое ограждение			
		ОК-1 п.м.	1		
1	ГОСТ 5781-91	Ø14А-I L=1250	1	1,513	1,513
2	ГОСТ 5781-91	Ø10А-I п.м.	2	0,617	1,234
3	ГОСТ 103-87	-70х4 L=100	2	0,22	0,44
	ГОСТ 7798-78*	Болт М8 L=80	4	0,0366	0,1464
		Ходовой мостик п.м.	1		0.0115
	ГОСТ 8486-86*Е	Доски 25х150 L=1000	2		0,0075
	ГОСТ 8486-86*Е	Брус 50х100 L=400	2		0,004
		Лестница к слуховому окну	1		
	ГОСТ 8486-86*Е	Брусок 50х100 L=1500	2		0,015м3
	ГОСТ 8486-86*Е	Проступь 50х50 L=600	4		0,006м3

1.Данный лист смотреть совместно с листами АС-60.

Изм.	Кол.уч	Лист	N док.	Подпись	Дата
ГИП		Абдикеримов			
Исполн.		Есенова			
Н.контр.		Абдуллаев			

09-2020 АС

Капитальный ремонт зданий КГУ "Общеобразовательной средней школы №14 им.Айбека"

Блок "А1" (Начальная школа)

Стадия	Лист	Листов
РП	26	

Металлическое ограждение ОК-1. Ходовой мостик.Лестница слух.окна.

ТОО "СуКурылысПроект" г.Шымкент - 2020г.

Взам. инв. N | Подп. и дата | Инв. N подл.

Слуховое окно

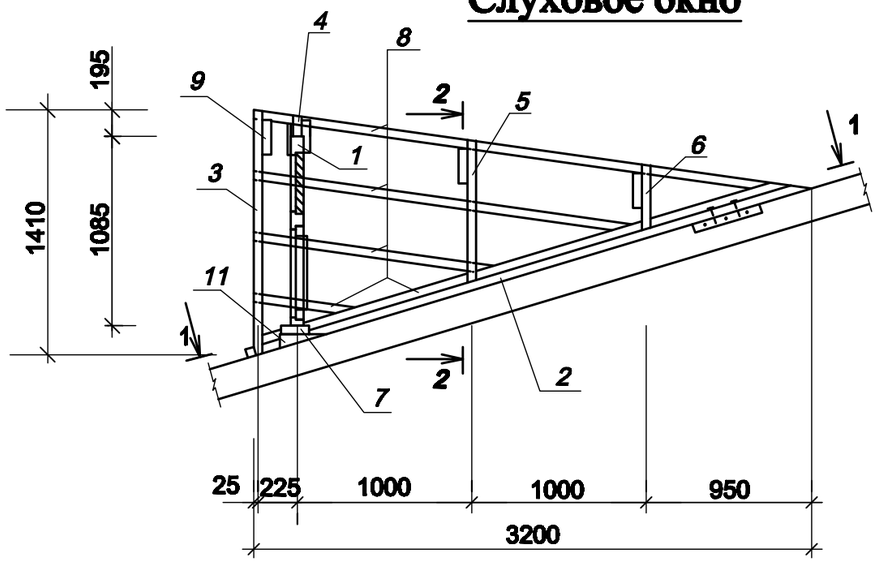

1 - 1

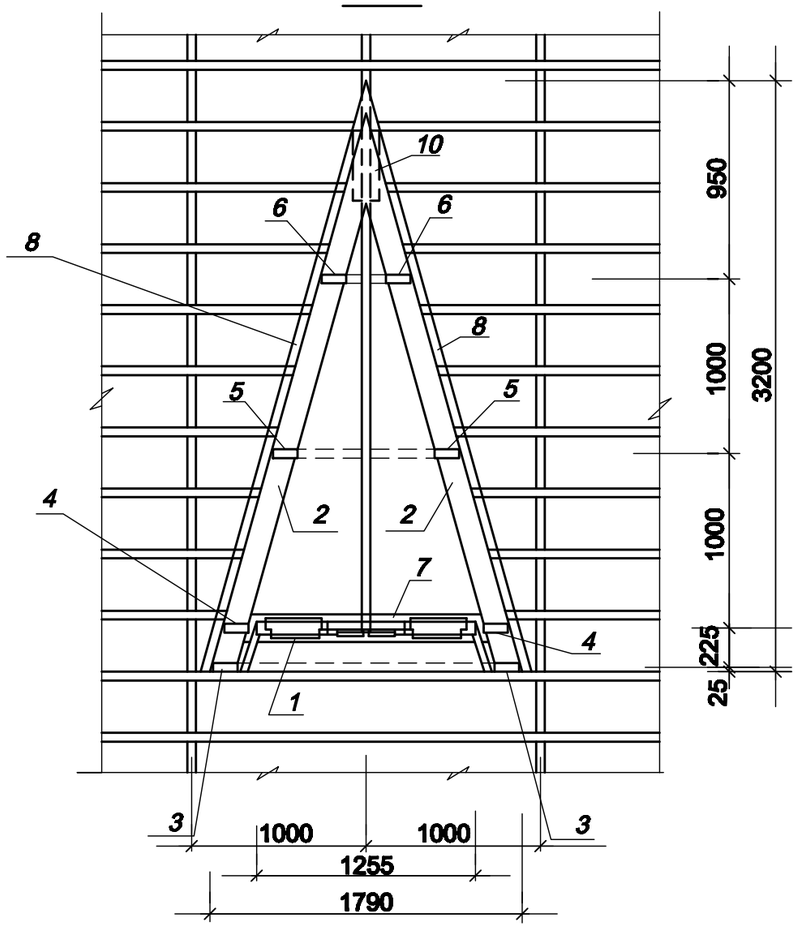

2 - 2

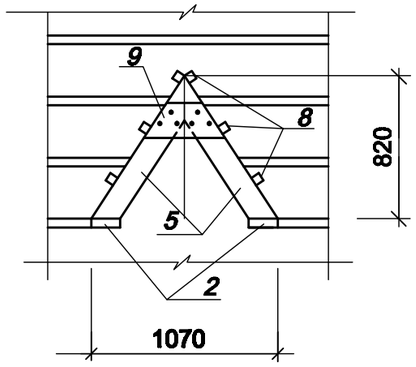

СПЕЦИФИКАЦИЯ ЭЛЕМЕНТОВ

N п.п.	Обозначение	Наименование	Кол.	Объем ед.,м3	Объем общ.,м3
1	л.АС-53	Блок слухового окна	1		
2	ГОСТ 8486-86*Е	Ригель 50х160,L=3320	2		0,053
3	-//-	Стропила 50х140,L=1750	2		0,025
4	-//-	Стропила 50х140,L=1670	2		0,023
5	-//-	Стропила 50х140,L=1180	2		0,017
6	-//-	Стропила 50х140,L=740	2		0,010
7	-//-	Ригель 50х160,L=1780	1		0,014
8	-//-	Обрешетка 50х50,п.м	22,0		0,055
9	-//-	Накладка 50х200,L=460	4		0,018
10	-//-	Опорный брус 50х100,L=400	2		0,004
11	-//-	Бобышка 80х100,L=160	2		0,003
12	-//-	Подшивка из досок 30х300,п.м	4,8		0,043
		Профнастил толщ. 0,7	5,81		м2
		Фартук из оцинкованной кровельной стали б=0,7мм	4,65		м2

1.Данный лист смотреть совместно с листами АС-47,50.

Изм.	Кол.уч	Лист	N док.	Подпись	Дата
ГИП		Абдикеримов			
Исполн.		Есенова			
Н.контр.		Абдуллаев			

09-2020 АС

Капитальный ремонт зданий КГУ "Общеобразовательной средней школы №14 им.Айбека"

Блок "А1" (Начальная школа)

Стадия	Лист	Листов
РП	27	

Слуховое окно.

ТОО "СуКурлысПроект" г.Шымкент - 2020г.

Взам. инв. N | Подп. и дата | Инв. N подл.

БЛОК СЛУХОВОГО ОКНА ОБС-1

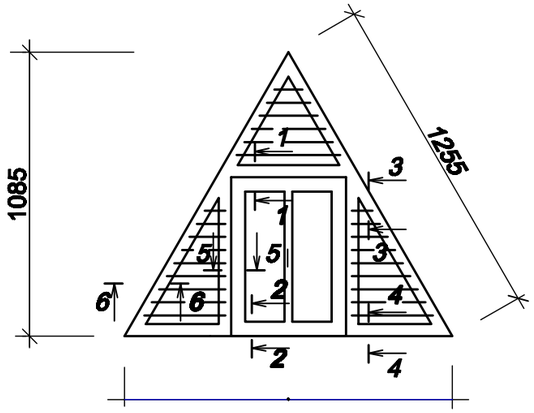

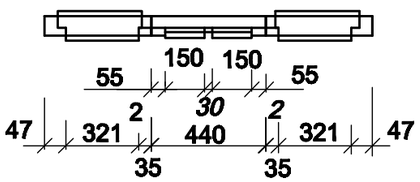

1 - 1

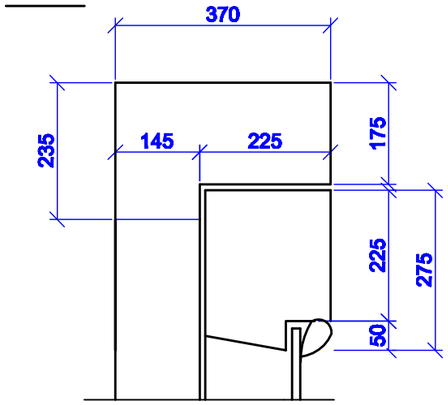

2 - 2

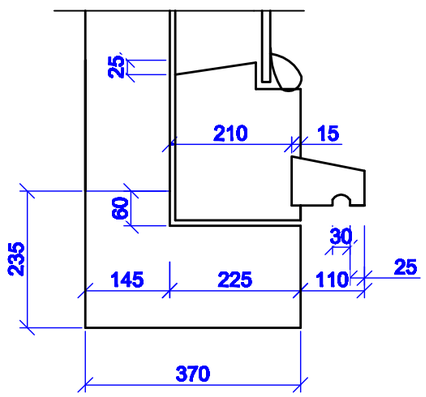

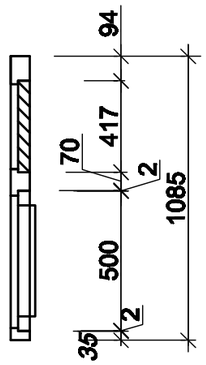

3 - 3

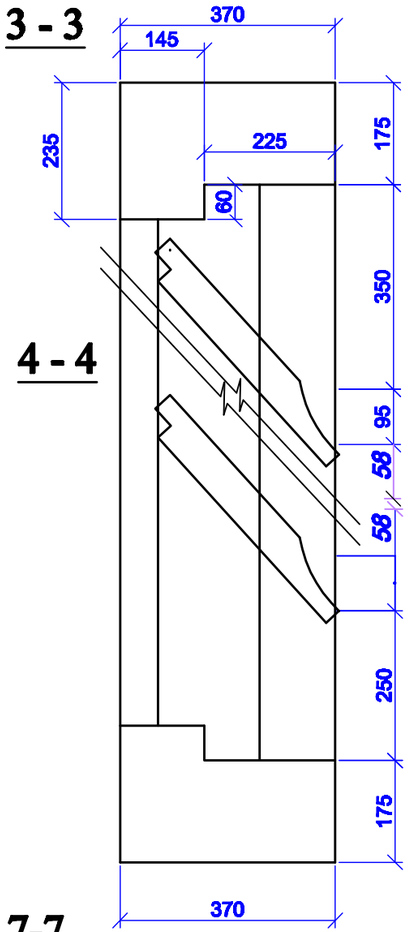

7-7

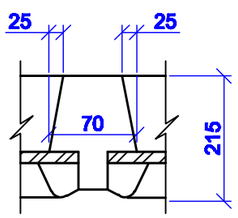

СПЕЦИФИКАЦИЯ ЭЛЕМЕНТОВ

N п.п.	Обозначение	Наименование	Кол.	Масса ед.,кг	Примеч.
1	ГОСТ 8486-86*Е	Древесина коробки			0.055м3
2	ГОСТ 8486-86*Е	Древесина жалюзей			0.033м3
3	ГОСТ 8486-86*Е	Древесина переплета			0.025м3
4	ГОСТ 8486-86*Е	Древесина раскладки			0.008м3
5	ГОСТ 5088-94	Петли оконные разъемные			2
6	ГОСТ 5090-86	Задвижки оконные			2
7	ГОСТ 5087-80	Ручка скоба на лапках			1
8	ГОСТ 111-2003	Стекло оконное			0,20м2

5 - 5

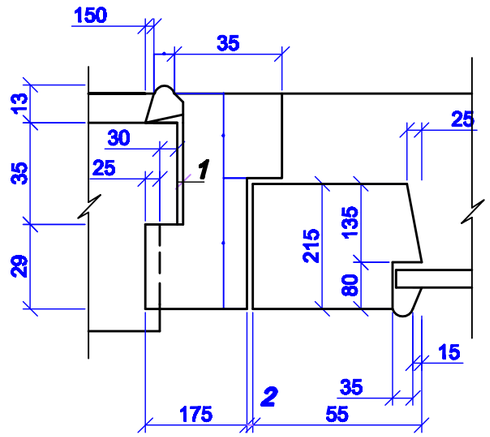

6 - 6

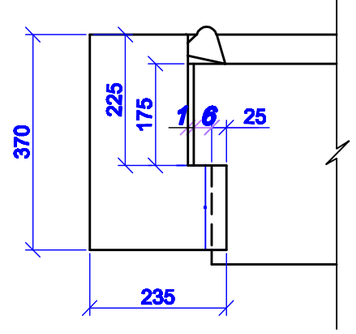

1.Данный лист смотреть совместно с листами АС-47,50,52.

2. Блок слухового окна покрасить за 2 раза.

Изм.	Кол.уч	Лист	N док.	Подпись	Дата
ГИП		Абдикеримов			
Исполн.		Есенова			
Н.контр.		Абдуллаев			

09-2020 АС

Капитальный ремонт зданий КГУ "Общеобразовательной средней школы №14 им.Айбека"

Блок "А1" (Начальная школа)

Стадия	Лист	Листов
РП	28	

Блок слухового окна ОБС-1.

ТОО "СуКурылысПроект" г.Шымкент - 2020г.

Взам. инв. N

Подп. и дата

Инв. N подл.