Спецификация демонтажных работ заполнения проемов

Марка поз.	Условные обозначения	Наименование	Кол. 1эт.	Кол. 2эт.	Кол. 3эт.	Кол. 4эт.	Масса ед.кг	Примеч.
1	2	3	4	5	6	7	8	9
		Окна с подоконниками						
О-1	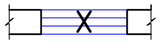	1400x1800(h)	6	17	2	2		дерев.
О-5		1000x2800(h)	-	1	1	1		дерев.
О-9		1400x900(h)	8	-	-	-		дерев.
О-10		1000x900(h)	-	1	1	1		дерев.
О-11		900x1800(h)	2	-	-	1		дерев.
О-12		5600x1800(h)	-	-	-	8		дерев.
		Двери деревянные внутренние						
Д-1		1310x2400(h)	8	2	2	1		
Д-3		910x2100(h)	4	7	3	2		
Д-4		710x2100(h)	5	1	2	5		
Д-7		2010x2400(h)	-	-	1	-		
		Двери деревянные наружные						
ДН-3		1310x2400(h)	3	-	-	-		
		Металлические решетки						
МР-3		1400x900(h) (20кг/шт)	4	-	-			
		Отбивка штукатурки внутренних откосов, м2	65,0					
		Отбивка штукатурки наружных откосов, м2	42,32					
		Демонтаж подоконных сливов,м2	107,7					

1.Данный лист смотреть совместно с листами АС-14-17.

Ведомость демонтажных работ,м2

Наименование или номер помещения	Потолок: Площадь	Потолок: Вид отделки	Стены или перегородки: Площадь	Стены или перегородки: Вид отделки	Низ стен или перегородок (панель): Площадь	Низ стен или перегородок (панель): Вид отделки	Низ стен или перегородок (панель): Высота, мм
1 этаж							
1-16	373,17	Снятие набела	279,61 604,05	Снятие набела Отбивка штукатурки с кирпичных перегородок -100%	78,06	Снятие покрытий из керамических плиток	1600
2 этаж							
1-14	362,40	Снятие набела	144,86 455,94	Снятие набела Отбивка штукатурки с кирпичных перегородок -100%	242,19	Снятие покрытий из керамических плиток	1600
3 этаж							
1-10	379,0	Снятие набела	384,60 371,61	Снятие набела Отбивка штукатурки с кирпичных перегородок -100%	26,51	Снятие покрытий из керамических плиток	1600
4 этаж							
1-11	108,6	Снятие набела	118,9 275,79	Снятие набела Отбивка штукатурки с кирпичных перегородок -100%	46,85	Снятие покрытий из керамических плиток	1600

Взам. инв. N | Подпись и дата | Инв. N подл.

Изм.	Кол.уч	Лист	N док.	Подпись	Дата
ГИП		Абдикеримов			
Исполн.		Есенова			
Н.контр.		Абдуллаев			

09-2020 АС

Капитальный ремонт зданий КГУ "Общеобразовательной средней школы №14 им.Айбека"

Блок "А^2" (Начальная школа)

Стадия	Лист	Листов
РП	18	

Спецификация демонтажных работ заполнения проемов. Ведомость отделки.

ТОО "СуҚұрылысПроект" г.Шымкент - 2020г.

Деталь усиления плиты перекрытия при пробивке отверстия размером 300х250мм

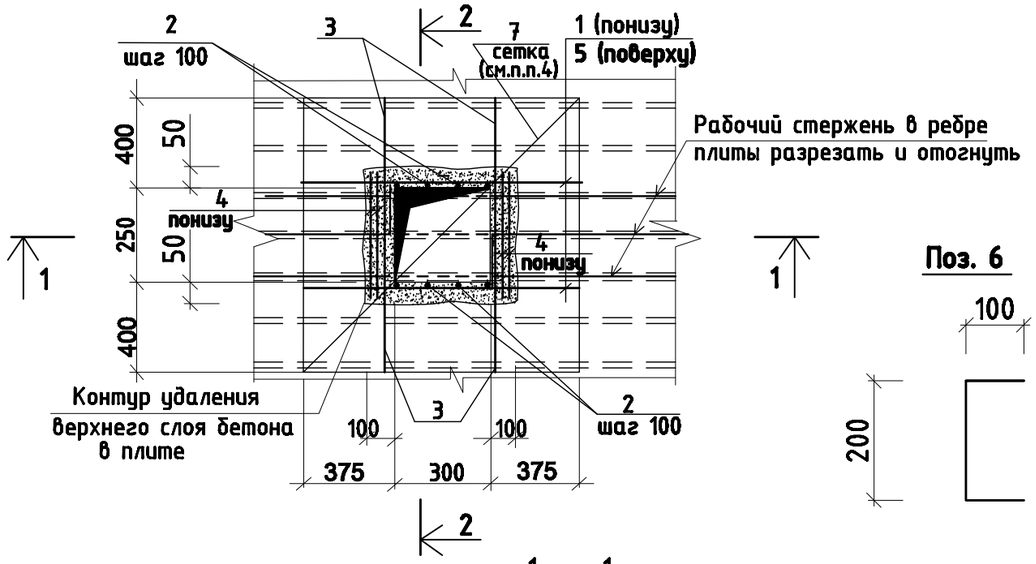

Поз. 6

1 - 1

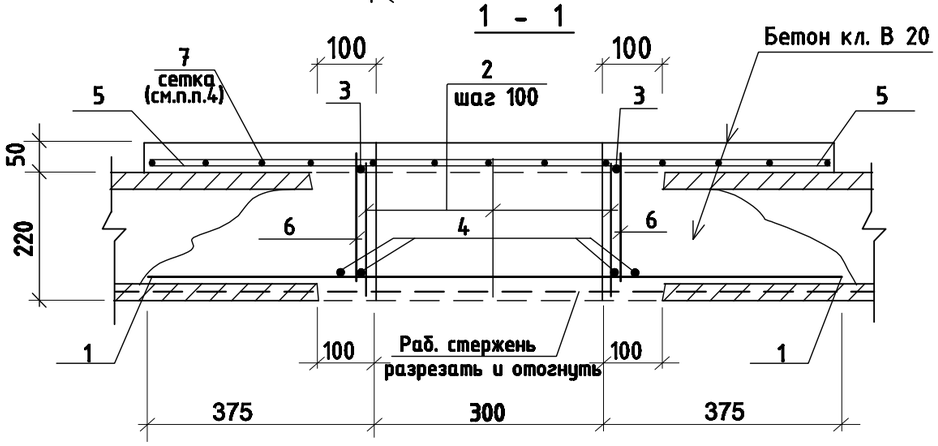

2 - 2

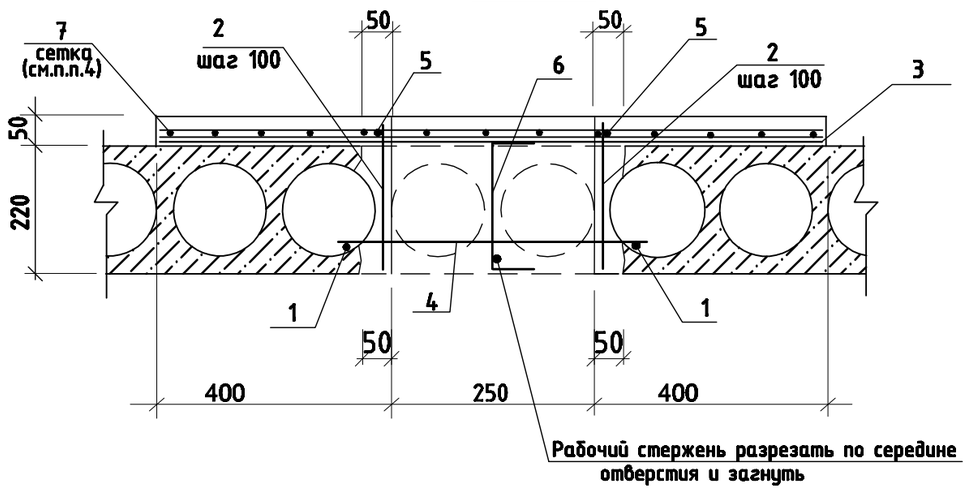

*Спецификация элементов на отверстие

Марка, поз.	Обозначение	Наименование	Кол. шт	Масса ед...кг	Приме-чание
		Арматурные изделия			
1	ГОСТ 5781-82*	Ø16AIII L=1050мм	2	1,66	3,32 кг
2	ГОСТ 5781-82*	Ø8AI L=230мм	8	0,09	0.73 кг
3	ГОСТ 5781-82*	Ø16AIII L=1050мм	2	1,66	3,32 кг
4	ГОСТ 5781-82*	Ø12AIII L=450мм	4	0,40	1,60 кг
5	ГОСТ 5781-82*	Ø8AI L=1050мм	2	0,415	0.83 кг
6	ГОСТ 5781-82*	Скоба Ø16AIII L=400мм	2	0,63	1,26 кг
7	ГОСТ 23279-85	Сетка Ø5 Вр1-200 / Ø5 Вр1-200 105х105 см	1	1.73	
	Материалы:	Бетон кл.В20		0,1	$м^3$

*Спецификация дана на одно отверстие. Всего-1 отверстие.

Усиление плиты при пробивке отверстий выполнить в следующей последовательности:

1. Пробивку отверстия производить размерами:
   по верху и по низу плиты в поперечном направлении больше проектной на 50мм в каждую сторону, а в направлении вдоль плиты больше на 100мм в обе стороны.
2. Разрезать арматурный рабочий стержень плиты, загнуть его под прямым углом и приварить к нему скобу поз.6, которую приварить затем к стержню поз.3.
3. В пустоты плиты пропустить арматуру поз.1 длиной 1100мм; поверху плиты уложить стержни поз.5.
   Затем к стержням поз.5 и поз.1 приварить вертикальные стержни поз.2 с шагом 100мм в пределах возможной их установки и уложить перпендикулярно пустотам стержни поз.4 по 2 штуки с каждой стороны.
4. В пределах отверстия стержни сетки (поз.7) вырезать по месту.

1.Данный лист смотреть совместно с листами АС-14-17.

						09-2020	АС	
Изм.	Кол.уч	Лист	N док.	Подпись	Дата	Капитальный ремонт зданий КГУ "Общеобразовательной средней школы №14 им.Айбека"		
ГИП		Абдикеримов				Блок "$А^2$" (Начальная школа)	Стадия	Лист	Листов
Исполн.		Есенова					РП	19	
Н.контр.		Абдуллаев				Деталь усиления плиты перекрытия при пробивке отверстия размером 300х250мм.	ТОО "СуКурылысПроект" г.Шымкент - 2020г.		

Деталь усиления плиты перекрытия при пробивке отверстия размером 400х250мм, 400х300мм

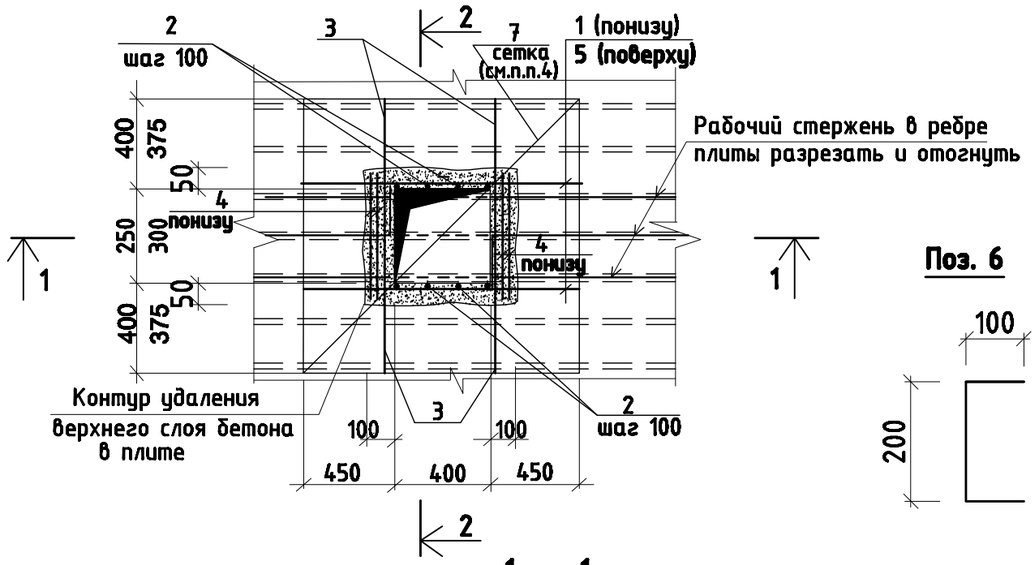

Поз. 6

1 - 1

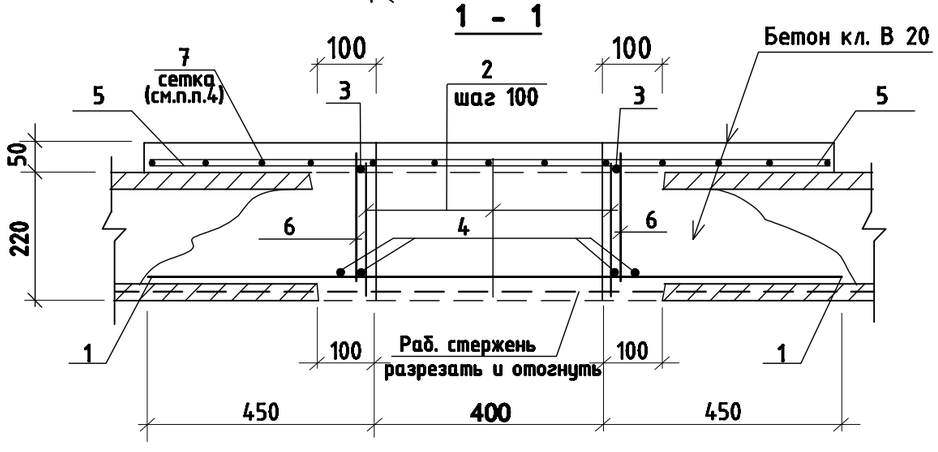

2 - 2

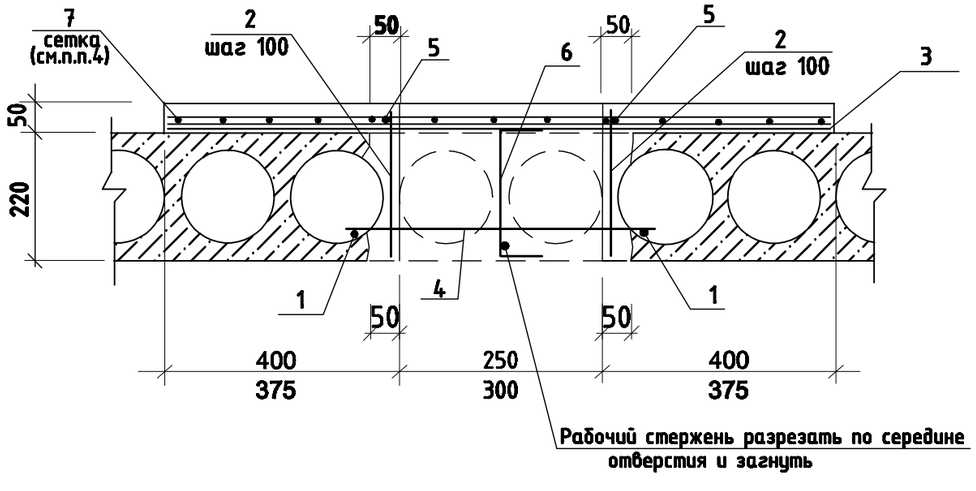

*Спецификация элементов на отверстие

Марка, поз.	Обозначение	Наименование	Кол. шт	Масса ед...кг	Приме-чание
		Арматурные изделия			
1	ГОСТ 5781-82*	Ф16AIII L=1300мм	2	2,05	4,10 кг
2	ГОСТ 5781-82*	Ф8AI L=230мм	12	0,09	1,08 кг
3	ГОСТ 5781-82*	Ø16AIII L=1050мм	2	1,66	3,32 кг
4	ГОСТ 5781-82*	Ф12AIII L=450мм	4	0,40	1,60 кг
5	ГОСТ 5781-82*	Ф8AI L=1300мм	2	0,52	1,04 кг
6	ГОСТ 5781-82*	Скоба Ф16AIII L=400мм	2	0,63	1,26 кг
7	ГОСТ 23279-85	Сетка Ф5 Вр1-200 / Ф5 Вр1-200 130х105 см	1	2,15	
	Материалы:	Бетон кл.В20		0,15	$м^3$

*Спецификация дана на одно отверстие. Всего-2 отверстия.

Усиление плиты при пробивке отверстий выполнить в следующей последовательности:

1. Пробивку отверстия производить размерами:
   по верху и по низу плиты в поперечном направлении больше проектной на 50мм в каждую сторону, а в направлении вдоль плиты больше на 100мм в обе стороны.
2. Разрезать арматурный рабочий стержень плиты, загнуть его под прямым углом и приварить к нему скобу поз.6, которую приварить затем к стержню поз.3.
3. В пустоты плиты пропустить арматуру поз.1 длиной 1300мм; поверху плиты уложить стержни поз.5.
   Затем к стержням поз.5 и поз.1 приварить вертикальные стержни поз.2 с шагом 100мм в пределах возможной их установки и уложить перпендикулярно пустотам стержни поз.4 по 2 штуки с каждой стороны.
4. В пределах отверстия стержни сетки (поз.7) вырезать по месту.

1.Данный лист смотреть совместно с листами АС-14-17.

Изм.	Кол.уч	Лист	N док.	Подпись	Дата	09-2020	АС	
						Капитальный ремонт зданий КГУ "Общеобразовательной средней школы №14 им.Айбека"		
ГИП		Абдикеримов				Блок "$А^2$" (Начальная школа)	Стадия	Лист	Листов
Исполн.		Есенова					РП	20	
Н.контр.		Абдуллаев				Деталь усиления плиты перекрытия при пробивке отверстия размером 400х250мм, 400х300мм.	ТОО "СуКурылысПроект" г.Шымкент - 2020г.	

Деталь усиления плиты перекрытия при пробивке отверстия размером 600х400мм

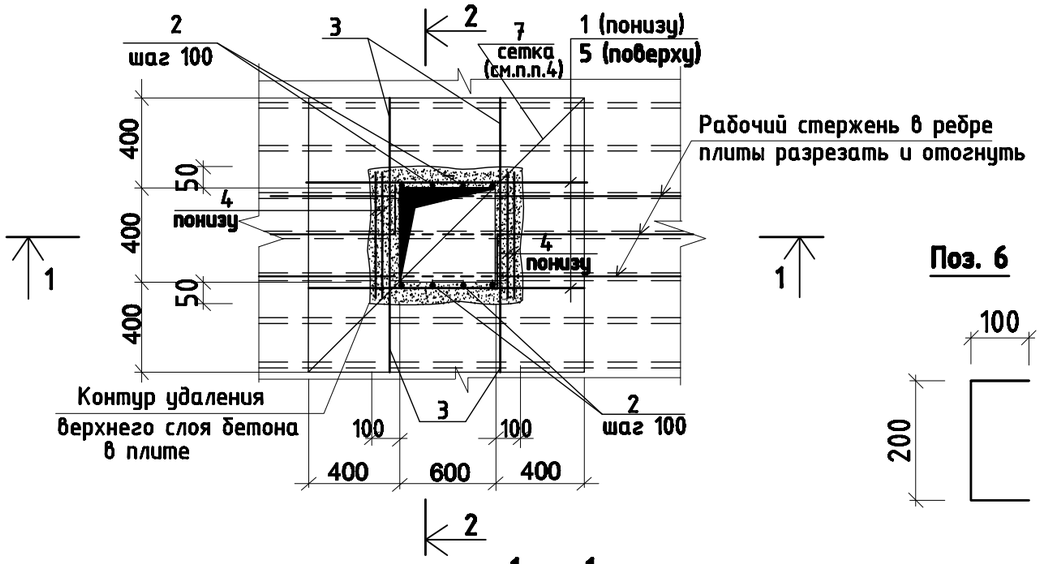

Поз. 6

1 - 1

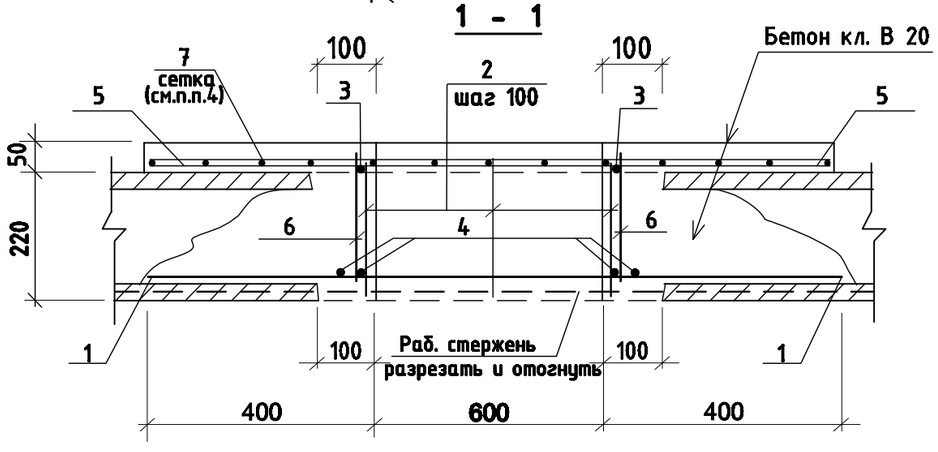

2 - 2

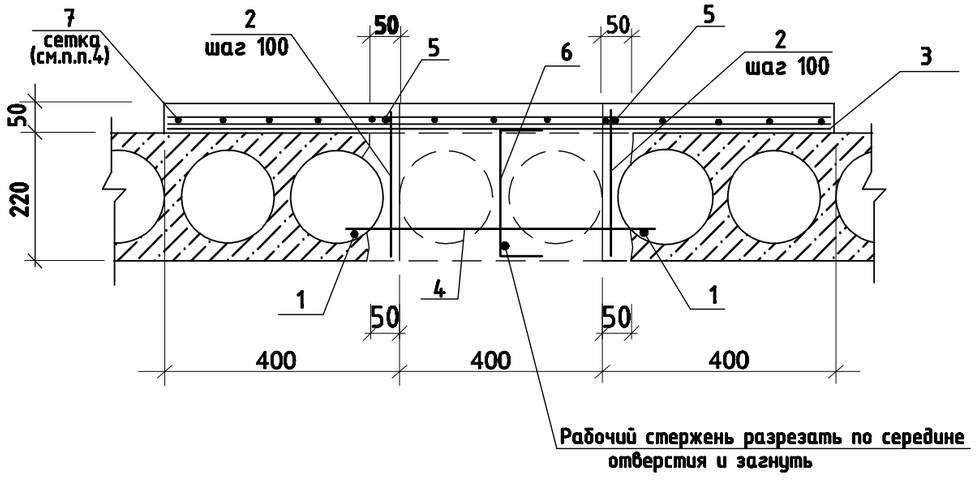

*Спецификация элементов на отверстие

Марка, поз.	Обозначение	Наименование	Кол. шт	Масса ед...кг	Приме-чание
		Арматурные изделия			
1	ГОСТ 5781-82*	Ø16AIII L=1400мм	2	2,21	4,42 кг
2	ГОСТ 5781-82*	Ø8AI L=230мм	16	0,09	1,44 кг
3	ГОСТ 5781-82*	Ø16AIII L=1200мм	2	1,90	3,80 кг
4	ГОСТ 5781-82*	Ø12AIII L=550мм	4	0,49	1,96 кг
5	ГОСТ 5781-82*	Ø8AI L=1400мм	2	0,55	1,1 кг
6	ГОСТ 5781-82*	Скоба Ø16AIII L=400мм	2	0,63	1,26 кг
7	ГОСТ 23279-85	Сетка Ø5 Вр1-200 / Ø5 Вр1-200 120х155 см	1	2,92	
	Материалы:	Бетон кл.В20		0,24	$м^3$

*Спецификация дана на одно отверстие. Всего-1 отверстие.

Усиление плиты при пробивке отверстий выполнить в следующей последовательности:

1. Пробивку отверстия производить размерами:
   по верху и по низу плиты в поперечном направлении больше проектной на 50мм в каждую сторону, а в направлении вдоль плиты больше на 100мм в обе стороны.
2. Разрезать арматурный рабочий стержень плиты, загнуть его под прямым углом и приварить к нему скобу поз.6, которую приварить затем к стержню поз.3.
3. В пустоты плиты пропустить арматуру поз.1 длиной 1500мм; поверху плиты уложить стержни поз.5.
   Затем к стержням поз.5 и поз.1 приварить вертикальные стержни поз.2 с шагом 100мм в пределах возможной их установки и уложить перпендикулярно пустотам стержни поз.4 по 2 штуки с каждой стороны.
4. В пределах отверстия стержни сетки (поз.7) вырезать по месту.

1.Данный лист смотреть совместно с листами АС-14-17.

Изм.	Кол.уч	Лист	N док.	Подпись	Дата	09-2020	АС	
						Капитальный ремонт зданий КГУ "Общеобразовательной средней школы №14 им.Айбека"		
ГИП		Абдикеримов				Блок "$А^2$" (Начальная школа)	Стадия	Лист	Листов
Исполн.		Есенова					РП	21	
Н.контр.		Абдуллаев				Деталь усиления плиты перекрытия при пробивке отверстия размером 600х400мм.	ТОО "СуКурылысПроект" г.Шымкент - 2020г.		

Устройство отверстия 600х300(h) в наружной стене

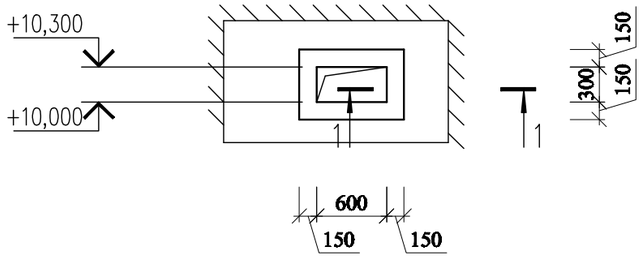

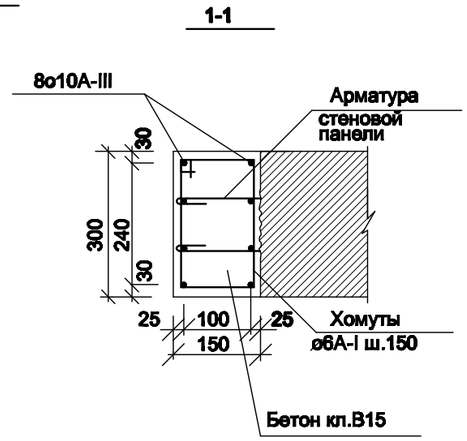

Спецификация элементов

Марка. поз.	Обозначение	Наименование	Кол., шт.	Масса ед.,кг	Приме-чание
		отв.600х300	1		
1	ГОСТ 5781-91	ø10А-III п.м.	24,0	0,617	14,81
	—— // ——	Хомуты ø6А-I L=870	20	0,19	3,80
		Бетон кл.В15	0,11		
		отв.800х500	1		
1	ГОСТ 5781-91	ø10А-III п.м.	30,4	0,617	18,76
	—— // ——	Хомуты ø6А-I L=870	25	0,19	4,75
		Бетон кл.В15	0,14		

Устройство отверстия 800х500(h) в наружной стене

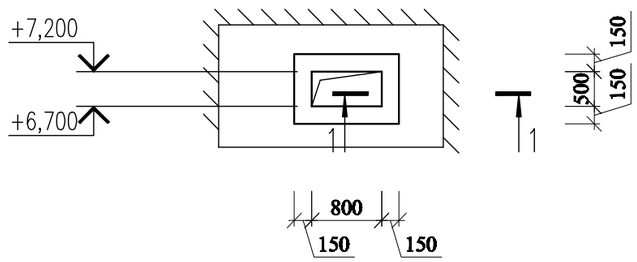

1.Данный лист смотреть совместно с листами АС-14-17.

Указания по устройству дверного проема в стеновой панели:

1.По контуру разбираемого участка стеновой панели под проем выполняются штрабы с двух сторон панели на глубину 40-50мм.Срезается арматура панели.При этом оставляются из панели выпуски арматуры длиной не менее 250мм.После чего производится окончательная разборка участка стеновой панели , где устраивается проем.
Производится армирование проема.При этом арматурные выпуски из стеновой панели , оставленные при разборке участка стеновой панели сгибаются к середине панели и устанавливаются дополнительные соединительные стержни.
Производится бетонирование обрамления мелкозернистым бетоном кл.В15.
Бетонные работы производятся при положительной температуре окружающей среды.

2.Перед производством работ по устройству проема необходимо отключить все инженерные сети,проходящие по этим панелям.При устройстве проемов категорически запрещается работать инструментами создающими динамические воздействия на конструкции здания. Рекомендуется разбираемый участок стеновой панели предварительно оконтурить сверлением победитовыми наконечниками с последующей подработкой зубилами.

3.При производстве работ необходимо строго соблюдать требования строительных норм по технике безопасности.

Изм.	Кол.уч	Лист	N док.	Подпись	Дата
ГИП		Абдикеримов			
Исполн.		Есенова			
Н.контр.		Абдуллаев			

09-2020 АС

Капитальный ремонт зданий КГУ "Общеобразовательной средней школы №14 им.Айбека"

Блок "А^2" (Начальная школа)

Стадия	Лист	Листов
РП	22	

Устройство отверстия 600х300(h) в наружной стене

ТОО "СуКурылысПроект" г.Шымкент - 2020г.

Взам. инв. N | Подпись и дата | Инв. N подл.

Фасад в осях "1"-"3" блока А.2
(ремонтные работы)

Фасад в осях "1"-"9" блока А.1
(ремонтные работы)

Фасад в осях "1"-"7" блока $А^2$
(ремонтные работы)

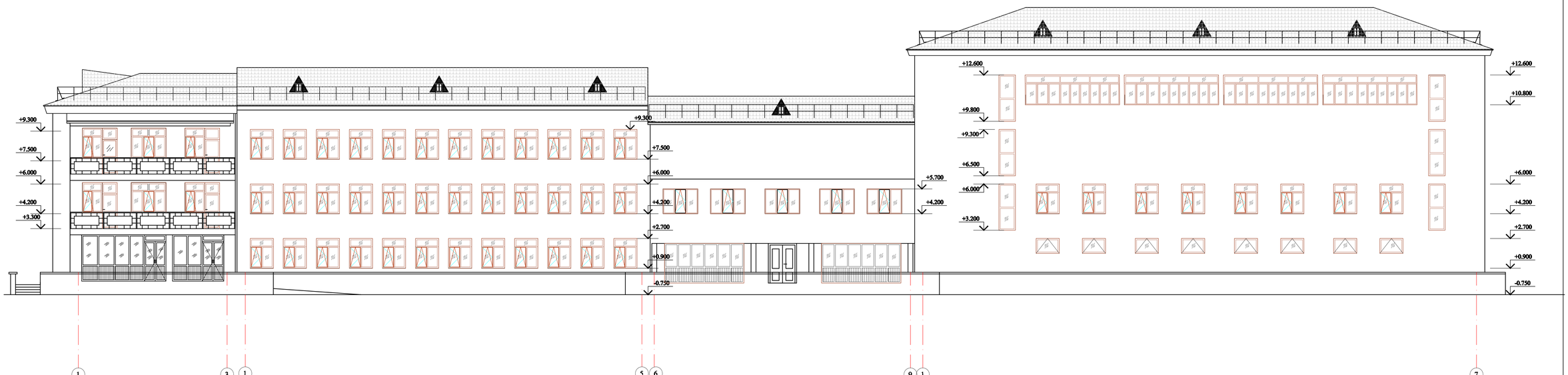

Изм.	Кол.уч	Лист	N док.	Подпись	Дата	09-2020	АС
						Капитальный ремонт зданий КГУ "Общеобразовательной средней школы №14 им.Айбека"	
ГИП		Абдикеримов					Стадия: РП; Лист: 23; Листов:
Исполн.		Есенова				Фасад в осях "1"-"3" блока А.2 Фасад в осях "1"-"9" блока А.1 Фасад в осях "1"-"7" блока $А^2$	ТОО "СуБКурылысПроект" г.Шымкент - 2020г.
Н.контр.		Абдуллаев					

Согласовано
часть ОВ
часть ВК
часть ЭП

Взам. инв. N

Подп. и дата

Инв. N подл.

Фасад в осях "7"-"1" блока $А^2$

(ремонтные работы)

Ведомость наружной отделки

Фасад	Элементы	Отделка	Блок "$А^2$"
	Стены	Герметизация стыков-50%	126,0п.м.
		Облицовка термопанелями с толщиной утеплителя 100мм, м2 обрамление окон, п.м. карниз по крыше, п.м.	1043,31 389,8 88,4
	Цоколь	Облицовка керамогранитом	71,03м2
	крыльца, пандус	Облицовка керамогранитом с шероховатой поверхностью	70,9м2

Согласовано
часть ОВ
часть ВК
часть ЭЛ
Взам. инв. N
Подп. и дата
Инв. N подл.

Изм.	Кол.уч	Лист	N док.	Подпись	Дата
ГИП		Абдикеримов			
Исполн.		Есенова			
Н.контр.		Абдуллаев			

09-2020 АС

Капитальный ремонт зданий КГУ "Общеобразовательной средней школы №14 им.Айбека"

Стадия	Лист	Листов
РП	24	

Фасад в осях "7"-"1" блока $А^2$

ТОО "СуҚұрылысПроект" г.Шымкент - 2020г.

План первого этажа на отм.0.000

(ремонтные работы)

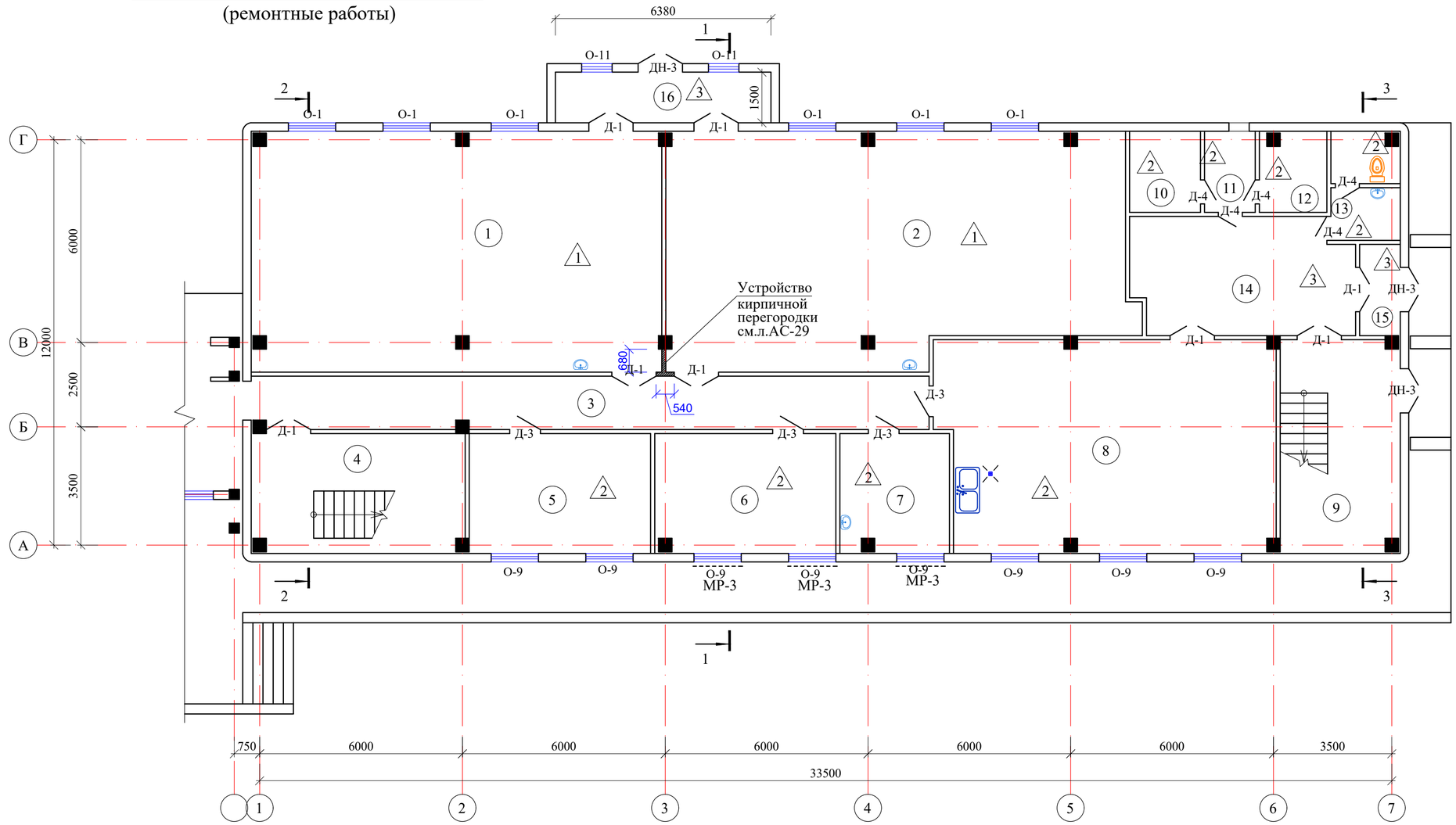

Экспликация помещений

N по плану	Наименование	Площадь м2
1	2	3
1	Мастерская металла	84,6
2	Мастерская дерева	89,2
3	Коридор	34,0
4	Лестничная клетка	22,1
5	Венткамера	19,1
6	Склад	18,8
7	Склад	11,3
8	Доготовочная	61,6
9	Лестничная клетка	22,1
10	Кладовая	5,0
11	Коридор	3,6
12	Кладовая	4,6
13	Санузел	6,2
14	Холл	22,4
15	Тамбур	3,2
16	Тамбур	9,6
		417,4

Ведомость отделки помещений

Наименование или номер помещения	Вид отделки элементов интерьеров							
	Потолок	Площадь	Стены или перегородки	Площадь	Низ стен или перегородок	Площадь	Высота мм	Примечание
1 этаж								
1,2,3,4,9,10, 11,12,14,15,16	затирка, шпатлевка "Алинекс", водоэмульсионная окраска	300,40 300,40 300,40	улучшенная штукатурка затирка ж/б поверхностей шпатлевка "Алинекс", водоэмульсионная окраска	412,35 265,3 677,65 329,64	Окраска акриловыми красками (на водной основе)	348,01	1800	
8,13	затирка, шпатлевка "Алинекс", водоэмульсионная окраска	67,8 67,8 67,8	улучшенная штукатурка затирка ж/б поверхностей шпатлевка "Алинекс", водоэмульсионная окраска	89,31 44,4 53,53 53,53	керамическая плитка	80,18	1800	
5,6,7	затирка, шпатлевка "Алинекс", водоэмульсионная окраска	49,20 49,20 49,20	улучшенная штукатурка затирка ж/б поверхностей шпатлевка "Алинекс", водоэмульсионная окраска	98,79 40,68 139,47 139,47				

Схема блокировки

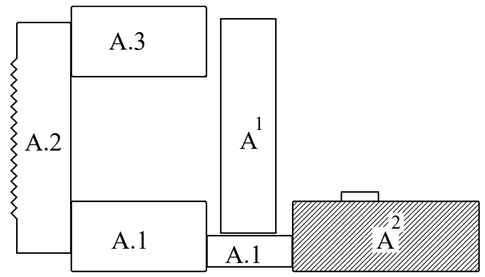

Изм.	Кол.уч	Лист	N док.	Подпись	Дата	09-2020	АС
						Капитальный ремонт зданий КГУ "Общеобразовательной средней школы №14 им.Айбека"	
ГИП		Абдикеримов				Блок "А2" (Спортзал)	Стадия: РП; Лист: 25; Листов:
Исполн.		Есенова					
Н.контр.		Абдуллаев				План первого этажа на отм.0.000.	ТОО "СуҚұрылысПроект" г.Шымкент - 2020г.

Согласовано: часть ОВ, часть ВК, часть ЭЛ

Взам. инв. N | Подп. и дата | Инв. N подл.

План второго этажа на отм.+3.300

(ремонтные работы)

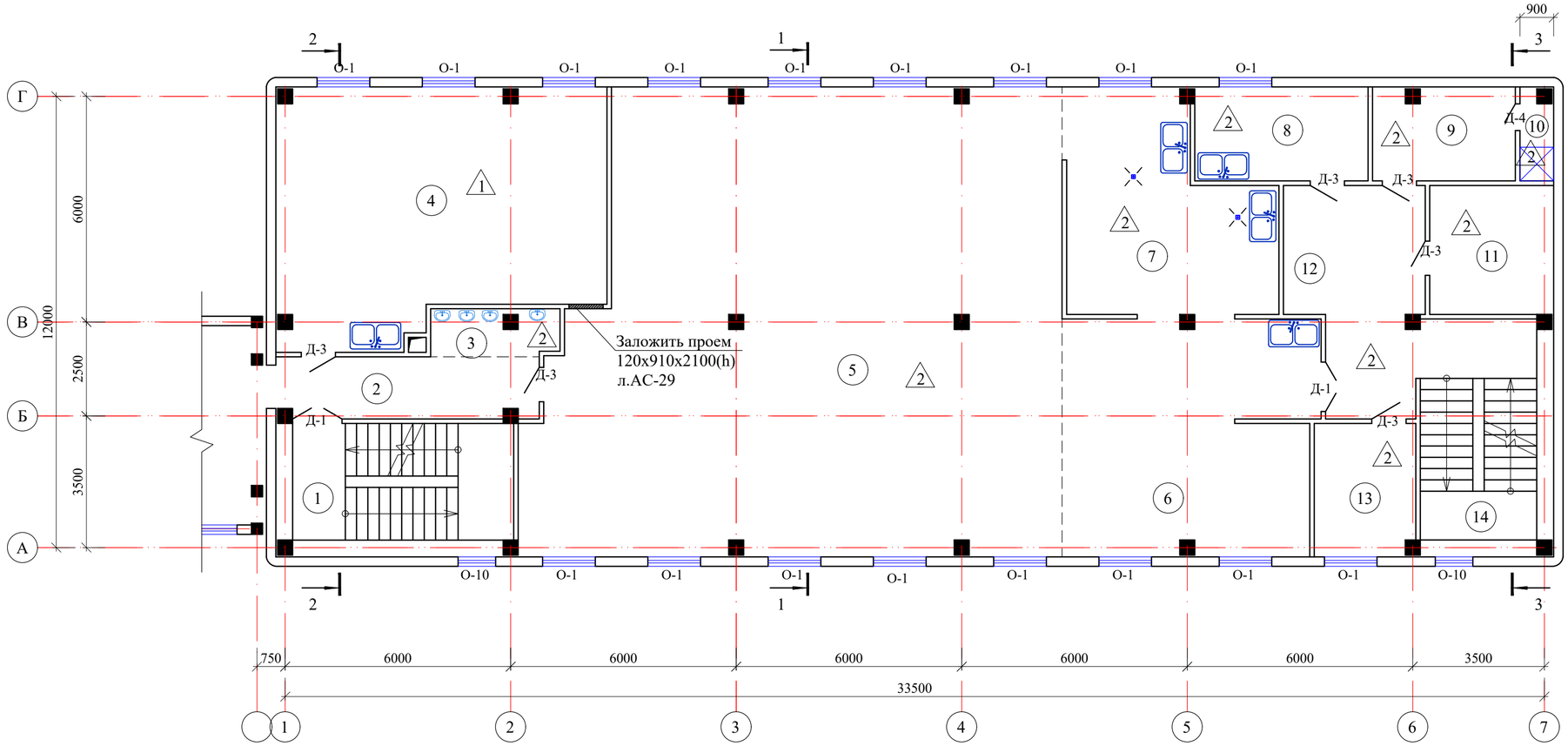

Экспликация помещений

N по плану	Наименование	Площадь м2
1	2	3
1	Лестничная клетка	18,2
2	Коридор	11,3
3	Умывальная	4,2
4	Кабинет по обработке ткани	55,2
5	Обеденный зал	162,4
6	Горячий цех	42,2
7	Моечная	28,1
8	Кладовая	11,5
9	Гардеробная персонала	9,3
10	Душевая	2,0
11	Помещение холодильников	11,3
12	Коридор	19,6
13	Кладовая	9,5
14	Лестничная клетка	18,2
		403,0

Ведомость отделки помещений

Наименование или номер помещения	Вид отделки элементов интерьеров							
	Потолок	Площадь	Стены или перегородки	Площадь	Низ стен или перегородок	Площадь	Высота мм	Примечание
2 этаж								
1,2,9,12,13,14	затирка, шпатлевка "Алинекс", водоэмульсионная окраска	86,10 86,10 86,10	улучшенная штукатурка затирка ж/б поверхностей шпатлевка "Алинекс", водоэмульсионная окраска	179,21 89,78 268,99 116,64	Окраска акриловыми красками (на водной основе)	152,35	1800	
3,4,5,6,7,8,10	затирка, шпатлевка "Алинекс", водоэмульсионная окраска	305,6 305,6 305,6	улучшенная штукатурка затирка ж/б поверхностей шпатлевка "Алинекс", водоэмульсионная окраска	243,93 227,48 211,69 211,69	керамическая плитка	259,72	1800	
11	затирка, шпатлевка "Алинекс", водоэмульсионная окраска	11,3 11,3 11,3	улучшенная штукатурка затирка ж/б поверхностей шпатлевка "Алинекс", водоэмульсионная окраска	28,2 10,29 38,49 38,49				

Схема блокировки

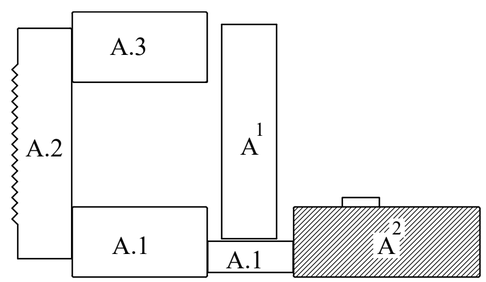

Изм.	Кол.уч	Лист	N док.	Подпись	Дата
ГИП		Абдикеримов			
Исполн.		Есенова			
Н.контр.		Абдуллаев			

09-2020 АС

Капитальный ремонт зданий КГУ "Общеобразовательной средней школы №14 им.Айбека"

Блок "А2" (Спортзал)

Стадия	Лист	Листов
РП	26	

План второго этажа на отм.+3.300.

ТОО "СуҚұрылысПроект" г.Шымкент - 2020г.

Согласовано
часть ОВ
часть ВК
часть ЭЛ

Взам. инв. N
Подп. и дата
Инв. N подл.

План третьего этажа на отм.+6.600

(ремонтные работы)

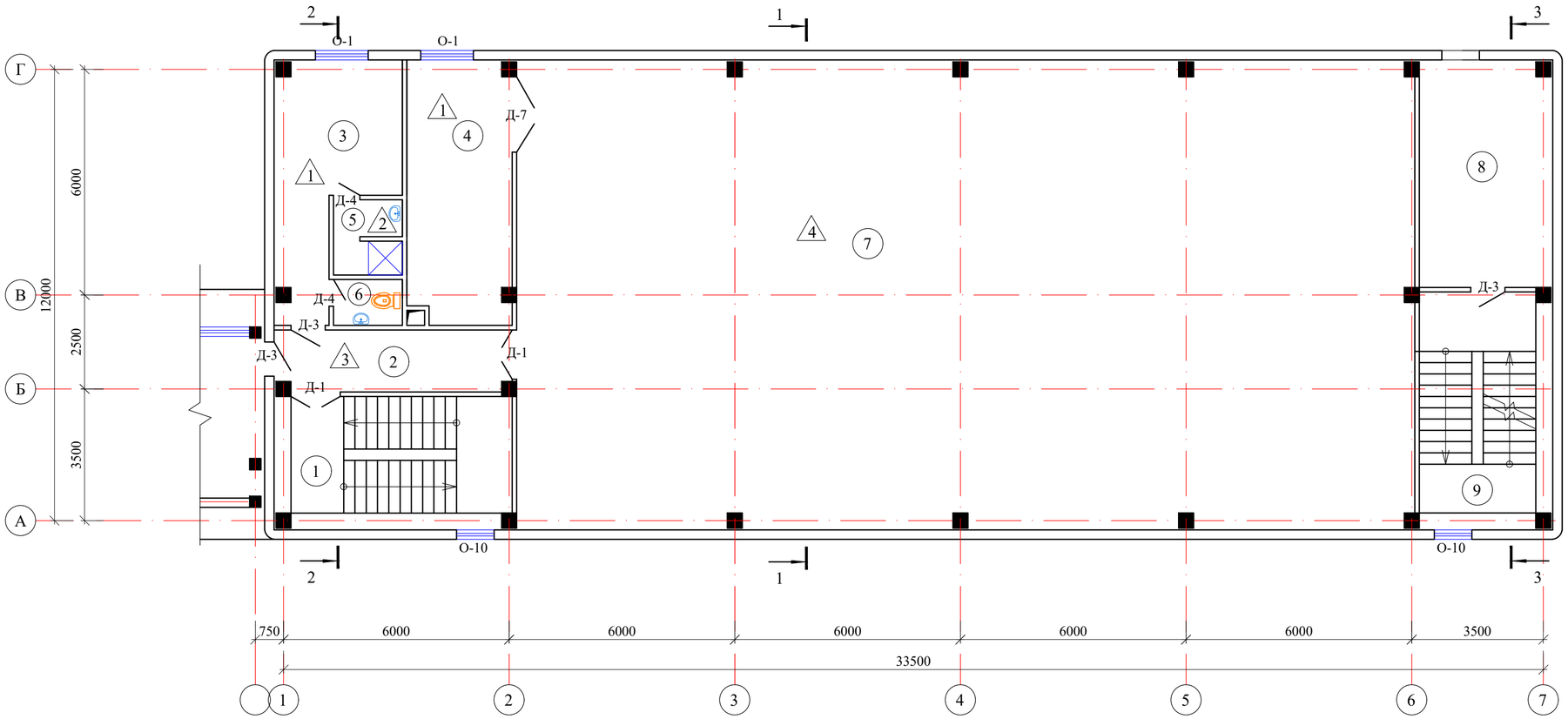

Экспликация помещений

N по плану	Наименование	Площадь м2
1	2	3
1	Лестничная клетка	18,2
2	Коридор	10,2
3	Тренерская	17,0
4	Снарядная	19,2
5	Душевая	3,5
6	Санузел	2,2
7	Спортзал	297,0
8	Венткамера	21,3
9	Лестничная клетка	18,2
		406,8

Ведомость отделки помещений

Наименование или номер помещения	Вид отделки элементов интерьеров							
	Потолок	Площадь	Стены или перегородки	Площадь	Низ стен или перегородок	Площадь	Высота мм	Примечание
3 этаж								
1,2,7,9	затирка, шпатлевка "Алинекс", водоэмульсионная окраска	343,6 343,6 343,6	улучшенная штукатурка затирка ж/б поверхностей шпатлевка "Алинекс", водоэмульсионная окраска	221,67 332,26 553,93 331,01	Окраска акриловыми красками (на водной основе)	222,92	1800	
5,6	затирка, шпатлевка "Алинекс", водоэмульсионная окраска	5,70 5,70 5,70	улучшенная штукатурка шпатлевка "Алинекс", водоэмульсионная окраска	45,12 18,8 18,8	керамическая плитка	26,32	1800	
3,4,8	затирка, шпатлевка "Алинекс", водоэмульсионная окраска	57,5 57,5 57,5	улучшенная штукатурка затирка ж/б поверхностей шпатлевка "Алинекс", водоэмульсионная окраска	98,43 68,65 167,08 167,08				

Схема блокировки

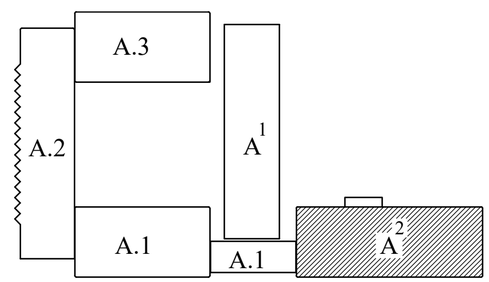

Изм.	Кол.уч	Лист	N док.	Подпись	Дата
ГИП		Абдикеримов			
Исполн.		Есенова			
Н.контр.		Абдуллаев			

09-2020 АС

Капитальный ремонт зданий КГУ "Общеобразовательной средней школы №14 им.Айбека"

Блок "А2" (Спортзал)

Стадия	Лист	Листов
РП	27	

План третьего этажа на отм.+6.600.

ТОО "СуҚұрылысПроект" г.Шымкент - 2020г.

Согласовано

часть ОВ | часть ВК | часть ЭЛ

Взам. инв. N | Подп. и дата | Инв. N подл.

План четвертого этажа на отм.+9.900

(ремонтные работы)

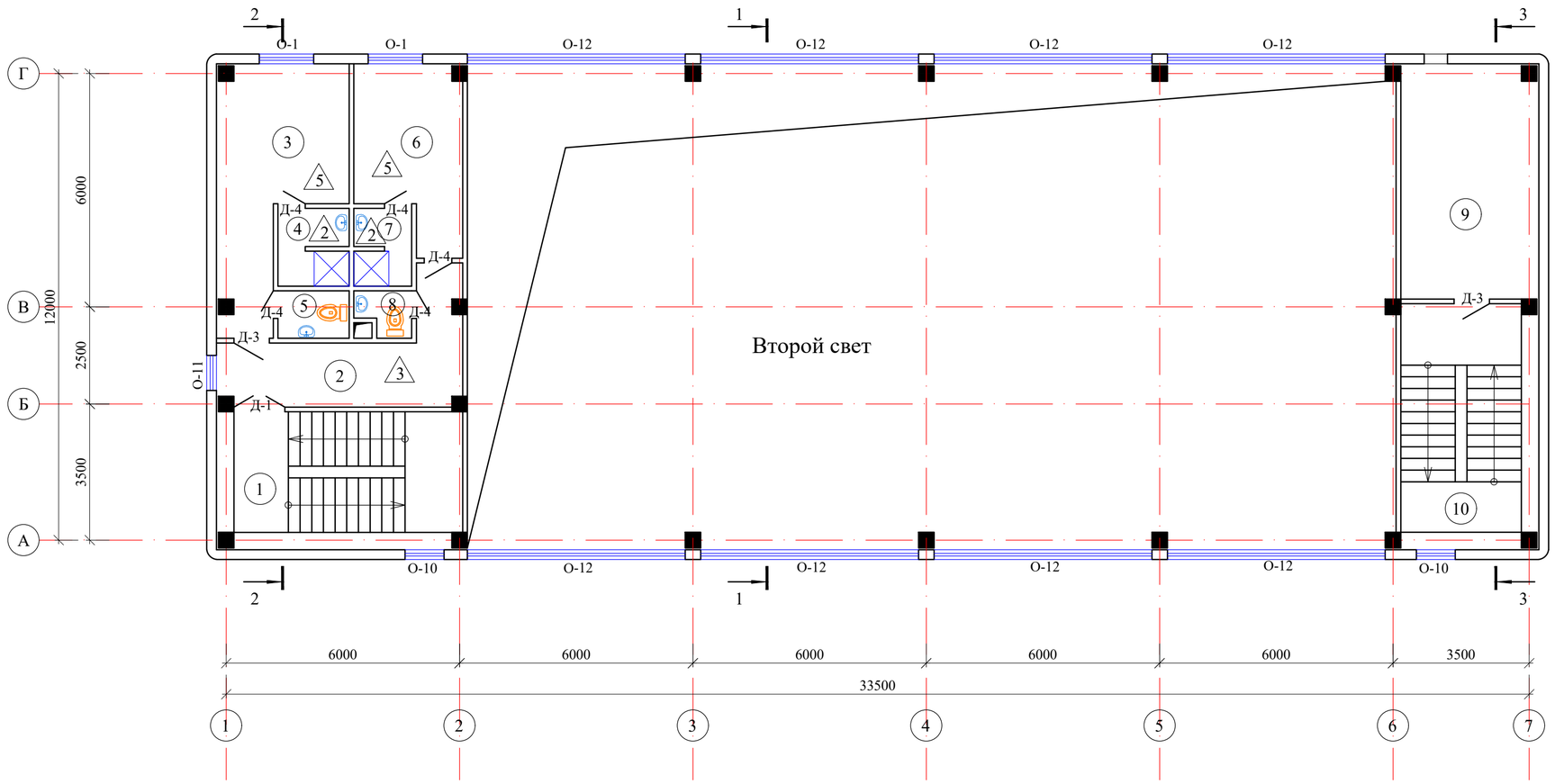

Экспликация помещений

N по плану	Наименование	Площадь м2
1	2	3
1	Лестничная клетка	18,2
2	Коридор	12,6
3	Раздевалка	17,0
4	Душевая	3,5
5	Санузел	2,2
6	Раздевалка	11,6
7	Душевая	2,9
8	Санузел	1,5
9	Венткамера	21,3
10	Лестничная клетка	18,2
		109,0

Ведомость отделки помещений

Наименование или номер помещения	Вид отделки элементов интерьеров							
	Потолок	Пло-щадь	Стены или перегородки	Пло-щадь	Низ стен или перегородок	Пло-щадь	Высота мм	Примечание
4 этаж								
1,2,3,6,10	затирка, шпатлевка "Алинекс", водоэмульси-онная окраска	77,6 77,6 77,6	улучшенная штукатурка затирка ж/б поверхностей шпатлевка "Алинекс", водоэмульси-онная окраска	157,56 105,47 263,23 115,23	Окраска акриловыми красками (на водной основе)	148,0	1800	
4,5,7,8	затирка, шпатлевка "Алинекс", водоэмульси-онная окраска	10,10 10,10 10,10	улучшенная штукатурка шпатлевка "Алинекс", водоэмульси-онная окраска	84,12 35,15 35,15	керамическая плитка	48,97	1800	
9	затирка, шпатлевка "Алинекс", водоэмульси-онная окраска	21,30 21,30 21,30	улучшенная штукатурка затирка ж/б поверхностей шпатлевка "Алинекс", водоэмульси-онная окраска	25,56 27,45 53,01 53,01				

Схема блокировки

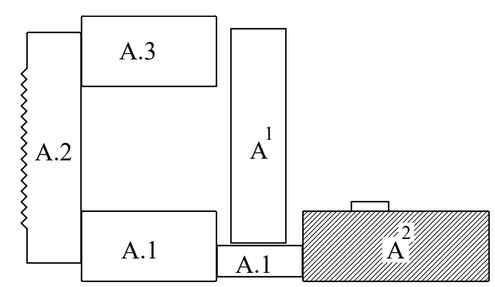

Изм.	Кол.уч	Лист	N док.	Подпись	Дата
ГИП		Абдикеримов			
Исполн.		Есенова			
Н.контр.		Абдуллаев			

09-2020 АС

Капитальный ремонт зданий КГУ "Общеобразовательной средней школы №14 им.Айбека"

Блок "А2" (Спортзал)

Стадия	Лист	Листов
РП	28	

План третьего этажа на отм.+9.900.

ТОО "СуҚұрылысПроект" г.Шымкент - 2020г.

Согласовано

часть ОВ | часть ВК | часть ЭЛ

Взам. инв. N | Подп. и дата | Инв. N подл.

Разрез 1-1
(ремонтные работы)

Металлочерепица
Обрешетка 100х32(h) с ш.350мм
Стропила 50х150(h) с ш.1000мм
Воздушная прослойка
Известково-песчаная стяжка - 25мм, армированная сеткой
Ø3 Вр I/100/100 (вес кв.м=1,18кг).Расход дан на л.АС-47
Утеплитель - минплита Y=150кг/м3 - 80мм
Сущ.пароизоляция - 1 слой рубероида
Сборная ж/б плита покрытия - 220мм

монтаж

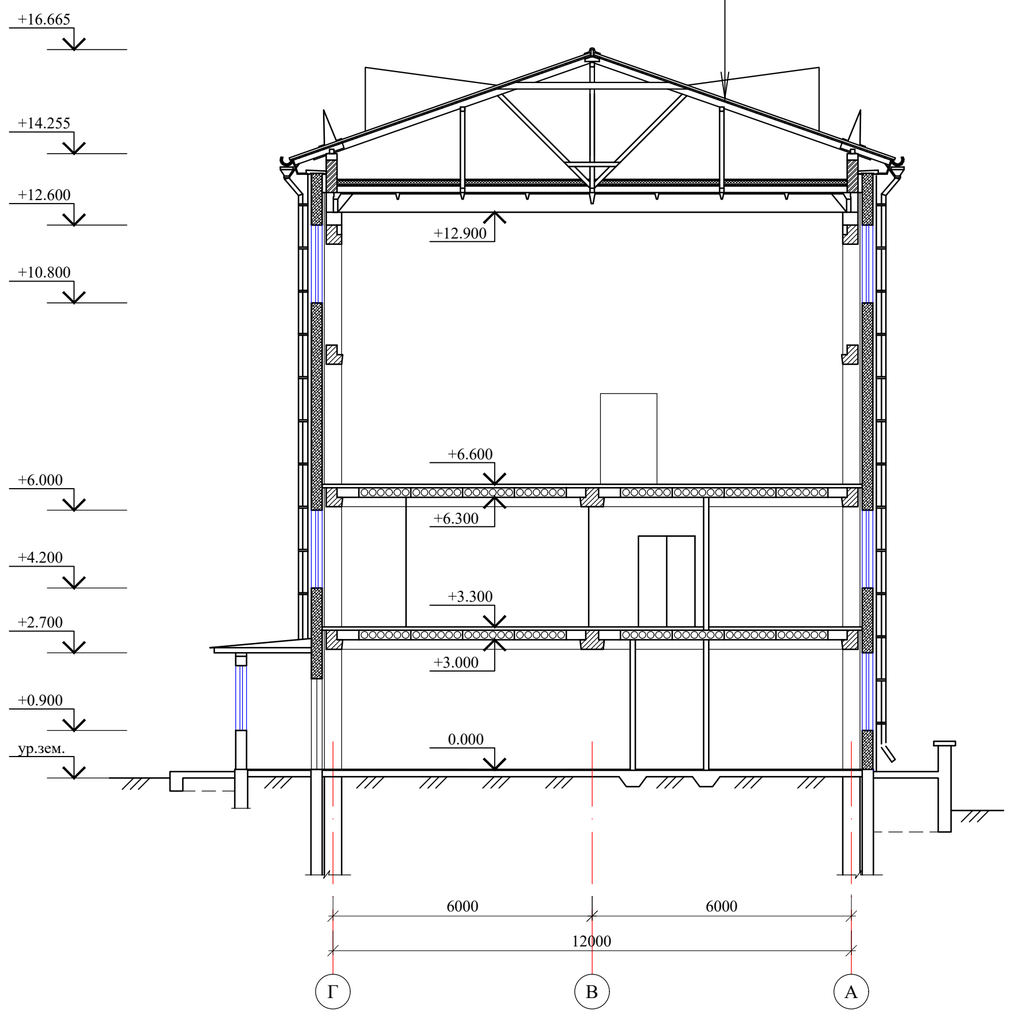

Спецификация заполнения проемов окон и дверей

Марка поз.	Условные обозначения	Наименование	1 эт.	2 эт.	3 эт.	4 эт.	Масса ед.кг	Примеч.
		Окна с подоконниками						
О-1	ГОСТ 30674-99 стеклопакет ГОСТ 24866-99	ОП В2 1800х1400 (4М1-16-4М1) с моск.сеткой 0,34м2	6	17	2	2		ПВХ
О-10	-//-	ОП В2 2800х1000 (4М1-16-4М1)	-	2	2	2		ПВХ
О-9	-//-	ОП В2 900х1400 (4М1-16-4М1) с моск.сеткой 0,34м2	8	-	-	-		ПВХ
О-11	-//-	ОП В2 1800х900 (4М1-16-4М1) с моск.сеткой 0,34м2	2	-	-	1		ПВХ
О-12	-//-	ОП В2 1800х5600 (4М1-16-4М1) с моск.сеткой 0,34м2	-	-	-	8		ПВХ
	ГОСТ 14918-80	Подоконный слив из оцинк. кров. стали б=0,7мм шир.250мм, м2	5,75	6,93	1,30	12,95		
	ГОСТ 30673-99	Подоконники из ПВХ б=250мм,м	23,0	27,7	5,2	6,2		
		Наружные двери						
ДН-3	ГОСТ 31173-2003	ДСН ДНП МЗУ 2400-1300	3	-	-	-		мет.
		Внутренние двери						
Д-1	ГОСТ 6629-88	ДГ 24-13	8	2	2	1		дерев.
Д-3	ГОСТ 6629-88	ДГ21-9	4	6	3	2		дерев.
Д-4	ГОСТ 6629-88	ДГ21-7	5	1	2	5		дерев.
Д-7	ГОСТ 6629-88	ДГ24-20	-	-	1	-		дерев.
		Улучшенная штукатурка, затирка "Алинекс" с последующей водоэмульсионной окраской внутренних откосов, м2	20,14	24,21	7,51	26,3		
		Улучшенная штукатурка, затирка "Алинекс" с последующей водоэмульсионной окраской наружных откосов, м	104,3	137,6	28,0	151,8		

О-10

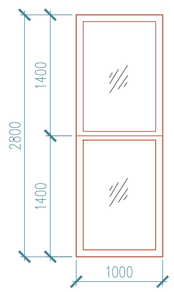

О-12

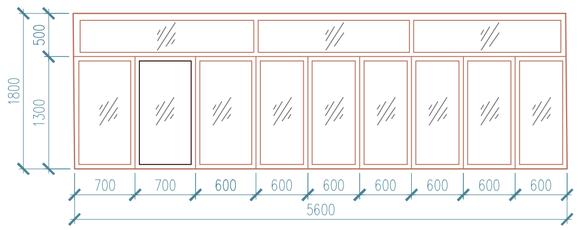

О-11

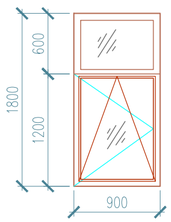

О-9

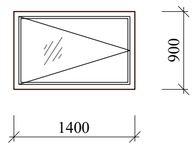

Схема блокировки

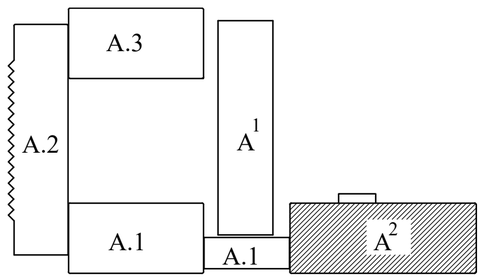

Изм.	Кол.уч	Лист	N док.	Подпись	Дата
ГИП		Абдикеримов			
Исполн.		Есенова			
Н.контр.		Абдуллаев			

09-2020 АС

Капитальный ремонт зданий КГУ "Общеобразовательной средней школы №14 им.Айбека"

Блок "А2" (Спортзал)

Стадия	Лист	Листов
РП	29	

Разрез 1-1.
Спецификация заполнения проемов окон и дверей.

ТОО "СуҚұрылысПроект" г.Шымкент - 2020г.

Согласовано
часть ОВ
часть ВК
часть ЭЛ

Взам. инв. N
Подп. и дата
Инв. N подл.

Разрез 2-2
(ремонтные работы)

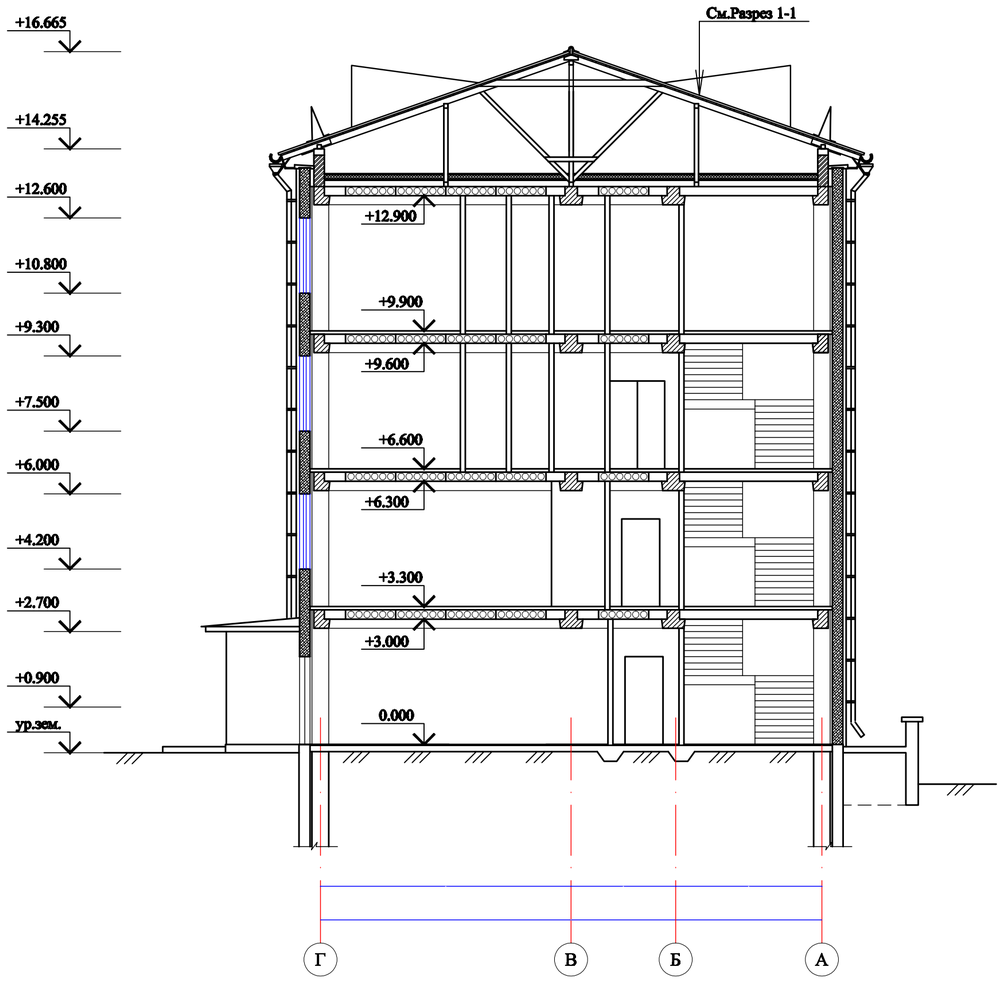

Разрез 3-3
(ремонтные работы)

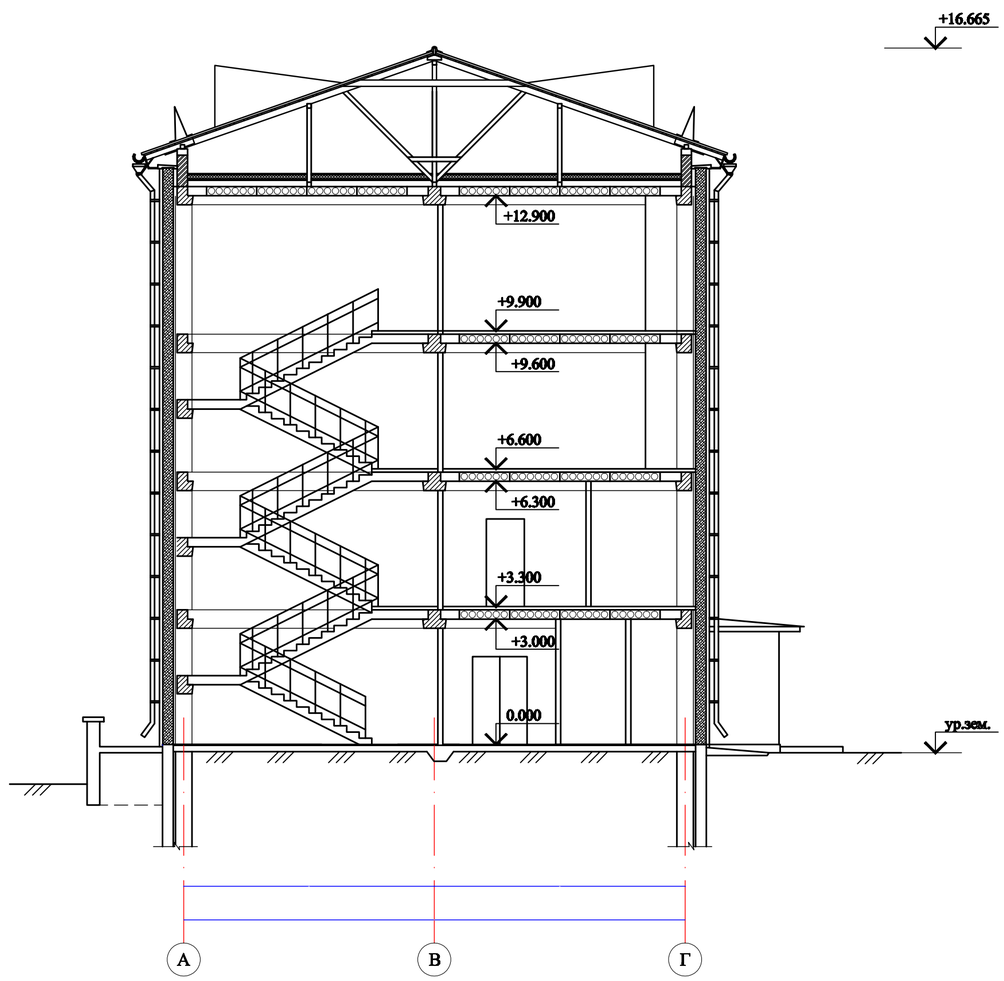

Схема блокировки

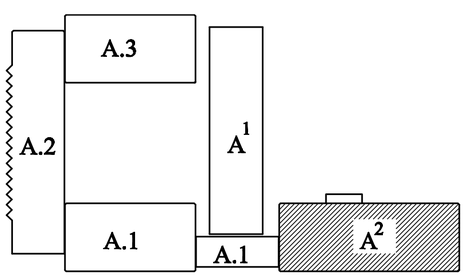

Согласовано	
часть ОВ	
часть ВК	
часть ЭП	
Взам. инв. N	
Подп. и дата	
Инв. N подл.	

Изм.	Кол.уч	Лист	N док.	Подпись	Дата
ГИП		Абдикеримов			
Исполн.		Есенова			
Н.контр.		Абдуллаев			

09-2020 АС

Капитальный ремонт зданий КГУ "Общеобразовательной средней школы №14 им.Айбека"

Блок "А2" (Спортзал)

Стадия	Лист	Листов
РП	30	

Разрез 2-2, 3-3.

ТОО "СуКурылысПроект" г.Шымкент - 2020г.

Устройство кирпичной перегородки

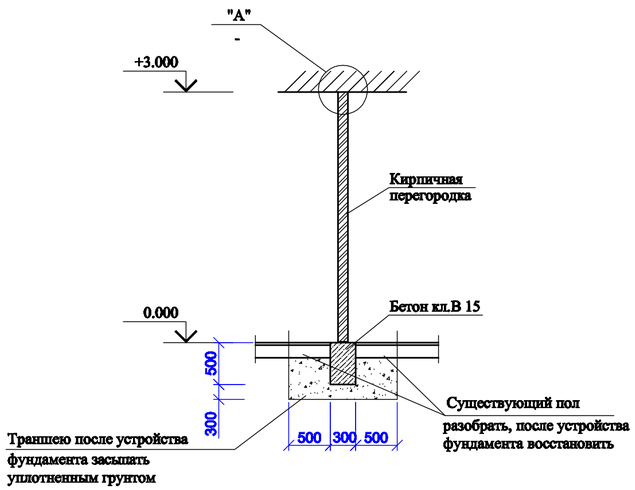

Закладка проема

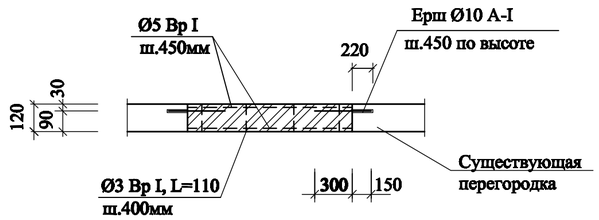

Металлическая решетка МР-1

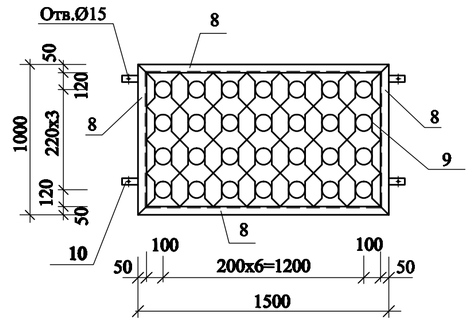

Спецификация элементов

Марка поз.	Обозначение	Наименование	Кол.	Масса ед.кг	Примеч.
		Закладка дверного проема			
1	ГОСТ 6727-86	Ø5 Вр I L=850	10	0,12	
2	ГОСТ 6727-86	Ø3 Вр I L=110	15	0,01	
3	ГОСТ 5781-91	Ø10 А I L=450	10	0,28	
		Кирпич, м3	0,23		
		Изделие металл. ИМ-1	1		
4	ГОСТ 103-87	-50х4 L=290	1	0,46	
5	ГОСТ 5781-91	Ø12А I L=150	1	0,133	
		Бетон кл.В 12,5 м3	0,006		
		Устройство перегородки			
6	ГОСТ 6727-86	Ø5 Вр I п.м	9,76	0,144	
7	ГОСТ 6727-86	Ø3 Вр I L=110	12	0,01	
		Кирпич, м3	0,44		
		Бетон кл.В 15, м3	0,18		
		Восстановление бетонного пола, м3	0,12		
		Уплотненный грунт, м3	1,0		
		Решетка металлическая МР-1	3		
8	ГОСТ 8509-93	Уголок 50х5 п.м.	5,0	3,77	
9	ГОСТ 5781-91	Ø10 А-I п.м	20,7	0,617	
10	ГОСТ 19903-91	-4х50 L=120	4	0,19	
11	ГОСТ 5781-91	Штырь Ø12 А-I L=180	4	0,16	

А

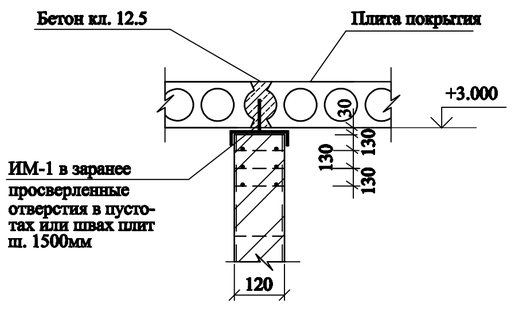

Крепление МР-1 к стене

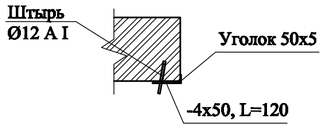

В кладке просверлить отв.Ø10мм, глубиной 120мм, под штыри, с небольшим уклоном в сторону оконного проема. Штырь Ø12 AI вбить в стены. После установки решетки штырь согнуть и приварить к проушинам решетки.

Изделие металлическое ИМ-1

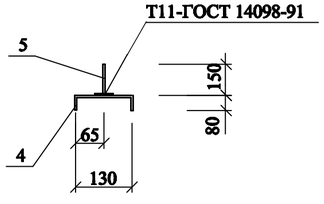

1. Данный лист см.совместно с л.АС-23-26.

Изм.	Кол.уч	Лист	N док.	Подпись	Дата
ГИП		Абдикеримов			
Исполн.		Есенова			
Н.контр.		Абдуллаев			

09-2020 АС

Капитальный ремонт зданий КГУ "Общеобразовательной средней школы №14 им.Айбека"

Блок "А^2" (Спортзал)

Стадия	Лист	Листов
РП	31	

Устройство кирпичной перегородки. Металл.решетка МР-1.

ТОО "СуКурылысПроект" г.Шымкент - 2020г.

Взам. инв. N | Подп. и дата | Инв. N подл.

Экспликация полов

Наименование или номер по проекту	Тип пола по проекту	Схема пола или номер узла по серии 2.244-1в6	Элементы пола и их толщина	Площадь пола, м2
3 этаж				
3,4	1	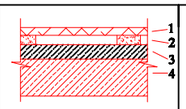	1-Покрытие доска ДП-27-27мм по ГОСТ 8242-88. 2-Лага 100х40 по ГОСТ 24454-80 Е (шаг 450мм) по 2 слоям пергамина 3-Существующий элемент пола 4-Существующий элемент пола	36,20
5,6	2	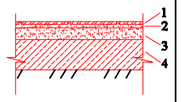	1-Покрытие - керамическая плитка толщ.10мм по ГОСТ 6787-89 2-Прослойка и заполнение швов из цем-песчаного раствора М150 - 10мм 3-Существующий элемент пола. 4-Существующий элемент пола.	5,70
2	3	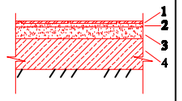	1-Покрытие - керамогранит с шероховатой поверхностью толщ.10мм 2-Прослойка и заполнение швов из цем-песчаного раствора М150 - 10мм 3-Существующий элемент пола. 4-Существующий элемент пола.	10,2
7	1	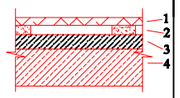	1-Покрытие рейки 55х70 по ГОСТ 24454-80Е 2-Лага 100х40 по ГОСТ 24454-80 Е (шаг 450мм) по 2 слоям пергамина 3-Существующий элемент пола 4-Существующий элемент пола	297,0
4 этаж				
4,5,7,8	2	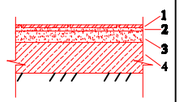	1-Покрытие - керамическая плитка толщ.10мм по ГОСТ 6787-89 2-Прослойка и заполнение швов из цем-песчаного раствора М150 - 10мм 3-Существующий элемент пола. 4-Существующий элемент пола.	10,10
2	3	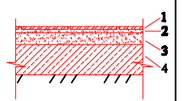	1-Покрытие - керамогранит с шероховатой поверхностью толщ.10мм 2-Прослойка и заполнение швов из цем-песчаного раствора М150 - 10мм 3-Существующий элемент пола. 4-Существующий элемент пола.	12,6
3,6	5	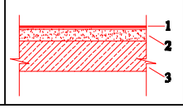	1-Покрытие - линолеум на теплоизолирующей подосновe по ГОСТ 18108-80 2- Цементно-песчаная стяжка М150-20мм 3-Существующий элемент пола. 4-Существующий элемент пола.	28,60

Экспликация полов

Наименование или номер по проекту	Тип пола по проекту	Схема пола или номер узла по серии 2.244-1в6	Элементы пола и их толщина	Площадь пола, м2
1 этаж				
1,2	1	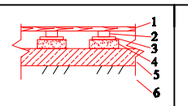	1-Покрытие доска ДП-35 - 35мм по ГОСТ 8242-88 2-Лага 100х50(пролет лаг 1000мм) по ГОСТ 24454-80 Е 3-Прокладки из доски 150х25х200 по 2 слоям пергамина 4-Существующий элемент пола. 5-Существующий элемент пола.	173,80
5,6,7,8,10, 11,12,13	2	Узел 340 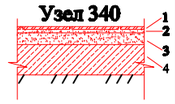	1-Покрытие - керамическая плитка толщ.10мм по ГОСТ 6787-89 2-Прослойка и заполнение швов из цем-песчаного раствора М150 - 10мм 3-Существующий элемент пола. 4-Существующий элемент пола.	130,20
14,15,16	3	Узел 340 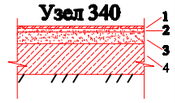	1-Покрытие - керамогранит с шероховатой поверхностью толщ.10мм 2-Прослойка и заполнение швов из цем-песчаного раствора М150 - 10мм 3-Существующий элемент пола. 4-Существующий элемент пола.	35,20
2 этаж				
4	1	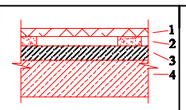	1-Покрытие доска ДП-27-27мм по ГОСТ 8242-88. 2-Лага 100х40 по ГОСТ 24454-80 Е (шаг 450мм) по 2 слоям пергамина 3-Существующий элемент пола 4-Существующий элемент пола	55,20
3,5,6,7,8,9,10, 11,12,13	2	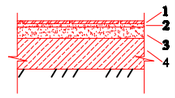	1-Покрытие - керамическая плитка толщ.10мм по ГОСТ 6787-89 2-Прослойка и заполнение швов из цем-песчаного раствора М150 - 10мм 3-Существующий элемент пола. 4-Существующий элемент пола.	300,10

1. Данный лист см.совместно с л.АС-23-26.

Изм.	Кол.уч	Лист	N док.	Подпись	Дата
ГИП		Абдикеримов			
Исполн.		Есенова			
Н.контр.		Абдуллаев			

09-2020 АС

Капитальный ремонт зданий КГУ "Общеобразовательной средней школы №14 им.Айбека"

Блок "А^2" (Спортзал)

Стадия	Лист	Листов
РП	32	

Экспликация полов.

ТОО "СуКурылысПроект" г.Шымкент - 2020г.

Согласовано

Взам. инв. N

Подп. и дата

Инв. N подл.

План чердака
(ремонтные работы)

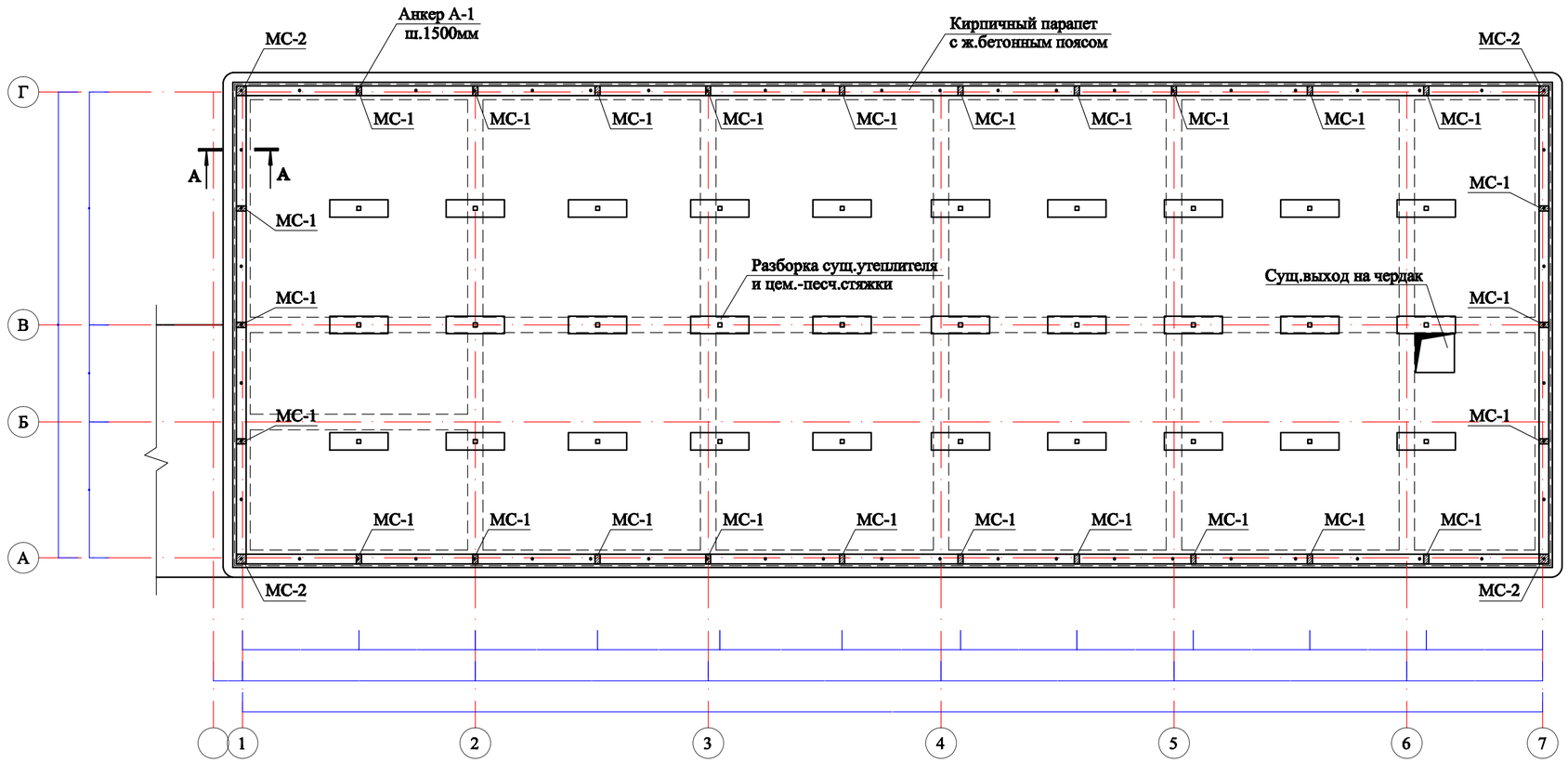

А-А

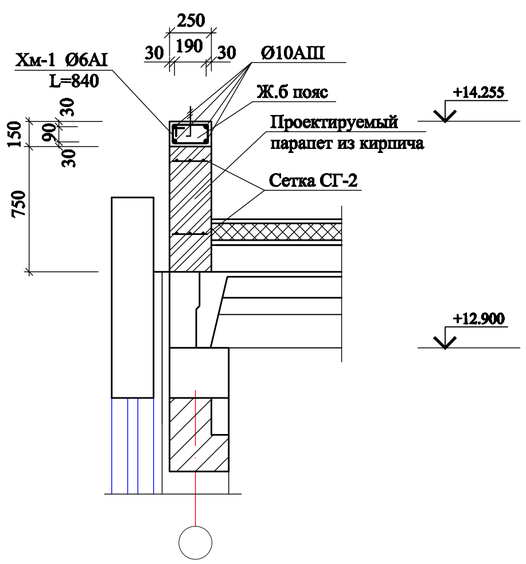

Монолитный сердечник МС-1

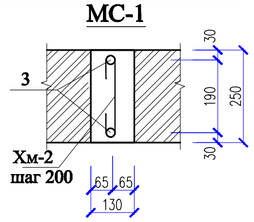

Монолитный сердечник МС-2

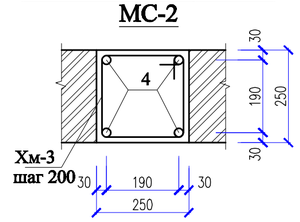

Схема блокировки

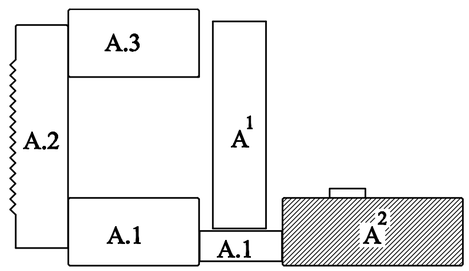

Сетка СГ-2
(условно на 1 пог. м)

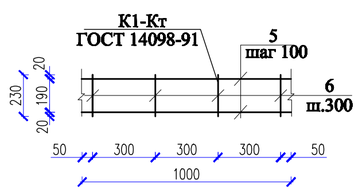

						09-2020		АС	
						Капитальный ремонт зданий КГУ "Общеобразовательной средней школы №14 им.Айбека"			
Изм.	Кол.уч	Лист	N док.	Подпись	Дата				
ГИП		Абдикеримов				Блок "А2" (Спортзал)	Стадия	Лист	Листов
Исполн.		Есенова					РП	33	
Н.контр.		Абдуллаев				План чердака. Сечение А-А.	ТОО "СуКурылысПроект" г.Шымкент - 2020г.		

Взам. инв. N | Подп. и дата | Инв. N подл.

План кровли

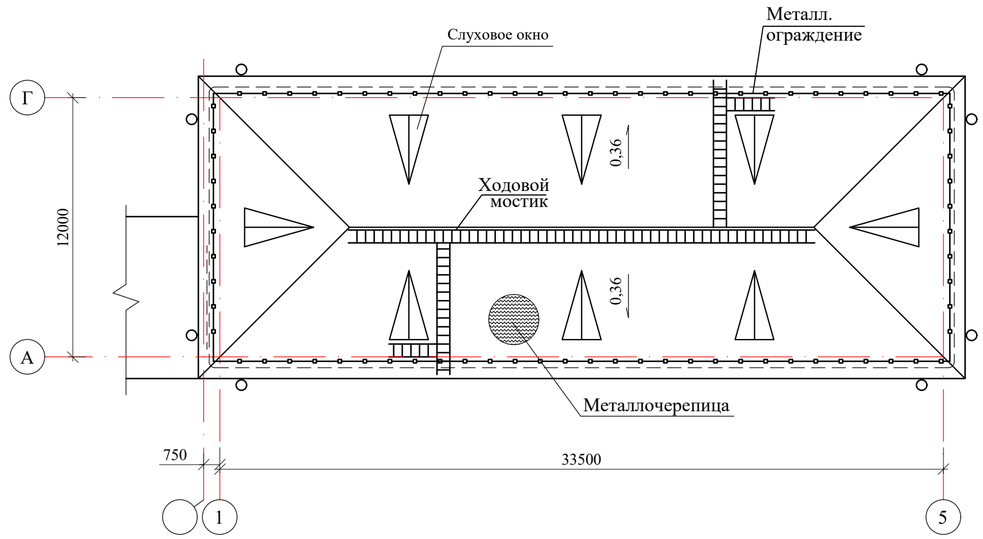

Указания по устройству кровли :

1.Проектируемая кровля разработана в соответствии со СН РК 3.02-37-2013 "Крыши и кровли", СН РК 2.02-01-2014 "Пожарная безопасность здании и сооружений". Вновь устраиваемая кровля - из металлочерепицы с полимерным покрытием по деревянным несущим конструкциям.
2.Основные несущие элементы кровли должны быть расположены в узлах несущих конструкций покрытия здания.
3.Несущие конструкции кровли из древесины хвойных пород II-категории с влажностью не более 20%,антисептированные и пропитанные антипиренами.
4.До начала производства работ по устройству кровли из металлочерепицы должен быть разобран поэтапно существующая кровля из асбестоцементных волнистых листов с деревянными несущими конструкциями.
Расход демонтажа см. л.АС-17.
5.Существующий утеплитель и цем-песчаную стяжку демонтировать.
Расход демонтажа указан на л.АС-17.
Для крепление лежня, в швах плит просверлить отв.Ø30мм,L=200мм по 2шт на лежень, после установки анкеров А-2, отв.залить полимерцементным раствором М100.
6.Под лежни и мауэрлат необходимо уложить 2 слоя толя. Поверхность лежней и мауэрлатов не должна соприкасаться с конструкцией существующей кровли.
7. Металлочерепица к обрешетке крепится самонарезающими шурупами с уплотнительной шайбой (6 шурупов на 1 кв.м).
Обрешетка укладывается сверху на гидроизоляционую мембрану. Гидроизоляционный материал устанавливают внахлест от карниза к коньку так, чтобы струя холодного воздуха безпрепятственно могла пройти от карниза под конек крыши.
8. Вентиляция кровли осуществляется через слуховые окна.
8. Вдоль стен по осям "1","7,"А","Г" выполняется кирпичный парапет высотой 900мм с ж/б поясом h=150мм. Анкер А-1 для крепления мауэрлатов установить в теле ж/б пояса с шагом 1500мм.
9. При производстве работ по ремонту кровли могут быть уточнены размеры и высотные отметки здания.
10. Для эффективного энергосбережения выполнить утепление чердака утеплителем-минплита с Y=150кг/м3 толщ.80мм с устройством изв.-песчаной стяжки толщ.25мм, армированная сеткой Ø3 Вр I/100/100.

Противопожарные мероприятия и защита строительных конструкций от коррозии

1. Все деревянные конструкции подлежат огнезащитной обработке антипиренами согласно требований глав СНиП РК 2.02-05-2002.
2. Качество огнезащитной обработки должно быть таким, чтобы потеря массы огнезащищенной древесины при испытаний по СТ.СЭВ 4868-84 не превышала 25%.
3. Для биологической защиты деревянные конструкции обработать антисептической пастой с нанесением пасты на поверхность древесины краскопультом.

При производстве работ и при эксплуатации кровли в дальнейшем категорически запрещается складирование материалов, изделий и оборудования на чердачные перекрытия, то есть на поверхность существующего утеплителя кровли и плит покрытия.

Схема блокировки

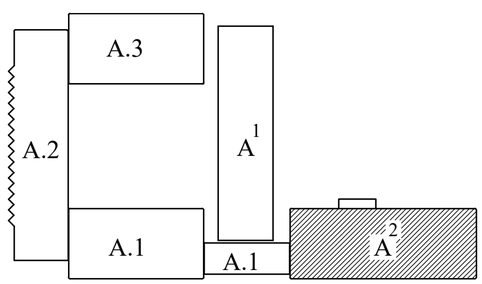

Спецификация элементов парапета

Марка поз.	Обозначение	Наименование	Кол.	Масса ед,кг	Примеч.
		Ж.б пояс-обвязка, п.м	91,0		
1	ГОСТ 5781-91	Ø10 А-III п.м	4	0,617	
2	ГОСТ 5781-91	Ø6 А-I L=860	3	0,19	
		Бетон кл.В12,5, м3	0,04		
		Монолитный сердечник МС-1	26		
3	ГОСТ 5781-91	Ø12 А-III L=950	2	0,84	
Хм-2	ГОСТ 5781-91	Ø6 А-I L=390	4	0,09	
	ГОСТ 5781-91	Штырь Ø12 А-III L=400	2	0,36	
		Бетон кл.В12,5 м3	0,02		
		Монолитный сердечник МС-2	4		
4	ГОСТ 5781-91	Ø12 А-III L=950	4	0,84	
Хм-3	ГОСТ 5781-91	Ø6 А-I L=1040	4	0,23	
	ГОСТ 5781-91	Штырь Ø12 А-III L=400	4	0,36	
		Бетон кл.В12,5 м3	0,05		
		Сетка СГ-2 (на 1п.м.)	182	0,37	
5	ГОСТ 6727-80*	Ø5 Вр I п.м	2	0,144	
6	ГОСТ 6727-80*	Ø3 Вр I L=230	4	0,02	
		Полимерцем.раствор М100 для крепления лежня, м3	0,008		
		Самонарезающие шурупы для металлочерепицы, шт	3180	0,05	
		Гидроизоляционная мембрана, м2	530		
		Кирпич для проектируемого парапета, м3	16,4		
		Проектируемый утеплитель-мин-плита Y=150кг/м3 б=80мм,м2	393,4		
		Проектируемая изв.-песчаная стяжка б=25мм, м2	393,4		
		Сетка Ø3 Вр I/100/100, м2	393,4	1,18	
	Водосточная система (Продукция компании ДомСтрой)				
		Желоб водосточный D=125мм п. м.	100,0		
		Соединитель желоба D=125мм	40		шаг 2.5 м
		Угол желоба наружный D=125мм 90^0	4		
		Угол желоба внутренний D=125мм 90^0	–		
		Держатель желоба D=125мм L=320мм	50		шаг 2 м
		Воронка выпускная D=100	8		
		Труба выпускная D=100 п. м.	114,4		
		Держатель трубы D=100мм	32		
		Колено трубы D=100мм	8		
		Отвод (колено нижнее) D=100мм	8		

Изм.	Кол.уч	Лист	N док.	Подпись	Дата
ГИП		Абдикеримов			
Исполн.		Есенова			
Н.контр.		Абдуллаев			

09-2020 АС

Капитальный ремонт зданий КГУ "Общеобразовательной средней школы №14 им.Айбека"

Блок "$А^2$" (Спортзал)

Стадия	Лист	Листов
РП	34	

План второго этажа на отм.+3.300.

ТОО "СуҚұрылысПроект" г.Шымкент - 2020г.

Взам. инв. N | Подп. и дата | Инв. N подл.

План стропил
(ремонтные работы)

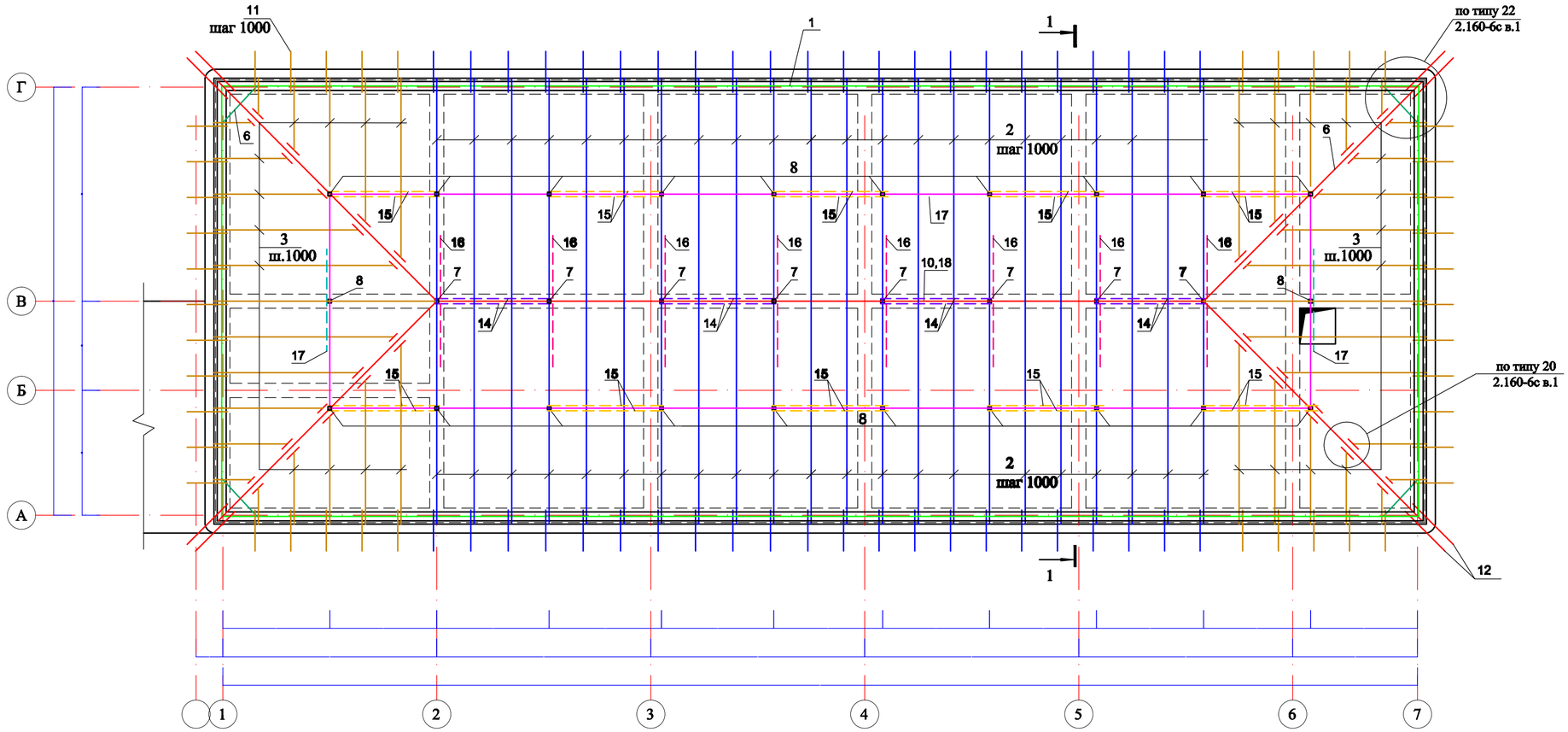

Сечение 1-1
(ремонтные работы)

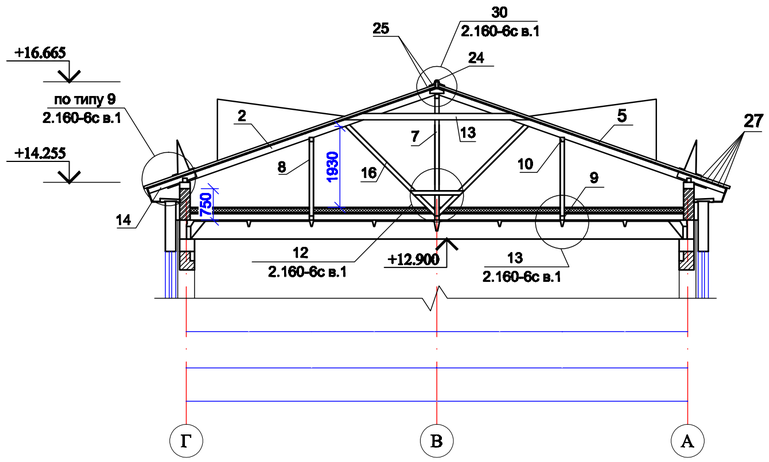

Схема блокировки

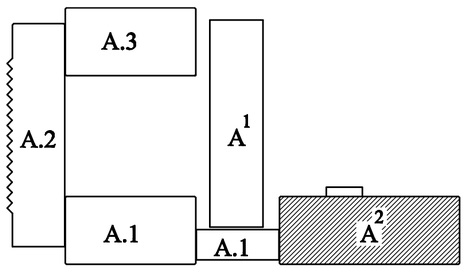

Изм.	Кол.уч	Лист	N док.	Подпись	Дата
ГИП		Абдикеримов			
Исполн.		Есенова			
Н.контр.		Абдуллаев			

09-2020 АС

Капитальный ремонт зданий КГУ "Общеобразовательной средней школы №14 им.Айбека"

Блок "А2" (Спортзал)

Стадия	Лист	Листов
РП	35	

План стропил. Сечение 1-1.

ТОО "СуҚұрылысПроект" г.Шымкент - 2020г.

Взам. инв. N | Подп. и дата | Инв. N подл.

Сечение 2-2

(ремонтные работы)

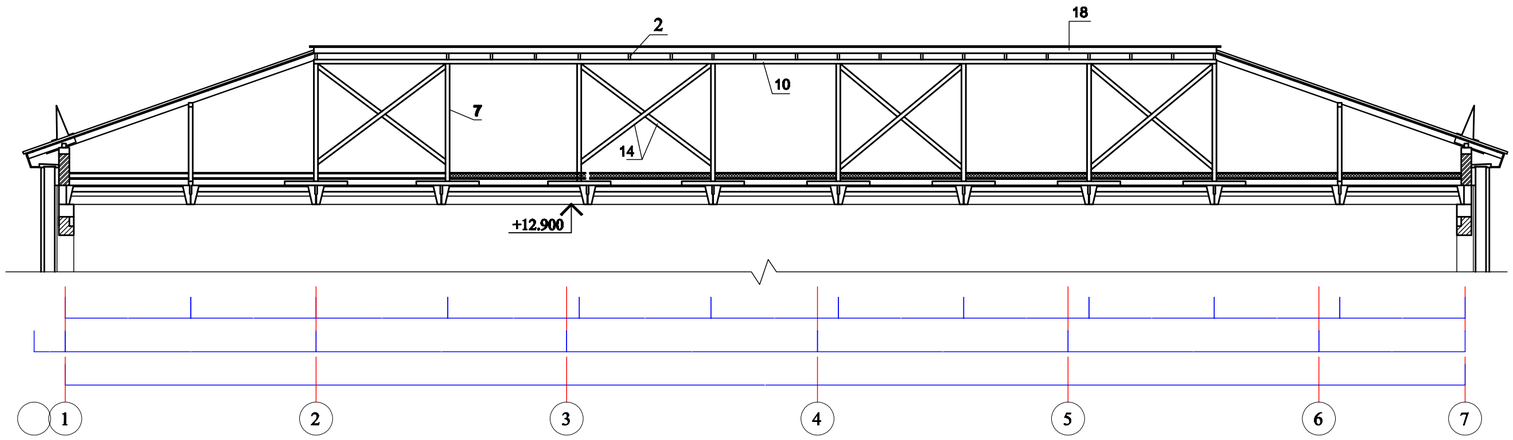

Анкер А-1

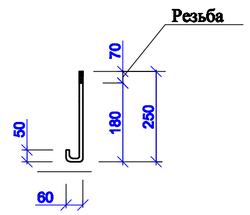

Анкер А-2

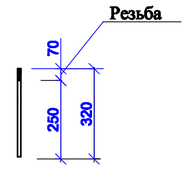

СПЕЦИФИКАЦИЯ ЭЛЕМЕНТОВ КРОВЛИ

Марка поз.	Обозначение	Наименование	Кол. шт.	Масса ед.кг	Общий объем м3
1	ГОСТ 8486-86*Е	Мауэрлат 100х100 п.м	91,2		0,91
2	-//-	Стропильная нога 50х150 L=6820	44		2,25
3	-//-	Нарожники 50х150 п.м	160,8		1,21
4	-//-	Диагональная нога 100х180 п.м	41,8		0,75
5	-//-	Обрешетка 100х32(h) п.м	1210		3,87
6	-//-	Связь жесткости 100х100 L=1500	4		0,06
7	-//-	Стойка 100х100 L=2810	8		0,22
8	-//-	Стойка 100х100 L=1780	22		0,39
9	-//-	Лежень 100х100 L=1500	30		0,45
10	-//-	Прогон 100х100 п.м	88,5		0,89
11	-//-	Кобылка 50х120 L=1200	86		0,62
12	-//-	Кобылка 50х120 L=1800	8		0,09
13	-//-	Затяжка 50х140 L=4410	22		0,68
14	-//-	Раскос 50х100 L=3870	8		0,15
15	-//-	Раскос 50х100 L=3330	20		0,33
16	-//-	Подкос 50х100 L=3030	16		0,24
17	-//-	Подкос 50х100 L=2200	4		0,04
18	-//-	Коньковый брус 50х150 п.м	21,6		0,16
19	-//-	Коньковая обрешетка из досок 32х150 п.м	86,4		0,41
20	-//-	Карнизный щит из досок 32х150 п.м	456		2,20
21	2.160-6с,в1 , узел 12	Накладка 50х100 L=1300	20		0,13
22	-//- , узел 13	Накладка 50х100 L=450	60		0,14
23	-//- , узел 20	Бруски 50х60 L=500	40		0,06
24	-//- , узел 26	Накладка 50х100 L=450	60		0,14
25	-//- , узел 28	Накладка 50х100 L=800	40		0,16
26	-//- , узел 29	Опорный брус 50х50 L=250	50		0,03
27	-//- , узел 30	Накладка 40х150 L=450	44		0,12
28		Подшивка карниза софитом кровельным м2	45,6		
1	2	3	4	5	6

продолжение

1	2	3	4	5	6
29	см.л.АС-113	Ходовой мостик п.м	44,3		
30	см.л.АС-114	Слуховое окно	8		
31	см.л.АС-115	Блок слухового окна	8		
32	см.л.АС-113	Лестница к слуховому окну	2		
33	см.л.АС-113	Металлическое ограждение, п.м	91,2		
34	ГОСТ 103-87	Скоба - 6х40 L=150	7	0,52	
35	ГОСТ 5781-91	Анкер А-1 (Ø12 АIII, L=360)	60	0,32	
36	ГОСТ 5781-91	Анкер А-2 (Ø12 АIII, L=320)	60	0,32	
37	ГОСТ 103-87	МНД-2 (-12х100 L=100)	60	0,94	
38	ГОСТ 11371-78*	Шайба М 10	120	0,011	
39	ГОСТ 5915-70*	Гайка М 10	120	0,013	
40	ГОСТ 6727-86	Скрутка Ø 4 Вр I L=700	44	0,063	
41		Коньковая планка круглая, п.м	63,4		
42	ГОСТ 10923-82	Рубероид шир.1м вдоль парапета, м2	91,2		
43	ГОСТ 10923-82	Рубероид РКП-350Б м2	7,6		
	ГОСТ 30547-97	Толь(лежень/мауэрлат) м2	27,0 / 54,7		
	ТУ 640 РК 390-666-82-ЗАО-01-2001	Металлочерепица	530		

Схема блокировки

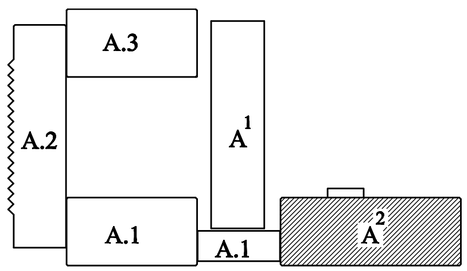

Изм.	Кол.уч	Лист	N док.	Подпись	Дата
ГИП		Абдикеримов			
Исполн.		Есенова			
Н.контр.		Абдуллаев			

09-2020 АС

Капитальный ремонт зданий КГУ "Общеобразовательной средней школы №14 им.Айбека"

Блок "А2" (Спортзал)

Стадия	Лист	Листов
РП	36	

Спецификация элементов кровли.

ТОО "СуКурылысПроект" г.Шымкент - 2020г.

Взам. инв. N | Подп. и дата | Инв. N подл.

Металлическое ограждение

ОК-1

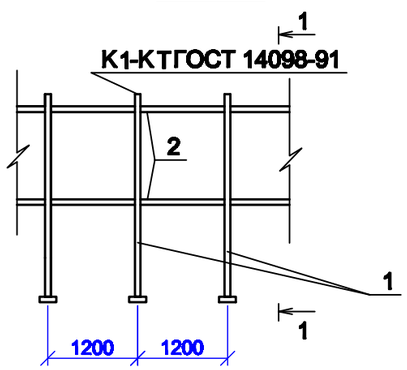

1-1

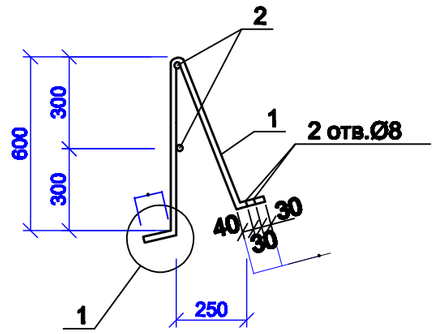

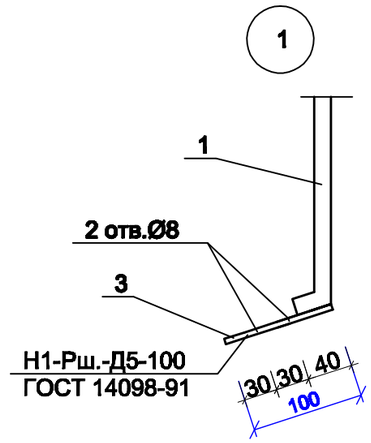

Лестница к слуховому окну

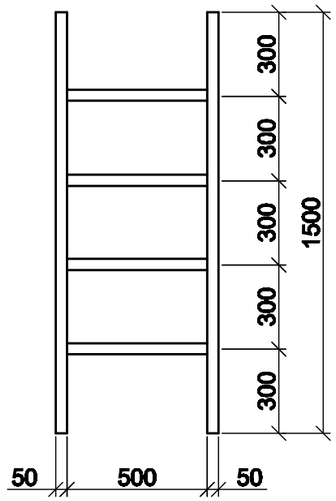

Ходовой мостик

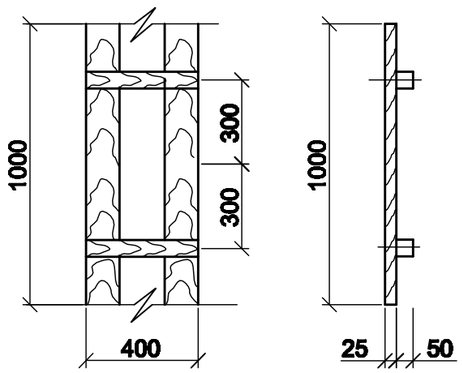

Спецификация конструктивных элементов

N п.п.	Обозначение	Наименование	Кол.	Масса ед.,кг	Примеч.
		Металлическое ограждение			
		ОК-1 п.м.	1		
1	ГОСТ 5781-91	Ø14А-I L=1250	1	1,513	1,513
2	ГОСТ 5781-91	Ø10А-I п.м.	2	0,617	1,234
3	ГОСТ 103-87	-70х4 L=100	2	0,22	0,44
	ГОСТ 7798-78*	Болт М8 L=80	4	0,0366	0,1464
		Ходовой мостик п.м.	1		0.0115
	ГОСТ 8486-86*Е	Доски 25х150 L=1000	2		0,0075
	ГОСТ 8486-86*Е	Брус 50х100 L=400	2		0,004
		Лестница к слуховому окну	1		
	ГОСТ 8486-86*Е	Брусок 50х100 L=1500	2		0,015м3
	ГОСТ 8486-86*Е	Проступь 50х50 L=600	4		0,006м3

1.Данный лист смотреть совместно с листами АС-60.

Изм.	Кол.уч	Лист	N док.	Подпись	Дата
ГИП		Абдикеримов			
Исполн.		Есенова			
Н.контр.		Абдуллаев			

09-2020 АС

Капитальный ремонт зданий КГУ "Общеобразовательной средней школы №14 им.Айбека"

Блок "А^2" (Спортзал)

Стадия	Лист	Листов
РП	37	

Металлическое ограждение ОК-1. Ходовой мостик.Лестница слух.окна.

ТОО "СуҚұрылысПроект" г.Шымкент - 2020г.

Взам. инв. N | Подп. и дата | Инв. N подл.

Слуховое окно

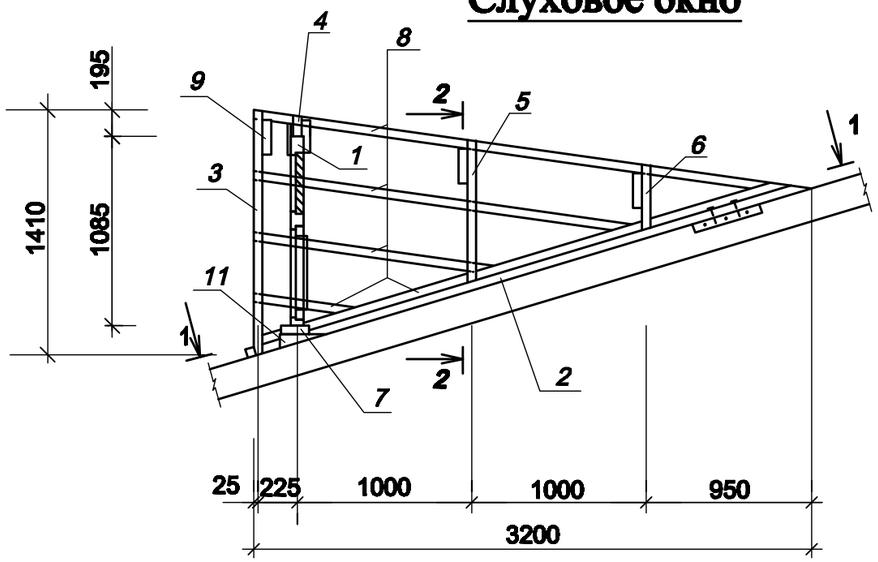

1 - 1

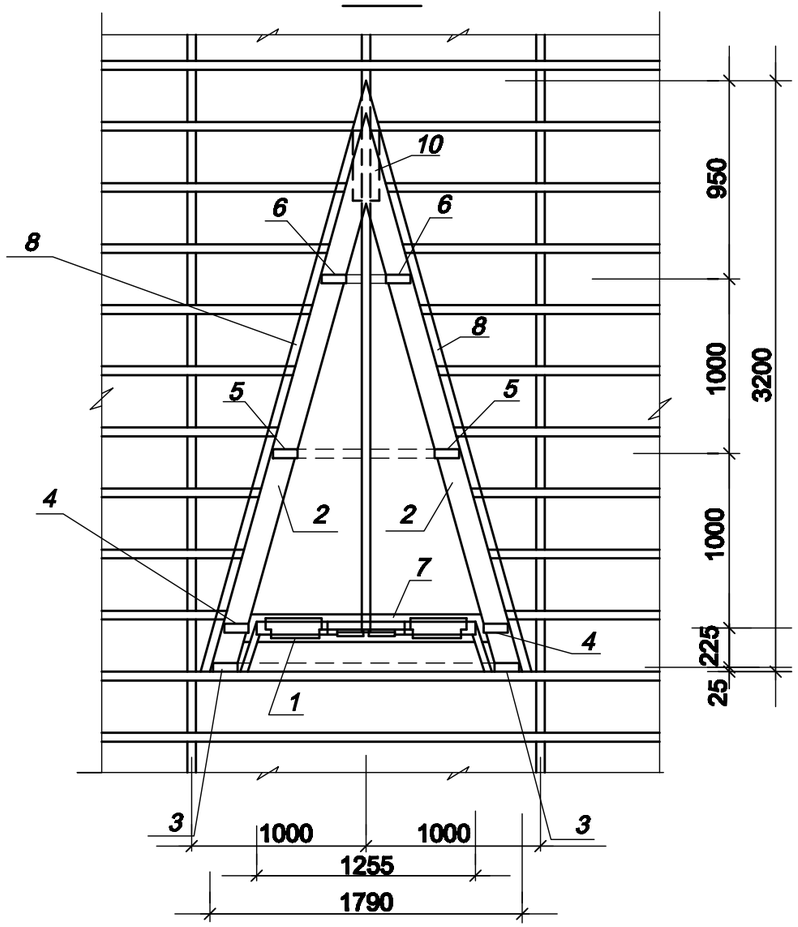

2 - 2

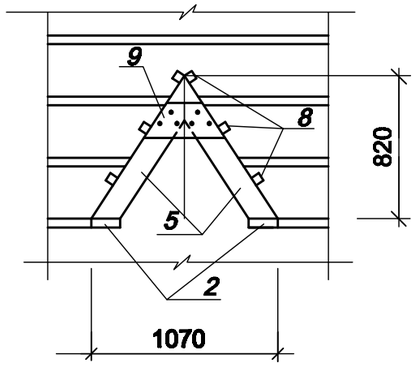

СПЕЦИФИКАЦИЯ ЭЛЕМЕНТОВ

N п.п.	Обозначение	Наименование	Кол.	Объем ед.,м3	Объем общ.,м3
1	л.АС-53	Блок слухового окна	1		
2	ГОСТ 8486-86*Е	Ригель 50х160,L=3320	2		0,053
3	-//-	Стропила 50х140,L=1750	2		0,025
4	-//-	Стропила 50х140,L=1670	2		0,023
5	-//-	Стропила 50х140,L=1180	2		0,017
6	-//-	Стропила 50х140,L=740	2		0,010
7	-//-	Ригель 50х160,L=1780	1		0,014
8	-//-	Обрешетка 50х50,п.м	22,0		0,055
9	-//-	Накладка 50х200,L=460	4		0,018
10	-//-	Опорный брус 50х100,L=400	2		0,004
11	-//-	Бобышка 80х100,L=160	2		0,003
12	-//-	Подшивка из досок 30х300,п.м	4,8		0,043
		Профнастил толщ. 0,7	5,81		м2
		Фартук из оцинкованной кровельной стали б=0,7мм	4,65		м2

1.Данный лист смотреть совместно с листами АС-47,50.

Изм.	Кол.уч	Лист	N док.	Подпись	Дата
ГИП		Абдикеримов			
Исполн.		Есенова			
Н.контр.		Абдуллаев			

09-2020 АС

Капитальный ремонт зданий КГУ "Общеобразовательной средней школы №14 им.Айбека"

Блок "А2" (Спортзал)

Стадия	Лист	Листов
РП	38	

Слуховое окно.

ТОО "СуКурлысПроект" г.Шымкент - 2020г.

Взам. инв. N | Подп. и дата | Инв. N подл.

БЛОК СЛУХОВОГО ОКНА ОБС-1

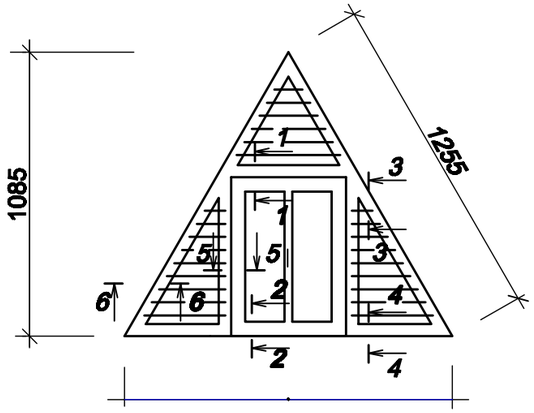

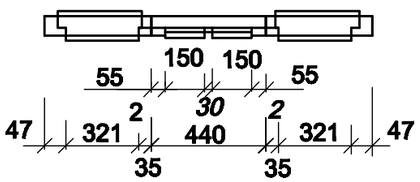

1 - 1

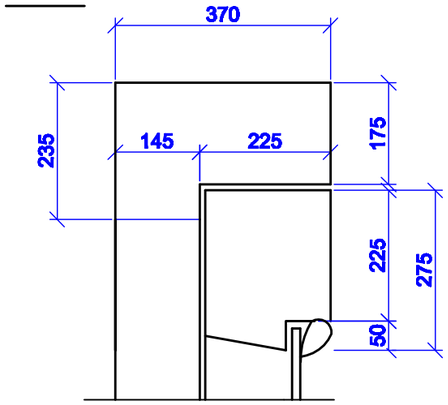

2 - 2

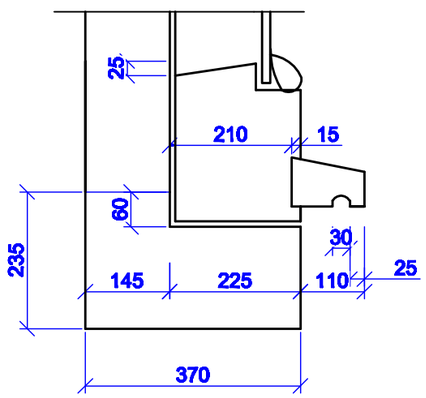

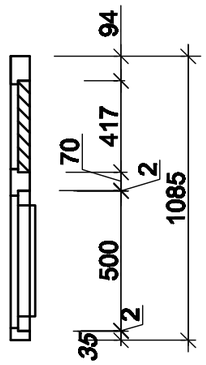

3 - 3

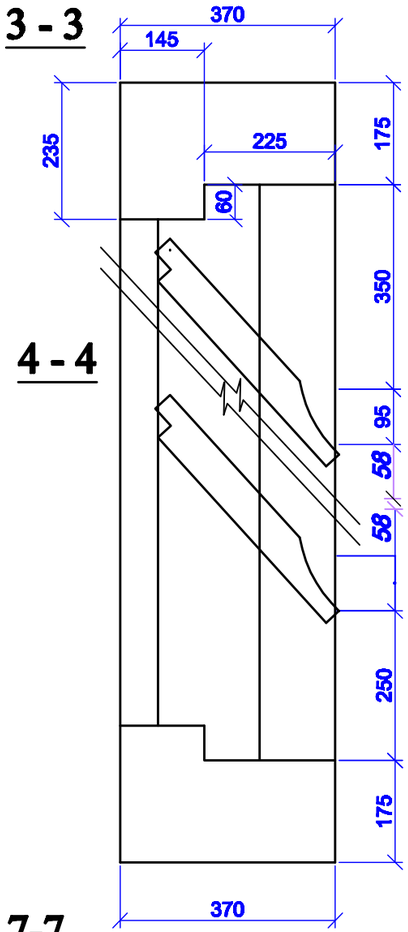

7-7

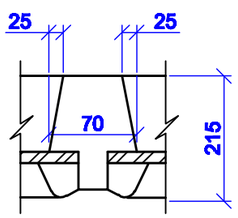

СПЕЦИФИКАЦИЯ ЭЛЕМЕНТОВ

N п.п.	Обозначение	Наименование	Кол.	Масса ед.,кг	Примеч.
1	ГОСТ 8486-86*Е	Древесина коробки			0.055м3
2	ГОСТ 8486-86*Е	Древесина жалюзей			0.033м3
3	ГОСТ 8486-86*Е	Древесина переплета			0.025м3
4	ГОСТ 8486-86*Е	Древесина раскладки			0.008м3
5	ГОСТ 5088-94	Петли оконные разъемные			2
6	ГОСТ 5090-86	Задвижки оконные			2
7	ГОСТ 5087-80	Ручка скоба на лапках			1
8	ГОСТ 111-2003	Стекло оконное			0,20м2

5 - 5

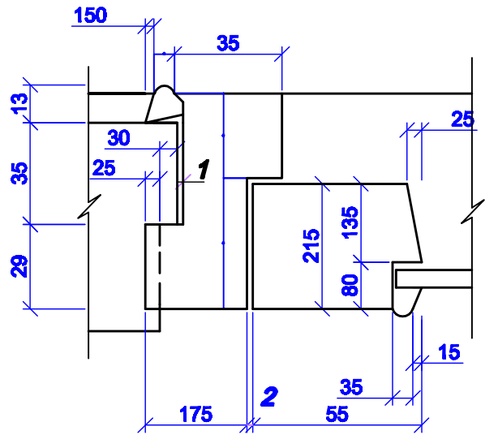

6 - 6

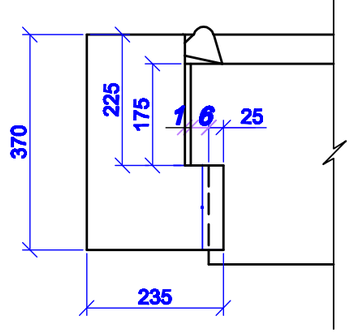

1.Данный лист смотреть совместно с листами АС-47,50,52.

2. Блок слухового окна покрасить за 2 раза.

Изм.	Кол.уч	Лист	N док.	Подпись	Дата
ГИП		Абдикеримов			
Исполн.		Есенова			
Н.контр.		Абдуллаев			

09-2020 АС

Капитальный ремонт зданий КГУ "Общеобразовательной средней школы №14 им.Айбека"

Блок "А2" (Спортзал)

Стадия	Лист	Листов
РП	39	

Блок слухового окна ОБС-1.

ТОО "СуКурылысПроект" г.Шымкент - 2020г.

Взам. инв. N

Подп. и дата

Инв. N подл.

Ограждение радиаторов ОГР-1

Общий вид ОГР-1

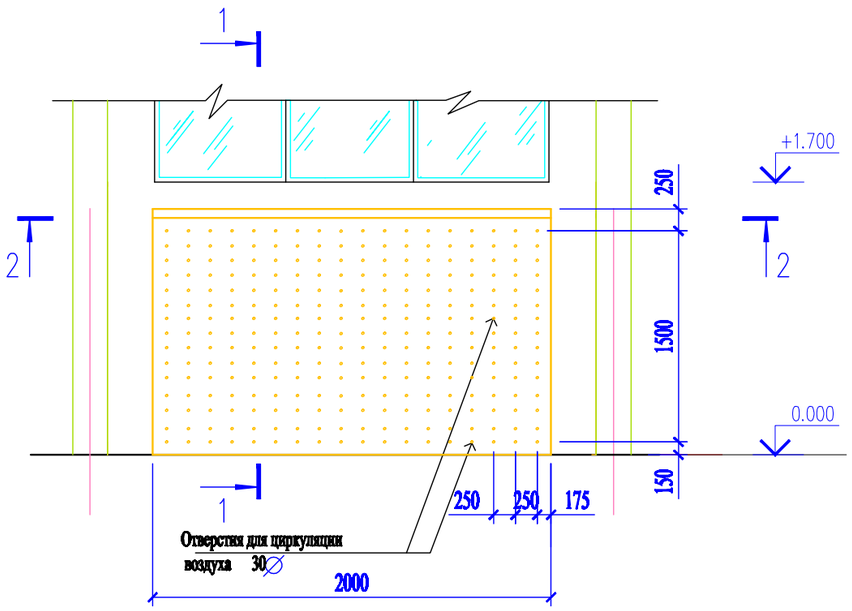

1 - 1

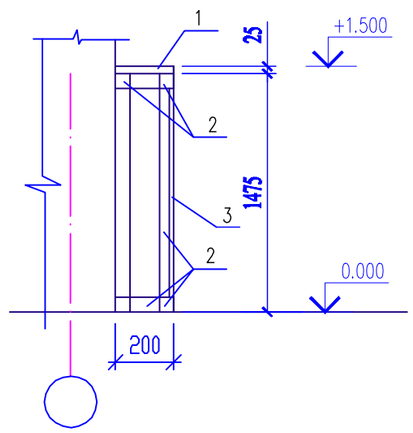

Спецификация на ограждение радиаторов

N п-п	Наименование	Сечение мм	Длина мм	Кол.	Объем $м^3$
1	Доска обшивная	25х200	2000		0,01
2	Брус п.м.	50х50	12,9 п.м.		0,032
3	Твердые породы. Покрыть лаком за 2 раза	Шпон 10х1375	1850		0,025
4	Доска обшивная	10х200	1500	2	0,006

Каркас ограждения ОГР-1

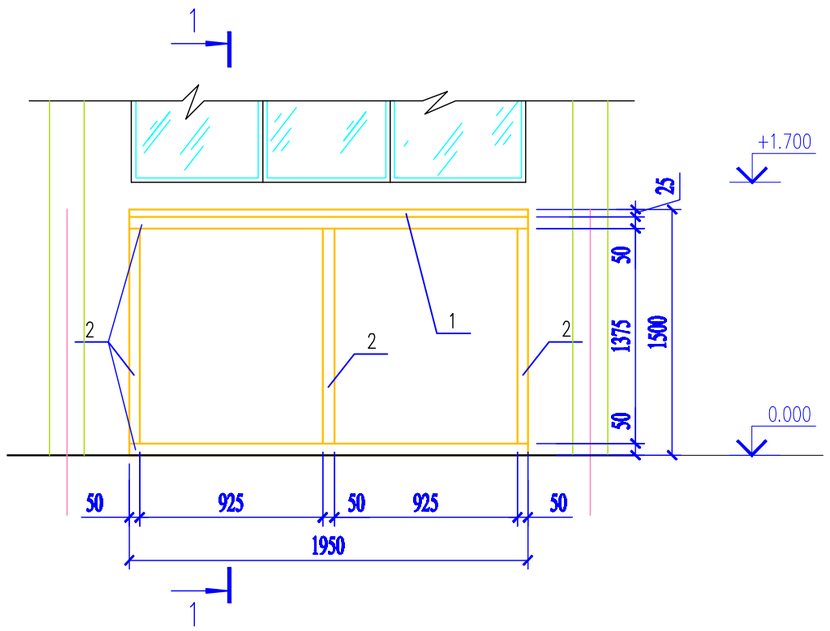

2 - 2

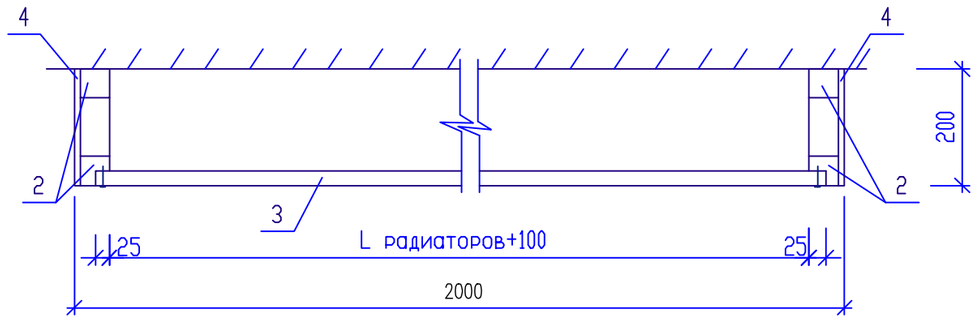

1. Данный чертеж читать совместно с листами АС-5.
2. Ограждение радиаторов устанавливается в спортзале.
3. В спецификации дан расход на 1 устройство 1 ограждений
4. Общее количество ОГР-1 -8шт.
5. Облицовка шпоном из твердых пород древесины (покрыть лаком за 2 раза)

Согласовано:

Взам. инв. N

Подпись и дата

Инв. N подл.

Изм.	Кол.уч	Лист	N док.	Подпись	Дата
ГИП		Абдикеримов			
Исполн.		Есенова			
Н.контр.		Абдуллаев			

09-2020 АС

Капитальный ремонт зданий КГУ "Общеобразовательной

Блок "$А^2$" (Спортзал)

Стадия	Лист	Листов
РП	40	

Ограждение радиаторов ОГР-1.

ТОО "СуКурылысПроект" г.Шымкент - 2020г.

Формат А3