Устройство оконного проема 1400х1800(h) в наружной стене

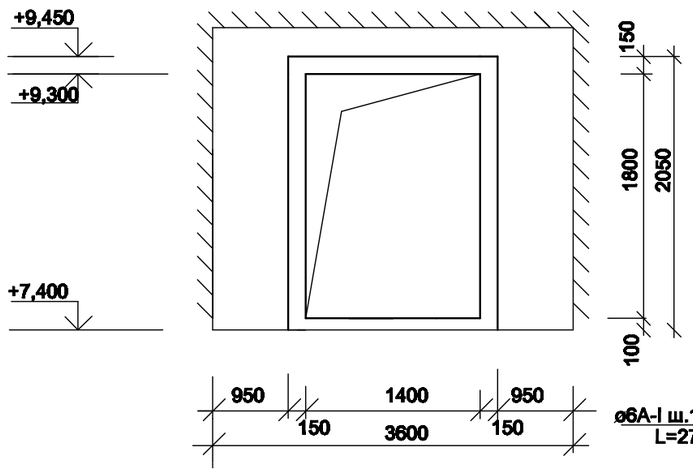

1-1

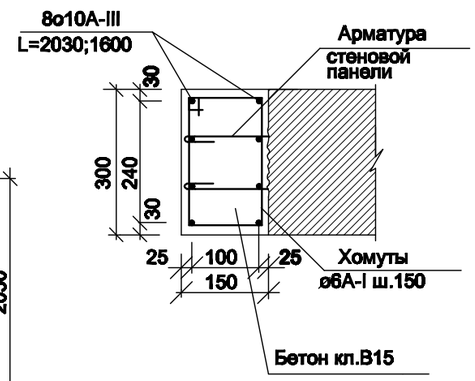

2-2

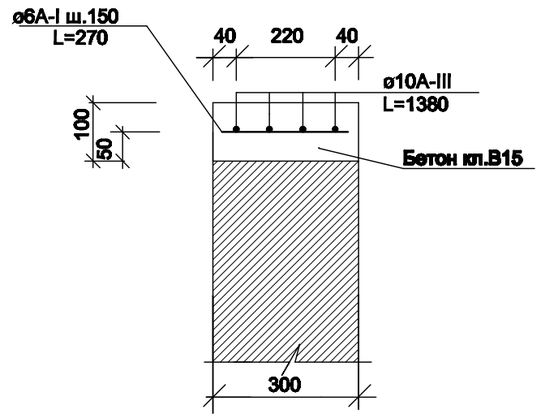

Усиление проема

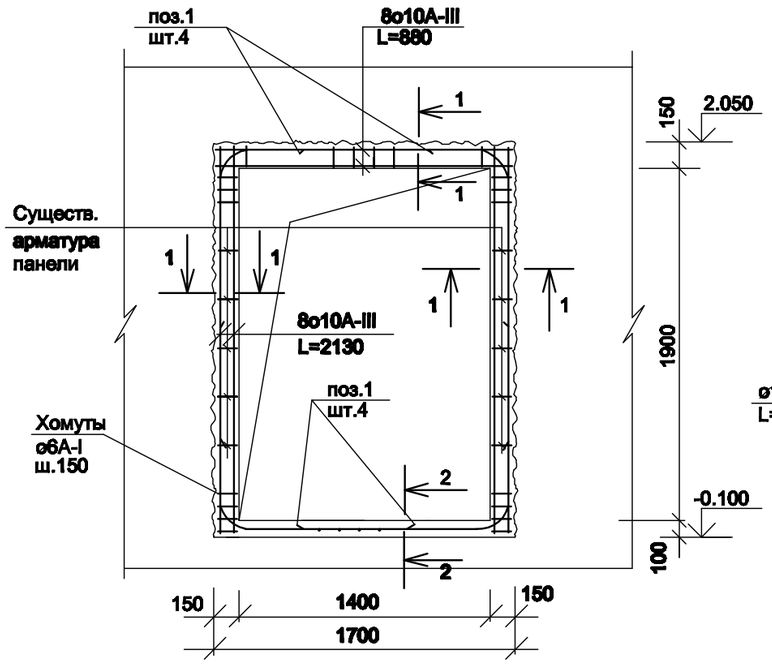

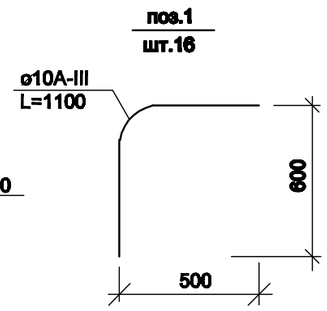

Спецификация элементов

Марка. поз.	Обозначение	Наименование	Кол., шт.	Масса ед.,кг	Приме-чание
1	ГОСТ 5781-91	ø10А-III L=1600	8	0,99	7,92
	—— // ——	ø10А-III L=2030	16	1,25	20,0
	—— // ——	ø10А-III L=1380	4	0,85	3,40
	—— // ——	Хомуты ø6А-I L=870	38	0,19	7,22
	—— // ——	Отдельный ø6А-I L=270 стержень	11	0,06	0,66
		Бетон кл.В15	0,29		

Указания по устройству дверного проема в стеновой панели:

1.По контуру разбираемого участка стеновой панели под проем выполняются штрабы с двух сторон панели на глубину 40-50мм.Срезается арматура панели.При этом оставляются из панели выпуски арматуры длиной не менее 250мм.После чего производится окончательная разборка участка стеновой панели , где устраивается проем.
Производится армирование проема.При этом арматурные выпуски из стеновой панели , оставленные при разборке участка стеновой панели сгибаются к середине панели и устанавливаются дополнительные соединительные стержни.
Производится бетонирование обрамления мелкозернистым бетоном кл.В15.
Бетонные работы производятся при положительной температуре окружающей среды.

2.Перед производством работ по устройству проема необходимо отключить все инженерные сети,проходящие по этим панелям.При устройстве проемов категорически запрещается работать инструментами создающими динамические воздействия на конструкции здания. Рекомендуется разбираемый участок стеновой панели предварительно оконтурить сверлением победитовыми наконечниками с последующей подработкой зубилами.

3.При производстве работ необходимо строго соблюдать требования строительных норм по технике безопасности.

4. Количество пробиваемых проемов в блоке А.3 - 6шт.

1.Данный лист смотреть совместно с листами АС-14-16.

						09-2020	АС	
						Капитальный ремонт зданий КГУ "Общеобразовательной средней школы №14 им.Айбека"		
Изм.	Кол.уч	Лист	N док.	Подпись	Дата			
ГИП		Абдикеримов				Блок "А.3" (Актовый зал)	Стадия	Лист	Листов
Исполн.		Есенова					РП	18	
Н.контр.		Абдуллаев				Устройство оконного проема 1400х1800(h) в наружной стене	ТОО "СуКурылысПроект" г.Шымкент - 2020г.		

Взам. инв. N | Подпись и дата | Инв. N подл.

Деталь усиления плиты перекрытия при пробивке отверстия размером 200х250мм

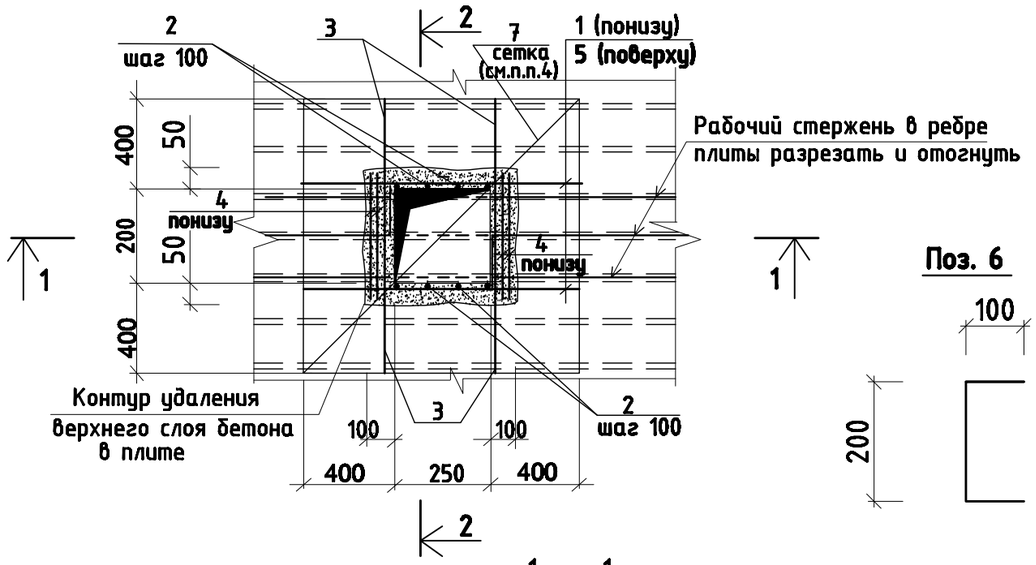

Поз. 6

1 - 1

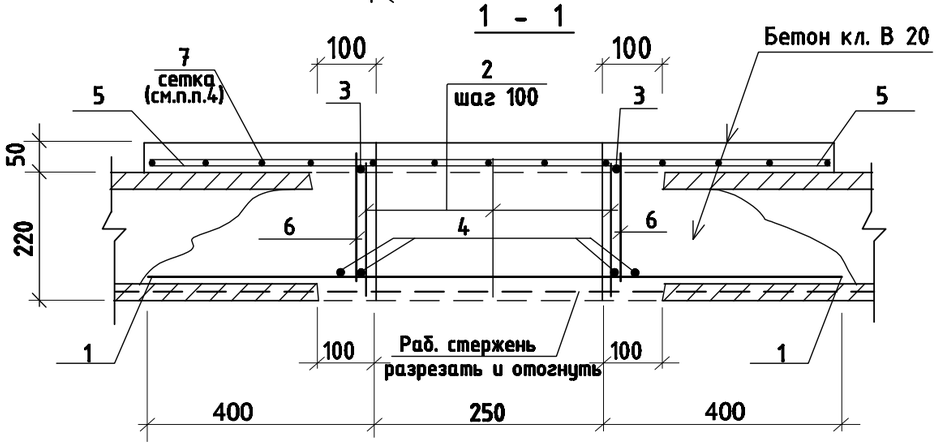

2 - 2

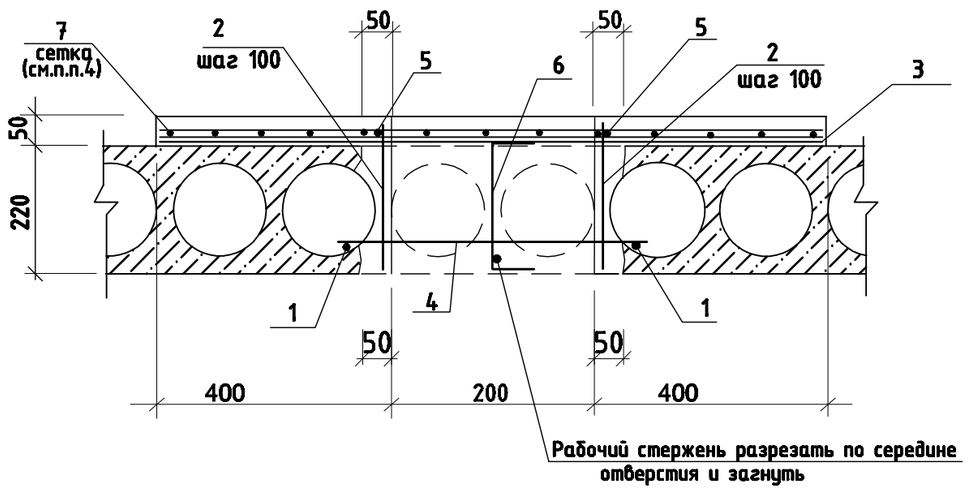

*Спецификация элементов на отверстие

Марка, поз.	Обозначение	Наименование	Кол. шт	Масса ед...кг	Приме-чание
		Арматурные изделия			
1	ГОСТ 5781-82*	Ø16AIII L=1050мм	2	1,66	3,32 кг
2	ГОСТ 5781-82*	Ø8AI L=230мм	8	0,09	0.73 кг
3	ГОСТ 5781-82*	Ø16AIII L=1050мм	2	1,66	3,32 кг
4	ГОСТ 5781-82*	Ø12AIII L=450мм	4	0,40	1,60 кг
5	ГОСТ 5781-82*	Ø8AI L=1050мм	2	0,415	0.83 кг
6	ГОСТ 5781-82*	Скоба Ø16AIII L=400мм	2	0,63	1,26 кг
7	ГОСТ 23279-85	Сетка Ø5 Вр1-200 / Ø5 Вр1-200 105х105 см	1	1.73	
	Материалы:	Бетон кл.В20		0,1	$м^3$

*Спецификация дана на одно отверстие. Всего-14 отверстий.

Усиление плиты при пробивке отверстий выполнить в следующей последовательности:

1. Пробивку отверстия производить размерами:
   по верху и по низу плиты в поперечном направлении больше проектной на 50мм в каждую сторону, а в направлении вдоль плиты больше на 100мм в обе стороны.
2. Разрезать арматурный рабочий стержень плиты, загнуть его под прямым углом и приварить к нему скобу поз.6, которую приварить затем к стержню поз.3.
3. В пустоты плиты пропустить арматуру поз.1 длиной 1100мм; поверху плиты уложить стержни поз.5.
   Затем к стержням поз.5 и поз.1 приварить вертикальные стержни поз.2 с шагом 100мм в пределах возможной их установки и уложить перпендикулярно пустотам стержни поз.4 по 2 штуки с каждой стороны.
4. В пределах отверстия стержни сетки (поз.7) вырезать по месту.

1.Данный лист смотреть совместно с листами АС-14-16.

Изм.	Кол.уч	Лист	N док.	Подпись	Дата	09-2020	АС	
						Капитальный ремонт зданий КГУ "Общеобразовательной средней школы №14 им.Айбека"		
ГИП						Блок "А.3" (Актовый зал)	Стадия	Лист	Листов
Исполн.							РП	19	
Н.контр.						Деталь усиления плиты перекрытия при пробивке отверстия размером 200х250мм.	ТОО "СуКурылысПроект" г.Шымкент - 2020г.		

Деталь усиления плиты перекрытия при пробивке отверстия размером 400х300мм

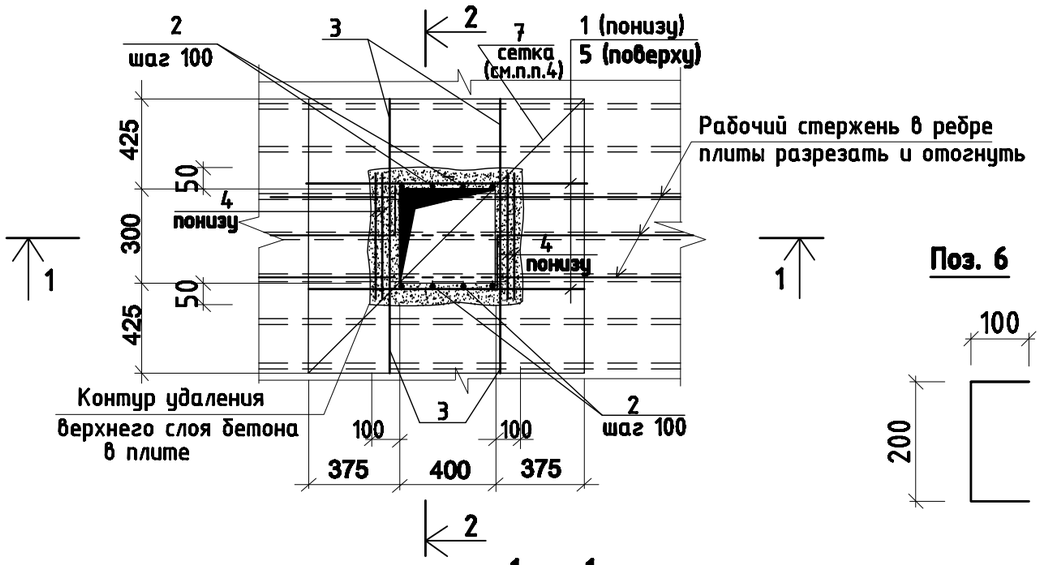

Поз. 6

1 - 1

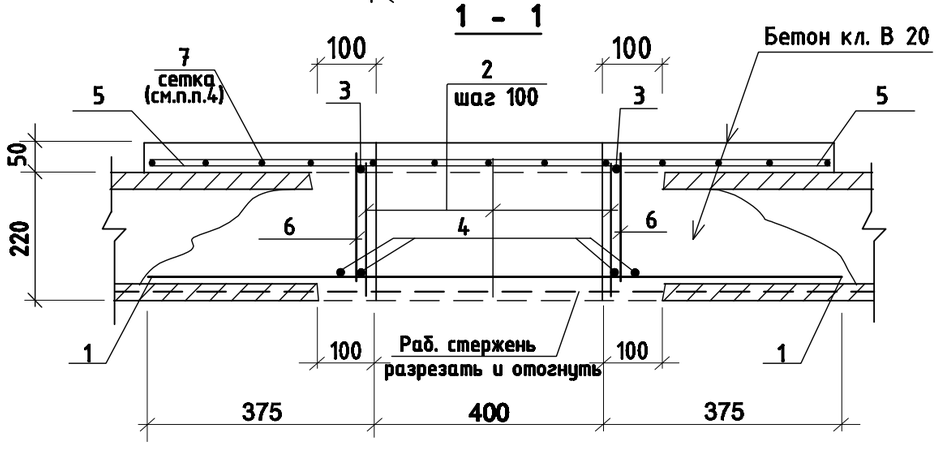

2 - 2

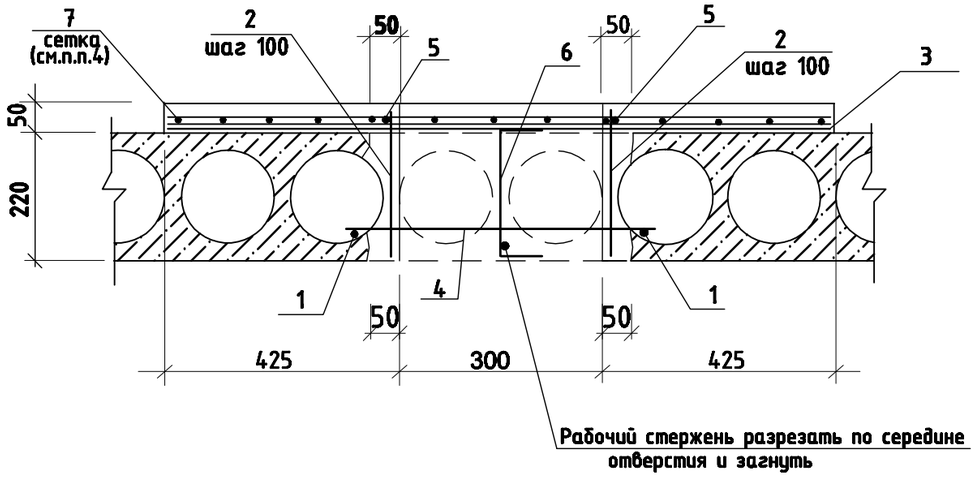

*Спецификация элементов на отверстие

Марка, поз.	Обозначение	Наименование	Кол. шт	Масса ед...кг	Приме-чание
		Арматурные изделия			
1	ГОСТ 5781-82*	Ø16AIII L=1150мм	2	1,82	3,64 кг
2	ГОСТ 5781-82*	Ø8AI L=230мм	10	0,09	0,90 кг
3	ГОСТ 5781-82*	Ø16AIII L=1150мм	2	1,82	3,64 кг
4	ГОСТ 5781-82*	Ø12AIII L=550мм	4	0,49	1,96 кг
5	ГОСТ 5781-82*	Ø8AI L=1150мм	2	0,46	0,92 кг
6	ГОСТ 5781-82*	Скоба Ø16AIII L=400мм	2	0,63	1,26 кг
7	ГОСТ 23279-85	Сетка Ø5 Вр1-200 / Ø5 Вр1-200 115х115 см	1	2,08	
	Материалы:	Бетон кл.В20		0,2	$м^3$

*Спецификация дана на одно отверстие. Всего-3 отверстий.

Усиление плиты при пробивке отверстий выполнить в следующей последовательности:

1. Пробивку отверстия производить размерами:
   по верху и по низу плиты в поперечном направлении больше проектной на 50мм в каждую сторону, а в направлении вдоль плиты больше на 100мм в обе стороны.
2. Разрезать арматурный рабочий стержень плиты, загнуть его под прямым углом и приварить к нему скобу поз.6, которую приварить затем к стержню поз.3.
3. В пустоты плиты пропустить арматуру поз.1 длиной 1200мм; поверху плиты уложить стержни поз.5.
   Затем к стержням поз.5 и поз.1 приварить вертикальные стержни поз.2 с шагом 100мм в пределах возможной их установки и уложить перпендикулярно пустотам стержни поз.4 по 2 штуки с каждой стороны.
4. В пределах отверстия стержни сетки (поз.7) вырезать по месту.

1.Данный лист смотреть совместно с листами АС-14-16.

Изм.	Кол.уч	Лист	N док.	Подпись	Дата	09-2020	АС		
						Капитальный ремонт зданий КГУ "Общеобразовательной средней школы №14 им.Айбека"			
ГИП						Блок "А.3" (Актовый зал)	Стадия	Лист	Листов
Исполн.							РП	20	
Н.контр.						Деталь усиления плиты перекрытия при пробивке отверстия размером 400х300мм.	ТОО "СуКурылысПроект" г.Шымкент - 2020г.		

Устройство проема 600х300(h) в наружной стене

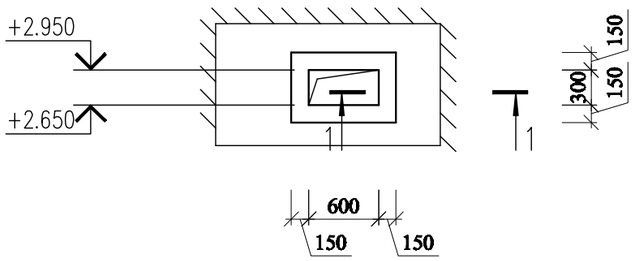

1-1

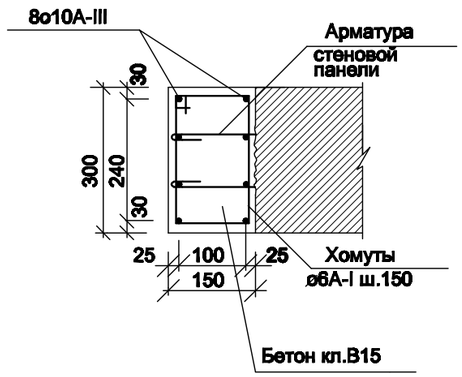

Спецификация элементов

Марка. поз.	Обозначение	Наименование	Кол., шт.	Масса ед.,кг	Приме-чание
1	ГОСТ 5781-91	ø10А-III п.м.	24,0	0,617	14,81
	—— // ——	Хомуты ø6А-I L=870	20	0,19	3,80
		Бетон кл.В15	0,11		

Указания по устройству дверного проема в стеновой панели:

1.По контуру разбираемого участка стеновой панели под проем выполняются штрабы с двух сторон панели на глубину 40-50мм.Срезается арматура панели.При этом оставляются из панели выпуски арматуры длиной не менее 250мм.После чего производится окончательная разборка участка стеновой панели , где устраивается проем.
Производится армирование проема.При этом арматурные выпуски из стеновой панели , оставленные при разборке участка стеновой панели сгибаются к середине панели и устанавливаются дополнительные соединительные стержни.
Производится бетонирование обрамления мелкозернистым бетоном кл.В15.
Бетонные работы производятся при положительной температуре окружающей среды.

2.Перед производством работ по устройству проема необходимо отключить все инженерные сети,проходящие по этим панелям.При устройстве проемов категорически запрещается работать инструментами создающими динамические воздействия на конструкции здания. Рекомендуется разбираемый участок стеновой панели предварительно оконтурить сверлением победитовыми наконечниками с последующей подработкой зубилами.

3.При производстве работ необходимо строго соблюдать требования строительных норм по технике безопасности.

4. Количество пробиваемых проемов - 1шт.

1.Данный лист смотреть совместно с листами АС-14-16.

Изм.	Кол.уч	Лист	N док.	Подпись	Дата
ГИП		Абдикеримов			
Исполн.		Есенова			
Н.контр.		Абдуллаев			

09-2020 АС

Капитальный ремонт зданий КГУ "Общеобразовательной средней школы №14 им.Айбека"

Блок "А.3" (Актовый зал)

Стадия	Лист	Листов
РП	21	

Устройство проема 600х300(h) в наружной стене

ТОО "СуКурылысПроект" г.Шымкент - 2020г.

Взам. инв. N | Подпись и дата | Инв. N подл.

Фасад в осях "В"-"А" блока А[1]
(ремонтные работы)

Фасад в осях "5"-"1" блока А.3
(ремонтные работы)

Фасад в осях "3"-"1" блока А.2
(ремонтные работы)

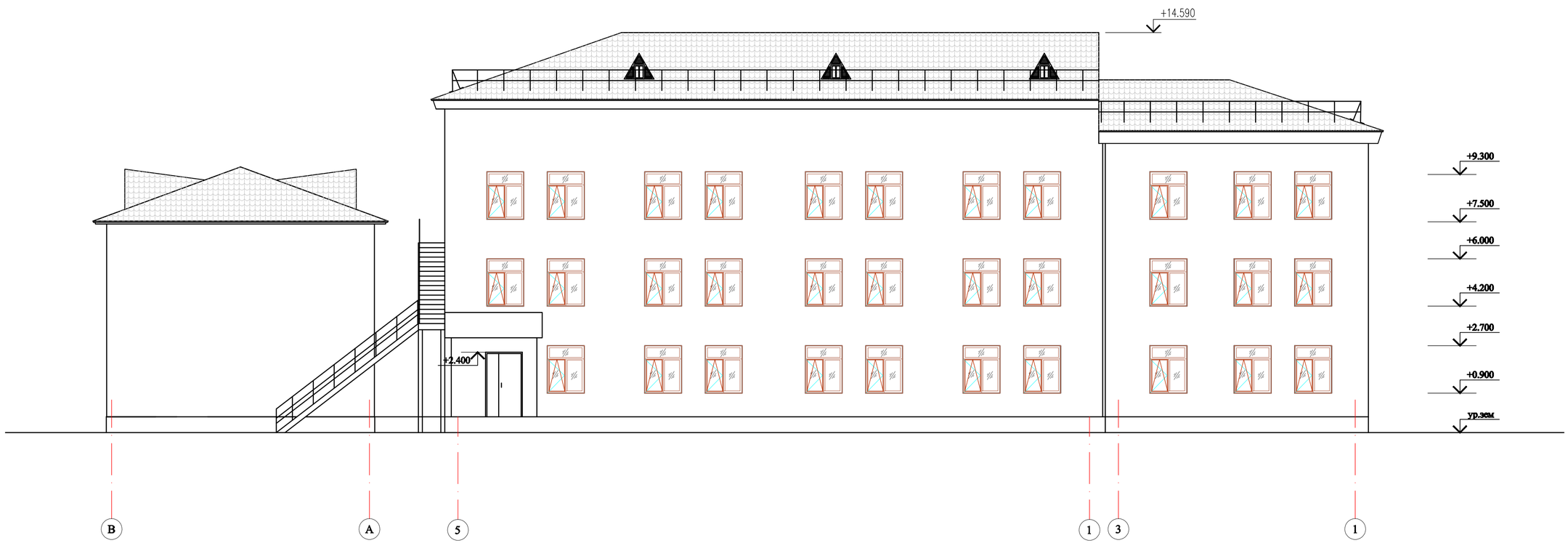

Согласовано
часть ОВ
часть ВК
часть ЭЛ

Взам. инв. N

Подп. и дата

Инв. N подл.

Изм.	Кол.уч	Лист	N док.	Подпись	Дата
ГИП		Абдикеримов			
Исполн.		Есенова			
Н.контр.		Абдуллаев			

09-2020 АС

Капитальный ремонт зданий КГУ "Общеобразовательной средней школы №14 им.Айбека"

Стадия	Лист	Листов
РП	22	

Фасад в осях "В"-"А" блока А[1]
Фасад в осях "5"-"1" блока А.3
Фасад в осях "3"-"1" блока А.2

ТОО "СуҚұрылысПроект"
г.Шымкент - 2020г.

Фасад в осях "К"-"А" блока А.2

(ремонтные работы)

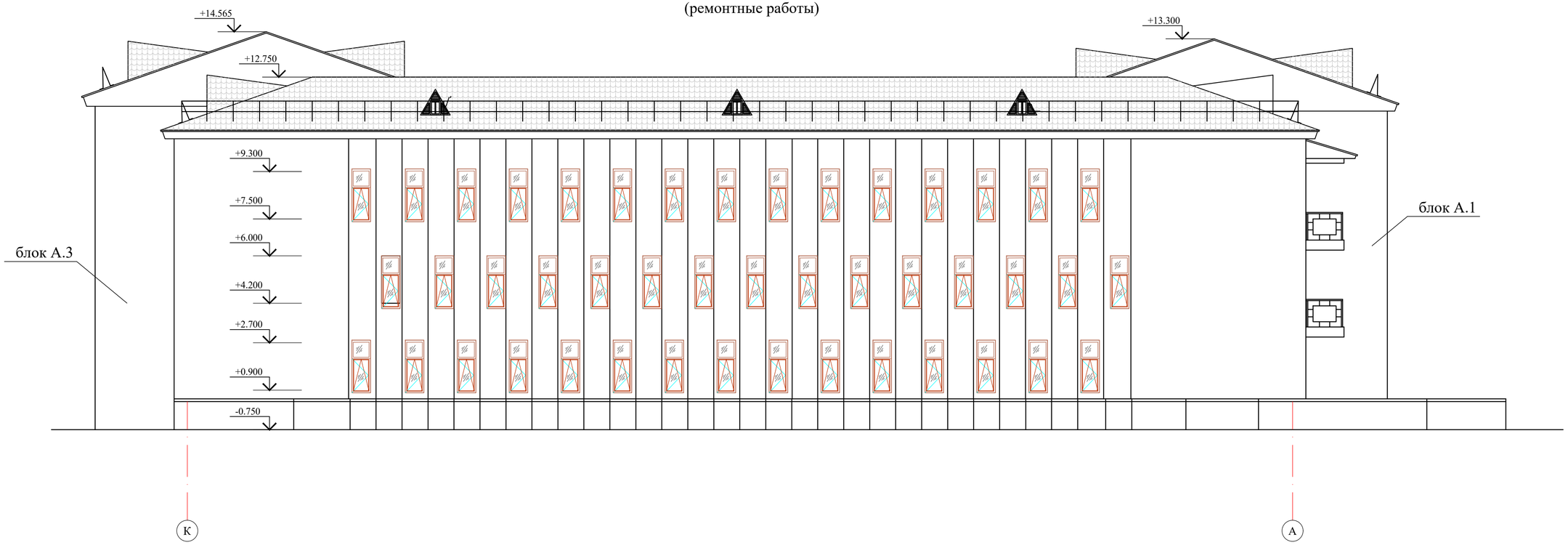

Ведомость наружной отделки

Фасад	Элементы	Отделка	Блок "А.3"
	Стены	Герметизация швов-50%	84,0п.м.
		Облицовка термопанелями с толщиной утеплителя 100мм, м2 обрамление окон, п.м. карниз по крыше, п.м.	710,52 179,2 66,2
	Цоколь	Облицовка керамогранитом	31,4м2
	крыльца, пандус	Облицовка керамогранитом с шероховатой поверхностью	10,0м2

Согласовано
часть ОВ
часть ВК
часть ЭЛ
Взам. инв. N
Подп. и дата
Инв. N подл.

Изм.	Кол.уч	Лист	N док.	Подпись	Дата
ГИП		Абдикеримов			
Исполн.		Есенова			
Н.контр.		Абдуллаев			

09-2020 АС

Капитальный ремонт зданий КГУ "Общеобразовательной средней школы №14 им.Айбека"

Стадия	Лист	Листов
РП	23	

Фасад в осях "К"-"А" блока А.2

ТОО "СуҚұрылысПроект" г.Шымкент - 2020г.

Фасад в осях "1"-"5" блока А.3
(ремонтные работы)

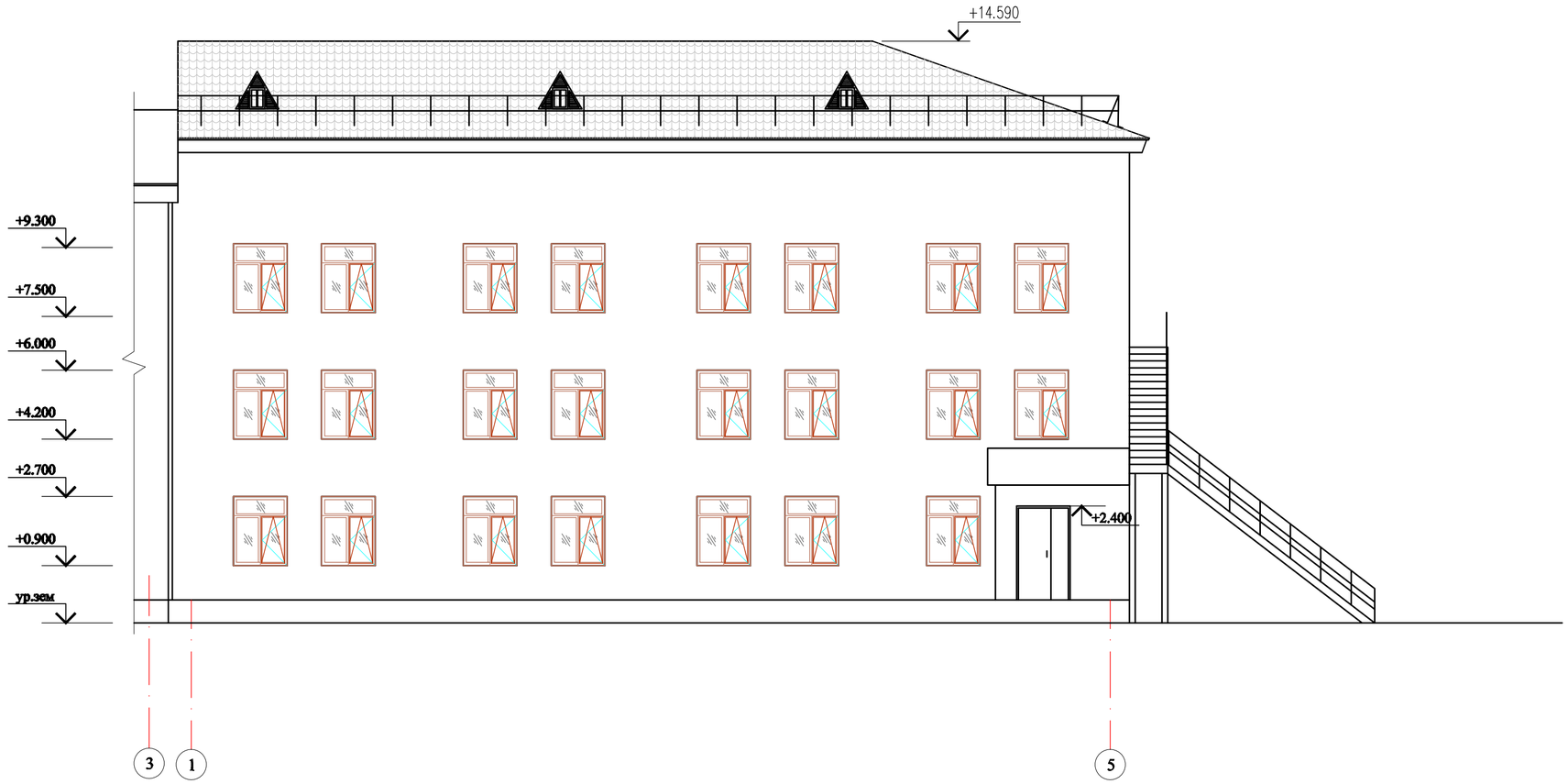

Согласовано
часть ОВ
часть ВК
часть ЭЛ

Взам. инв. N
Подп. и дата
Инв. N подл.

Изм.	Кол.уч	Лист	N док.	Подпись	Дата
ГИП		Абдикеримов			
Исполн.		Есенова			
Н.контр.		Абдуллаев			

09-2020 АС

Капитальный ремонт зданий КГУ "Общеобразовательной средней школы №14 им.Айбека"

Блок "А.3" (Актовый зал)

Стадия	Лист	Листов
РП	24	

План первого этажа на отм.0.000.

ТОО "СуҚұрылысПроект" г.Шымкент - 2020г.

План первого этажа на отм.0.000

(ремонтные работы)

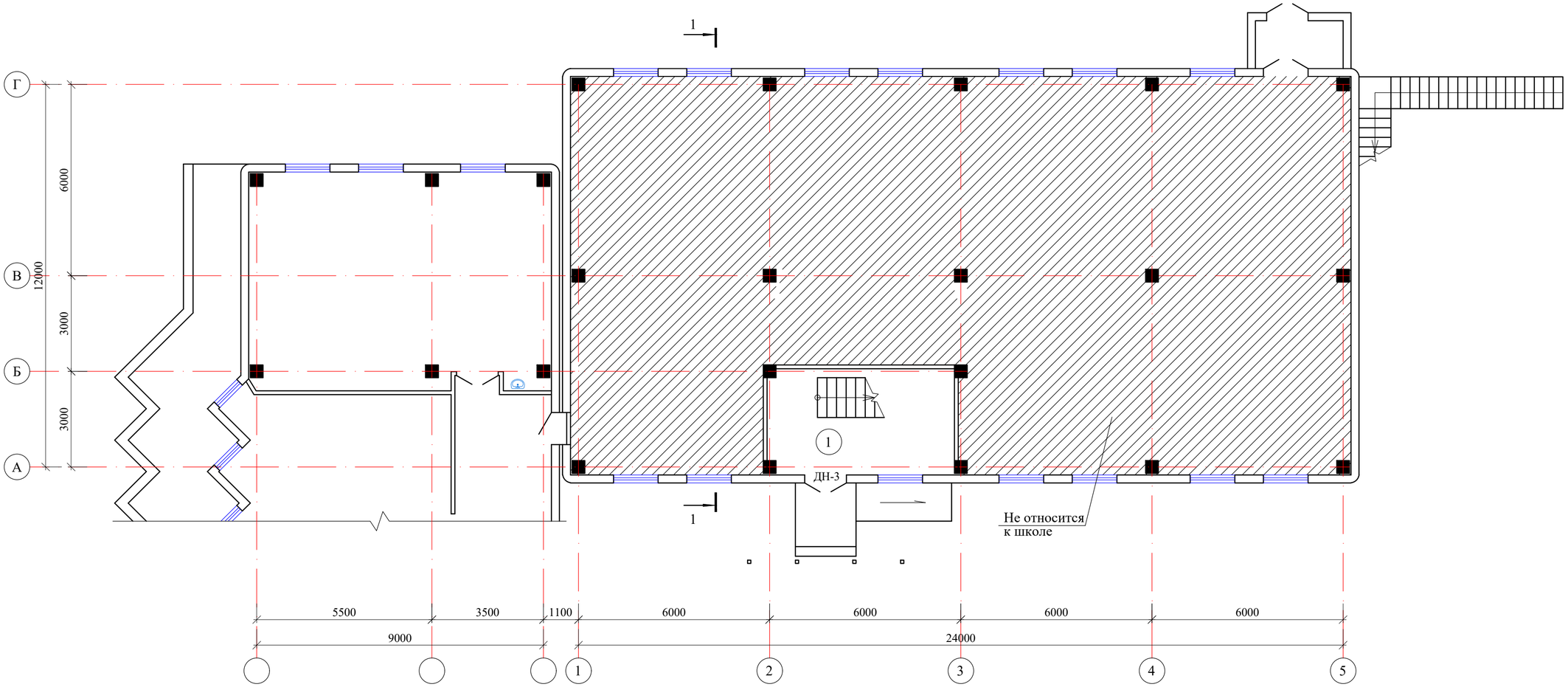

Схема блокировки

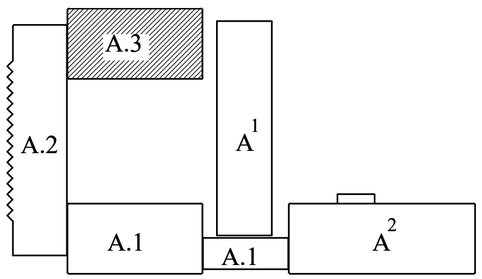

Экспликация помещений

N по плану	Наименование	Площадь м2
1	2	3
1	Лестничная клетка	19,4

						09-2020	АС	
						Капитальный ремонт зданий КГУ "Общеобразовательной средней школы №14 им.Айбека"		
Изм.	Кол.уч	Лист	N док.	Подпись	Дата			
ГИП		Абдикеримов				Блок "А.3" (Актовый зал)	Стадия	Лист	Листов
Исполн.		Есенова					РП	25	
Н.контр.		Абдуллаев				План первого этажа на отм.0.000.	ТОО "СуҚұрылысПроект" г.Шымкент - 2020г.		

Согласовано
часть ОВ
часть ВК
часть ЭЛ

Взам. инв. N

Подп. и дата

Инв. N подл.

План второго этажа на отм.+3.300

(ремонтные работы)

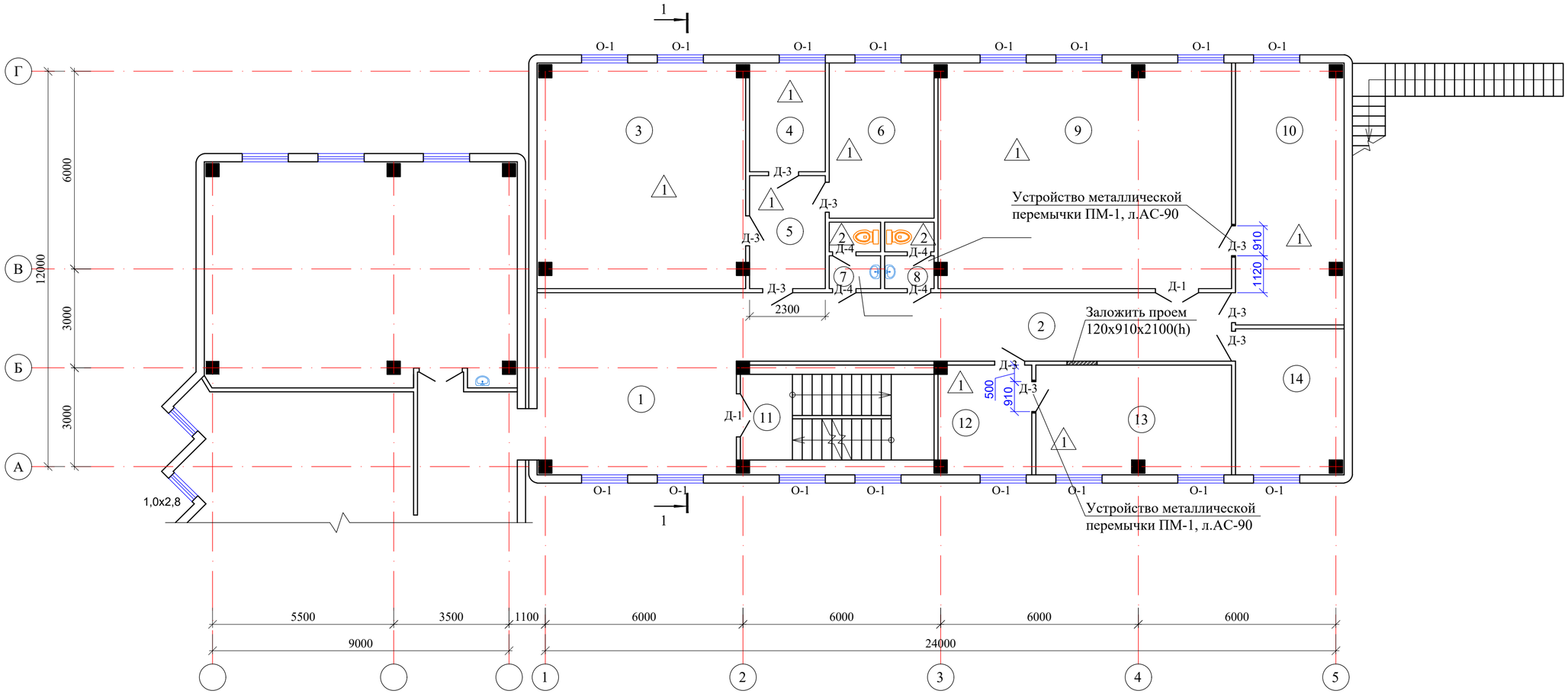

Экспликация помещений

N по плану	Наименование	Площадь м2
1	2	3
1	Холл	33,2
2	Кабинет	31,3
3	Кабинет казахского языка	42,7
4	Кабинет психолога	7,6
5	Коридор	8,0
6	Бухгалтерия	15,0
7	Санузел	3,0
8	Санузел	2,9
9	Учебный кабинет	60,6
10	Кабинет английского языка	26,0
11	Лестничная клетка	15,3
12	Кабинет социолога	9,3
13	Кабинет делопроизводства	19,6
14	Венткамера	14,4
		288,9

Схема блокировки

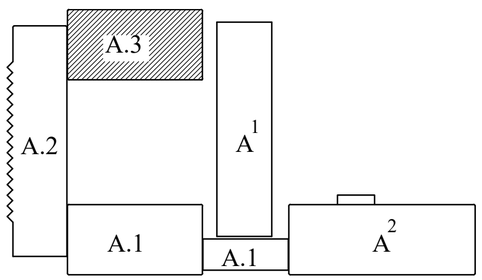

Согласовано
часть ОВ
часть ВК
часть ЭЛ

Взам. инв. N

Подп. и дата

Инв. N подл.

Изм.	Кол.уч	Лист	N док.	Подпись	Дата
ГИП		Абдикеримов			
Исполн.		Есенова			
Н.контр.		Абдуллаев			

09-2020 АС

Капитальный ремонт зданий КГУ "Общеобразовательной средней школы №14 им.Айбека"

Блок "А.3" (Актовый зал)

Стадия	Лист	Листов
РП	26	

План второго этажа на отм.+3.300.

ТОО "СуҚұрылысПроект" г.Шымкент - 2020г.

План третьего этажа на отм.+6.600

(ремонтные работы)

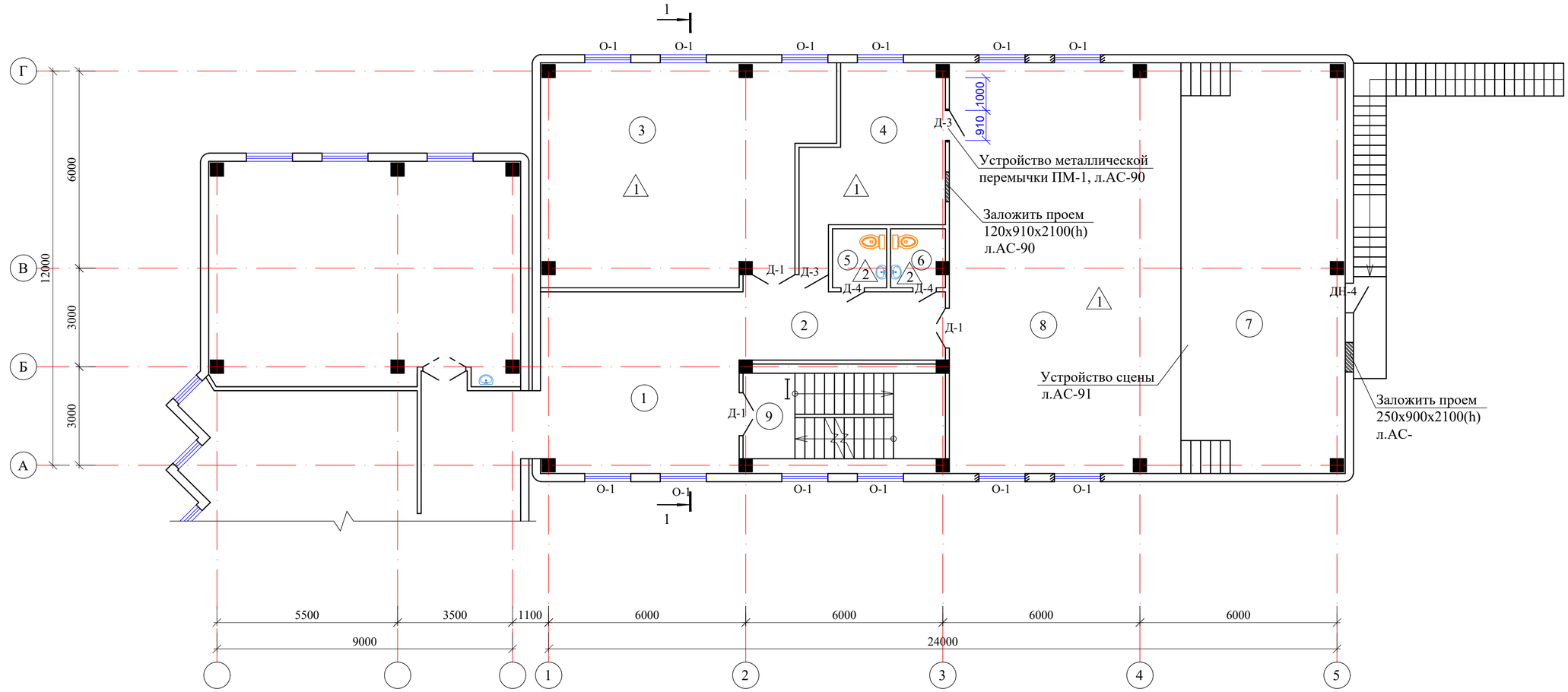

Экспликация помещений

N по плану	Наименование	Площадь м2
1	2	3
1	Холл	33,2
2	Коридор	14,4
3	Кабинет узбекского языка	54,7
4	Артистическая	20,0
5	Санузел	3,0
6	Санузел	2,9
7	Сцена	62,0
8	Актовый зал	87,8
9	Лестничная клетка	15,3
		293,3

Схема блокировки

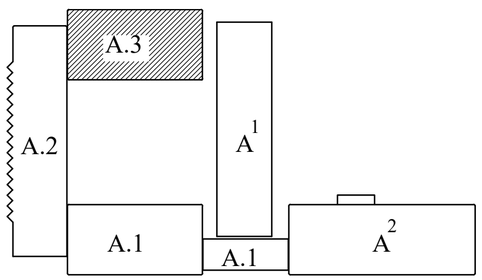

Согласовано
часть ОВ
часть ВК
часть ЭЛ

Взам. инв. N

Подп. и дата

Инв. N подл.

Изм.	Кол.уч	Лист	N док.	Подпись	Дата
ГИП		Абдикеримов			
Исполн.		Есенова			
Н.контр.		Абдуллаев			

09-2020 АС

Капитальный ремонт зданий КГУ "Общеобразовательной средней школы №14 им.Айбека"

Блок "А.3" (Актовый зал)

Стадия	Лист	Листов
РП	27	

План третьего этажа на отм.+6.600.

ТОО "СуҚұрылысПроект" г.Шымкент - 2020г.

Разрез 1-1
(ремонтные работы)

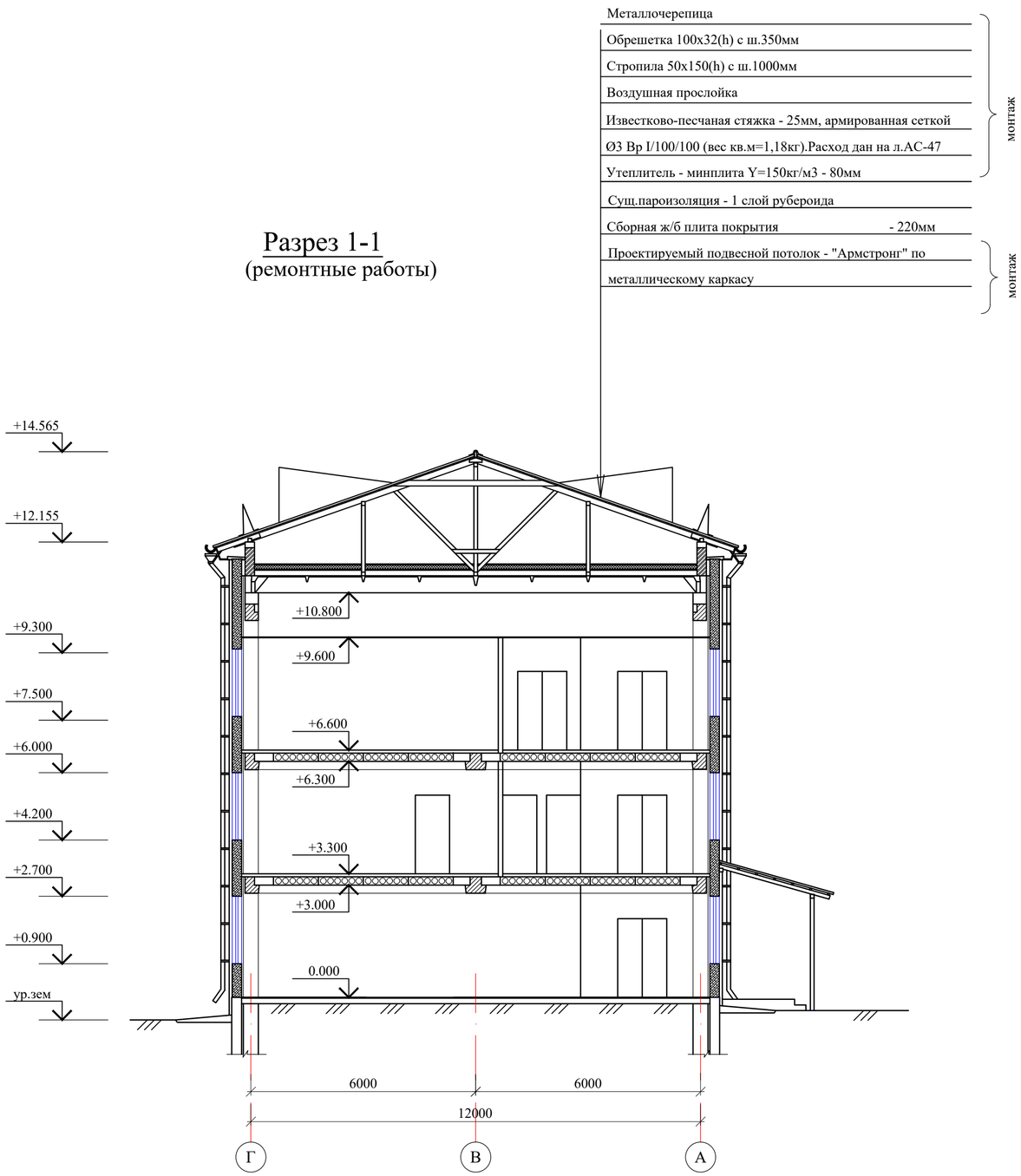

Экспликация полов

Наименование или номер по проекту	Тип пола по проекту	Схема пола или номер узла по серии 2.244-1в6	Элементы пола и их толщина	Площадь пола, м2
2 этаж				
3,4,5,6,9,10, 12,13	1	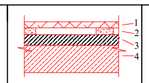	1-Покрытие доска ДП-27-27мм по ГОСТ 8242-88. 2-Лага 100х40 по ГОСТ 24454-80 Е (шаг 450мм) по 2 слоям пергамина 3-Существующий элемент пола 4-Существующий элемент пола	188,80
7,8	2	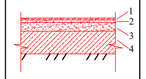	1-Покрытие - керамическая плитка толщ.10мм по ГОСТ 6787-89 2-Прослойка и заполнение швов из цем-песчаного раствора М150 - 10мм 3-Существующий элемент пола. 4-Существующий элемент пола.	5,90
3 этаж				
3,4,8	1	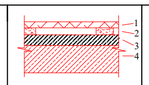	1-Покрытие доска ДП-27-27мм по ГОСТ 8242-88. 2-Лага 100х40 по ГОСТ 24454-80 Е (шаг 450мм) по 2 слоям пергамина 3-Существующий элемент пола 4-Существующий элемент пола	162,50
5,6	2	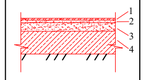	1-Покрытие - керамическая плитка толщ.10мм по ГОСТ 6787-89 2-Прослойка и заполнение швов из цем-песчаного раствора М150 - 10мм 3-Существующий элемент пола. 4-Существующий элемент пола.	5,90

Схема блокировки

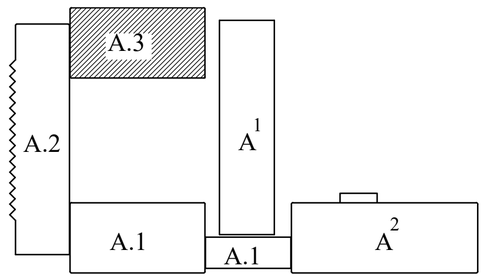

1. Данный лист см.совместно с л.АС-22-24.

Изм.	Кол.уч	Лист	N док.	Подпись	Дата
ГИП		Абдикеримов			
Исполн.		Есенова			
Н.контр.		Абдуллаев			

09-2020 АС

Капитальный ремонт зданий КГУ "Общеобразовательной средней школы №14 им.Айбека"

Блок "А.3" (Актовый зал)

Стадия	Лист	Листов
РП	28	

Разрез 1-1. Экспликация полов.

ТОО "СуҚұрылысПроект" г.Шымкент - 2020г.

Согласовано
часть ОВ
часть ВК
часть ЭЛ

Взам. инв. N

Подп. и дата

Инв. N подл.

Устройство дверного проема и металлической перемычки Пм-1

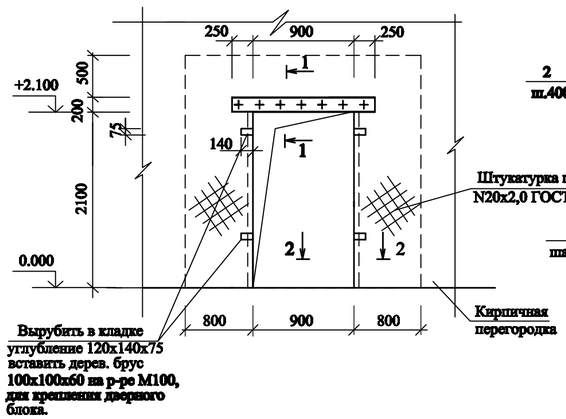

1-1

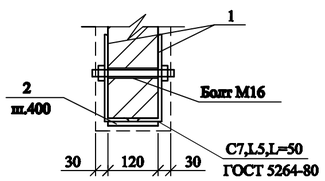

2-2

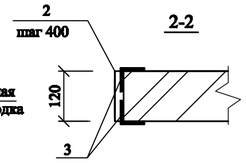

Закладка проема

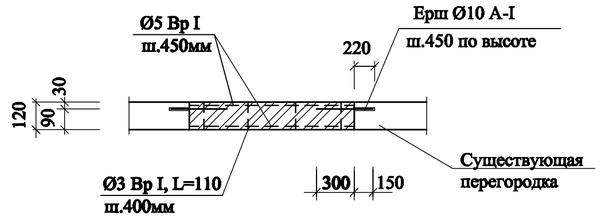

Перемычка металлическая Пм-1

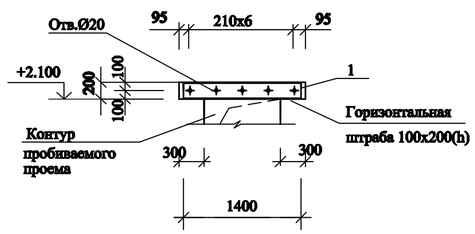

Поз.1

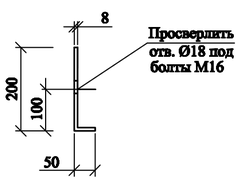

Анкеры А-1; А-2

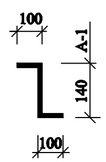

Закладка проема в наружной стене

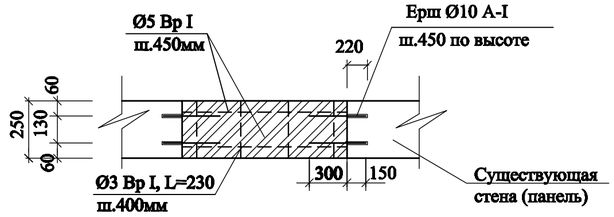

Спецификация элементов

Марка поз.	Обозначение	Наименование	Кол.	Масса ед.кг	Примеч.
		Устройство дверного проема и металлической перемычки Пм-1	3		
1	ГОСТ 19903-91	-8х250 L=1400	2	22,1	
2	ГОСТ 19903-91	-4х40 L=120	14	0,15	
3	ГОСТ 8509-93	L50х5 п.м.	10,2	3,77	
	ГОСТ 7798-78	Болт М16 L=300	7	0,47	
	ГОСТ 11371-78*	Шайба М16	7	0,113	
	ГОСТ 5915-70*	Гайка М16	7	0,034	
	ГОСТ 5336-80*	Сетка N20х2,0 м2	5,1	1,0	
А-1	ГОСТ 5781-91	Ø10 А-1(А240) L=340	27	0,21	
		Штукатурка М200, м2	10,2		
		Закладка дверного проема			
4	ГОСТ 6727-86	Ø5 Вр I L=850	30	0,12	
5	ГОСТ 6727-86	Ø3 Вр I L=110	30	0,01	
6	ГОСТ 6727-86	Ø3 Вр I L=230	15	0,02	
7	ГОСТ 5781-91	Ø10 А I L=450	40	0,28	
		Кирпич, м3	0,97		

Общие указания

1. В торцах существующей стены просверлить отверстия Ø9мм, L=220мм.
2. Просверленные отв. очистить от мусора и пыли, промыть водой.
3. В отв. вбить ерш Ø10 А I, L=450.
4. К арматуре привязать сетку, состоящую из двух арматур Ø5 Вр I по длине проема и поперечно Ø3 Вр I с ш.400мм через 450мм по высоте.
5. Произвести закладку проема. Кирпичную кладку в месте закладываемого проема оштукатурить с двух сторон. Объемы по отделке даны на л.АС-

Указания по устройству металлической перемычки:

1. Отбить штукатурку с двух сторон проектируемого проема.
Над намеченным проемом в стене выполнить штрабы для устройства перемычки из полосы толщиной 8мм. Штрабы выполнить глубиной 100 мм, высотой 200 мм, длиной 1500мм. Поверхность штраб тщательно очистить и просверлить отверстия Ø20 мм с шагом 210мм под стяжные болты М16. Подвести перемычку из полосы на цем.-песчаном растворе М100 с обеспечением плотного прилегания к поверхности кладки, стянуть болтами М16. Выбрать кирпич небольшими фрагментами. Разборку кладки производить сверху вниз, не допуская при этом резких ударов. Проем обрамить с двух сторон уголком 50х5, соединив их накладками из полосы толщ.4мм с шагом 400мм по высоте.
2. После выполнения вышеуказанных работ произвести усиление простенков. Для этого поверхность простенка очистить от остатков штукатурки с расчисткой швов на глубину 10-15мм, путем смачивания поверхности. Просверлить отверстия Ø15мм с шагом 520мм по длине и по высоте простенка в шахматном порядке. Установить анкеры А-1 с заполненным раствором в просверленные отверстия. Установить штукатурную сетку №20х2,0 по ГОСТ 5336-80*, сетку зафиксировать на расстоянии не менее 15мм от стены Z-образными анкерами А-1, затем нанести штукатурку из раствора М200.
3.Соединение металлических элементов между собой производить ручной дуговой электросваркой, электродами Э-42А по ГОСТ 9467-75*, при этом длину сварных швов принимать по длине контактных поверхностей стыкуемых элементов, высоту сварных швов-по минимальной толщине свариваемых элементов, но не менее 5мм.

1. Данный лист см.совместно с л.АС-22-24.

Изм.	Кол.уч	Лист	N док.	Подпись	Дата	09-2020	АС	
						Капитальный ремонт зданий КГУ "Общеобразовательной средней школы №14 им.Айбека"		
ГИП		Абдикеримов				Блок "А.3" (Актовый зал)	Стадия	Лист	Листов
Исполн.		Есенова					РП	29	
Н.контр.		Абдуллаев				Устройство дверного проема и металлической перемычки Пм-1.	ТОО "СуКурылысПроект" г.Шымкент - 2020г.	

Взам. инв. N | Подп. и дата | Инв. N подл.

Схема расположения деревянного каркаса сцены

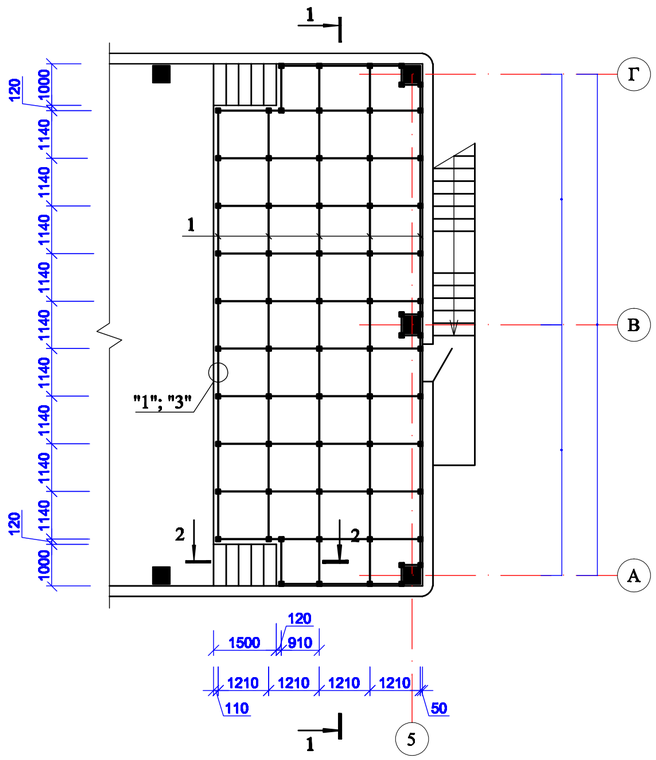

1 - 1

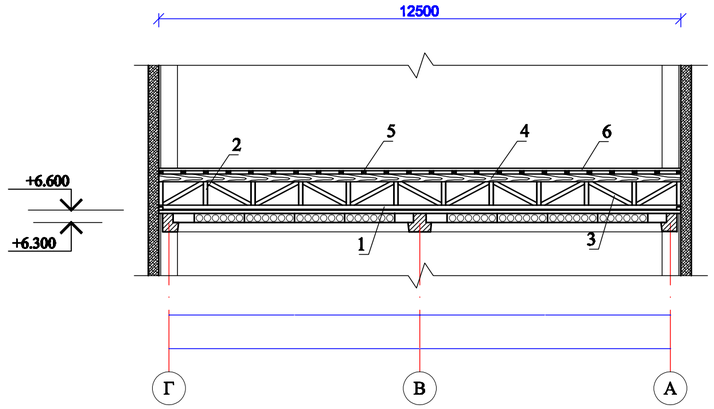

2 - 2

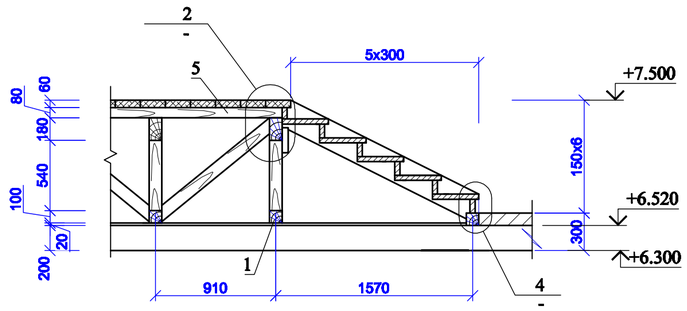

Спецификация элементов сцены

Марка поз.	Обозначение	Наименование	Кол.	Масса ед.кг	Примеч.
1	2	3	4	5	6
1	ГОСТ 8486-86*Е	Лежень 100х100, п.м.	62,4		0,62м3
2	-//-	Стойка 100х100, L=540	68		0,37м3
3	-//-	Раскос 100х100, L=1180	98		1,16м3
4	-//-	Прогон 100х180, п.м.	62,4		1,12м3
5	-//-	Лага 100х80, п.м.	59,2		0,47м3
6	-//-	Доски пола б=60мм, м2	58,9		3,53м3
7	-//-	Доски обшивки толщ. 60мм м2	9,45		0,57м3
8	-//-	Плинтус 70х20 п.м	10,5		0,01м3
9	-//-	Брус 100х100 п.м.	10,5		0,11м3
10	-//-	Опорный брус 100х50 L=400	4		0,008м3
11	-//-	Брус 100х100 L=1560	2		0,03м3
12	-//-	Накладка 50х100 L=450	136		0,31м3
13		Скрутка Ø4Вр-I L=900	136	0,09	
		Звукоизоляционная засыпка /шлак, песок/ толщ. 20мм.	61,9		1,24м3
		Лестничный марш Л-1	2		
14	ГОСТ 8486-86*Е	Тетива лест. марша 75х220 L=1760	2		0,06м3
15	-//-	Проступь 370х40, L=1410	5		0,10м3
16	-//-	Доски под ступеньки 110х40 L=1350	5		0,03м3
17	-//-	Доски под ступеньки 90х40 L=1350	1		0,005м3

Лестничный марш Л-1

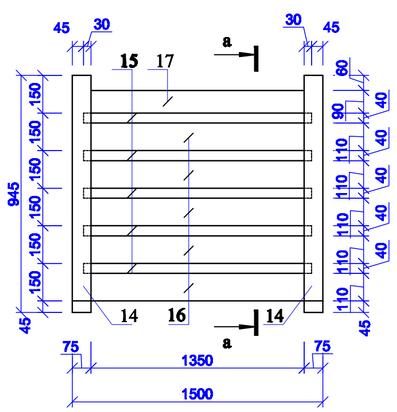

а - а

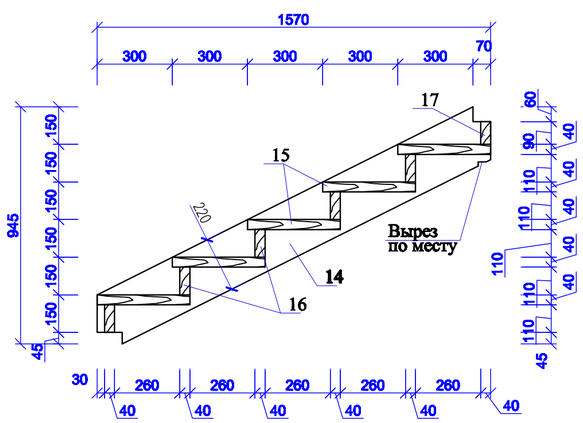

1

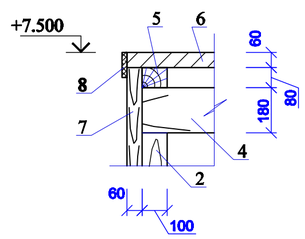

2

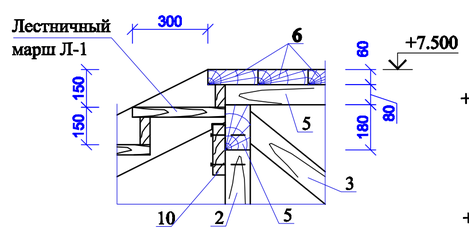

3

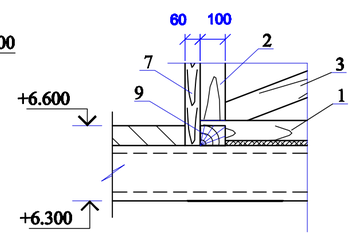

4

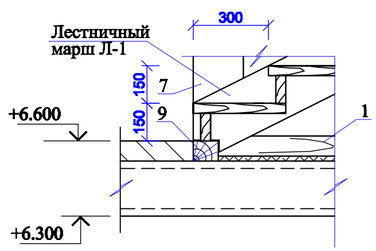

1. Данный лист смотреть совместно с листами АС-22-24.
2. Настил сцены и все элементы лестницы должны быть плотно подогнаны и тщательно остроганы.
3. Деревянные конструкций сцены должны быть антисептированы и пропитаны антипиренами.
4. Все деревянные конструкций сцены покрасить масляной краской за 2 раза.

Изм.	Кол.уч	Лист	N док.	Подпись	Дата
ГИП		Абдикеримов			
Исполн.		Есенова			
Н.контр.		Абдуллаев			

09-2020 АС

Капитальный ремонт зданий КГУ "Общеобразовательной средней школы №14 им.Айбека"

Блок "А.3" (Актовый зал)

Стадия	Лист	Листов
РП	30	

Сцена. Сечения 1-1, 2-2. Лестничный марш Л-1.

ТОО "СуКурылысПроект" г.Шымкент - 2020г.

Взам. инв. N | Подп. и дата | Инв. N подл.

Ведомость отделки помещений

Наименование или номер помещения	Вид отделки элементов интерьеров							
	Потолок	Площадь	Стены или перегородки	Площадь	Низ стен или перегородок	Площадь	Высота мм	Примечание
1 этаж								
1	затирка σ=1мм шпатлевка "Алинекс" σ=1мм, водоэмульсионная окраска	19,4 19,4 19,4	улучшенная штукатурка σ=15мм затирка ж/б поверхностей σ=1мм шпатлевка "Алинекс" σ=1мм, водоэмульсионная окраска	34,92 15,11 50,03 20,47	Окраска акриловыми красками (на водной основе)	29,56	1800	
2 этаж								
1,2,11	затирка σ=1мм шпатлевка "Алинекс" σ=1мм, водоэмульсионная окраска	79,8 79,8 79,8	улучшенная штукатурка σ=15мм затирка ж/б поверхностей σ=1мм шпатлевка "Алинекс" σ=1мм, водоэмульсионная окраска	141,0 52,10 193,10 87,63	Окраска акриловыми красками (на водной основе)	105,47	1800	
3,4,5,6,9,10, 12,13,14	затирка σ=1мм шпатлевка "Алинекс" σ=1мм, водоэмульсионная окраска	203,2 203,2 203,2	улучшенная штукатурка σ=15мм затирка ж/б поверхностей σ=1мм шпатлевка "Алинекс" σ=1мм, водоэмульсионная окраска	299,64 171,25 470,89 470,89				
7,8	затирка σ=1мм шпатлевка "Алинекс" σ=1мм, водоэмульсионная окраска	5,90 5,90 5,90	улучшенная штукатурка σ=15мм шпатлевка "Алинекс" σ=1мм, водоэмульсионная окраска	50,70 22,55 22,55	керамическая плитка	28,15	1800	

Ведомость отделки помещений

Наименование или номер помещения	Вид отделки элементов интерьеров							
	Потолок	Площадь	Стены или перегородки	Площадь	Низ стен или перегородок	Площадь	Высота мм	Примечание
3 этаж								
1,2,9	затирка σ=1мм шпатлевка "Алинекс" σ=1мм, водоэмульсионная окраска	62,9 62,9 62,9	улучшенная штукатурка σ=15мм затирка ж/б поверхностей σ=1мм шпатлевка "Алинекс" σ=1мм, водоэмульсионная окраска	124,93 56,17 181,1 102,65	Окраска акриловыми красками (на водной основе)	78,45	1800	
3,4,7,8	затирка σ=1мм шпатлевка "Алинекс" σ=1мм, водоэмульсионная окраска	224,5 224,5 224,5	улучшенная штукатурка σ=15мм затирка ж/б поверхностей σ=1мм шпатлевка "Алинекс" σ=1мм, водоэмульсионная окраска	192,62 242,61 435,23 435,23				
5,6	затирка σ=1мм шпатлевка "Алинекс" σ=1мм, водоэмульсионная окраска	5,90 5,90 5,90	улучшенная штукатурка σ=15мм шпатлевка "Алинекс" σ=1мм, водоэмульсионная окраска	55,02 32,7 32,7	керамическая плитка	22,32	1800	

Спецификация заполнения проемов окон и дверей

Марка поз.	Условные обозначения	Наименование	1 эт.	2 эт.	3 эт.	Масса ед.кг	Примеч.
		Окна с подоконниками					
О-1	ГОСТ 30674-99 стеклопакет ГОСТ 24866-99	ОП В2 1800х1400 (4М1-16-4М1) с моск.сеткой 0,34м2	-	16	12		ПВХ
	ГОСТ 14918-80	Подоконный слив из оцинк. кров. стали б=0,7мм шир.250мм, м2	-	8,7	8,7		
	ГОСТ 30673-99	Подоконники из ПВХ б=250мм,м	-	34,8	34,8		
		Внутренние двери					
Д-1	ГОСТ 6629-88	ДГ 24-13	-	2	3		дерев.
Д-3	ГОСТ 6629-88	ДГ21-9	-	9	2		дерев.
Д-4	ГОСТ 6629-88	ДГ21-7	-	4	2		дерев.
		Наружные двери					
ДН-3	ГОСТ 31173-2003	ДСН ДНП МЗУ 2400-1300	1	-	-		мет.
ДН-4	ГОСТ 31173-2003	ДСН ДНП МЗУ 2100-900	-	-	1		мет.
		Улучшенная штукатурка, затирка "Алинекс" с последующей водоэмульсионной окраской внутренних откосов, м2	21,36	27,2	25,4		
		Улучшенная штукатурка, затирка "Алинекс" с последующей водоэмульсионной окраской наружных откосов, м	147,6	167,4	167,4		

1. Данный лист см.совместно с л.АС-22-24.

Изм.	Кол.уч	Лист	N док.	Подпись	Дата
ГИП		Абдикеримов			
Исполн.		Есенова			
Н.контр.		Абдуллаев			

09-2020 АС

Капитальный ремонт зданий КГУ "Общеобразовательной средней школы №14 им.Айбека"

Блок "А.3" (Актовый зал)

Стадия	Лист	Листов
РП	31	

Ведомость отделки помещений. Спецификация заполнения проемов окон и дверей.

ТОО "СуҚұрылысПроект" г.Шымкент - 2020г.

Согласовано

Взам. инв. N°

Подп. и дата

Инв. N° подл.

План чердака
(ремонтные работы)

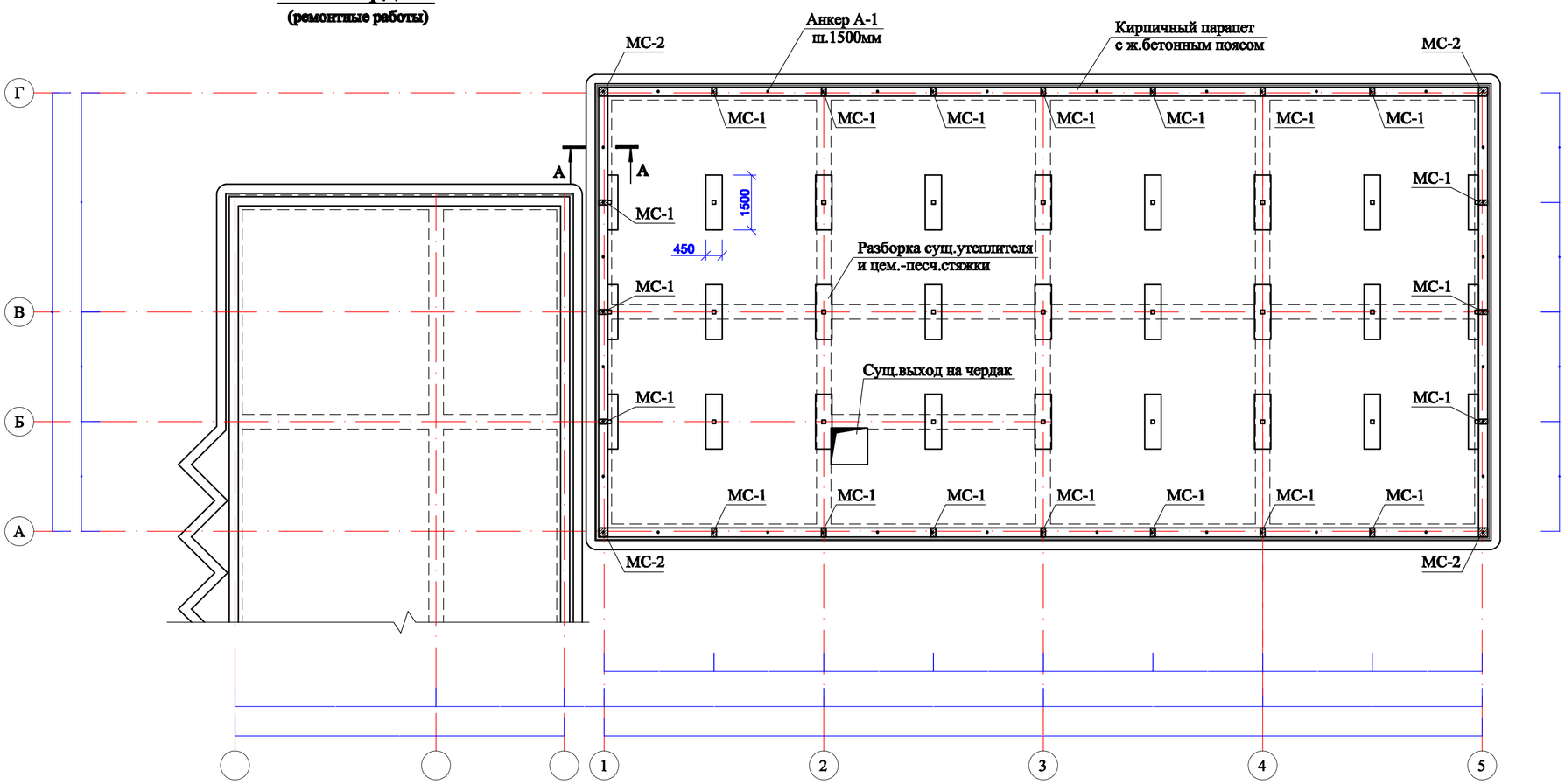

А-А

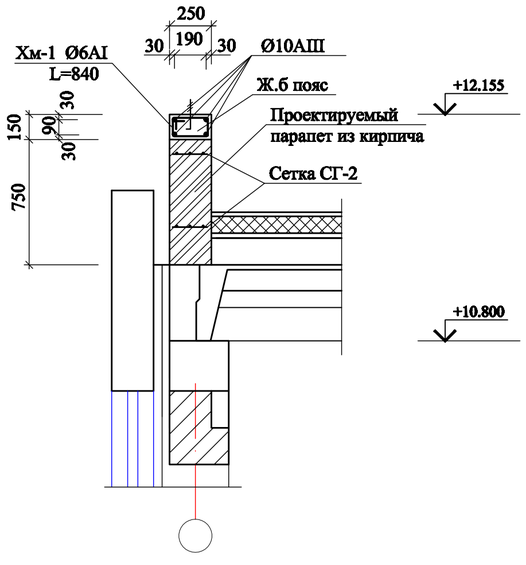

Монолитный сердечник МС-1

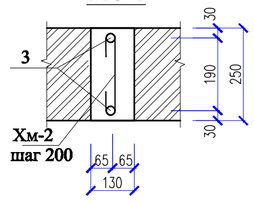

Монолитный сердечник МС-2

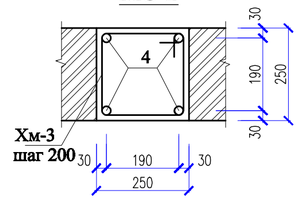

Схема блокировки

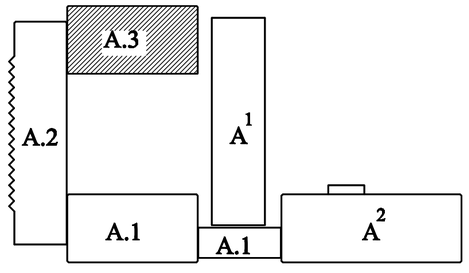

Сетка СГ-2
(условно на 1 пог. м)

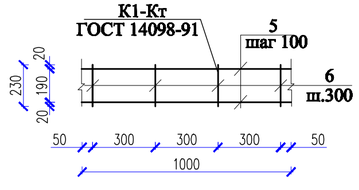

Изм.	Кол.уч	Лист	N док.	Подпись	Дата	09-2020		АС
						Капитальный ремонт зданий КГУ "Общеобразовательной средней школы №14 им.Айбека"		
ГИП		Абдикеримов				Блок "А.3" (Актовый зал)	Стадия	Лист	Листов
Исполн.		Есенова					РП	32	
Н.контр.		Абдуллаев				План чердака. Сечение А-А.	ТОО "СуКурлысПроект" г.Шымкент - 2020г.		

Взам. инв. N | Подп. и дата | Инв. N подл.

План кровли

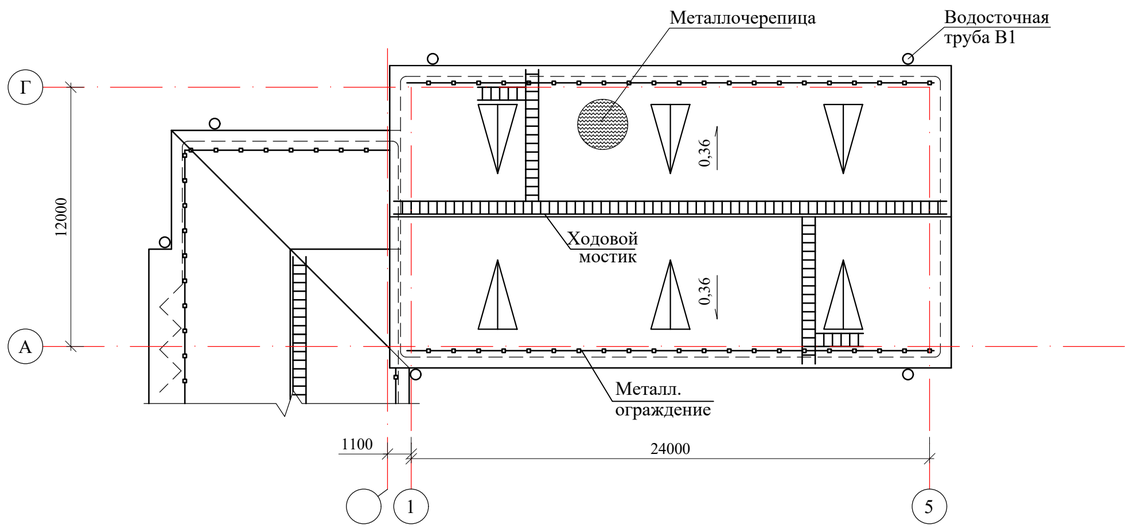

Указания по устройству кровли :

1.Проектируемая кровля разработана в соответствии со СН РК 3.02-37-2013 "Крыши и кровли", СН РК 2.02-01-2014 "Пожарная безопасность здании и сооружений". Вновь устраиваемая кровля - из металлочерепицы с полимерным покрытием по деревянным несущим конструкциям.
2.Основные несущие элементы кровли должны быть расположены в узлах несущих конструкций покрытия здания.
3.Несущие конструкции кровли из древесины хвойных пород II-категории с влажностью не более 20%,антисептированные и пропитанные антипиренами.
4.До начала производства работ по устройству кровли из металлочерепицы должен быть разобран поэтапно существующая кровля из асбестоцементных волнистых листов с деревянными несущими конструкциями.
Расход демонтажа см. л.АС-17.
5.Существующий утеплитель и цем-песчаную стяжку демонтировать.
Расход демонтажа указан на л.АС-17.
Для крепление лежня, в швах плит просверлить отв.Ø30мм,L=200мм по 2шт на лежень, после установки анкеров А-2, отв.залить полимерцементным раствором М100.
6.Под лежни и мауэрлат необходимо уложить 2 слоя толя. Поверхность лежней и мауэрлатов не должна соприкасаться с конструкцией существующей кровли.
7. Металлочерепица к обрешетке крепится самонарезающими шурупами с уплотнительной шайбой (6 шурупов на 1 кв.м).
Обрешетка укладывается сверху на гидроизоляционую мембрану. Гидроизоляционный материал устанавливают внахлест от карниза к коньку так, чтобы струя холодного воздуха безпрепятственно могла пройти от карниза под конек крыши.
8. Вентиляция кровли осуществляется через слуховые окна.
8. Вдоль стен по осям "1","5,"А","Г" выполняется кирпичный парапет высотой 900мм с ж/б поясом h=150мм. Анкер А-1 для крепления мауэрлатов установить в теле ж/б пояса с шагом 1500мм.
9. При производстве работ по ремонту кровли могут быть уточнены размеры и высотные отметки здания.
10. Для эффективного энергосбережения выполнить утепление чердака утеплителем-минплита с Y=150кг/м3 толщ.80мм с устройством изв.-песчаной стяжки толщ.25мм, армированная сеткой Ø3 Вр I/100/100.

Противопожарные мероприятия и защита строительных конструкций от коррозии

1. Все деревянные конструкции подлежат огнезащитной обработке антипиренами согласно требований глав СНиП РК 2.02-05-2002.
2. Качество огнезащитной обработки должно быть таким, чтобы потеря массы огнезащищенной древесины при испытаний по СТ.СЭВ 4868-84 не превышала 25%.
3. Для биологической защиты деревянные конструкции обработать антисептической пастой с нанесением пасты на поверхность древесины краскопультом.

При производстве работ и при эксплуатации кровли в дальнейшем категорически запрещается складирование материалов, изделий и оборудования на чердачные перекрытия, то есть на поверхность существующего утеплителя кровли и плит покрытия.

Схема блокировки

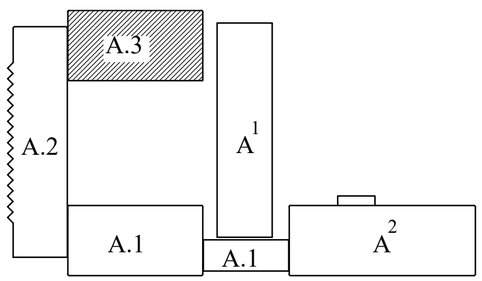

Спецификация элементов парапета

Марка поз.	Обозначение	Наименование	Кол.	Масса ед,кг	Примеч.
		Ж.б пояс-обвязка, п.м	72,0		
1	ГОСТ 5781-91	Ø10 А-III п.м	4	0,617	
2	ГОСТ 5781-91	Ø6 А-I L=860	3	0,19	
		Бетон кл.В12,5, м3	0,04		
		Монолитный сердечник МС-1	20		
3	ГОСТ 5781-91	Ø12 А-III L=950	2	0,84	
Хм-2	ГОСТ 5781-91	Ø6 А-I L=390	4	0,09	
	ГОСТ 5781-91	Штырь Ø12 А-III L=400	2	0,36	
		Бетон кл.В12,5 м3	0,02		
		Монолитный сердечник МС-2	4		
4	ГОСТ 5781-91	Ø12 А-III L=950	4	0,84	
Хм-3	ГОСТ 5781-91	Ø6 А-I L=1040	4	0,23	
	ГОСТ 5781-91	Штырь Ø12 А-III L=400	4	0,36	
		Бетон кл.В12,5 м3	0,05		
		Сетка СГ-2 (на 1п.м.)	144	0,37	
5	ГОСТ 6727-80*	Ø5 Вр I п.м	2	0,144	
6	ГОСТ 6727-80*	Ø3 Вр I L=230	4	0,02	
		Полимерцем.раствор М100 для крепления лежня, м3	0,01		
		Самонарезающие шурупы для металлочерепицы, шт	2268	0,05	
		Гидроизоляционная мембрана, м2	378		
		Кирпич для проектируемого парапета, м3	15,7		
		Проектируемый утеплитель-мин-плита Y=150кг/м3 б=80мм,м2	281,2		
		Проектируемая изв.-песчаная стяжка б=25мм, м2	281,2		
		Сетка Ø3 Вр I/100/100, м2	281,2	1,18	
		Водосточная система (Продукция компании ДомСтрой)			
		Желоб водосточный D=125мм п. м.	66,0		
		Соединитель желоба D=125мм	26		шаг 2.5 м
		Угол желоба наружный D=125мм 90^0	2		
		Угол желоба внутренний D=125мм 90^0	–		
		Держатель желоба D=125мм L=320мм	33		шаг 2 м
		Воронка выпускная D=100	4		
		Труба выпускная D=100 п. м.	45,6		
		Держатель трубы D=100мм	16		
		Колено трубы D=100мм	4		
		Отвод (колено нижнее) D=100мм	4		

Изм.	Кол.уч	Лист	N док.	Подпись	Дата
ГИП		Абдикеримов			
Исполн.		Есенова			
Н.контр.		Абдуллаев			

09-2020 АС

Капитальный ремонт зданий КГУ "Общеобразовательной средней школы №14 им.Айбека"

Блок "А.3" (Актовый зал)

Стадия	Лист	Листов
РП	33	

План кровли. Указания по устройству кровли.

ТОО "СуҚұрылысПроект" г.Шымкент - 2020г.

Взам. инв. N | Подп. и дата | Инв. N подл.

План стропил
(ремонтные работы)

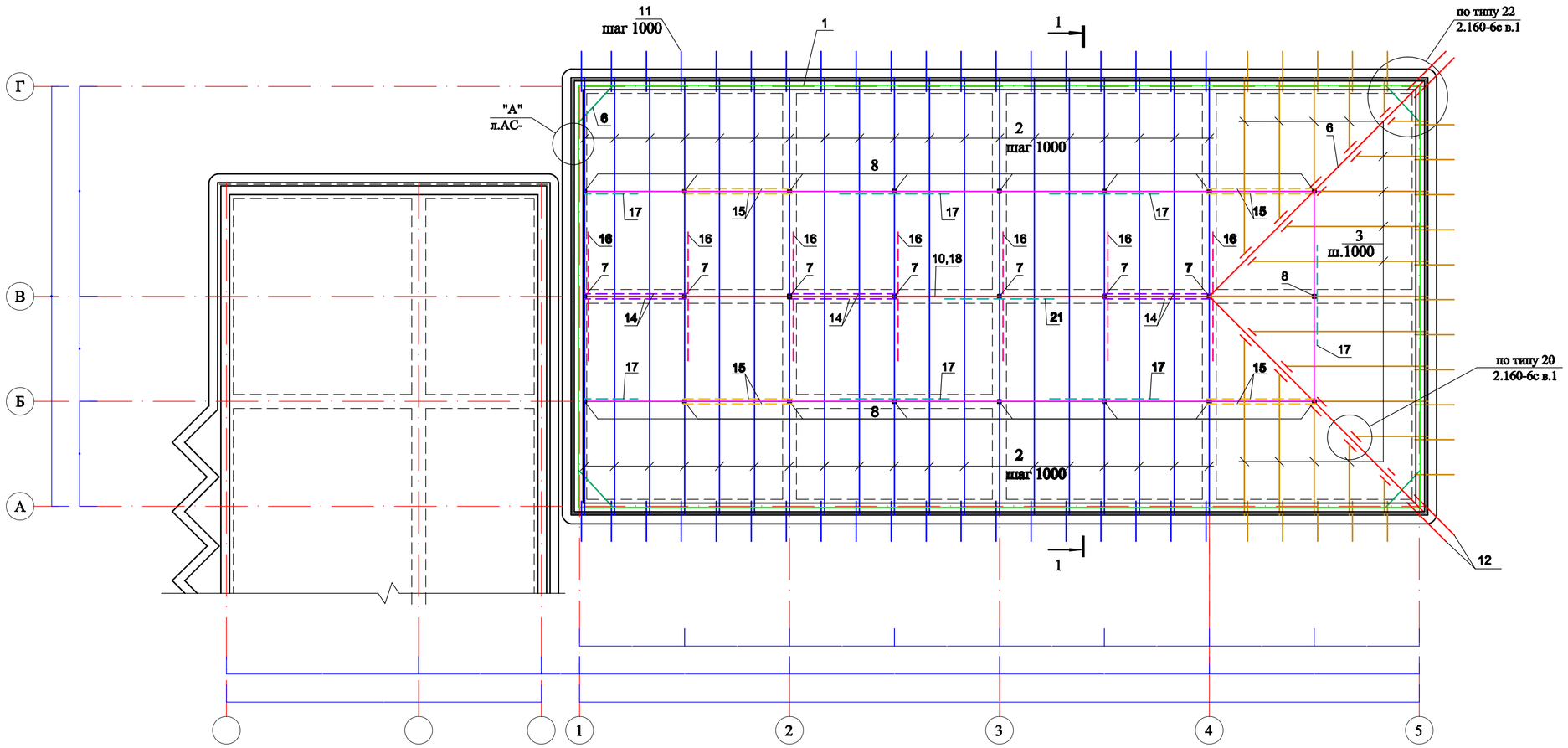

Сечение 1-1
(ремонтные работы)

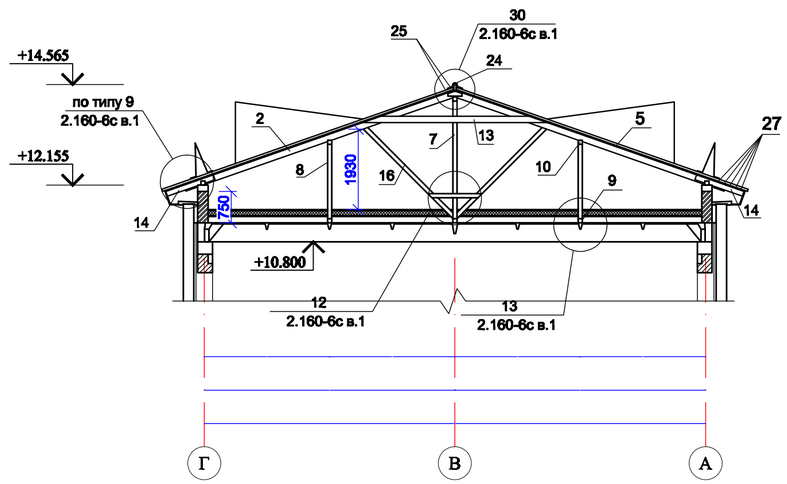

Схема блокировки

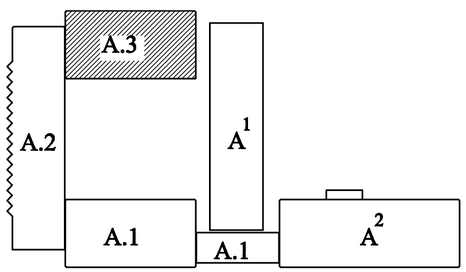

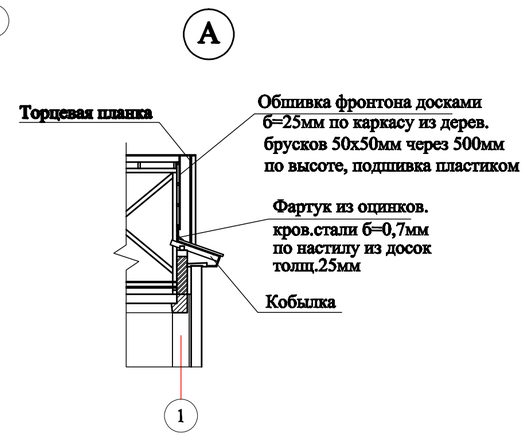

Изм.	Кол.уч	Лист	N док.	Подпись	Дата	09-2020	АС	
						Капитальный ремонт зданий КГУ "Общеобразовательной средней школы №14 им.Айбека"		
ГИП		Абдикеримов				Блок "А.3" (Актовый зал)	Стадия	Лист	Листов
Исполн.		Есенова					РП	34	
Н.контр.		Абдуллаев				План стропил. Сечение 1-1.	ТОО "СуҚұрылысПроект" г.Шымкент - 2020г.		

Взам. инв. N | Подп. и дата | Инв. N подл.

Сечение 2-2
(ремонтные работы)

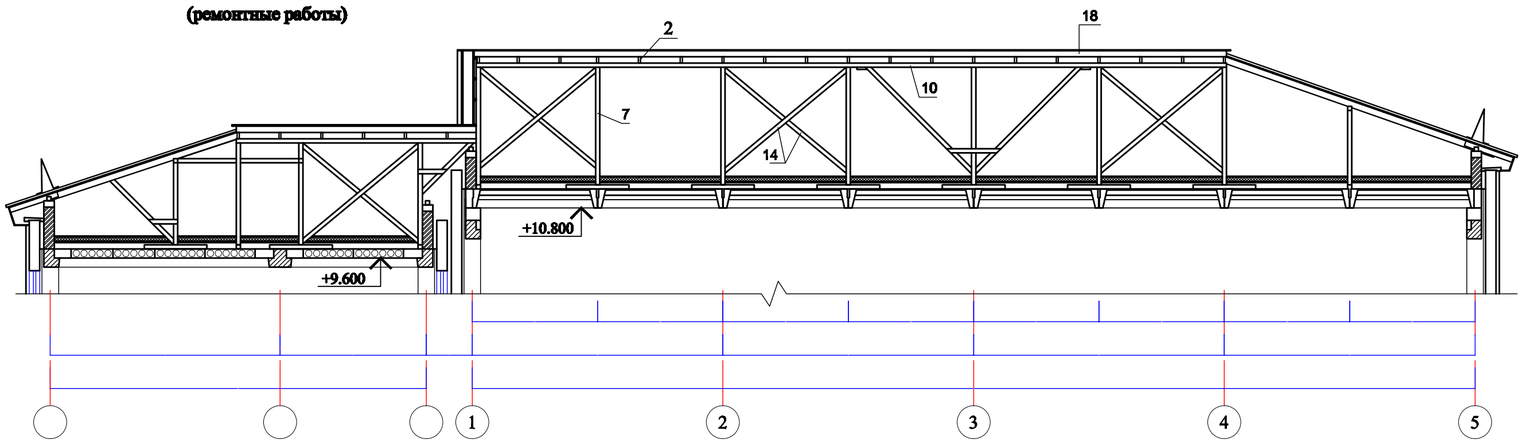

Анкер А-1

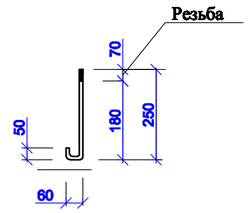

Анкер А-2

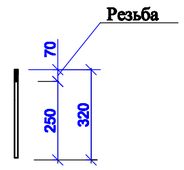

СПЕЦИФИКАЦИЯ ЭЛЕМЕНТОВ КРОВЛИ

Марка поз.	Обозначение	Наименование	Кол. шт.	Масса ед.кг	Общий объем м3
1	ГОСТ 8486-86*Е	Мауэрлат 100х100 п.м	72,2		0,72
2	-//-	Стропильная нога 50х150 L=6390	38		1,82
3	-//-	Нарожники 50х150 п.м	79,2		0,60
4	-//-	Диагональная нога 100х180 п.м	20,5		0,37
5	-//-	Обрешетка 100х32(h) п.м	884		2,83
6	-//-	Связь жесткости 100х100 L=1500	4		0,06
7	-//-	Стойка 100х100 L=2810	7		0,20
8	-//-	Стойка 100х100 L=1780	17		0,30
9	-//-	Лежень 100х100 L=1500	24		0,36
10	-//-	Прогон 100х100 п.м	65,7		0,66
11	-//-	Кобылка 50х120 L=1200	84		0,60
12	-//-	Кобылка 50х120 L=1800	4		0,04
13	-//-	Затяжка 50х140 L=4410	19		0,59
14	-//-	Раскос 50х100 L=3770	6		0,11
15	-//-	Раскос 50х100 L=3230	8		0,13
16	-//-	Подкос 50х100 L=3030	14		0,21
17	-//-	Подкос 50х100 L=2200	12		0,13
18	-//-	Коньковый брус 50х150 п.м	18,0		0,14
19	-//-	Коньковая обрешетка из досок 32х150 п.м	72,0		0,35
20	-//-	Карнизный щит из досок 32х150 п.м	313,1		1,50
21	-//-	Торцевая планка 100х32 п.м	12,8		0,04
22	-//-	Обшивка фронтона бруски 50х50 п.м	30,5		0,08
23	-//-	Обшивка фронтона доски толщ.25мм м2	14,0		0,40
24		Обшивка фронтона пластиком м2	14,0		
25	ГОСТ 14918-80	Фартук из оцинков.кров.стали толщ.0,7мм фронтона м2	6,0		
26	2.160-6с,в1 , узел 12	Накладка 50х100 L=1300	28		0,18
27	-//- , узел 13	Накладка 50х100 L=450	48		0,11
28	-//- , узел 20	Бруски 50х60 L=500	20		0,03
1	2	3	4	5	6

продолжение

1	2	3	4	5	6
29	-//- , узел 26	Накладка 50х100 L=450	48		0,11
30	-//- , узел 28	Накладка 50х100 L=800	52		0,21
31	-//- , узел 29	Опорный брус 50х50 L=250	50		0,03
32	-//- , узел 30	Накладка 40х150 L=450	38		0,10
33		Подшивка карниза софитом кровельным м2	35,2		
34	см.л.АС-33	Ходовой мостик п.м	42,2		
35	см.л.АС-34	Слуховое окно	6		
36	см.л.АС-35	Блок слухового окна	6		
37	см.л.АС-33	Лестница к слуховому окну	2		
38	см.л.АС-33	Металлическое ограждение, п.м	60,0		
39	ГОСТ 103-87	Скоба - 6х40 L=150	6	0,52	
40	ГОСТ 5781-91	Анкер А-1 (Ø12 АIII, L=360)	48	0,32	
41	ГОСТ 5781-91	Анкер А-2 (Ø12 АIII, L=320)	48	0,32	
42	ГОСТ 103-87	МНД-2 (-12х100 L=100)	48	0,94	
43	ГОСТ 11371-78*	Шайба М 10	96	0,011	
	ГОСТ 5915-70*	Гайка М 10	96	0,013	
	ГОСТ 6727-86	Скрутка Ø 4 Вр I L=700	30	0,063	
		Коньковая планка круглая, п.м	38,5		
	ГОСТ 10923-82	Рубероид шир.1м вдоль парапета, м2	72,2		
	ГОСТ 10923-82	Рубероид РКП-350Б м2	6,3		
	ГОСТ 30547-97	Толь(лежень/мауэрлат) м2	21,6 / 43,3		
	ТУ 640 РК 390-666-82-ЗАО-01-2001	Металлочерепица	378		

Схема блокировки

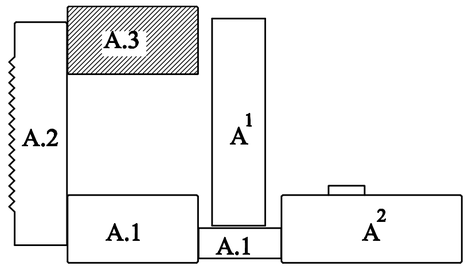

Взам. инв. N | Подп. и дата | Инв. N подл.

Изм.	Кол.уч	Лист	N док.	Подпись	Дата

ГИП	Абдикеримов	
Исполн.	Есенова	
Н.контр.	Абдуллаев	

09-2020 АС

Капитальный ремонт зданий КГУ "Общеобразовательной средней школы №14 им.Айбека"

Блок "А.3" (Актовый зал)

Стадия	Лист	Листов
РП	35	

Сечение кровли 2-2. Спецификация элементов кровли.

ТОО "СуКурылысПроект" г.Шымкент - 2020г.

Металлическое ограждение

ОК-1

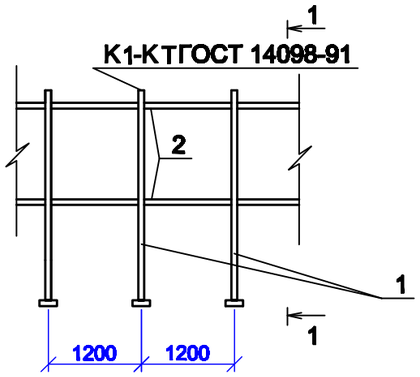

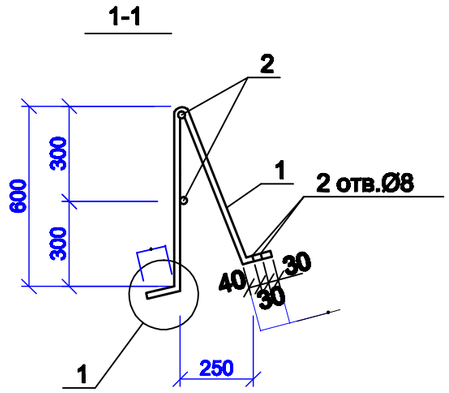

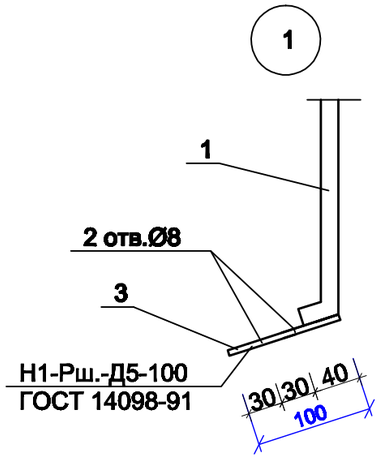

Ходовой мостик

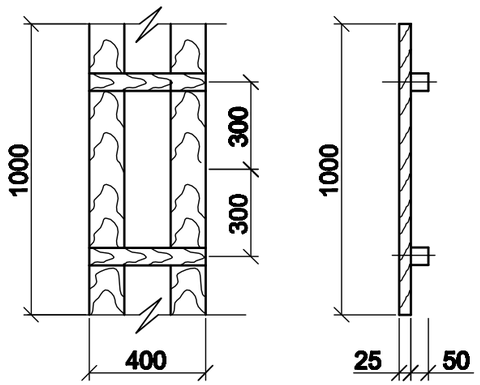

Лестница к слуховому окну

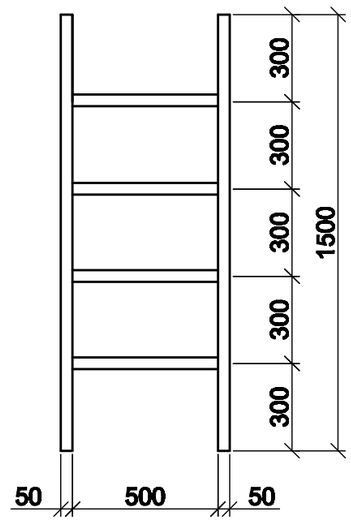

Спецификация конструктивных элементов

N п.п.	Обозначение	Наименование	Кол.	Масса ед.,кг	Примеч.
		Металлическое ограждение			
		ОК-1 п.м.	1		
1	ГОСТ 5781-91	Ø14А-I L=1250	1	1,513	1,513
2	ГОСТ 5781-91	Ø10А-I п.м.	2	0,617	1,234
3	ГОСТ 103-87	-70х4 L=100	2	0,22	0,44
	ГОСТ 7798-78*	Болт М8 L=80	4	0,0366	0,1464
		Ходовой мостик п.м.	1		0.0115
	ГОСТ 8486-86*Е	Доски 25х150 L=1000	2		0,0075
	ГОСТ 8486-86*Е	Брус 50х100 L=400	2		0,004
		Лестница к слуховому окну	1		
	ГОСТ 8486-86*Е	Брусок 50х100 L=1500	2		0,015м3
	ГОСТ 8486-86*Е	Проступь 50х50 L=600	4		0,006м3

1.Данный лист смотреть совместно с листами АС-60.

Изм.	Кол.уч	Лист	N док.	Подпись	Дата
ГИП		Абдикеримов			
Исполн.		Есенова			
Н.контр.		Абдуллаев			

09-2020 АС

Капитальный ремонт зданий КГУ "Общеобразовательной средней школы №14 им.Айбека"

Блок "А.3" (Актовый зал)

Стадия	Лист	Листов
РП	36	

Металлическое ограждение ОК-1. Ходовой мостик.Лестница слух.окна.

ТОО "СуКурылысПроект" г.Шымкент - 2020г.

Взам. инв. N | Подп. и дата | Инв. N подл.

Слуховое окно

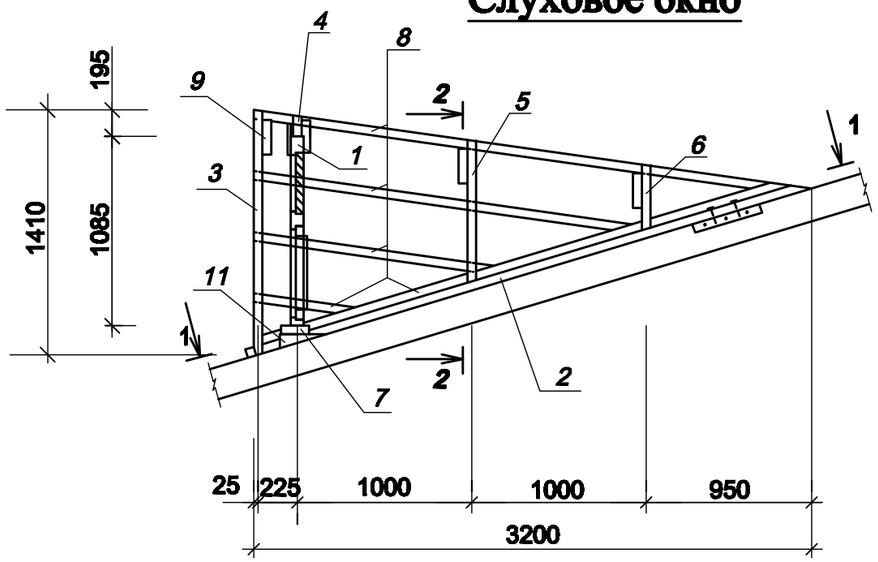

1 - 1

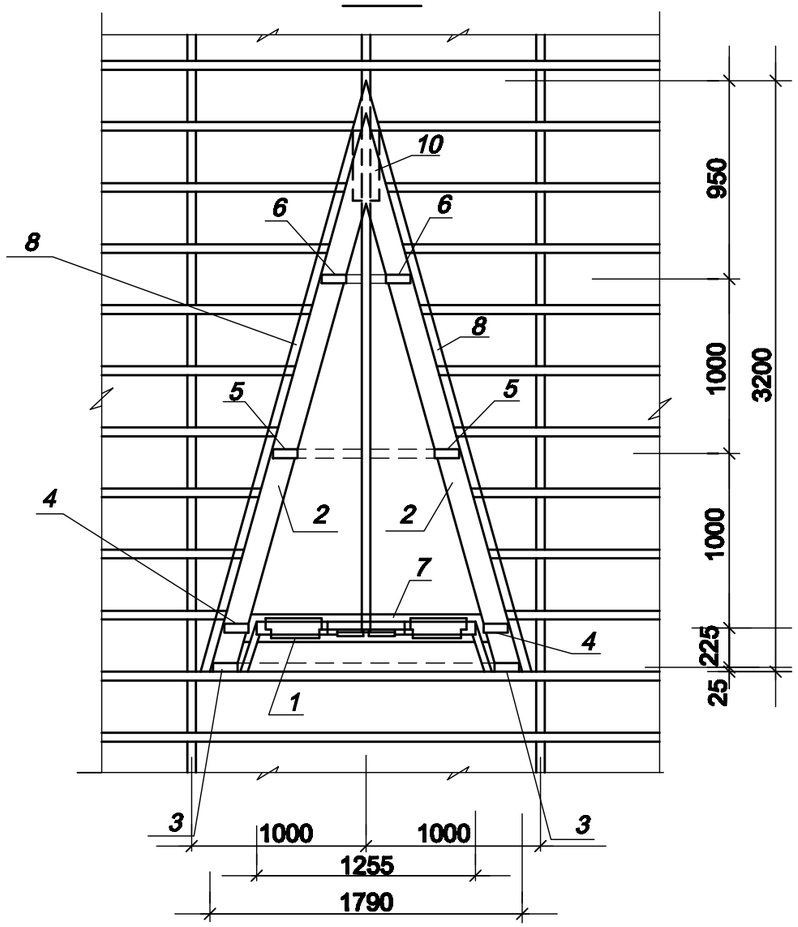

2 - 2

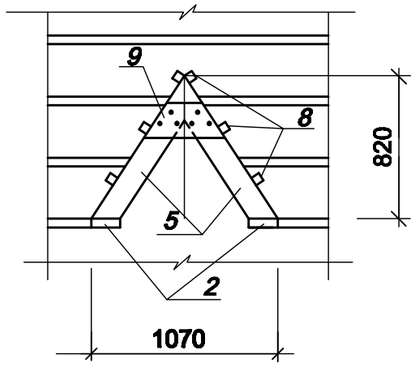

СПЕЦИФИКАЦИЯ ЭЛЕМЕНТОВ

N п.п.	Обозначение	Наименование	Кол.	Объем ед.,м3	Объем общ.,м3
1	л.АС-53	Блок слухового окна	1		
2	ГОСТ 8486-86*Е	Ригель 50х160,L=3320	2		0,053
3	-//-	Стропила 50х140,L=1750	2		0,025
4	-//-	Стропила 50х140,L=1670	2		0,023
5	-//-	Стропила 50х140,L=1180	2		0,017
6	-//-	Стропила 50х140,L=740	2		0,010
7	-//-	Ригель 50х160,L=1780	1		0,014
8	-//-	Обрешетка 50х50,п.м	22,0		0,055
9	-//-	Накладка 50х200,L=460	4		0,018
10	-//-	Опорный брус 50х100,L=400	2		0,004
11	-//-	Бобышка 80х100,L=160	2		0,003
12	-//-	Подшивка из досок 30х300,п.м	4,8		0,043
		Профнастил толщ. 0,7	5,81		м2
		Фартук из оцинкованной кровельной стали б=0,7мм	4,65		м2

1.Данный лист смотреть совместно с листами АС-47,50.

Изм.	Кол.уч	Лист	N док.	Подпись	Дата
ГИП		Абдикеримов			
Исполн.		Есенова			
Н.контр.		Абдуллаев			

09-2020 АС

Капитальный ремонт зданий КГУ "Общеобразовательной средней школы №14 им.Айбека"

Блок "А.3" (Актовый зал)

Стадия	Лист	Листов
РП	37	

Слуховое окно.

ТОО "СуКурылысПроект" г.Шымкент - 2020г.

Взам. инв. N | Подп. и дата | Инв. N подл.

БЛОК СЛУХОВОГО ОКНА ОБС-1

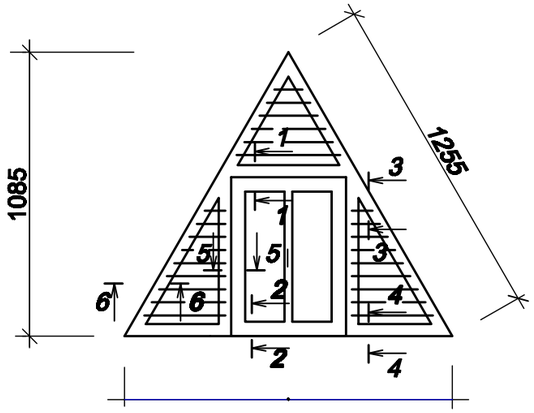

1 - 1

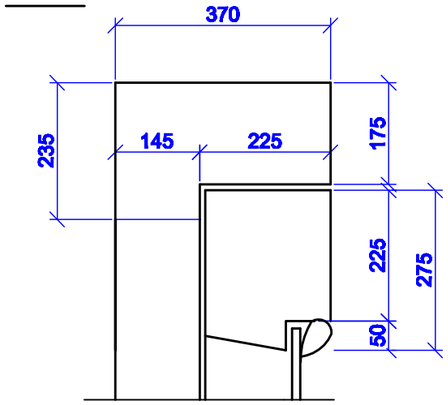

2 - 2

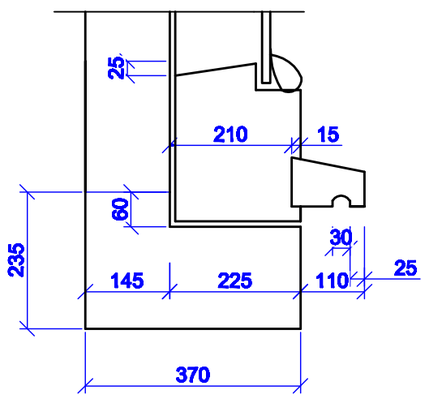

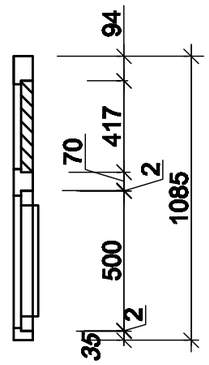

3 - 3

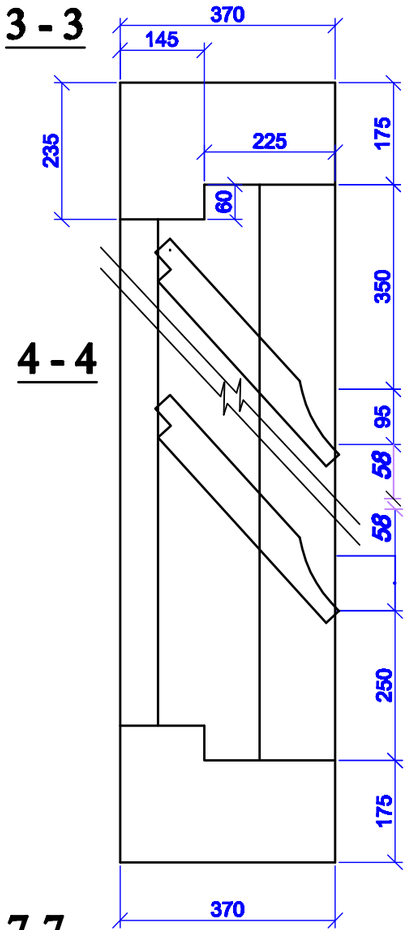

7-7

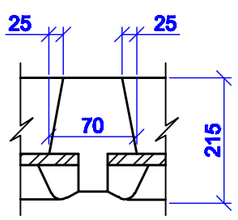

СПЕЦИФИКАЦИЯ ЭЛЕМЕНТОВ

N п.п.	Обозначение	Наименование	Кол.	Масса ед.,кг	Примеч.
1	ГОСТ 8486-86*Е	Древесина коробки			0.055м3
2	ГОСТ 8486-86*Е	Древесина жалюзей			0.033м3
3	ГОСТ 8486-86*Е	Древесина переплета			0.025м3
4	ГОСТ 8486-86*Е	Древесина раскладки			0.008м3
5	ГОСТ 5088-94	Петли оконные разъемные			2
6	ГОСТ 5090-86	Задвижки оконные			2
7	ГОСТ 5087-80	Ручка скоба на лапках			1
8	ГОСТ 111-2003	Стекло оконное			0,20м2

5 - 5

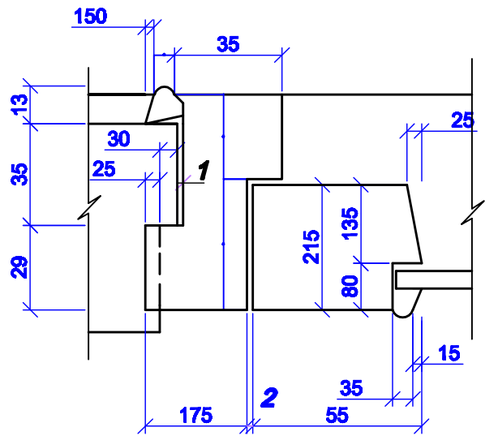

6 - 6

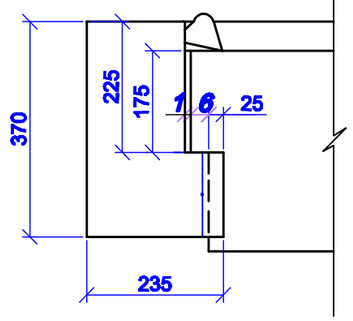

1.Данный лист смотреть совместно с листами АС-47,50,52.

2. Блок слухового окна покрасить за 2 раза.

Изм.	Кол.уч	Лист	N док.	Подпись	Дата
ГИП		Абдикеримов			
Исполн.		Есенова			
Н.контр.		Абдуллаев			

09-2020 АС

Капитальный ремонт зданий КГУ "Общеобразовательной средней школы №14 им.Айбека"

Блок "А.3" (Актовый зал)

Стадия	Лист	Листов
РП	38	

Блок слухового окна ОБС-1.

ТОО "СуКурылысПроект" г.Шымкент - 2020г.

Взам. инв. N

Подп. и дата

Инв. N подл.