ТОО «СуҚұрылысПроект»

Гослицензия ГСЛ № 17005865 от 05.04.2017г.

Заказ: №09-2020

Заказчик: КГУ "Общеобразовательной средней школы №14 им.Айбека"

РАБОЧИЙ ПРОЕКТ

«Капитальный ремонт зданий КГУ "Общеобразовательной средней школы №14 им.Айбека"»

Том 3. Рабочие чертежи.

Альбом 1. Генеральный план.

г. Шымкент - 2020 г.

ТОО «СуҚұрылысПроект»

Гослицензия ГСЛ № 17005865 от 05.04.2017г.

Заказ: №09-2020

Заказчик: КГУ "Общеобразовательной средней школы №14 им.Айбека"

РАБОЧИЙ ПРОЕКТ

«Капитальный ремонт зданий КГУ "Общеобразовательной средней школы №14 им.Айбека"»

Том 3. Рабочие чертежи.

Альбом 1. Генеральный план.

Директор ТОО «СуҚұрылысПроект» Абдикеримов О.С.

Главный архитектор проекта Абдикеримов О.С.

Ведомость ссылочных и прилагаемых документов

Обозначение	Наименование	Примечание
СП РК 3.01–101–2013	"Градостроительство Планировка и застройка городских и сельских населенных пунктов"	–
ГОСТ 6665 – 91	"Камни бортовые бетонные и железобетонные "	–

Ведомость чертежей марки ГП

Лист	Наименование	Примечание
1	Общие данные	
2	План демонтажных работ	
3	Разбивочный план	
4	План организаций рельефа	
5	План покрытия	

Ситуационная схема М1:5000

Рабочий проект Капитальный ремонт зданий КГУ "Общеобразовательной средней школы №14 им.Айбека" разработан в соответствии с действующими на территории Республики Казахстан нормами и правилами и предусматривает мероприятия, обеспечивающие взрыво–пожаро–безопасность, исключающие вредные воздействия на окружающую среду и воздушный бассейн, а так же предупреждающие чрезвычайные ситуации природного и техногенного характера.

Главный инженер проекта Абдикеримов О.

Согласовано

Взам. инв. ?

Подп. и дата

Инв. ? подл.

Общие данные

1. Существующее положение

Участок строительства зданий КГУ "Общеобразовательной средней школы №14 им.Айбека расположен по ул.Диваева N46, в г. Шымкент».

С южной, северной и западный стороны участка проходят улицы, а восточной стороны участка расположены жилые зданий.

Рельеф площадки имеет небольшой перепад, с общим уклоном юг. Высотные отметки поверхности земли изменяются в пределах 523,60–522,80м.

2. Генеральный план

Рабочий проект разработан на основании:

- задания на проектирование согласованного с заказчиком.
- Решение акима города Шымкент за № 351 от 16.03.2000года.
- Акт на право постоянного землепользования №10509 от 20.09.1999года.
- топографической съемки, выполненной ТОО «СуҚұрылысПроект» в 2020 года.

На планируемой территории проектом предусматривается: капитальный ремонт зданий школы, частичная замена ограждения, замена покрытий, замена мусорный площадки, установка малых архитектурных форм (беседка, скамейка, урны и вазоны).

Отвод сточных и ливневых вод решен от зданий и сооружений по покрытию и за пределы участка.

3. Благоустройство

Проезд для машин запроектирован из двухслойного асфальтобетона, для пешеходного движения – из тротуарной плитки. По краям покрытий применены бортовые камни.

Технико – экономические показатели

N	Наименование	Ед. изм.	Количество	%к общей площ.	Примечание
1	Площадь участка в т.ч.	м2	5841	100	
	а) Площадь застройки	м2	2044,86	35,0	
	б) Площадь покрытия	м2	1930,0	33,0	
	в) Площадь спортивных площадок	м2	1134,0	19,4	
	г) Площадь озеленения (существующий)	м2	732,14	12,6	
2	Площадь покрытия за приделам территории	м2	–		

Изм.	Кол. уч.	Лист	? док.	Подп.	Дата	09–2020–ГП		
						Капитальный ремонт зданий КГУ "Общеобразовательной средней школы №14 им.Айбека"		
Проверил		Абдикеримов				Генеральный план	Стадия	Лист	Листов
Разработал		Омаров					РП	1	5
Н. контр.		Абдуллаев				Общие данные	ТОО "СуҚұрылысПроект" г. Шымкент – 2020г.		

План демонтажных работ М 1:500

Ведомость обьемов демонтажных работ

N п/п	Наименование	Ед. изм.	Количество	Примечание
1	Асфальтобетонное покрытие (тип–1)	$м^3$	410	Демонтаж
2	Бордюр БР 100.30.15 ГОСТ 6665–91	п.м.	135	Демонтаж
3	Асфальтобетонное покрытие (тип–2)	$м^3$	245	Демонтаж
4	Бордюр БР 100.20.8 ГОСТ 6665–91	п.м.	294	Демонтаж
5	Мусорный площадка (бетон)	$м^3$	11,8	Демонтаж
6	Ограждение металлические	п.м. тон.	39 1,170	Демонтаж

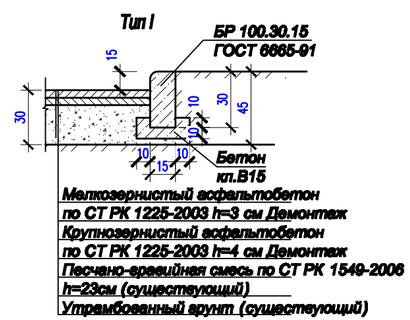

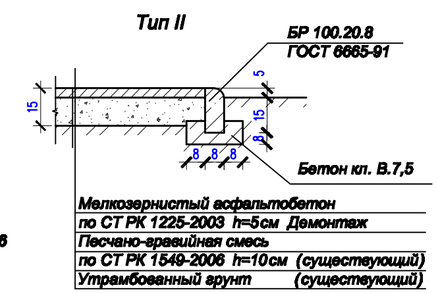

Условные обозначения

- Демонтажный работы
- Существующий зданий
- Топографический сьемка
- Граница участка

Изм.	Кол. уч.	Лист	№ док.	Подп.	Дата
Проверил	Аббдикеримов				
Разработал	Омаров				
Н. контр.	Аббдуллаев				

09-2020-ГП

Капитальный ремонт зданий КГУ "Общеобразовательной средней школы №14 им.Айбека"

Генеральный план

Стадия	Лист	Листов
РП	2	5

План демонтажных работ. М 1:500

ТОО "СұрылысПроект" г.Шымкент – 2020г.

Согласовано

Взам. инв. N

Подп. и дата

Инв. N подл.

Разбивочный план М 1:500

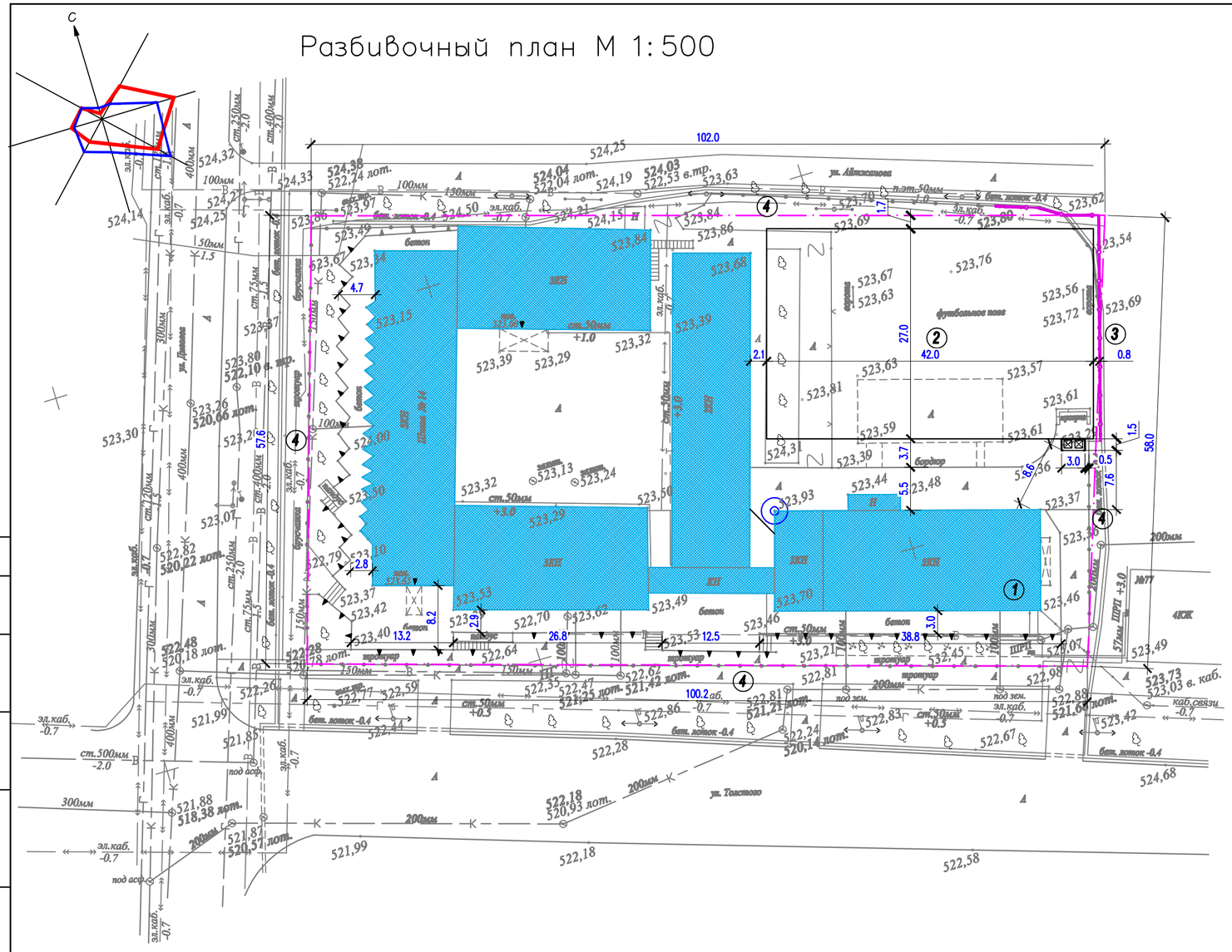

ВЕДОМОСТЬ ЖИЛЫХ И ОБЩЕСТВЕННЫХ ЗДАНИЙ И СООРУЖЕНИЙ

Номер на плане	Наименование и обозначение	Этажность	Количество			Площадь, м2				Строительный объем, м3	
			зданий	квартир		застройки		общая		здания	всего
				здания	всего	здания	всего	здания	всего		
1	Школа (существ.)	2–3	1	.	.	2044,82	.	.	.	.	.
2	Футбольная поля (отдельным проектом.)	–	1	.	.	1134,0	.	.	.	.	.
3	Ограждение металлический (инд.разраб. АС)	–	39 пм.	.	.	.	.	.	.	.	.
4	Ограждение металлический (существующие)	–	–	.	.	.	.	.	.	.	.

Условные обозначения

— · — · — Граница участка

11.6 Размерная линия

1. Подосновой настоящему чертежу послужили:
   а) материалы изысканий масштаба 1:500, выполненные ТОО "СуҚұрылысПроект" в 2020 году,
   Система координат – городская;
   Система высот – городская;
   б) Разбивочный план выполнен путем линейный привязки.
2. Вынос объектов в натуры принят от существующий зданий и сооружений.
3. До начала строительства необходимо произвести демонтаж всех наземных и подземных инженерных сетей в случае обнаружения, с соответствующими эксплуатирующими организациями.
4. Конструкции покрытий проездов и тротуаров смотри лист ГП–5
5. Все размеры на чертеже даны в метрах.

Согласовано

Взам. инв. N

Подп. и дата

Инв. N подл.

Изм.	Кол. уч.	Лист	№ док.	Подп.	Дата
Проверил	Абдикеримов				
Разработал	Омаров				
Н. контр.	Абдуллаев				

09-2020-ГП

Капитальный ремонт зданий КГУ "Общеобразовательной средней школы №14 им.Айбека"

Генеральный план

Стадия	Лист	Листов
РП	3	5

Разбивочный план. М 1/500

ТОО "СуҚұрылысПроект" г.Шымкент – 2020г.

План организаций рельефа М 1:500

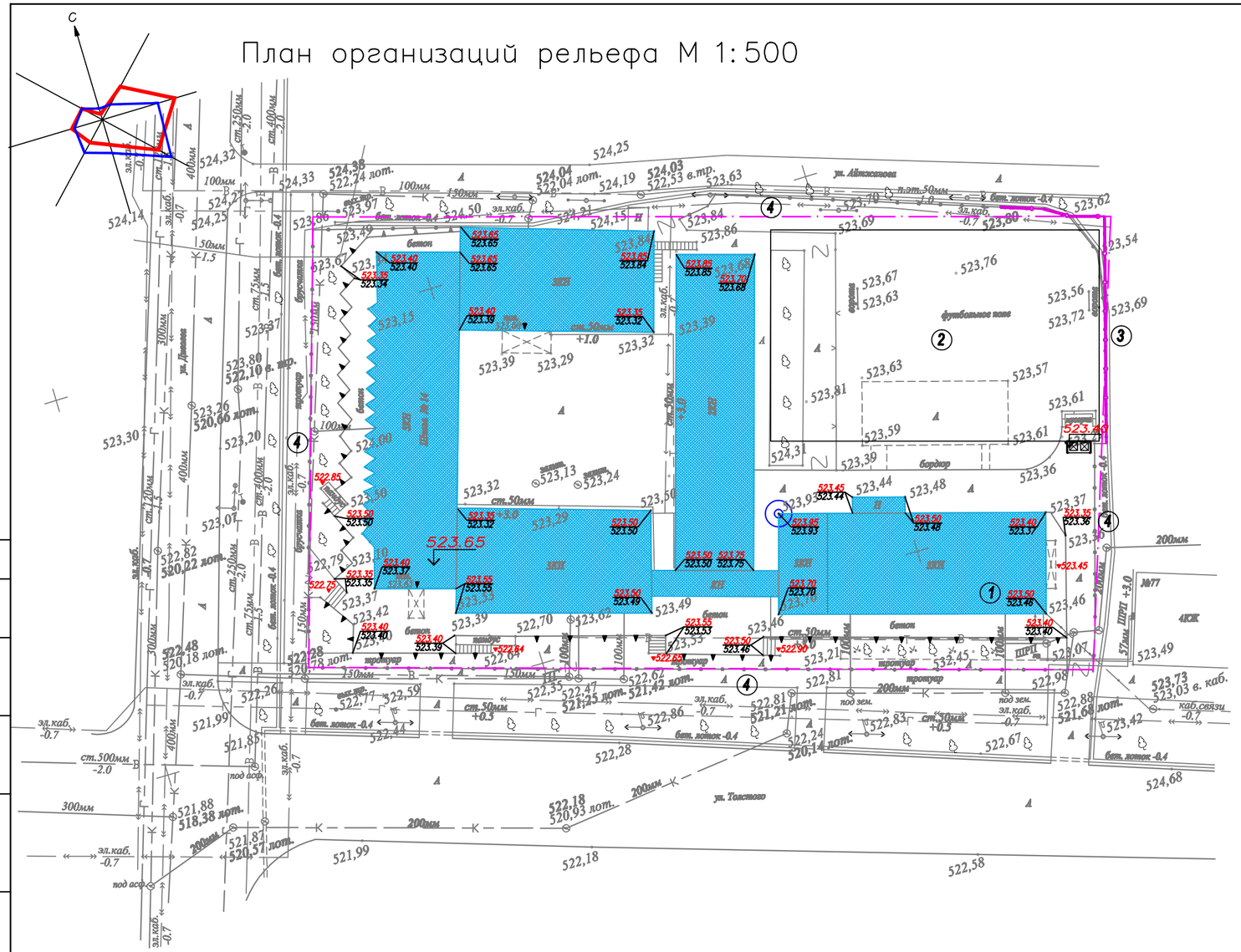

ВЕДОМОСТЬ ЖИЛЫХ И ОБЩЕСТВЕННЫХ ЗДАНИЙ И СООРУЖЕНИЙ

Номер на плане	Наименование и обозначение	Этажность	Количество			Площадь, м2				Строительный объем, м3	
			зданий	квартир		застройки		общая		здания	всего
				здания	всего	здания	всего	здания	всего		
1	Школа (существ.)	2–3	1	.	.	2044,82	.	.	.	.	.
2	Футбольная поля (отдельным проектом.)	–	1	.	.	1134,0	.	.	.	.	.
3	Ограждение металлический (инд.разраб. АС)	–	39 пм.	.	.	.	.	.	.	.	.
4	Ограждение металлический (существующие)	–	–	.	.	.	.	.	.	.	.

Условные обозначения

492,95 — красная отметка угла здания
492,95 — фактическая отметка сущ. рельефа
— уклон в промиллях
5 — направление уклона
81,00 — расстояние в метрах
493,75 — отметка чистого пола здания
— Граница участка

1. Подосновой настоящему чертежу послужили:
   а) материалы изысканий масштаба 1:500, выполненные ТОО "СукурылысПроект" в 2020году,
   Система координат – городская;
   Система высот – городская;
   б) проект вертикальной планировки выполнен на основе генплана.
2. Вынос отметок в натуру принять фундамента существующий школы (от
3. Работы по вертикальной планировке выполнять после снятия плодородн и прокладки инженерных сетей.
4. Конструкции покрытий проездов и тротуаров смотри лист ГП–5

Согласовано

Взам. инв. N

Подп. и дата

Инв. N подл.

Изм.	Кол. уч.	Лист	N? док.	Подп.	Дата
Проверил	Абдикеримов				
Разработал	Омаров				
Н. контр.	Абдуллаев				

09-2020-ГП

Капитальный ремонт зданий КГУ "Общеобразовательной средней школы №14 им.Айбека"

Генеральный план	Стадия	Лист	Листов
	РП	4	5

План организаций рельефа М 1/500

ТОО "СукурылысПроект" г.Шымкент – 2020г.

План покрытий М 1:500

Ведомость объемов работ

Условные обозначения	N п/п	Наименование	Ед. изм.	Количество	Примечание
	1	Двухслойное асфальтобетонное покрытие	м²	410	тип I
	2	Бордюр БР 100.30.15 ГОСТ 6665-91	п.м.	170	
	3	Мощение тротуарной плиткой	м²	1275	тип II
	4	Асфальтобетонное покрытие	м²	245	тип III
	5	Бордюр БР 100.20.8 ГОСТ 6665-91	п.м.	294	

ВЕДОМОСТЬ МАЛЫХ АРХИТЕКТУРНЫХ ФОРМ И ПЕРЕНОСНЫХ ИЗДЕЛИЙ

Поз.	Обозначение	Наименование	Кол.	Примечание
1	2	3	4	5
А	8601-0302-0306	Скамейка	10	
Б	8601-0303-0207	Урна	10	
В	8601-0306-0102	Вазон	18	
Г	8601-0106-0305	Беседка	1	
Д	8601-0307-0103	Навес над мусоными бак	1	
Е	8601-0302-0302	Скамья прямолинейная с нав	1	

Тип I

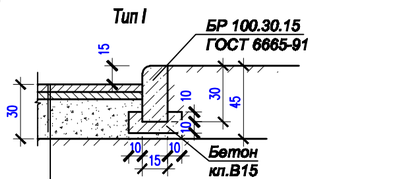

Мелкозернистый асфальтобетон по СТ РК 1225-2003 h=3 см Устройство
Крупнозернистый асфальтобетон по СТ РК 1225-2003 h=4 см Устройство
Песчано-гравийная смесь по СТ РК 1549-2006 h=23см (существующий)
Утрамбованный грунт (существующий)

Тип II

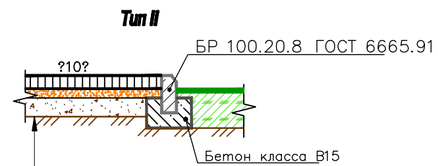

Плиты бетонные тротуарные 6К.7 ГОСТ 17608-91, h-7см
Бетон , h -2 см
Бетонная покрытие (существующий)

Тип III

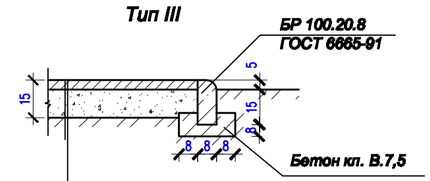

Мелкозернистый асфальтобетон по СТ РК 1225-2003 h=5см Устройство
Песчано-гравийная смесь по СТ РК 1549-2006 h=10см (существующий)
Утрамбованный грунт (существующий)

Изм.	Кол. уч.	Лист	? док.	Подп.	Дата
Проверил	Абдикеримов				
Разработал	Омаров				
Н. контр.	Абдуллаев				

09-2020-ГП

Капитальный ремонт зданий КГУ "Общеобразовательной средней школы №14 им.Айбека"

Генеральный план

Стадия	Лист	Листов
РП	5	5

План покрытий. М 1:500

ТОО "СұрылысПроект" г.Шымкент - 2020г.

Согласовано

Взам. инв. N

Подп. и дата

Инв. N подл.

Ограда ОГ-1

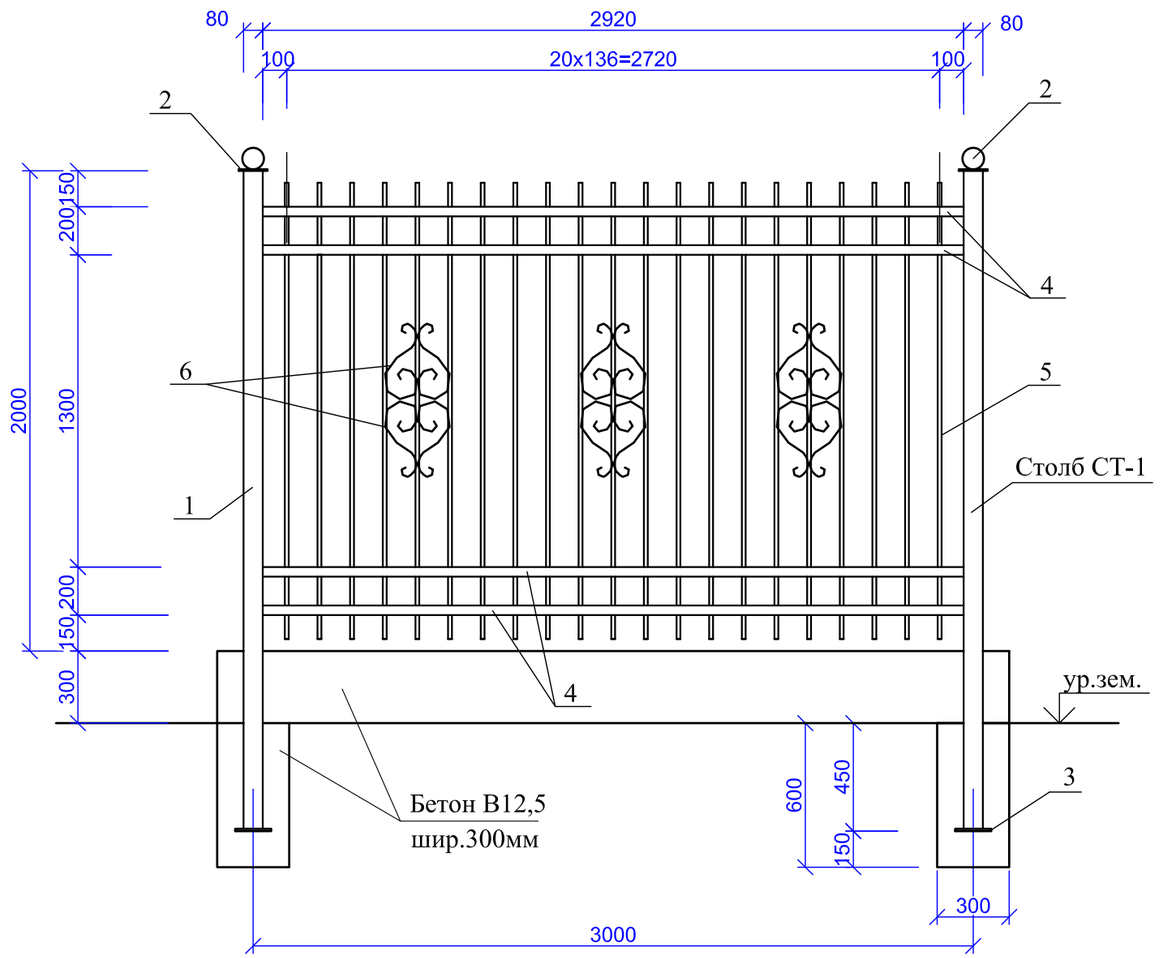

Спецификация элементов ограждения

Марка поз.	Обозначение	Наименование	Кол	Масса ед.кг	Примеч.
		Столб СТ-1	14	41,91	
		Панель ПМ-1	13	164,8	
		Столб СТ-1	1	41,91	
1	ГОСТ 8639-82	кв.труба 80х80х6 L=2730	1	36,7	
2	ГОСТ 103-87	полоса -4х120 L=120	1	0,45	
3	ГОСТ 103-87	полоса -10х150 L=150	1	1,77	
		шар металл. Ø90	1	2,99	
		Материалы			
		Бетон кл.В 12,5 м3	0,41		
		Панель ПМ-1	1	164,8	
4	ГОСТ 103-87	полоса -4х40 L=2920	8	3,67	29,4
5	ГОСТ 2591-2006	кв.арматура 16 L=1900	21	3,8	79,8
6	ГОСТ 5781-91	Ø 16 А III п.м	35,2	1,58	55,6

Изм.	Кол.уч	Лист	N док.	Подпись	Дата
ГИП	Абдикеримов				
Исполн.	Есенова				
Н.контр.	Абдуллаев				

09-2020 ГП/АС

Генеральный план

Стадия	Лист	Листов
РП		

Ограда ОГ-1.

ТОО "СуҚұрылысПроект"
г.Шымкент - 2020г.

Взам. инв. N

Подпись и дата

Инв. N подл.