POLIGRAM

ТОВАРИЩЕСТВО С ОГРАНИЧЕННОЙ ОТВЕТСТВЕННОСТЬЮ

Государственная лицензия №001105
Выданная Департаментом Государственного архитектурно-
Строительного контроля Атырауской области от 21 марта 2007г.

Рабочий проект

«Разработка ПСД на Строительство пешеходного моста через реку Бузаусылан в селе Ганюшкино Курмагазинского района»

Заказчик: **ГУ «Отдел строительства Курмангазинского района»**

КОНСТРУКЦИИ ЖЕЛЕЗОБЕТОННЫЕ

Р-06.06.2018/24-КЖ

ТОМ 3 КНИГА 1

Директор ТОО «Poligram» Савгира О. А.

г. Атырау 2018 г.

Ведомость рабочих чертежей основного комплекта марки КЖ.

№п. п листов	Наименование	Примечание
1.	2.	3.
1	Общие данные (начало) .	
2	Общие данные (продолжение).	
3	Указания по устройству фундаментов.	
4	Схема расположения монолитных ж.б. пилонов	
5	План свай под пилонам П4	
6	ОПАЛУБОЧНЫЕ СХЕМЫ МОНОЛИТНЫХ Ж,Б, ПИЛОНОВ П1,П2,П3.	
7	ОПАЛУБОЧНАЯ СХЕМА МОНОЛИТНОГО Ж,Б, ПИЛОНА П4.	
8	ОПАЛУБОЧНАЯ СХЕМА МОНОЛИТНОГО Ж,Б, ПИЛОНА П5.	
9	ОПАЛУБОЧНЫЕ СХЕМЫ МОНОЛИТНЫХ Ж,Б, ПИЛОНОВ П6, П7.	
10	Схема армирования пилона П1	
11	Схема армирования пилонов П2 и [П3]	
12	Разрезы 3-3 (П2) и 4-4 (П3)	
13	Схема армирования пилона П4	
14	Разрезы 2-2, 3-4 по пилону П4	
15	Схема армирования пилона П5	
16	Разрез 3-3	
17	Схема армирования пилона П6	
18	Схема армирования пилона П7	
19	Пространственные каркасы для колонн.	
20	Спецификация сеток и арматурных каркасов	
21	Общая спецификация	
22	План лестницы пешеходного моста	
23	Конструкция покрытий дорожного полотна	

Ведомость ссылочных и прилагаемых документов.

Обозначение	Наименование	Примечание
1	2	3
СНиП РК 2.02–05–2002	"Пожарная безопасность зданий и сооружений".	
СНиП 2.01.07–85	"Нагрузки и воздействия".	
СНиП РК 5.03–34–2005	"Бетонные и железобетонные конструкции".	
СНиП РК 5.04–23–2002	"Стальные конструкций".	
СНиП РК 2.01–19–2004	"Защита строительных конструкций от коррозий".	
СНиП РК 5.01–01–2002	"Основания зданий и сооружении (взамен СНиП 2.02.01–83*"	
СНиП РК 5.01–03–2002	"Свайные фундаменты (взамен СНиП 2.02.03–85)".	

Проект выполнен в соответствии с действующими нормами и правилами, в том числе по взрыво-пожарной безопасности.

Главный инженер проекта Саакян А.

Согласовано

Взам. инв. No

Подпись и дата

Инв. No подл.

Общие данные.

1.Основанием для разработки рабочего проекта являются следующие исходные данные.
Рабочий проект разработан для строительства в соответстии со СНИПом 2.01.01.-82 относится к IVГ климатическому подрайону со следующими природно-климатическими характеристиками:

-температура наружного воздуха наиболее холодной пятидневки, обеспеченностью 0.92-28°;
-средняя температура наиболее холодных суток - 26°;
-сейсмичность площадки - 5 баллов;
-нормативное значение веса снегового покрова - 0.8 кПа;
-нормативное значение ветрового давления -0.38 кПа;
-нормативная глубина промерзания грунта -122 см.

Согласно отчета по инженерно-геологическим изысканиям выполненного ТОО "Poligram" совместно с ТОО "Жайык-Геопроект" в 2018 году основанием фундаментов служат следующие слои с расчетными значениями при доверительной вероятности 0,95;

Грунтовые условия; ИГЭ-1 Супесь коричневого, серого и зеленовато-серого цветов, песчанистая. Мощность слоя 2,0м.
Показатель текучести IL =0,11; коэффициент пористости e=0,9; число пластичности Ip =0,027,
Расчетные значения при доверительной вероятности 0,95;

-Удельное сцепление, C_{II} =11кПа;
-Угол внутреннего трения ест./водонасыщ., $ф_{II}$=11°;
- Модуль деформаций естест./водонас., E=10МПа;

ИГЭ-2 Песок зеленовато-серого цвета, мелкий, средней степени водонасыщения, рыхлый, слабоводонепроницаемый. Песок средней крупности. Мощность слоя 5.0 м.
Грунтовые воды залегают на глубине 1,3-1,5 м от поверхности земли.
Нормативная глубина промерзания грунтов для супесей и песков 195 см. По карте сейсмического районирования (СНиП РК 2.03.30-2006) территория Атырауской области относится к 5-ти балльной зоне. Согласно оценке категорий грунтов по сейсмическим свойствам в пределах исследуемой площадки грунты (до глубины 20,0 м) относится к III (третьей) категории.

Таким образом, расчетное значение сейсмичности территории следует принимать равным 6-ти баллам, категорию грунтов по сейсмическим свойствам-III (третью).

Коррозийная активность грунта.

1. К углеродистой стали - высокая;
2. К алюминиевым оболочкам кабелей - высокая;
3. Степень агрессивного воздействия грунтов выше уровня грунтовых вод на бетонные и железобетонные конструкций;
- из сульфатостойких цементов по содержанию сульфатов-слабоагрессивные (SO_2=1680мг/кг);
- из портландцементов, шлакопортландцементов и сульфатостойких цементов по содержанию хлоридов в пересчете на CL, согласно табл.4, СНиП 2.03.11-85-среднеагрессивные, (CL=1000 мг/кг);
4. Грунтовые воды вскрыты на глубине 2,0-2,1м от поверхности земли.

Изм.	Кол.уч	Лист	No.док	Подпись	Дата	Р-06.06.2018/24-КЖ			
						«Разработка ПСД на Строительство пешеходного моста через реку Бузаусылан в селе Ганюшкино Курмагазинского района»			
Разработал		Досанов				Пешеходный переход 144м.	Стадия	Лист	Листов
Проверил		Саакян					РП	1	23
ГИП		Саакян							
Д.контроль		Дюйсенахметова				Общие данные (начало)	ТОО "Poligram" г. Атырау		

Файл: Р-06.06.2018/24-КЖ

Формат А3

Конструктивные решения.

Фундаменты-столбчатые, отдельностоящие монолитные железобетонные. Класс бетона В25;
Пилоны из нескольких квадратных колонн-монолитные железобетонные класс бетона В25, толщ.40х40см;

Сварка конструкций.

Сварные швы назначать в соответствии с требованиями СНИП II-23-81*.
Все элементы металлоконструкций по торцам должны иметь заглушки, обваренные плотным швом .
Прорези в этих элементах заваривать сплошными швами, предотвращающими попадание воды внутрь конструкций.
Физическими методами контроля следует проверять стыковые швы с полным проваром в количестве, предусмотренном СНИП 3.03.01-87, а так же все швы, оговоренные в проекте.

Антикоррозионная защита.

Антикоррозионная защита строительных конструкций в проекте выполнена в соответствии с требованиями СНИП 2.03.11-85 "Защита строительных конструкций от коррозии".
Под всеми фундаментами устраивается подготовка из щебня мелкой фракций с проливкой битумом до полного насыщения (ГОСТ 6617-76; ГОСТ 9548-74*).
Боковые поверхности фундаментов обмазать асфальтовой мастикой в 2 слоя.
Степень очистки поверхностей стальных конструкций III по ГОСТ 9.402-80.
Окраску производить масляными составами за 2 раза.
Все открытые металлические соединительные элементы покрыть двумя слоями грунта ГФ-021 по ГОСТ 25129-82.
Грунтование конструкций первым слоем толщиной не менее 20 мкм.
Деревянные конструкции защищаются от гнения и поражения древоточцами глубокой пропиткой составами в сответствии с требованиями СНИП 3.04.03-85.
Все деревянные элементы, соприкасающиеся со стенами осмолить и обернуть одним слоем рубероида или толи.
Для защиты от сульфатной агрессивности грунтов и подземных вод все бетонные и железобетонные конструкции, соприкасающиеся с грунтом, выполнить из бетона на сульфатостойком портландцементе, повышенной плотности W6 и по морозостойкости F50.

Указания по производству работ в зимних условиях

А. Общие указания

Настоящее мероприятия выполняются в период производства земляных и бетонных работ при ожидаемой среднесуточной температуре наружного воздуха ниже 5° С и минимальной температуре ниже 0° С.

Б. Указания по производству земляных работ.

Основание фундаментов должно быть надежно защищено от увлажнения атмосферными осадками, от замерзания естественной влаги, содержащейся в грунте основания и от промерзания.
При производстве земляных работ и свайных фундаментов следует выполнятьвходной, операционный и приемочный
контроль, руководствуясь требованиями СНиП 3.01.01-85 и справочным приложением 1, по СНиП 3.02.01-87

В. Требования к материалам для бетонных работ.

Материалы для бетонных смесей должны соотвествовать требованиям следующих нормативных документов:
- цемент по ГОСТ 10178-85; ГОСТ 22266-76;
- заполнители для тяжелых бетонов по ГОСТ 10268-80; ГОСТ 23735-79; ГОСТ 26873-86;
- заполнители для крупных бетонов ГОСТ8267-82; ГОСТ 8268-82; ГОСТ 10620-82.
- заполнители для мелких бетонов ГОСТ 8736-85;
- вода - ГОСТ 23732-79
- химические добавки по ГОСТ 24211-80

Проектом предусматривается применение:
- сульфатостойкого портландцемента соответствующей марки для конструкций, расположенных ниже отм.0.000
- портландцемента М500 - для бетона кл. В30.
- портландцемента М500 или М400 - для бетона кл. В25
- заполнителей с учётом местных условий, на изготовленныхсо строгом соответствии с требованиями выше перечисленных нормативных документов.

Г.Контроль качества бетона.

Контроль прочности бетона следует осуществлять, как правило, испытанием образцов, изготовленных у места укладки бетонной смеси и хранящихся на морозе, перед испытанием надлежать выдерживать 2-4 часа при температуре15-20 С.
Допускается контроль прочности производить по температуре бетона в процессе его выдерживания.
Требования к производству работ при отрицательных температурах воздуха установлены в табл.1

Д. Транспортировка бетона к месту производства работ.

Выбор способа выдерживания бетона при зимнем бетонировании монолитных конструкций следует производить в соответствии с рекомендуемой таблией №2.

Согласовано

Взам. инв. No

Подпись и дата

Инв. No подл.

Изм.	Кол.уч	Лист	No.док	Подпись	Дата	Р-06.06.2018/24-КЖ			
						«Разработка ПСД на Строительство пешеходного моста через реку Бузаусылан в селе Ганюшкино Курмагазинского района»			
Разработал		Досанов				Пешеходный переход 144м.	Стадия	Лист	Листов
Проверил		Саакян					РП	2	
ГИП		Саакян							
Д.контроль		Дюйсенахметова				Общие данные (продолжение)	ТОО "Poligram" г. Атырау		

Указания по устройству фундаментов.

За относительную отметку 0.000 верх покрытия пешеходного перекрытия, а уровень земли -2.080 что соответствует абсолютной отметке -25.0/-28.70 по ГП.

Отрыть яму на глубину 2,0 м. от уровня земли и принять следующие мероприятия, в качестве основания под фундаменты принята подушка из;

- щебеночной подготовки средней фракций (20-40) толщиной 200 мм;
- щебеночной подготовки мелкой фракций (5-20) с проливкой горячим битумом до полного насыщения толщиной 100 мм;
- Полиэтиленовая пленка -2слоя;

Поверхности фундаментов соприкасающийся с грунтом окрасить двумя слоями битумно-полимерной мастикой ТУ 102-186-78 общей толщиной 2,5 мм. Граница уплотненной подушки должна выступать за наружную грань фундаментов не менее чем на 500 мм по низу траншей. Обратную засыпку пазух фундаментов и основание под полы производить местным грунтом с послойным уплотнением при оптимальной влажности.

Все бетонные элементы фундаментов и раствор для кладки и для конструкций, находящихся в грунте выполнить на сульфатостойком портландцементе, повышенной плотности W6 и по морозостойкости F50. Класс бетона для фундамента по прочности принять В25.

Обратную засыпку пазух фундаментов и основание под полы производить местным грунтом с послойным уплотнением при оптимальной влажности грунтом.

Производство работ вести в строгом соответствии с указаниями СНиП 3.01.01-85 "Организация строительного производства " и СНиП РКА 3.2.5-96 "Охрана труда и техника безопасности в строительстве".

В соответствии СНиП РКА 3.2.5-96 крутизна ямы должна быть не более 1:0,5.

-из портландцементов , шлакопортландцементов и сульфатостойких цементов по содержанию хлоридов в пересчете на Cl- среднееагрессивные (Cl=1775 мг/кг).

Нормативная глубина промерзания грунтов для суглинков и глин 115 см. По карте сейсмического районирования (СНиП РК 2.03.30-2006) территория Атырауской области относится к 5-ти балльной зоне. Согласно оценке категорий грунтов по сейсмическим свойствам в пределах исследуемой площадки грунты (до глубины 20,0 м) относится к III (третьей) категории.

Таким образом, расчетное значение сейсмичности территории следует принимать равным 6-ти баллам, категорию грунтов по сейсмическим свойствам - III (третью).

Схема откоса ямы для пилона П-1 (для образца).

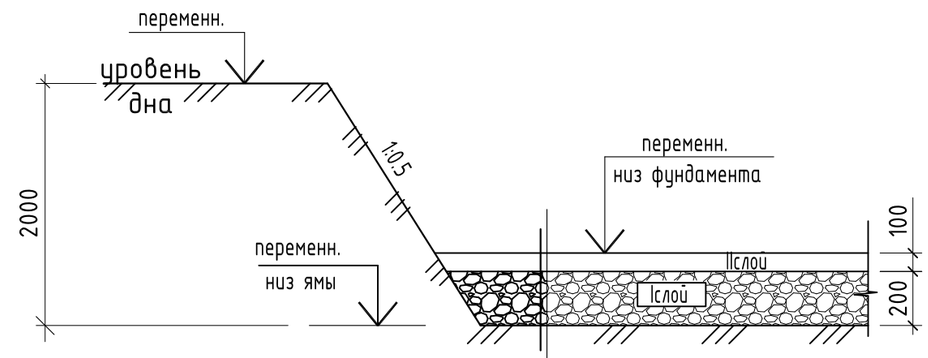

Утрамбованный грунт.

I слой:	Щебеночная подготовка из средней фракций (20-40) - 20 см;
II слой:	Щебеночная подготовка из мелкой фракций (5-20), пропитанная битумом до полного насыщения - 10 см;

Производство работ по устройству ямы и подготовке основания вести в соответствии с требованиями СНиП 3.02.01-87 "Земляные сооружения, основания и фундаменты", СНиП 3.01.01-85 "Организация строительного производства", СНиП III-4-80 "Техника безопасности в строительстве" и указаниями в проекте.

Согласовано

Взам. инв. No

Подпись и дата

Инв. No подл.

Изм.	Кол.уч	Лист	No.док	Подпись	Дата
Разработал		Досанов			
Проверил		Саакян			
ГИП		Саакян			
Д.контроль		Дюйсенахметова			

Р-06.06.2018/24-КЖ

«Разработка ПСД на Строительство пешеходного моста через реку Бузаусылан в селе Ганюшкино Курмагазинского района»

Пешеходный переход 144м.

Стадия	Лист	Листов
РП	3	

Указания по устройству фундаментов.

ТОО "Poligram" г. Атырау

Файл: Р-06.06.2018/24-КЖ

Формат А3

1-1

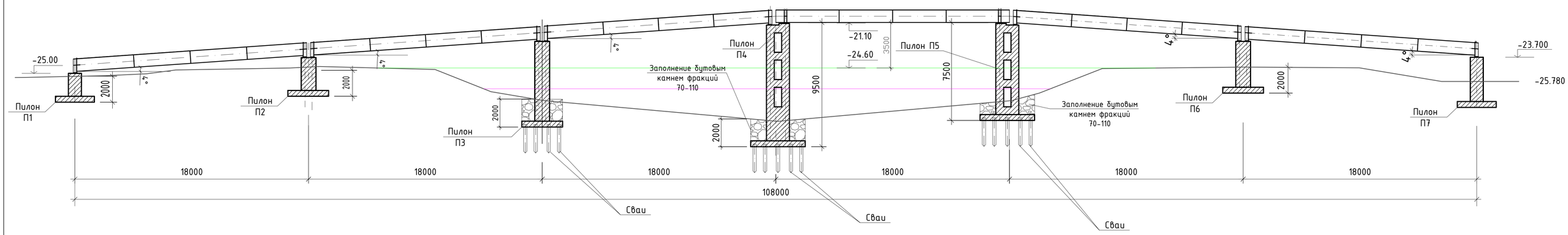

Схема расположения монолитных ж.б. пилонов

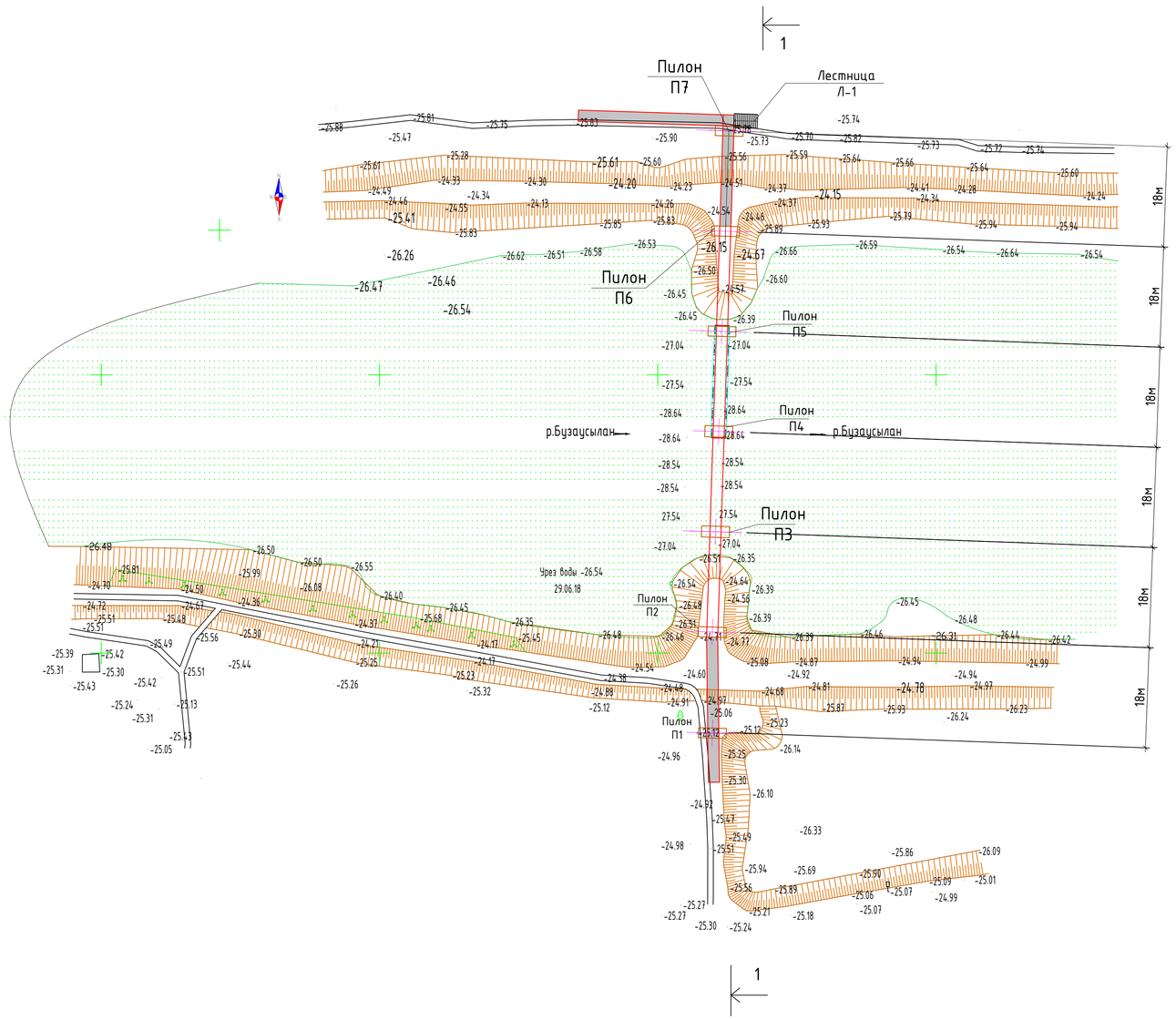

1.Опалубочные схемы монолитных ж.б. пилонов смотрите на листе КЖ-5, 6, 7, 8.
2.Схемы армирования монолитных ж.б. пилонов смотрите на листе КЖ-9, 10, 11, 12, 13, 14, 15, 16, 17.

						Р-06.06.2018/24-КЖ			
Изм.	Кол.уч	Лист	No.док	Подпись	Дата	«Разработка ПСД на Строительство пешеходного моста через реку Бузаусылан в селе Ганюшкино Курмагазинского района»			
Разработал		Досанов				Пешеходный переход 144м.	Стадия	Лист	Листов
Проверил		Саакян					РП	4	
ГИП		Саакян							
Д.контроль		Дейсенахметова				Схема расположения железобетонных монолитных пилонов пешеходного моста.	ТОО "Poligram" г. Атырау		

Согласовано

Взам. инв. No

Подпись и дата

Инв. No подл.

Файл: Р-06.06.2018/24-КЖ

Формат А1

План свай под пилонами П4, П-5

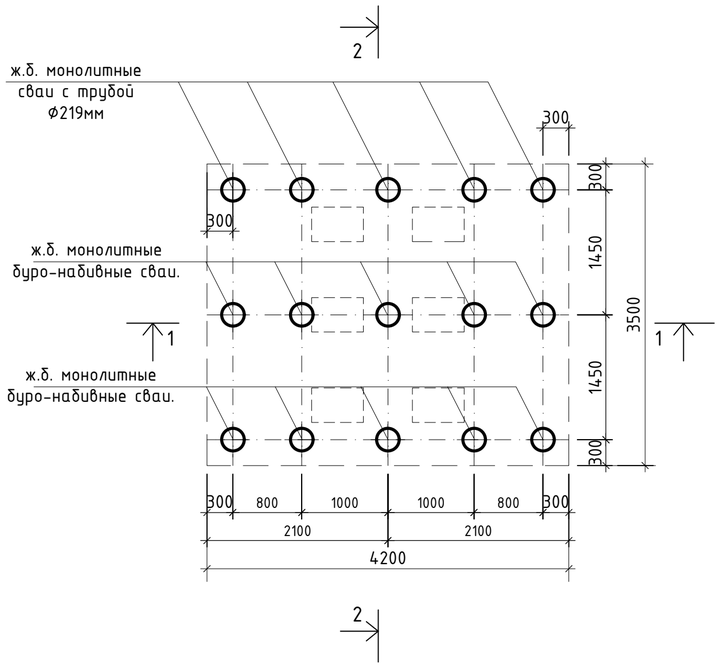

1-1

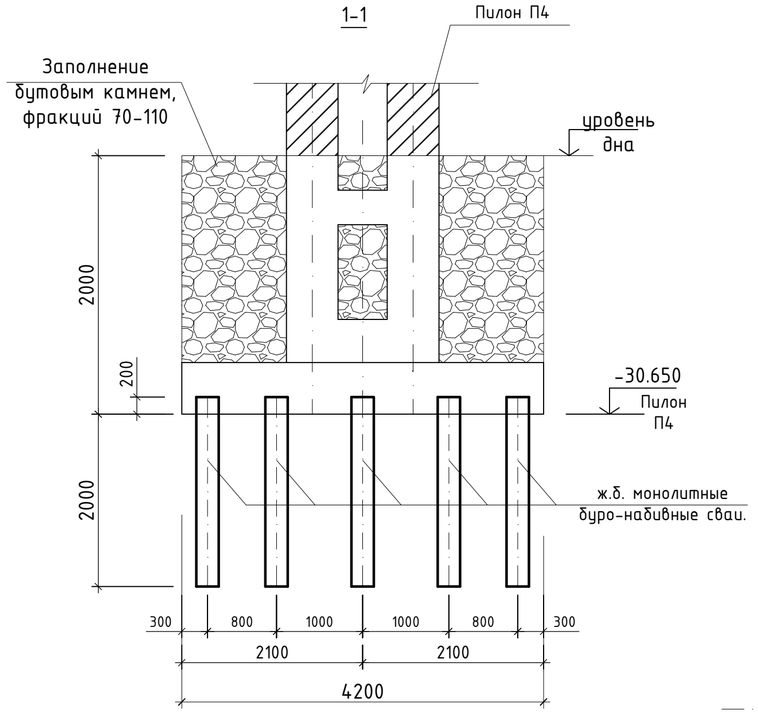

Спецификация к схемам элементов свай под пилонами П-4, П-5

ПОЗ.	Обозначение	Наименование		Кол. (шт.)	Масса (ед.кг)	Примечание
1.	2.	3.		4.	5.	6.
		Свая		30		
1	ГОСТ 5781-82*	Ф12А-III	L=2200мм	8	1,96	15,68
2	ГОСТ 5781-82*	Ф6А-I	L=800мм	21	0,18	3,78
	ГОСТ 5781-82*	тр.Ф219х5мм	L=2200мм	1	58,06	58,06
	Материал: бетон тяжелый,	мелкозернистый. кл В20, W4, F75		$м^3$	---	0,12

Схема армирования ж.б. монолитной свай Ф210мм

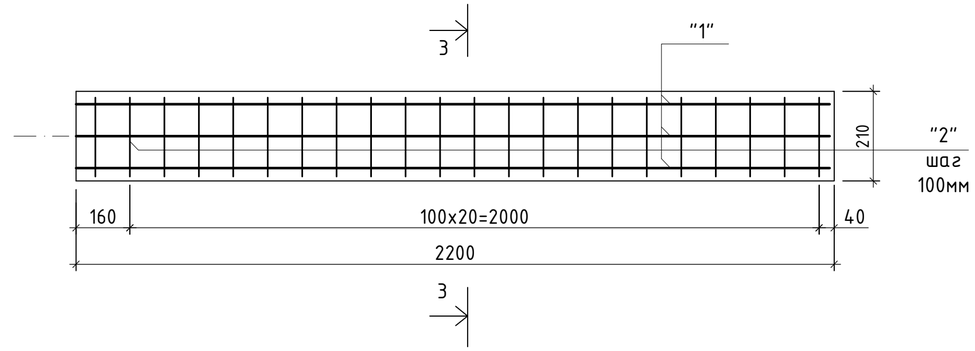

2-2

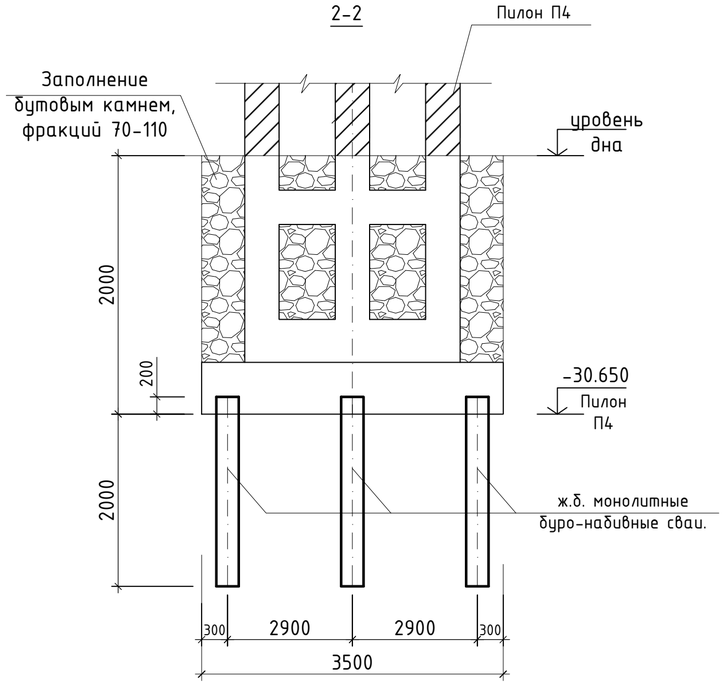

3-3

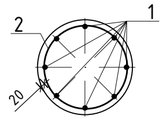

ПОЗ. "2"

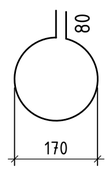

Арматурный каркас

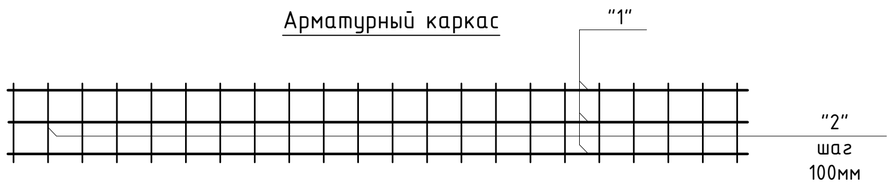

1. После бурения скважины на глубину 2,0м, в которую погружается металлическая обсадная труба (сьемная опалубка), диаметром 219мм, укладывают свежий бетон, мелкозернистый кл В20, W4, F75.
2. После укладки бетона надо вытащить обсадную трубу.
3. Марка и размеры обсадной трубы смотрите в спецификации к схемам элементов свай на данном листе.

Изм.	Кол.уч	Лист	No.док	Подпись	Дата	Р-06.06.2018/24-КЖ		
						«Разработка ПСД на Строительство пешеходного моста через реку Бузаусылан в селе Ганюшкино Курмагазинского района»		
Разработал		Досанов				Пешеходный переход 144м.	Стадия	Лист	Листов
Проверил		Саакян					РП	5	
ГИП		Саакян							
Д.контроль		Дюйсенахметова				План свай под пилонам П4	ТОО "Poligram" г. Атырау		

Согласовано

Взам. инв. No

Подпись и дата

Инв. No подл.

Файл: Р-06.06.2018/24-КЖ

Формат А2

План свай под пилоном П-3,

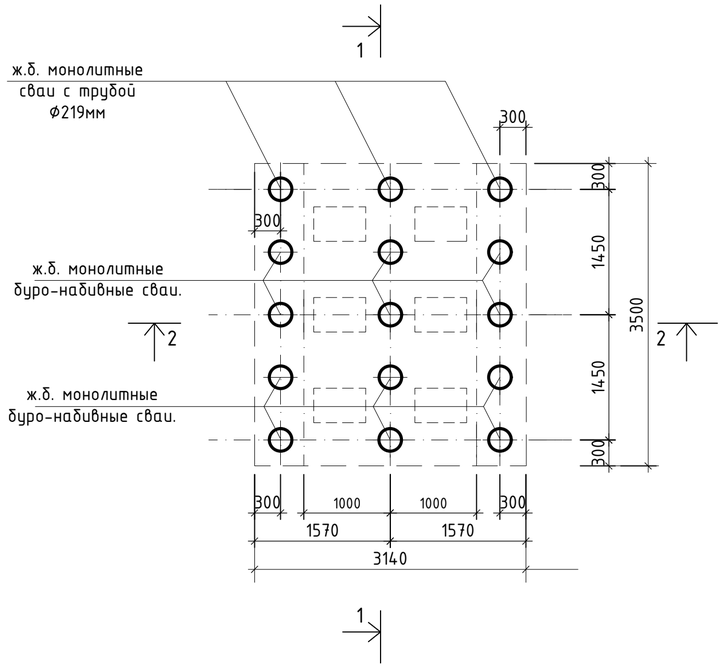

1-1

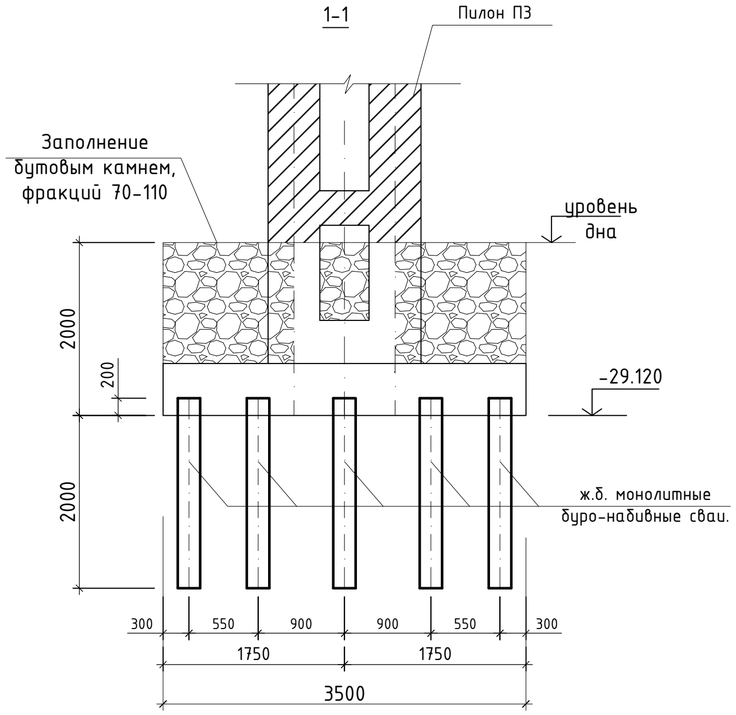

Спецификация к схемам элементов свай под пилоном П-3

ПОЗ.	Обозначение	Наименование		Кол. (шт.)	Масса (ед.кг)	Примечание
1.	2.	3.		4.	5.	6.
		Свая		15		
1	ГОСТ 5781-82*	Ф12А-III	L=2200мм	8	1,96	15,68
2	ГОСТ 5781-82*	Ф6А-I	L=800мм	21	0,18	3,78
	ГОСТ 5781-82*	тр.Ф219х5мм	L=2200мм	1	58,06	58,06
	Материал: бетон тяжелый,	мелкозернистый. кл В20, W4, F75		$м^3$	---	0,12

Схема армирования ж.б. монолитной свай Ф210мм

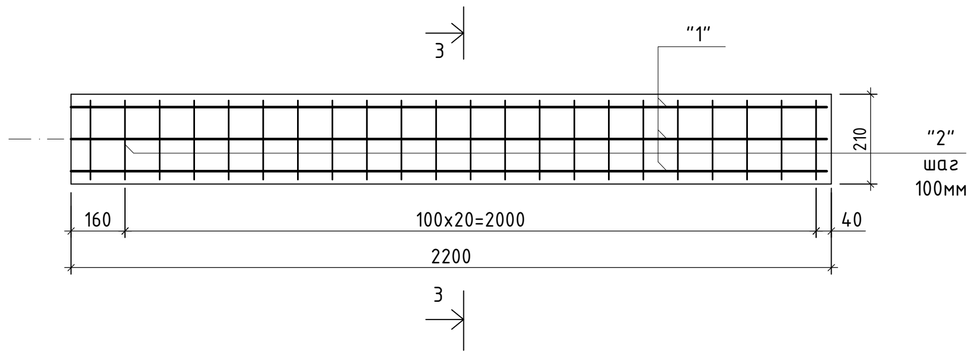

2-2

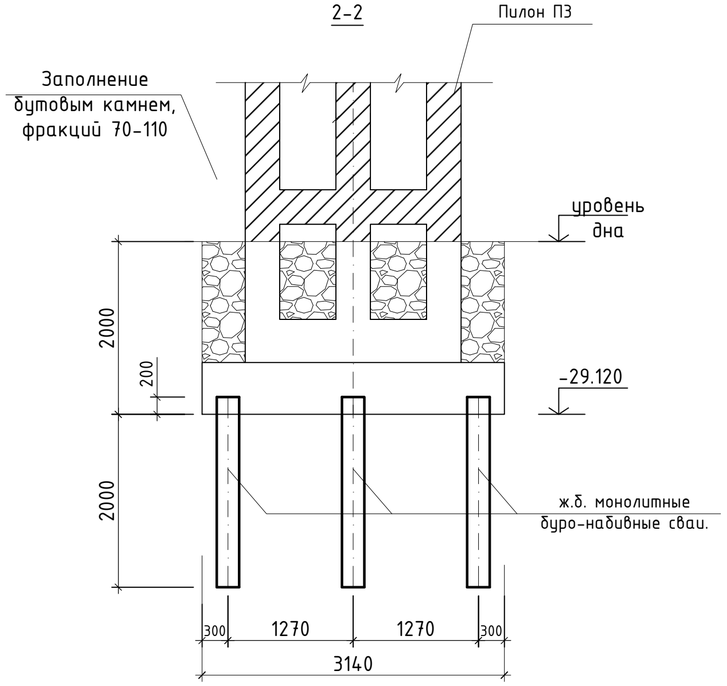

3-3

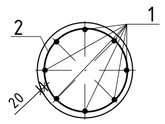

ПОЗ. "2"

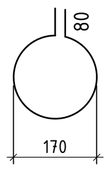

Арматурный каркас

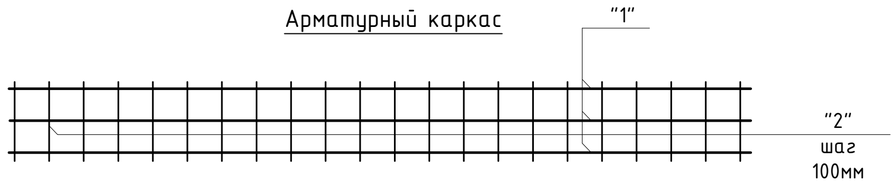

1. После бурения скважины на глубину 2,0м, в которую погружается металлическая обсадная труба (сьемная опалубка), диаметром 219мм, укладывают свежий бетон, мелкозернистый кл В20, W4, F75.
2. После укладки бетона надо вытащить обсадную трубу.
3. Марка и размеры обсадной трубы смотрите в спецификации к схемам элементов свай на данном листе.

						Р-06.06.2018/24-КЖ
						«Разработка ПСД на Строительство пешеходного моста через реку Бузаусылан в селе Ганюшкино Курмагазинского района»
Изм.	Кол.уч	Лист	No.док	Подпись	Дата	
Разработал	Досанов					Пешеходный переход 144м. — Стадия: РП; Лист: 6; Листов:
Проверил	Саакян					
ГИП	Саакян					
Д.контроль	Дюйсенахметова					План свай под пилонам П4 — ТОО "Poligram" г. Атырау

Файл: Р-06.06.2018/24-КЖ

Формат А2

Согласовано

Взам. инв. No

Подпись и дата

Инв. No подл.

ОПАЛУБОЧНЫЕ СХЕМЫ МОНОЛИТНЫХ Ж,Б, ПИЛОНОВ П1, П2, П3.

Пилон П1

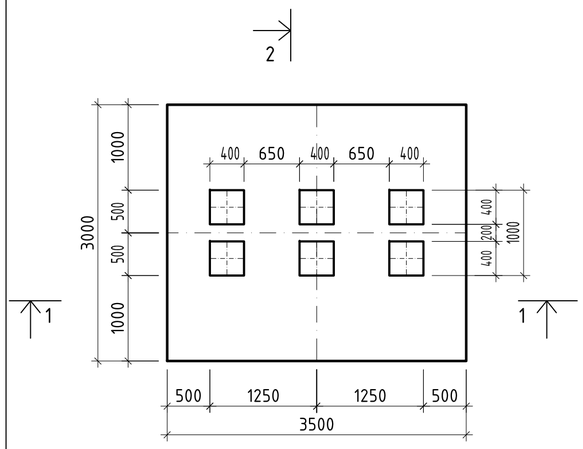

Пилон П2

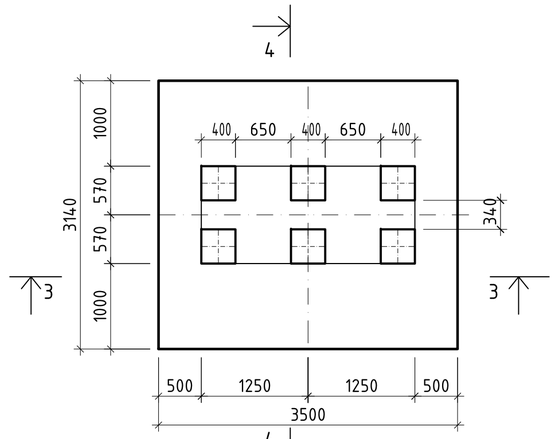

Пилон П3

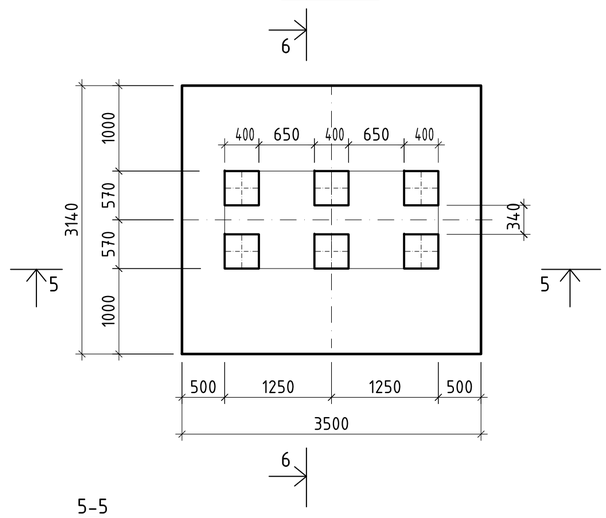

6-6

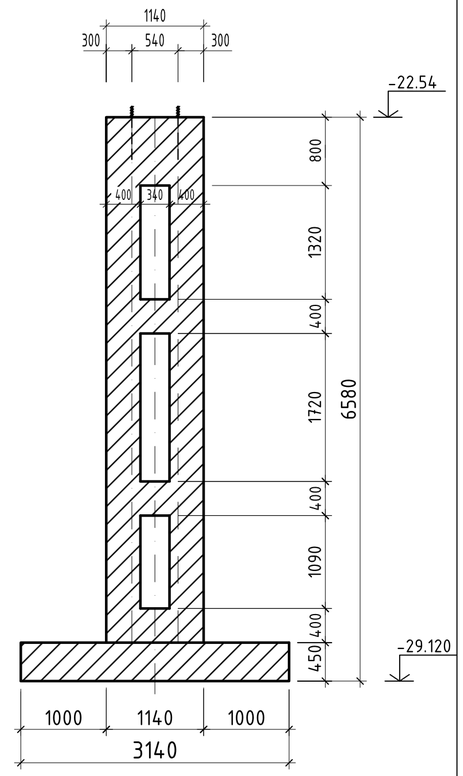

1-1

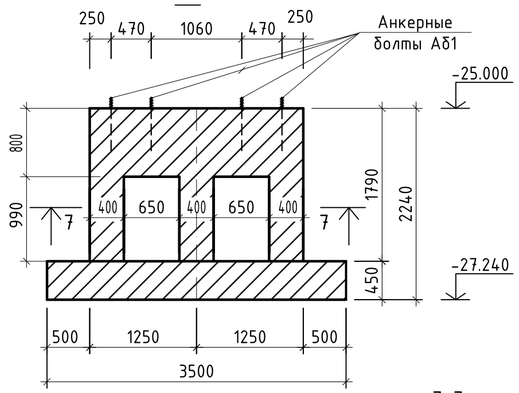

3-3

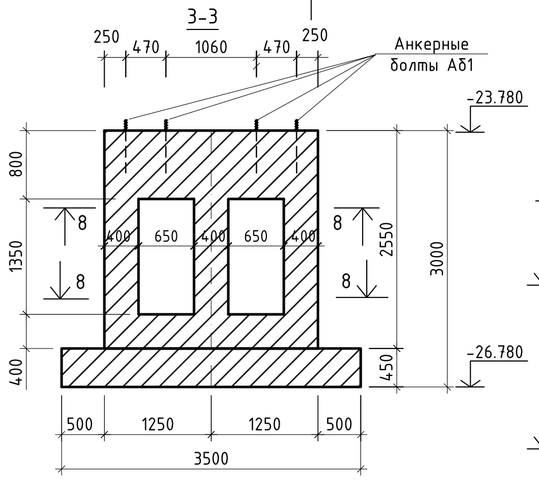

5-5

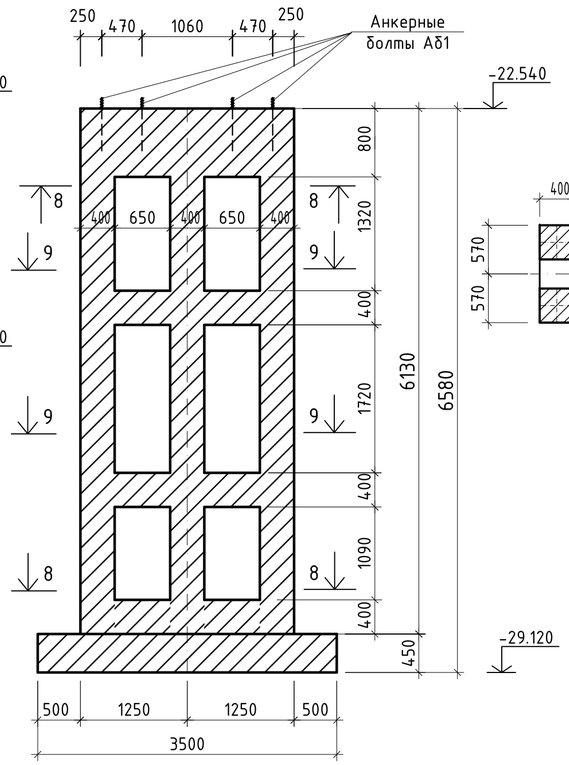

9-9

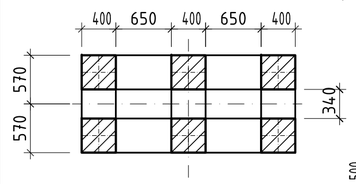

Схема расположения анкерных болтов Аб1 в пилоне П1

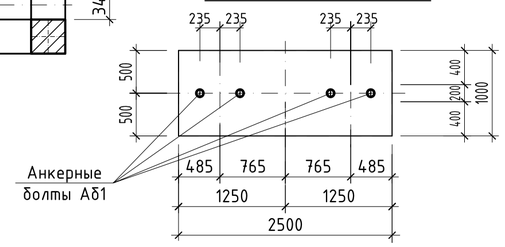

7-7

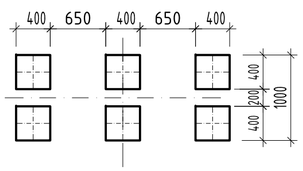

2-2

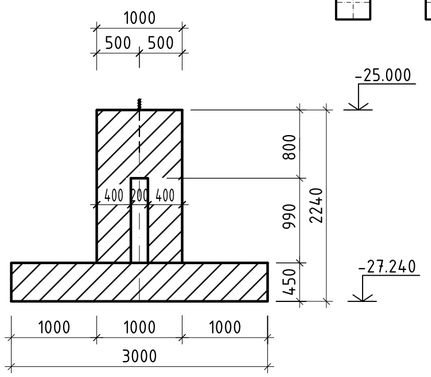

4-4

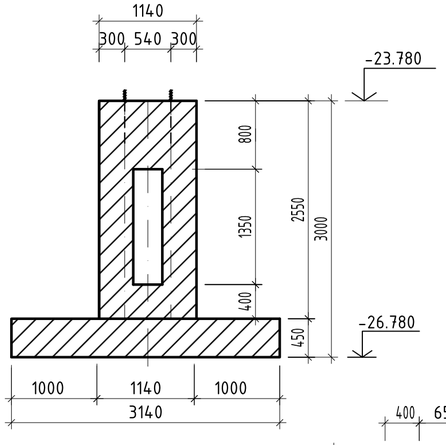

Схема расположения анкерных болтов Аб1 в пилонах П2 и П3

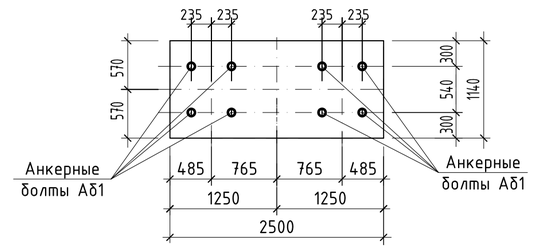

8-8

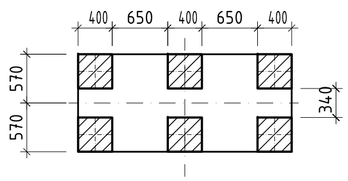

1.Бетонные работы вести в соответствий с указаниями СНИП 3.03.01-87 "Несущие и ограждающие конструкции".
2.Укладка и вибрирование бетонной массы производиться послойно слоями не более 600 мм.
3.Снятие несущей опалубки произвести после достижения бетоном 70% проектной прочности.
4.Устройство арматурных сеток (вертикальные) выполнить контактно-точечной сваркой К1 по ГОСТ 14098-85.
5.Арматурные сетки (горизонтальные) собираются вязальными проволоками.
6.Данный лист смотрите совместно с листами - КЖ-5, 6, 8.

Согласовано

Взам. инв. No

Подпись и дата

Инв. No подл.

Изм.	Кол.уч	Лист	No.док	Подпись	Дата	Р-06.06.2018/24-КЖ
						«Разработка ПСД на Строительство пешеходного моста через реку Бузаусылан в селе Ганюшкино Курмагазинского района»
Разработал		Досанов				Пешеходный переход 144м.
Проверил		Саакян				Стадия: РП · Лист: 6 · Листов:
ГИП		Саакян				
Д.контроль		Дюйсенахметова				ОПАЛУБОЧНЫЕ СХЕМЫ МОНОЛИТНЫХ Ж,Б, ПИЛОНОВ П1, П2, П3.
						ТОО "Poligram" г. Атырау

Файл: Р-06.06.2018/24-КЖ

Формат А2

ОПАЛУБОЧНАЯ СХЕМА МОНОЛИТНОГО Ж,Б, ПИЛОНА П4.

Пилон П4

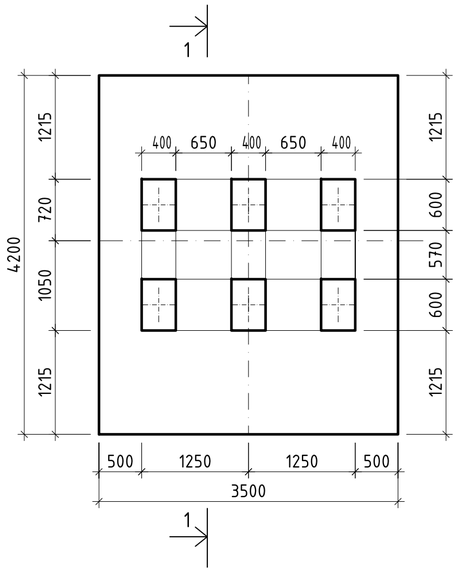

2-2

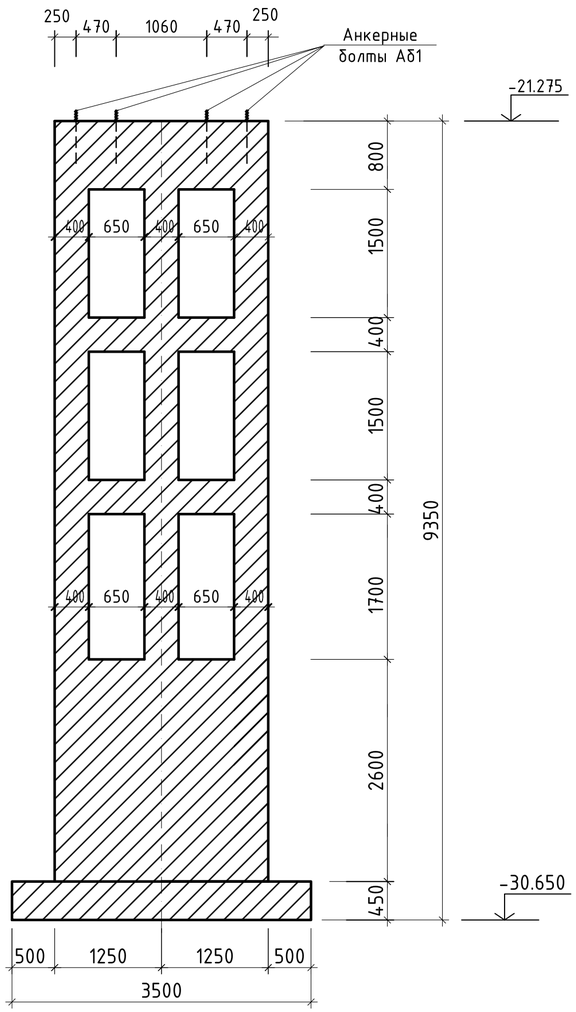

1-1

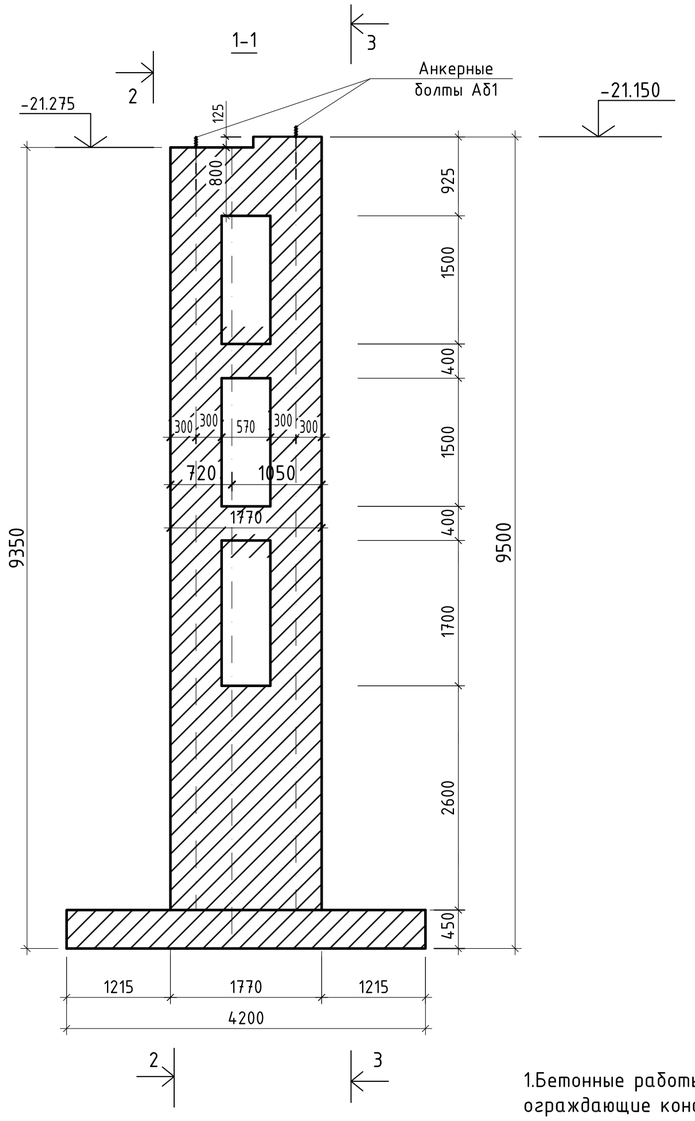

3-3

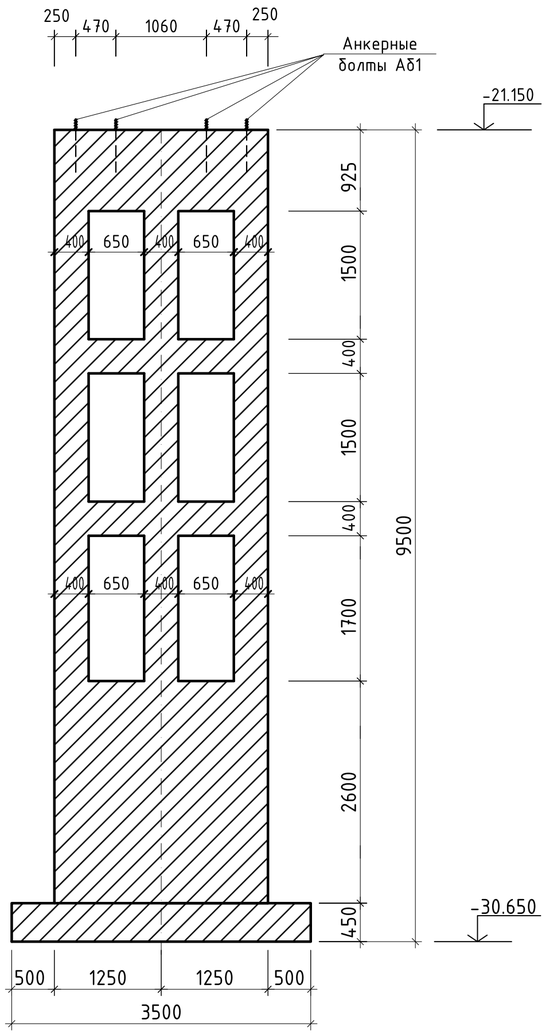

Схема расположения анкерных болтов Аб1 в пилоне П4

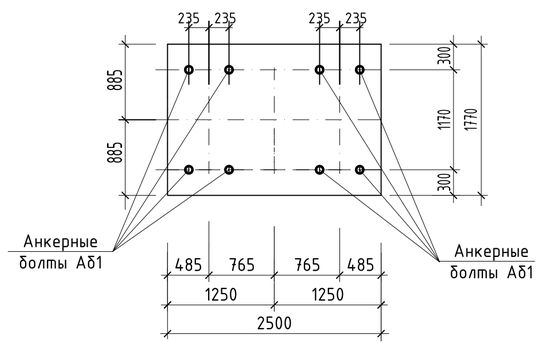

1.Бетонные работы вести в соответствий с указаниями СНиП 3.03.01-87 "Несущие и ограждающие конструкции".
2.Укладка и вибрирование бетонной массы производиться послойно слоями не более 60см.
3.Снятие несущей опалубки произвести после достижения бетоном 70% проектной прочности.
4.Привязка продольной арматуры дана по наружным граням стержней.
5.Размеры хомутов по внутренним граням стержней.
6.Вертикальные арматурные стержни соединяются вязальными проволоками.

Изм.	Кол.уч	Лист	No.док	Подпись	Дата	Р-06.06.2018/24-КЖ
						«Разработка ПСД на Строительство пешеходного моста через реку Бузаусылан в селе Ганюшкино Курмагазинского района»
Разработал		Досанов				Пешеходный переход 144м.
Проверил		Саакян				Стадия: РП; Лист: 7; Листов:
ГИП		Саакян				ОПАЛУБОЧНАЯ СХЕМА МОНОЛИТНОГО Ж,Б, ПИЛОНА П4.
Д.контроль		Дюйсенахметова				ТОО "Poligram" г. Атырау

Файл: Р-06.06.2018/24-КЖ

Формат А2

Согласовано

Взам. инв. No

Подпись и дата

Инв. No подл.

ОПАЛУБОЧНАЯ СХЕМА МОНОЛИТНОГО Ж,Б, ПИЛОНА П5.

Пилон П5

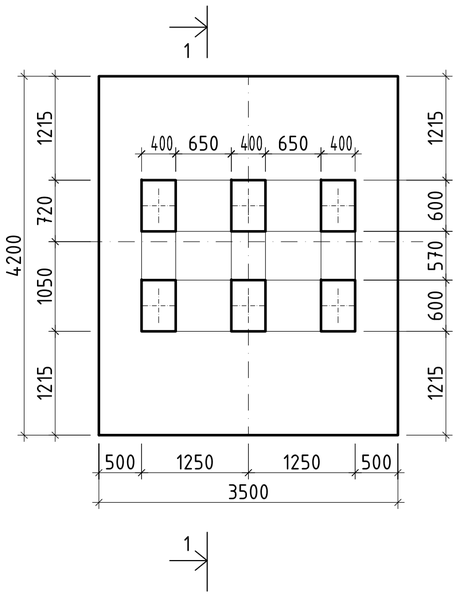

1-1

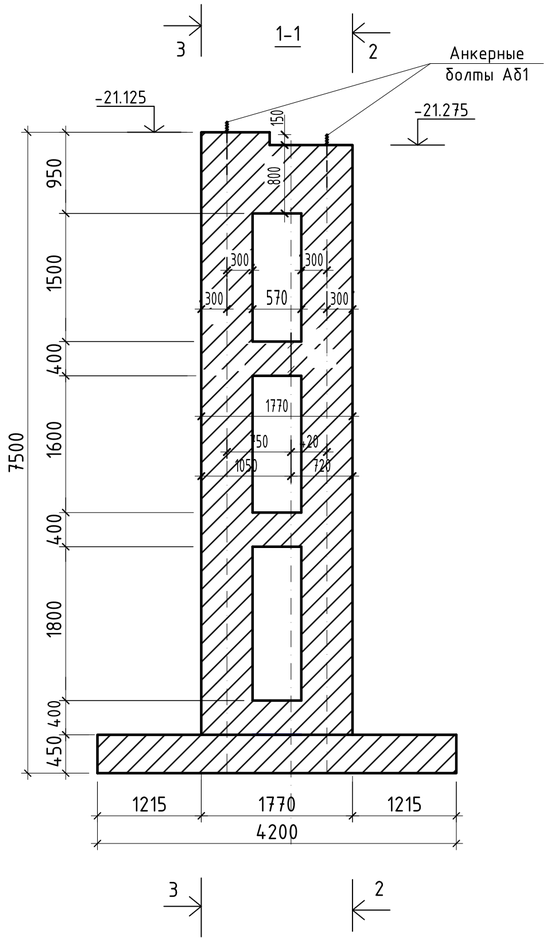

3-3

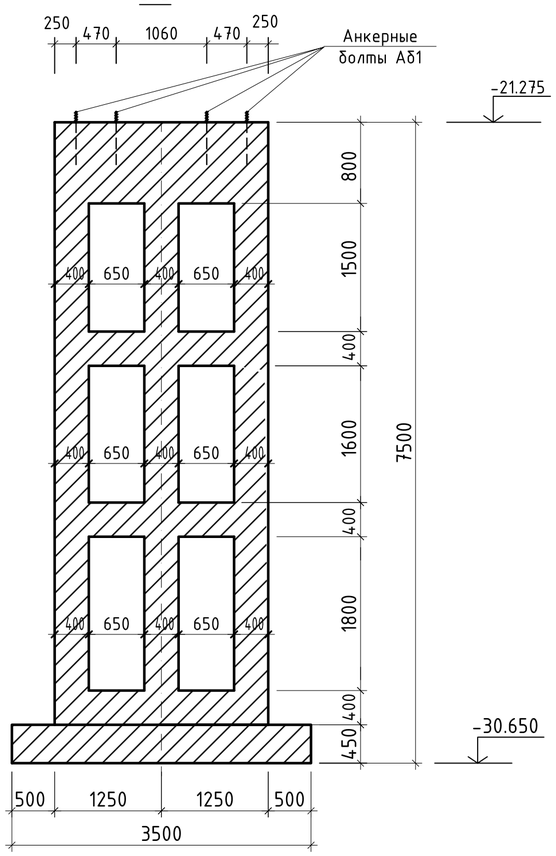

2-2

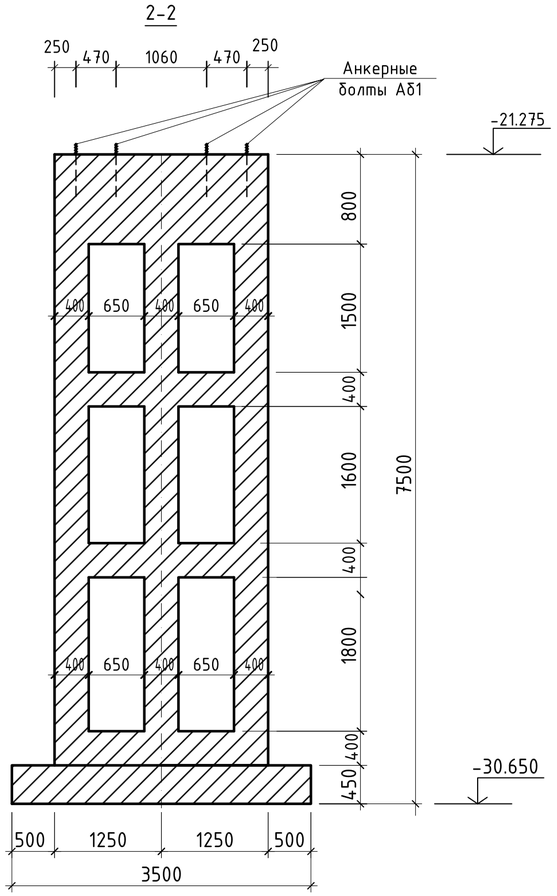

Схема расположения анкерных болтов Аб1 в пилоне П5

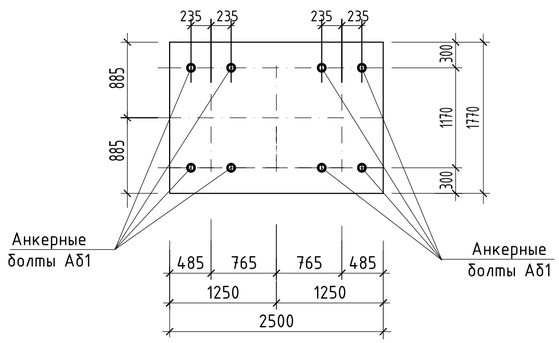

1.Бетонные работы вести в соответствий с указаниями СНиП 3.03.01-87 "Несущие и ограждающие конструкции".
2.Укладка и вибрирование бетонной массы производиться послойно слоями не более 60см.
3.Снятие несущей опалубки произвести после достижения бетоном 70% проектной прочности.
4.Привязка продольной арматуры дана по наружным граням стержней.
5.Размеры хомутов по внутренним граням стержней.
6.Вертикальные арматурные стержни соединяются вязальными проволоками.

						Р-06.06.2018/24-КЖ			
						«Разработка ПСД на Строительство пешеходного моста через реку Бузаусылан в селе Ганюшкино Курмагазинского района»			
Изм.	Кол.уч	Лист	No.док	Подпись	Дата				
Разработал		Досанов				Пешеходный переход 144м.	Стадия	Лист	Листов
Проверил		Саакян					РП	8	
ГИП		Саакян							
Д.контроль		Дюйсенахметова				ОПАЛУБОЧНАЯ СХЕМА МОНОЛИТНОГО Ж,Б, ПИЛОНА П5.	ТОО "Poligram" г. Атырау		

Согласовано

Взам. инв. No

Подпись и дата

Инв. No подл.

Файл: Р-06.06.2018/24-КЖ

Формат А2

ОПАЛУБОЧНЫЕ СХЕМЫ МОНОЛИТНЫХ Ж,Б, ПИЛОНОВ П6, П7.

Пилон П6

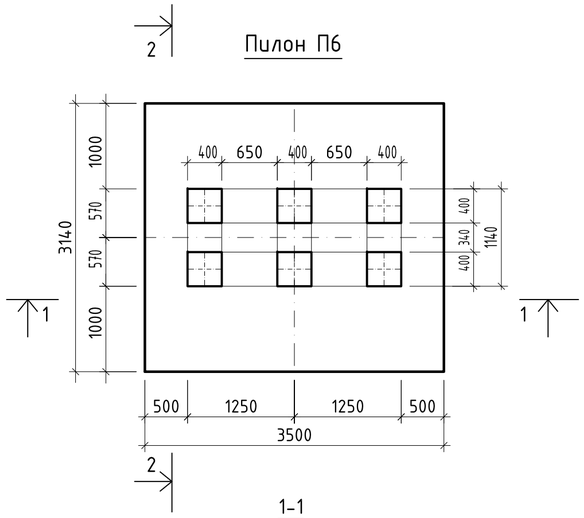

Пилон П7

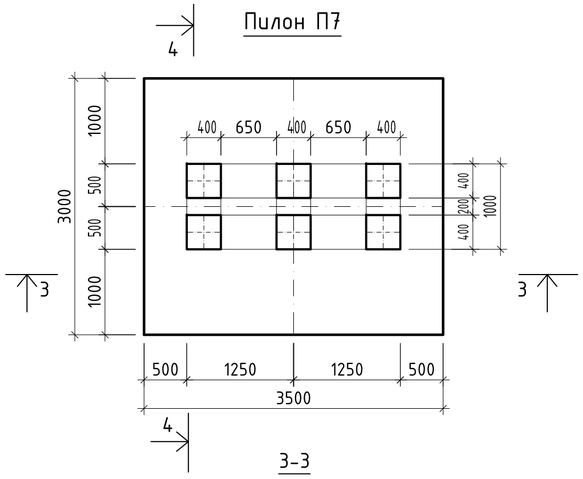

Схема расположения анкерных болтов Аб1 в пилоне П6

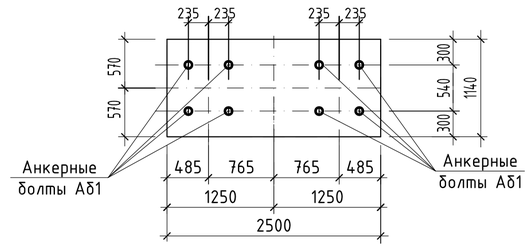

Схема расположения анкерных болтов Аб1 в пилоне П7

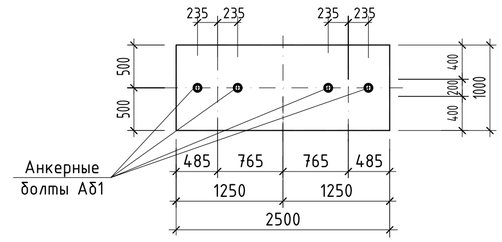

1-1

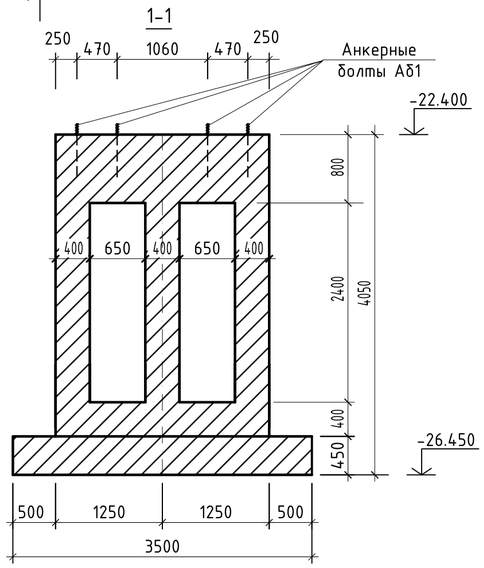

3-3

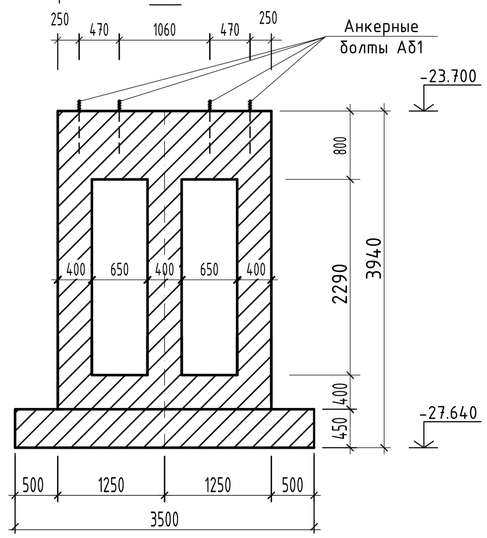

2-2

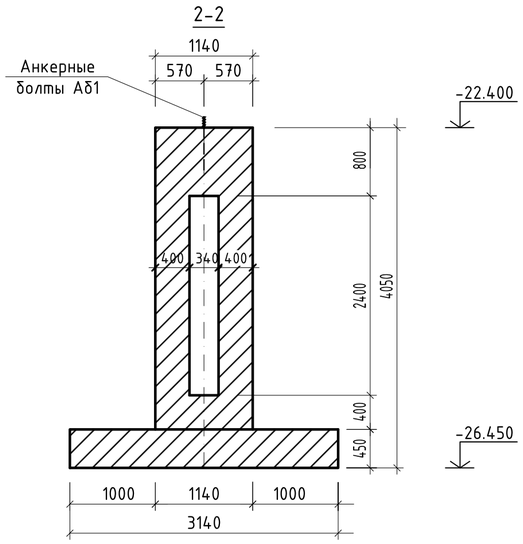

4-4

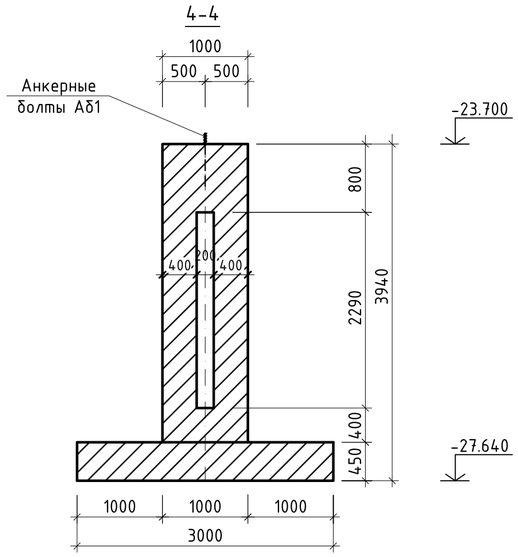

1.Бетонные работы вести в соответствий с указаниями СНиП 3.03.01-87 "Несущие и ограждающие конструкции".
2.Укладка и вибрирование бетонной массы производиться послойно слоями не более 60см.
3.Снятие несущей опалубки произвести после достижения бетоном 70% проектной прочности.
4.Привязка продольной арматуры дана по наружным граням стержней.
5.Размеры хомутов по внутренним граням стержней.
6.Вертикальные арматурные стержни соединяются вязальными проволоками.

						Р-06.06.2018/24-КЖ		
						«Разработка ПСД на Строительство пешеходного моста через реку Бузаусылан в селе Ганюшкино Курмагазинского района»		
Изм.	Кол.уч	Лист	No.док	Подпись	Дата			
Разработал		Досанов				Пешеходный переход 144м.	Стадия	Лист	Листов
Проверил		Саакян					РП	9	
ГИП		Саакян							
Д.контроль		Дюйсенахметова				ОПАЛУБОЧНЫЕ СХЕМЫ МОНОЛИТНЫХ Ж,Б, ПИЛОНОВ П6, П7.	ТОО "Poligram" г. Атырау	

Согласовано

Взам. инв. No

Подпись и дата

Инв. No подл.

Файл: Р-06.06.2018/24-КЖ

Формат А2

Схема армирования пилона П1

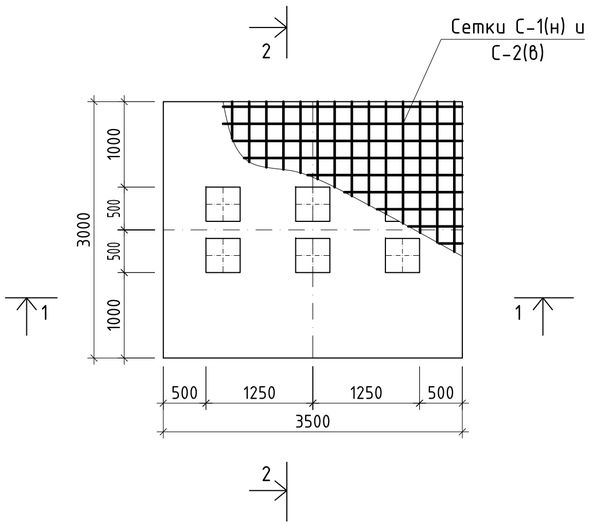

1-1

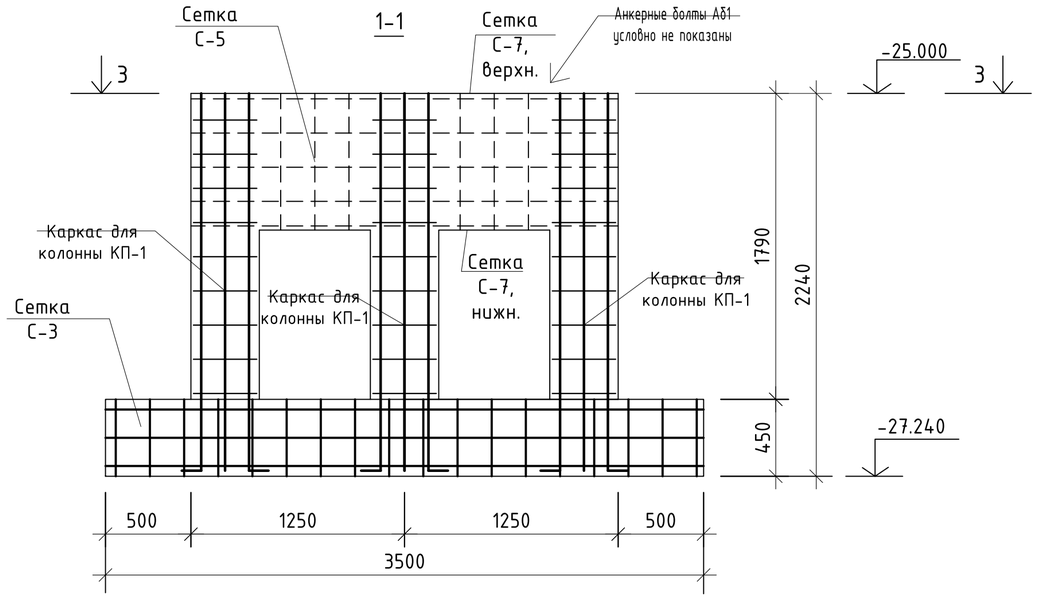

Сетка С-5

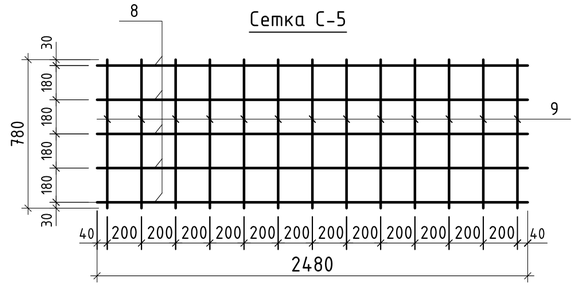

Сетка С-6

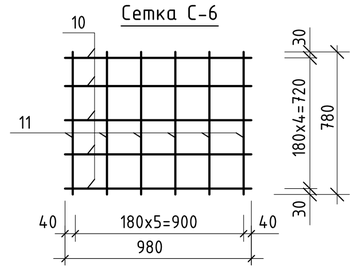

2-2

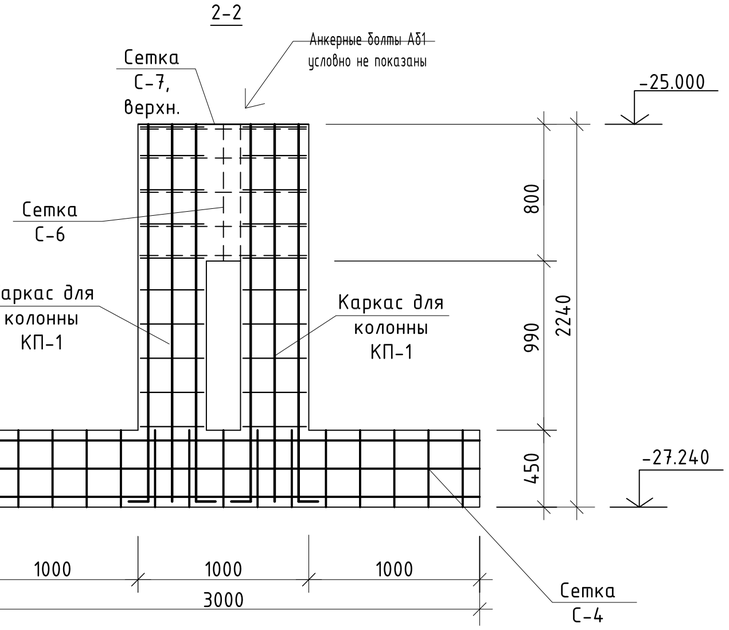

Шпильки Ш1 расставить шагом 400мм в шахматном порядке, в фундаменте.

Сетка С-1 и С-2

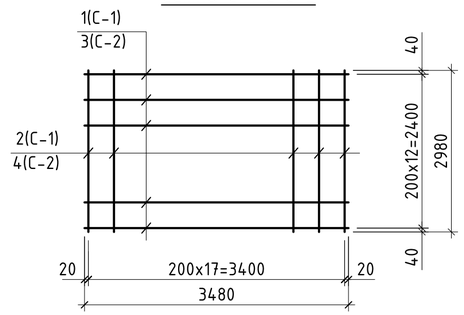

Сетка С-7 (сечение 3-3)

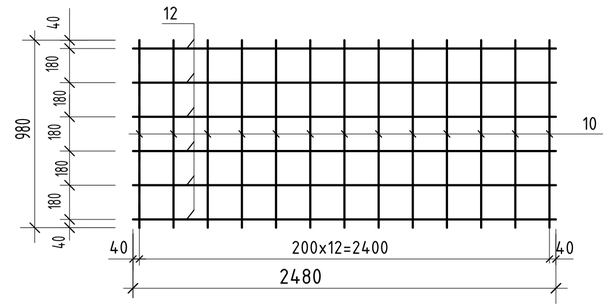

Сетка С-3

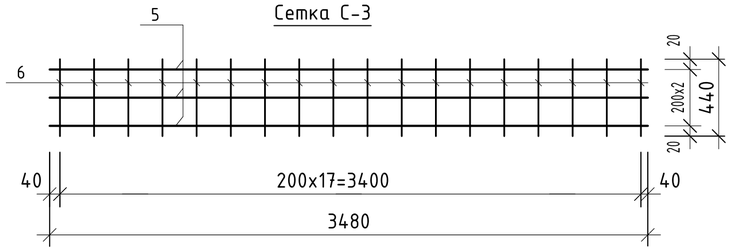

Сетка С-4

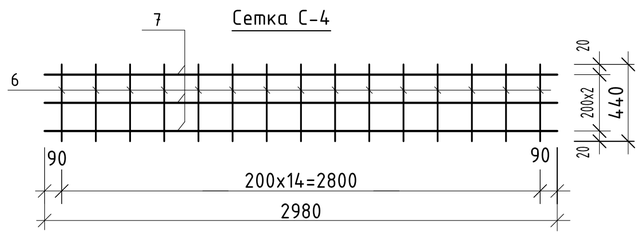

4-4

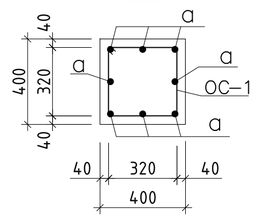

Каркас КП-1

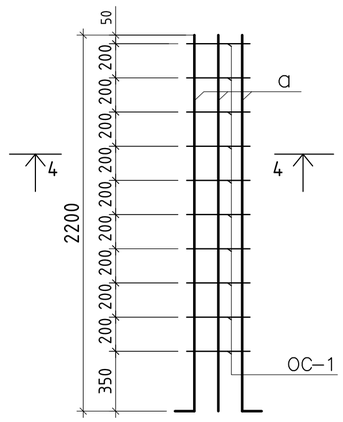
50
200
200
200
200
200
200
200
200
200
200
200
200

Схема армирования пилонов П2 и [П3]

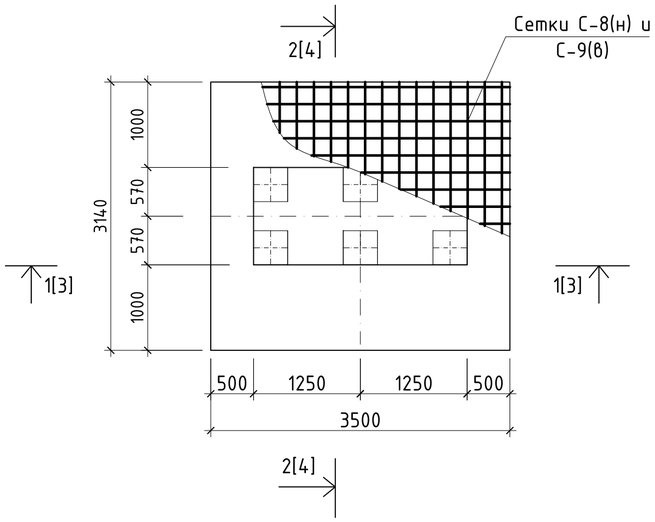

Шпильки Ш1 расставить шагом 400мм в шахматном порядке, в фундаменте.

1-1 (П2)

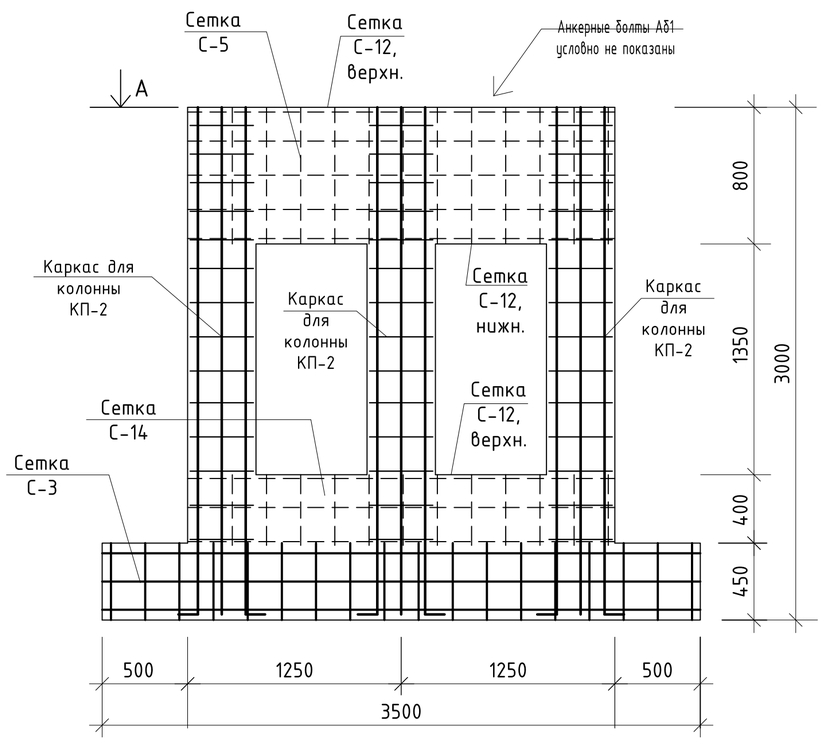

Каркас КП-2

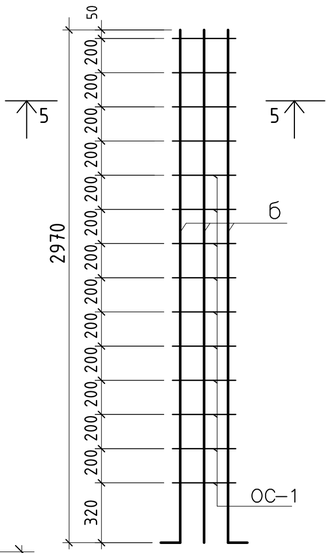

5-5

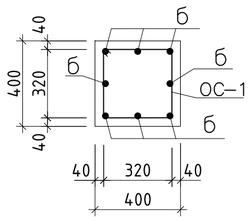

Сетка С-11

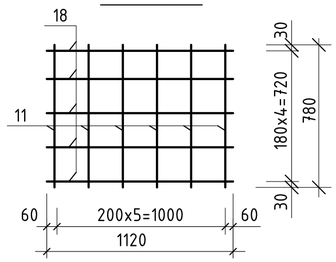

2-2 (П2)

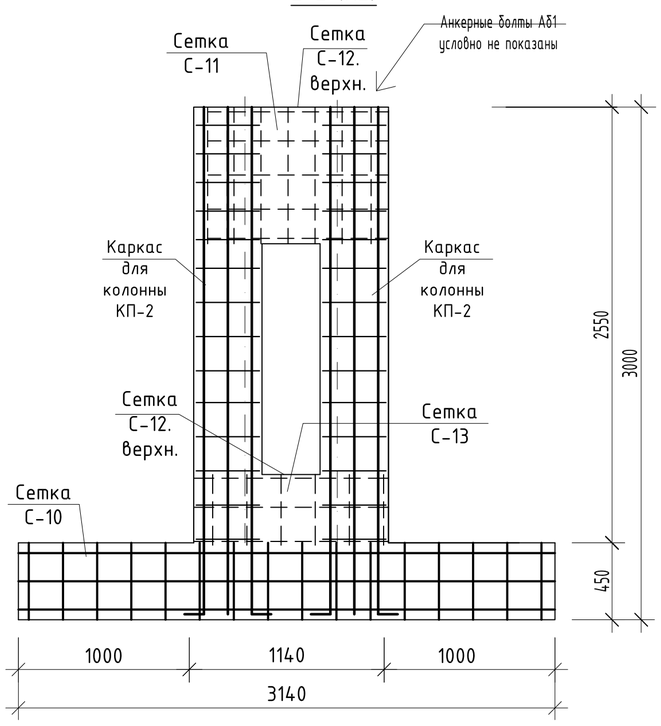

Сетка С-3

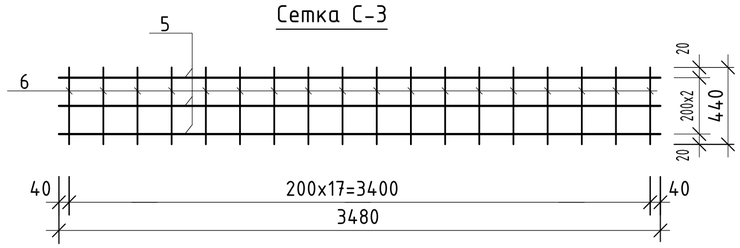

Сетка С-5

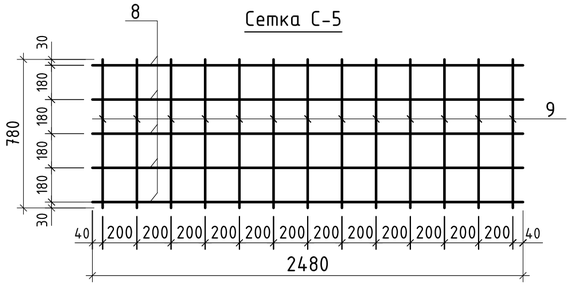

Сетка С-12 (сечение А-А)

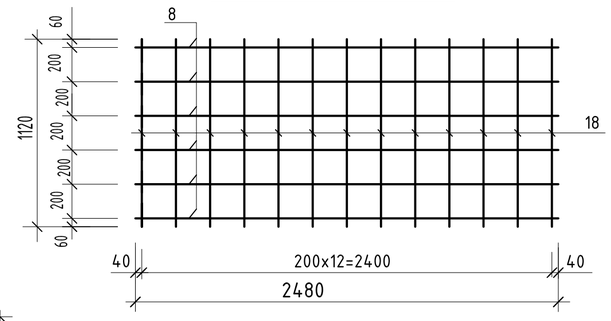

Сетка С-13

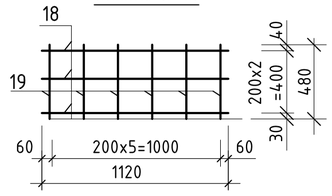

Сетка С-14

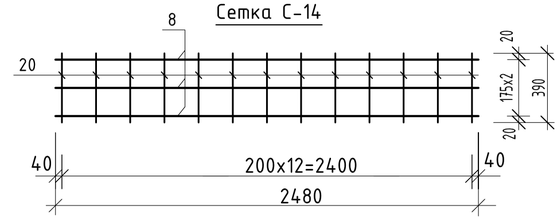

Сетка С-10

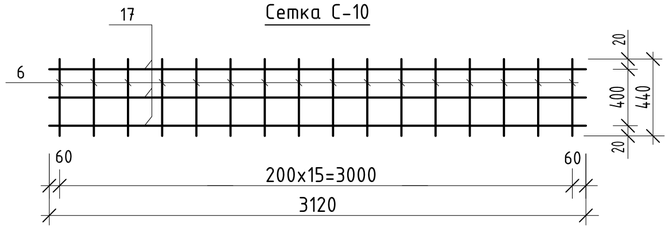

Сетка С-8 и С-9

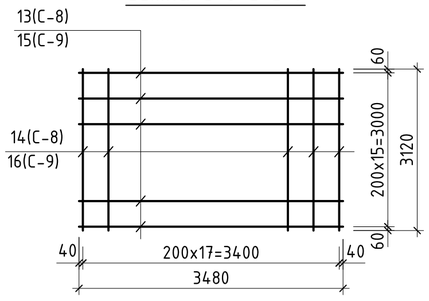

1.Устройство арматурных сеток (вертикальные) выполнить контактно-точечной сваркой К1 по ГОСТ 14098-85.
2.Арматурные сетки (горизонтальные) собираются вязальными проволоками.
3. Расходы арматур смотрите на л. КЖ-

Изм.	Кол.уч	Лист	No.док	Подпись	Дата	Р-06.06.2018/24-КЖ
						«Разработка ПСД на Строительство пешеходного моста через реку Бузаусылан в селе Ганюшкино Курмагазинского района»
Разработал		Досанов				Пешеходный переход 144м.
Проверил		Саакян				Стадия: РП; Лист: 11; Листов:
ГИП		Саакян				
Д.контроль		Дюйсенахметова				Схема армирования пилонов П2 и [П3]
						ТОО "Poligram" г. Атырау

Согласовано

Взам. инв. No

Подпись и дата

Инв. No подл.

Файл: Р-06.06.2018/24-КЖ

Формат А2

3-3(П3)

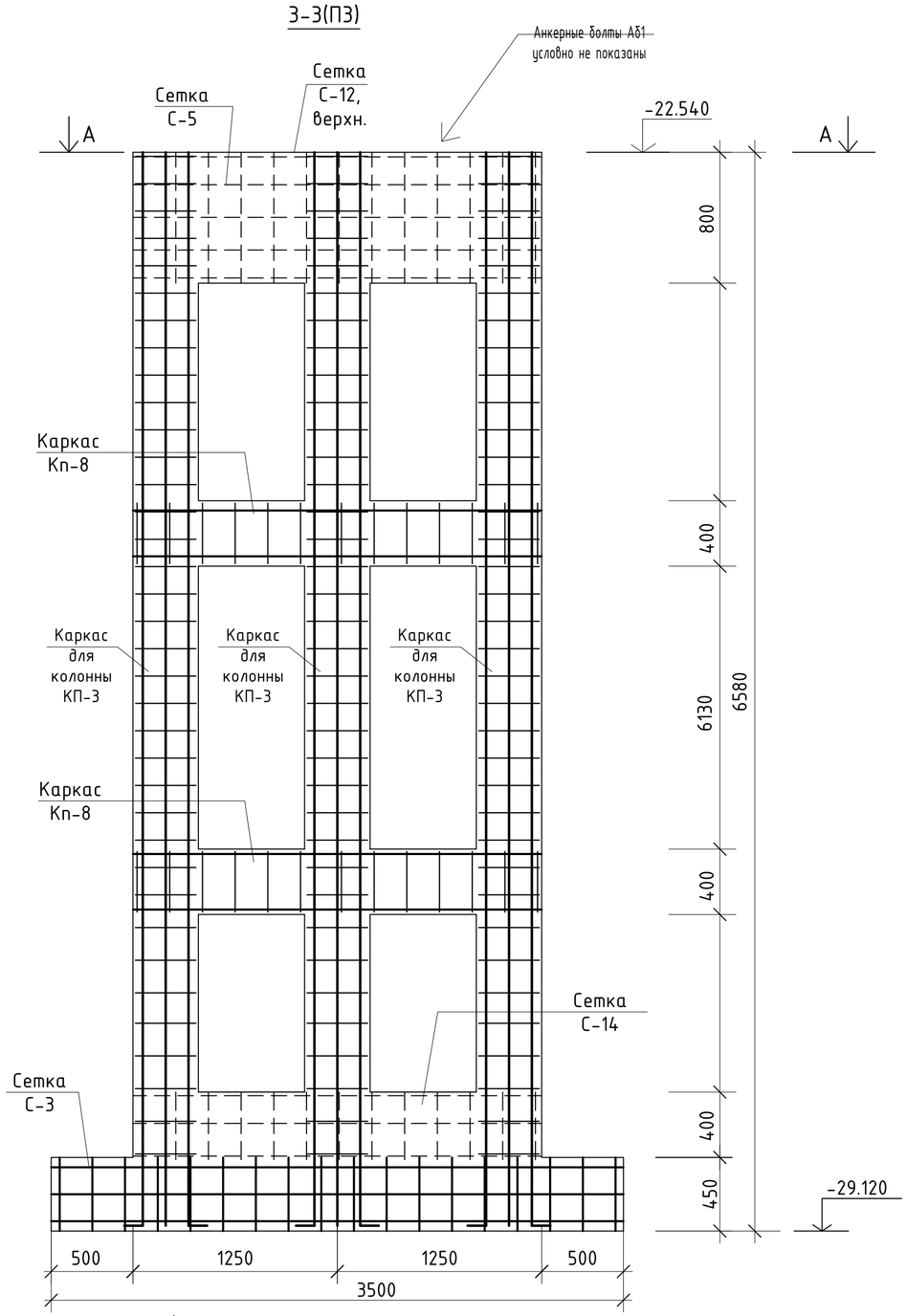

4-4(П3)

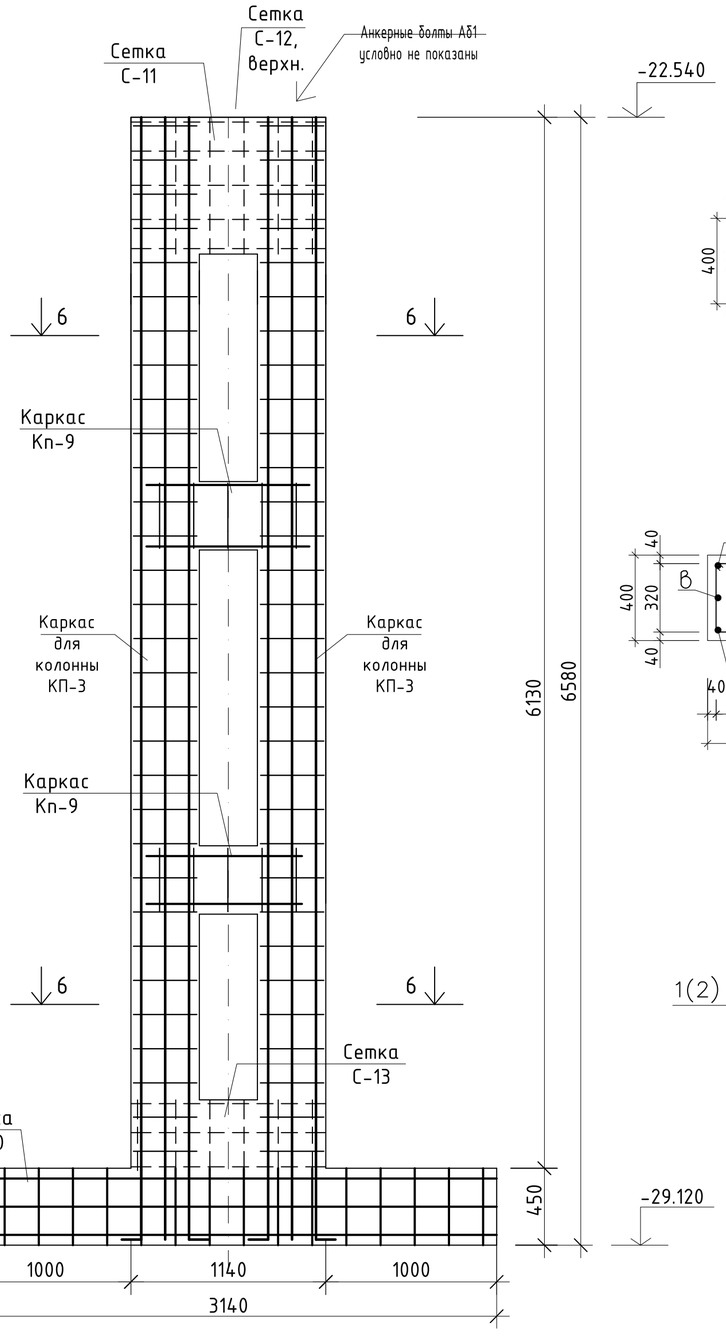

Каркас КП-3

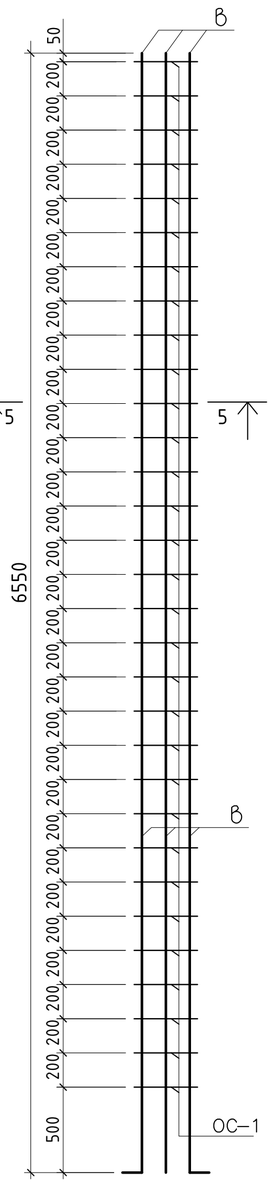

5-5

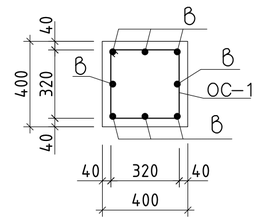

6-6

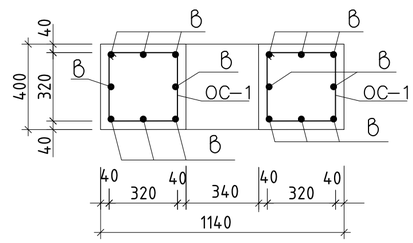

7-7 (8-8)

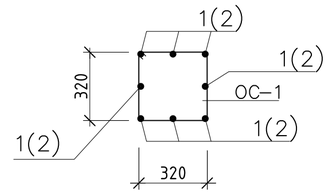

Каркас Кп-8

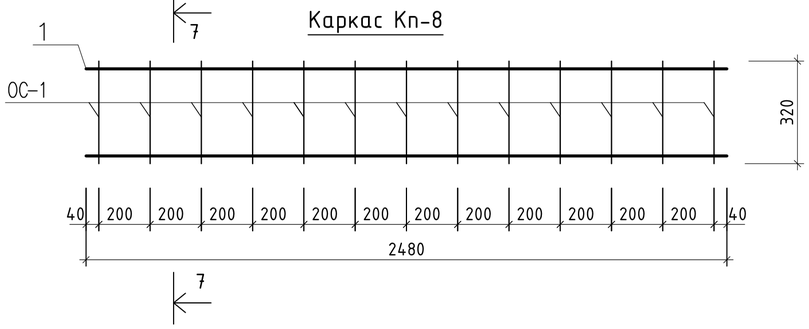

Каркас Кп-9

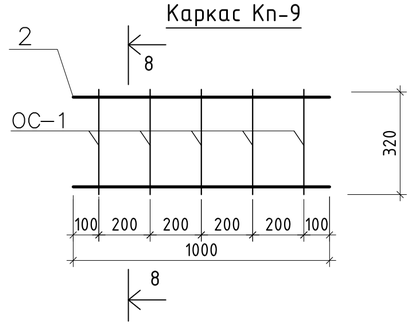

Ведомость стали

ПОЗ.	ЭСКИЗ
ОС-1	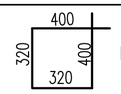 L=1440мм

Изм.	Кол.уч	Лист	No.док	Подпись	Дата
Разработал		Досанов			
Проверил		Саакян			
ГИП		Саакян			
Д.контроль		Дюйсенахметова			

Р-06.06.2018/24-КЖ

«Разработка ПСД на Строительство пешеходного моста через реку Бузаусылан в селе Ганюшкино Курмагазинского района»

Пешеходный переход 144м.

Стадия	Лист	Листов
РП	12	

Разрезы 3-3 (П2) и 4-4 (П3)

ТОО "Poligram" г. Атырау

Согласовано

Взам. инв. No

Подпись и дата

Инв. No подл.

Файл: Р-06.06.2018/24-КЖ

Формат А2

1-1

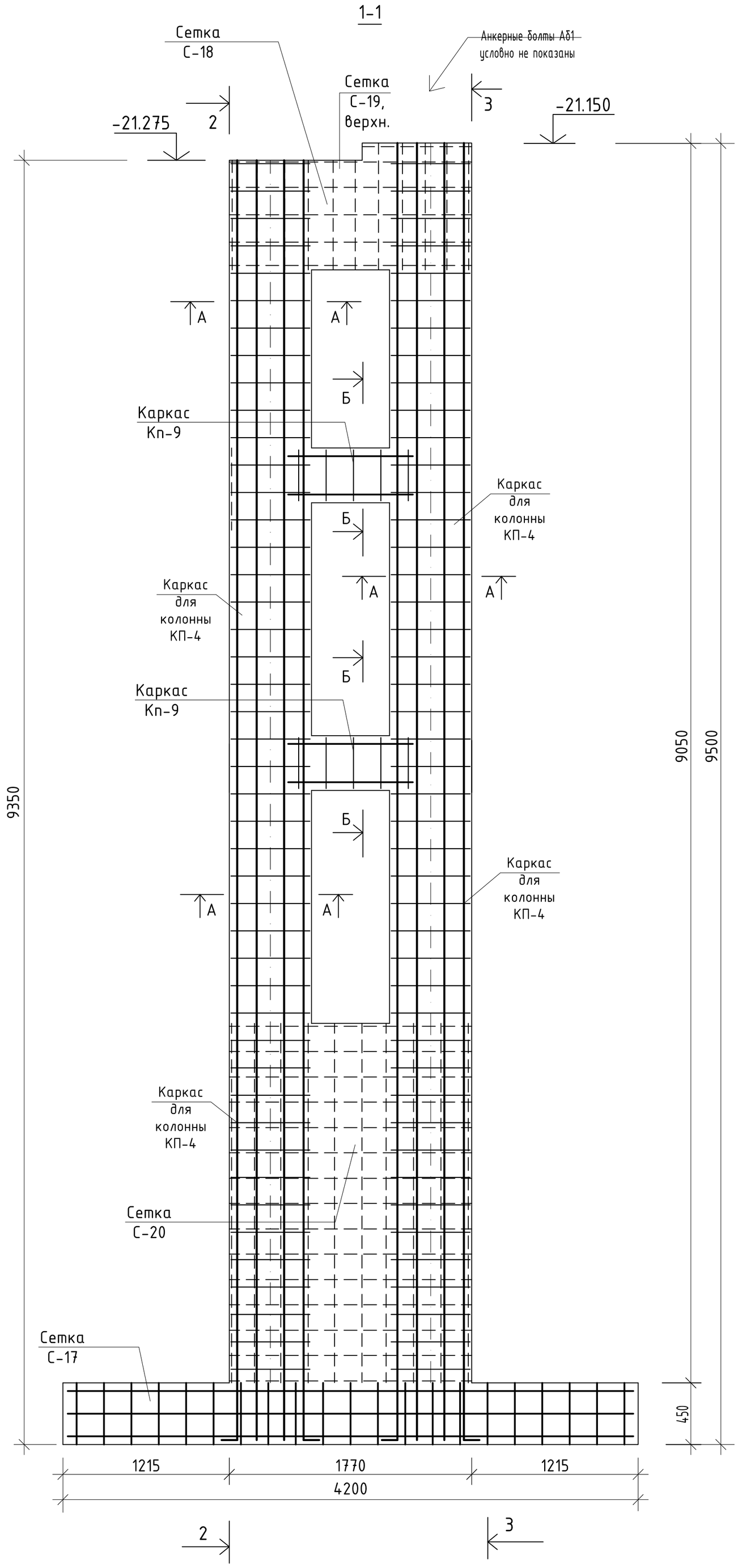

Схема армирования пилона П4

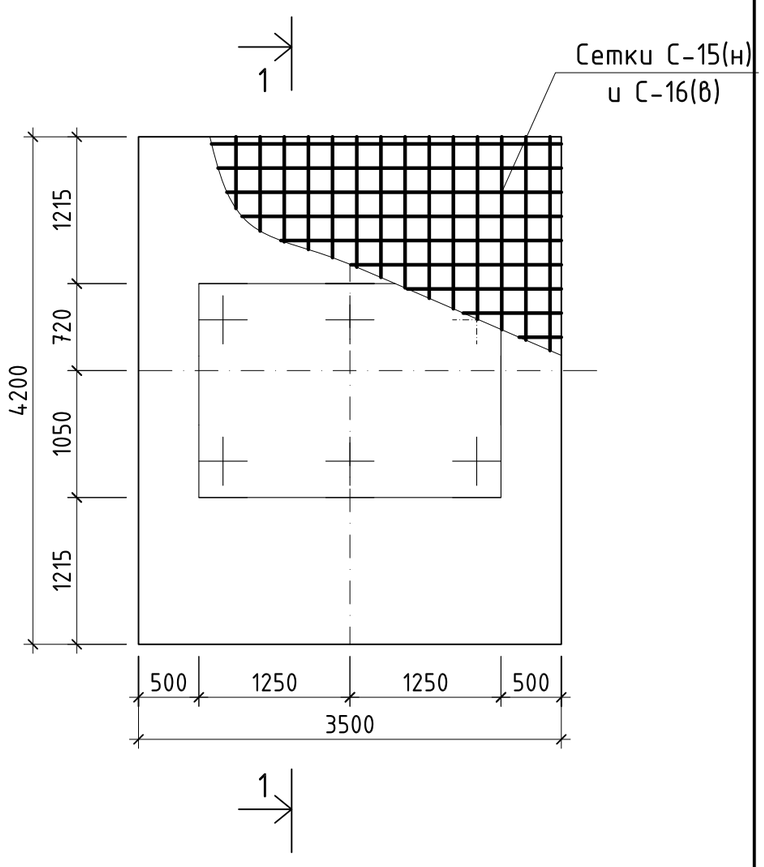

А-А

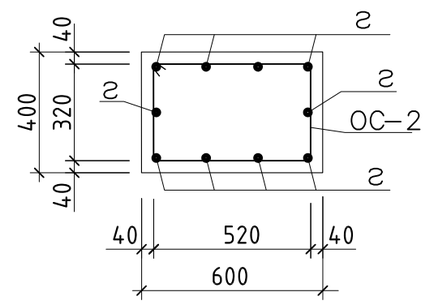

Б-Б

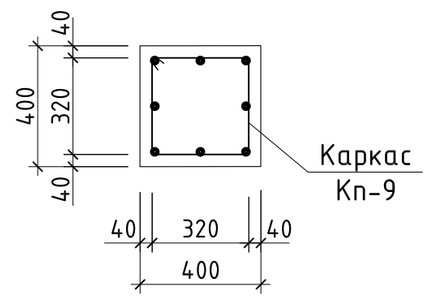

Каркас Кп-9

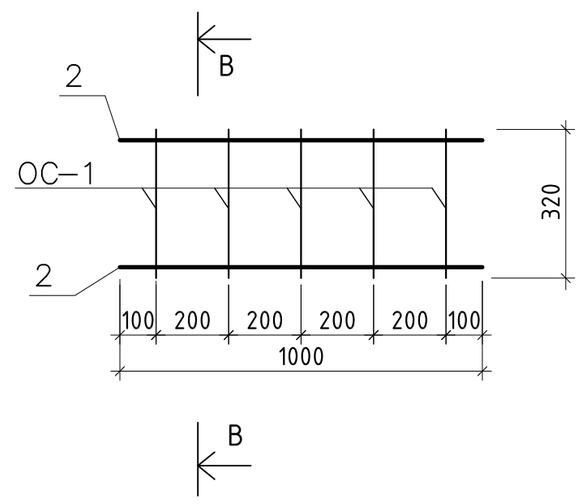

В-В

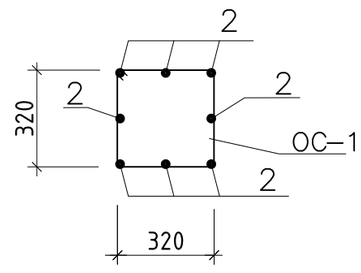

Ведомость стали

ПОЗ.	ЭСКИЗ
ОС-1	400, 320, 400, 320; L=1440мм
ОС-2	600, 320, 400, 520; L=1840мм

1.Бетонные работы вести в соответствий с указаниями СНИП 3.03.01-87 "Несущие и ограждающие конструкции".
2.Укладка и вибрирование бетонной массы производиться послойно слоями не более 600 мм.
3.Снятие несущей опалубки произвести после достижения бетоном 70% проектной прочности.
4.Устройство арматурных сеток (вертикальные) выполнить контактно-точечной сваркой К1 по ГОСТ 14098-85.
5.Арматурные сетки (горизонтальные) собираются вязальными проволоками.
6.Сечения 3-3 и 4-4 см. на л. КЖ-9.

Шпильки Ш1 расставить шагом 400мм в шахматном порядке, в фундаменте.

Изм.	Кол.уч	Лист	No.док	Подпись	Дата	Р-06.06.2018/24-КЖ			
						«Разработка ПСД на Строительство пешеходного моста через реку Бузаусылан в селе Ганюшкино Курмагазинского района»			
Разработал		Досанов				Пешеходный переход 144м.	Стадия	Лист	Листов
Проверил		Саакян					РП	13	
ГИП		Саакян							
Д.контроль		Дюйсенахметова				Схема армирования пилона П4	ТОО "Poligram" г. Атырау		

Взам. инв. No | Подпись и дата | Инв. No подл.

Файл: Р-06.06.2018/24-КЖ

Формат А2

2-2

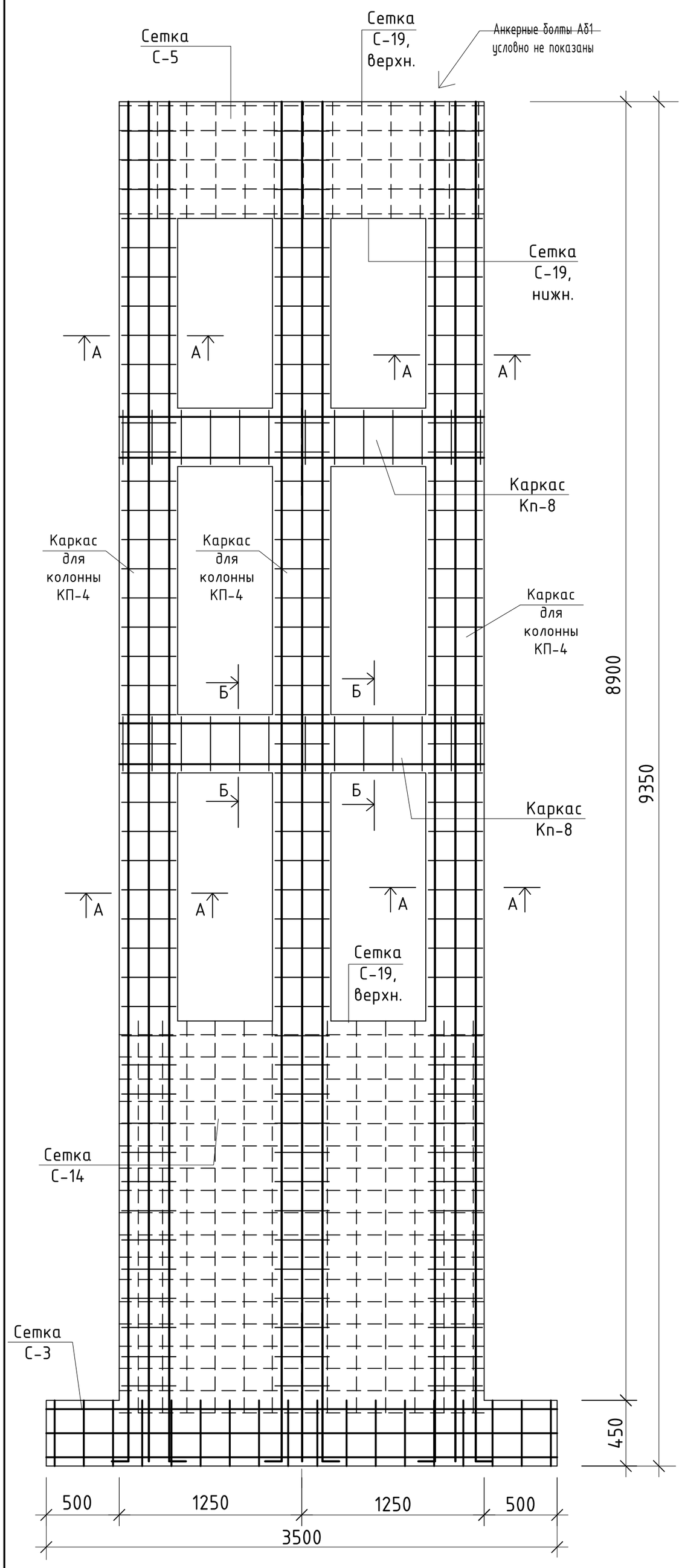

3-3

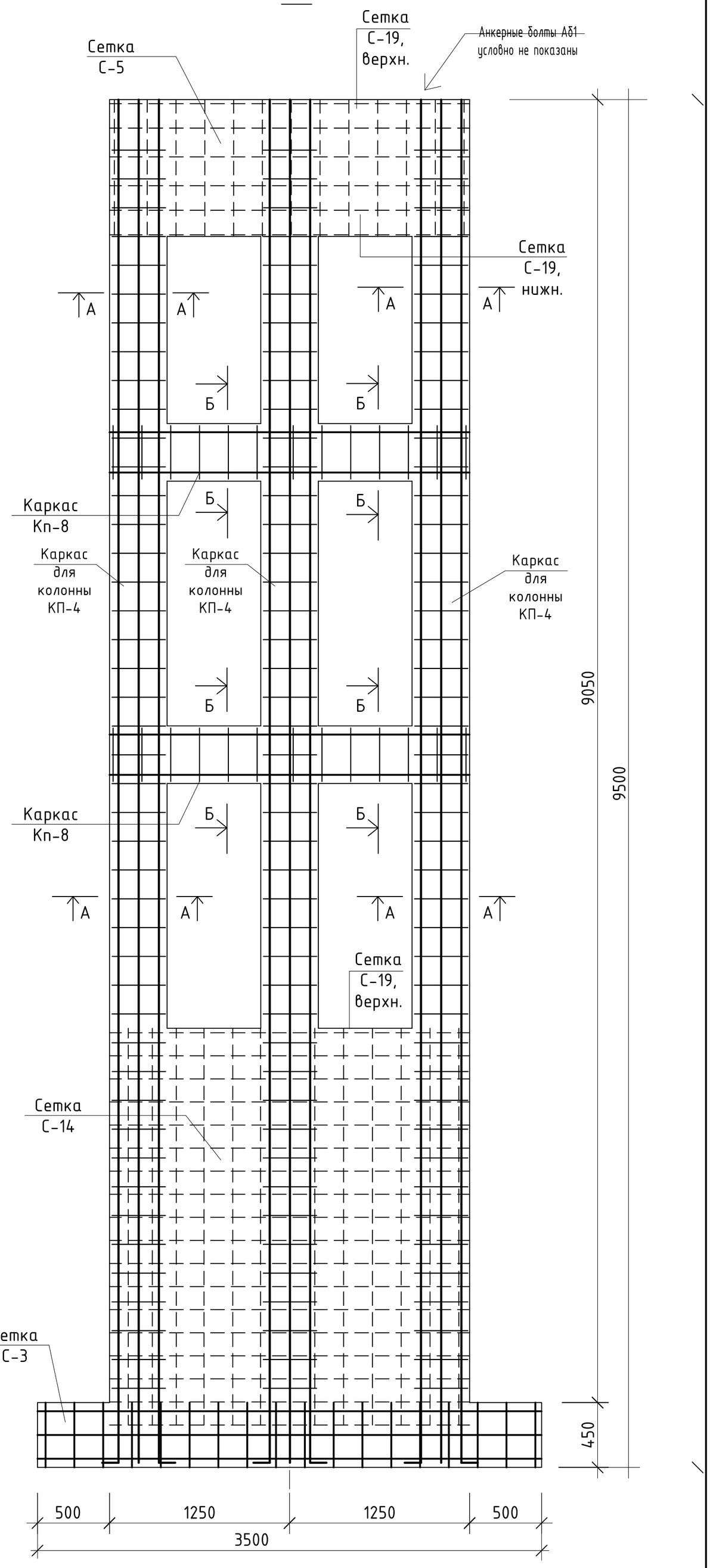

А-А

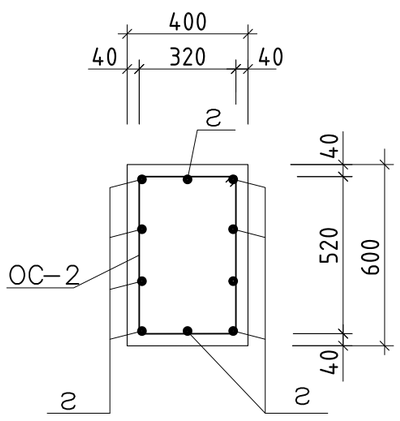

Б-Б

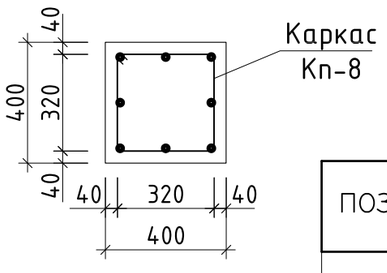

Ведомость стали

ПОЗ.	ЭСКИЗ
ОС-1	400, 320, 400, 320 L=1440мм
ОС-2	600, 320, 400, 520 L=1840мм

1.Бетонные работы вести в соответствий с указаниями СНИП 3.03.01-87 "Несущие и ограждающие конструкции".
2.Укладка и вибрирование бетонной массы производиться послойно слоями не более 600 мм.
3.Снятие несущей опалубки произвести после достижения бетоном 70% проектной прочности.
4.Устройство арматурных сеток (вертикальные) выполнить контактно-точечной сваркой К1 по ГОСТ 14098-85.
5.Арматурные сетки (горизонтальные) собираются вязальными проволоками.
6.Сечения 3-3 и 4-4 замаркированы на л. КЖ-8.

Изм.	Кол.уч	Лист	No.док	Подпись	Дата	Р-06.06.2018/24-КЖ		
						«Разработка ПСД на Строительство пешеходного моста через реку Бузаусылан в селе Ганюшкино Курмагазинского района»		
Разработал	Досанов					Пешеходный переход 144м.	Стадия	Лист	Листов
Проверил	Саакян						РП	14	
ГИП	Саакян								
Д.контроль	Дюйсенахметова					Разрезы 2-2, 3-4 по пилону П4	ТОО "Poligram" г. Атырау		

Взам. инв. No | Подпись и дата | Инв. No подл.

Файл: Р-06.06.2018/24-КЖ

Формат А2

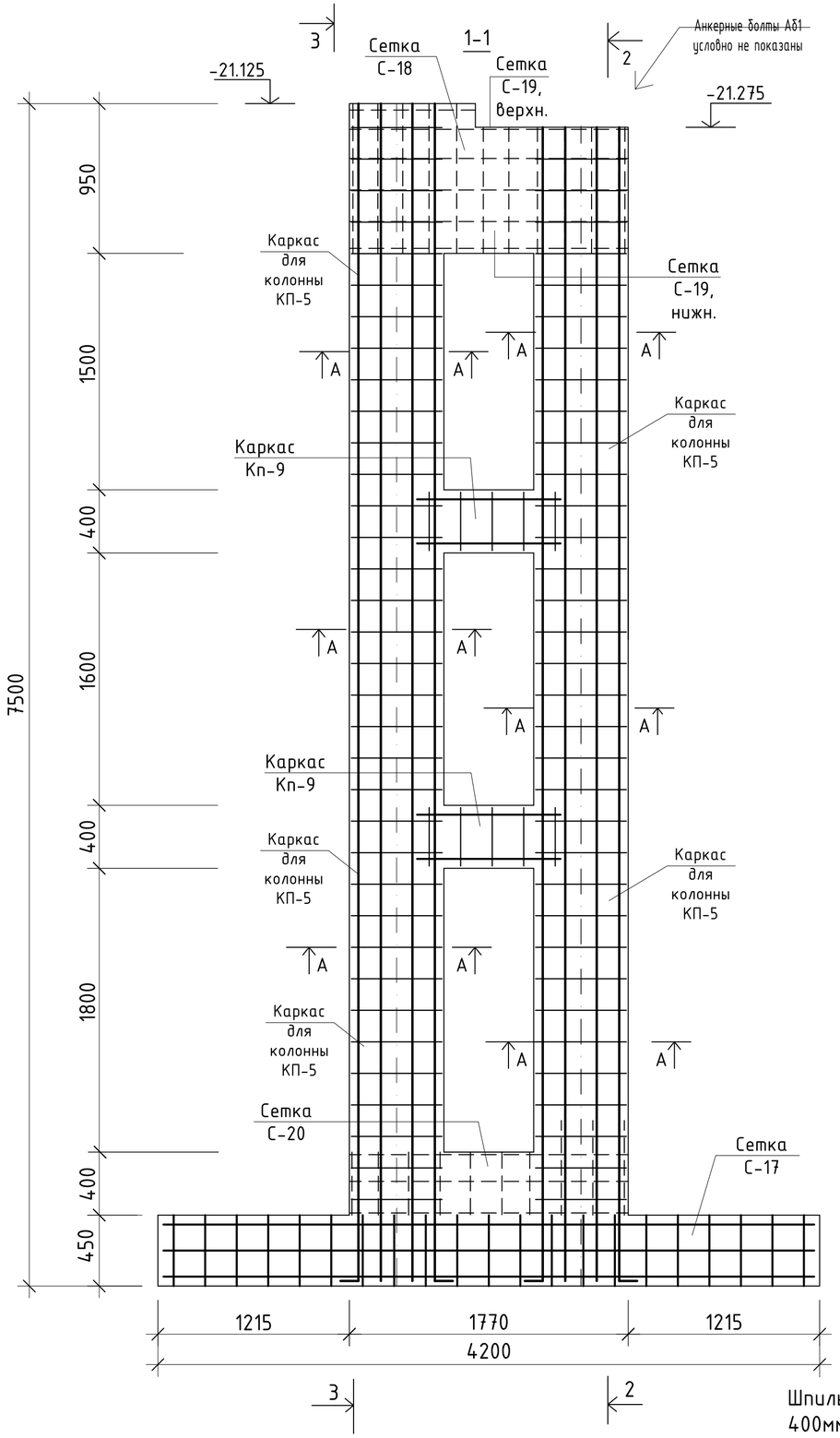

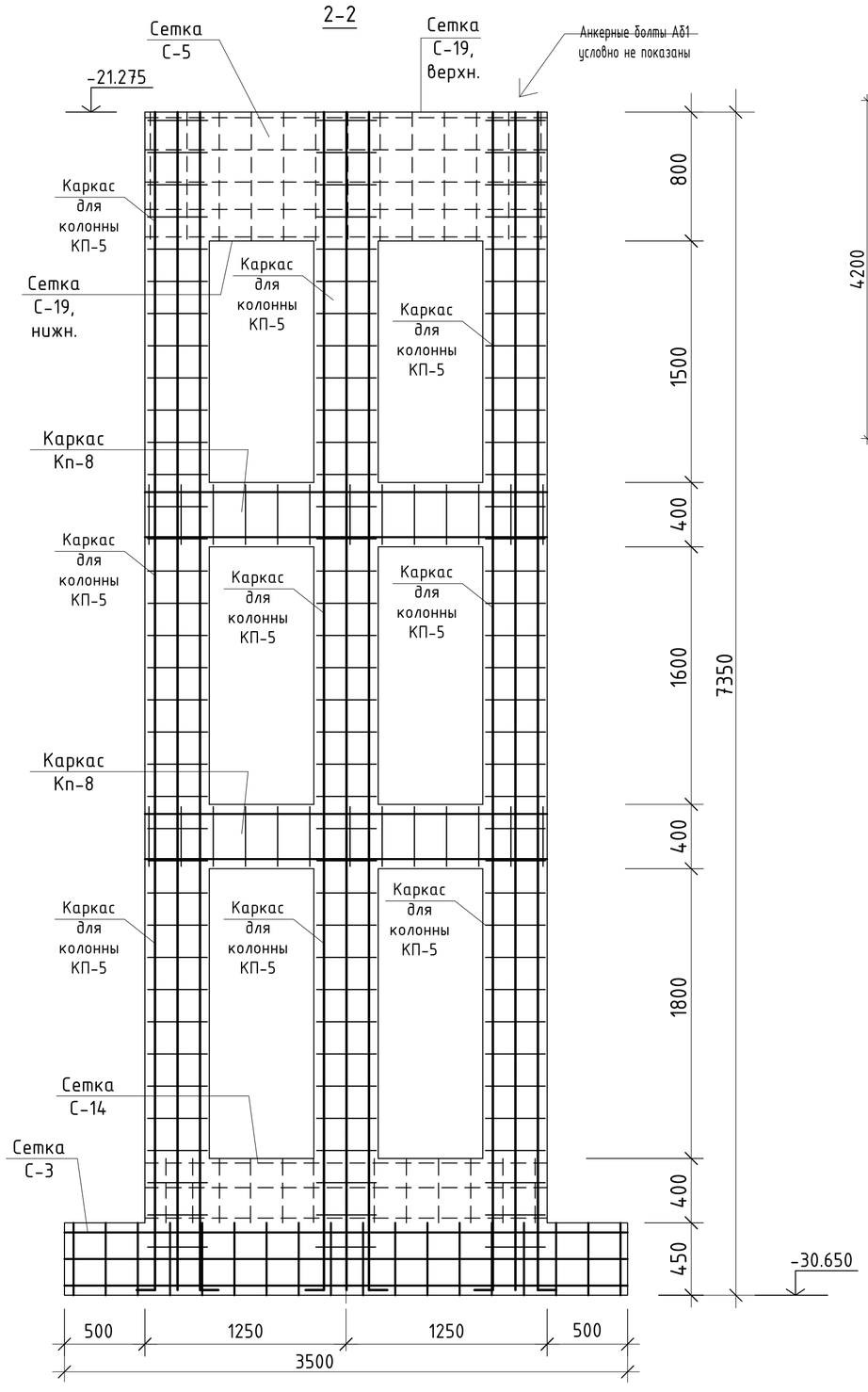

Схема армирования пилона П5

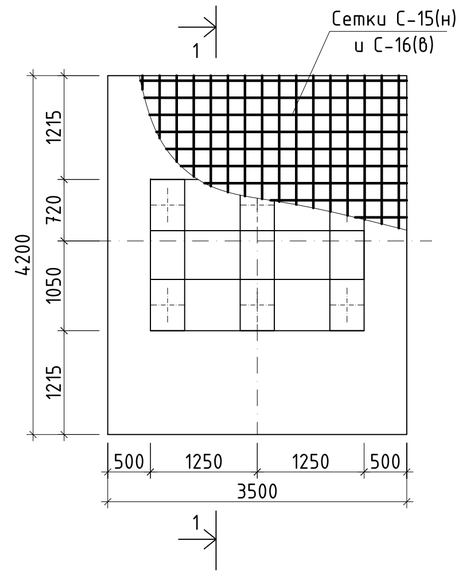

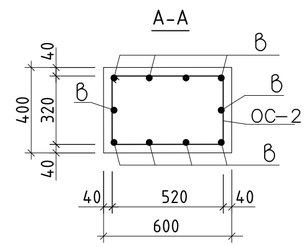

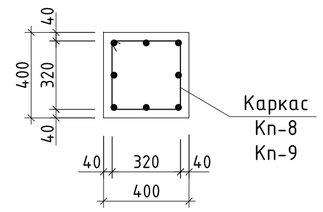

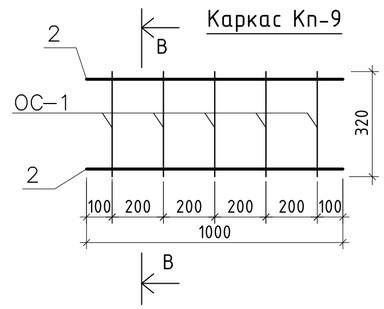

Шпильки Ш1 расставить шагом 400мм в шахматном порядке, в фундаменте.

1.Бетонные работы вести в соответствий с указаниями СНИП 3.03.01-87 "Несущие и ограждающие конструкции".
2.Укладка и вибрирование бетонной массы производиться послойно слоями не более 600 мм.
3.Снятие несущей опалубки произвести после достижения бетоном 70% проектной прочности.
4.Устройство арматурных сеток (вертикальные) выполнить контактно-точечной сваркой К1 по ГОСТ 14098-85.
5.Арматурные сетки (горизонтальные) собираются вязальными проволоками.
6.Данный лист смотрите совместно с листами КЖ-

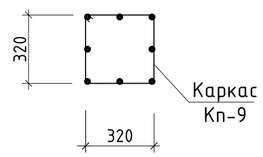

Изм.	Кол.уч	Лист	No.док	Подпись	Дата	Р-06.06.2018/24-КЖ
						«Разработка ПСД на Строительство пешеходного моста через реку Бузаусылан в селе Ганюшкино Курмагазинского района»
Разработал		Досанов				Пешеходный переход 144м. — Стадия: РП; Лист: 15; Листов:
Проверил		Саакян				
ГИП		Саакян				
Д.контроль		Дюйсенахметова				Схема армирования пилона П5 — ТОО "Poligram" г. Атырау

Согласовано

Взам. инв. No

Подпись и дата

Инв. No подл.

Файл: Р-06.06.2018/24-КЖ

Формат А2

3-3

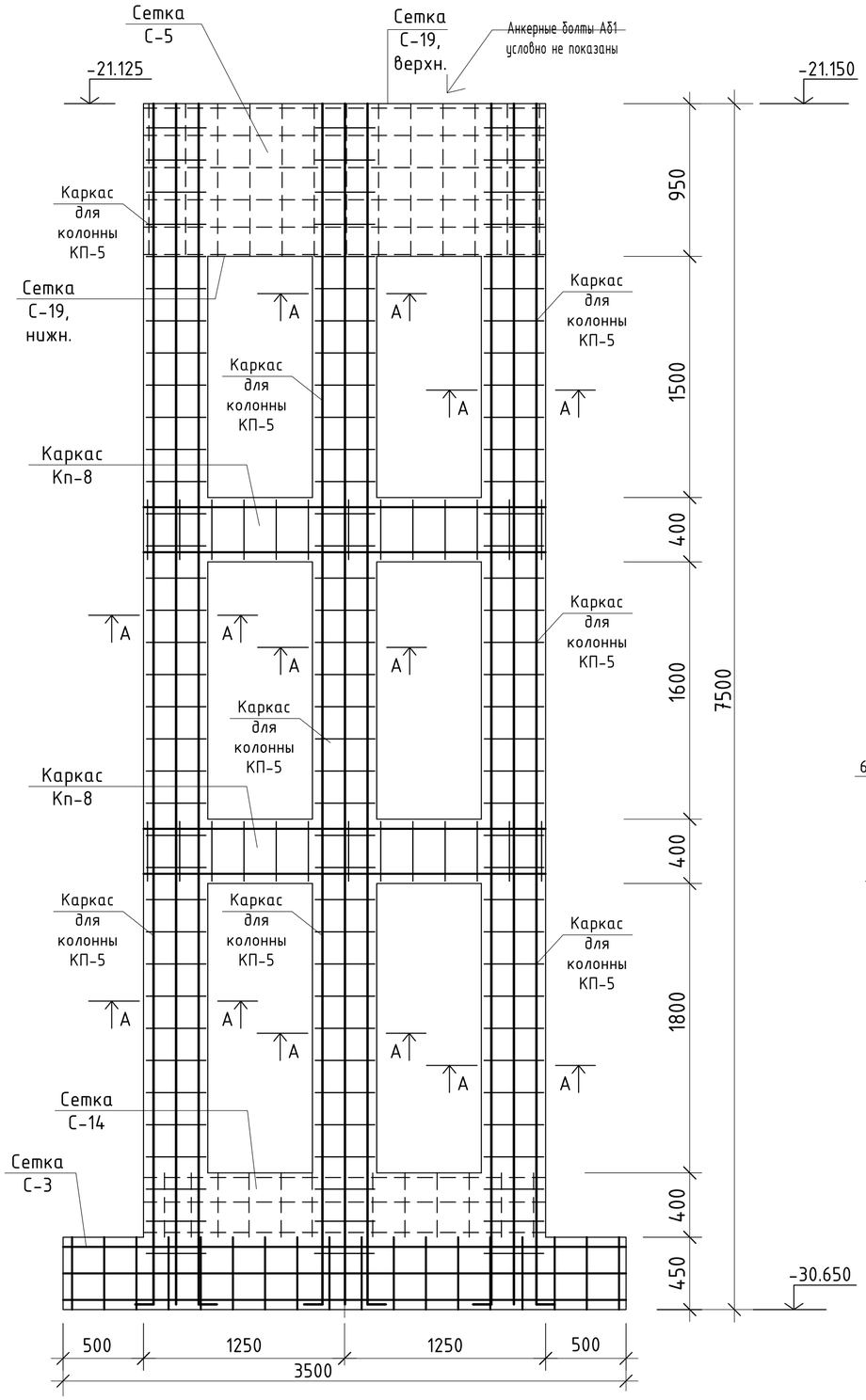

Сетка С-14

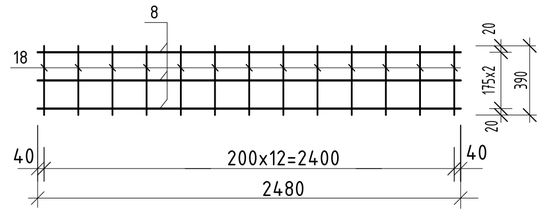

Сетка С-19

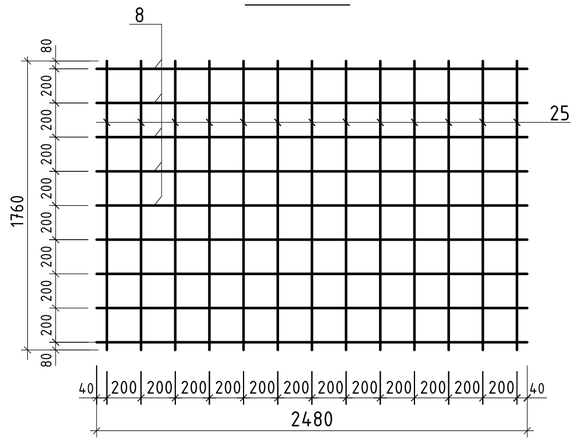

Сетка С-15 и С-16

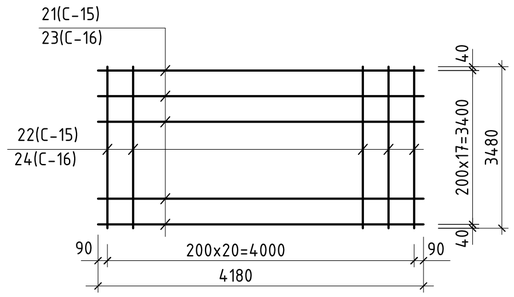

Шпильки Ш1 расставить шагом 400мм в шахматном порядке, в фундаменте.

Сетка С-20

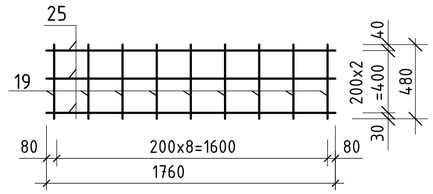

Сетка С-17

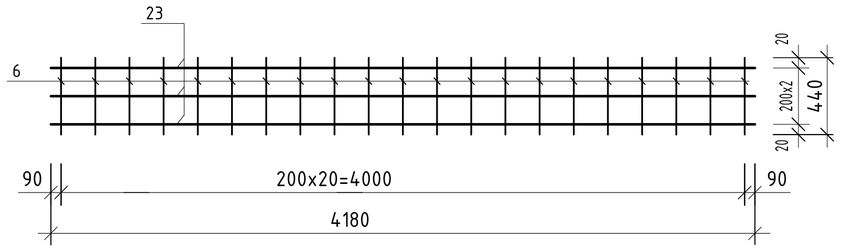

А-А

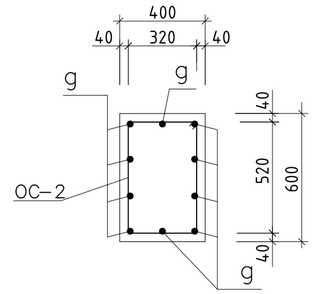

Сетка С-18

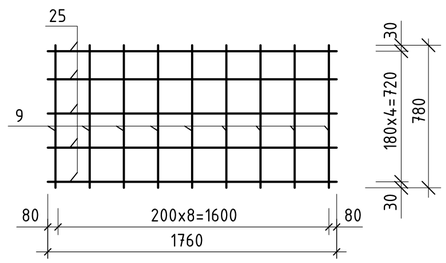

1.Бетонные работы вести в соответствий с указаниями СНИП 3.03.01-87 "Несущие и ограждающие конструкции".
2.Укладка и вибрирование бетонной массы производиться послойно слоями не более 600 мм.
3.Снятие несущей опалубки произвести после достижения бетоном 70% проектной прочности.
4.Устройство арматурных сеток (вертикальные) выполнить контактно-точечной сваркой К1 по ГОСТ 14098-85.
5.Арматурные сетки (горизонтальные) собираются вязальными проволоками.
6.Данный лист смотрите совместно с листами КЖ-

Изм.	Кол.уч	Лист	No.док	Подпись	Дата	Р-06.06.2018/24-КЖ
						«Разработка ПСД на Строительство пешеходного моста через реку Бузаусылан в селе Ганюшкино Курмагазинского района»
Разработал		Досанов				Пешеходный переход 144м.
Проверил		Саакян				Стадия: РП; Лист: 16; Листов:
ГИП		Саакян				
Д.контроль		Дюйсенахметова				Разрез 3-3
						ТОО "Poligram" г. Атырау

Согласовано

Взам. инв. No

Подпись и дата

Инв. No подл.

Файл: Р-06.06.2018/24-КЖ

Формат А2

Схема армирования пилона П6

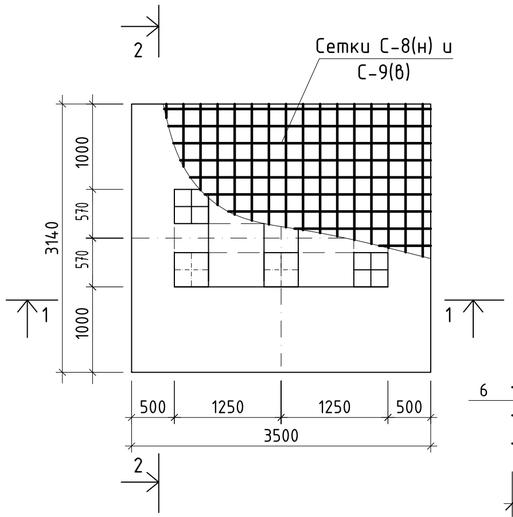

Сетка С-8(н) и С-9(в)

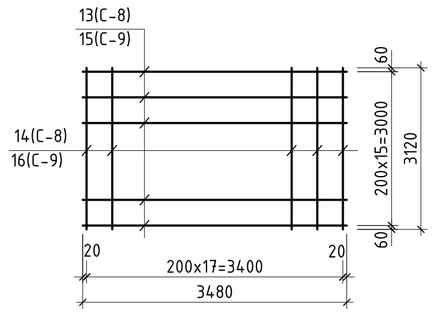

Сетка С-10

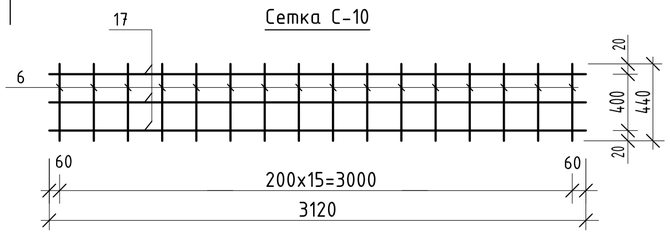

1-1

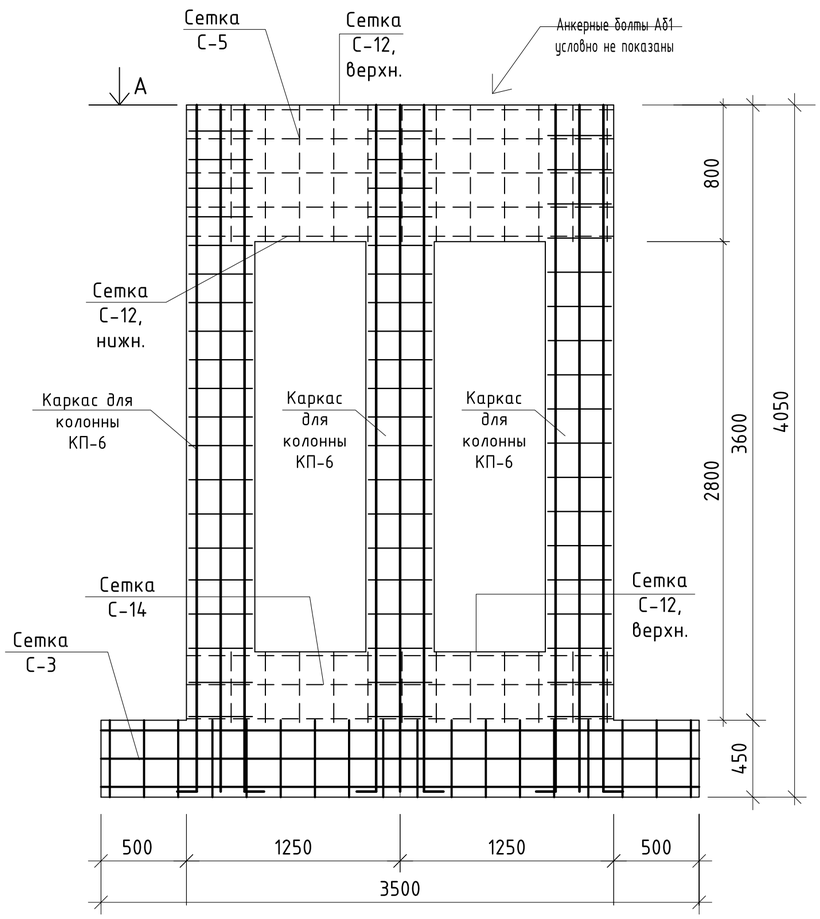

2-2

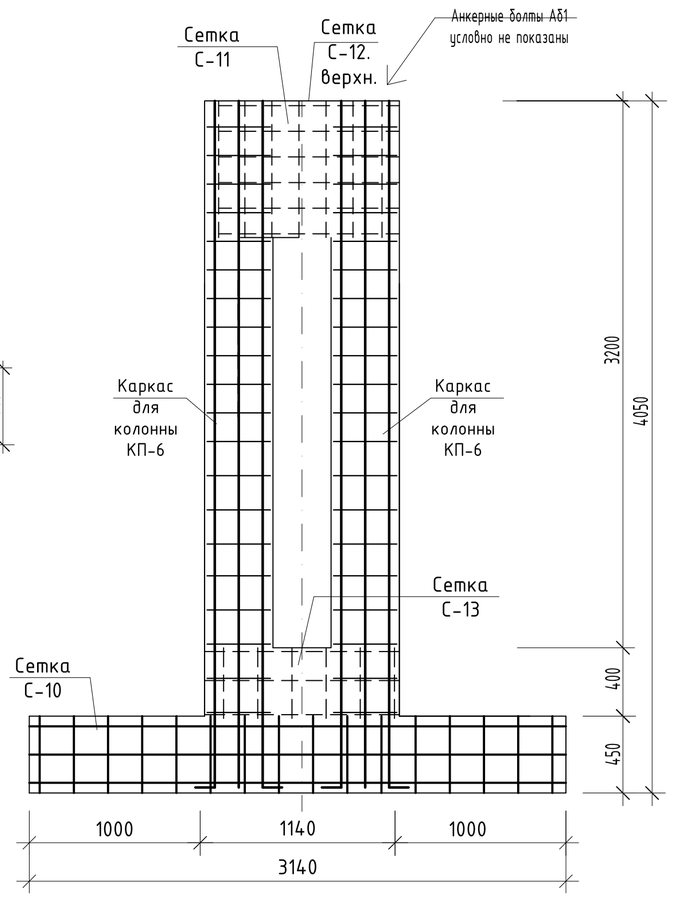

5-5

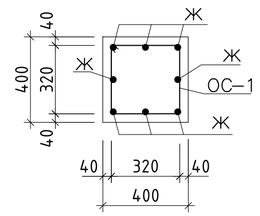

Каркас КП-6

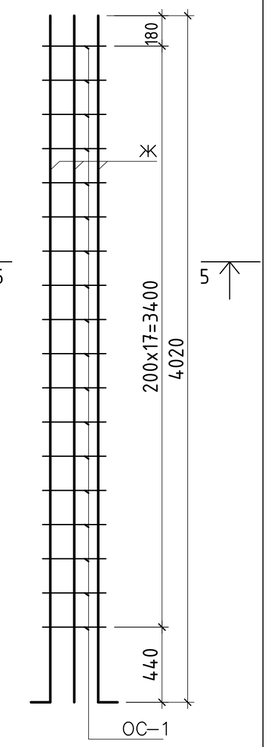

Сетка С-11

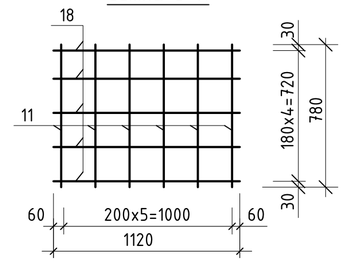

Сетка С-3

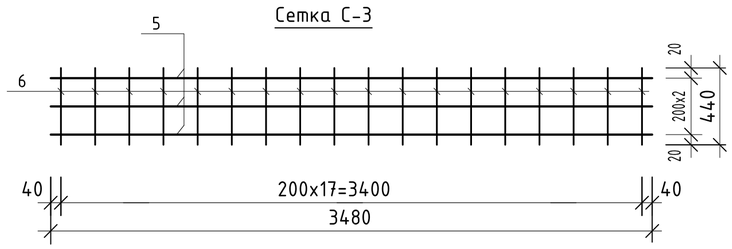

Сетка С-12 (сечение А-А)

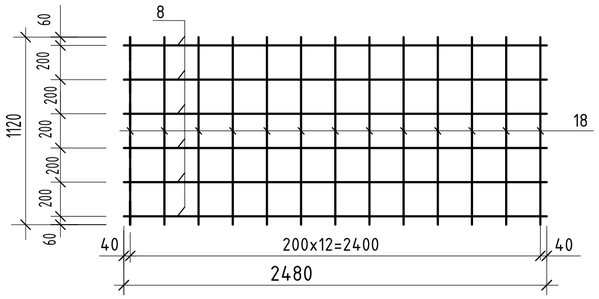

Сетка С-5

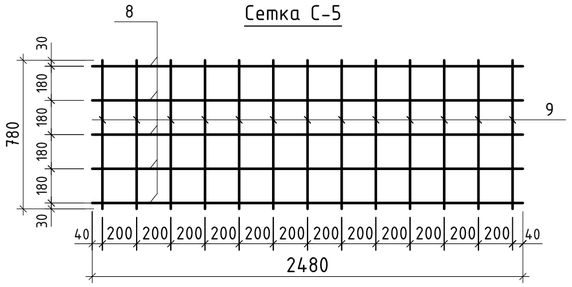

Сетка С-14

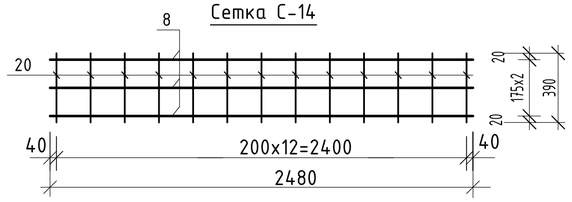

1.Устройство арматурных сеток (вертикальные) выполнить контактно-точечной сваркой К1 по ГОСТ 14098-85.
2.Арматурные сетки (горизонтальные) собираются вязальными проволоками.
3. Расходы арматур смотрите на л. КЖ-

Шпильки Ш1 расставить шагом 400мм в шахматном порядке, в фундаменте.

Изм.	Кол.уч	Лист	No.док	Подпись	Дата	Р-06.06.2018/24-КЖ
						«Разработка ПСД на Строительство пешеходного моста через реку Бузаусылан в селе Ганюшкино Курмагазинского района»
Разработал		Досанов				Пешеходный переход 144м. — Стадия: РП; Лист: 17; Листов:
Проверил		Саакян				
ГИП		Саакян				
Д.контроль		Дюйсенахметова				Схема армирования пилона П6 — ТОО "Poligram" г. Атырау

Согласовано

Взам. инв. No

Подпись и дата

Инв. No подл.

Файл: Р-06.06.2018/24-КЖ

Формат А2

Схема армирования пилона П7

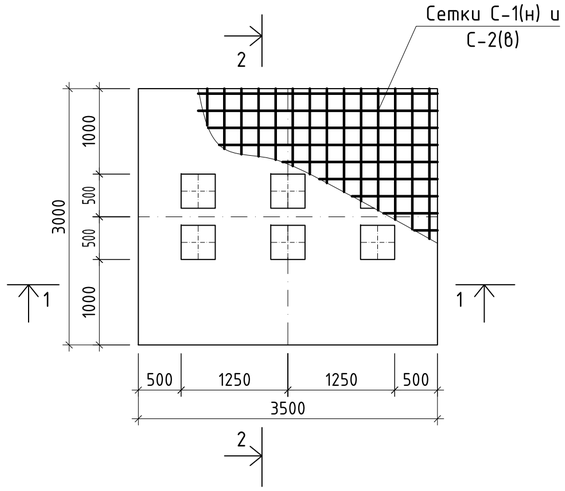

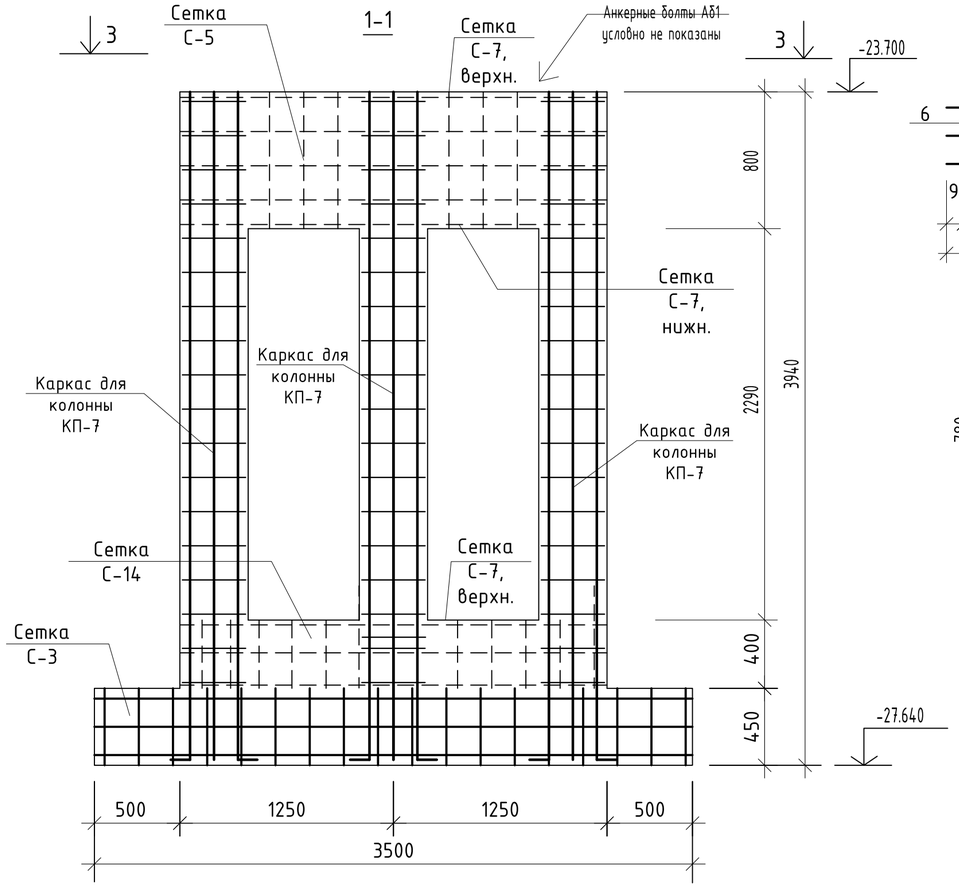

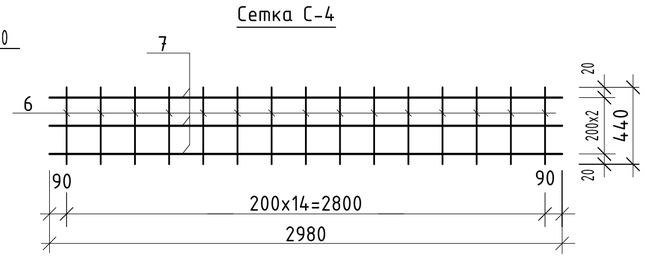

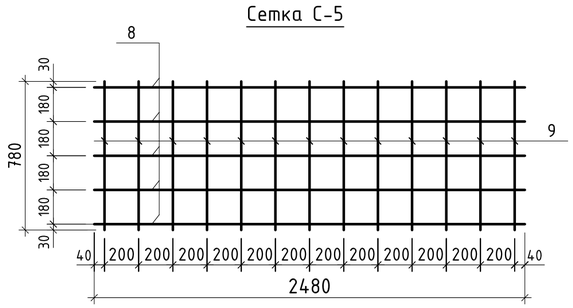

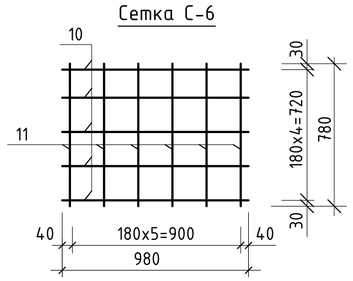

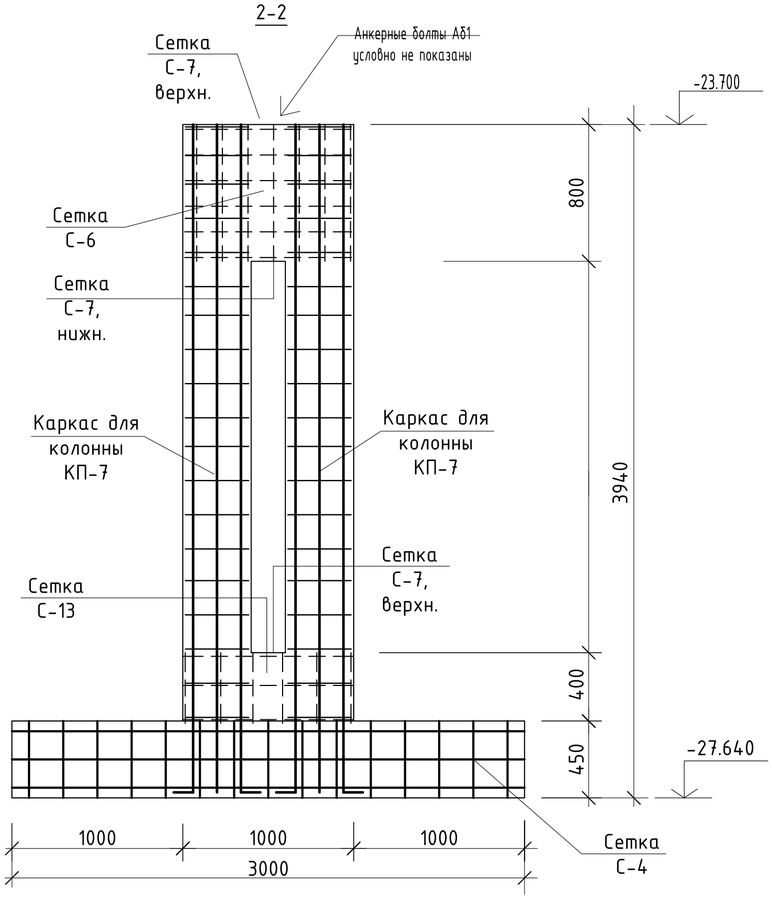

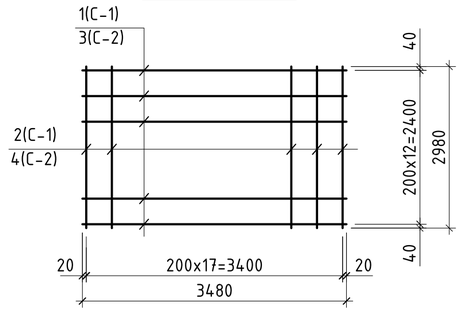

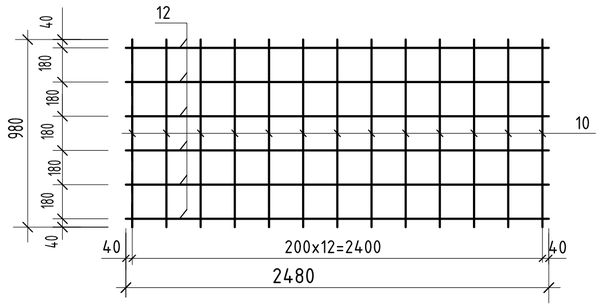

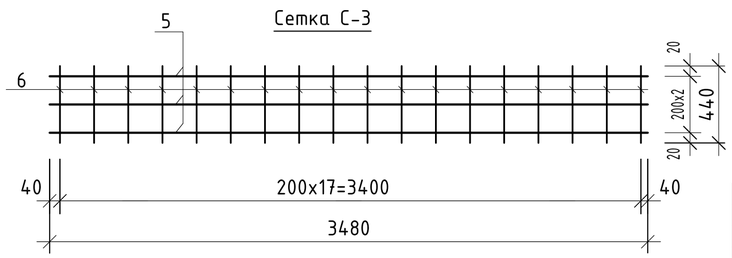

1.Бетонные работы вести в соответствий с указаниями СНИП 3.03.01-87 "Несущие и ограждающие конструкции".
2.Укладка и вибрирование бетонной массы производиться послойно слоями не более 600 мм.
3.Снятие несущей опалубки произвести после достижения бетоном 70% проектной прочности.
4.Устройство арматурных сеток (вертикальные) выполнить контактно-точечной сваркой К1 по ГОСТ 14098-85.
5.Арматурные сетки (горизонтальные) собираются вязальными проволоками.
6.Данный лист смотрите совместно с листами КЖ-

Шпильки Ш1 расставить шагом 400мм в шахматном порядке, в фундаменте.

Изм.	Кол.уч	Лист	No.док	Подпись	Дата	Р-06.06.2018/24-КЖ
						«Разработка ПСД на Строительство пешеходного моста через реку Бузаусылан в селе Ганюшкино Курмагазинского района»
Разработал		Досанов				Пешеходный переход 144м. — Стадия: РП; Лист: 18; Листов:
Проверил		Саакян				
ГИП		Саакян				
Д.контроль		Дюйсенахметова				Схема армирования пилона П7 — ТОО "Poligram" г. Атырау

Согласовано

Взам. инв. No

Подпись и дата

Инв. No подл.

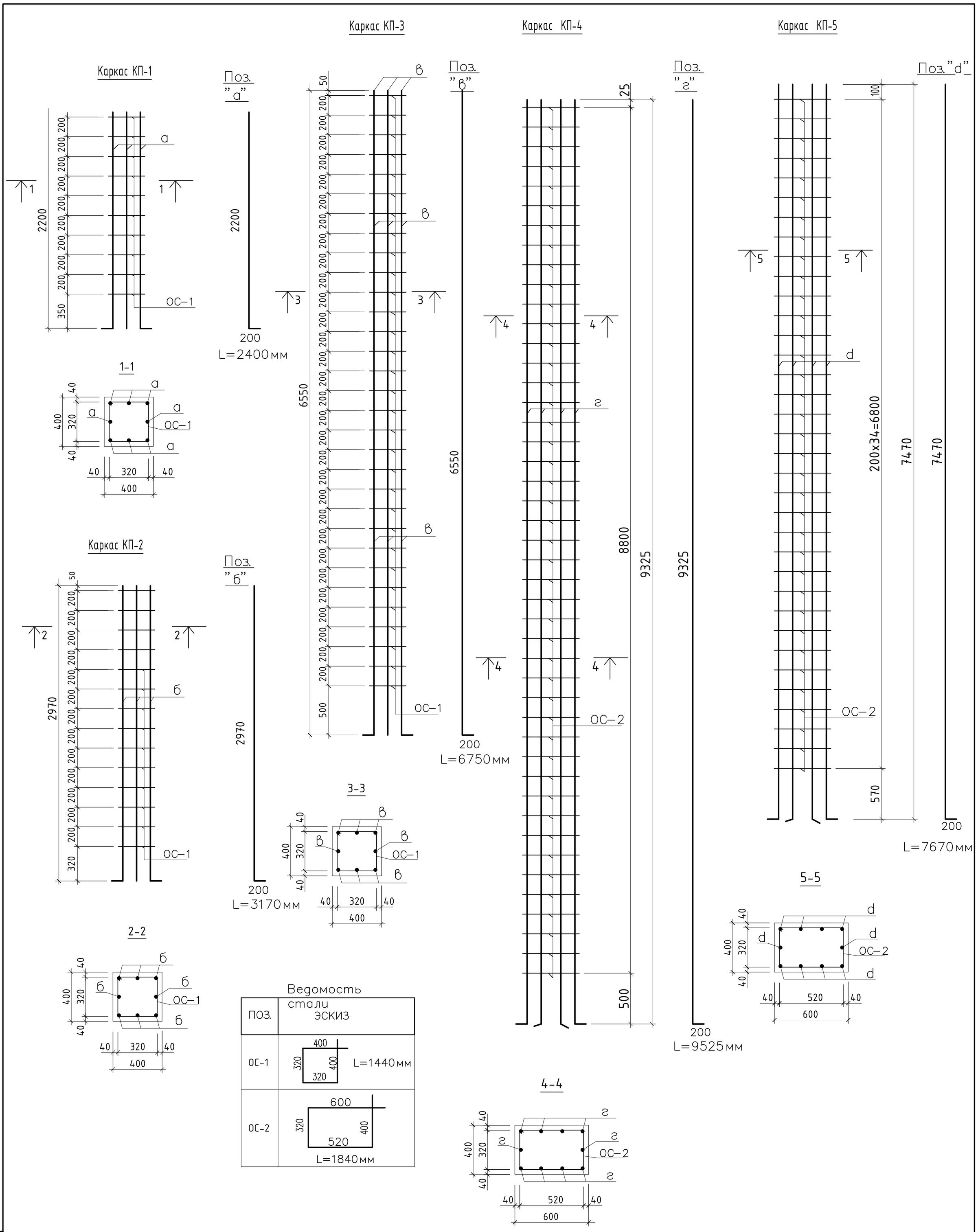

Ведомость стали

ПОЗ.	ЭСКИЗ
ОС-1	L=1440мм
ОС-2	L=1840мм

1.Бетонные работы вести в соответствий с указаниями СНИП 3.03.01-87 "Несущие и ограждающие конструкции".
2.Укладка и вибрирование бетонной массы производиться послойно слоями не более 600 мм.
3.Снятие несущей опалубки произвести после достижения бетоном 70% проектной прочности.
4.Устройство арматурных каркасов (вертикальные) выполнить контактно-точечной сваркой К1 по ГОСТ 14098-85.
5.Арматурные сетки (горизонтальные) собираются вязальными проволоками.

Изм.	Кол.уч	Лист	No.док	Подпись	Дата
Разработал		Досанов			
Проверил		Саакян			
ГИП		Саакян			
Д.контроль		Дюйсенахметова			

Р-06.06.2018/24-КЖ

«Разработка ПСД на Строительство пешеходного моста через реку Бузаусылан в селе Ганюшкино Курмагазинского района»

Пешеходный переход 144м.

Стадия	Лист	Листов
РП	19	

Пространственные каркасы для колонн.

ТОО "Poligram" г. Атырау

Взам. инв. No | Подпись и дата | Инв. No подл.

Файл: Р-06.06.2018/24-КЖ

Формат А2

Каркас КП-6

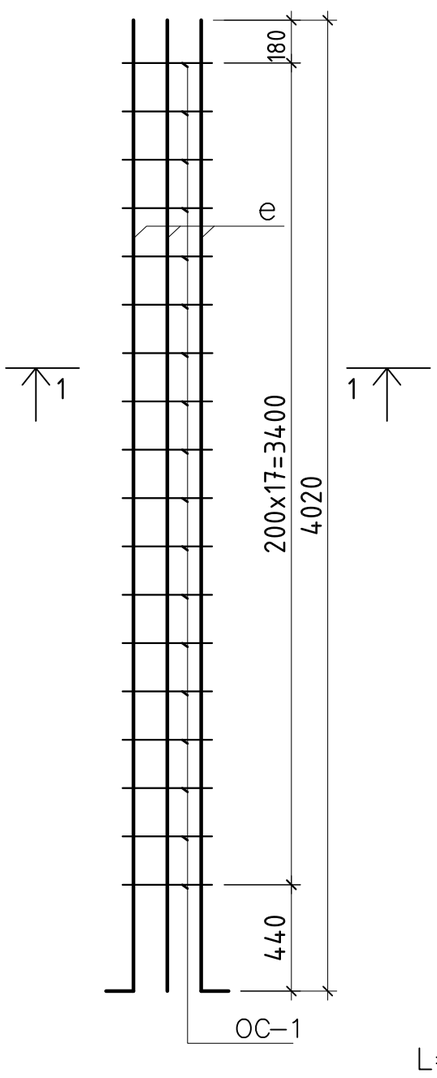

Поз."е"

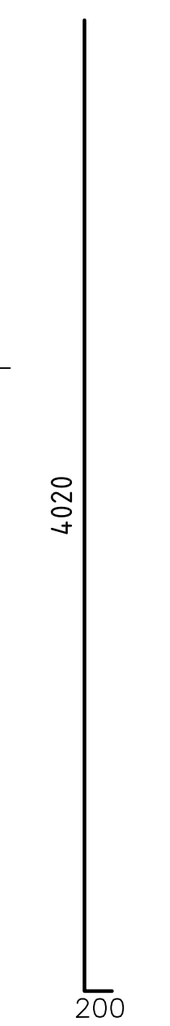

L=4220мм

Каркас КП-7

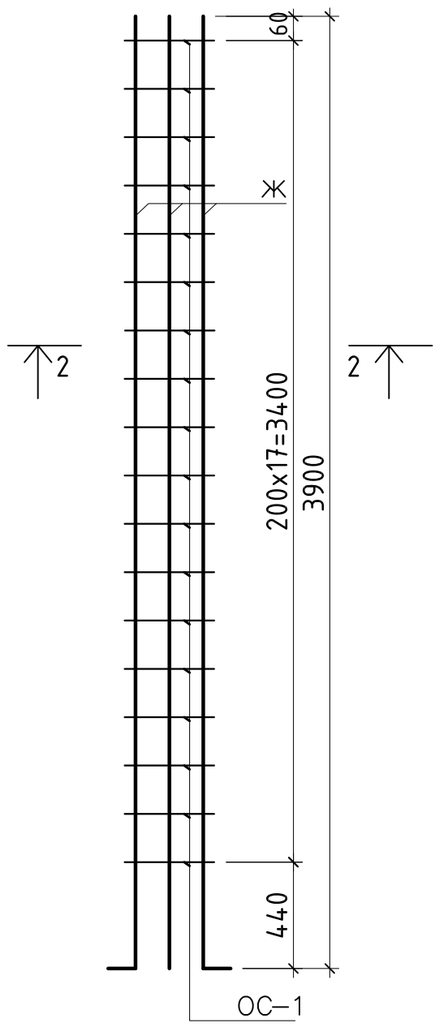

Поз."ж"

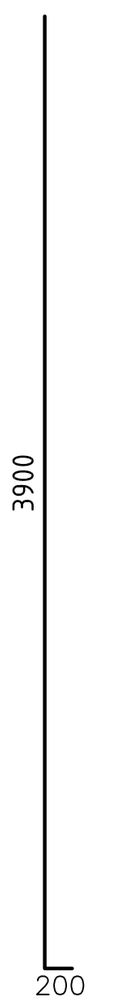

L=4100мм

1-1

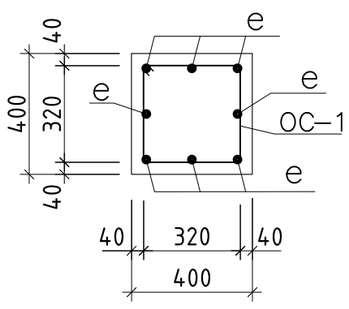

2-2

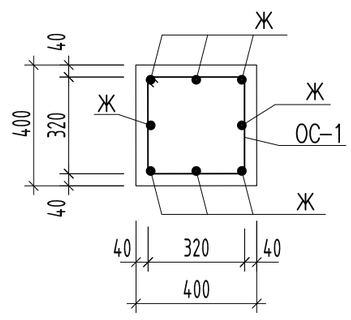

Спецификация к схемам элементов арматурных сеток и каркасов (начало)

ПОЗ.	Обозначение	Наименование	Кол. (шт.)	Масса (ед.кг)	Примечание
1.	2.	3.	4.	5.	6.
		1.СЕТКИ			
		Сетка С-1			
1	ГОСТ 5781-82*	Ф20А-III L=3480мм	13	8,6	111,80
2	ГОСТ 5781-82*	Ф20А-III L=2980мм	18	7,35	132,3
		Сетка С-2			
3	ГОСТ 5781-82*	Ф12А-III L=3480мм	13	0,79	10,27
4	ГОСТ 5781-82*	Ф12А-III L=2980мм	18	2,65	47,70
		Сетка С-3			
5	ГОСТ 5781-82*	Ф10А-III L=3480мм	3	2,15	6,45
6	ГОСТ 5781-82*	Ф10А-III L=440мм	18	0,272	4,90
		Сетка С-4			
6	ГОСТ 5781-82*	Ф10А-III L=440мм	15	0,272	4,08
7	ГОСТ 5781-82*	Ф10А-III L=2980мм	3	1,84	5,52
		Сетка С-5			
8	ГОСТ 5781-82*	Ф12А-III L=2480мм	5	2,2023	11,012
9	ГОСТ 5781-82*	Ф12А-III L=780мм	13	0,70	9,10
		Сетка С-6			
10	ГОСТ 5781-82*	Ф12А-III L=980мм	5	0,87	4,35
11	ГОСТ 5781-82*	Ф12А-III L=780мм	6	0,693	4,16
		Сетка С-7			
10	ГОСТ 5781-82*	Ф12А-III L=980мм	13	0,87	11,31
12	ГОСТ 5781-82*	Ф12А-III L=2480мм	6	2,2023	13,22
		Сетка С-8			
13	ГОСТ 5781-82*	Ф20А-III L=3480мм	16	8,6	137,60
14	ГОСТ 5781-82*	Ф20А-III L=3120мм	18	7,70	138,60
		Сетка С-9			
15	ГОСТ 5781-82*	Ф12А-III L=3480мм	16	3,10	49,60
16	ГОСТ 5781-82*	Ф12А-III L=3120мм	18	2,80	50,40
		Сетка С-10			
6	ГОСТ 5781-82*	Ф10А-III L=440мм	16	0,272	4,36
17	ГОСТ 5781-82*	Ф10А-III L=3120мм	3	1,93	5,79
		Сетка С-11			
11	ГОСТ 5781-82*	Ф12А-III L=780мм	6	0,693	4,160
18	ГОСТ 5781-82*	Ф12А-III L=1120мм	5	1,0	5,0

Спецификация к схемам элементов арматурных сеток и каркосов (продолжение)

ПОЗ.	Обозначение	Наименование	Кол. (шт.)	Масса (ед.кг)	Примечание
1.	2.	3.	4.	5.	6.
		Сетка С-12			
8	ГОСТ 5781-82*	Ф12А-III L=2480мм	6	2,203	13,22
18	ГОСТ 5781-82*	Ф12А-III L=1120мм	13	1,0	13,0
		Сетка С-13			
18	ГОСТ 5781-82*	Ф12А-III L=1120мм	3	1,0	3,0
19	ГОСТ 5781-82*	Ф12А-III L=480мм	6	0,43	2,58
		Сетка С-14			
8	ГОСТ 5781-82*	Ф10А-III L=2480мм	3	1,5302	4,591
20	ГОСТ 5781-82*	Ф10А-III L=390мм	13	0,2407	3,13
		Сетка С-15			
21	ГОСТ 5781-82*	Ф20А-III L=4180мм	18	10,31	185,6
22	ГОСТ 5781-82*	Ф20А-III L=3480мм	21	8,60	180,6
		Сетка С-16			
23	ГОСТ 5781-82*	Ф12А-III L=4180мм	18	3,712	66,82
24	ГОСТ 5781-82*	Ф12А-III L=3480мм	21	3,10	65,10
		Сетка С-17			
6	ГОСТ 5781-82*	Ф10А-III L=440мм	21	0,272	5,712
23	ГОСТ 5781-82*	Ф12А-III L=4180мм	3	3,712	11,136
		Сетка С-18			
9	ГОСТ 5781-82*	Ф12А-III L=780мм	9	0,693	6,24
25	ГОСТ 5781-82*	Ф12А-III L=1760мм	5	1,563	7,815
		Сетка С-19			
8	ГОСТ 5781-82*	Ф12А-III L=2480мм	9	2,204	19,84
25	ГОСТ 5781-82*	Ф12А-III L=1760мм	13	1,563	20,32
		Сетка С-20			
19	ГОСТ 5781-82*	Ф12А-III L=480мм	9	0,427	3,843
25	ГОСТ 5781-82*	Ф12А-III L=1760мм	3	1,563	4,689
		2.КАРКАСЫ			
		Каркасы КП-1			
а	ГОСТ 5781-82*	Ф16А-III L=2400мм	8	3,79	30,32
ОС-1	ГОСТ 5781-82*	Ф8А-I L=1440мм	10	0,57	5,70
		Каркасы КП-2			
б	ГОСТ 5781-82*	Ф16А-III L=3170мм	8	5,0	40,0
ОС-1	ГОСТ 5781-82*	Ф8А-I L=1440мм	14	0,569	7,97
		Каркасы КП-3			
в	ГОСТ 5781-82*	Ф18А-III L=6750мм	8	13,50	108,0
ОС-1	ГОСТ 5781-82*	Ф8А-I L=1440мм	31	0,569	17,64
		Каркасы КП-4			
г	ГОСТ 5781-82*	Ф20А-III L=9525мм	10	23,49	234,90
ОС-2	ГОСТ 5781-82*	Ф8А-I L=1840мм	45	0,73	32,85
		Каркасы КП-5			
д	ГОСТ 5781-82*	Ф20А-III L=7670мм	10	18,92	19,0
ОС-2	ГОСТ 5781-82*	Ф8А-I L=1840мм	35	0,730	25,55
		Каркасы КП-6			
е	ГОСТ 5781-82*	Ф18А-III L=4220мм	8	8,44	67,52
ОС-1	ГОСТ 5781-82*	Ф8А-I L=1440мм	18	0,569	10,25
		Каркасы КП-7			
ж	ГОСТ 5781-82*	Ф18А-III L=4100мм	8	4,20	33,60
ОС-1	ГОСТ 5781-82*	Ф8А-I L=1440мм	18	0,569	10,25
		Каркасы КП-8			
1	ГОСТ 5781-82*	Ф12А-III L=2460мм	8	2,185	17,48
ОС-1	ГОСТ 5781-82*	Ф8А-I L=1440мм	13	0,569	7,40
		Каркасы КП-9			
2	ГОСТ 5781-82*	Ф12А-III L=1000мм	8	0,89	7,12
ОС-1	ГОСТ 5781-82*	Ф8А-I L=1440мм	5	0,569	2,85

Ведомость стали

ПОЗ.	ЭСКИЗ
Ш-1	450; 400; 400; 100; 100; L=1550мм
Аб-1	730; 90; L=820мм

Взам. инв. No

Подпись и дата

Инв. No подл.

Изм.	Кол.уч	Лист	No.док	Подпись	Дата
Разработал		Досанов			
Проверил		Саакян			
ГИП		Саакян			
Д.контроль		Дюйсенахметова			

Р-06.06.2018/24-КЖ

«Разработка ПСД на Строительство пешеходного моста через реку Бузаусылан в селе Ганюшкино Курмагазинского района»

Пешеходный переход 144м.

Стадия	Лист	Листов
РП	20	

Спецификация сеток и арматурных каркасов

ТОО "Poligram" г. Атырау

Файл: Р-06.06.2018/24-КЖ

Формат А2

Спецификация к схемам элементов монолитных ж.б. пилонов.

Поз.	Обозначение	Наименование	Кол. (шт.)	Масса (ед.кг)	Примечание
1.	2.	3.	4.	5.	6.
	Пилона П-1				
С-1	смотрите КЖ-	Сетка С-1	1	---	---
С-2	смотрите КЖ-	Сетка С-2	1	---	---
С-3	смотрите КЖ-	Сетка С-3	2	---	---
С-4	смотрите КЖ-	Сетка С-4	2	---	---
С-5	смотрите КЖ-	Сетка С-5	2	---	---
С-6	смотрите КЖ-	Сетка С-6	2	---	---
С-7	смотрите КЖ-	Сетка С-7	2	---	---
Кп-1	смотрите КЖ-	Пространственный каркас Кп-1	6,0	---	---
Ш-1	ГОСТ 5781-82	Ф8А-I, L=1550мм.шаг 400мм	52	0,61	31,72
Аб-1	ГОСТ24379.1-80	болт 1.1 М30х820, вст3пс	шт.	8	---
	Материал: бетон тяжелый,	мелкозернистый. кл В30, W8, F75	$м^3$	---	7,70
	Пилона П-2				
С-3	смотрите КЖ-	Сетка С-3	2	---	---
С-5	смотрите КЖ-	Сетка С-5	2	---	---
С-8	смотрите КЖ-	Сетка С-8	1	---	---
С-9	смотрите КЖ-	Сетка С-9	1	---	---
С-10	смотрите КЖ-	Сетка С-10	2	---	---
С-11	смотрите КЖ-	Сетка С-11	2	---	---
С-12	смотрите КЖ-	Сетка С-12	3	---	---
С-13	смотрите КЖ-	Сетка С-13	2	---	---
С-14	смотрите КЖ-	Сетка С-14	2	---	---
Кп-2	смотрите КЖ-	Пространственный каркас Кп-2	6	---	---
Аб-1	смотрите КЖ-	Анкерный болт Аб-1	8	---	---
Ш-1	ГОСТ 5781-82	Ф8А-I, L=1550мм.шаг 400мм	55	0,61	33,55
Аб-1	ГОСТ24379.1-80	болт 1.1 М30х820, вст3пс	шт.	8	---
	Материал: бетон тяжелый,	мелкозернистый. кл В30, W8, F75	$м^3$	---	9,72
	Пилона П-3				
С-3	смотрите КЖ-	Сетка С-3	2	---	---
С-5	смотрите КЖ-	Сетка С-5	2	---	---
С-8	смотрите КЖ-	Сетка С-8	1	---	---
С-9	смотрите КЖ-	Сетка С-9	1	---	---
С-10	смотрите КЖ-	Сетка С-10	2	---	---
С-11	смотрите КЖ-	Сетка С-11	2	---	---
С-12	смотрите КЖ-	Сетка С-12	3	---	---
С-13	смотрите КЖ-	Сетка С-13	6	---	---
С-14	смотрите КЖ-	Сетка С-14	2	---	---
Кп-3	смотрите КЖ-	Пространственный каркас Кп-3	6	---	---
Кп-8	смотрите КЖ-	Пространственный каркас Кп-8	2	---	---
Кп-9	смотрите КЖ-	Пространственный каркас Кп-9	2	---	---
Ш-1	ГОСТ 5781-82	Ф8А-I, L=1550мм.шаг 400мм	55	0,61	33,55
Аб-1	ГОСТ24379.1-80	болт 1.1 М30х820, вст3пс	шт.	8	---
	Материал: бетон тяжелый,	мелкозернистый. кл В30, W8, F75	$м^3$	---	13,8

Спецификация к схемам элементов монолитных ж.б. пилонов.

Поз.	Обозначение	Наименование	Кол. (шт.)	Масса (ед.кг)	Примечание
1.	2.	3.	4.	5.	6.
	Пилона П-4				
С-3	смотрите КЖ-	Сетка С-3	2	---	---
С-5	смотрите КЖ-	Сетка С-5	2	---	---
С-14	смотрите КЖ-	Сетка С-14	2	---	---
С-14	смотрите КЖ-	Сетка С-15	1	---	---
С-14	смотрите КЖ-	Сетка С-16	1	---	---
С-17	смотрите КЖ-	Сетка С-17	2	---	---
С-18	смотрите КЖ-	Сетка С-18	2	---	---
С-19	смотрите КЖ-	Сетка С-19	3	---	---
С-20	смотрите КЖ-	Сетка С-20	2	---	---
Кп-4	смотрите КЖ-	Пространственный каркас Кп-4	8	---	---
Кп-8	смотрите КЖ-	Пространственный каркас Кп-8	6	---	---
Кп-9	смотрите КЖ-	Пространственный каркас Кп-9	6	---	---
Ш-1	ГОСТ 5781-82	Ф8А-I, L=1550мм.шаг 400мм	74	0,61	45,14
Аб-1	ГОСТ24379.1-80	болт 1.1 М30х820, вст3пс	шт.	8	---
	Материал: бетон тяжелый,	мелкозернистый. кл В30, W8, F75	$м^3$	---	24,73
	Пилона П-5				
С-3	смотрите КЖ-	Сетка С-3	2	---	---
С-5	смотрите КЖ-	Сетка С-5	2	---	---
С-14	смотрите КЖ-	Сетка С-14	2	---	---
С-15	смотрите КЖ-	Сетка С-15	1	---	---
С-16	смотрите КЖ-	Сетка С-16	1	---	---
С-18	смотрите КЖ-	Сетка С-18	2	---	---
С-19	смотрите КЖ-	Сетка С-19	3	---	---
С-20	смотрите КЖ-	Сетка С-20	2	---	---
Кп-5	смотрите КЖ-	Пространственный каркас Кп-5	6	---	---
Кп-8	смотрите КЖ-	Пространственный каркас Кп-8	4	---	---
Кп-9	смотрите КЖ-	Пространственный каркас Кп-9	6	---	---
Ш-1	ГОСТ 5781-82	Ф8А-I, L=1550мм.шаг 400мм	74	0,61	45,14
Аб-1	ГОСТ24379.1-80	болт 1.1 М30х820, вст3пс	шт.	8	---
	Материал: бетон тяжелый,	мелкозернистый. кл В30, W8, F75	$м^3$	---	21,6
		Шпунтовые сваи L=16м	шт.	42	38,75
		Зажимы свай	шт.	8	0,738
	Пилона П-6				
С-3	смотрите КЖ-	Сетка С-3	2	---	---
С-5	смотрите КЖ-	Сетка С-5	2	---	---
С-8	смотрите КЖ-	Сетка С-8	1	---	---
С-9	смотрите КЖ-	Сетка С-9	1	---	---
С-10	смотрите КЖ-	Сетка С-10	2	---	---
С-11	смотрите КЖ-	Сетка С-11	2	---	---
С-12	смотрите КЖ-	Сетка С-12	3	---	---
С-13	смотрите КЖ-	Сетка С-13	2	---	---
С-14	смотрите КЖ-	Сетка С-14	2	---	---
Кп-6	смотрите КЖ-	Пространственный каркас Кп-6	6	---	---
Ш-1	ГОСТ 5781-82	Ф8А-I, L=1550мм.шаг 400мм	55	0,61	33,55
Аб-1	ГОСТ24379.1-80	болт 1.1 М30х820, вст3пс	шт.	8	---
	Материал: бетон тяжелый,	мелкозернистый. кл В30, W8, F75	$м^3$	---	10,73
		Шпунтовые сваи L=16м	шт.	42	38,75
		Зажимы свай	шт.	8	0,738

Спецификация к схемам элементов монолитных ж.б. пилонов.

Поз.	Обозначение	Наименование	Кол (шт.)	Масса (ед.кг)	Примечание
1.	2.	3.	4.	5.	6.
	Пилона П-7				
С-1	смотрите КЖ-	Сетка С-1	1	---	---
С-2	смотрите КЖ-	Сетка С-2	1	---	---
С-3	смотрите КЖ-	Сетка С-3	2	---	---
С-4	смотрите КЖ-	Сетка С-4	2	---	---
С-5	смотрите КЖ-	Сетка С-5	2	---	---
С-6	смотрите КЖ-	Сетка С-6	2	---	---
С-7	смотрите КЖ-	Сетка С-7	3	---	---
С-13	смотрите КЖ-	Сетка С-13	2	---	---
С-14	смотрите КЖ-	Сетка С-14	2	---	---
Кп-7	смотрите КЖ-	Пространственный каркас Кп-7	6	---	---
Ш-1	ГОСТ 5781-82	Ф8А-I, L=1550мм.шаг 400мм	52	0,61	31,72
Аб-1	ГОСТ24379.1-80	болт 1.1 М30х820, вст3пс	шт.	4	---
	Материал: бетон тяжелый,	мелкозернистый. кл В30, W8, F75	$м^3$	---	9,93

Ведомость расхода материалов ж.б. монолитных пилонов (тонна).

Марка	Изделия арматурные.								ВСЕГО тн.	БЕТОН В30. м3
	Арматуры класса.									
	А-I (А240)		А-III (А400)							
	ГОСТ 5781-82*									
	Ф8	ИТОГО	Ф10	Ф12	Ф16	Ф18	Ф20	ИТОГО		
Ж.б.моно-литные пилоны	0.7	0.70	0.30	2.20	0.43	1.30	2.46	6.690	7.39	98.30
	Шебеночная подготовка под фундаментами, из фракций									

ОБЩИЙ ОБЬЕМ ШЕБЕНОЧНОЙ ПОДГОТОВКИ ПОД ФУНДАМЕНТАМИ ($М^3$)

Шебеночная подготовка под фундаментами, по фракциям	5-20	20-40
ОБЩИЙ ОБЬЕМ ШЕБЕНОЧНОЙ ПОДГОТОВКИ ПОД ФУНДАМЕНТАМИ ($М^3$)	10	90

ОБЩАЯ ПЛОЩАДЬ ГИДРОИЗОЛЯЦИИ и ПОЛИЭТИЛЕНОВОЙ ПЛЕНКИ ПОД ФУНДАМЕНТАМИ ($М^2$)

Гидроизоляционная обмазка на поверхн. фунд-тов, соприк. с грунтом (2слоя)	$М^2$	210,0
Полиэтиленовая пленка под фундаментами (2 слоя)	$М^2$	100,0
Разработка грунта	$М^2$	205,0

Согласовано

Взам. инв. No

Подпись и дата

Инв. No подл.

Изм.	Кол.уч	Лист	No.док	Подпись	Дата
Разработал	Досанов				
Проверил	Саакян				
ГИП	Саакян				
Д.контроль	Дюйсенахметова				

Р-06.06.2018/24-КЖ

«Разработка ПСД на Строительство пешеходного моста через реку Бузаусылан в селе Ганюшкино Курмагазинского района»

Пешеходный переход 144м.

Стадия	Лист	Листов
РП	21	

Общая спецификация

ТОО "Poligram" г. Атырау

Файл: Р-06.06.2018/24-КЖ

Формат А2

ПЛАН ЛЕСТНИЦЫ ПЕШЕХОДНОГО МОСТА

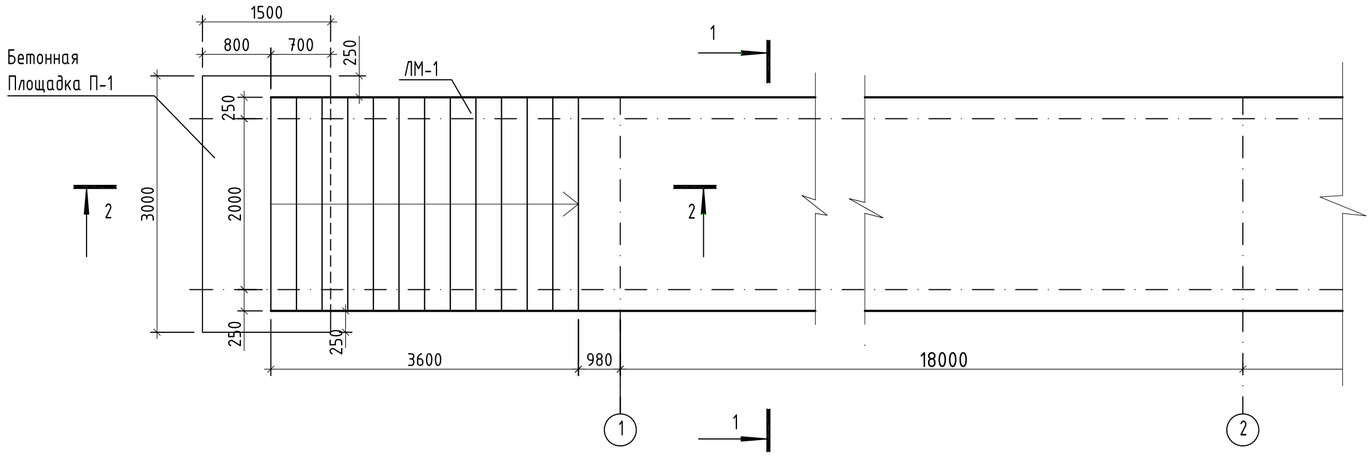

РАЗРЕЗ 1-1

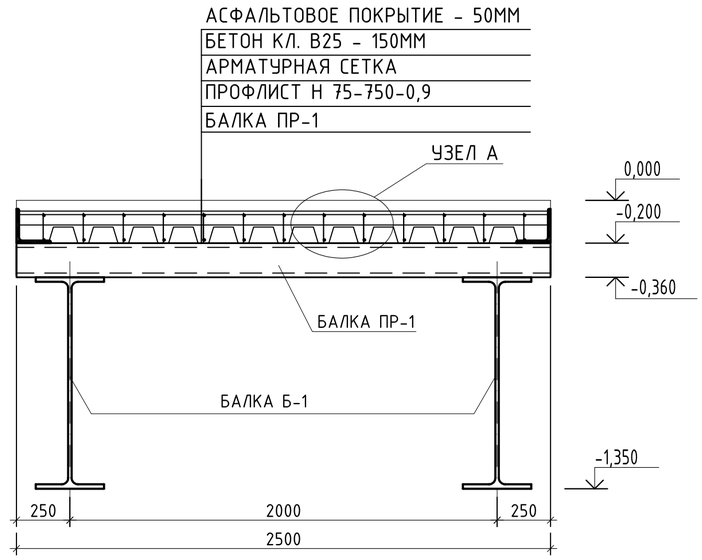

РАЗРЕЗ 2-2

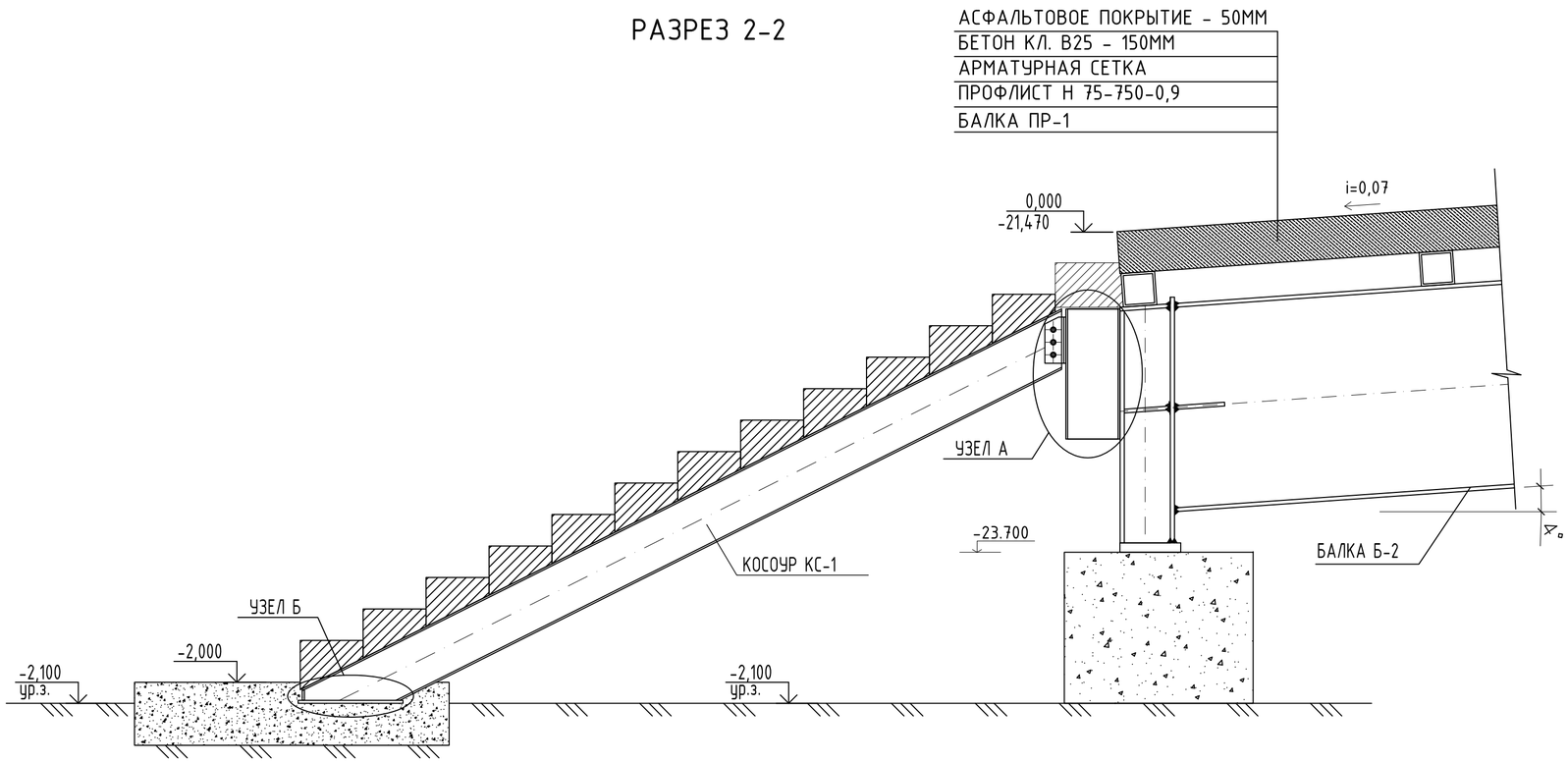

Согласовано

Взам. инв. No

Подпись и дата

Инв. No подл.

Изм.	Кол.уч	Лист	No.док	Подпись	Дата	Р-06.06.2018/24-КЖ		
						«Разработка ПСД на Строительство пешеходного моста через реку Бузаусылан в селе Ганюшкино Курмагазинского района»		
Разработал		Досанов				Пешеходный переход 144м.	Стадия	Лист	Листов
Проверил		Саакян					РП	22	
ГИП		Саакян							
Д.контроль		Дюйсенахметова				План лестницы пешеходного моста	ТОО "Poligram" г. Атырау		

Файл: Р-06.06.2018/24-КЖ

Формат А2

РАЗРЕЗ 4-4

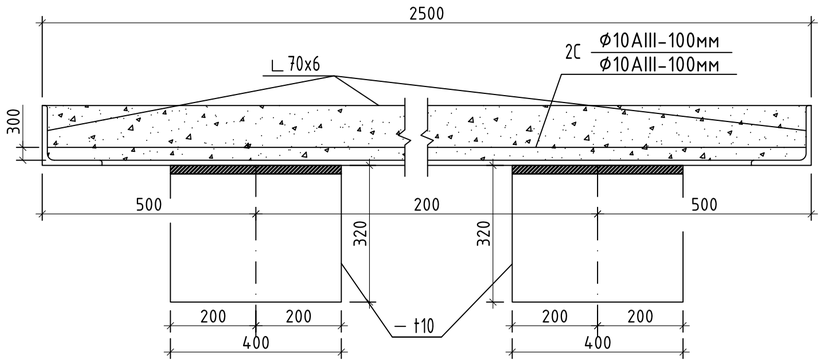

КАРКАС КР-1

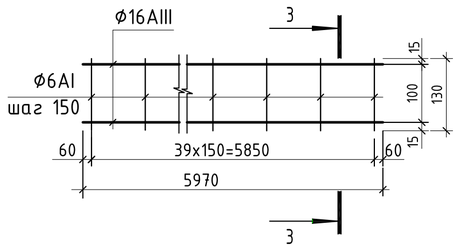

УЗЕЛ А

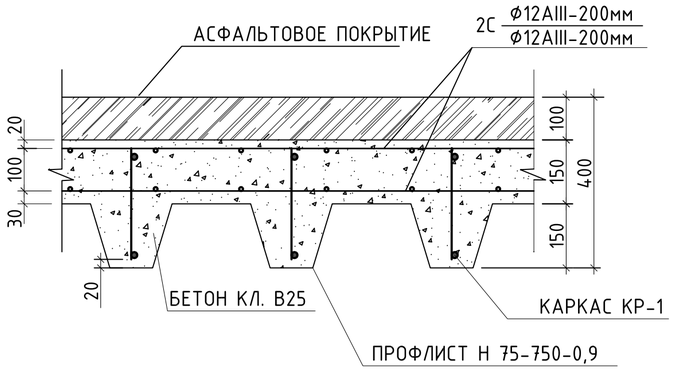

РАЗРЕЗ 3-3

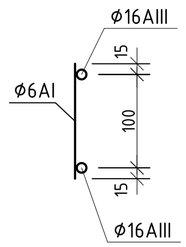

ЛЕСТНИЧНЫЙ МАРШ ЛМ-1

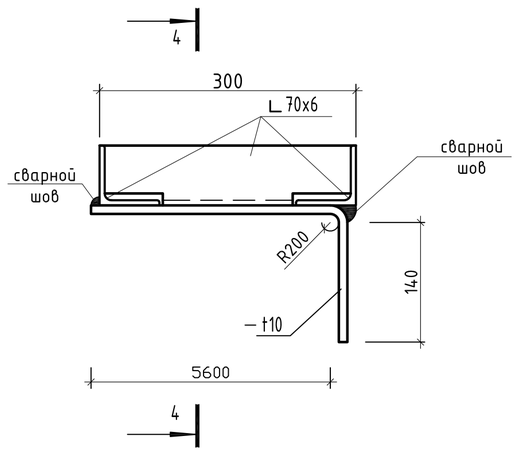

УЗЕЛ ПОКРЫТИЯ

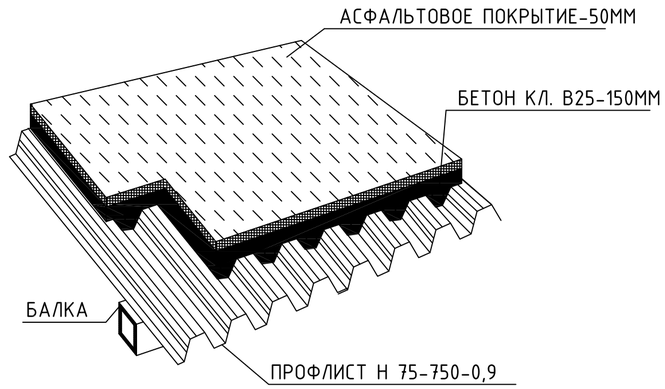

Спецификация конструктивных элементов покрытия дорожного полотна

Поз.	Обозначение	Наименование	Кол. (шт.)	Масса (ед.кг)	Примечание
1.	2.	3.	4.	5.	6.
		КОЛИЧЕСТВО ПРОЛЕТОВ (18М.)	6		
		РАСХОД МАТ-В ПОКРЫТИЯ НА ОДИН ПРОЛЕТ(18М.)	1		
	ГОСТ 5781-82	Ф12А-III, п.м	1100	0,888	976,8
		КАРКАС КР-1	39	20,14	785,46
	ГОСТ 5781-82	Ф16А-III, L=5970 мм	2	9,47	18,94
	ГОСТ 5781-82	Ф6А-I, L=130 мм	40	0,03	1,2
	ГОСТ 24045-94	ПРОФЛИСТ Н75-750-0,9; п.м	54	12,5	675,0
		Бетон кл. В25	м^3	4,86	4,86
		Асфальтовое покрытие	м^3	2,25	2,25
		ЛЕСТНИЧНЫЙ МАРШ ЛМ-1	12		
	ГОСТ 5781-82	Ф10А-III, п.м	16,5	0,617	10,18
	ГОСТ 8509-93	∟ 70х6, п.м	5,6	6,39	35,79
	ГОСТ 380-88*	— t=10 450х200 мм	2	7,07	14,14
		Бетон кл. В25	м^3	0,053	0,053
		БЕТОННАЯ ПЛОЩАДКА П-1	1		
		Бетон кл. В15	м^3	1,5	
		щебень пропитанный битумом.	м^3	0,5	

1.Бетонные работы вести в соответствий с указаниями СНИП 3.03.01-87 "Несущие и ограждающие конструкции".
2.Укладка и вибрирование бетонной массы производиться послойно слоями не более 600 мм.
3.Снятие несущей опалубки произвести после достижения бетоном 70% проектной прочности.
4.Устройство арматурных сеток (вертикальные) выполнить контактно-точечной сваркой К1 по ГОСТ 14098-85.
5.Арматурные сетки (горизонтальные) собираются вязальными проволоками.
6. Данный лист смотрите совместно с листом - 5.

Согласовано

Взам. инв. No

Подпись и дата

Инв. No подл.

Изм.	Кол.уч	Лист	No.док	Подпись	Дата	Р-06.06.2018/24-КЖ		
						«Разработка ПСД на Строительство пешеходного моста через реку Бузаусылан в селе Ганюшкино Курмагазинского района»		
Разработал		Досанов				Пешеходный переход 144м.	Стадия	Лист	Листов
Проверил		Саакян					РП	23	
ГИП		Саакян							
Д.контроль		Дюйсенахметова				Конструкция покрытий дорожного полотна	ТОО "Poligram" г. Атырау		

Файл: Р-06.06.2018/24-КЖ

Формат А2