POLIGRAM

ТОВАРИЩЕСТВО С ОГРАНИЧЕННОЙ ОТВЕТСТВЕННОСТЬЮ

Государственная лицензия №001105
Выданная Департаментом Государственного архитектурно-
Строительного контроля Атырауской области от 21 марта 2007г.

Рабочий проект

«Разработка ПСД на Строительство пешеходного моста через реку Бузаусылан в селе Ганюшкино Курмагазинского района»

Заказчик: **ГУ «Отдел строительства Курмангазинского района»**

КОНСТРУКЦИИ МЕТАЛЛИЧЕСКИЕ

ТОМ 3 КНИГА 2
Р-06.06.2018/24-2-КЖ

Директор ТОО «Poligram» Савгира О. А.

г. Атырау 2018 г.

Ведомость рабочих чертежей основного комплекта марки КМ

No п.п листов	Наименование	Примечание
1.	2.	3.
1	Общие данные. Техническая спецификация металла.	
2	Планы расположения пешеходного моста.	
3	Схема расположения металлических балок	
4	Монтажные узлы металлических балок. Узлы "1", "2", "3", "4".	
5	Узел "4". Сечения 3–3, 4–4, 5–5	
6	Монтажные узлы связей "5", "6".	
7	Балка Б–1	
8	Спецификация балки Б–1	
9	Балки Б–2 и Б–3	
10	Монтажные узлы балок Б–2 и Б–3	
11	Распор–связь Рс–1. Связи Св–1, Св–2. Спецификация.	
12	План ограждения	
13	Нумерация деталей перил, узлы. Размер пластин переезда на мосты. Продольные разрезы конструкций.	
14	План Лестничного марша ЛМ–1	
15	Разрезы по ЛМ–1	
16	Монтажные узлы лестничного марша	
17	План навеса	
18	План ограждения	
19	План расположения пандуса пешеходного моста.	
20	Разрезы по пандусу.	
21	Монтажные узлы по пандусу	
22	Балка Б–4	
23	Элементы крепления балки Б–4	
24	Связи Св–9 и Св–10	
25	Верхние и нижние крепления связей с балкой Б–4	
26	Связи Св–9 и Св–10. Спецификация.	
27	Балка Б–2 для пандуса	

Общие данные.

Металлические конструкции запроектированы в соответствии с требованиями:
– СНиП РК 2.02–05–2002 "Пожарная безопасность зданий и сооружений " ;
– СНиП 2.01.07–85 "Нагрузки и воздействия" ;
– СНиП РК 5.04–23–2002 "Стальные конструкции" ;
– СНиП РК 2.01–19–2004 "Защита строительных конструкций от коррозий".
Изготовление, монтаж и приемку стальных конструкций осуществлять в соответствии с требованиями СНиП РК 5.0418–2002 "Металлические конструкции. Правила производства и приемки работ". Заводские сварные соединения стальных конструкций приняты электродами Э50А. Сборка несущих конструкций пешеходного моста производиться болтовыми и сварными

на заводских условиях. Болтовые соединения по ГОСТ 7798–70* или по ГОСТ 7796–70* класса прочности 8.8 по ГОСТ 1759.4–87*.
Гайки по ГОСТ 5915–70* класс прочности 8.8 по ГОСТ 1759.5–87*, шайбы по ГОСТ 11371–78*. Гайки постянных болтов после выверки конструкций должны быть закреплены постановкой к онтрагаек. Степень очистки поверхности стальных конструкций от окислов перед нанесением защитных покрытий –третья, по ГОСТ 9.402–80*. Поверхности стальных конструкций окрасить эмалью ПФ–115 по ГОСТ 6465–76* за 2 раза по грунту ГФ–021 по ГОСТ 25129–82* общей толщиной 55 мкм согласно СНиП РК 2.01–19–2004 "Защита строительных конструкций

Работы по антикоррозийной защите производить в соответствии с требованиями;
–СНиП 3.04.03–85 "Защита строительных конструкций от коррозии. Правила производтства и приемки работ".
– ГОСТ 9.402–80 "Покрытия лакокрасочные. Подготовка металлических поверхностей перед окрашиванием ".
– ГОСТ 12.3.035–84 "Работы окрасочные. Требования безопасности".
Внешний вид лакокрасочных покрытий должен соответствовать показателям V–го класса ГОСТ 9.032–74.

1.Характеристика проектных решений.

1.1. Материал конструкций, марки сталей элементов конструкций приняты в зависимости от вида конструкций с учетом расчетной температуры и приведены в спецификациях материалов, узлов, технической спецификаций стали.
1.2. Конструктивные решения. В чертежах КМ разработаны металлоконструкций колонн, стоек, балок, прогонов, связей– распоров и элементов остроконечныхэллипсойдных ферм.
1.3. Металлопрокат, примененный в проекте, соответствует с нормами, оговорены выше.
1.4. Узлы крепления стальных конструкций разработаны в соответствий серии 2.440–1 выпуски 1 и 6 "Узлы стальных конструкций производственных зданий ".
1.5. Все рабочие проекты стальных конструкций разработаны только на стадий КМ. Стадия КМД будет разрабатываться только заводом– изготовителем.

2. Соединение элементов.

2.1. Все заводские соединение–болтовые и сварные. Монтажные–болтовые и на монтажной сварке. Материал и электроды для сварки принимать по табл. 55 по СНиП II–23–81* "Стальные конструкции", а так же минимальные расчетные толщины швов принимать по табл.38 СНиП II–23–81*, соединения на болтах следует принимать согласно п.п. 2.4 и 2.7 и табл.57 СНиП II–23–81*.
2.2. Для всех заводских болтовых соединений предусмотрены болты класса А (повышенный класс точности) по ГОСТ 7805–70, с полем допуска резьбы 6g.
2.3. Марка стали болтов ––40Х "Селект".
2.4. Шайбы высокопрочные по ГОСТ 22355–77.
2.5. Сварки металла производят электродами типа Э46А и Э50А по ГОСТ 9467–75*.
2.6. Выполнить физический контроль швов крепления элементов балки Б–1.
2.7. Толщину сварного шва принять не менее 6 мм, кроме оговоренных.
2.8. Все заводские соединение–сварные. Монтажные–болтовые и на монтажной сварке. Материал и электроды для сварки принимать по табл.55* по СНиП II–23–81* "Стальные конструкции", а так же минимальные расчетные толщины швов принимать по табл. 38 СНиП II–23–81*, соединения на болтах следует принимать согласно п.п. 2.4 и 2.7 и табл.57 СНиП II–23–81*.
2.9. Для болтовых соединений башмака Балки Б–1 предусмотрены болты класса С (грубой класс точности) по ГОСТ 7805–70, с полем допуска резьбы 6g.
2.10. Марка стали болтов ––40Х "Селект".х
2.11. Шайбы высокопрочные по ГОСТ 22355–77.

3. Крепления элементов.

3.1. Расчетные усилия даны в тс и тс.м. Элементы крепить на одновременные действия M (опорный изгибающий момент), N (нормальное усилие), и Q (опорная реакция), смотрите КМ–71.

Техническая спецификация металлоконструкций.

Вид профиля, ГОСТ, ТУ.	Класс стали по ГОСТ 27772–88*.	Обозначение и размер профиля мм.	N п/п	Код. Марки металла.	Вида профиля.	Размера профиля.	Количество шт.	Длина. мм	Масса металла по элементам конструкций, т. Балки Б–1и Б–2	Распор Рс–1.	Связи.	Прогон	Навес	Ограждения	Косоур	Общая масса, т.
1.	2.	3.	4.	5.	6.	7.	8.	9.	10.	11.	13.	14.	15.	16.	17.	18.
Двутавры с параллельными гранями полок ГОСТ 26020–83	С 255	I 100Б1							45,54							
		I 50Б1								2,58						
Всего профиля.									45,54	2,58						
Уголки неравнополочные ГОСТ 8510–86*	С 255															
Всего профиля.																
Уголки равнополочные ГОСТ 8509–93	С 255	L160 х 10										5,4				
		L120 х 10									8,2					
		L45 х 4												0,6		
Всего профиля.											8,2	5,4		0,6		
Прямоугольные трубы ГОСТ 8645–68	С 245	□50х30х3												2,3		
Всего профиля.														2,3		
Квадратные трубы ГОСТ 12336–66	С 255	□160 х 8										8,10				
	С 245	□100 х 6											0,9			
		□80 х 5											0,5			
		□50 х 3												0,64		
Всего профиля.												8,10	1,4	0,64		
Сталь листовая горячекатанная ГОСТ 380–88*.	С 245	–t=5 мм.													0,04	
		–t=8 мм.											0,05		0,01	
		–t=10 мм.									2,9					
	С 255	–t=12 мм.							0,34							
		–t=14 мм.													0,04	
		–t=20 мм.							3,0							
		–t=30 мм.							1,77							
Сталь по ГОСТ 19281–89.	С 345	–t=16 мм.							0,83							
		–t=30 мм.							0,80							
Всего профиля.									6,74		2,9		0,05		0,09	
Всего чистого металла									52,28	2,58	11,10	13,5	1,45	3,54	0,09	
В том числе по маркам стали	С 245										2,9	13,5	1,45	2,94	0,05	20,84
	С 255								50,65	2,58	8,2			0,6	0,04	62,07
	С 345								1,63							1,63
ИТОГО;																84,54

Ведомость элементов металла.

Марка	Сечение: Эскиз	ПОЗ.	Состав	Опорные усилия: M тс.м	N тс.	Q тс.	Груп. конст	Класс стали	Примечание
Б–1	I		I 100Б1	81,0	––	18,0	2	С 255	по прочности
Рс–1	I		I 50 Б1	––	––	––	3	С 255	по гибкости.
Св–1	┬		2∟120х10	––	––	––	3	С 245	по гибкости.
Св–2	┼		2∟120х10	––	––	––	3	С 245	по гибкости.
Пр–1	□		□ 160х8	––	––	––	3	С 255	по гибкости.

Условные обозначения и изображения.

No п.п	Условно–графическое обозначение.	Наименование обозначения.
		Постоянный болт.
		Временный болт.
	× × × ×	Сварной шов монтажный.
		Сварной шов заводской.
		Ориентировка полок двутавра в плане.
	1 / 10 Номер узла / Номер листа	Маркировка узлов.

Согласовано

Взам. инв. No

Подпись и дата

Инв. No подл.

Проект выполнен с соблюдением действующих норм и правил, соответствует нормам и правилам взрыво– и пожаробезопасности и обеспечивает безопасную эксплуатацию запроектированных объектов.

Главный инженер проекта Саакян А.

Изм.	Кол.уч	Лист	No.док	Подпись	Дата
Разработал		Досанов			
Проверил		Саакян			
ГИП		Саакян			
Д.контроль		Сапарова А.			

Р–06.06.2018/24–КМ

«Разработка ПСД на Строительство пешеходного моста через реку Бузаусыпан в селе Ганюшкино Курмангазинского района»

Пешеходный переход 144м.

Стадия	Лист	Листов
РП	1	26

Общие данные

ТОО "Poligram" г.Атырау

Файл: Р–06.06.2018/24–КМ

Формат А1

План расположения пешеходного моста.
(через реку Шарон)

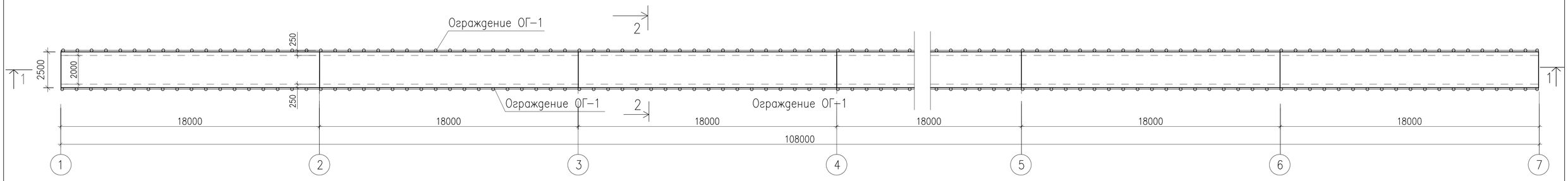

1-1

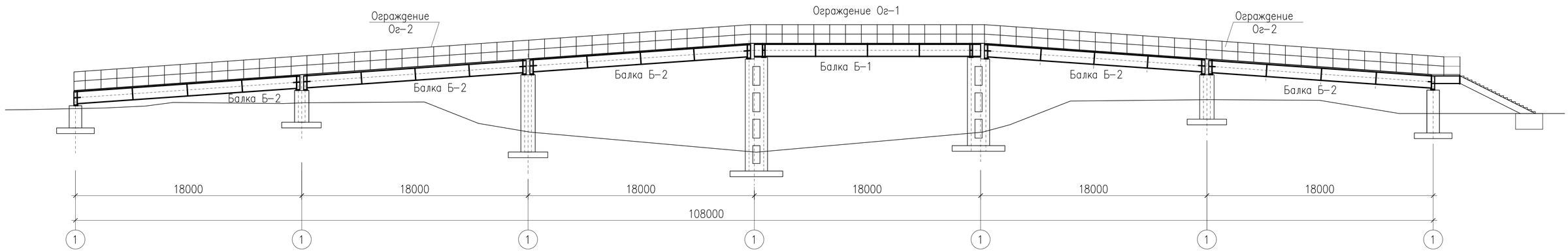

2-2

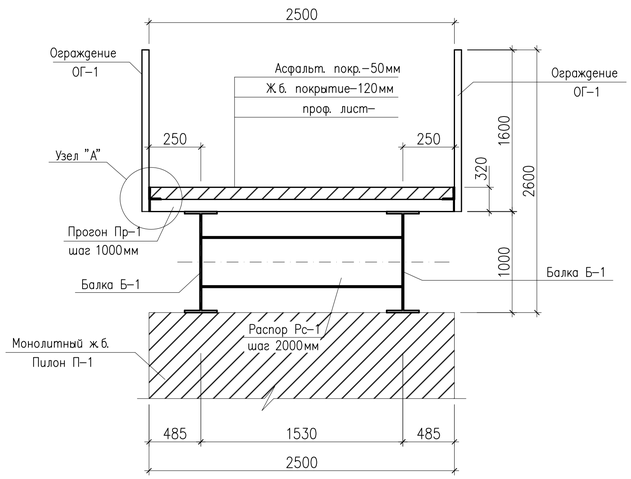

Узел "А"

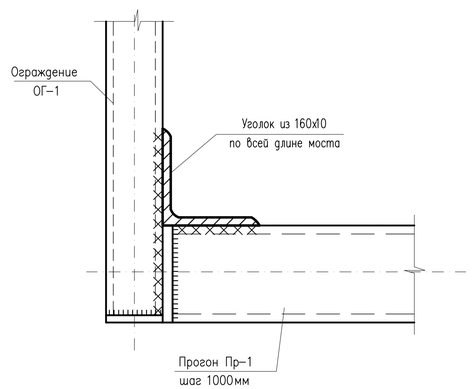

ПРЕДУСМАТРИВАЕТСЯ в опорных местах РЕЗИНОВАЯ ОПОРНАЯ ПРОКЛАДКА ИЗ ПОЛИМЕРНЫХ МАТЕРИАЛОВ согласно ВСН 86-83

1. Общие указания смотрите на листах КМ-1 и КМ-2.
2. Техническую спецификацию металла см.на листе КМ-3.
3. Марку и сечение стальной конструкций смотрите на листе КМ-
4. Ведомость элементов стальных конструкций смотрите на л. КМ-
5. Деталировочные схемы балки Б-1, распора-связи Рс-1 и горизонтальных связей СВ-1 и СВ-2.

Согласовано

Взам. инв. No

Подпись и дата

Инв. No подл.

						Р-06.06.2018/24-КМ		
						«Разработка ПСД на Строительство пешеходного моста через реку Бузаусылан в селе Ганюшкино Курмагазинского района»		
Изм.	Кол.уч	Лист	No.док	Подпись	Дата			
Разработал		Досанов				Пешеходный переход 144м.	Стадия	Лист	Листов
Проверил		Саакян					РП	2	26
ГИП		Саакян							
Д.контроль		Сапарова А				Планы расположения пешеходного моста.	ТОО "Poligram" г.Атырау		

Файл: Р-06.06.2018/24-КМ

Формат А1

Схема расположения металлических балок пешеходного моста.

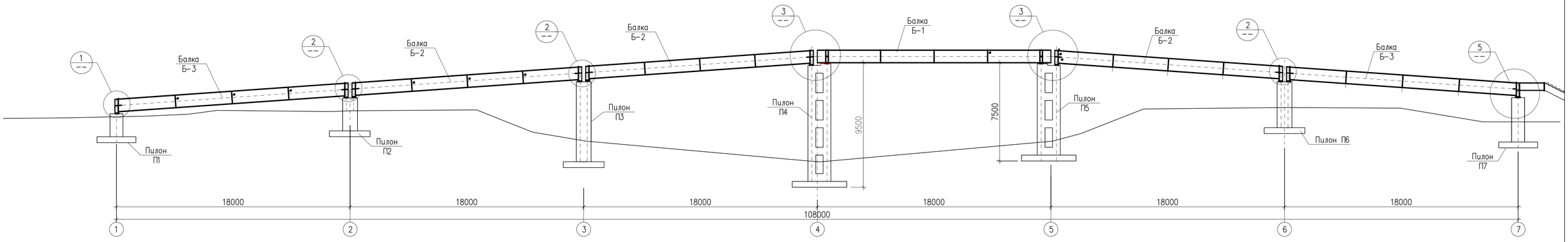

1–1

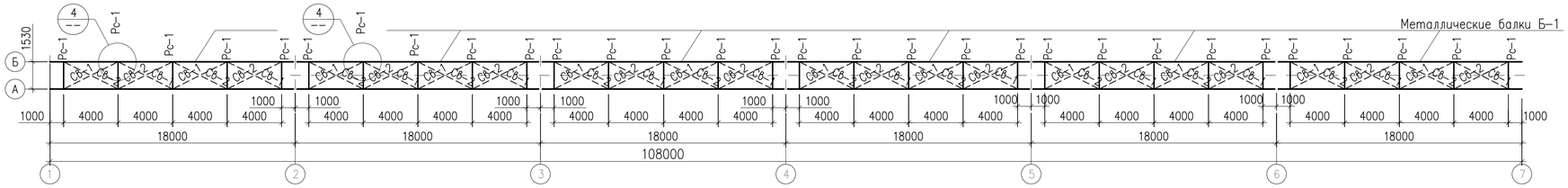

План прогонов Пр-1

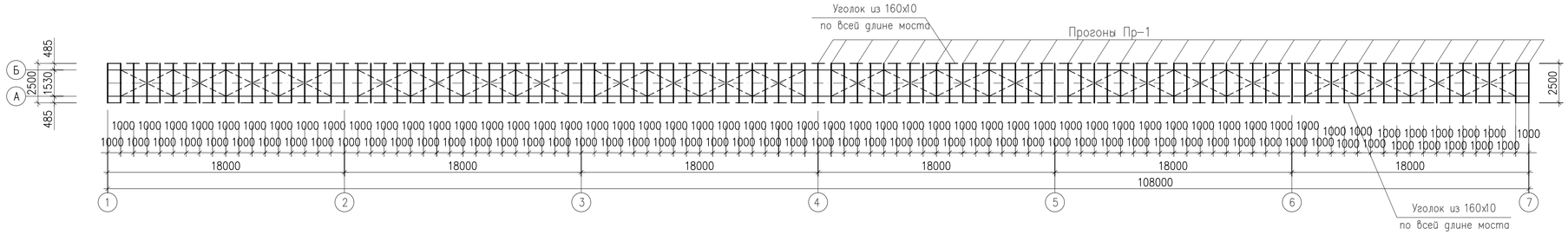

Фрагмент расположения металлических балок пешеходного моста.

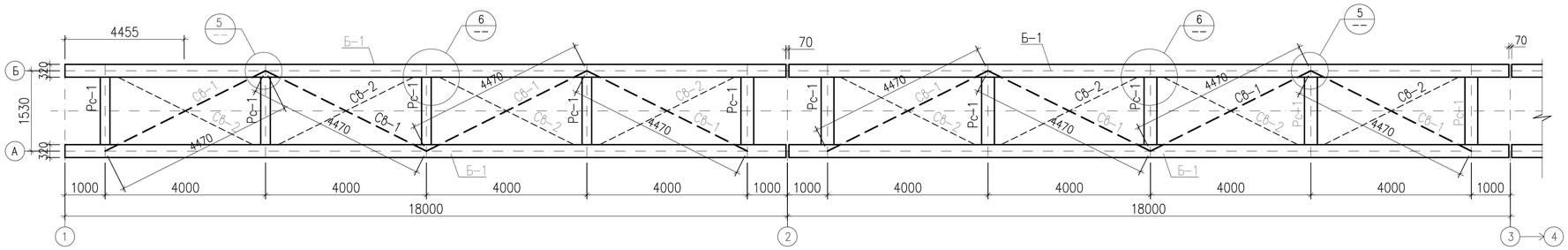

1. Общие указания смотрите на листе КМ-1.
2. Техническую спецификацию металла см. на листе КМ-2.
3. Марку и сечение стальной конструкций смотрите на листе КМ-
4. Ведомость элементов стальных конструкций смотрите на л.КМ-
5. Узлы "1", "2", "3", "4" смотрите на листе КМ-
6. Сварки металла производят электродами типа Э46А и Э50А по ГОСТ 9467-75*.
7. Выполнить физический контроль швов крепления элементов балки Б-1.
8. Толщину сварного шва принять не менее 6 мм, кроме оговоренных
9. Все заводские соединение-сварные. Монтажные-болтовые и на монтажной сварке. Материал и электроды для сварки принимать по табл.55 по СНиП II-23-81* "Стальные конструкции", а так же минимальные расчетные толщины швов принимать по табл. 38 СНиП II-23-81*, соединения на болтах следует принимать согласно п.п. 2.4 и 2.7 и табл.57 СНиП II-23-81*.
10. Для болтовых соединений башмаков конструкций моста предусмотрены болты класса В (нормальный класс точности) по ГОСТ 7805-70, с полем допуска резьбы 6g.
11. Марка стали болтов --40Х "Селект".
12. Шайбы высокопрочные по ГОСТ 22355-77.
13. Связи Св-1 и Св-2 расположены по нижнему и верхнему поясам балки Б-1. Св-1 -по верхнему, а Св-2 - по нижнему поясам балки Б-1.

Согласовано

Взам. инв. №

Подпись и дата

Инв. № подл.

Изм.	Кол.уч	Лист	№.док	Подпись	Дата	Р-06.06.2018/24-КМ		
						«Разработка ПСД на Строительство пешеходного моста через реку Бузаусыпан в селе Ганюшкино Курмагазинского района»		
Разработал		Досанов				Пешеходный переход 144м.	Стадия	Лист	Листов
Проверил		Саакян					РП	3	26
ГИП		Саакян							
Д.контроль		Сапарова А.				Схема расположения металлических балок	ТОО "Poligram" г.Атырау		

Файл Р-06.06.2018/24-КМ

Формат А1

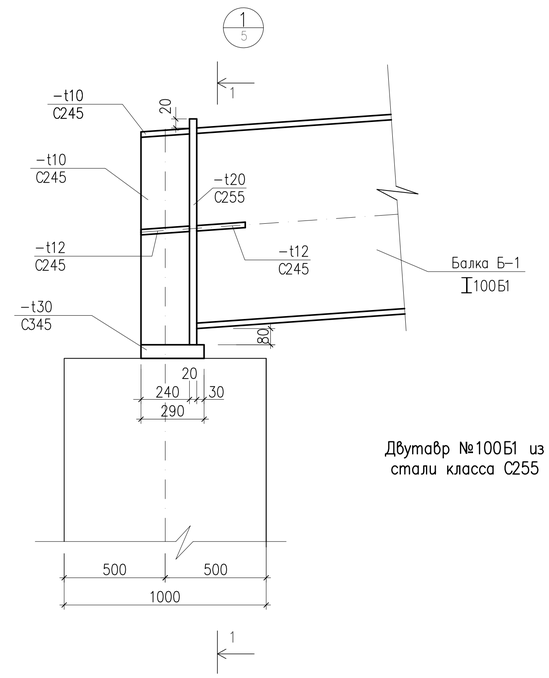

Двутавр №100Б1 из стали класса С255

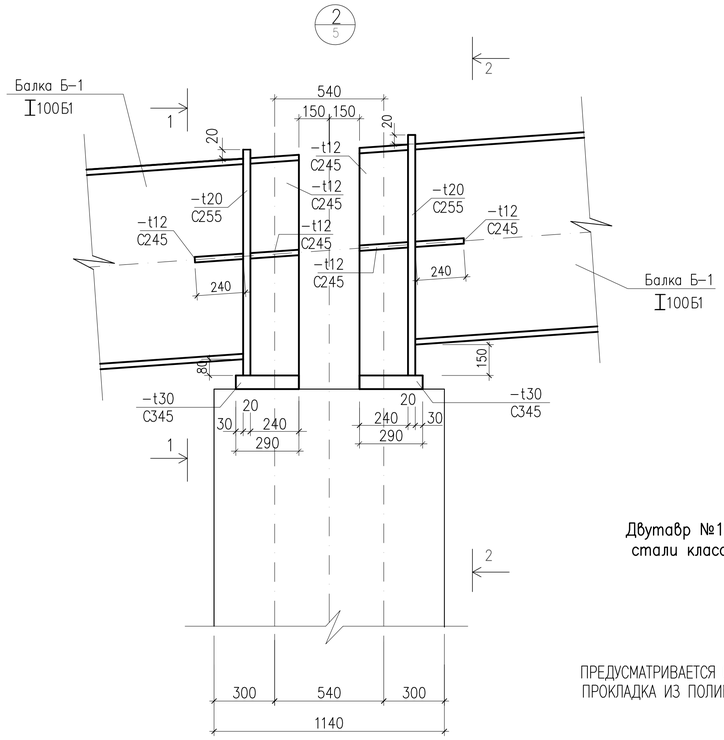

Двутавр №100Б1 из стали класса С255

ПРЕДУСМАТРИВАЕТСЯ в опорных местах РЕЗИНОВАЯ ОПОРНАЯ ПРОКЛАДКА ИЗ ПОЛИМЕРНЫХ МАТЕРИАЛОВ согласно ВСН 86-83

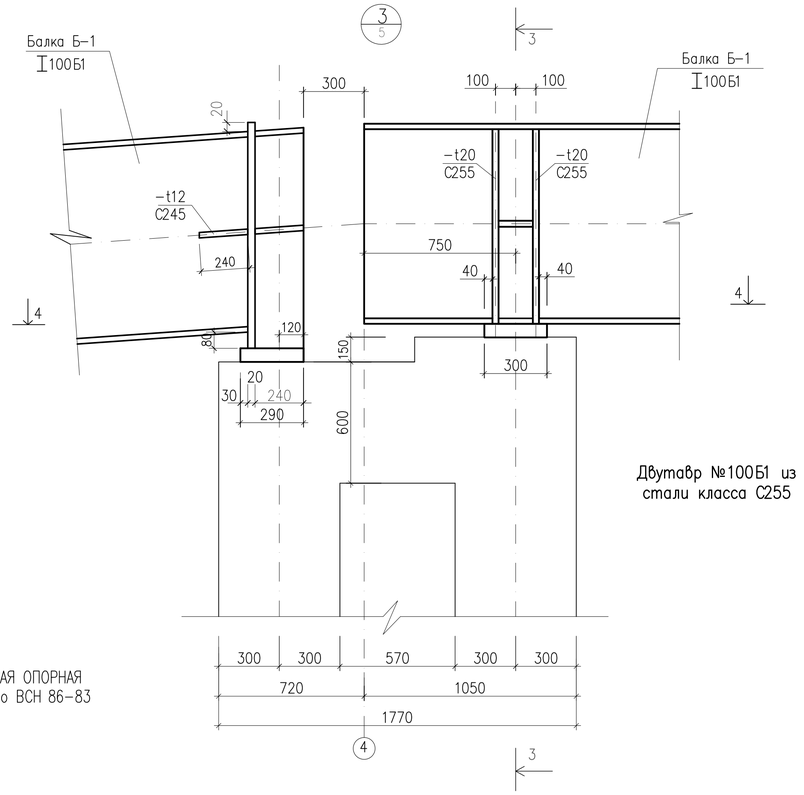

Двутавр №100Б1 из стали класса С255

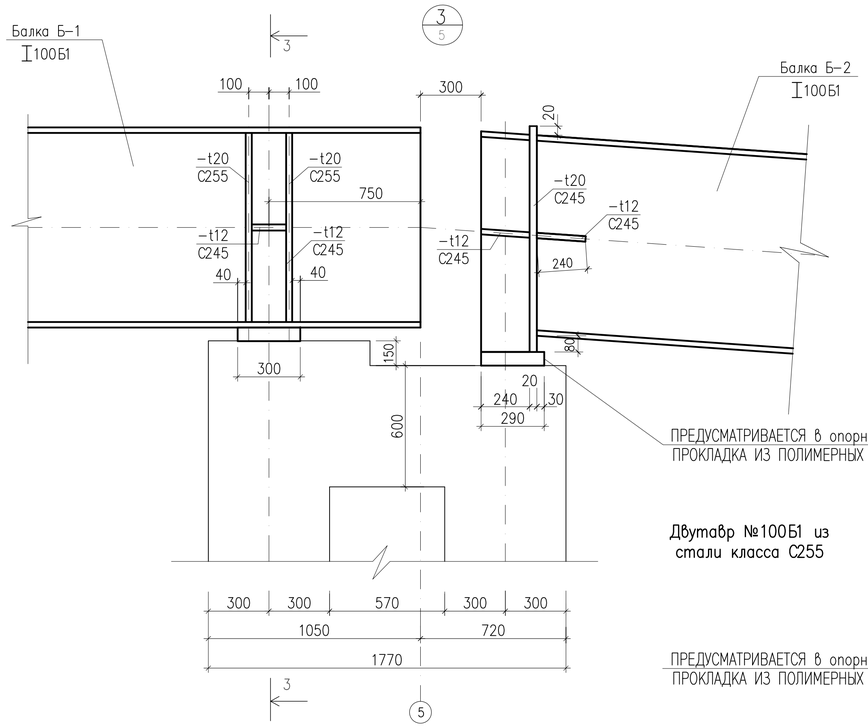

ПРЕДУСМАТРИВАЕТСЯ в опорных местах РЕЗИНОВАЯ ОПОРНАЯ ПРОКЛАДКА ИЗ ПОЛИМЕРНЫХ МАТЕРИАЛОВ согласно ВСН 86-83

Двутавр №100Б1 из стали класса С255

1-1

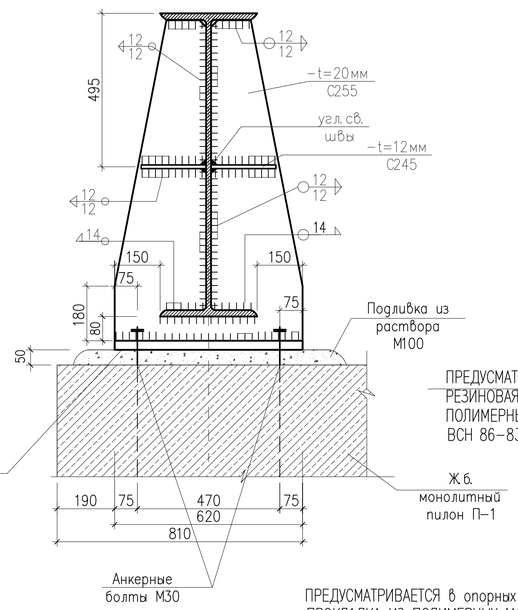

Двутавр №100Б1 из стали класса С255

ПРЕДУСМАТРИВАЕТСЯ в опорных местах РЕЗИНОВАЯ ОПОРНАЯ ПРОКЛАДКА ИЗ ПОЛИМЕРНЫХ МАТЕРИАЛОВ согласно ВСН 86-83

2-2

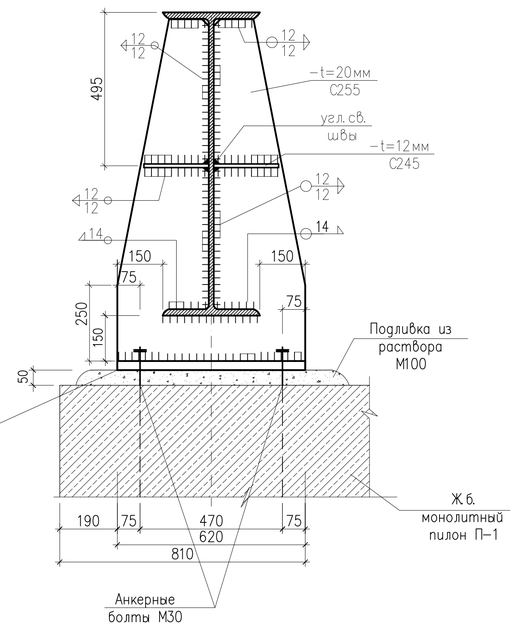

ПРЕДУСМАТРИВАЕТСЯ в опорных местах РЕЗИНОВАЯ ОПОРНАЯ ПРОКЛАДКА ИЗ ПОЛИМЕРНЫХ МАТЕРИАЛОВ согласно ВСН 86-83

1. Общие указания смотрите на листах КМ-1.
2. Техническую спецификацию металла см. на листе КМ-2.
3. Марку и сечение стальной конструкций смотрите на листе КМ-
4. Ведомость элементов стальных конструкций смотрите на л.КМ-
5. Узлы "1", "2", "3" замаркированы на листе КМ-
6. Сварки металла производят электродами типа Э46А и Э50А по ГОСТ 9467-75*.
7. Выполнить физический контроль швов крепления элементов балки Б-1.
8. Толщину сварного шва принять не менее 6 мм, кроме оговоренных
9. Все заводские соединение-сварные. Монтажные-болтовые и на монтажной сварке. Материал и электроды для сварки принимать по табл.55* по СНиП II-23-81* "Стальные конструкции", а так же минимальные расчетные толщины швов принимать по табл. 38 СНиП II-23-81*, соединения на болтах следует принимать согласно п.п. 2.4 и 2.7 и табл.57 СНиП II-23-81*.
10. Для болтовых соединений башмака Балки Б-1 предусмотрены болты класса С (грубой класс точности) по ГОСТ 7805-70, с полем допуска резьбы 6g.
11. Марка стали болтов --40Х "Селект".
12. Шайбы высокопрочные по ГОСТ 22355-77.

Изм.	Кол.уч	Лист	No.док	Подпись	Дата	Р-06.06.2018/24-КМ		
						«Разработка ПСД на Строительство пешеходного моста через реку Бузаусилан в селе Ганюшкино Курмагазинского района»		
Разработал		Досанов				Пешеходный переход 144м.	Стадия	Лист	Листов
Проверил		Саакян					РП	4	26
ГИП		Саакян							
Д.контроль		Сапарова А				Монтажные узлы металлических балок. Узлы "1", "2", "3".	ТОО "Poligram" г.Атырау		

Согласовано

Взам. инв. No

Подпись и дата

Инв. No подл.

Файл Р-06.06.2018/24-КМ

Формат А1

3–3

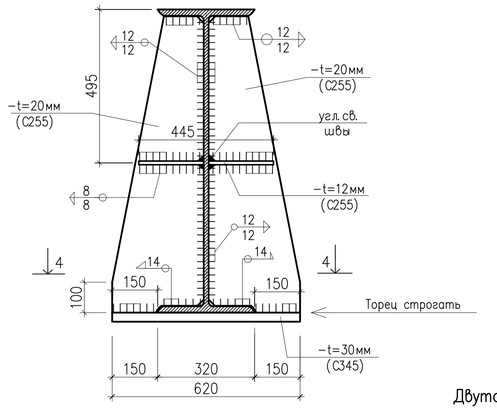

Двутавр №100Б1 из
стали класса С255

4–4

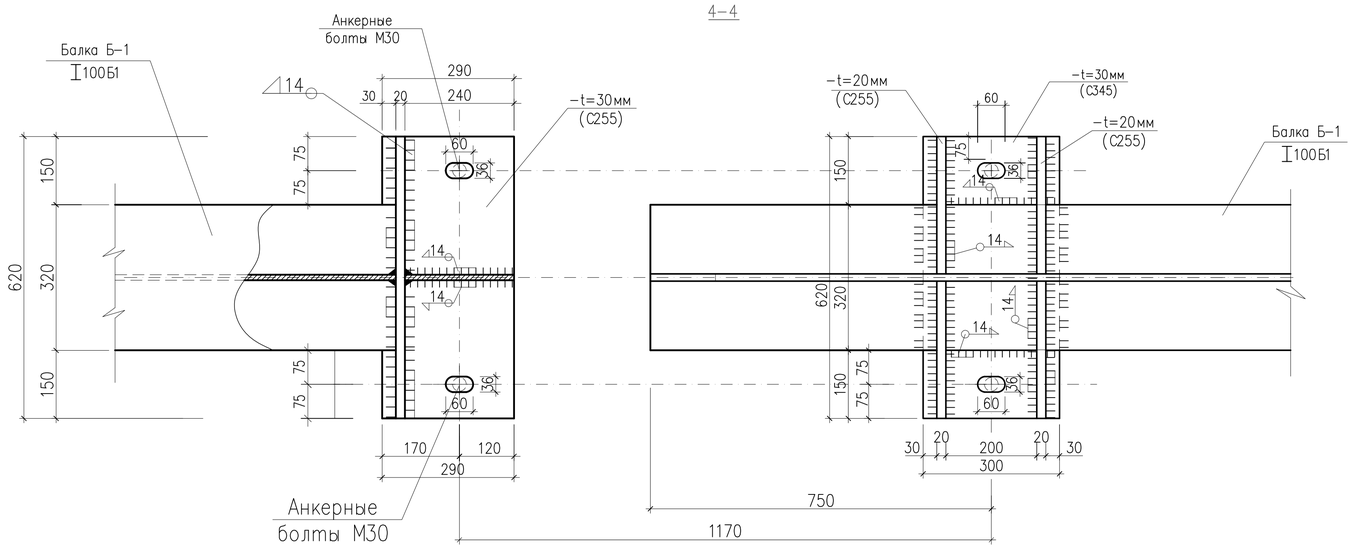

5–5

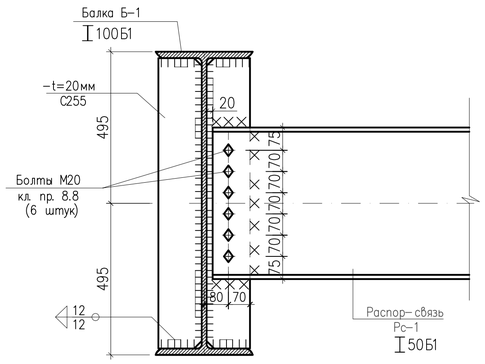

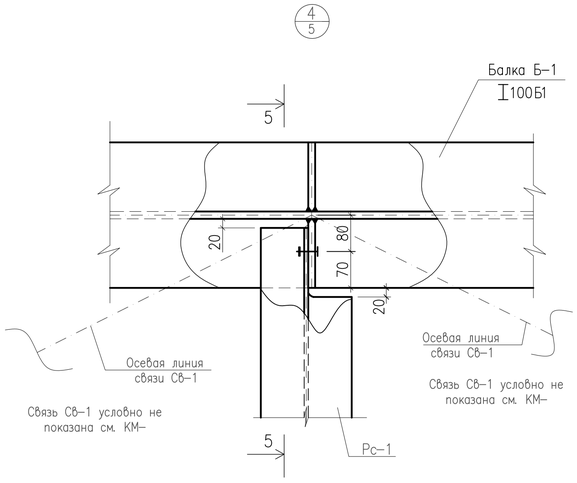

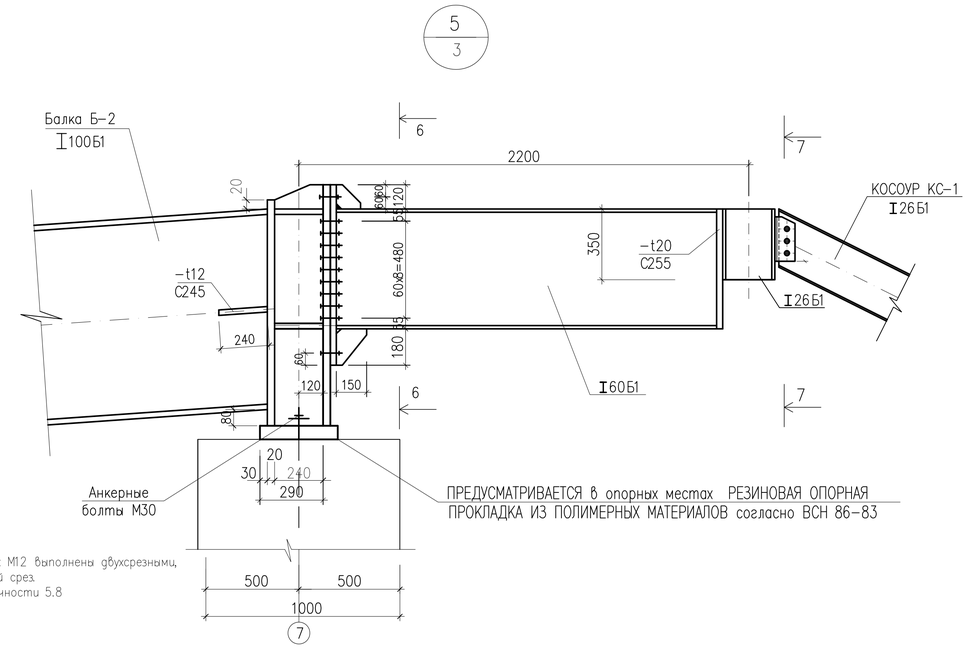

1. Все соединения на болтах М12 выполнены двухсрезными, болты М16, М18 – одиночный срез
2. Болты черные класса прочности 5.8

6–6

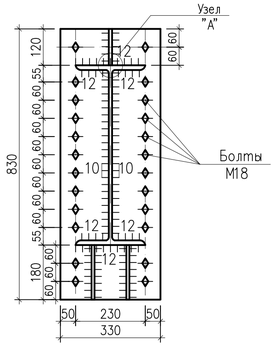

7–7

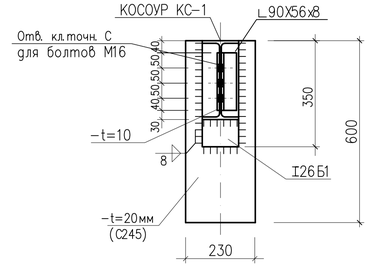

УЗЕЛ "А"

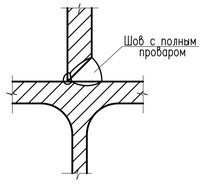

Двутавр №100Б1 из
стали класса С255

1. Общие указания смотрите на листах КМ–1.
2. Техническую спецификацию металла см. на листе КМ–2.
3. Марку и сечение стальной конструкций смотрите на листе КМ–
4. Ведомость элементов стальных конструкций смотрите на л.КМ–
5. Сварки металла производят электродами типа Э46А и Э50А по ГОСТ 9467–75*.
6. Выполнить физический контроль швов крепления элементов балки Б–1.
7. Толщину сварного шва принять не менее 6 мм, кроме оговоренных.
8. Все заводские соединение–сварные. Монтажные–болтовые и на монтажной сварке. Материал и электроды для сварки принимать по табл.55* по СНиП II–23–81* "Стальные конструкции", а так же минимальные расчетные толщины швов принимать по табл. 38 СНиП II–23–81*, соединения на болтах следует принимать согласно п.п. 2.4 и 2.7 и табл.57 СНиП II–23–81*.
9. Для болтовых соединений башмака Балки Б–1 предусмотрены болты класса С (грубой класс точности) по ГОСТ 7805–70, с полем допуска резьбы 6д.
10. Марка стали болтов ––40Х "Селект".
11. Шайбы высокопрочные по ГОСТ 22355–77.

Изм.	Кол.уч	Лист	No.док	Подпись	Дата	Р–06.06.2018/24–КМ
Разработал		Досанов				«Разработка ПСД на Строительство пешеходного моста через реку Бузаусыпан в селе Ганюшкино Курмагазинского района»
Проверил		Саакян				Пешеходный переход 144м. — Стадия: РП; Лист: 5; Листов: 26
ГИП		Саакян				
Д.контроль		Сапарова А.				Узел "4". Сечения 3–3, 4–4, 5–5 — ТОО "Poligram" г.Атырау

Согласовано

Взам. инв. No

Подпись и дата

Инв. No подл.

Файл: Р–06.06.2018/24–КМ

Формат А1

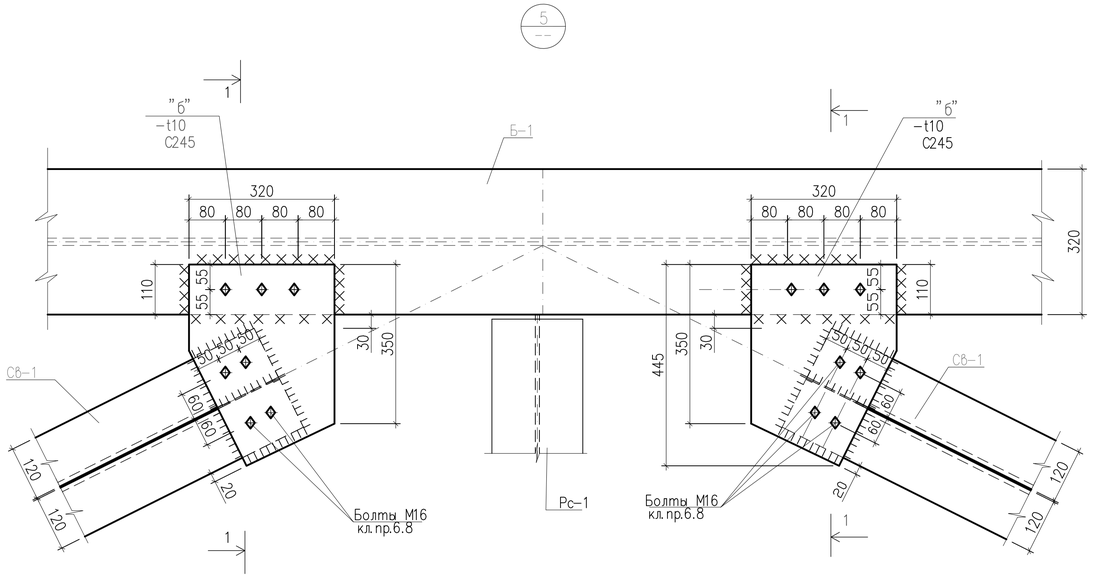

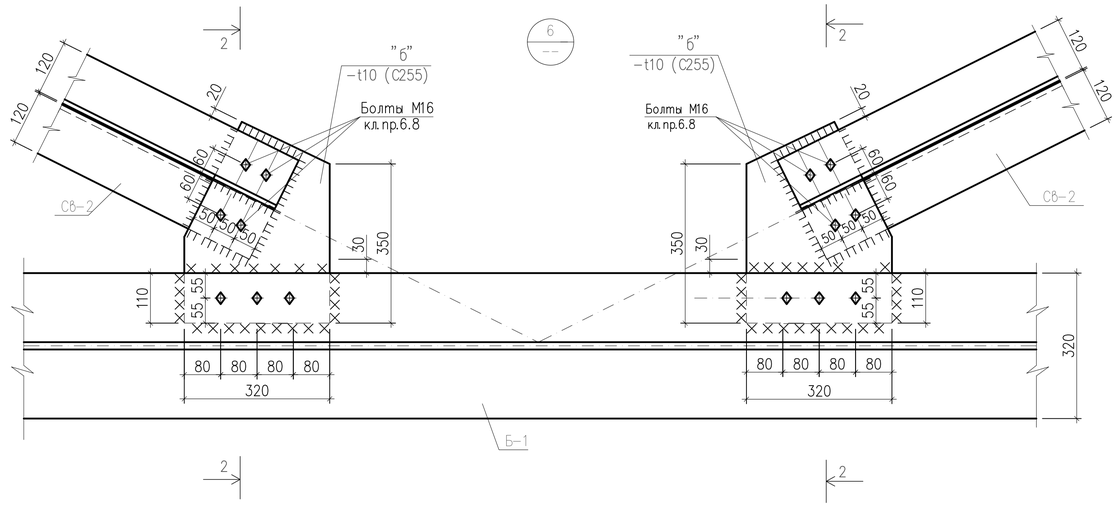

1-1

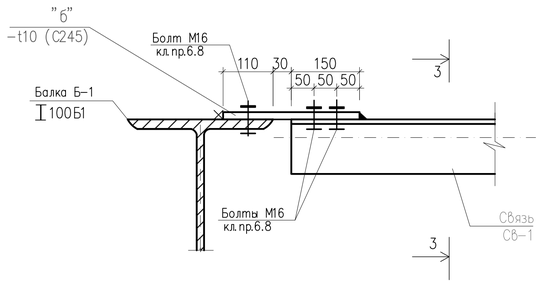

3-3

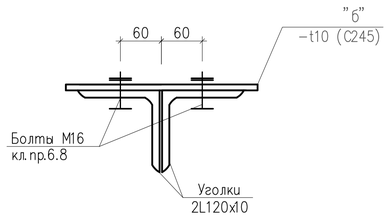

Фрагмент крепления элементов связи

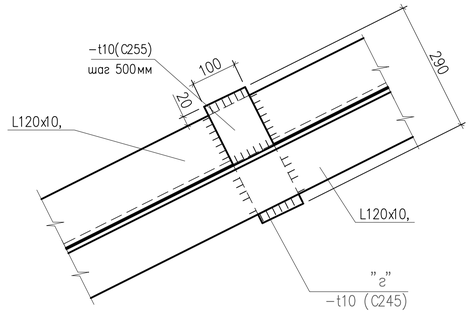

2-2

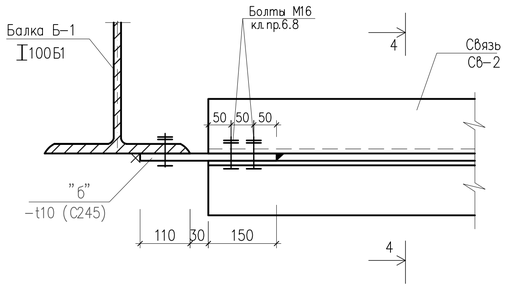

4-4

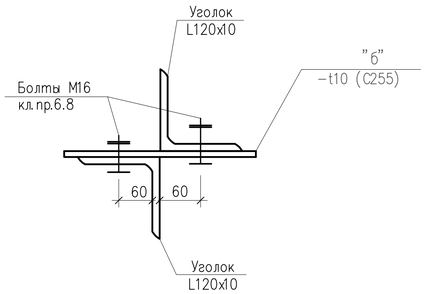

1. Общие указания смотрите на листах КМ-1.
2. Техническую спецификацию металла см. на листе КМ-2.
3. Марку и сечение стальной конструкций смотрите на листе КМ-
4. Ведомость элементов стальных конструкций смотрите на л.КМ-
5. Сварки металла производят электродами типа Э46А и Э50А по ГОСТ 9467-75*.
6. Выполнить физический контроль швов крепления элементов балки Б-1.
7. Толщину сварного шва принять не менее 6 мм, кроме оговоренных
8. Все заводские соединение-сварные. Монтажные-болтовые и на монтажной сварке. Материал и электроды для сварки принимать по табл.55* по СНиП II-23-81* "Стальные конструкции", а так же минимальные расчетные толщины швов принимать по табл. 38 СНиП II-23-81*, соединения на болтах следует принимать согласно п.п. 2.4 и 2.7 и табл.57 СНиП II-23-81*.
9. Для болтовых соединений башмака Балки Б-1 предусмотрены болты класса С (грубой класс точности) по ГОСТ 7805-70, с полем допуска резьбы 6g.
10. Марка стали болтов --40Х "Селект".
11. Шайбы высокопрочные по ГОСТ 22355-77.

						Р-06.06.2018/24-КМ			
						«Разработка ПСД на Строительство пешеходного моста через реку Бузаусылан в селе Ганюшкино Курмагазинского района»			
Изм.	Кол.уч	Лист	No.док	Подпись	Дата				
Разработал		Досанов				Пешеходный переход 144м.	Стадия	Лист	Листов
Проверил		Саакян					РП	6	26
ГИП		Саакян							
Д.контроль		Сапарова А				Монтажные узлы связей "5", "6".	ТОО "Poligram" г.Атырау		

Согласовано

Взам. инв. No

Подпись и дата

Инв. No подл.

Файл Р-06.06.2018/24-КМ

Формат А1

Балка Б-1

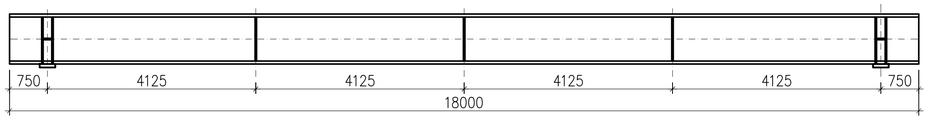

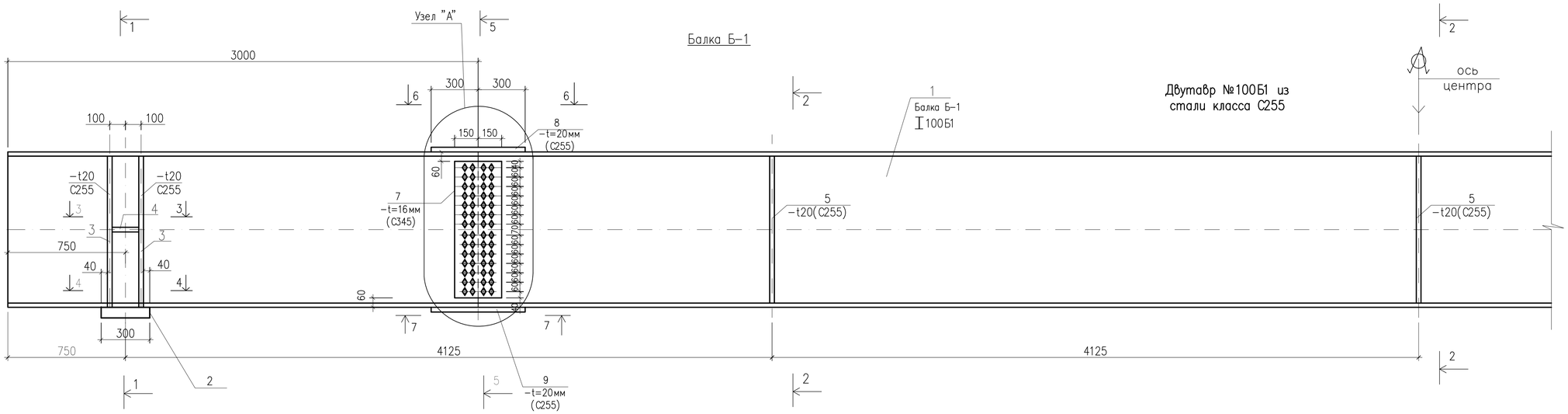

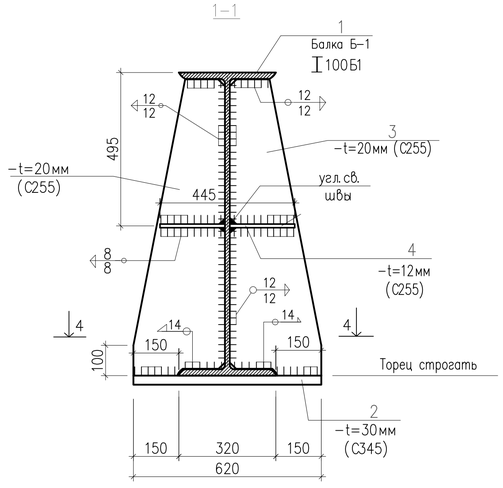

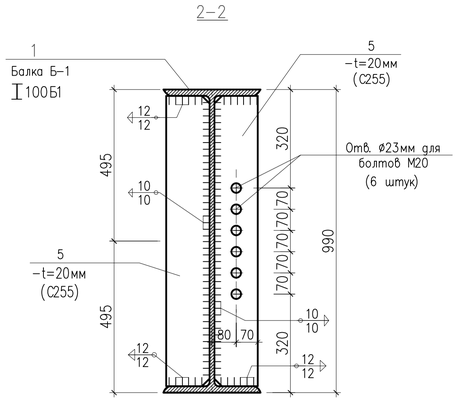

Двутавр №100Б1 из
стали класса С255

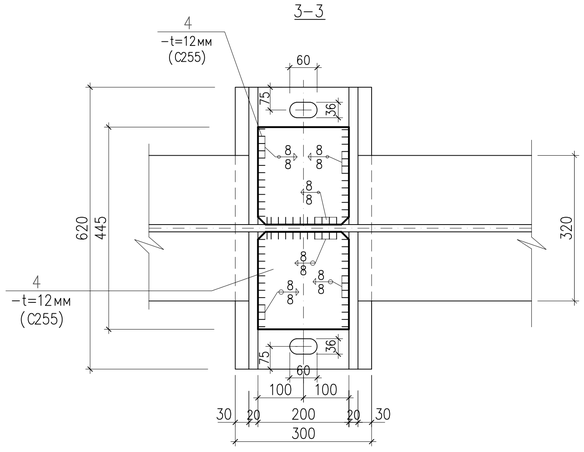

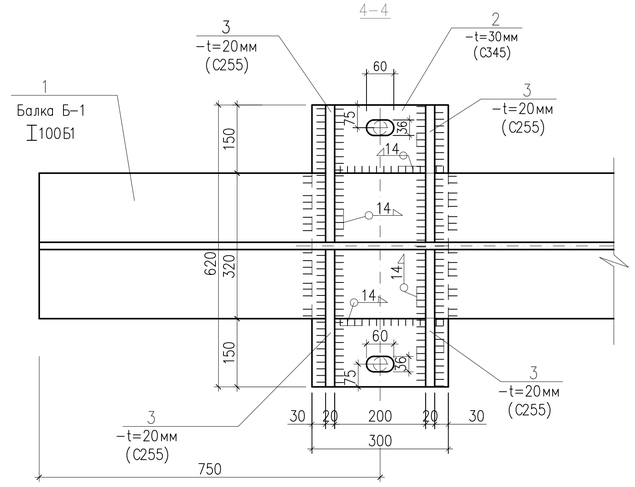

Двутавр №100Б1 из
стали класса С255

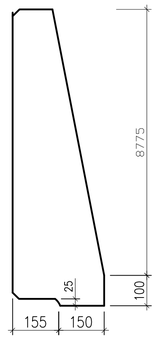

1. Общие указания смотрите на листах КМ-1.
2. Техническую спецификацию металла см. на листе КМ-2.
3. Марку и сечение стальной конструкций смотрите на листе КМ-
4. Ведомость элементов стальных конструкций смотрите на л.КМ-
5. Узлы "1", "2", "3" замаркированы на листе КМ-
6. Сварки металла производят электродами типа Э46А и Э50А по ГОСТ 9467-75*.
7. Выполнить физический контроль швов крепления элементов балки Б-1.
8. Толщину сварного шва принять не менее 6 мм, кроме оговоренных
9. Все заводские соединение-сварные. Монтажные-болтовые и на монтажной сварке. Материал и электроды для сварки принимать по табл.55* по СНиП II-23-81* "Стальные конструкции", а так же минимальные расчетные толщины швов принимать по табл. 38 СНиП II-23-81*, соединения на болтах следует принимать согласно п.п. 2.4 и 2.7 и табл.57 СНиП II-23-81*.
10. Для болтовых соединений башмака Балки Б-1 предусмотрены болты класса С (грубой класс точности) по ГОСТ 7805-70, с полем допуска резьбы 6g.
11. Марка стали болтов --40Х "Селект".
12. Шайбы высокопрочные по ГОСТ 22355-77.

Согласовано

Взам. инв. №

Подпись и дата

Инв. № подл.

Изм.	Кол.уч	Лист	No.док	Подпись	Дата	Р-06.06.2018/24-КМ		
						«Разработка ПСД на Строительство пешеходного моста через реку Бузаусылан в селе Ганюшкино Курмагазинского района»		
Разработал		Досанов				Пешеходный переход 144м.	Стадия	Лист	Листов
Проверил		Саакян					РП	7	26
ГИП		Саакян							
Д.контроль		Сапарова А				Балка Б-1	ТОО "Poligram" г.Атырау		

Файл Р-06.06.2018/24-КМ

Формат А1

Спецификация к схемам элементов металлических балки Б-1, распоров-связей Рс-1 и связей СВ-1, СВ-2 (расход материалов на одного элемента).

ПОЗ.	Обозначение	Наименование	Кол. (шт.)	Масса (ед.кг)	Примечание
1.	2.	3.	4.	5.	6.
		Пролет	1		
		а) Балка Б-1			
1	ГОСТ 26020-83	I100Б1, L=18000мм	1	4140,0	4140,0
2	ГОСТ 19281-89	-300х30, L=620 мм	2	43,96	87,92
3	ГОСТ 380-88*	-305х20, L=965 мм	8	46,32	628,0
4	ГОСТ 380-88*	-200х12 L=215 мм	4	4.71	18,84
5	ГОСТ 380-88*	-150х20, L=950 мм	6	22.77	136,62
6	ГОСТ 380-88*	-360х12, L=600 мм	2	21,20	42,4
7	ГОСТ 19281-89	-280х12, L=600 мм	2	16,49	33,0
8	ГОСТ 380-88*	-300х16, L=870 мм	4	33,0	132,0
	с учетом наплавленного металла на 1%			кг	5218,78
		б) Распор-связь Рс-1.	5		
	ГОСТ 26020-83	I50Б1, L=1945 мм	1	142,0	142,0
		в) Связи СВ-1 и СВ-2 (на 1-го элемента).			8
а	ГОСТ 8509-93	L120х10, L=4470 мм	2	81,6	163,2
б	ГОСТ 380-88*	-320х10, L=445 мм	2	11,2	22,4
в	ГОСТ 380-88*	-100х10, L=150 мм	8	1,18	2,4
г	ГОСТ 380-88*	-100х10, L=290 мм	8	2,3	18,4

Узел "А"

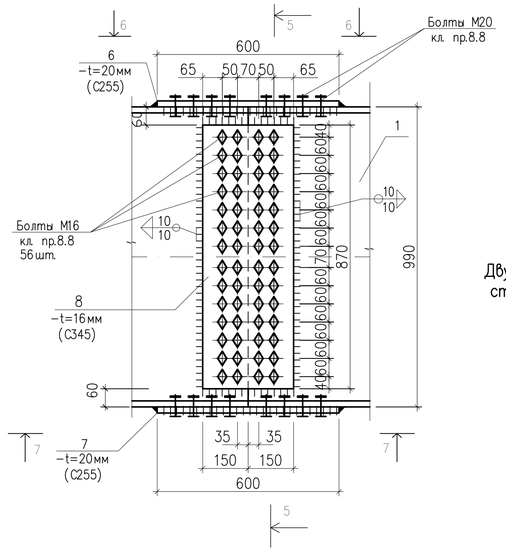

Двутавр №100Б1 из стали класса С255

5-5

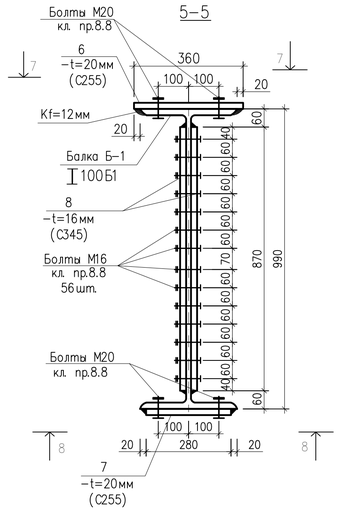

Двутавр №100Б1 из стали класса С255

6-6

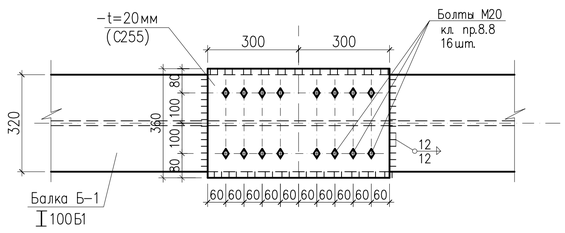

Двутавр №100Б1 из стали класса С255

7-7

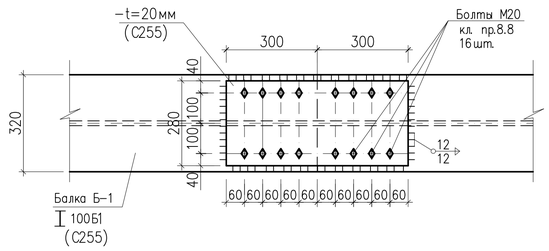

Двутавр №100Б1 из стали класса С255

ПОЗ "2"

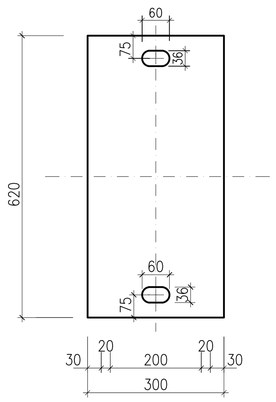

ПОЗ "3"

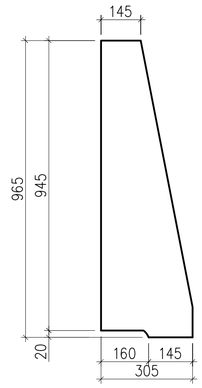

ПОЗ "4"

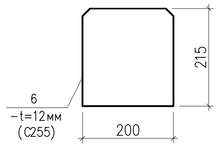

ПОЗ "5"

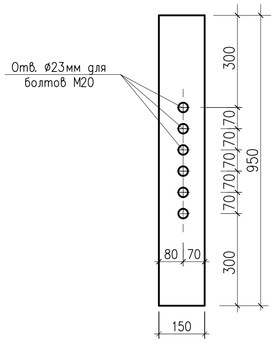

ПОЗ "8"

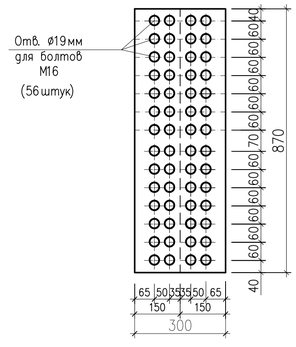

ПОЗ "6"

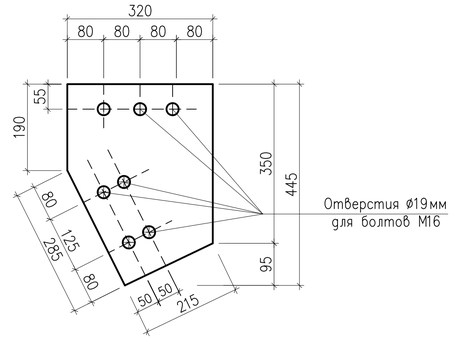

1. Общие указания смотрите на листах КМ-1.
2. Техническую спецификацию металла см. на листе КМ-2.
3. Марку и сечение стальной конструкций смотрите на листе КМ-
4. Ведомость элементов стальных конструкций смотрите на л.КМ-
5. Сварки металла производят электродами типа Э46А и Э50А по ГОСТ 9467-75*.
6. Выполнить физический контроль швов крепления элементов балки Б-1.
7. Толщину сварного шва принять не менее 6 мм, кроме оговоренных
8. Все заводские соединение- сварные. Монтажные- болтовые и на монтажной сварке. Материал и электроды для сварки принимать по табл.55* по СНиП II-23-81* "Стальные конструкции", а так же минимальные расчетные толщины швов принимать по табл. 38 СНиП II-23-81*, соединения на болтах следует принимать согласно п.п. 2.4 и 2.7 и табл.57 СНиП II-23-81*.
9. Для болтовых соединений башмака Балки Б-1 предусмотрены болты класса С (грубой класс точности) по ГОСТ 7805-70, с полем допуска резьбы 6g.
10. Марка стали болтов --40Х "Селект".
11. Шайбы высокопрочные по ГОСТ 22355-77.

Согласовано

Взам. инв. №

Подпись и дата

Инв. № подл.

Изм.	Кол.уч	Лист	No.док	Подпись	Дата
Разработал		Досанов			
Проверил		Саакян			
ГИП		Саакян			
Д.контроль		Сапарова А.			

Р-06.06.2018/24-КМ

«Разработка ПСД на Строительство пешеходного моста через реку Бузаусыран в селе Ганюшкино Курмагазинского района»

Пешеходный переход 144м.

Стадия	Лист	Листов
РП	8	26

Спецификация балки Б-1

ТОО "Poligram" г.Атырау

Файл Р-06.06.2018/24-КМ

Формат А1

Балка Б-2

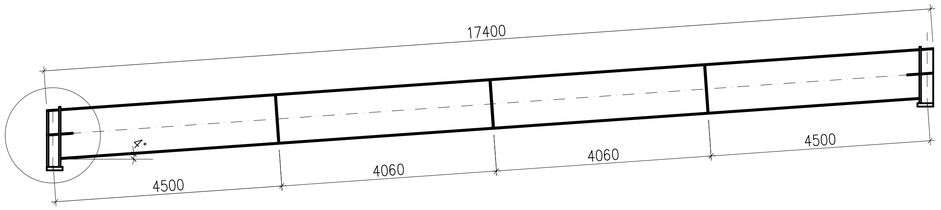

Балка Б-3

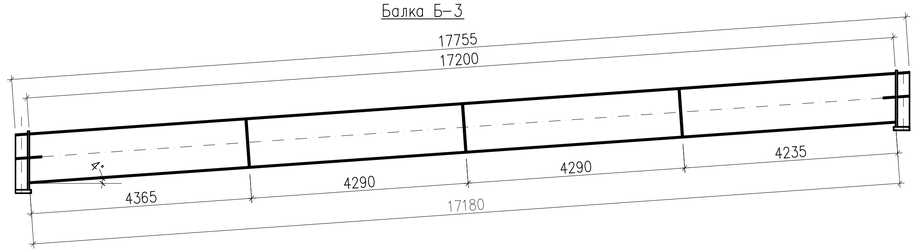

Балка Б-2

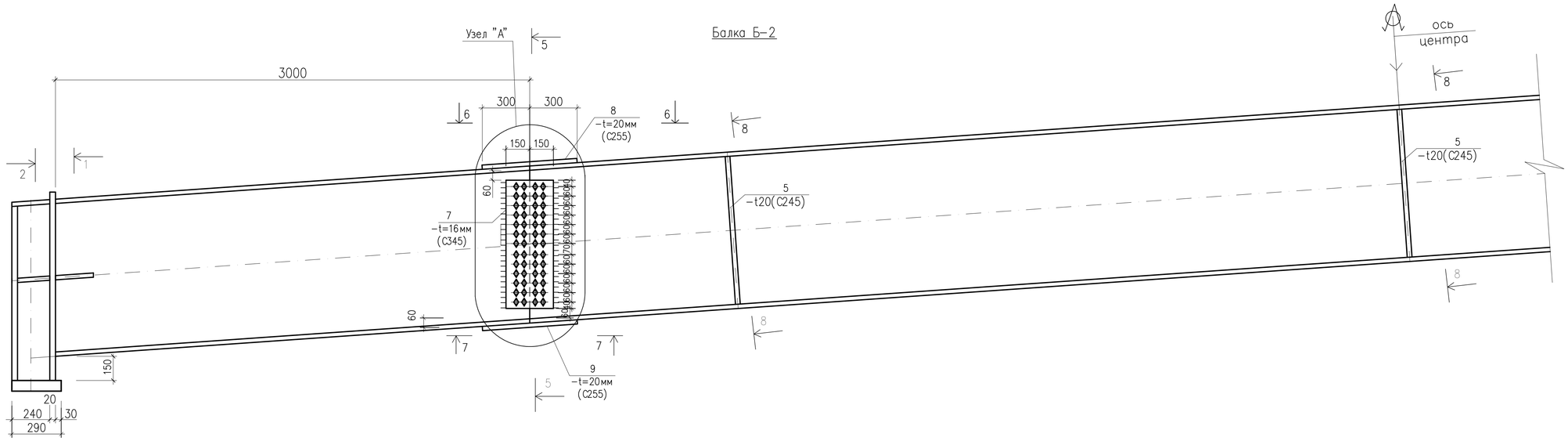

Балка Б-3

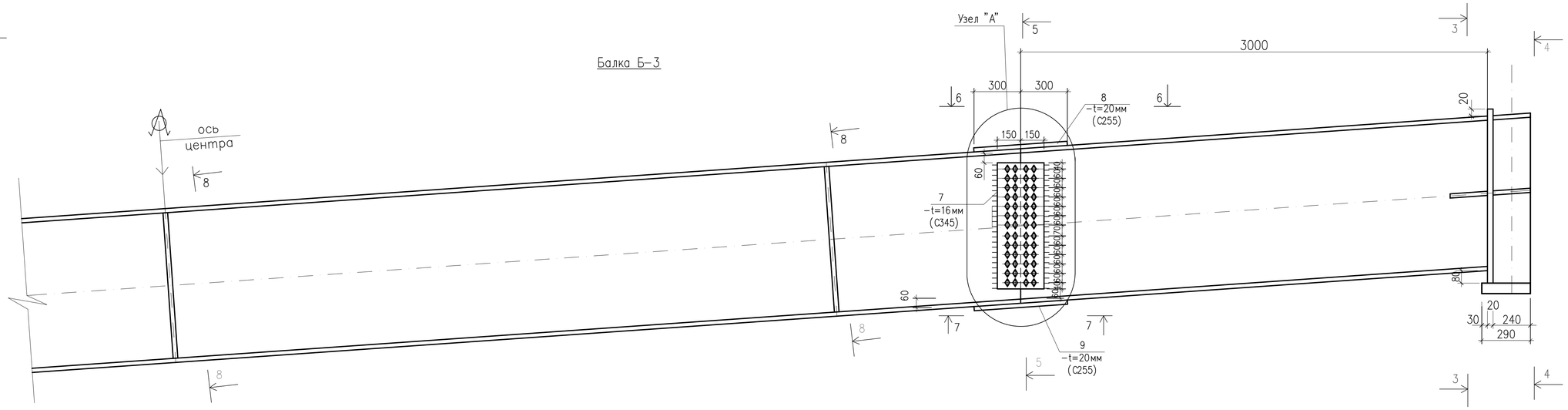

ПРЕДУСМАТРИВАЕТСЯ в опорных местах РЕЗИНОВАЯ ОПОРНАЯ ПРОКЛАДКА ИЗ ПОЛИМЕРНЫХ МАТЕРИАЛОВ согласно ВСН 86-83

1. Общие указания смотрите на листах КМ-1.
2. Техническую спецификацию металла см. на листе КМ-2.
3. Марку и сечение стальной конструкций смотрите на листе КМ-
4. Ведомость элементов стальных конструкций смотрите на л.КМ-
5. Сварки металла производят электродами типа Э46А и Э50А по ГОСТ 9467-75*.
6. Выполнить физический контроль швов крепления элементов балки Б-1.
7. Толщину сварного шва принять не менее 6 мм, кроме оговоренных
8. Все заводские соединение-сварные. Монтажные-болтовые и на монтажной сварке. Материал и электроды для сварки принимать по табл.55* по СНиП II-23-81* "Стальные конструкции", а так же минимальные расчетные толщины швов принимать по табл. 38 СНиП II-23-81*, соединения на болтах следует принимать согласно п.п. 2.4 и 2.7 и табл.57 СНиП II-23-81*.
9. Для болтовых соединений башмака Балки Б-1 предусмотрены болты класса С (грубой класс точности) по ГОСТ 7805-70, с полем допуска резьбы 6g.
10. Марка стали болтов --40Х "Селект".
11. Шайбы высокопрочные по ГОСТ 22355-77.

Согласовано

Взам. инв. №

Подпись и дата

Инв. № подл.

Изм.	Кол.уч	Лист	No.док	Подпись	Дата	P-06.06.2018/24-КМ			
						«Разработка ПСД на Строительство пешеходного моста через реку Бузаусылан в селе Ганюшкино Курмагазинского района»			
Разработал		Досанов				Пешеходный переход 144м.	Стадия	Лист	Листов
Проверил		Саакян					РП	9	26
ГИП		Саакян							
Д.контроль		Сапарова А				Балки Б-2 и Б-3	ТОО "Poligram" г.Атырау		

Файл P-06.06.2018/24-КМ

Формат А1

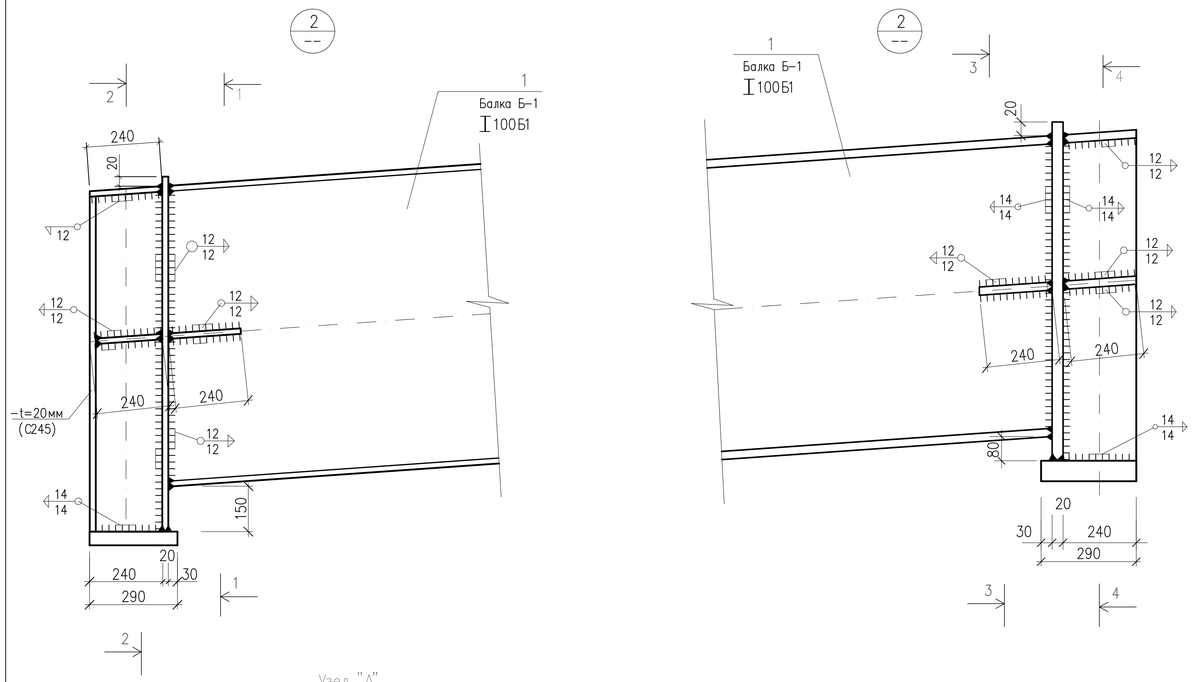

1–1

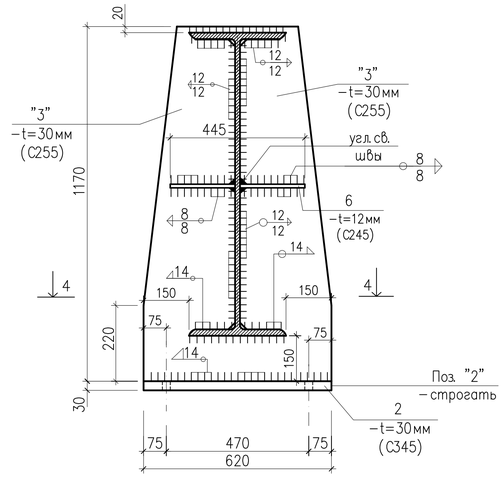

2–2

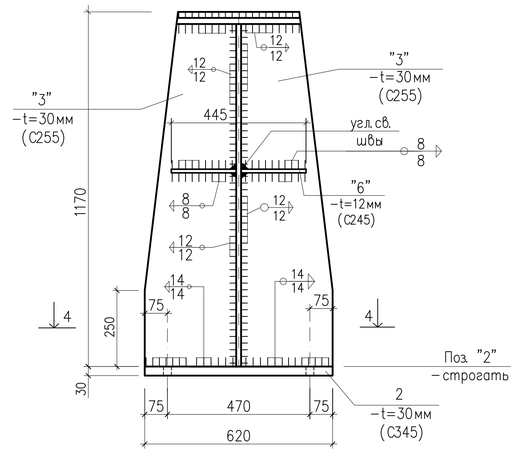

Узел "А"

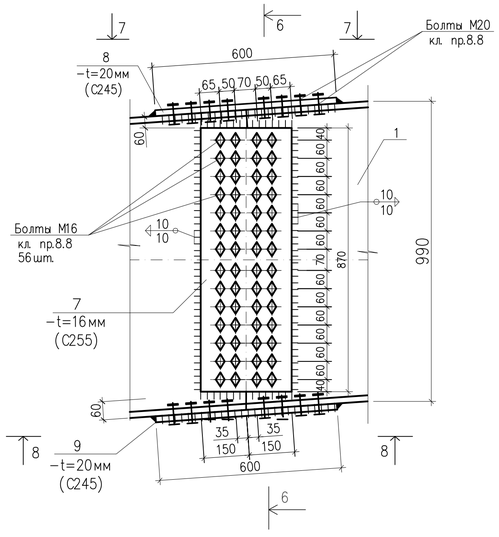

3–3

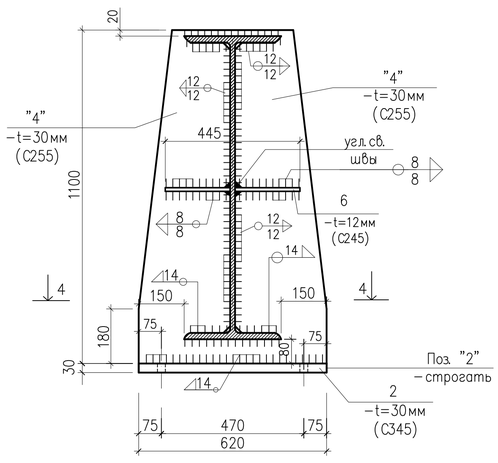

4–4

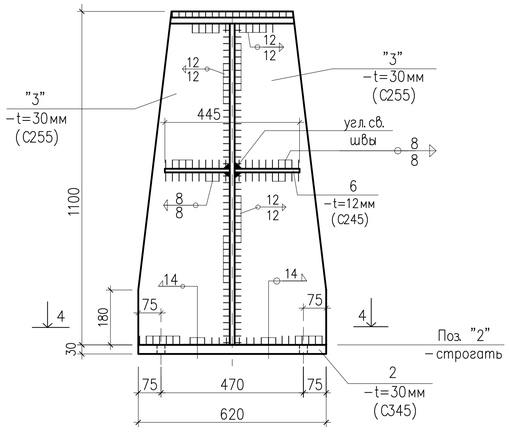

5–5

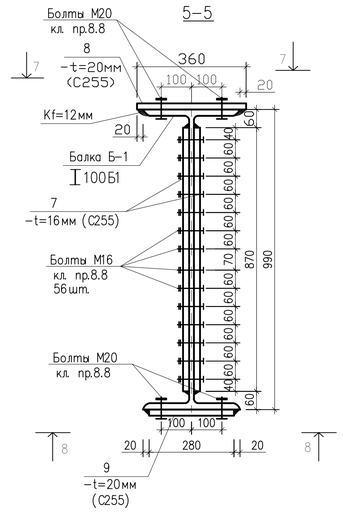

8–8

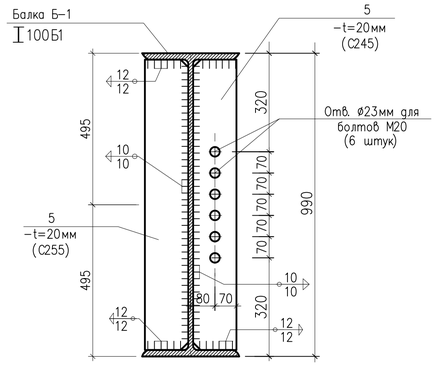

7–7

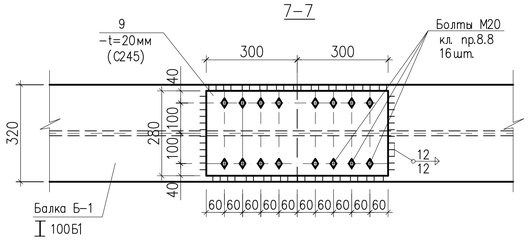

6–6

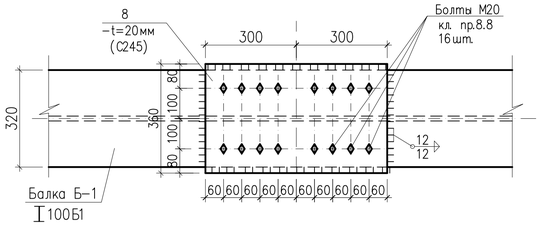

1. Общие указания смотрите на листах КМ–1.
2. Техническую спецификацию металла см. на листе КМ–2.
3. Марку и сечение стальной конструкций смотрите на листе КМ–
4. Ведомость элементов стальных конструкций смотрите на л.КМ–
5. Сварки металла производят электродами типа Э46А и Э50А по ГОСТ 9467–75*.
6. Выполнить физический контроль швов крепления элементов балки Б–1.
7. Толщину сварного шва принять не менее 6 мм, кроме оговоренных.
8. Все заводские соединение–сварные. Монтажные–болтовые и на монтажной сварке. Материал и электроды для сварки принимать по табл.55* по СНиП II–23–81* "Стальные конструкции", а так же минимальные расчетные толщины швов принимать по табл. 38 СНиП II–23–81*, соединения на болтах следует принимать согласно п.п. 2.4 и 2.7 и табл.57 СНиП II–23–81*.
9. Для болтовых соединений башмака Балки Б–1 предусмотрены болты класса С (грубой класс точности) по ГОСТ 7805–70, с полем допуска резьбы 6g.
10. Марка стали болтов ––40Х "Селект".
11. Шайбы высокопрочные по ГОСТ 22355–77.

Согласовано

Взам. инв. №

Подпись и дата

Инв. № подл.

Изм.	Кол.уч	Лист	No.док	Подпись	Дата
Разработал		Досанов			
Проверил		Саакян			
ГИП		Саакян			
Д.контроль		Сапарова А.			

Р–06.06.2018/24–КМ

«Разработка ПСД на Строительство пешеходного моста через реку Бузаусыран в селе Ганюшкино Курмангазинского района»

Пешеходный переход 144м.

Стадия	Лист	Листов
РП	10	26

Монтажные узлы балок Б–2 и Б–3

ТОО "Poligram" г.Атырау

Файл Р–06.06.2018/24–КМ

Формат А1

Распор-связь Рс-1

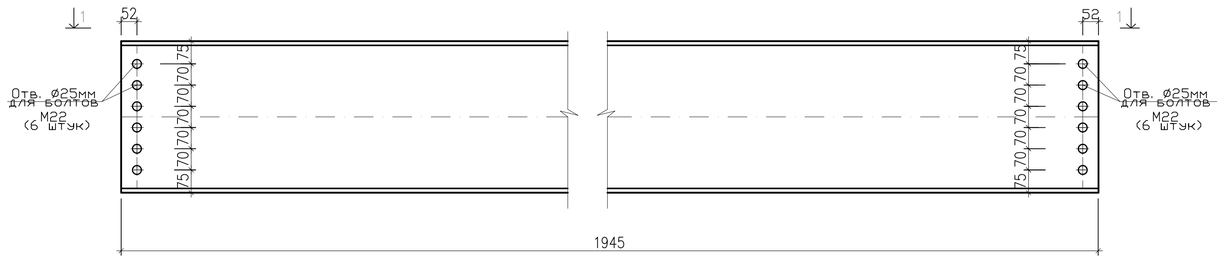

1-1

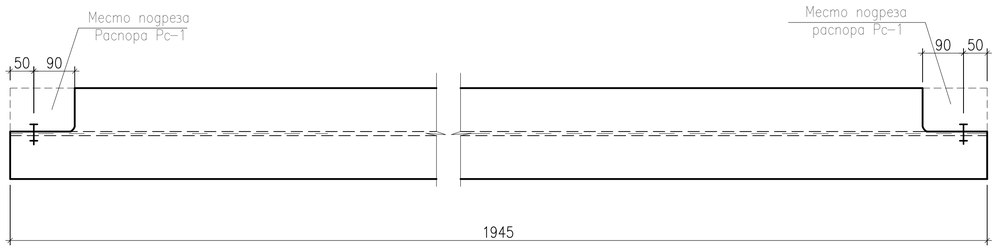

2-2

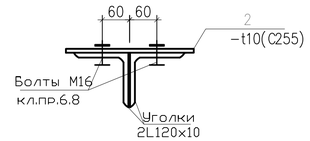

3-3

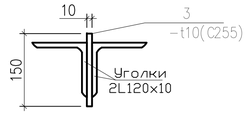

4-4

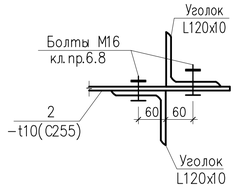

5-5

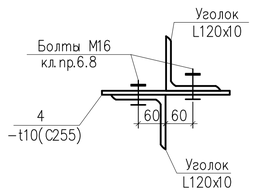

Спецификация к схемам элементов металлических балки Б-2, Б-3 и распоров-связей Рс-1 и связей Св-1, Св-2 (расход материалов на одного элемента).

ПОЗ.	Обозначение	Наименование	Кол. (шт.)	Масса (ед.кг)	Примечание
1.	2.	3.	4.	5.	6.
		Пролет	5		
		а) Балка Б-2 или Б-3.	1	5936,65	5936,65
1	ГОСТ 26020-83	I100Б1, L=18000мм	1	4140,0	4140,0
2	ГОСТ 19281-89	-290x30, L=620 мм	2	42,39	84,78
3	ГОСТ 380-88*	-620x30, L=1170 мм	1	171,13	171,13
4	ГОСТ 380-88*	620x30, L=1100 мм	1	160.93	160.93
5	ГОСТ 380-88*	-145x20, L=950 мм	6	22.0	132,0
6	ГОСТ 380-88*	-215x12, L=240 мм	8	5,50	44.0
7	ГОСТ 19281-89	-300x16, L=870 мм	4	33,0	132,0
8	ГОСТ 380-88*	-360x20, L=600 мм	3	34,54	103,62
9	ГОСТ 380-88*	-280x20, L=600 мм	3	26,69	80,07
10	ГОСТ 8509-93	L160x10, L=18000 мм	2	444,06	888,12
	с учетом наплавленного металла на 1%			кг	5936.65
		б) Распор-связь Рс-1.	5		
	ГОСТ 26020-83	I50Б1, L=1945 мм	1	142,0	142,0
		в) Связи Св-1 и Св-2 (на 1-го элемента).	8		
1	ГОСТ 8509-93	L120x10, L=4470 мм	2	81,6	163,2
2	ГОСТ 380-88*	-320x10, L=445 мм	2	11,8	23,6
3	ГОСТ 380-88*	-100x10, L=150 мм	8	1,57	12,56
4	ГОСТ 380-88*	-100x10, L=290 мм	8	2,36	18,9

Связь Св-1

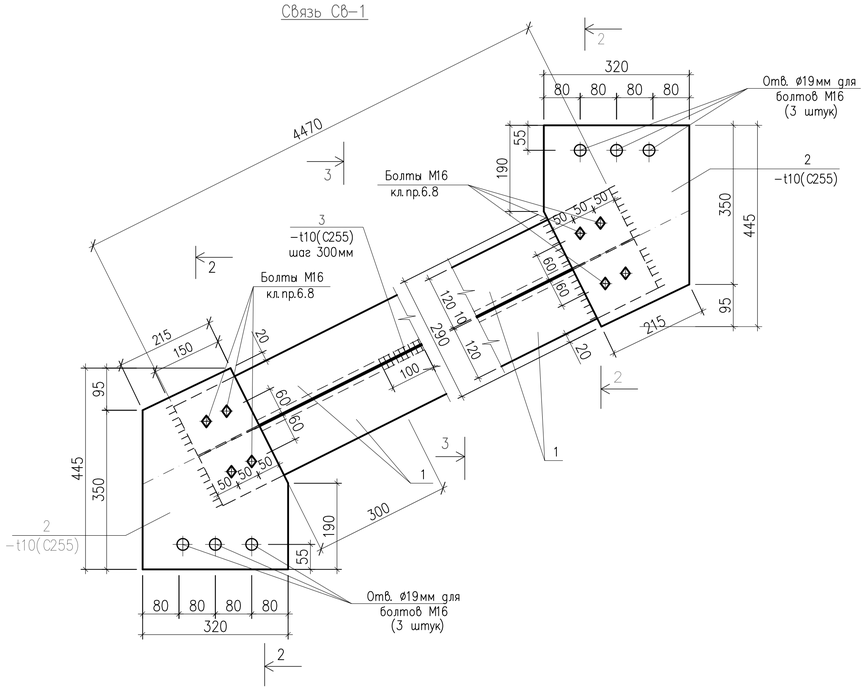

Связь Св-2

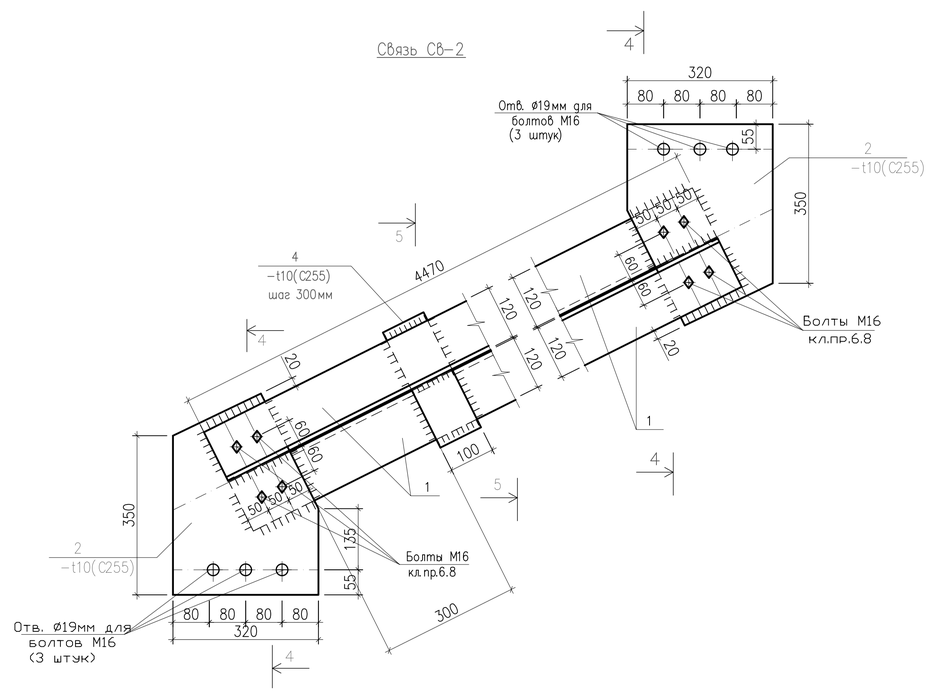

1. Общие указания смотрите на листе КМ-1.
2. Техническую спецификацию металла см. на листе КМ-2.
3. Данный лист совместно смотрите на листом КМ-
4. Ведомость элементов стальных конструкций смотрите на л.КМ-
5. Сварки металла производят электродами типа Э42 и Э42А по ГОСТ 9467-75*.
6. Толщину сварного шва принять не менее 6 мм, кроме оговоренных

Изм.	Кол.уч	Лист	No.док	Подпись	Дата	Р-06.06.2018/24-КМ		
						«Разработка ПСД на Строительство пешеходного моста через реку Бузаусыпан в селе Ганюшкино Курмагазинского района»		
Разработал		Досанов				Пешеходный переход 144м.	Стадия	Лист	Листов
Проверил		Саакян					РП	11	26
ГИП		Саакян							
Д.контроль		Сапарова А.				Распор-связь Рс-1. Связи Св-1, Св-2. Спецификация.	ТОО "Poligram" г.Атырау		

Согласовано

Взам. инв. No

Подпись и дата

Инв. No подл.

Файл Р-06.06.2018/24-КМ

Формат А1

ПЛАН ОГРАЖДЕНИЯ

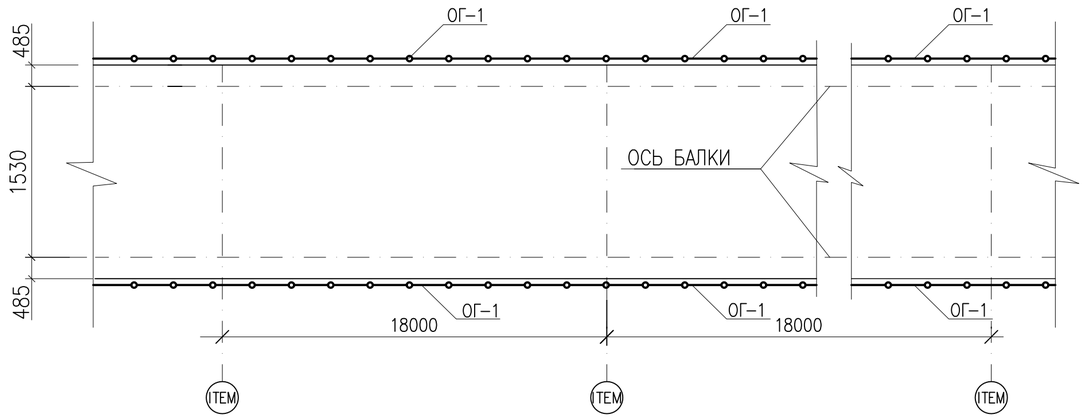

СПЕЦИФИКАЦИЯ КОНСТРУКТИВНЫХ ЭЛЕМЕНТОВ

Поз.	Обозначение	Наименование	Кол. (шт.)	Масса (ед.кг)	Примечание
1.	2.	3.	4.	5.	6.
		Ограждение ОГ-1	108	23,4	2527,2
		Ограждение ОГ-1 (на 1 пог. метр)			
1	ГОСТ 30245-94	□ 50х3 L=1160 мм	1	5,2	5,2
2	ГОСТ 8645-68	▭ 50х30х3 L=1000 мм	2	3,5	7,0
3	ГОСТ 8645-68	▭ 50х30х3 L=800 мм	4	2,8	11,2

ОГРАЖДЕНИЕ ОГ-1

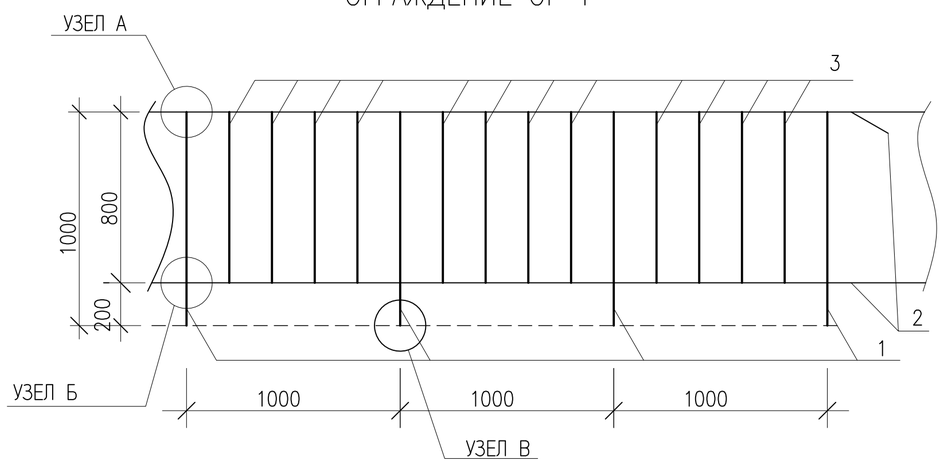

УЗЕЛ А

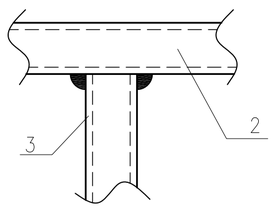

УЗЕЛ Б

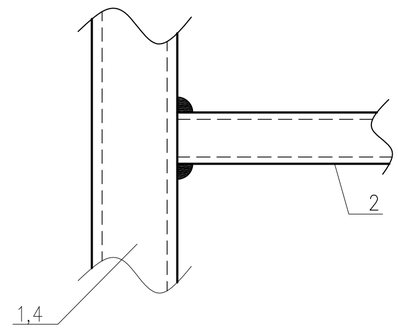

РАЗРЕЗ 1-1

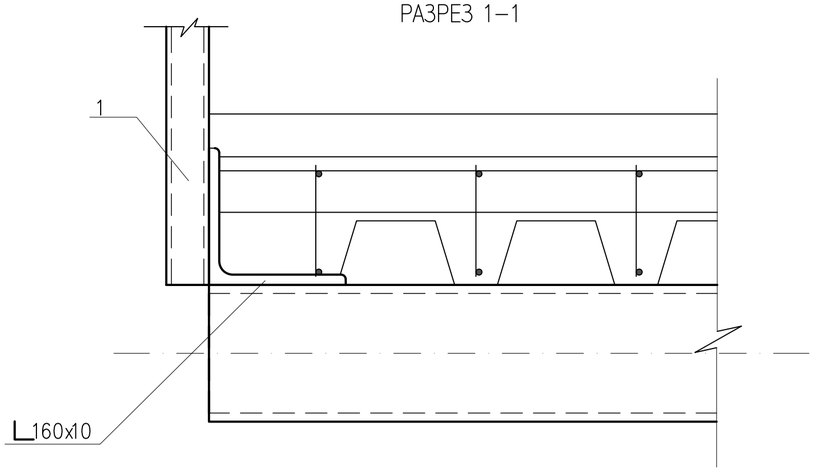

УЗЕЛ В

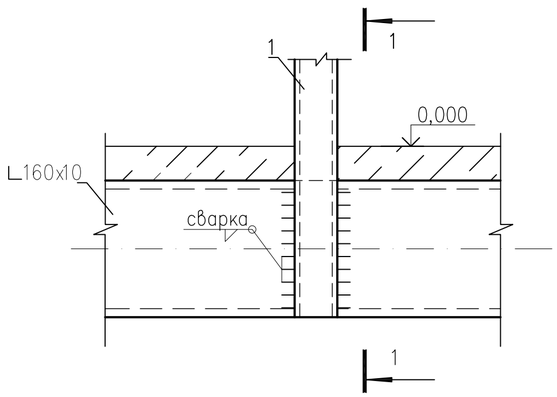

1. Общие указания смотрите на листах КМ-1 и КМ-2.
2. Техническую спецификацию металла см. на листе КМ-3.
3. Марку и сечение стальной конструкций смотрите на листе КМ-
4. Ведомость элементов стальных конструкций смотрите на л.КМ-
5. Данный лист совместно смотрите с листами КМ-
6. Сварки металла производят электродами типа Э42 по ГОСТ 9467-75*.

Изм.	Кол.уч	Лист	No.док	Подпись	Дата	Р-06.06.2018/24-КМ
						«Разработка ПСД на Строительство пешеходного моста через реку Бузаусылан в селе Ганюшкино Курмагазинского района»
Разработал		Досанов				Пешеходный переход 144м.
Проверил		Саакян				Стадия: РП; Лист: 12; Листов: 26
ГИП		Саакян				
Д.контроль		Сапарова А.				План ограждения
						ТОО "Poligram" г.Атырау

Согласовано

Взам. инв. No

Подпись и дата

Инв. No подл.

Файл: Р-06.06.2018/24-КМ

Формат А2

Вид 1
Стойка поручней
Масштаб 1:10

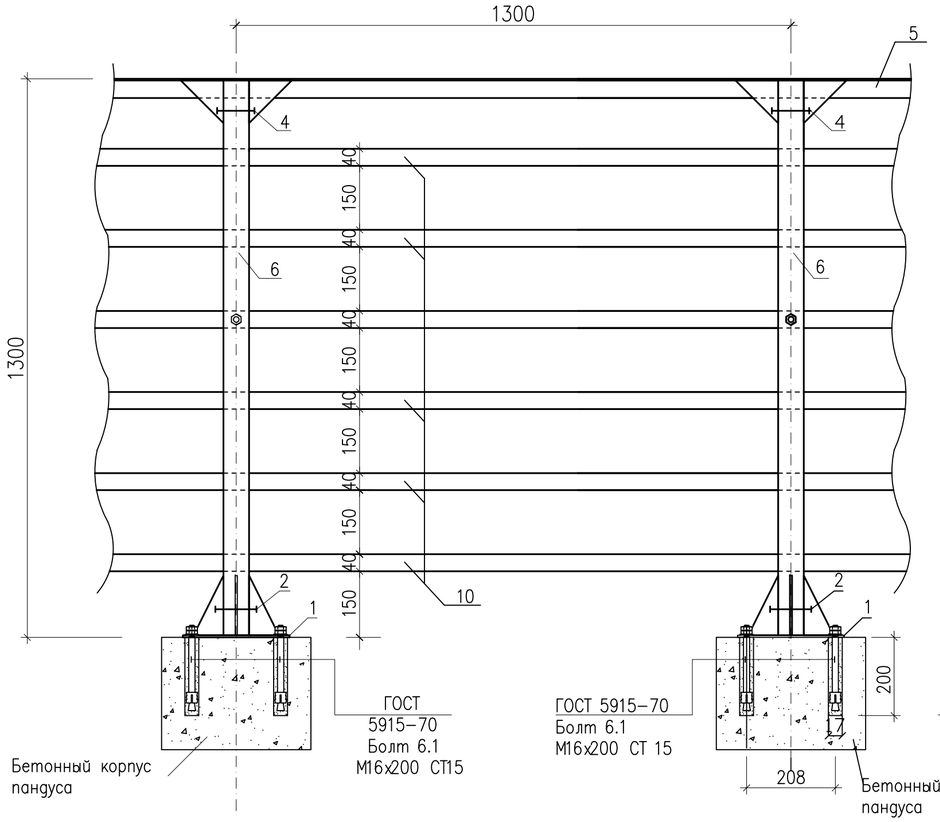

Вид 2
Стойка поручней
Масштаб 1:10

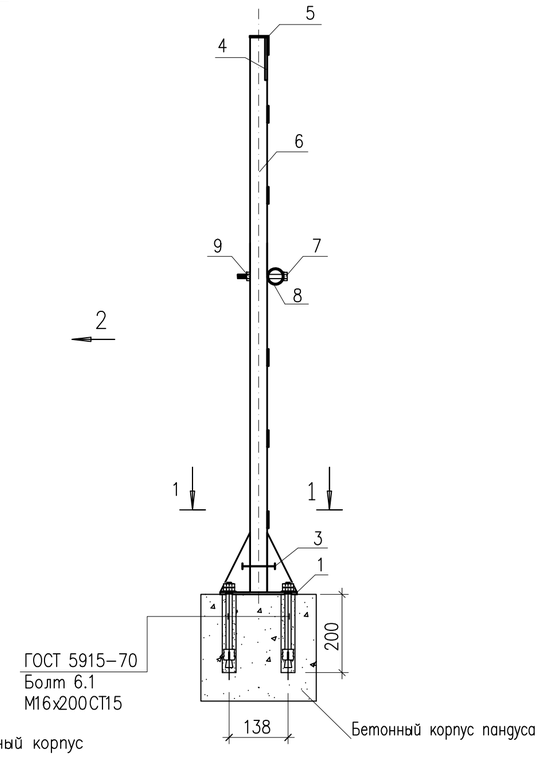

Фрагмент соединения 1 пандуса и моста

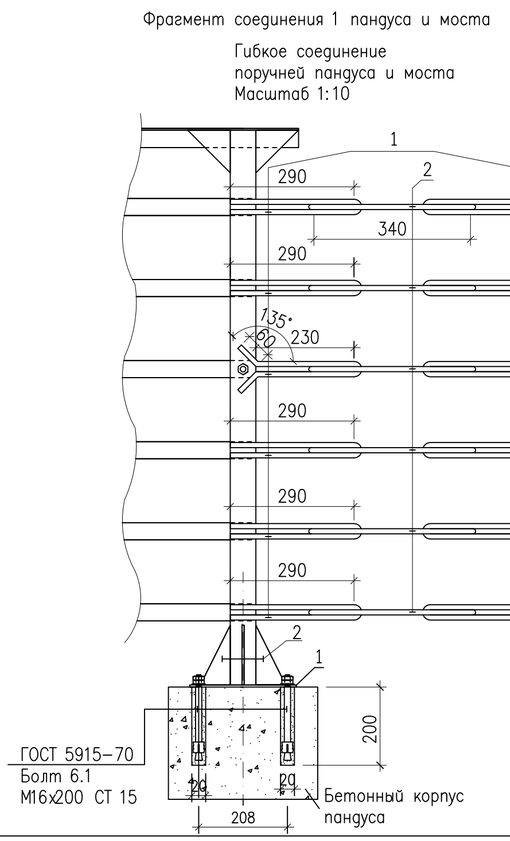

Фрагмент соединения 2 пандуса и моста

Разрез 1-1

Стойка
поручней
Масштаб 1 : 5

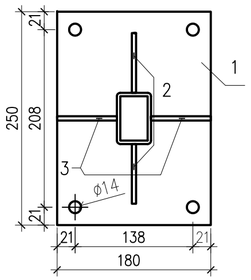

Гибкое соединение
поручней пандуса и моста
Масштаб 1:10

Соединение пластины
переезда
на мост с бетонным
корпусом
Масштаб 1:5

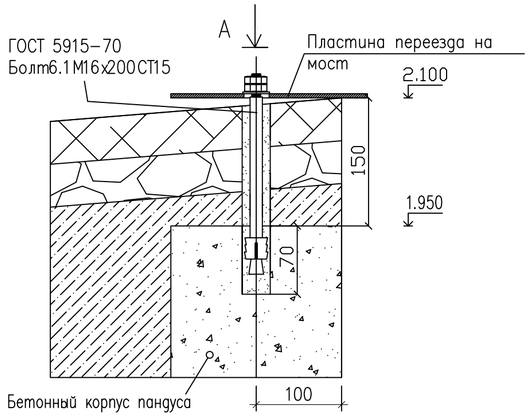

Вид А

Пластина переезда на мост на оси 5 с пандуса
Масштаб 1 : 20

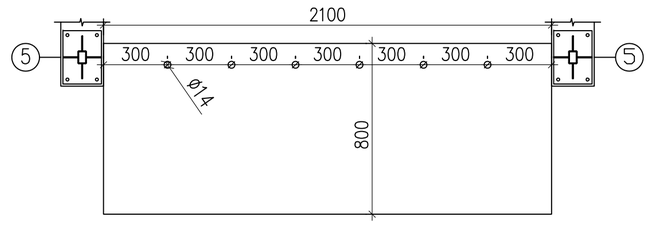

ПРИМЕЧАНИЕ

1 Боковые поверхности подземной части корпуса конструкции обмазать битумной мастикой в 2 слоя.
2 Под корпус предусмотрено песчано-щебеночное основание с битумной пропиткой толщиной 100мм.
3 Сварочные работы конструкции проводить с соответствием требований ГОСТ 5264-80.
4 Подсчет арматуры и грунта осуществлен без учета уплотнения и нахлеста.
5 На чертежах конструкции поручня, крепления стойки, крепления пластины нумерацию деталей смотреть в спецификациях. Пластину переезда на мост для правильной установки необходимо подрезать по бокам на месте прмонтаже.
6 Данный лист рассматривать совместно с листом планов конструкций.

СПЕЦИФИКАЦИЯ МАТЕРИАЛОВ НА 1.3 М.П ПОРУЧНЕЙ ОДНОГО ПАНДУСА

ПОЗ.	ОБОЗНАЧЕНИЕ	НАИМЕНОВАНИЕ	КОЛ. ШТ.	МАССА ЕД ИЗМ.	ПРИМЕЧ.
		СТОЙКА С ПОРУЧНЕМ	54	–	–
	ГОСТ 19903-74	Лист стальной 900х2500х5	1	88.32	88.32
1	ГОСТ 19903-74	Пластина 180х250х5	1	–	–
2	ГОСТ 19903-74	Треугольник 140х70х5	2	–	–
3	ГОСТ 19903-74	Треугольник 140х70х5	2	–	–
4	ГОСТ 19903-74	Треугольник 100х100х5	2	–	–
5	ГОСТ 8509-93	∟ 45х45х4 L=1300	1	3,54	3,54х4
6	ГОСТ 8645-68	Труба 40х60х3х1300кр. / В 10 ГОСТ 13663-86	1	5.60	5.60
7	ГОСТ 7798-70	Болт М12-6.9 110.58	1	0.13	0.13
8	ГОСТ 10704-91	Труба 40.3.1300 / В-Ст3сп	1	3.57	3.57
9	ГОСТ 5915-70	Гайка М12-6М.5	1	0.06	0.06
10	ГОСТ 103-76	Полоса 4х40-В-Ш-2 / СТ3КП ОСТ 14-2-208-87	5	1.26	6.30
11	ГОСТ 5915-70	Болт 6.1М16х200 СТ 15	4	0.55	2.20

СПЕЦИФИКАЦИЯ МАТЕРИАЛОВ НА ПЛАСТИНУ ПЕРЕЕЗДА НА МОСТ ШИРИНОЙ 2100ММ

ПОЗ.	ОБОЗНАЧЕНИЕ	НАИМЕНОВАНИЕ	КОЛ. ШТ.	МАССА ЕД ИЗМ.	ПРИМЕЧ.
		Пластина переезда на мост	1	69.24	69.24
1	ГОСТ 19903-74	Лист стальной 800х2100х5	1	65.94	65.94
2	ГОСТ 5915-70	Болт 6.1М16х200 СТ 15	6	0.55	3.30

СПЕЦИФИКАЦИЯ МАТЕРИАЛОВ НА ГИБКОЕ СОЕДИНЕНИЕ ПАНДУСА И МОСТА

ПОЗ.	ОБОЗНАЧЕНИЕ	НАИМЕНОВАНИЕ	КОЛ. ШТ.	МАССА КГ/ШТ	ПРИМЕЧ.
		Гибкое соединение	2	20.52	41.04
1	ГОСТ 5781-82	Арматура Ø12 класс А-III L-600	24	0.54	12.96
2	ГОСТ 5781-82	Арматура Ø12 класс А-III L-700	12	0.63	7.56

Согласовано

Взам. инв. No

Подпись и дата

Инв. No подл.

Изм.	Кол.уч	Лист	No.док	Подпись	Дата
Разработал		Досанов			
Проверил		Саакян			
ГИП		Саакян			
Д.контроль		Сапарова А.			

Р-06.06.2018/24-КМ

«Разработка ПСД на Строительство пешеходного моста через реку Бузаусылан в селе Ганюшкино Курмагазинского района»

Пешеходный переход 144м.

Стадия	Лист	Листов
РП	13	26

Нумерация деталей перилл, узлы. Размер пластин переезда на мосты. Продольные разрезы конструкций.

ТОО "Poligram" г.Атырау

Файл: Р-06.06.2018/24-КМ

Формат А2

ПЛАН ЛЕСТНИЧНОГО МАРША ЛМ–1

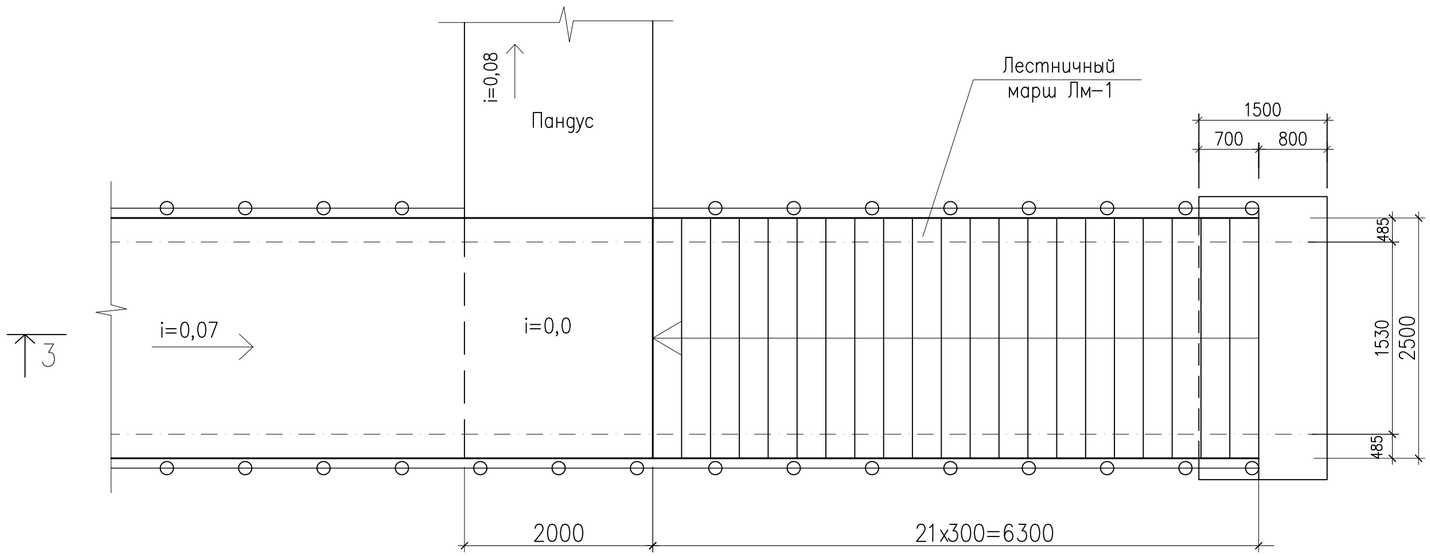

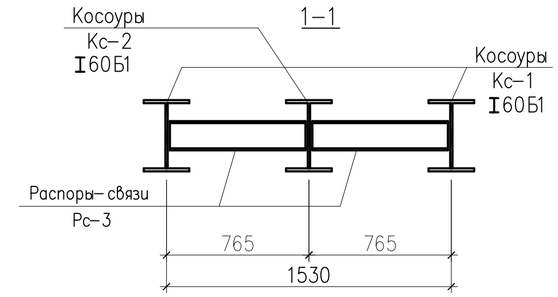

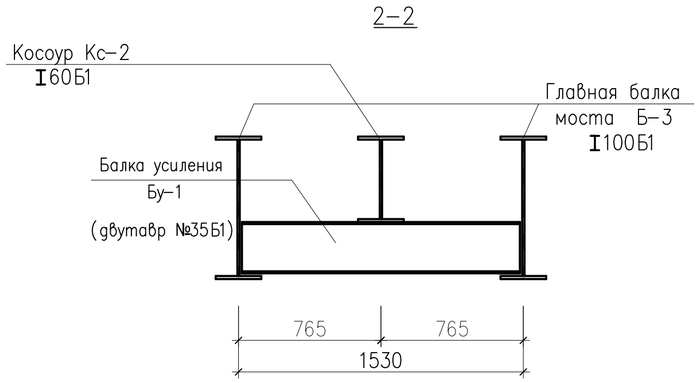

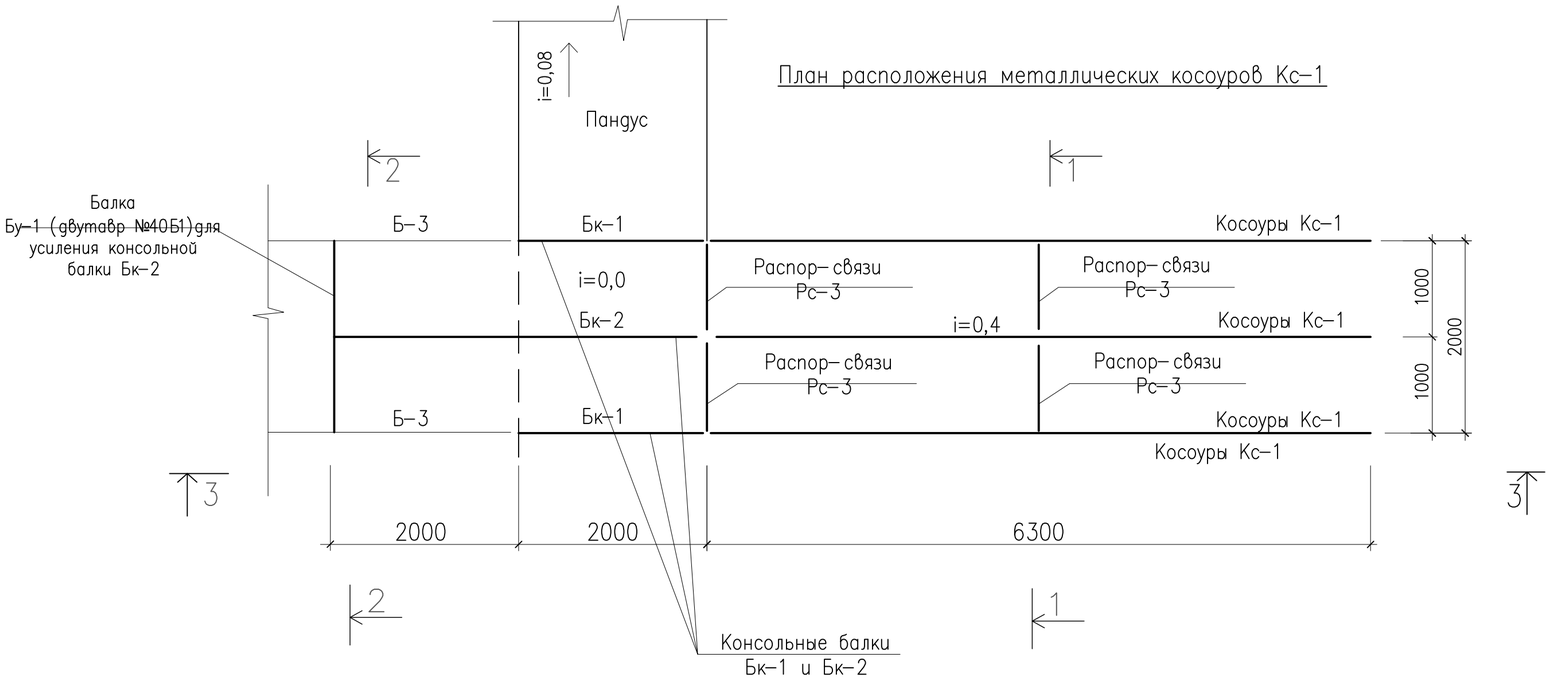

Консольная балка Бк–2

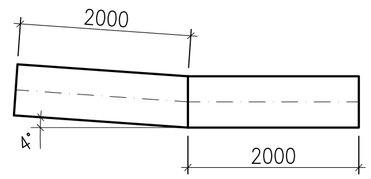

1. Общие указания смотрите на листах КМ–1 и КМ–2.
2. Техническую спецификацию металла см. на листе КМ–1.
3 Ведомость элементов стальных конструкций ЛМ–1 см. на л.КМ–16
4. Разрез 3–3 смотрите на листе КМ–15.
5. Сварки металла производят электродами типа Э42 по ГОСТ 9467–75*.

						Р–06.06.2018/24–КМ		
						«Разработка ПСД на Строительство пешеходного моста через реку Бузаусылан в селе Ганюшкино Курмагазинского района»		
Изм.	Кол.уч	Лист	No.док	Подпись	Дата			
Разработал		Досанов				Пешеходный переход 144м.	Стадия	Лист	Листов
Проверил		Саакян					РП	14	26
ГИП		Саакян							
Д.контроль		Сапарова А.				План Лестничного марша ЛМ–1	ТОО "Poligram" г.Атырау		

Файл: Р–06.06.2018/24–КМ

Формат А2

Согласовано

Взам. инв. No

Подпись и дата

Инв. No подл.

3–3

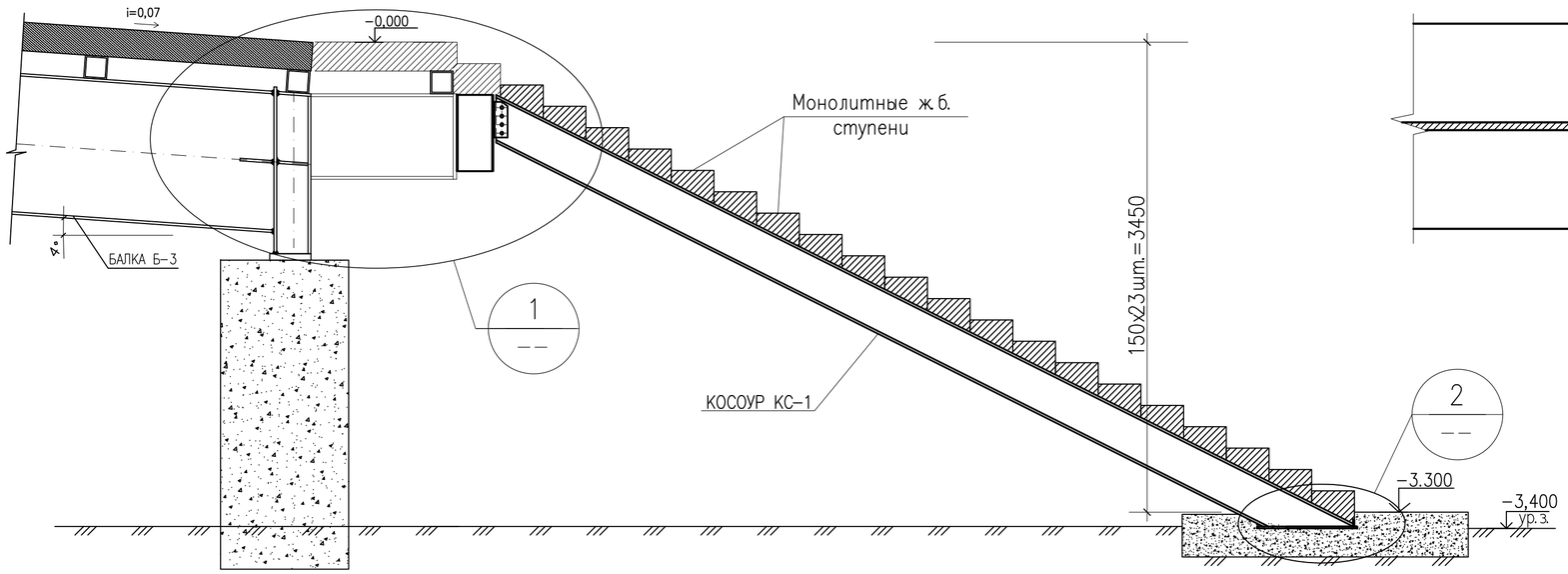

РАЗРЕЗ 3–3

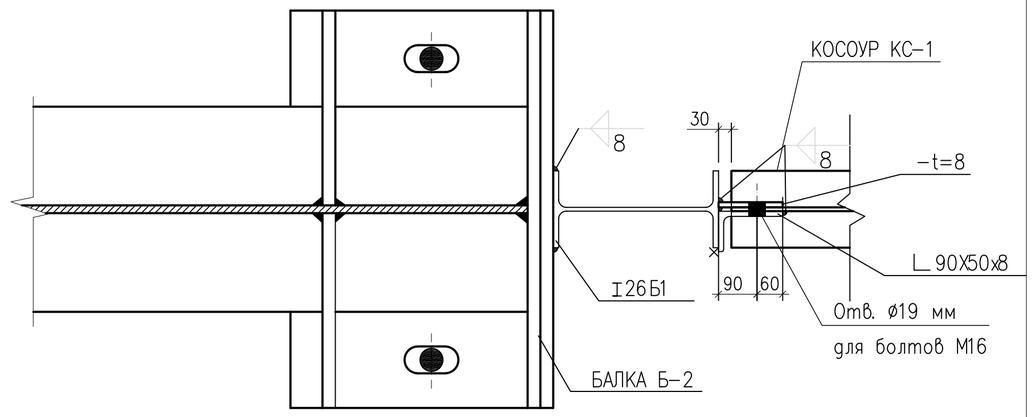

УЗЕЛ "А"

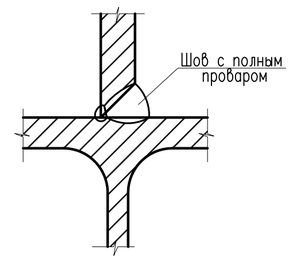

1. Все соединения на болтах М12 выполнены двухсрезными, болты М16, М18 – одиночный срез.
2. Болты черные класса прочности 5.8

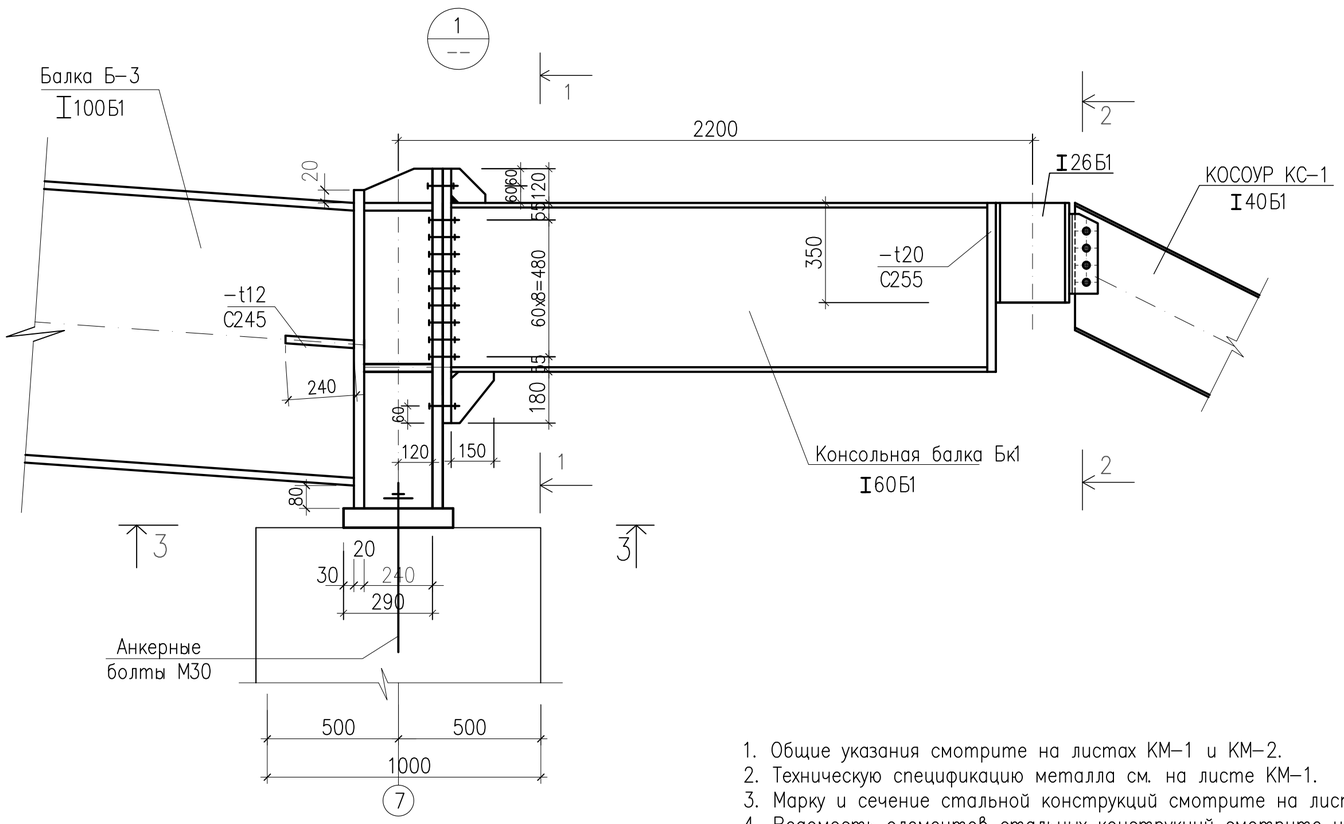

1–1

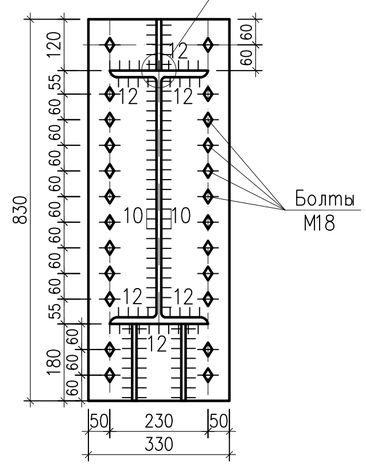

2–2

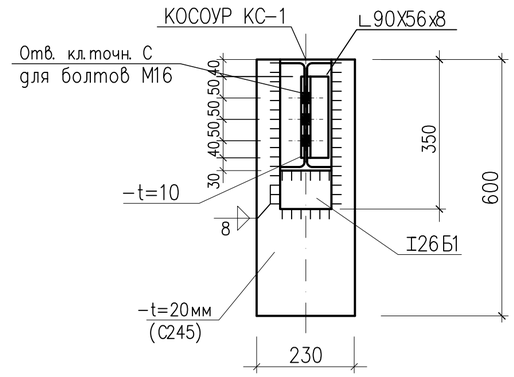

1. Общие указания смотрите на листах КМ–1 и КМ–2.
2. Техническую спецификацию металла см. на листе КМ–1.
3. Марку и сечение стальной конструкций смотрите на листе КМ–16
4. Ведомость элементов стальных конструкций смотрите на л.КМ–
5. Узел "1" смотрите на данном листе.
6. Сварки металла производят электродами типа Э42 по ГОСТ 9467–75*.

Изм.	Кол.уч	Лист	No.док	Подпись	Дата	Р–06.06.2018/24–КМ		
						«Разработка ПСД на Строительство пешеходного моста через реку Бузаусылан в селе Ганюшкино Курмагазинского района»		
Разработал		Досанов				Пешеходный переход 144м.	Стадия	Лист	Листов
Проверил		Саакян					РП	15	26
ГИП		Саакян							
Д.контроль		Сапарова А.				Разрез 3–3 по лестнице	ТОО "Poligram" г.Атырау		

Файл: Р–06.06.2018/24–КМ

Формат А2

Согласовано

Взам. инв. No

Подпись и дата

Инв. No подл.

Консольная балка Бк–1

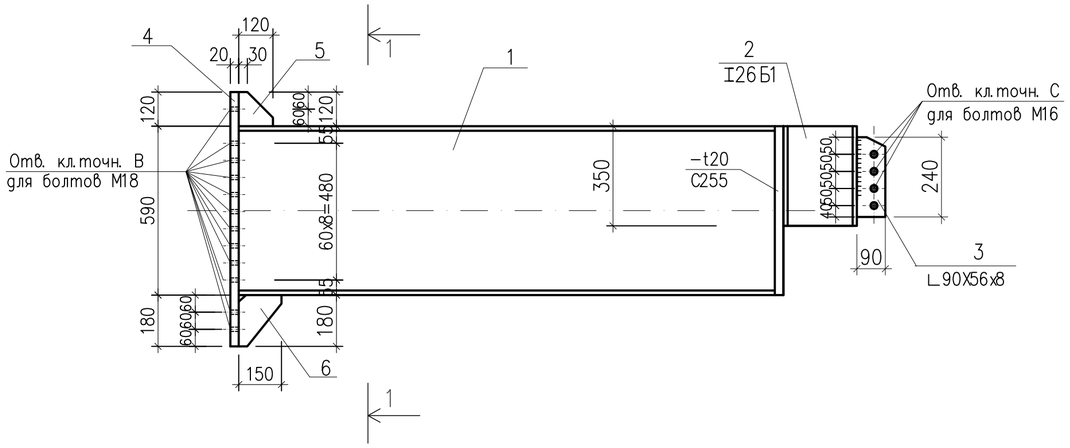

Разрез 1–1

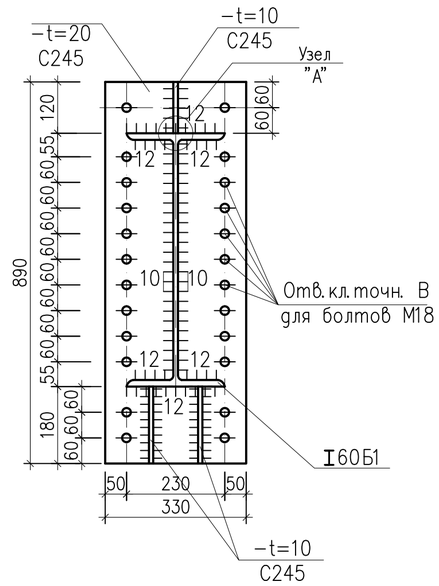

СПЕЦИФИКАЦИЯ КОНСТРУКТИВНЫХ ЭЛЕМЕНТОВ ЛЕСТНИЦЫ

Поз.	Обозначение	Наименование	Кол. (шт.)	Масса (ед.кг)	Примечание
1.	2.	3.	4.	5.	6.
	ОБЩЕЕ КОЛИЧЕСТВО ЛЕСТНИЧНОГО МАРША		1		
Бк–1	см. данный лист	Консольная балка Бк–1	2	---	---
Бк–2	ГОСТ 26020–83	I 60Б1 L=4000 мм	1	424,8	424,8
Бу–1	ГОСТ 26020–83	I 40Б1 L=2000 мм	1	96,2	96,2
Кс–1	см. данный лист	Косоур Кс–1	3	---	---
		Консольная балка Бк–1			
1	ГОСТ 26020–83	I 60Б1 L=2000 мм	2	212,4	424,8
2	ГОСТ 26020–83	I 26Б1 L=350мм	3	10,0	30,0
3	ГОСТ 8510–86	L 90X56x8 L=240мм	3	2,2	6,60
4	ГОСТ 380–88*	– t=20 330x890 мм	1	46,11	46,11
5	ГОСТ 380–88*	– t=10 120x120 мм	1	1,1304	1,1304
6	ГОСТ 380–88*	– t=10 150x180 мм	2	2,12	4,24
		Косоур Кс–1			
7	ГОСТ 26020–83	I 30Б1 L=7100 мм	1	342,0	342,0
8	ГОСТ 380–88*	– t=14 500x150 мм	1	8,243	8,243
9	ГОСТ 5781–82	ø12 AIII L=350 мм	3	0,32	0,96
10	ГОСТ 380–88*	– t=8 390x100 мм	1	2,45	2,45

2
--

РАЗРЕЗ 2–2

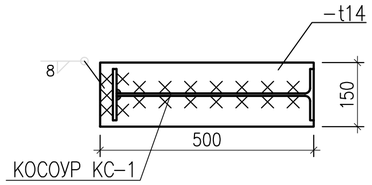

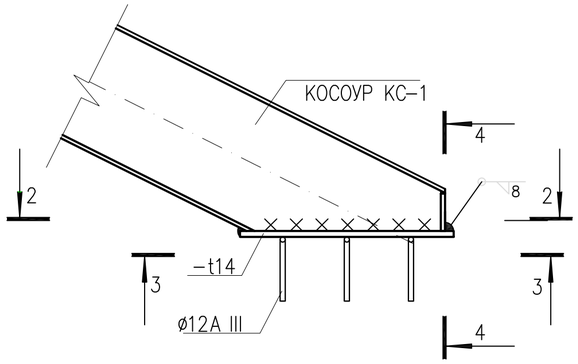

УЗЕЛ "А"

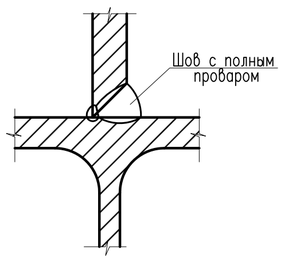

РАЗРЕЗ 3–3

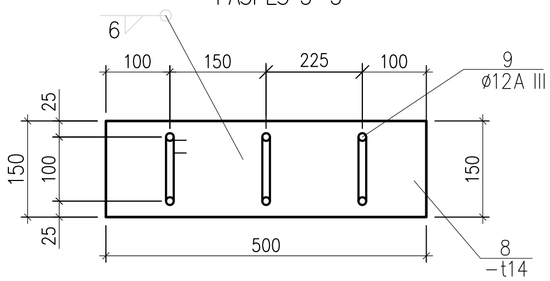

РАЗРЕЗ 4–4

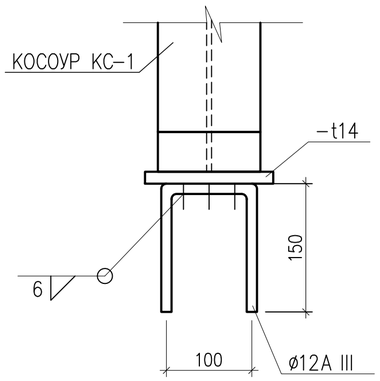

КОСОУР КС–1

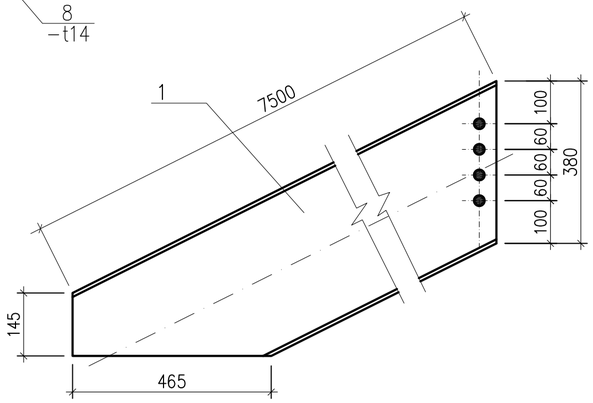

1. Общие указания смотрите на листах КМ–1 и КМ–2.
2. Техническую спецификацию металла см. на листе КМ–3.
3. Марку и сечение стальной конструкций смотрите на листе КМ–
4. Ведомость элементов стальных конструкций смотрите на л.КМ–
5. Данный лист совместно смотрите с листами КМ–
6. Сварки металла производят электродами типа Э42 по ГОСТ 9467–75*.

Изм.	Кол.уч	Лист	No.док	Подпись	Дата	Р–06.06.2018/24–КМ		
						«Разработка ПСД на Строительство пешеходного моста через реку Бузаусылан в селе Ганюшкино Курмагазинского района»		
Разработал		Досанов				Пешеходный переход 144м.	Стадия	Лист	Листов
Проверил		Саакян					РП	16	26
ГИП		Саакян							
Д.контроль		Сапарова А.				Монтажные узлы лестничного марша	ТОО "Poligram" г.Атырау		

Файл: Р–06.06.2018/24–КМ

Формат А2

Согласовано

Взам. инв. No

Подпись и дата

Инв. No подл.

ПЛАН НАВЕСА

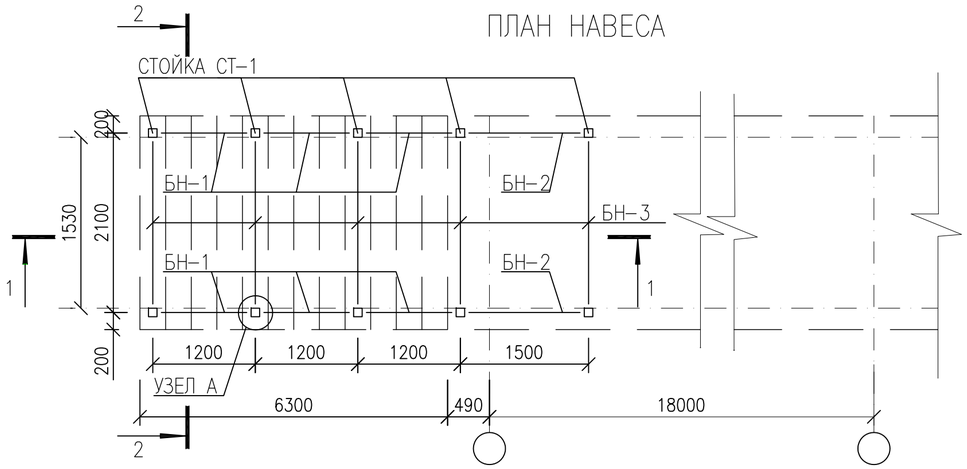

РАЗРЕЗ 2-2

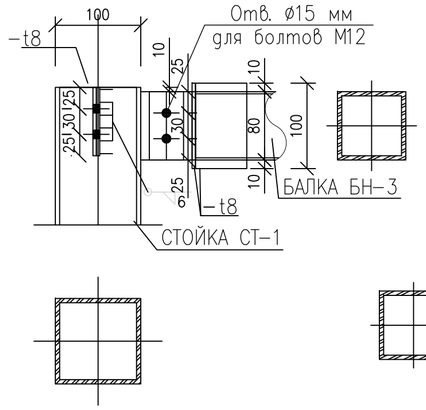

УЗЕЛ А

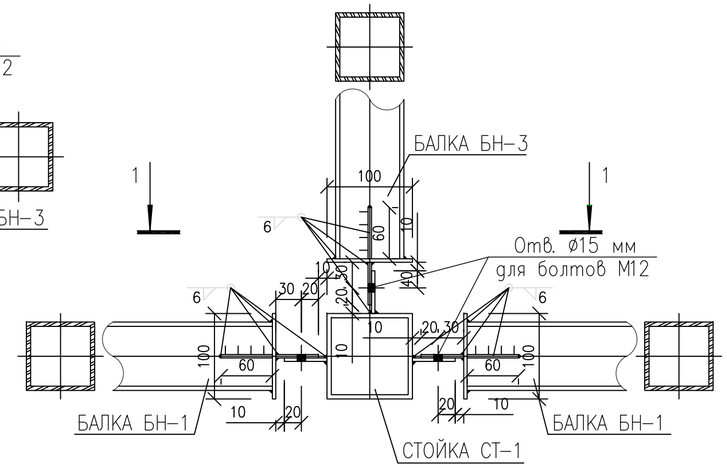

РАЗРЕЗ 1-1

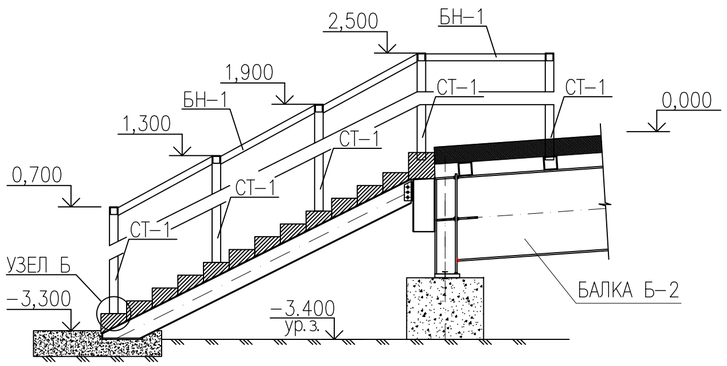

РАЗРЕЗ 2-2

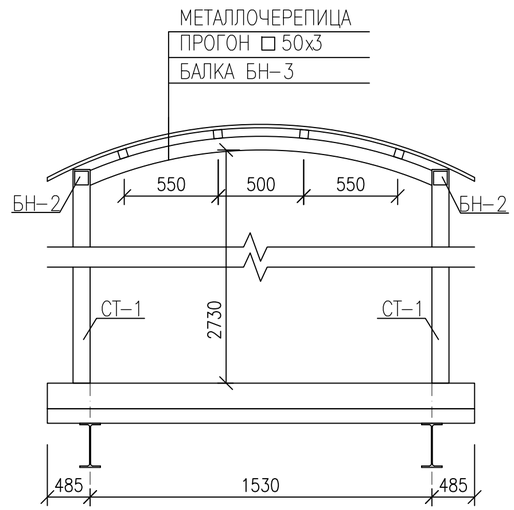

РАЗРЕЗ 1-1

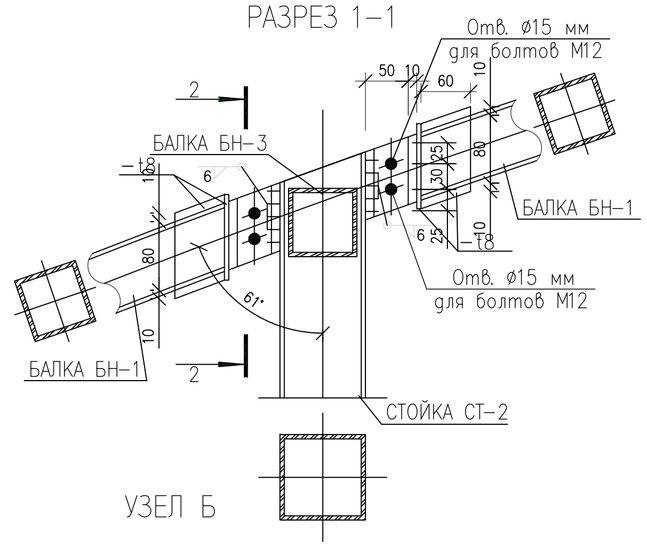

УЗЕЛ Б

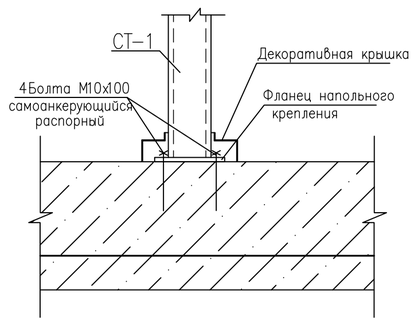

СПЕЦИФИКАЦИЯ КОНСТРУКТИВНЫХ ЭЛЕМЕНТОВ

Поз.	Обозначение	Наименование	Кол. (шт.)	Масса (ед.кг)	Примечание	Поз.	Обозначение	Наименование	Кол. (шт.)	Масса (ед.кг)	Примечание
1.	2.	3.	4.	5.	6.	1.	2.	3.	4.	5.	6.
		ОБЩЕЕ КОЛ-ВО НАВЕСОВ	1	746,1	746.1			БАЛКА БН-2	2	19,6	39,2
		РАСХОД МАТ-В НА ОДИН НАВЕС						БАЛКА БН-2			
		СТОЙКА СТ-1	10	48,23	482,3		ГОСТ 30245-94	□ 80х5 L=1500 мм	1	18,0	18,0
		СТОЙКА СТ-1					ГОСТ 380-88*	– t=5 100х100 мм	2	0,4	0,8
	ГОСТ 30245-94	□ 100х6 L=2500 мм	1	45,0	45,0		ГОСТ 380-88*	– t=5 80х50 мм	2	0,16	0,32
	ГОСТ 380-88*	– t=5 80х50 мм	3	0,16	0,48		ГОСТ 380-88*	– t=5 100х60 мм	2	0,24	0,48
	ГОСТ 380-88*	– t=8 200х200 мм	1	2,51	2,51						
	ГОСТ 28778-90	Самоанкерующий Болт М10х70	4	0,06	0,24						
		БАЛКА БН-1	6	16,1	96,6			БАЛКА БН-3	5	25,6	128,0
		БАЛКА БН-1						БАЛКА БН-3			
	ГОСТ 30245-94	□ 80х5 L=1200 мм	1	14,5	14,5		ГОСТ 30245-94	□ 80х5 L=2000 мм	1	24,0	24,0
	ГОСТ 380-88*	– t=5 100х100 мм	2	0,4	0,8		ГОСТ 380-88*	– t=5 100х100 мм	2	0,4	0,8
	ГОСТ 380-88*	– t=5 80х50 мм	2	0,16	0,32		ГОСТ 380-88*	– t=5 80х50 мм	2	0,16	0,32
	ГОСТ 380-88*	– t=5 100х60 мм	2	0,24	0,48		ГОСТ 380-88*	– t=5 100х60 мм	2	0,24	0,48

Согласовано

Взам. инв. No

Подпись и дата

Инв. No подл.

Изм.	Кол.уч	Лист	No.док	Подпись	Дата	Р-06.06.2018/24-КМ		
						«Разработка ПСД на Строительство пешеходного моста через реку Бузаусылан в селе Ганюшкино Курмагазинского района»		
Разработал		Досанов				Пешеходный переход 144м.	Стадия	Лист	Листов
Проверил		Саакян					РП	17	26
ГИП		Саакян							
Д.контроль		Сапарова А.				План навеса	ТОО "Poligram" г.Атырау		

Файл: Р-06.06.2018/24-КМ

Формат А2

ПЛАН ОГРАЖДЕНИЯ

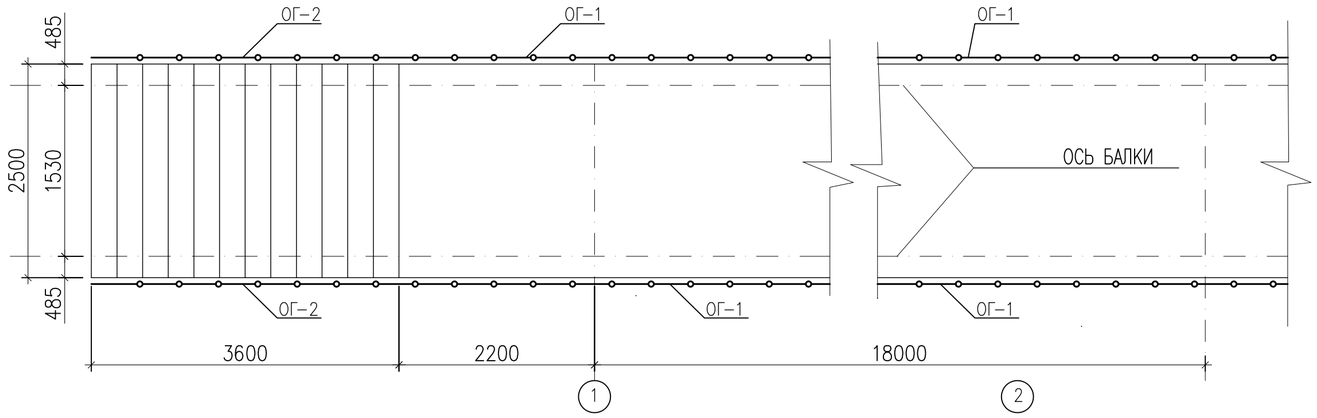

ОГРАЖДЕНИЕ ОГ-1

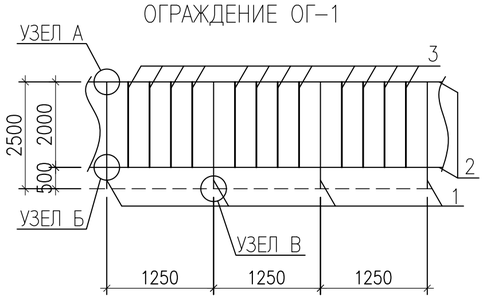

ОГРАЖДЕНИЕ ОГ-2

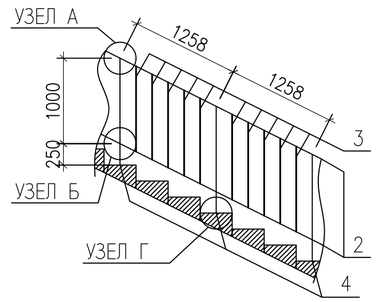

РАЗРЕЗ 1-1

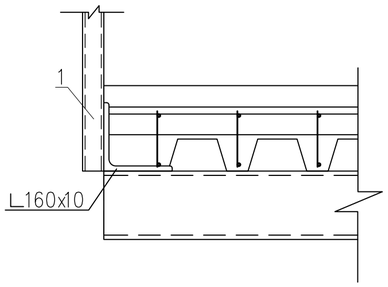

УЗЕЛ Г

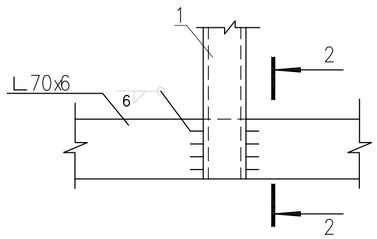

УЗЕЛ В

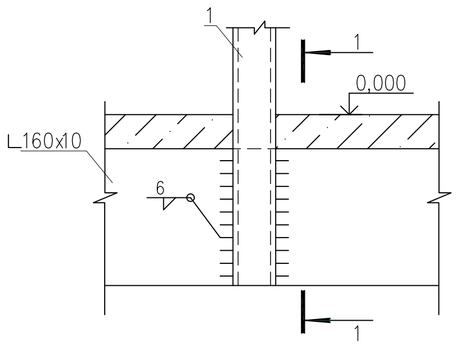

УЗЕЛ Б

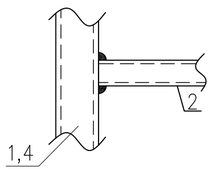

УЗЕЛ А

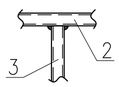

РАЗРЕЗ 2-2

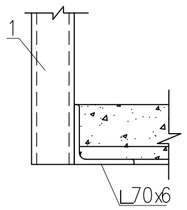

СПЕЦИФИКАЦИЯ КОНСТРУКТИВНЫХ ЭЛЕМЕНТОВ

Поз.	Обозначение	Наименование	Кол. (шт.)	Масса (ед.кг)	Примечание
1.	2.	3.	4.	5.	6.
		Ограждение ОГ-1			
		Ограждение ОГ-1 (на 1 пог. метр)			
1	ГОСТ 30245-94	□ 50х3 L=1160 мм	1	5,2	5,2
2	ГОСТ 8645-68	▭ 50х30х3 L=1000 мм	2	3,5	7,0
3	ГОСТ 8645-68	▭ 50х30х3 L=800 мм	4	2,8	11,2
		Ограждение ОГ-2			
		Ограждение ОГ-2 (на 1 пог. метр)			
4	ГОСТ 30245-94	□ 50х3 L=1070 мм	1	4,8	4,8
2	ГОСТ 8645-68	▭ 50х30х3 L=1000 мм	2	3,5	7,0
3	ГОСТ 8645-68	▭ 50х30х3 L=800 мм	5	2,8	14,0

1. Общие указания смотрите на листах КМ-1 и КМ-2.
2. Техническую спецификацию металла см. на листе КМ-3.
3. Марку и сечение стальной конструкций смотрите на листе КМ-
4. Ведомость элементов стальных конструкций смотрите на л.КМ-
5. Данный лист совместно смотрите с листами КМ-
6. Сварки металла производят электродами типа Э42 по ГОСТ 9467-75*.

Согласовано

Взам. инв. No

Подпись и дата

Инв. No подл.

Изм.	Кол.уч	Лист	No.док	Подпись	Дата
Разработал		Досанов			
Проверил		Саакян			
ГИП		Саакян			
Д.контроль		Сапарова А.			

Р-06.06.2018/24-КМ

«Разработка ПСД на Строительство пешеходного моста через реку Бузаусылан в селе Ганюшкино Курмагазинского района»

Пешеходный переход 144м.

Стадия	Лист	Листов
РП	18	26

План ограждения

ТОО "Poligram" г.Атырау

Файл: Р-06.06.2018/24-КМ

Формат А2

План расположения пандуса пешеходного моста.
(через реку Бузаусылан)

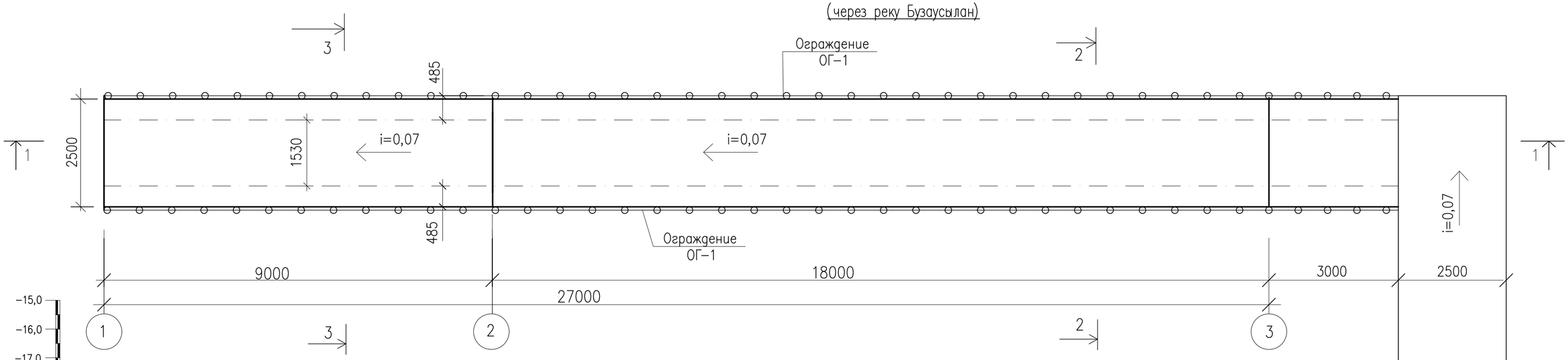

РАЗРЕЗ 1-1

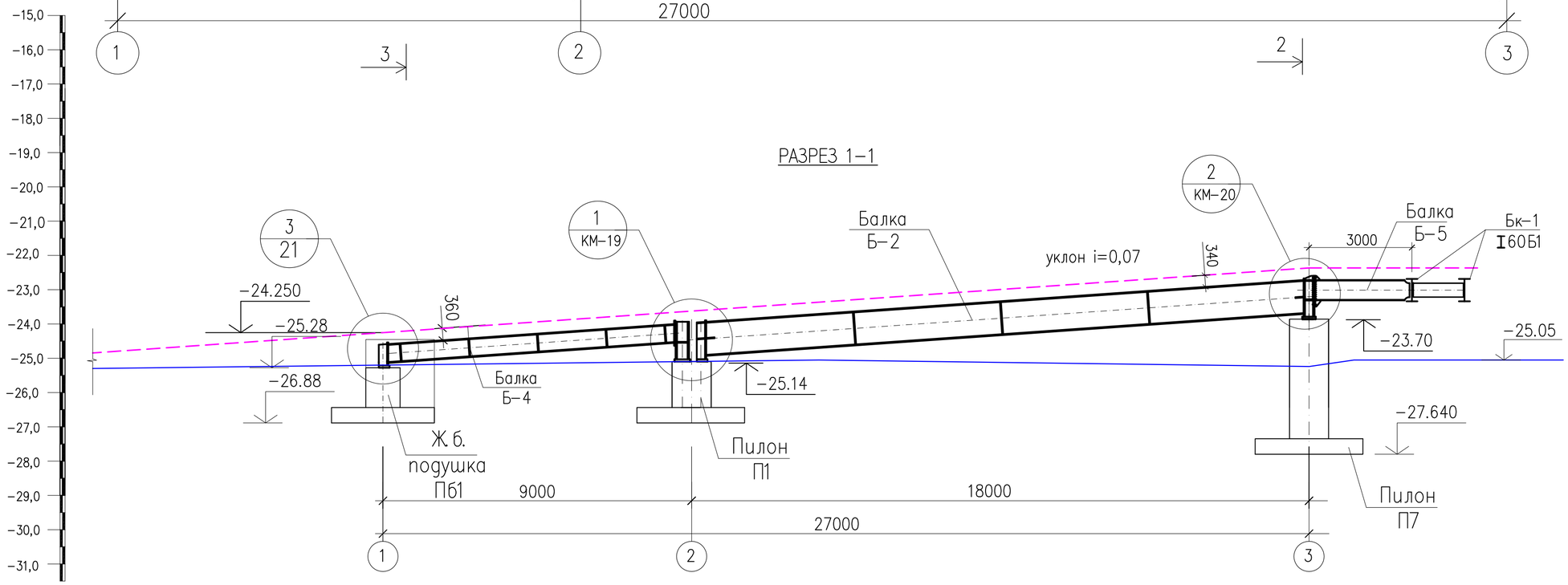

Схема расположения балок и связей пандуса.

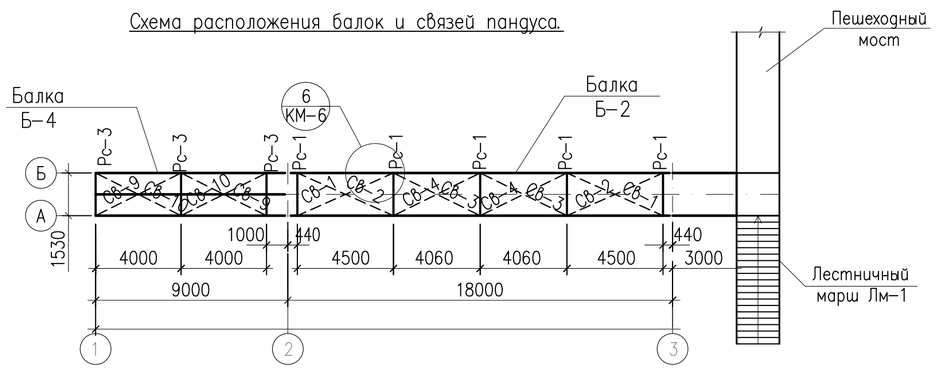

1. Ж.б. пилон П1 и П7 смотрите в разделе КЖ.
2. Ж.б. подушка Пб1 в разделе КЖ по мосту через реку Шарон

Изм.	Кол.уч	Лист	No.док	Подпись	Дата	Р-06.06.2018/24-КМ
						«Разработка ПСД на Строительство пешеходного моста через реку Бузаусылан в селе Ганюшкино Курмагазинского района»
Разработал		Досанов				Пешеходный переход 144м.
Проверил		Саакян				Стадия: РП · Лист: 19 · Листов: 26
ГИП		Саакян				
Д.контроль		Сапарова А.				План расположения пандуса пешеходного моста.
						ТОО "Poligram" г.Атырау

Согласовано

Взам. инв. No

Подпись и дата

Инв. No подл.

Файл: Р-06.06.2018/24-КМ

Формат А2

РАЗРЕЗ 2–2

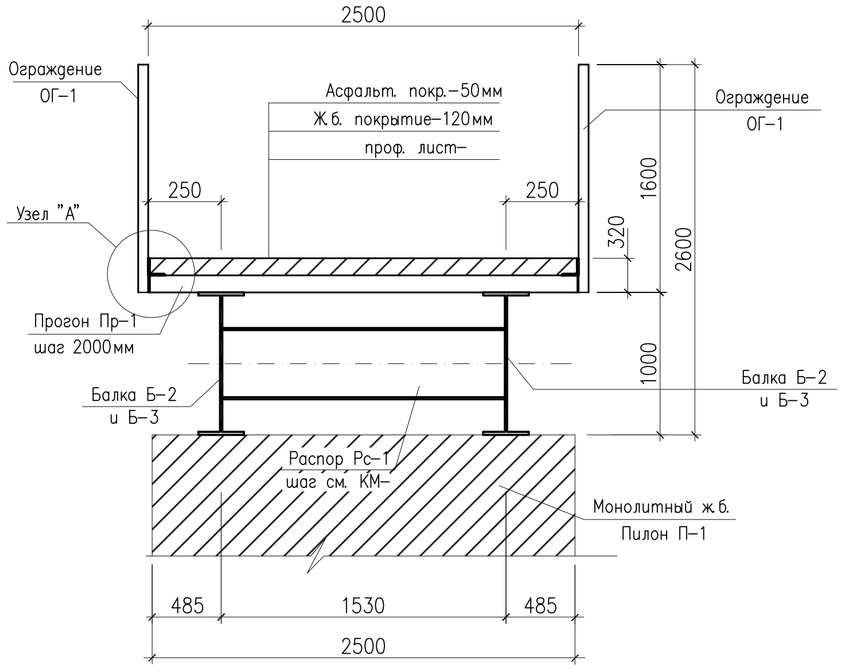

Двутавр №100Б1 из стали класса С255

РАЗРЕЗ 3–3

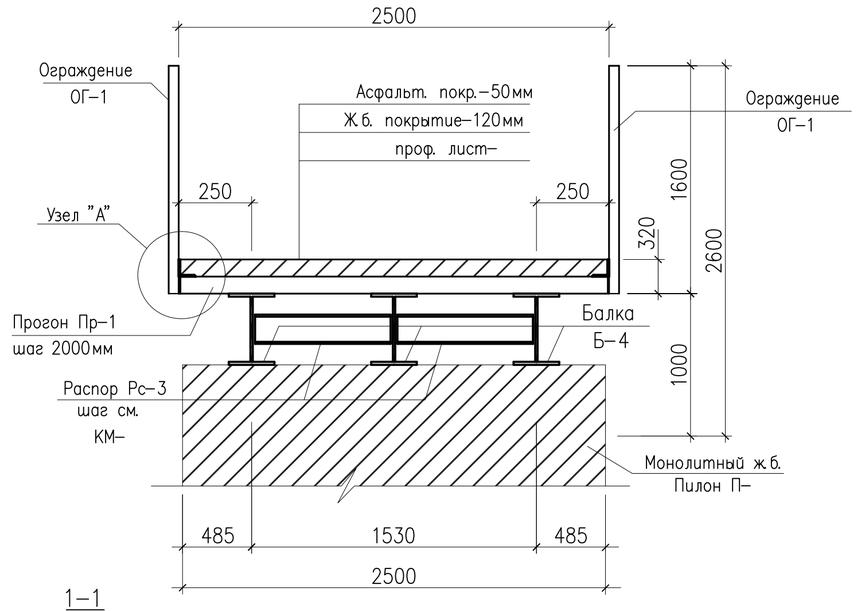

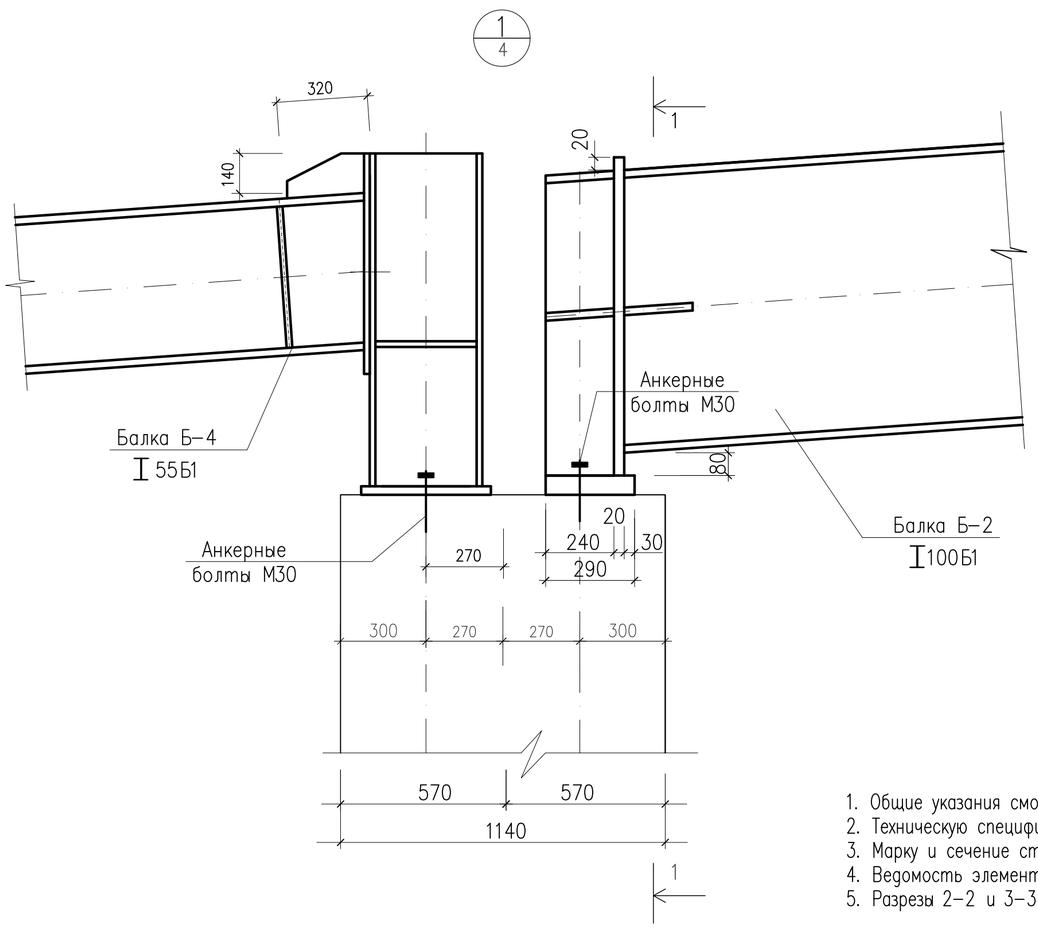

1–1

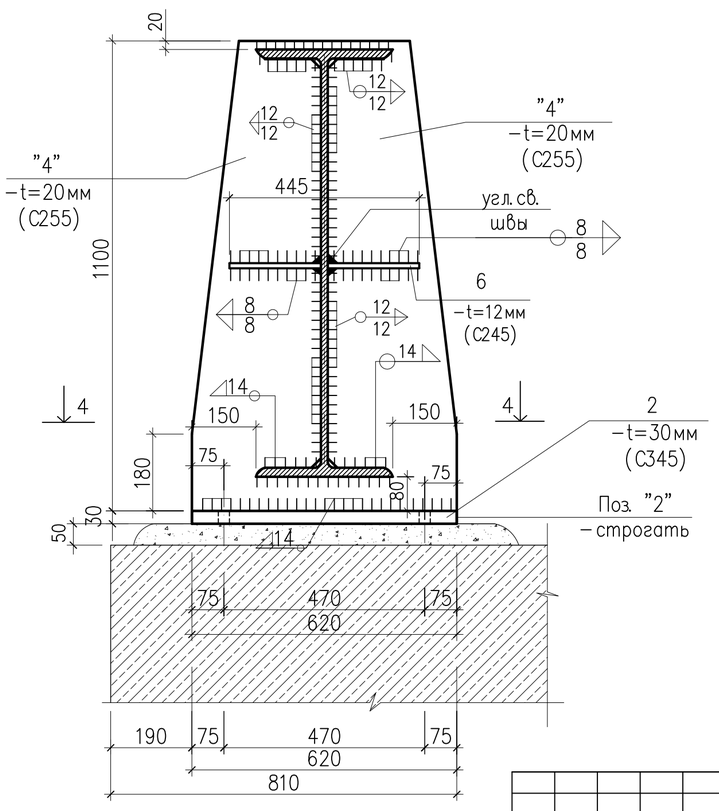

Узел "А"

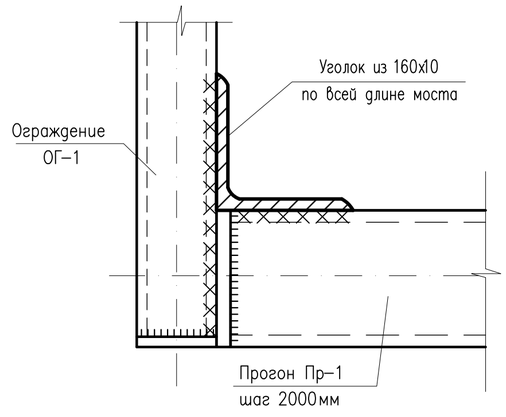

1. Общие указания смотрите на листах КМ–1.
2. Техническую спецификацию металла см. на листе КМ–2.
3. Марку и сечение стальной конструкций смотрите на листе КМ–
4. Ведомость элементов стальных конструкций смотрите на л.КМ–
5. Разрезы 2–2 и 3–3 замаркированы на листе КМ–

Изм.	Кол.уч	Лист	No.док	Подпись	Дата	Р–06.06.2018/24–КМ		
						«Разработка ПСД на Строительство пешеходного моста через реку Бузаусылан в селе Ганюшкино Курмагазинского района»		
Разработал		Досанов				Пешеходный переход 144м.	Стадия	Лист	Листов
Проверил		Саакян					РП	20	26
ГИП		Саакян							
Д.контроль		Сапарова А.				Разрезы по пандусу.	ТОО "Poligram" г.Атырау		

Согласовано

Взам. инв. No

Подпись и дата

Инв. No подл.

Файл: Р–06.06.2018/24–КМ

Формат А2

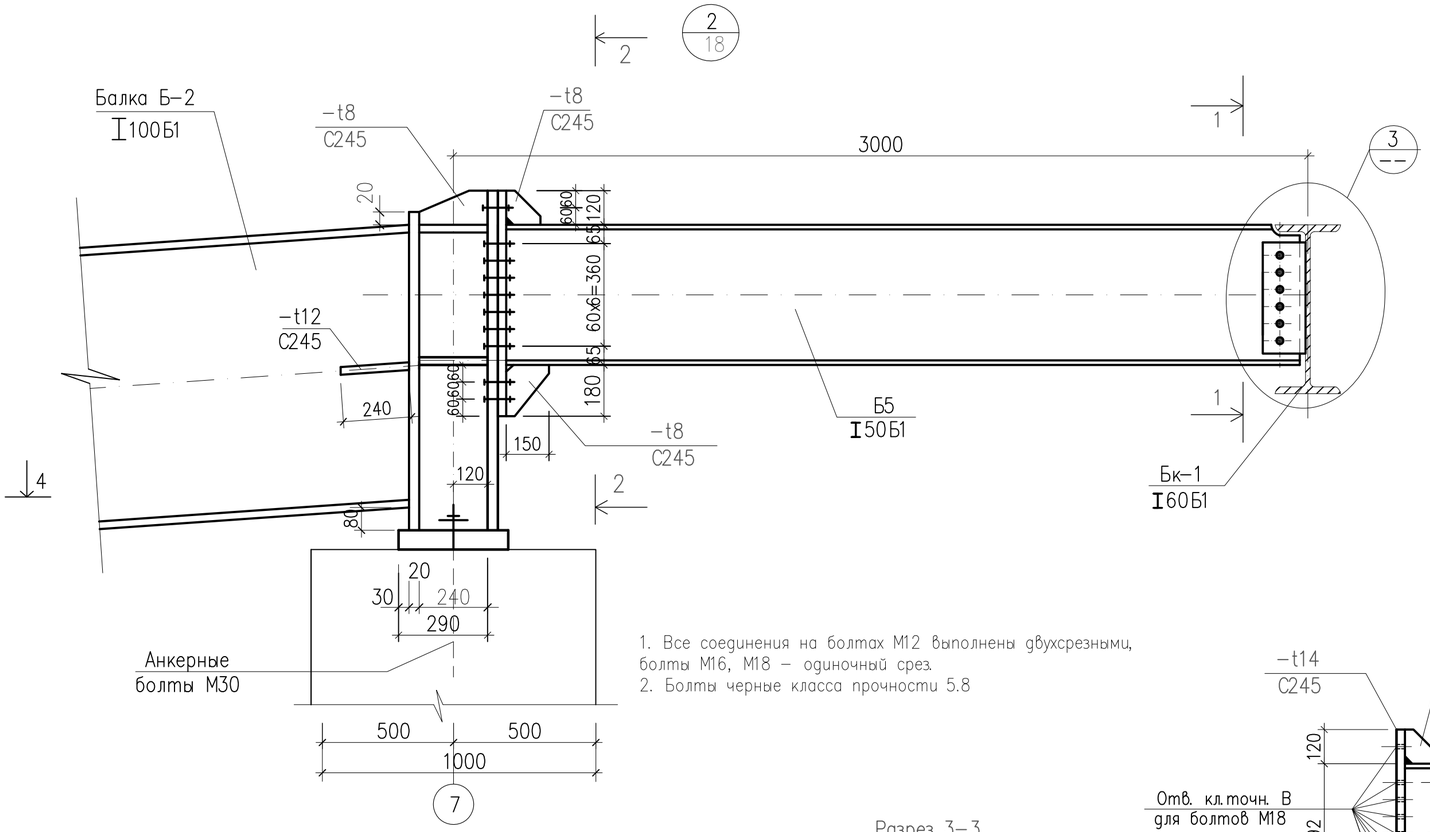

1. Все соединения на болтах М12 выполнены двухсрезными, болты М16, М18 – одиночный срез.
2. Болты черные класса прочности 5.8

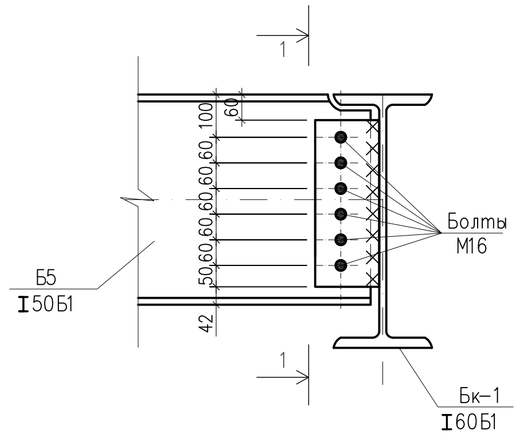

Разрез 1-1

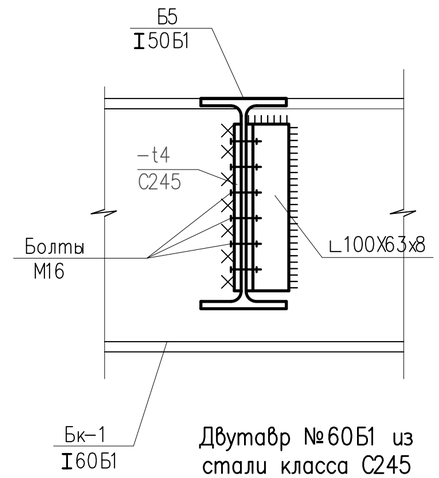

Двутавр №60Б1 из стали класса С245

Разрез 2-2

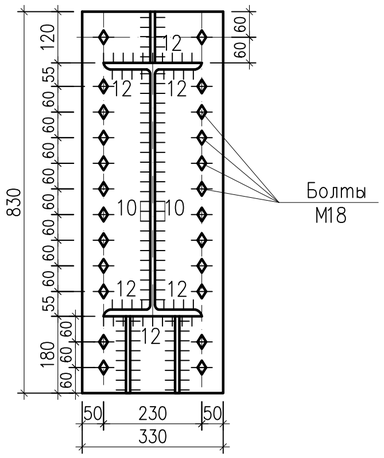

Двутавр №100Б1 из стали класса С255

Разрез 3-3

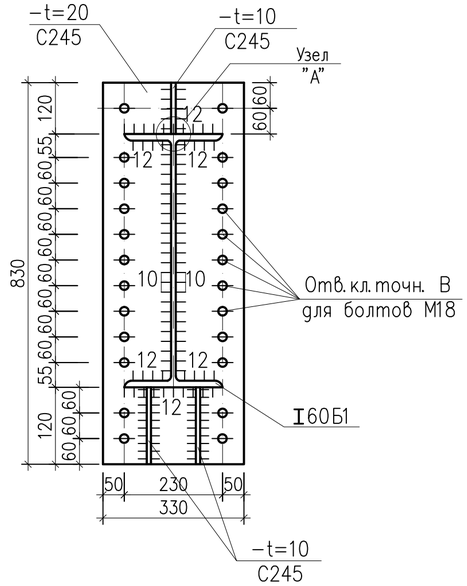

Балка Б-5

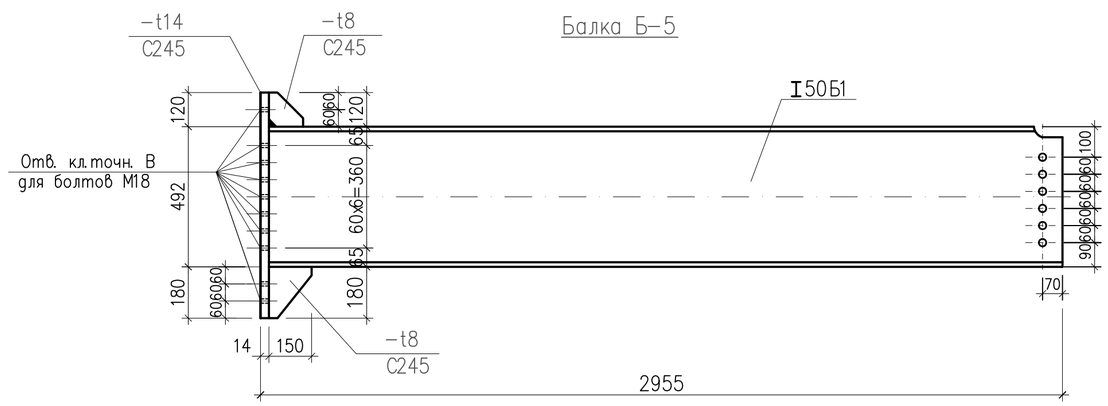

Двутавр №50Б1 из стали класса С245

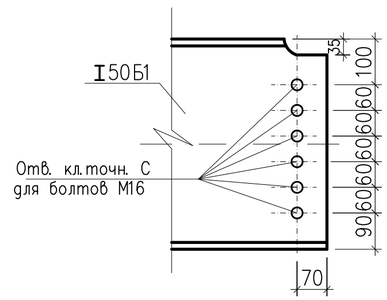

УЗЕЛ "А"

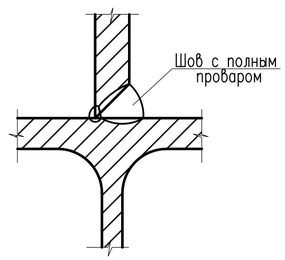

1. Общие указания смотрите на листах КМ-1.
2. Техническую спецификацию металла см. на листе КМ-2.
3. Марку и сечение стальной конструкций смотрите на листе КМ-
4. Ведомость элементов стальных конструкций смотрите на л.КМ-
5. Сварки металла производят электродами типа Э46А и Э50А по ГОСТ 9467-75*.
6. Выполнить физический контроль швов крепления элементов балки Б-1 и Бк-1.
7. Толщину сварного шва принять не менее 6 мм, кроме оговоренных.
8. Все заводские соединение-сварные. Монтажные-болтовые и на монтажной сварке. Материал и электроды для сварки принимать по табл.55* по СНиП II-23-81* "Стальные конструкции", а так же минимальные расчетные толщины швов принимать по табл. 38 СНиП II-23-81*, соединения на болтах следует принимать согласно п.п. 2.4 и 2.7 и табл.57 СНиП II-23-81*.
9. Для болтовых соединений башмака Балки Б-1 предусмотрены болты класса С (грубой класс точности) по ГОСТ 7805-70, с полем допуска резьбы 6g.
10. Марка стали болтов --40Х "Селект".
11. Шайбы высокопрочные по ГОСТ 22355-77.

Согласовано

Взам. инв. No

Подпись и дата

Инв. No подл.

Изм.	Кол.уч	Лист	No.док	Подпись	Дата	Р-06.06.2018/24-КМ
						«Разработка ПСД на Строительство пешеходного моста через реку Бузаусылан в селе Ганюшкино Курмагазинского района»
Разработал		Досанов				Пешеходный переход 144м.
Проверил		Саакян				Стадия: РП · Лист: 21 · Листов: 26
ГИП		Саакян				
Д.контроль		Сапарова А.				Монтажные узлы по пандусу
						ТОО "Poligram" г.Атырау

Файл: Р-06.06.2018/24-КМ

Формат А2

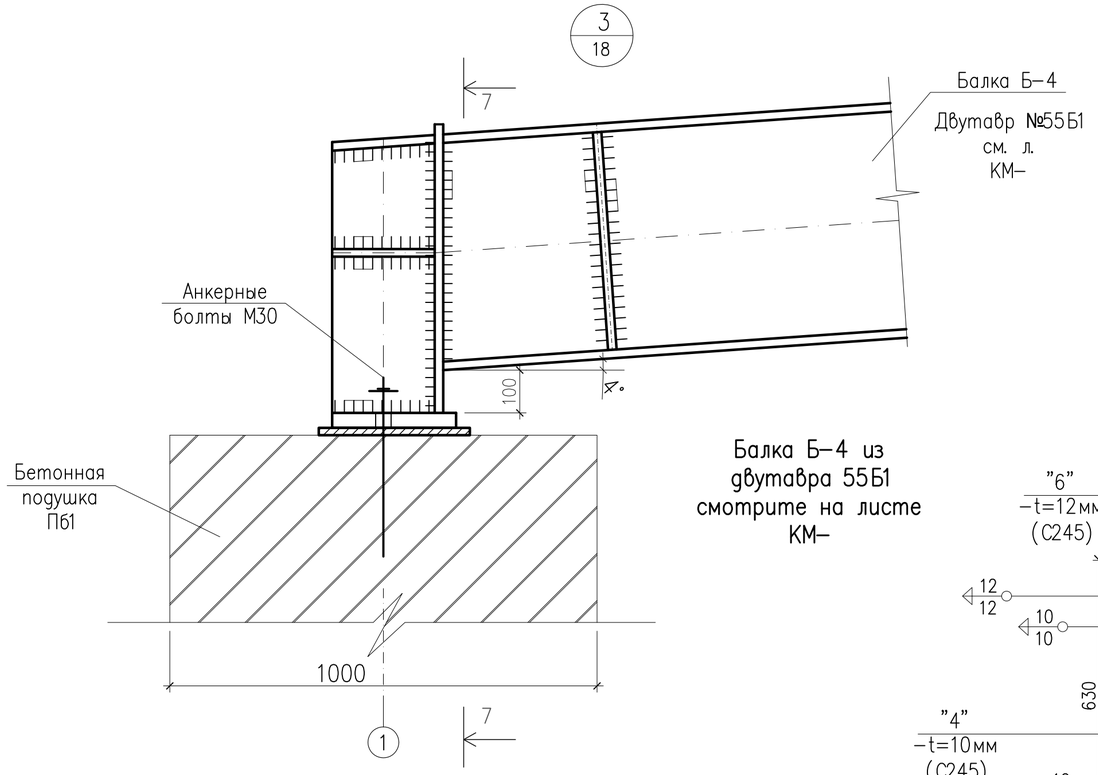

Балка Б-4 из двутавра 55Б1 смотрите на листе КМ-

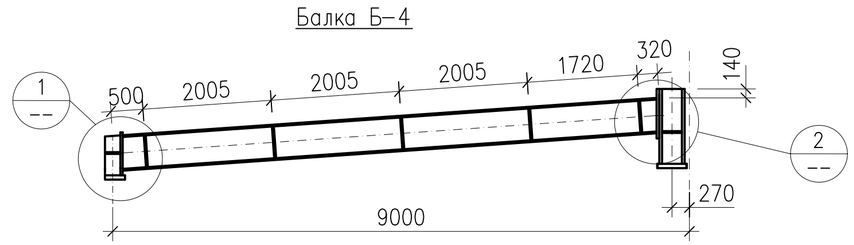

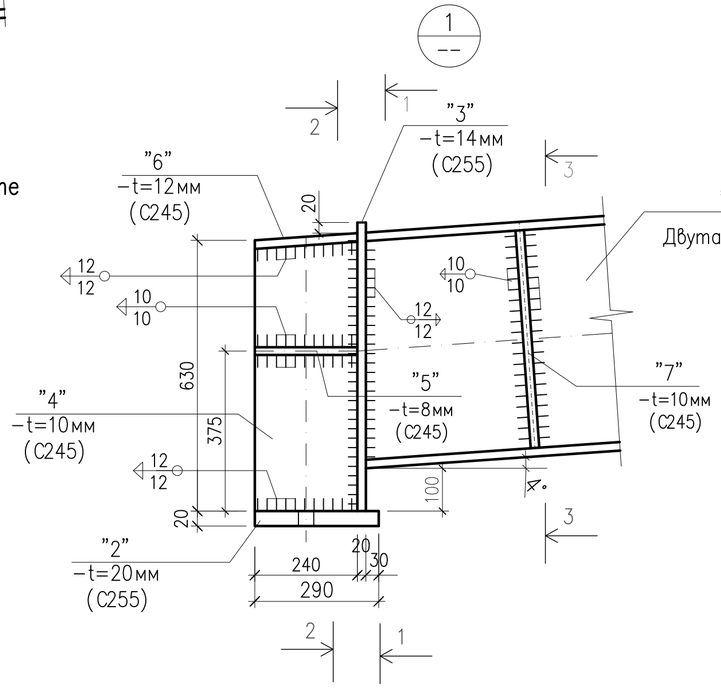

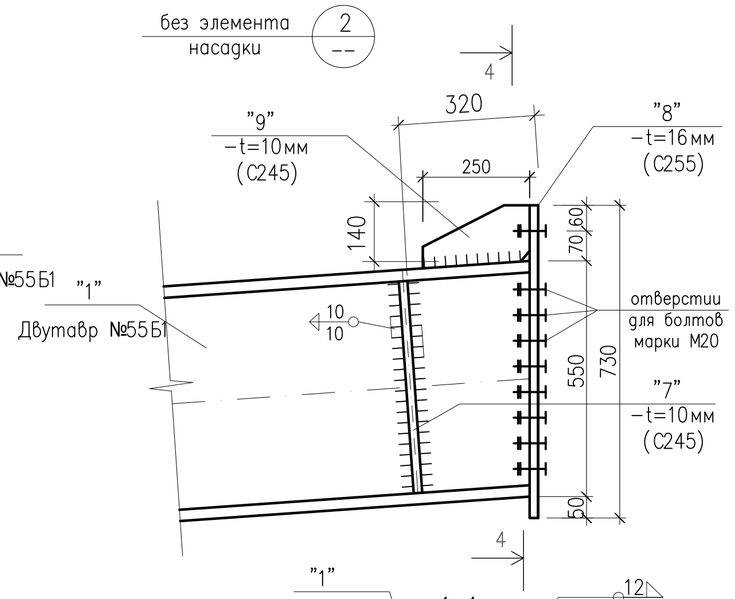

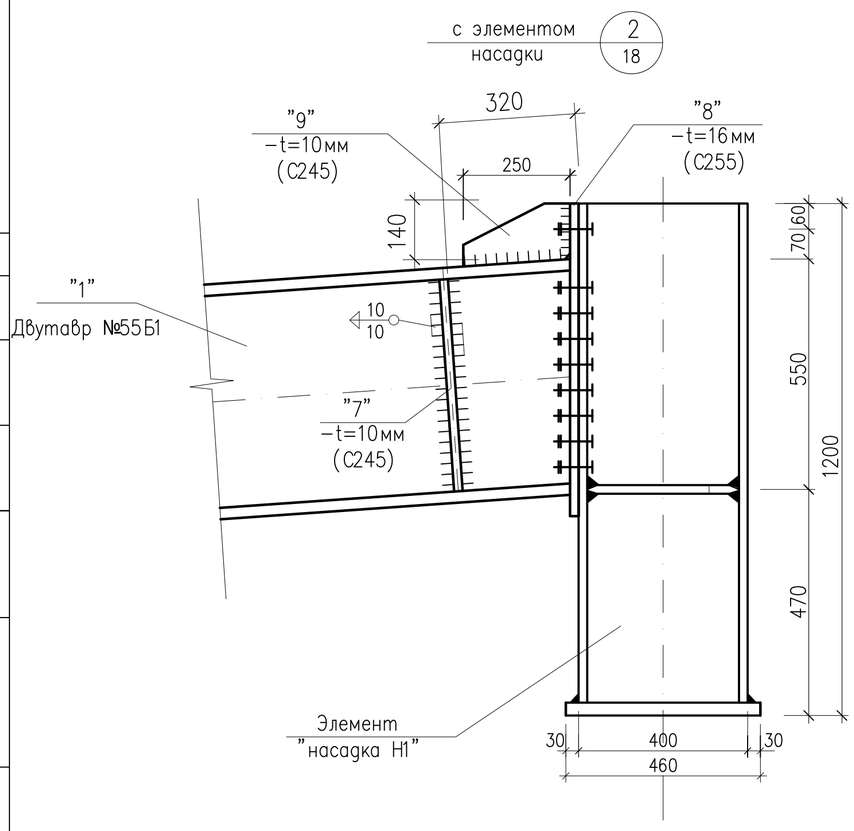

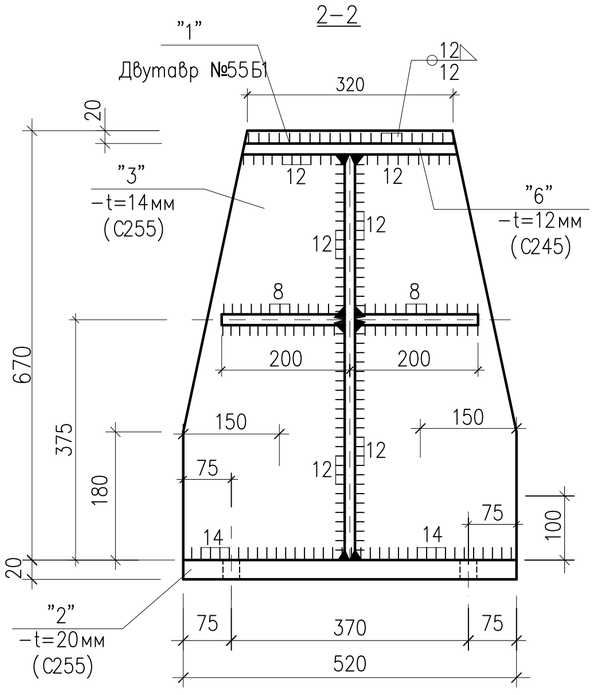

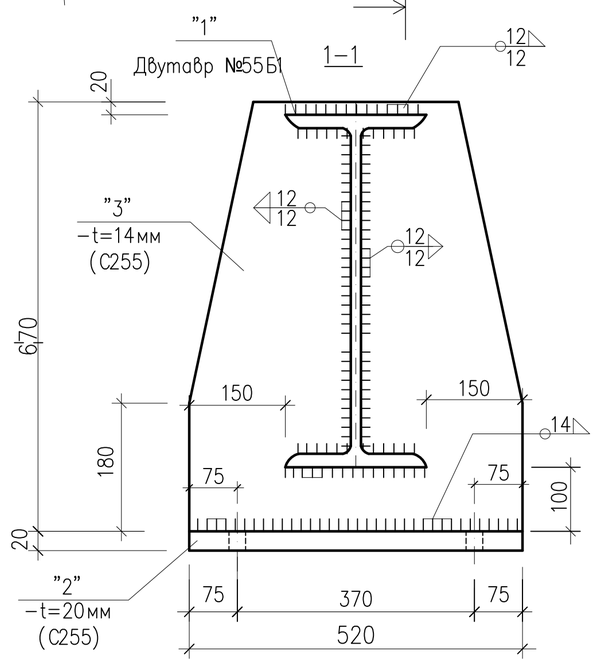

Изм.	Кол.уч	Лист	No.док	Подпись	Дата	Р-06.06.2018/24-КМ
						«Разработка ПСД на Строительство пешеходного моста через реку Бузаусылан в селе Ганюшкино Курмагазинского района»
Разработал		Досанов				Пешеходный переход 144м.
Проверил		Саакян				Стадия: РП · Лист: 22 · Листов: 26
ГИП		Саакян				
Д.контроль		Сапарова А.				Балка Б-4
						ТОО "Poligram" г.Атырау

Согласовано

Взам. инв. No

Подпись и дата

Инв. No подл.

Файл: Р-06.06.2018/24-КМ

Формат А2

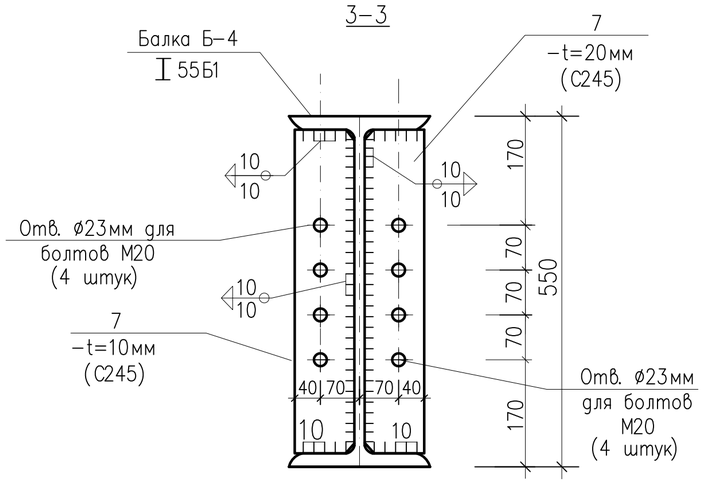

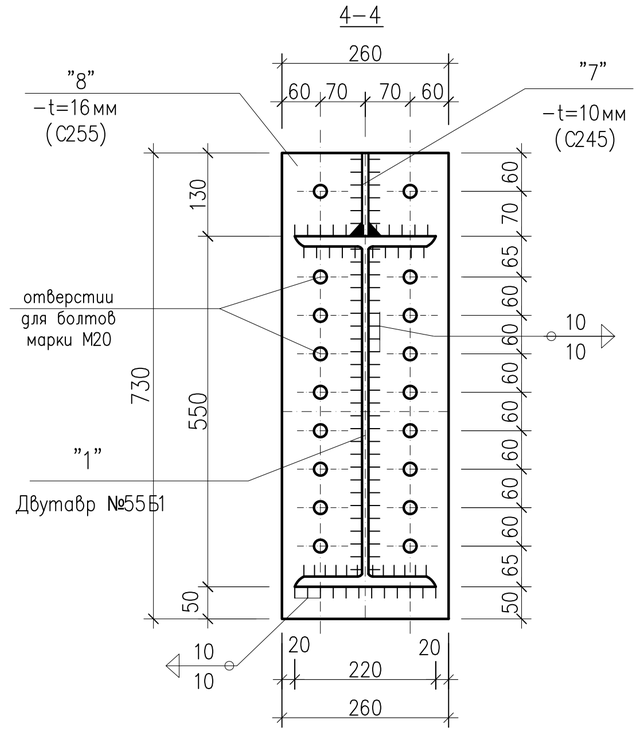

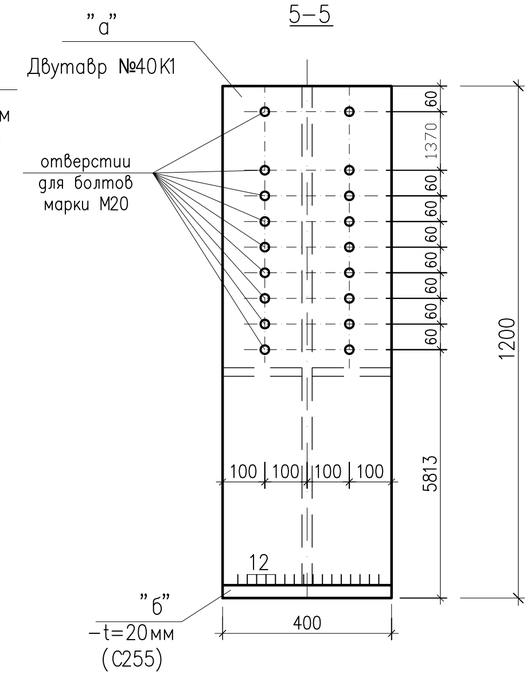

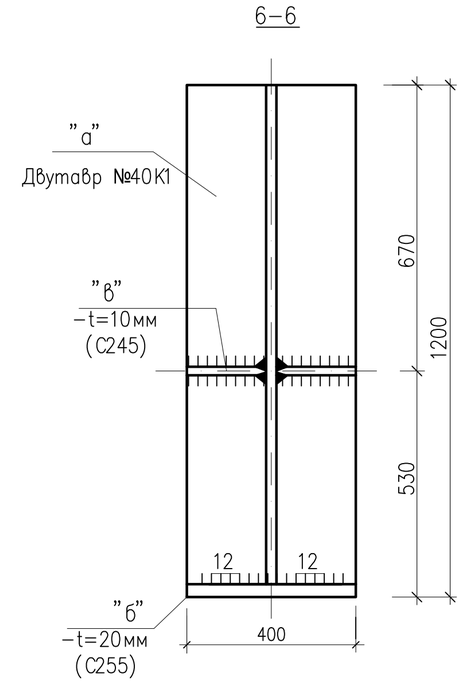

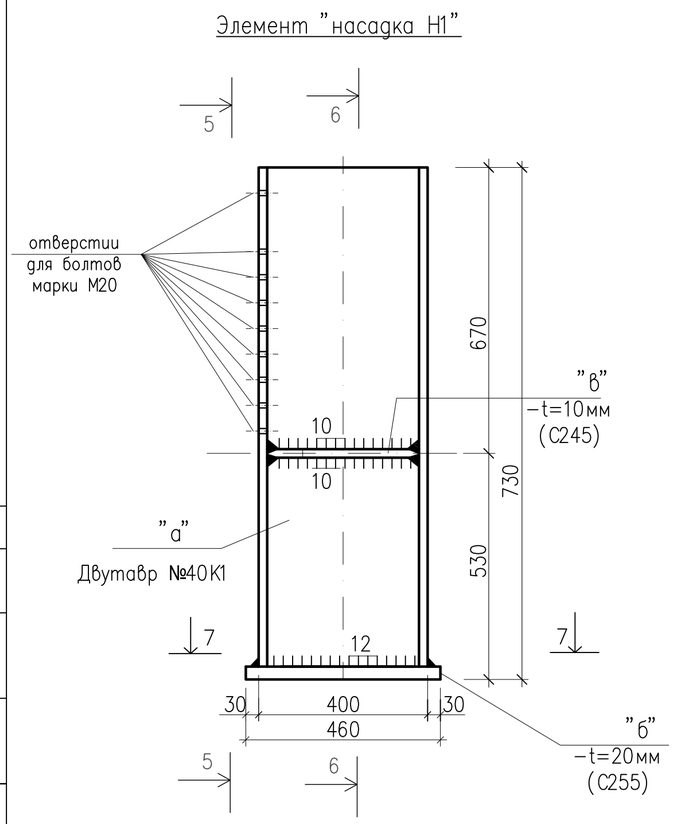

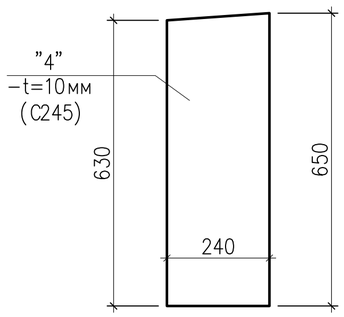

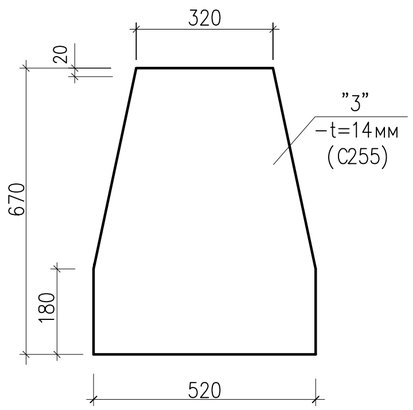

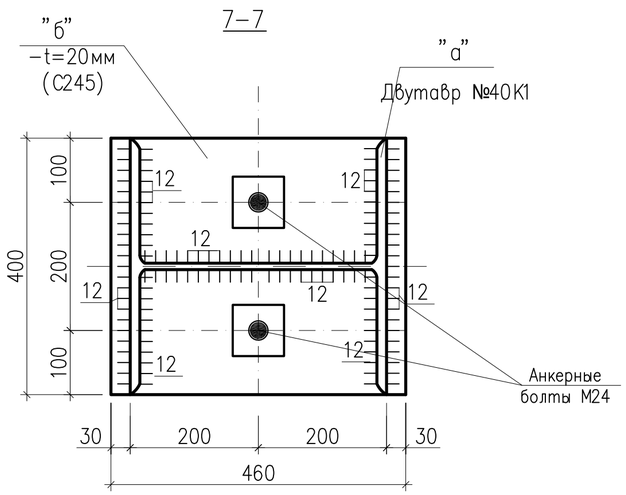

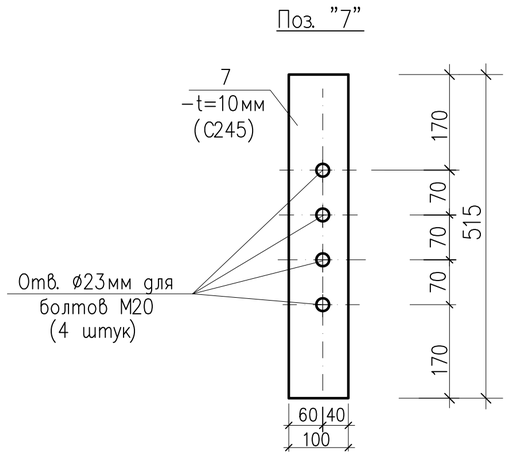

1. Общие указания смотрите на листах КМ-1.
2. Техническую спецификацию металла см. на листе КМ-1.
3. Ведомость элементов стальных конструкций смотрите на л.КМ-
4. Сварки металла производят электродами типа Э42 по ГОСТ 9467-75*.
5. Толщину сварного шва принять не менее 6 мм, кроме оговоренных.

Согласовано

Взам. инв. No

Подпись и дата

Инв. No подл.

Изм.	Кол.уч	Лист	No.док	Подпись	Дата	Р-06.06.2018/24-КМ		
						«Разработка ПСД на Строительство пешеходного моста через реку Бузаусылан в селе Ганюшкино Курмагазинского района»		
Разработал		Досанов				Пешеходный переход 144м.	Стадия	Лист	Листов
Проверил		Саакян					РП	23	26
ГИП		Саакян							
Д.контроль		Сапарова А.				Элементы крепления балки Б-4	ТОО "Poligram" г.Атырау	

Файл: Р-06.06.2018/24-КМ

Формат А2

Связь Св-9

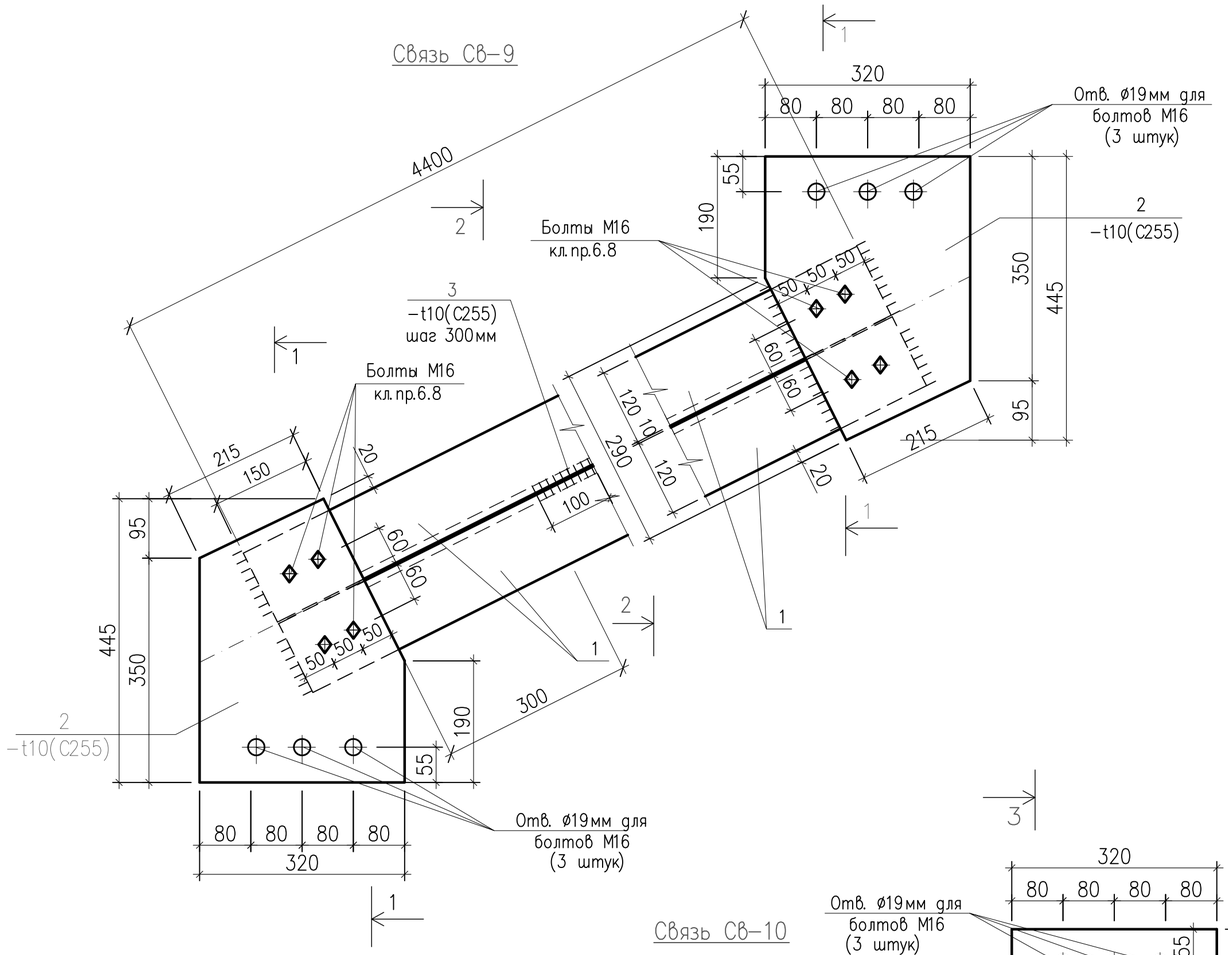

1-1

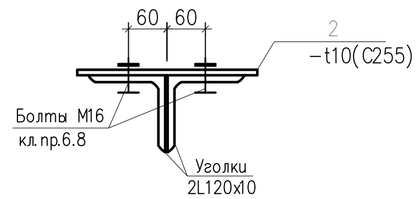

2-2

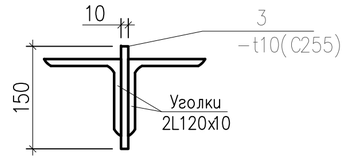

3-3

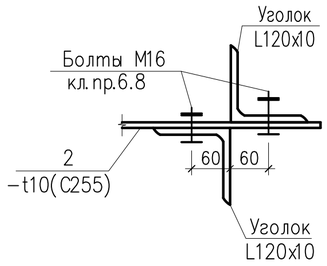

4-4

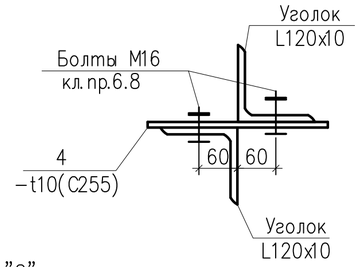

ПОЗ "2"

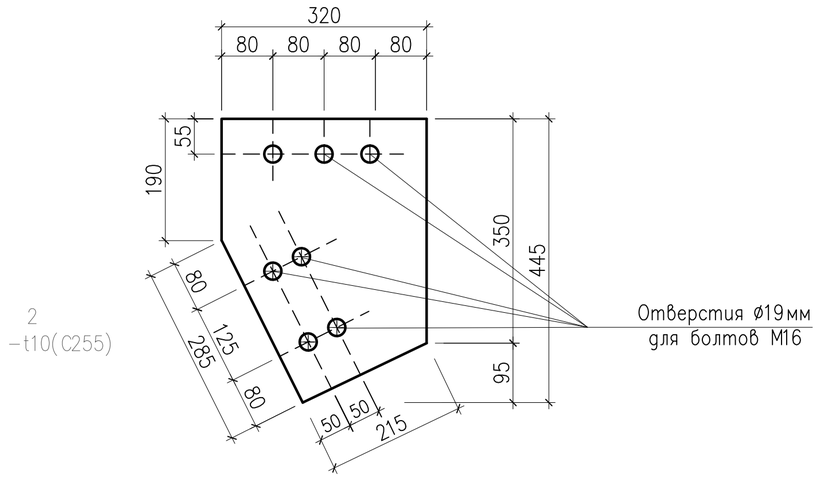

Связь Св-10

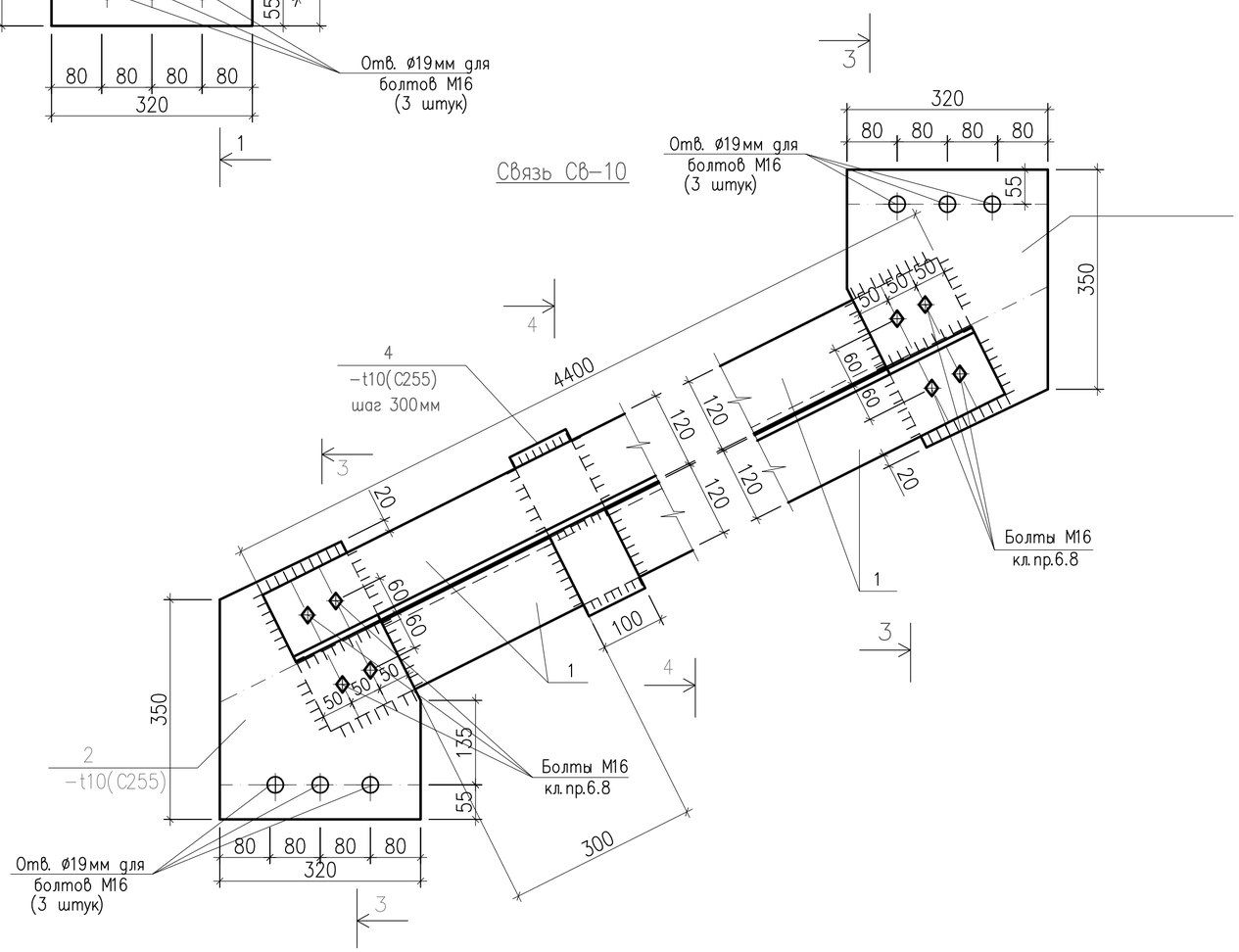

Спецификация к схемам элементов связей Св-9, Св-10

ПОЗ.	Обозначение	Наименование	Кол. (шт.)	Масса (ед.кг)	Примечание
1.	2.	3.	4.	5.	6.
		Пролет	1		
		Связи Св-9 и Св-10 (на 1-го элемента).			по 2 шт.
1	ГОСТ 8509-93	L120x10, L=4400 мм	2	80,26	160,52
2	ГОСТ 380-88*	-320x10, L=445 мм	2	11,2	22,4
3	ГОСТ 380-88*	-100x10, L=150 мм	8	1,18	9,44
4	ГОСТ 380-88*	-100x10, L=290 мм	8	2,3	18,4

Изм.	Кол.уч	Лист	No.док	Подпись	Дата	Р-06.06.2018/24-КМ			
						«Разработка ПСД на Строительство пешеходного моста через реку Бузаусылан в селе Ганюшкино Курмагазинского района»			
Разработал		Досанов				Пешеходный переход 144м.	Стадия	Лист	Листов
Проверил		Саакян					РП	24	26
ГИП		Саакян							
Д.контроль		Сапарова А.				Связи Св-9 и Св-10	ТОО "Poligram" г.Атырау		

Согласовано

Взам. инв. No

Подпись и дата

Инв. No подл.

Файл: Р-06.06.2018/24-КМ

Формат А2

Верхние крепление связи с балкой Б-4

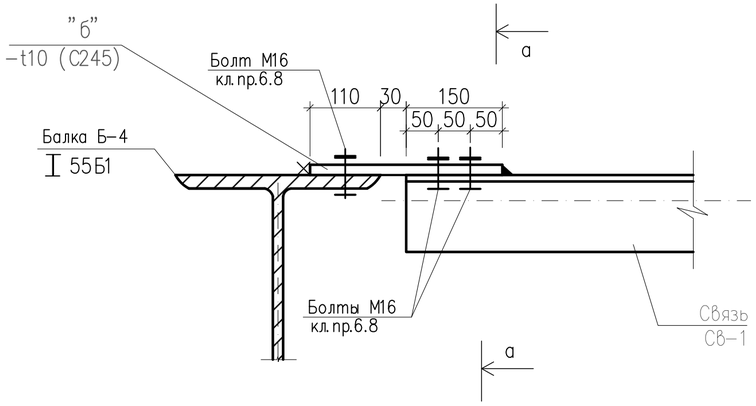

Нижние крепление связи с балкой Б-4

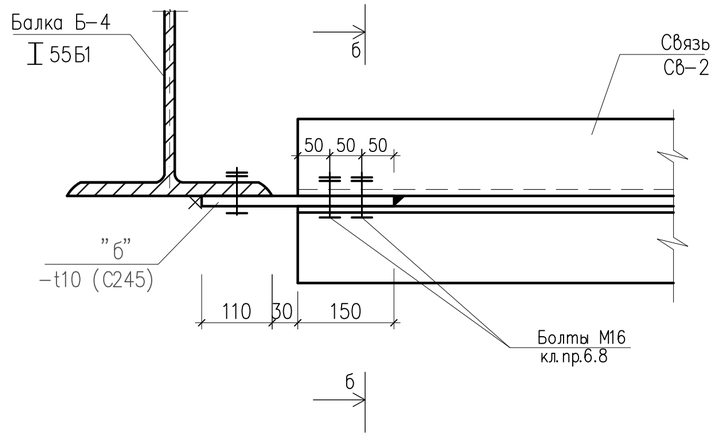

Фрагмент крепления элементов связи

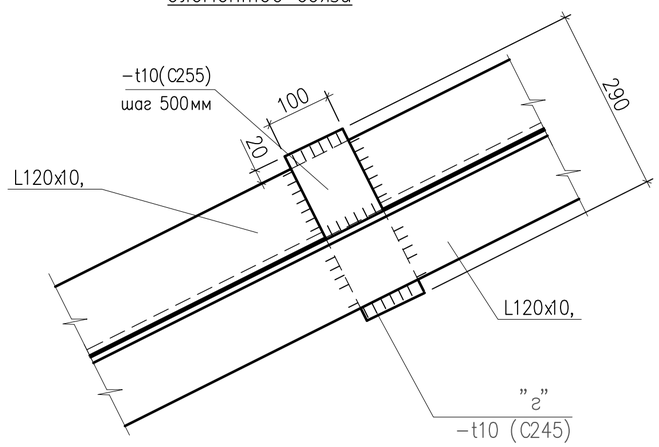

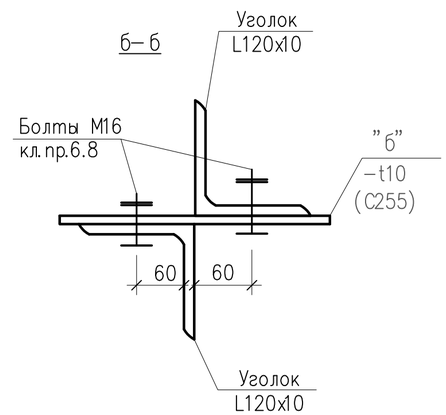

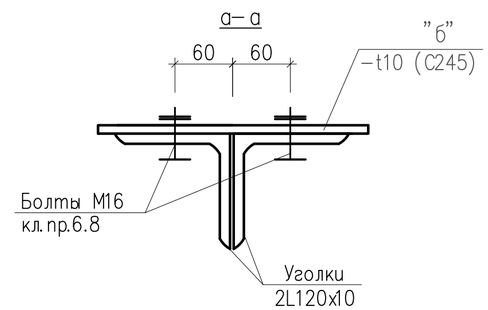

Спецификация к схемам элементов металлических распоров-связей Рс-3
(расход материалов на одного элемента).

ПОЗ.	Обозначение	Наименование	Кол. (шт.)	Масса (ед. кг)	Примечание
1.	2.	3.	4.	5.	6.
		Пролет	1		
		Распор-связь Рс-3.	6		
	ГОСТ 26020-83	Швеллер 20, L=945мм	1	17,40	17,40

1. Общие указания смотрите на листах КМ-1.
2. Техническую спецификацию металла см. на листе КМ-2.
3. Марку и сечение стальной конструкций смотрите на листе КМ-
4. Ведомость элементов стальных конструкций смотрите на л.КМ-
5. Сварки металла производят электродами типа Э42 ГОСТ 9467-75*.
6. Выполнить физический контроль швов крепления элементов балки Б-4.
7. Толщину сварного шва принять не менее 6 мм, кроме оговоренных
8. Все заводские соединение-сварные. Монтажные-болтовые и на монтажной сварке. Материал и электроды для сварки принимать по табл.55* по СНиП II-23-81* "Стальные конструкции", а так же минимальные расчетные толщины швов принимать по табл. 38 СНиП II-23-81*, соединения на болтах следует принимать согласно п.п. 2.4 и 2.7 и табл.57 СНиП II-23-81*.
9. Для болтовых соединений башмака Балки Б-1 предусмотрены болты класса С (грубой класс точности) по ГОСТ 7805-70, с полем допуска резьбы 6g.
10. Марка стали болтов --40Х "Селект".
11. Шайбы высокопрочные по ГОСТ 22355-77.

Согласовано

Взам. инв. No

Подпись и дата

Инв. No подл.

Изм.	Кол.уч	Лист	No.док	Подпись	Дата
Разработал		Досанов			
Проверил		Саакян			
ГИП		Саакян			
Д.контроль		Сапарова А.			

Р-06.06.2018/24-КМ

«Разработка ПСД на Строительство пешеходного моста через реку Бузаусылан в селе Ганюшкино Курмагазинского района»

Пешеходный переход 144м.

Стадия	Лист	Листов
РП	25	26

Верхние и нижние крепления связей с балкой Б-4

ТОО "Poligram" г.Атырау

Файл: Р-06.06.2018/24-КМ

Формат А2

по разрезу 3–3 (в опорных местах балки Б–4)

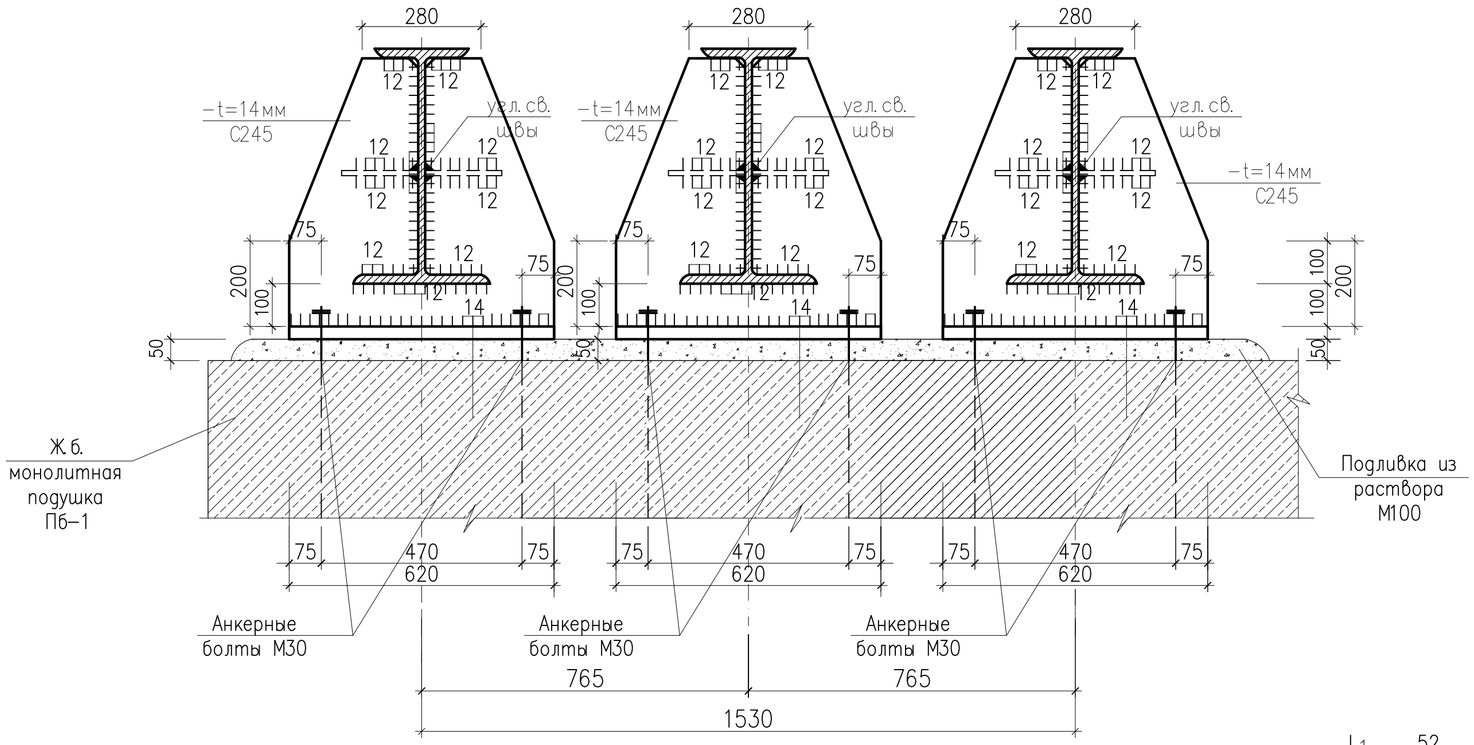

Балка Б–4 из двутавра №55Б1 из стали класса С245 см. на листе КМ–

по разрезу 3–3 (в местах крепления балки Б–4 со связами Рс–3)

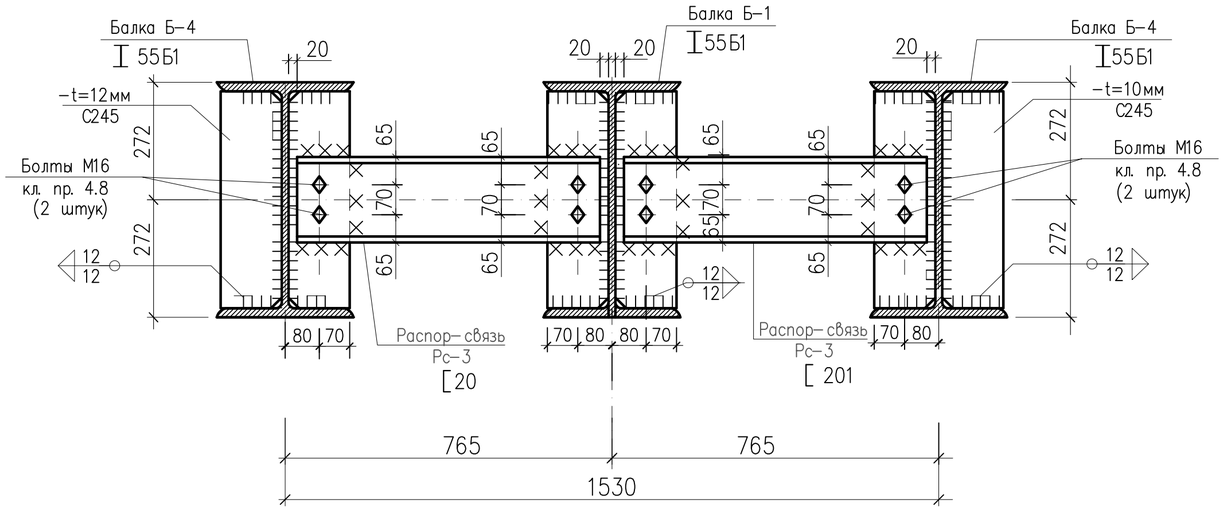

Спецификация к схемам элементов металлических распоров–связей Рс–3 (расход материалов на одного элемента).

ПОЗ.	Обозначение	Наименование	Кол. (шт.)	Масса (ед. кг)	Примечание
1.	2.	3.	4.	5.	6.
		Пролет	1		
		Распор–связь Рс–3.	6		
	ГОСТ 26020–83	Швеллер 20, L=945мм	1	17,40	17,40

Распор–связь Рс–3

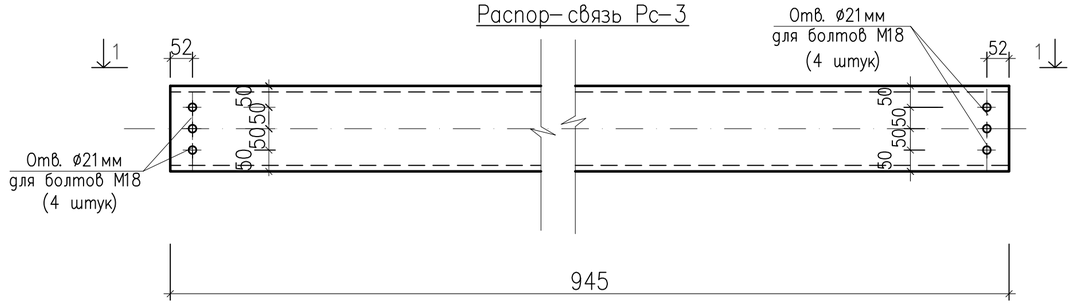

1–1

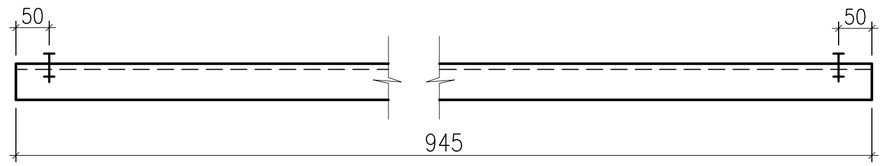

Изм.	Кол.уч	Лист	No. док	Подпись	Дата	Р–06.06.2018/24–КМ		
						«Разработка ПСД на Строительство пешеходного моста через реку Бузаусылан в селе Ганюшкино Курмагазинского района»		
Разработал		Досанов				Пешеходный переход 144м.	Стадия	Лист	Листов
Проверил		Саакян					РП	26	26
ГИП		Саакян							
Д.контроль		Сапарова А.				Связи Св–9 и Св–10. Спецификация.	ТОО "Poligram" г.Атырау		

Согласовано

Взам. инв. No

Подпись и дата

Инв. No подл.

Файл: Р–06.06.2018/24–КМ

Формат А2

Балка Б-2 для пандуса

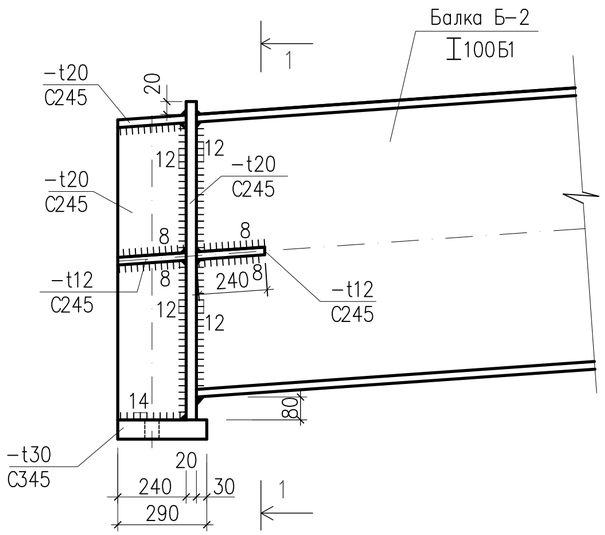

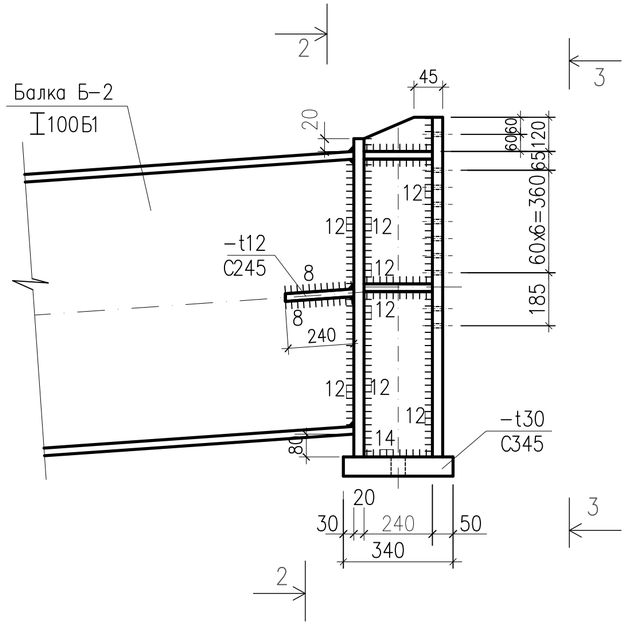

1-1

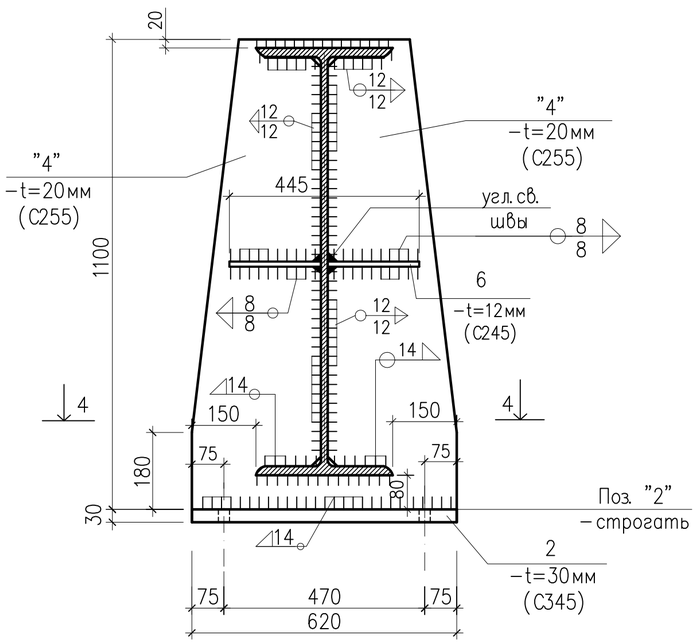

2-2

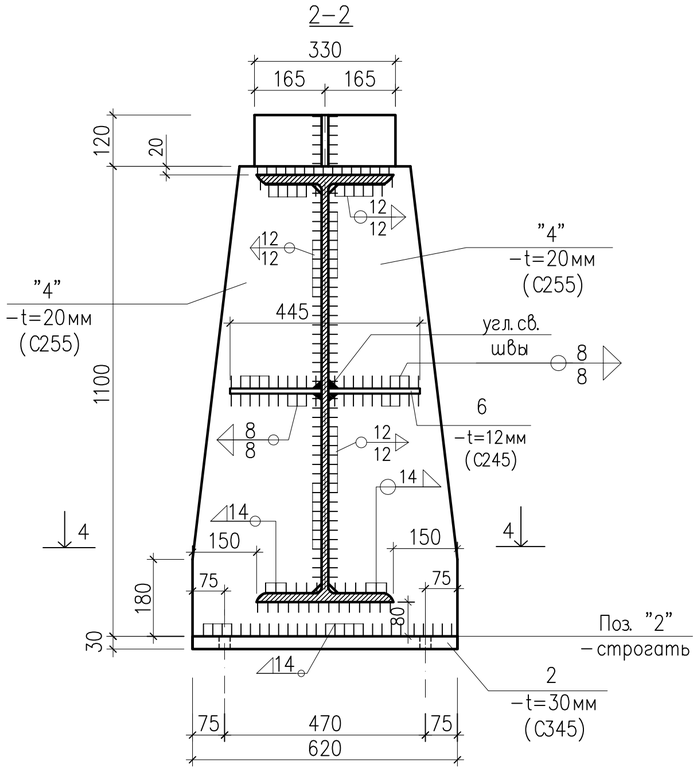

3-3

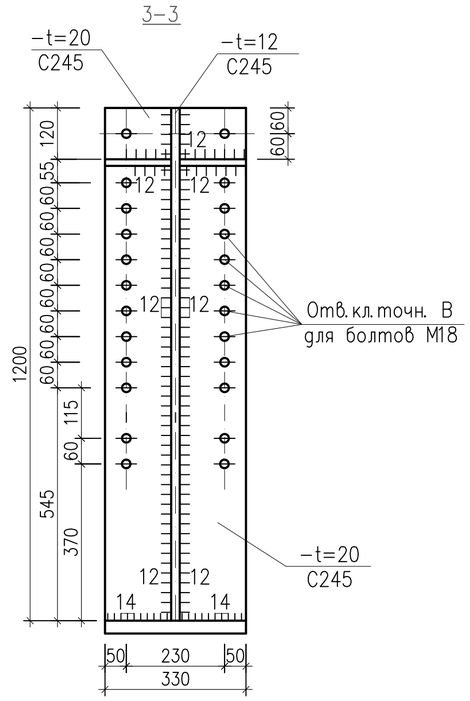

Спецификация к схемам элементов металлических балок пандуса Б-2, Б-4 и связей Св-1, Св-2, Св-9, Св-10. Расход на одного пандуса.

ПОЗ.	Обозначение	Наименование	Кол. (шт.)	Масса (ед.кг)	Примечание
1.	2.	3.	4.	5.	6.
		Пандус	1		
Б-2	см. лист КМ-	Балка Б-2	2	---	---
Б-4	см. лист КМ-	Балка Б-4	3	---	---
Св-1	см. лист КМ-	Связь Св-1	4	---	---
Св-2	см. лист КМ-	Связь Св-2	4	---	---
Св-9	см. лист КМ-22	Связь Св-9	2	---	---
Св-10	см. лист КМ-23	Связь Св-10	2	---	---

1. Общие указания смотрите на листах КМ-1.
2. Техническую спецификацию металла см. на листе КМ-2.
3. Марку и сечение стальной конструкций смотрите на листе КМ-
4. Ведомость элементов стальных конструкций смотрите на л.КМ-
5. Сварки металла производят электродами типа Э46А и Э50А по ГОСТ 9467-75*.
6. Выполнить физический контроль швов крепления элементов балки Б-1 и Бк-1.
7. Толщину сварного шва принять не менее 6 мм, кроме оговоренных.
8. Все заводские соединение-сварные. Монтажные-болтовые и на монтажной сварке. Материал и электроды для сварки принимать по табл.55* по СНиП II-23-81* "Стальные конструкции", а так же минимальные расчетные толщины швов принимать по табл. 38 СНиП II-23-81*, соединения на болтах следует принимать согласно п.п. 2.4 и 2.7 и табл.57 СНиП II-23-81*.
9. Для болтовых соединений башмака Балки Б-1 предусмотрены болты класса С (грубой класс точности) по ГОСТ 7805-70, с полем допуска резьбы 6g.
10. Марка стали болтов --40Х "Селект".
11. Шайбы высокопрочные по ГОСТ 22355-77.

Согласовано

Взам. инв. No

Подпись и дата

Инв. No подл.

Изм.	Кол.уч	Лист	No.док	Подпись	Дата
Разработал		Досанов			
Проверил		Саакян			
ГИП		Саакян			
Д.контроль		Сапарова А.			

Р-06.06.2018/24-КМ

«Разработка ПСД на Строительство пешеходного моста через реку Бузаусылан в селе Ганюшкино Курмагазинского района»

Пешеходный переход 144м.

Стадия	Лист	Листов
РП	27	26

Балка Б-2 для пандуса

ТОО "Poligram" г.Атырау

Файл: Р-06.06.2018/24-КМ

Формат А2