ТОО "СтройДизайнСервис"

ЛИЦЕНЗИЯ: 15003033

РАБОЧИЙ ПРОЕКТ

РАЗРАБОТКА ПРОЕКТНО- СМЕТНОЙ ДОКУМЕНТАЦИИ НА СТРОИТЕЛЬСТВО дома культуры в с. Азгыр Курмангазинского района Атырауской области

Генеральный план (ГП)

ДИРЕКТОР

ТОО "СтройДизайнСервис" **Усманова А.Ж.**

АТЫРАУ 2017 Г.

Ведомость примененных документов

Обозначение	Наименование
СН РК 3.01.01-2013, СП РК 3.01.101-2013	Градостроительство. Планировка и застройка городских и сельских населенных пунктов.
МСТ ГОСТ 21.508-93 (изд.2003)	Правила выполнения рабочей документации генеральных планов предприятий, сооружений и жилищного-гражданских объектов
ГОСТ 21.101.97	Основные требования к проектной и рабочей документации
УСН РК 8.02-03-2017	Сборники укрупненных показателей сметной стоимости конструктивов и видов работ. Элементы внешнего благоустройства зданий и сооружений. Малые архитектурные формы
СП РК 3.06-101-2012	Проектирование зданий и сооружений с учетом доступности для маломобильных групп населения. Общие положения.

Ведомость чертежей основного комплекта марки ГП

Лист	Наименование	
ГП-1	Общие данные по рабочим чертежам.	1
ГП-2	Ситуационный план.	1
ГП-3	Разбивочный план.	1
ГП-4	План организаций рельефа.	1
ГП-5	План земляных масс.	1
ГП-6	План благоустройства территорий.	1
ГП-7	Малые архитектурные формы. План.	1
ГП-8	Ограждение для мусоросборника	1
ГП-9	Ограждение территории	1

Ведомость элементов озеленения

Поз.	Наименование породы или вида насаждения	Воз-раст, лет		Примечание
К	Двухрядная живая изгородь	5	53пм	Карагач
Д	Деревья (Карагач)	5	103шт	С комом 0,8х0,8х0,5м
Ц	Цветники с бордюром из бортового камня БР.100.20.8 =147.0м		210.0м2	Из многолетников,м2

Настоящий проект в соответствии с нормами, правилами, инструкциями и государственными стандартами.

Главный инженер проекта: Умарова Ж.

Ведомость тротуаров, дорожек и площадок

ПОЗ	Наименование	Тип	Площадь покрыт. м2	Примечание
1	Тротуар, (покрытие брусчатка) с бордюром из бортового камня БР.100.20.8 =332.0м	I	1442.0	См.констр. ГП-6
2	Асфальтобетон с бордюром из бортового камня БР.100.30.15 =665.5м	III	1317.5	См.констр. ГП-6
3	Газон обыкновенный	II	3282.6	См.констр. ГП-6

Баланс территории проектируемого участка

Наименование территории	Площадь (га)	% к общей площади
Площадь проездов, тротуаров и площадок	0.276	27.5
Площадь озеленения, инженерные сети и перспективная территория	0.649	65
Площадь застройки	0.075	7.5
Площадь участка	1.000	100

Основные показатели по генплану

Площадь участка в ограде, (га)	Площадь застройки (га)	Плотность застройки (%)
1.00	0.075	7.5

ПРИМЕЧАНИЕ

1. Данный чертеж разработан на основании топо и инженерно- геодезических изысканий, выполненных - 2017год
   Система координат Местная. Система высот Балтийская.
   Отметки положительные
2. Разбивку здания производить по закрепленному реперу ZT-1 и ZT-2, (см. данный лист)
3. Все размеры на чертеже даны в метрах

Согласовано

взам.инв.№

подпись и дата

инв. N подл.

Изм.	Кол.уч.	Лист	Nдок.	Подпись	Дата
ГИП		Умарова Ж.			27.07.18
Разраб.		Баймуратов			27.07.18
Н.контр		Макашева			27.07.18

16/29-06-2017-ГП

Строительства Дома культуры в с.Азгир Курмангазинского района Атырауской области

ГЕНПЛАН	стадия	лист	листов
	РП	1	9
Общие данные по рабочим чертежам	ТОО "СтройДизайнСервис"		

Формат А3

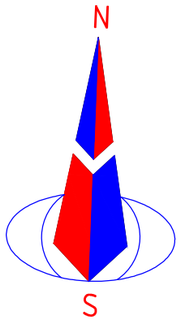

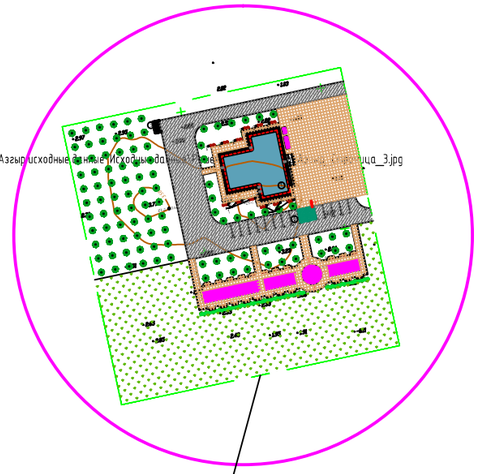

ПРОЕКТИРУЕМЫЙ УЧАСТОК

Согласовано

взам.инв.№

подпись и дата

инв. N подл.

Изм.	Кол.уч.	Лист	Nдок.	Подпись	Дата
ГИП		Умарова Ж.			27.07.18
Разраб.		Баймуратов			27.07.18
Н.контр		Макашева			27.07.18

16/29-06-2017-ГП

Строительства Дома культуры в с.Азгир Курмангазинского района Атырауской области

Г Е Н П Л А Н	стадия	лист	листов
	РП	2	9

Ситуационный план М1:2000

ТОО "СтройДизайнСервис"

Формат А3

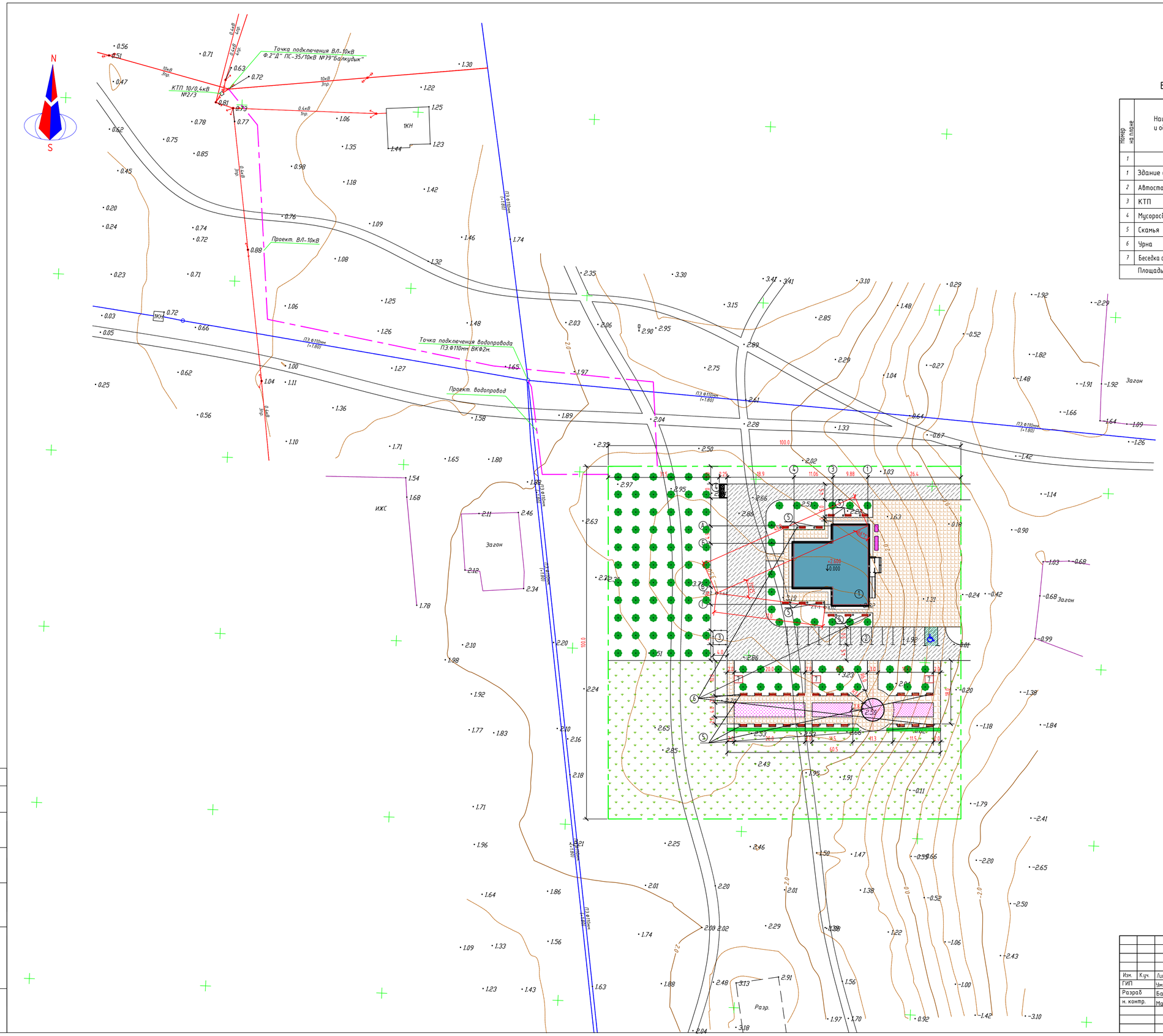

Ведомость жилых и общественных зданий и сооружений

Номер на плане	Наименование и обозначение	Этажность	Количество зданий	Площадь, м2 Застройки	Площадь, м2 Общая площадь	Строит-ый объем,м3
1	2	2	3	4	5	6
1	Здание дома культуры	5		483.75		
2	Автостоянка на 15 мест	-	-	229.4	-	-
3	КТП	-	-	16.0	-	-
4	Мусоросборник	-	-	9.0	-	-
5	Скамья	-	34.0	-	-	-
6	Урна	-	24.0	-	-	-
7	Беседка со скамейками	-	3.0	14.4	-	-
	Площадь участка		1.00га			

УСЛОВНЫЕ ОБОЗНАЧЕНИЯ

- Дом культура
- Асфальтобетонное покрытие
- Плиточное покрытие
- Цветники
- Газон
- Рядовая посадка деревьев
- Кустарники
- Граница участка

ПРИМЕЧАНИЕ

1. Данный чертеж разработан на основании топо и инженерно- геодезических изысканий, выполненных - 2017год
   Система координат Местная
   Система высот Балтийская.
   Отметки положительные
2. Разбивку здания производить по закрепленному реперу ZT-1 и ZT-2, (см. данный лист)
3. Все размеры на чертеже даны в метрах

Изм.	Кол.уч.	Лист	№док.	Подп.	Дата	16/29-06-2017-ГП
ГИП		Умарова Ж.			27.07.18	Строительства Дома культуры в с.Азгир Курманаазинского района Атырауской области
Разраб		Баймуратов			27.07.18	ГЕНПЛАН — Стадия: РП; Лист: 3; Листов: 9
н. контр.		Макашева			27.07.18	Разбивочный план М 1:500 — ТОО "СтройДизайнСервис"

Согласовано

Взам.инв.№

подпись и дата

инв. N подл.

Формат А1

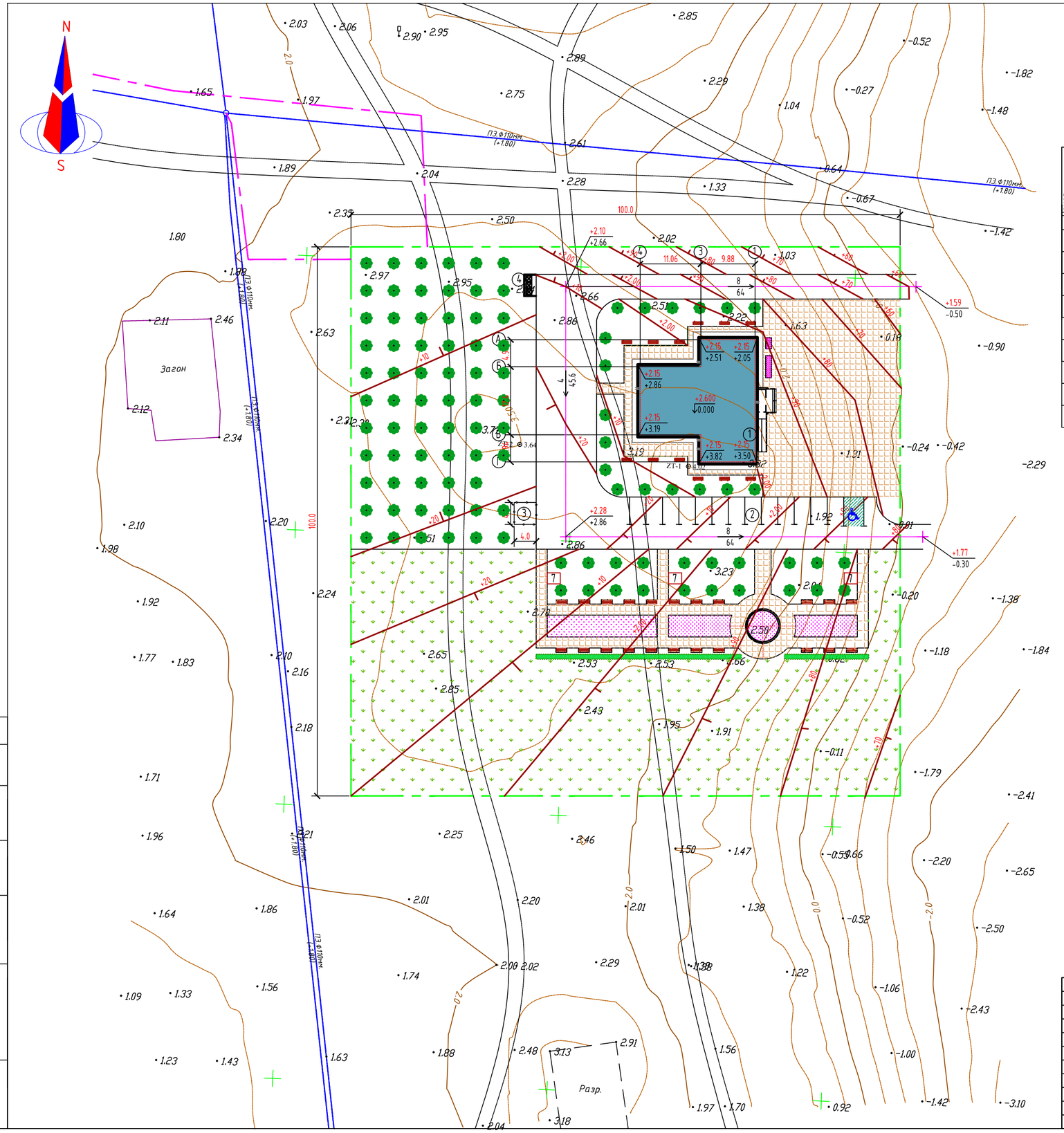

Ведомость жилых и общественных зданий и сооружений

Номер на плане	Наименование и обозначение	Этажность	Количество	Площадь, м2		Строит-ый объем,м3
			Зданий	Застройки	Общая площадь	
1	2	2	3	4	5	6
1	Здание дома культуры	5		483.75		
2	Автостоянка на 15 мест	-	-	229.4	-	-
3	КТП	-	-	16.0	-	-
4	Мусоросборник	-	-	9.0	-	-
5	Скамья	-	34.0	-	-	-
6	Урна	-	24.0	-	-	-
7	Беседка со скамейками	-	3.0	14.4	-	-
	Площадь участка		1.00га			

УСЛОВНЫЕ ОБОЗНАЧЕНИЯ

- (1) Дом культура
- +2.00 / +2.66 — Проектная отметка / Натурная отметка
- 2.0 — Существующие горизонтали
- -50 — Проектная горизонталь
- 8 / 64 — Направление уклона / Расстояние
- Граница участка

ПРИМЕЧАНИЕ

1. Данный лист составлен на основании чертежа генплана (см.ГП-3).
2. При вертикальной планировке применен комбинированный способ, при котором поверхность определяется проектными отметками и красными горизонталями.
3. При проведении вертикальной планировки отметки назначены исходя из условий максимального сохранения естественного рельефа.

Согласовано

взам.инв.№

подпись и дата

инв. N подл.

Изм.	К.уч.	Лист	№док	Подп.	Дата	16/29-06-2017-ГП		
						Строительства Дома культуры в с.Азгир Курмангазинского района Атырауской области		
ГИП		Умарова Ж.			27.07.18	Г Е Н П Л А Н	Стадия	Лист	Листов
Разраб		Баймуратов			27.07.18		РП	4	9
н. контр.		Макашева			27.07.18	План организаций рельефа. М1:500	ТОО "СтройДизайнСервис"		

Формат А2

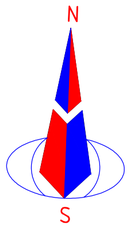

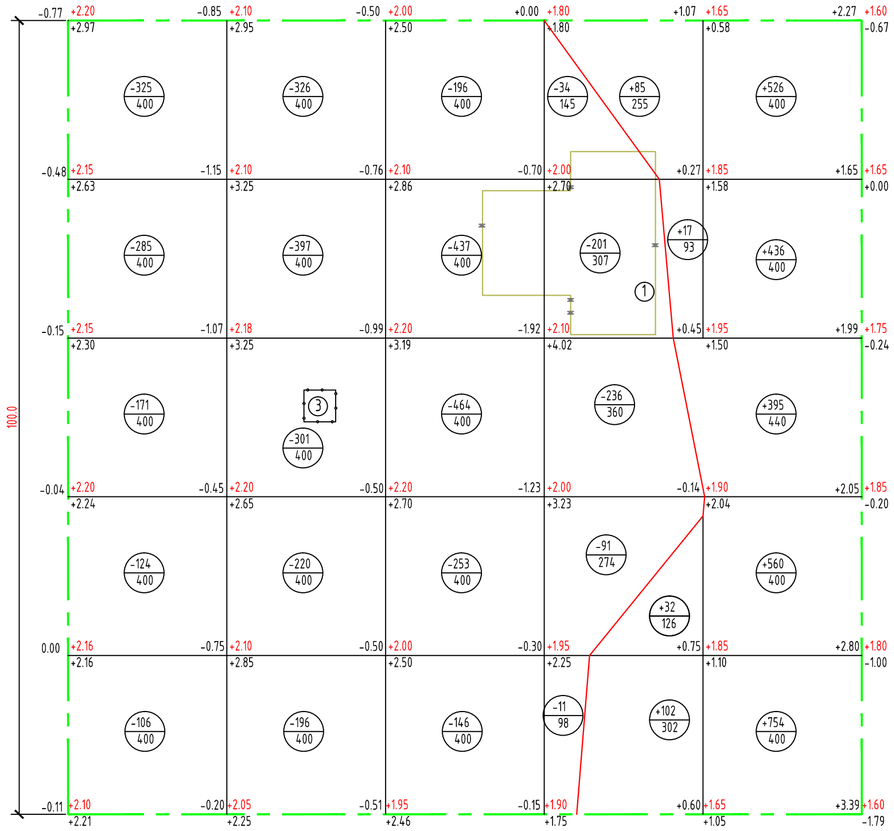

Насыпь (+)	-	-	-	236.0	2671.0	∑ насыпь =+2907.0
Выемка (-)	-1011.0	-1440.0	-1496.0	-573.0	-	∑ выемка =-4520.0

ВЕДОМОСТЬ ОБЪЕМОВ ЗЕМЛЯНЫХ МАСС

Наименование грунта	Объемы, м3		Примечание
	насыпь (+)	выемка (-)	
1.Срезка растительного грунта h-10см, S-10000м2	+1000.0	-1000.0	
2.Грунт планировки территории	+2907.0	-4520.0	
3.Вытесненный грунт,		-2153.0	
в том числе при устройстве:			
а) подземной части зданий и сооружений			ОСТ. ОБЪЕМ ЗЕМЛИ ПОСЛЕ ОБРАТНОЙ ЗАСЫПКИ ФУНДАМЕНТА
б) асфальтобетонных покрытий		-527.0	
в) покрытий из брусчатки		-288.0	
в) покрытий площадок		-985.0	
в) кустарников, деревьев, цветников		-353.0	
3. Поправка на уплотнение грунта			
10% от объема насыпи	290.7		
Растительный грунт	1050.0		
Итого:	4247.7	6673.0	
4. Лишний грунт	2425.3		
Баланс:	4247.7	4247.7	

УСЛОВНЫЕ ОБОЗНАЧЕНИЯ

- Дом культура
- +0.45 +1.95 / +1.50 — Проектная (красная) отметка; Натурная (черная) отметка; Рабочая отметка
- -464 / 400 — Объем насыпи или выемки, м3; Площадь фигуры
- Граница участка

ПРИМЕЧАНИЕ

1. Данный лист составлен на основании чертежа ГП-4
2. Подсчет объемов земляных работ выполнен методом квадратов со сторонами 20х20м
3. Привязку сетки квадратов производить от проектируемого здания.

Согласовано

взам.инв.№

подпись и дата

инв. N подл.

Изм.	К.уч.	Лист	№док	Подп.	Дата	16/29-06-2017-ГП		
						Строительства Дома культуры в с.Азгир Курмангазинского района Атырауской области		
ГИП		Умарова Ж.			27.07.18	Г Е Н П Л А Н	Стадия	Лист	Листов
Разраб		Баймуратов			27.07.18		РП	5	9
н. контр.		Макашева			27.07.18				
						План земляных масс. М1:500	ТОО "СтройДизайнСервис"		

Формат А2

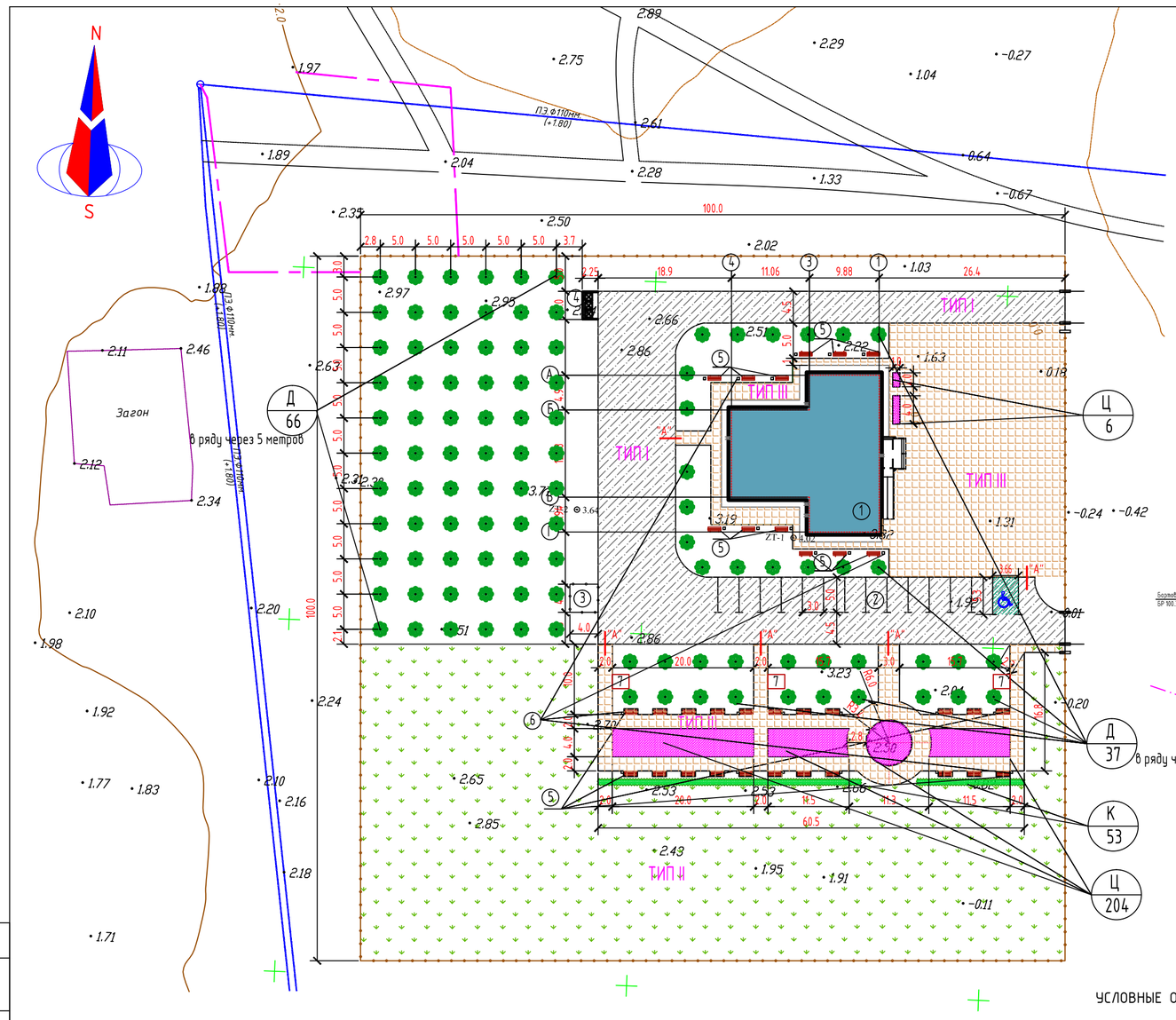

Сечение площадок ТИП II

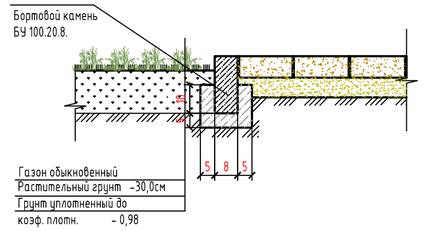

Сечение тротуаров ТИП III

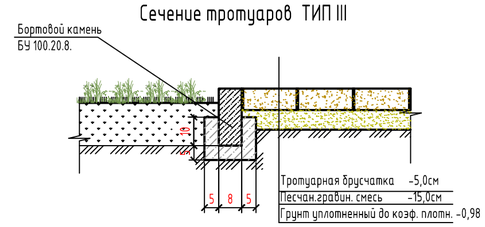

Посадка цветов в цветники

Выемка грунта - 0,4 м3

Устройство дренажного слоя из щебня - 0,1 м3

Засыпка раст.земли - 0,3 м3

Посадка цветников: многолетники - 6 шт.

Деревья-саженцы

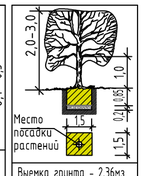

Выемка грунта - 2.36м3

Устройство дренажного слоя из щебня - 0,45 м3

Засыпка растительной земли - 1,91 м3

Посадка саженцев с комом 0,8х0,8х0,5 м

Двухрядная живая изгородь (100п.м.)

Выемка грунта - 49 м3/100 п.м.

Устройство дренажного слоя из щебня -7м3/100п.м

Засыпка растительной земли - 42 м3/100 п.м.

Посадка саженцев в двухрядную живую изгородь - 10 шт./1 м.

Сечение проездов ТИП I

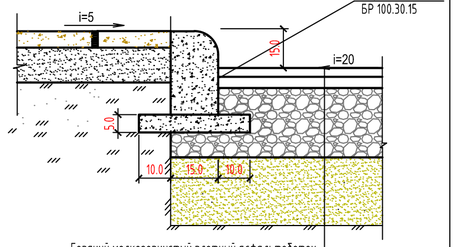

Разрез проездов и тротуаров "А"

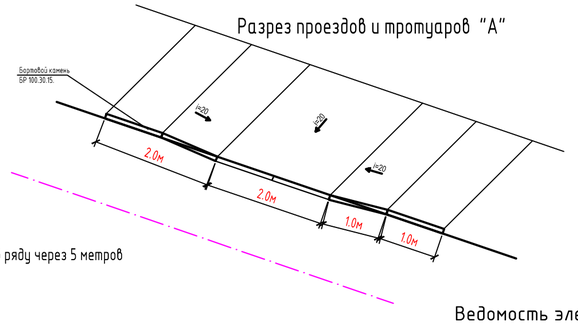

Горячий мелкозернистый плотный асфальтобетон по СТ РК 1225-2016 -4,0см
Горячий крупнозернистый пористый асфальтобетон II марки по СТ РК 1225-2016 - 6,0см
Щебень фракционированный по способу заклинки -15,0см
Песчано-гравийная смесь по ГОСТ 23735-2014 -15,0см
Грунт уплотненный до коэф. плотн. -0,98

Ведомость элементов озеленения

Поз.	Наименование породы или вида насаждения	Воз-раст, лет		Примечание
К	Однорядная живая изгородь	5	53пм	Карагач
Д	Деревья (Карагач)	5	103шт	С комом 0,8х0,8х0,5м
Ц	Цветники с бордюром из бортового камня БР.100.20.8 =147.0м		210.0м2	Из многолетников,м2

Ведомость тротуаров, дорожек и площадок

ПОЗ	Наименование	Тип	Площадь покрыт. м2	Примечание
1	Тротуар, (покрытие брусчатка) с бордюром из бортового камня БР.100.20.8 =332.0м	I	1442.0	См.констр. ГП-6
2	Асфальтобетон с бордюром из бортового камня БР.100.30.15 =665.5м	III	1317.5	См.констр. ГП-6
3	Газон обыкновенный	II	3282.6	См.констр. ГП-6
4	Ограждения		388.6	
5	Ворота с калиткой		2.0шт	

Ведомость жилых и общественных зданий и сооружений

Номер на плане	Наименование и обозначение	Этажность	Количество зданий	Площадь, м2 Застройки	Площадь, м2 Общая площадь	Строит-ый объем,м3
1	2	2	3	4	5	6
1	Здание дома культуры	5		483.75		
2	Автостоянка на 15 мест	-	-	229.4	-	-
3	КТП	-	-	16.0	-	-
4	Мусоросборник	-	-	9.0	-	-
5	Скамья	-	34.0	-	-	-
6	Урна	-	24.0	-	-	-
7	Беседка со скамейками	-	3.0	14.4	-	-
	Площадь участка	1.00га				

ПРИМЕЧАНИЕ

1.Привязку дорожного покрытия производит от проектируемого здания.
2.Разбивочная сетка для посадки деревьев принята с шагом 5м.
3.Привязку элементов озеленения производить от проектируемого здания.
4.Подготовку посадочных мест под озеленения производить с добавлением 100% растительной земли.
5.При посадке деревьев отступать от края дорожек на 1м, кустарников -0.5м.
6.Расстояние между деревьями в рядовой посадке -5м.
7.При посадке газонов с высадке цветников производить насыпу растительного слоя земли толщиной 30см.
8.При посадке деревьев и кустарников отступать соответственно от сетей :
- Газопроводов, канализации -1.5метра;
- Теплопроводов - 2.0метра;
- Водопроводов - 2.0метра;
- Силовых кабелей и кабелей связи - 2.0, 0.7метра:
9.Все размеры на чертеже даны в метрах.
10.Данный лист составлен на основании чертежа ГП-3.

УСЛОВНЫЕ ОБОЗНАЧЕНИЯ

- (1) Дом культура
- Асфальтобетонное покрытие
- Плиточное покрытие
- Цветники
- Газон
- Рядовая посадка деревьев
- Кустарники
- Парковка для инвалидов (5.3 / 3.66)
- Ограждения
- Ворота с калиткой

Согласовано

взам.инв.№ | подпись и дата | инв. N подл.

Изм.	К.уч.	Лист	№док	Подп.	Дата	16/29-06-2017-ГП		
						Строительства Дома культуры в с.Азгир Курмангазинского района Атырауской области		
ГИП		Умарова Ж.			27.07.18	ГЕНПЛАН	Стадия	Лист	Листов
Разраб		Баймуратов			27.07.18		РП	6	9
н. контр.		Макашева			27.07.18	План организаций рельефа. М1:500	ТОО "СтройДизайнСервис"		

Формат А2

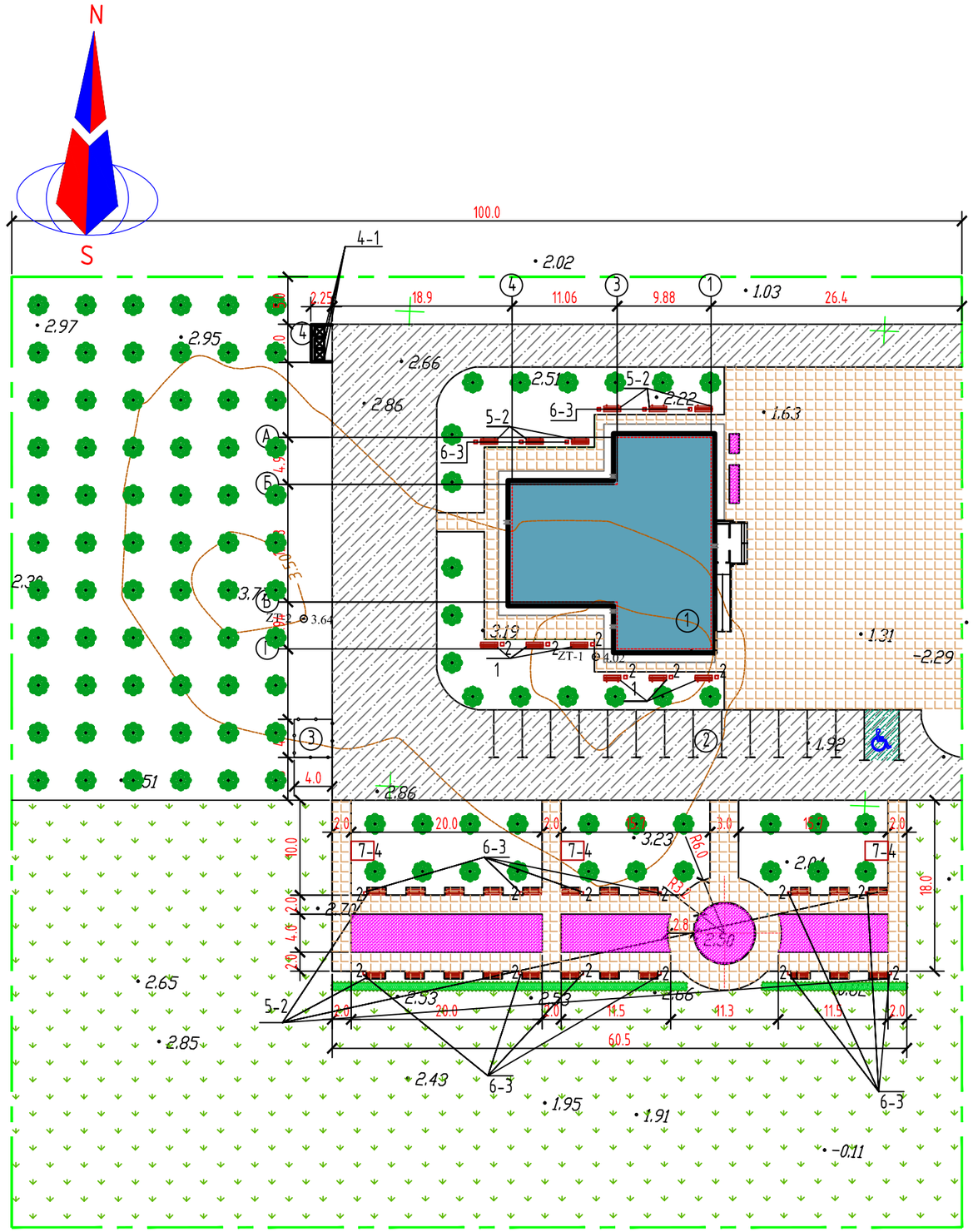

Ведомость жилых и общественных зданий и сооружений

Номер на плане	Наименование и обозначение	Этажность	Количество	Площадь, м2		Строит-ый объем,м3
			Зданий	Застройки	Общая площадь	
1	2	2	3	4	5	6
1	Здание дома культуры	5		483.75		
2	Автостоянка на 15 мест	-	-	229.4	-	-
3	КТП	-	-	16.0	-	-
4	Мусоросборник	-	-	9.0	-	-
5	Скамья	-	34.0	-	-	-
6	Урна	-	24.0	-	-	-
7	Беседка со скамейками	-	3.0	14.4	-	-
	Площадь участка		1.00га			

Ведомость малых архитектурных форм и переносных изделий

Номер на плане	ОБОЗНАЧЕНИЕ	КОД	НАИМЕНОВАНИЕ	КОЛ.
1	2	3	4	5
4-1		8601-0303-0201	Урна на треноге	3 шт
5-2		8601-0302-0307	Скамья без спинки	34 шт
6-3		8601-0303-0202	Урна на двух стойках	24 шт
7-4		8601-0106-0305	Беседка со скамейками	3 шт

Согласовано

взам.инв.№

подпись и дата

инв. N подл.

Изм.	К.уч.	Лист	№док	Подп.	Дата
ГИП		Умарова Ж.			27.07.18
Разраб		Баймуратов			27.07.18
н. контр.		Макашева			27.07.18

16/29-06-2017-ГП

Строительства Дома культуры в с.Азгир Курмангазинского района Атырауской области

ГЕНПЛАН

Стадия	Лист	Листов
РП	7	9

Малые архитектурные формы М1:500

ТОО "СтройДизайнСервис"

Формат А3

План ограждений для мусоросборника

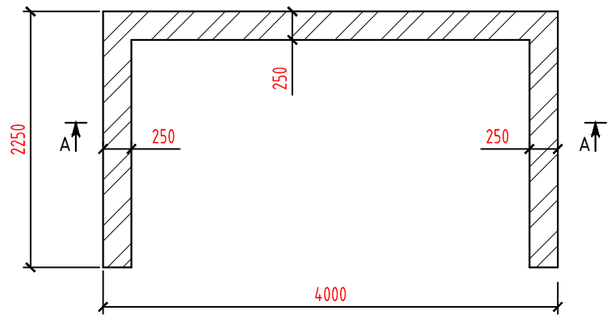

Разрез А-А

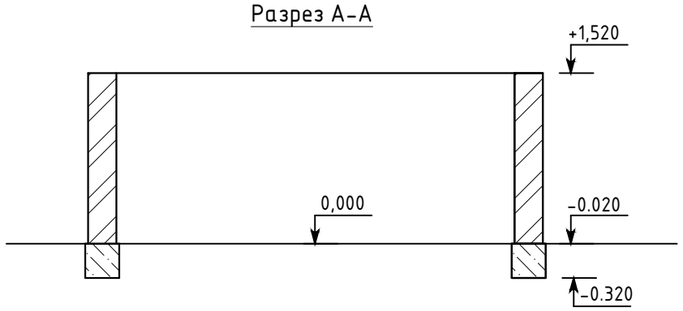

План фундамента
под ограждение

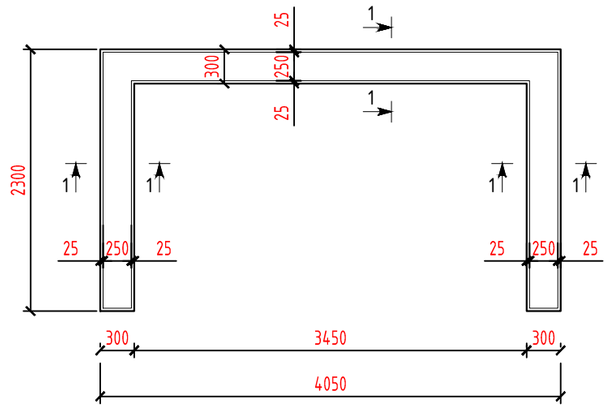

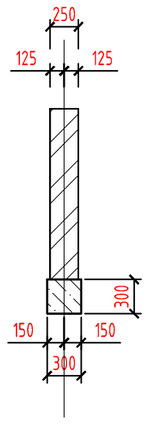

Спецификация

Поз. Марка	Обозначение	Наименование	К-во	Масса (ед.кг)	Примеч.
		Фундамент из бетона кл. В15		$м^3$	0,72
		Силикатный кирпич		$м^3$	3,0
		Рубероид		м2	2,0

ПРИМЕЧАНИЕ

1. Ограждение для мусоросборника выполнить из силикатного кирпича толщиной 250мм на цементно-песчаном растворе М50.
2. Фундамент - монолитный ленточный из бетона кл. В15.
3. Горизонтальную гидроизоляцию выполнить на отм. -0,020 из 2-х слоев рубероида на битумной мастике.

Согласовано

Взам. инв. #

Подп. и дата

Инв. # подл.

Изм.	Кол.уч.	Лист	№ док.	Подп.	Дата	16/29-06-2017-ГП		
						Строительства Дома культуры в с.Азгир Курмангазинского района Атырауской области		
ГИП		Умарова Ж.			27.07.18	Ограждение для мусоросборника	Стадия	Лист	Листов
Разраб.		Баймуратов			27.07.18		РП	8	9
Н.контр		Макашева			27.07.18	План . Разрез А-А. План фундамента	ТОО "СтройДизайнСервис"		

Формат А3

Распашные ворота с калиткой

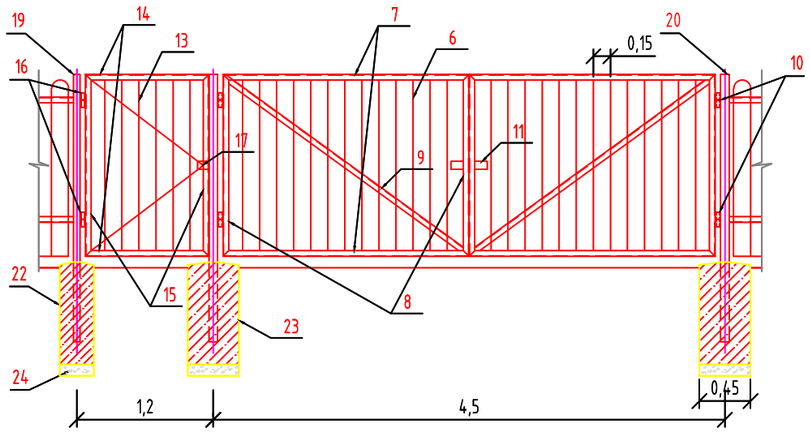

Металлическая ограда по металлическим стойкам

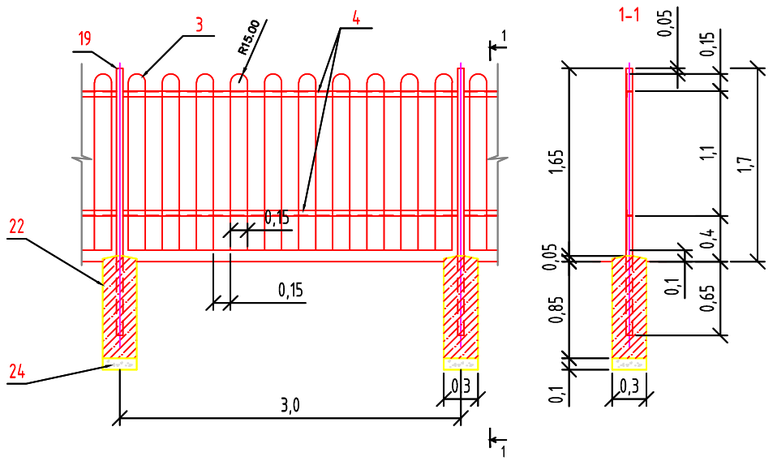

Спецификация на металлическое ограждение

Номер п/п	Обозначение	Наименование	Кол.	Масса ед.кг	Примеч.
1		Панель ограждения (3м)	130		4639.7
2		На одну панель		35.69	
3	ГОСТ 30028-2016	Арматура Ф8 кл.А I L=34710мм		0.39	
4	ГОСТ 8509-93	Уголок 50х50х5 L=2940мм	2	3,77	
5		Ворота	2	44.25	88.5
6	ГОСТ 30028-2016	Арматура Ф8 кл.А I L=20670мм		0.39	
7	ГОСТ 8509-93	Уголок 50х50х5 L=2150мм	2	3,77	
8	ГОСТ 8509-93	Уголок 50х50х5 L=1500мм	2	3,77	
9	ГОСТ 8509-93	Уголок 50х50х5 L=2300мм	1	3,77	
10		Петля	2		4
11		Защелка	1		2
12		Калитка	2	24.94	49.88
13	ГОСТ 30028-2016	Арматура Ф8 кл.А I L=12140мм		0.39	
14	ГОСТ 8509-93	Уголок 50х50х5 L=1080мм	2	3,77	
15	ГОСТ 8509-93	Уголок 50х50х5 L=1600мм	2	3,77	
16		Петля	2		4
17		Ручка	1		2
18		Стойка	135	25.57	3451.95
19	ГОСТ 10704-91	Труба стальная Ф57х3.5мм L=2350мм	131	4,62	
20	ГОСТ 10704-91	Труба стальная Ф76х3.5мм L=2350мм	4	6,26	
24		Монолитный фундамент			
22		Бетон кл В25с/с 300х300х900	131		10.61м3
23		Бетон кл В25с/с 450х450х900	4		0.73м3
		Щебень			1.26м3
		Выемки грунта			141.65м3
		Обратная засыпка			129.05м3

Примечания

1. Все элементы должны быть окрашены масляной краской по грунту 2 раза
2. Электроды для сварки типа Э42 по ГОСТ 9467-75
3. Высота сварных швов 4мм, для петель - 6мм.

изм.	кол.у	лист	Nдок.	подп.	дата
ГИП		Умарова Ж.			27.07.18
Разраб.		Баймуратов			27.07.18
Н.контр		Макашева			27.07.18

16/29-06-2017-ГП

Строительства Дома культуры в с.Азгир Курмангазинского района Атырауской области

Генеральный план

стадия	лист	листов
РП	9	9

Ограждение. Ворота. Калитка

ТОО "СтройДизайнСервис"

Взам. инв. N | Подпись и дата | Инв. N подл.

Формат А2