ТОО "СтройДизайнСервис"

ЛИЦЕНЗИЯ: 15003033

ЭСКИЗНЫЙ ПРОЕКТ

РАЗРАБОТКА ПРОЕКТНО- СМЕТНОЙ ДОКУМЕНТАЦИИ НА СТРОИТЕЛЬСТВО

дома культуры в с. Азгыр Курмангазинского района Атырауской области

ДИРЕКТОР

ТОО "СтройДизайнСервис" **Усманова А.Ж.**

АТЫРАУ 2017 Г.

Ситуационный план М 1:2000

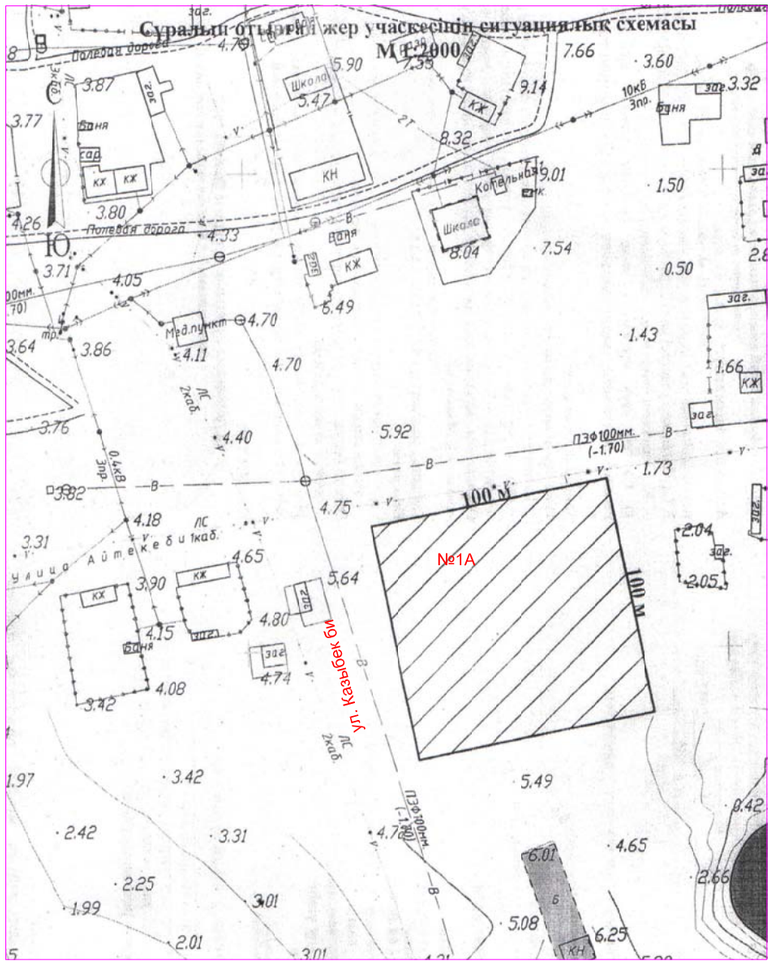

Ведомость чертежей основного комплекта ЭП

Лист	Наименование	Примечание
1	Общие данные. Ситуационный план	
2	Генплан застройки М 1 : 500	
3	План благоустройства М 1 : 500	
4	План этажа М 1 : 100	
5	Разрез 1–1	
6,7	Фасады М 1 : 100	
8	Фасады М 1 : 100	
9	Таблица отделки фасадов	
10,11	Элементы благоустройства	

Общие данные

Данный эскизный проект выполнен на основе решения акима Азгирского сельского округа Курмангазинского района Атырауской области **№** 10 от 14.07.2017г., госакта на земельный участок, и выкопировки с плана села в М 1 : 2000.

Разработано проектное предложение следующих объектов:

– дома культуры в с.Азгир

На участке в настоящее время строений и насаждений не имеются.

Здания запроектированы из капитальных конструкций в одноэтажном исполнении. Крыши двухскатные с кровлей из профлиста.

В решении фасада дома культуры принята облицовка стен из керамического кирпича. Входы в помещения пункта запроектированы со стороны улицы Казыбекби. Местоположение участка позволяет беспрепятственно обеспечить подъезд транспорта к проектируемым объектам.

Покрытие территории, подъездов, площадок парковки принято асфальтобетон и тротуарные плитки.

Предусматриваются мероприятия по озеленению и благоустройству: клумбы, кустарник, деревья, площадка парковки автомобилей.

Технико–экономические показатели:

Общая площадь земельного участка – 1000м2

Площадь застройки проектируемыми зданиями –466.1м²

Общая площадь помещений дома культуры –322.3м²

						16/2017–06–29–ЭП		
						Разработка ПСД на строительства дома культуры в с.Азгир Курмангазинского района Атырауской области		
Изм.	Кол.уч.	Лист	№док	Подпись	Дата			
ГИП		Умарова			15.05.18	Дом культуры	Стадия	Лист	Листов
							ЭП	1	11
Разработал		Даукариев			15.05.18				
						Общие данные. Ситуационный план	ТОО "СтройДизайнСервис"		

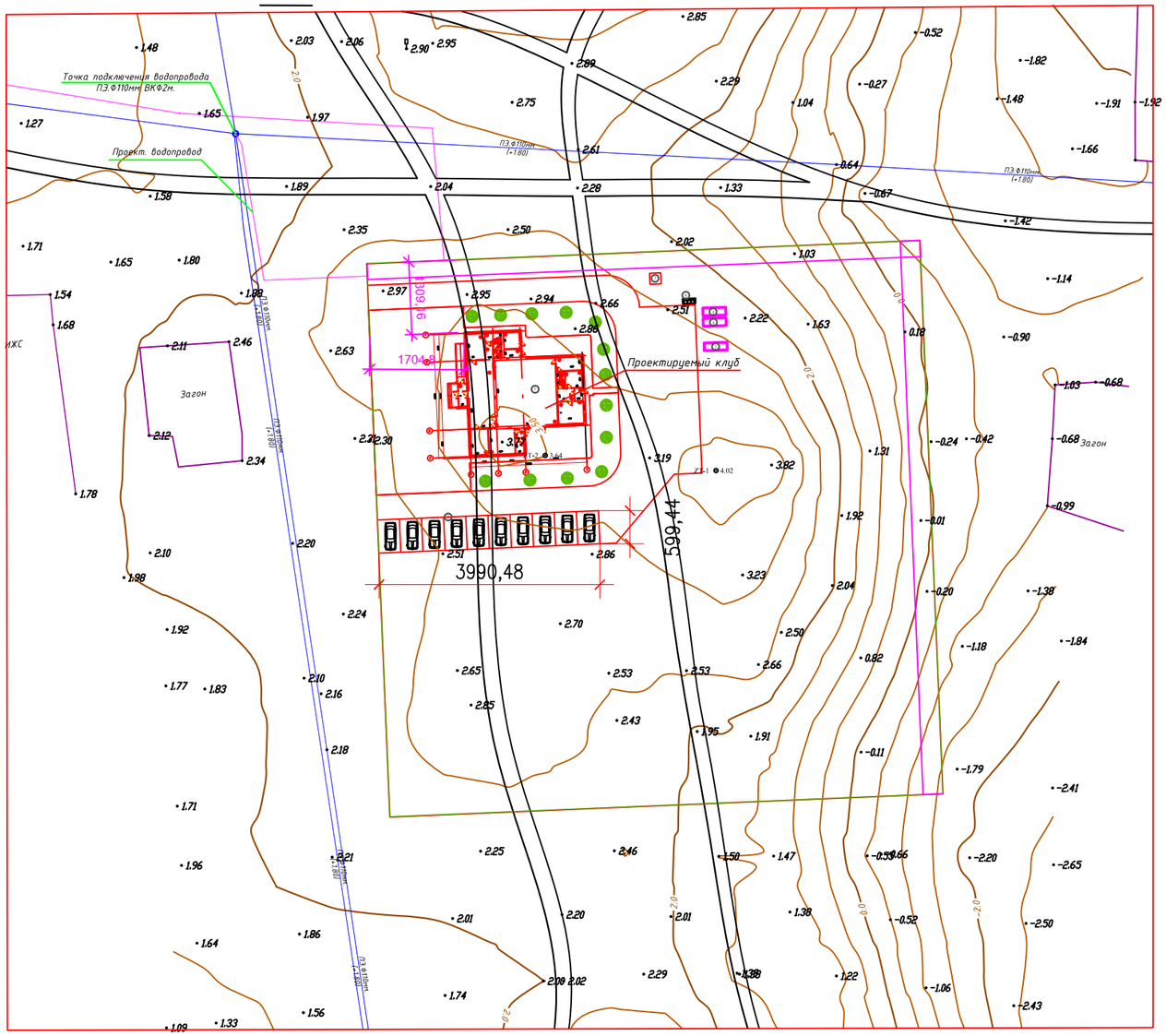

Экспликация зданий и сооружений

Поз.	Наименование	Площадь м2	Примечание
1	Здание дома культуры	483.75	
2	Автостоянка	237.5	
3	КТП	7.5	
4	Площадка для мусорных контейнеров	7.5	
	Итого	736.25	

Изм.	Кол.уч.	Лист	№док	Подпись	Дата	16/2017–06–29–ЭП		
						Разработка ПСД на строительства дома культуры в с.Азгир Курмангазинского района Атырауской области		
ГИП		Умарова			15.05.18	Дом культуры	Стадия	Лист	Листов
							ЭП	2	11
Разработал		Даукариев			15.05.18				
						Генплан застройки М1:500	ТОО "СтройДизайнСервис"		

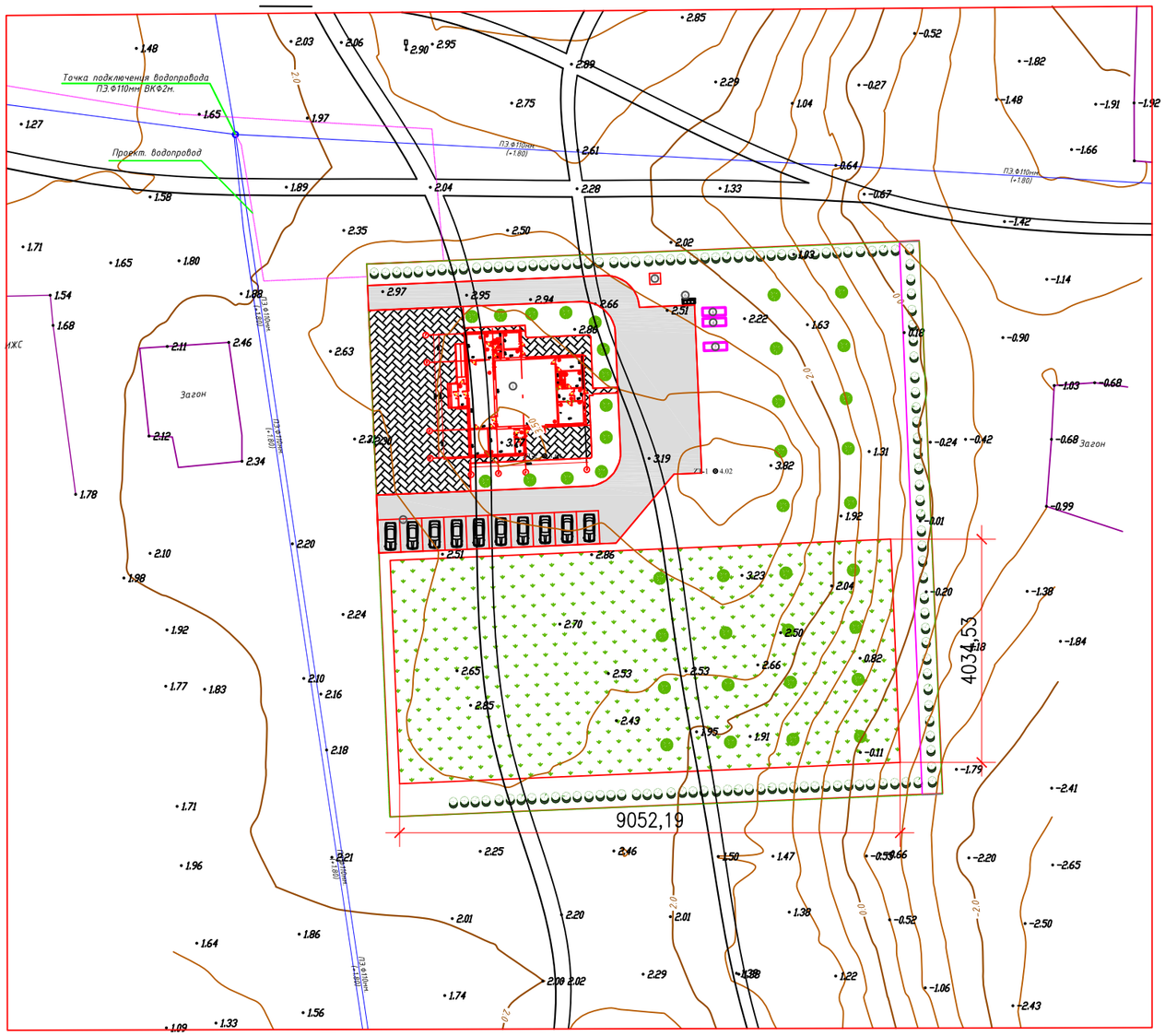

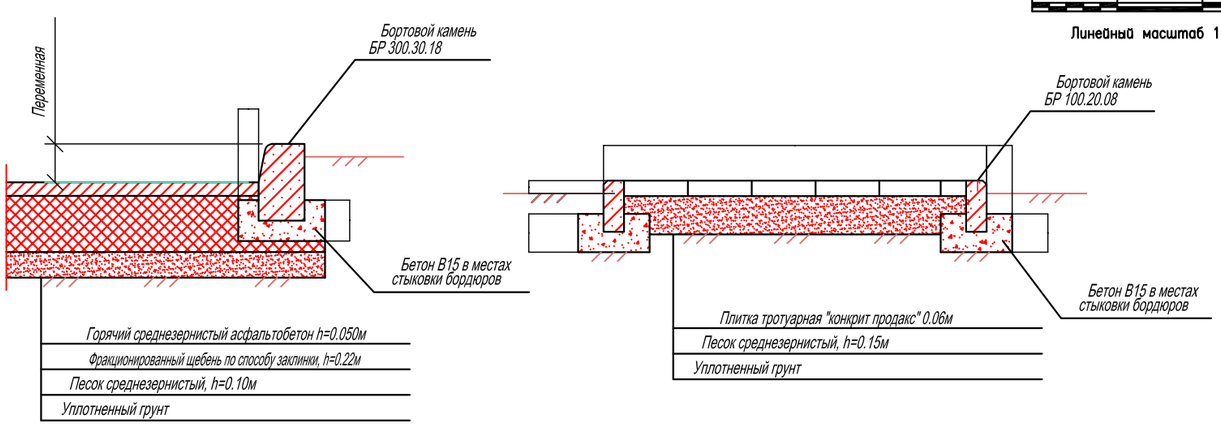

Экспликация зданий и сооружений

Поз.	Наименование	Площадь м2	Примечание
1	Здание дома культуры	483.75	
2	Автостоянка	237.5	
3	КТП	7.5	
4	Площадка для мусорных контейнеров	7.5	
	Итого	736.25	

Ведомость тротуаров, дорожек и площадок и малых форм

Поз.	Наименование	Ед. изм.	Кол.	Примечание
4	Пешеходные дорожки	м2	336	
5	Асфальтовая дорога	м2	130.4	
6	Скамья	шт	1	
7	Урна	шт	2	
8	Беседка	шт	1	

Ведомость элементов озеленения

Номер поз.	Обозначение	Наименование породы или вида насаждения	Ед. изм.	Кол.	Примечание
9		Карагач	шт.	13	саженец
10		Кустарник	п.м.	63	
11		Газон	м2	3651.5	

Изм.	Кол.уч.	Лист	№док	Подпись	Дата	16/2017-06-29-ЭП		
						Разработка ПСД на строительства дома культуры в с. Азгир Курмангазинского района Атырауской области		
ГИП		Умарова			15.05.18	Дом культуры	Стадия: ЭП	Лист: 3 / Листов: 11
Разработал		Даукариев			15.05.18	План благоустройства	ТОО "СтройДизайнСервис"	

План М 1:100

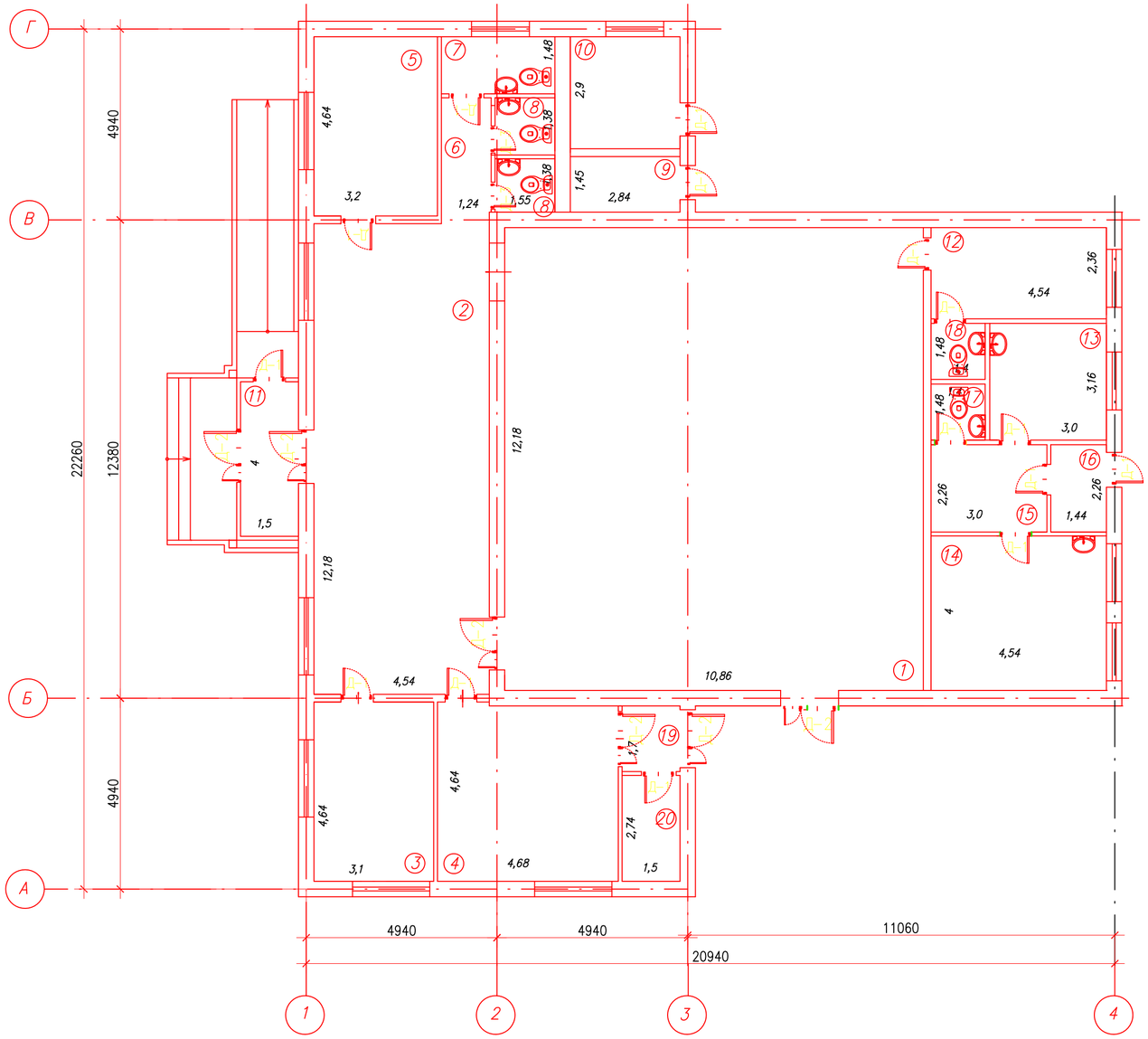

ЭКСПЛИКАЦИЯ ЗДАНИЙ И СООРУЖЕНИЙ

Номер на плане	Наименование	Примечание
1	Зрительный зал	136,44
2	Холл	59,33
3	Администрация	14,45
4	Игровая	21,65
5	Гардероб	15,13
6	Коридор	4,25
7	Санузел для МГН	4,95
8	Санузел	4,12
9	Кладовая	3,21
10	Котельная	8,83
11	Тамбур	5,15
12	Гремерная	8,4
13	Книгахранилище	8,69
14	Читальный зал	8,22
15	Ожидальная	5,84
16	Тамбур	2,62
17	Санузел	2,04
18	Санузел	1,68
19	Тамбур	2,83
20	Электрощитовая	4,49

Изм.	Колич.	Лист	№док	Подпись	Дата	16/2017-06-29-ЭП		
						Разработка ПСД на строительства дома культуры в с.Азгир Курмангазинского района Атырауской области		
ГИП		Умарова			15.05.18	Дом культуры	Стадия: ЭП	Лист: 4	Листов: 10
Разработал		Даукариев			15.05.18			
						План М1:100	ТОО "СтройДизайнСервис"	

РАЗРЕЗ 1–1

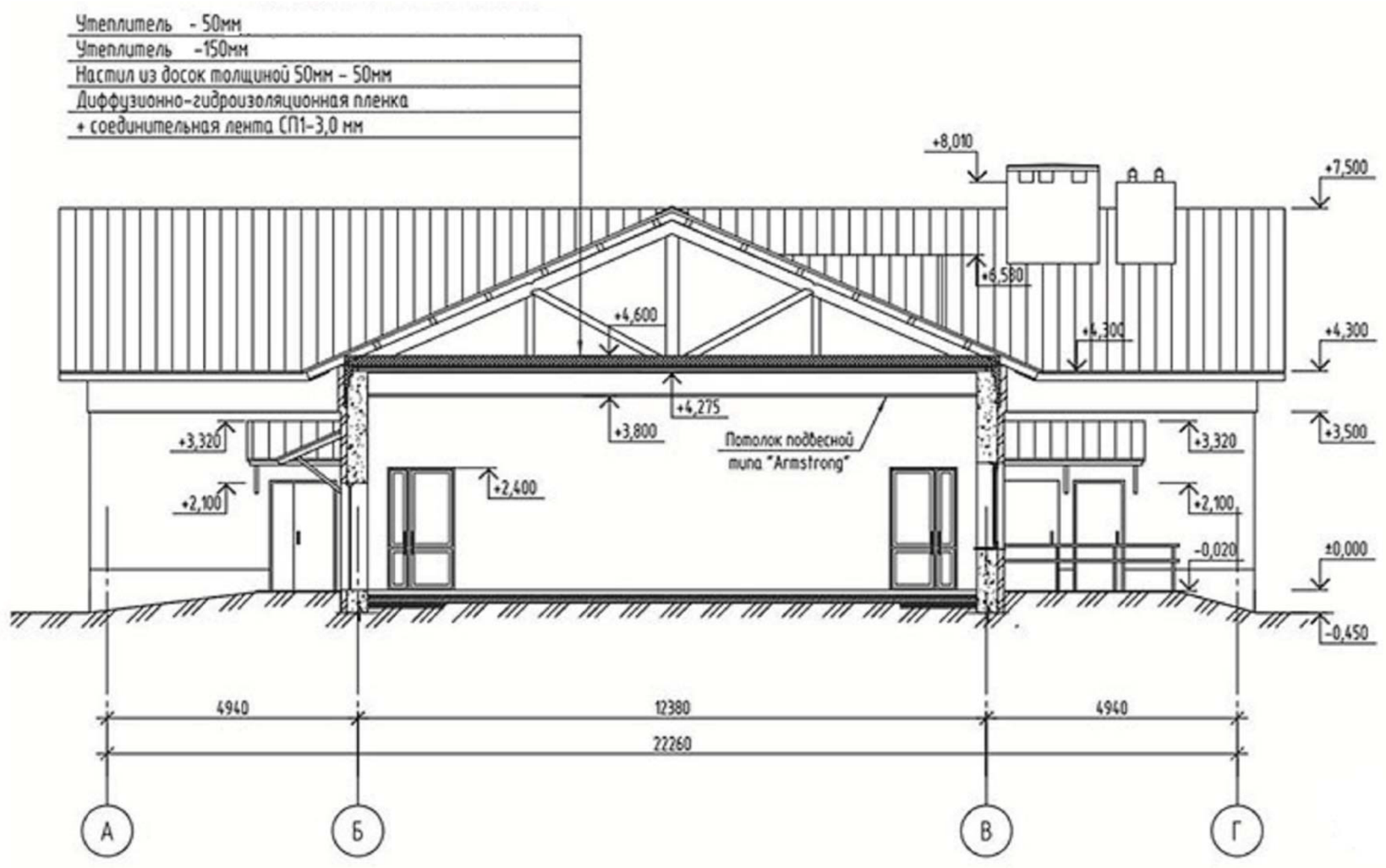

						16/2017–06–29–ЭП
						Разработка ПСД на строительства дома культуры в с.Азгир Курмангазинского района Атырауской области
Изм.	Кол.уч.	Лист	№док	Подпись	Дата	
ГИП		Умарова			15.05.18.	Дом культуры
Разработал		Даукариев			15.05.18.	Разрез

Стадия	Лист	Листов
ЭП	5	11

ТОО "СтройДизайнСервис"

						16/2017–06–29–ЭП
						Разработка ПСД на строительства дома культуры в с.Азгир Курмангазинского района Атырауской области
Изм.	Кол.уч.	Лист	№док	Подпись	Дата	
ГИП		Умарова			15.05.18	Дом культуры — Стадия: ЭП; Лист: 6; Листов: 11
Разработал		Даукариев			15.05.18	
						План М1:100
						ТОО "СтройДизайнСервис"

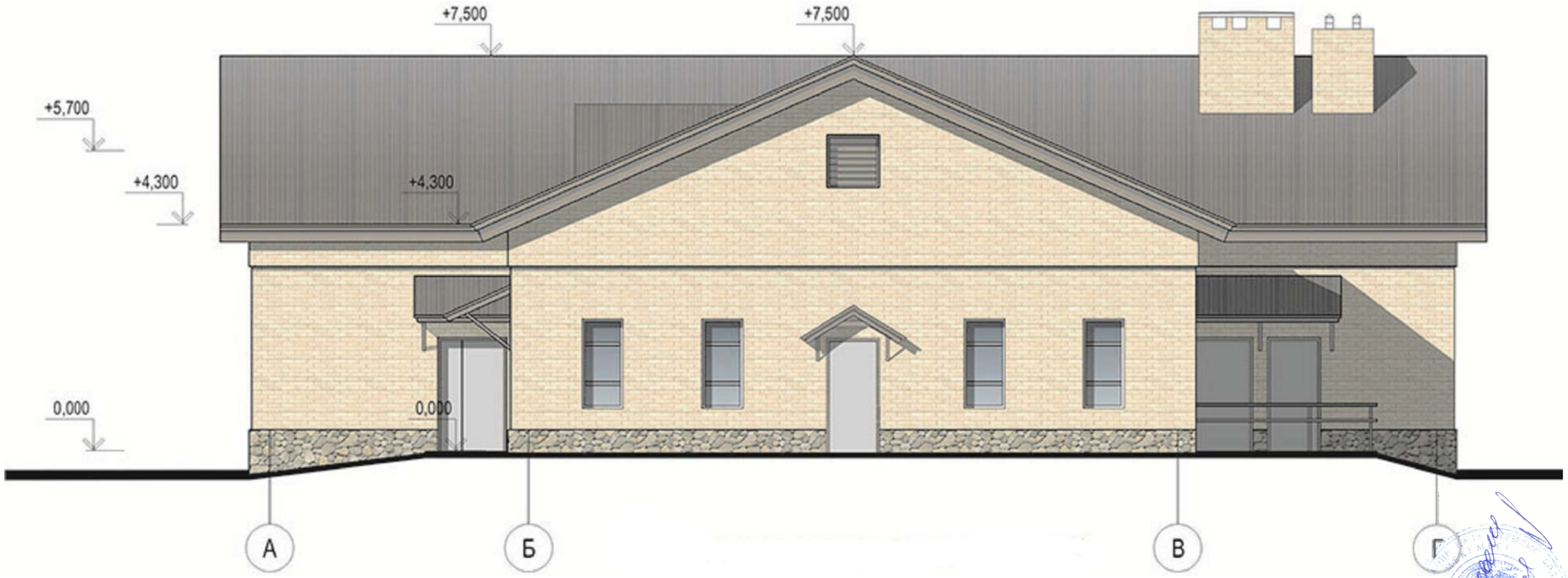

						16/2017–06–29–ЭП
						Разработка ПСД на строительства дома культуры в с. Азгир Курмангазинского района Атырауской области
Изм.	Кол.уч.	Лист	№док	Подпись	Дата	
ГИП		Умарова			15.05.18	Дом культуры — Стадия: ЭП; Лист: 7; Листов: 11
Разработал		Даукариев			15.05.18	
						План М1:100
						ТОО "СтройДизайнСервис"

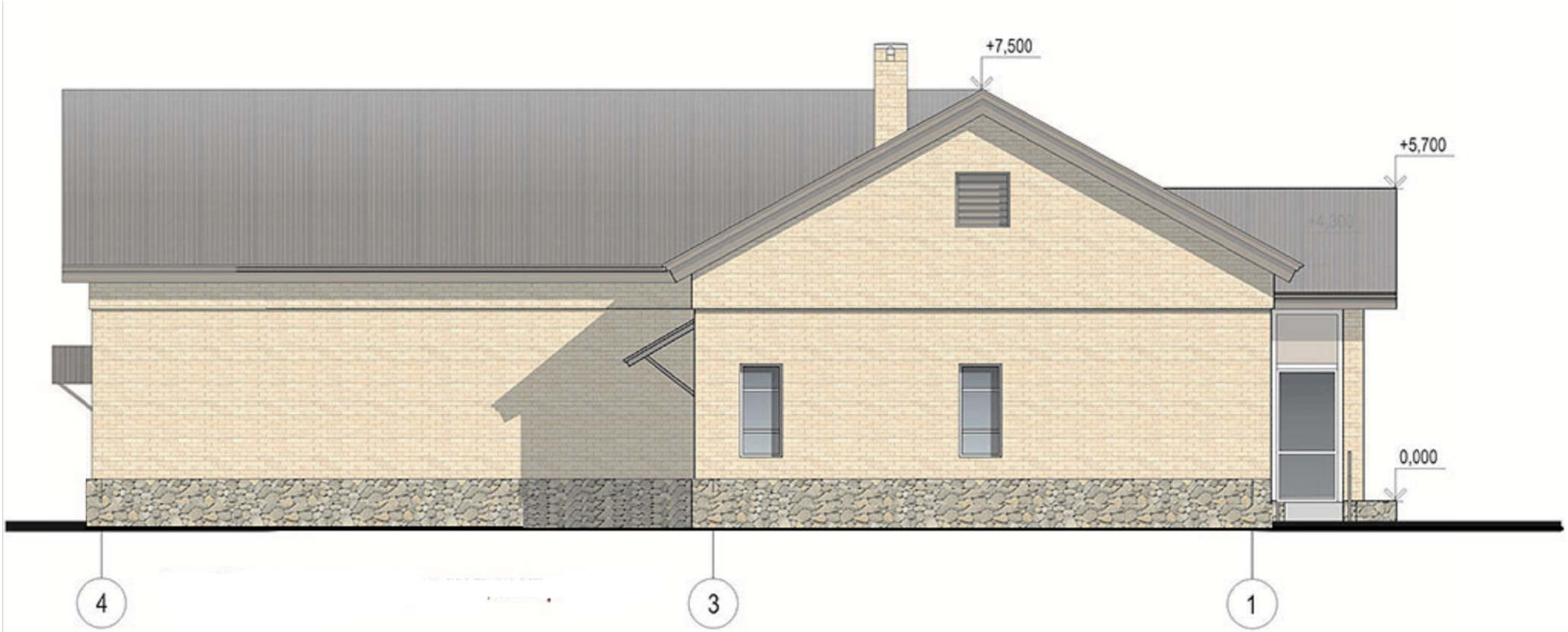

						16/2017–06–29–ЭП
						Разработка ПСД на строительства дома культуры в с. Азгир Курмангазинского района Атырауской области
Изм.	Кол.уч.	Лист	№док	Подпись	Дата	
ГИП		Умарова			15.05.18	Дом культуры
Разработал		Даукариев			15.05.18	
						План М1:100

Стадия	Лист	Листов
ЭП	8	11

ТОО "СтройДизайнСервис"

ВЕДОМОСТЬ НАРУЖНОЙ ОТДЕЛКИ

КОЛЕР	КОНСТРУКТИВНЫЙ ЭЛЕМЕНТ	МАТЕРИАЛ ОДЕЛКИ
	ПОВЕРХНОСТЬ СТЕН	ОБЛИЦОВКА силикатным кирпичом
	КРОВЛЯ	Профилированный лист
	ЦОКОЛЬ отм. 0,000 до –0,350	ПЛИТКИ "ДИКИЙ КАМЕНЬ", МАРКА– СТАРЫЙ ЗАМОК СТ.6
	КРЫЛЬЦО	АНТИСКОЛЬЗЯЩАЯ КЕРАМИЧЕСКАЯ ПЛИТКА
	ДВЕРНЫЕ БЛОКИ	МЕТАЛЛОПЛАСТИКОВЫЕ
	ОКОННЫЕ БЛОКИ	МЕТАЛЛОПЛАСТИКОВЫЕ

Изм.	Кол.уч.	Лист	№док	Подпись	Дата	16/2017–06–29–ЭП		
						Разработка ПСД на строительства дома культуры в с. Азгир Курмангазинского района Атырауской области		
ГИП		Умарова			15.05.18	Дом культуры	Стадия	Лист	Листов
							ЭП	9	11
Разработал		Даукариев			15.05.18	Ведомость наружной отделки	ТОО "СтройДизайнСервис"		

РАЗВЕРТКА

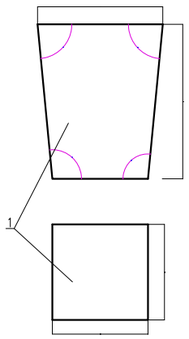

ВИД Б

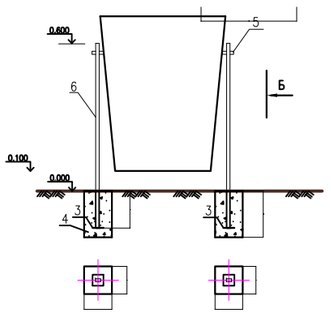

ВИД А

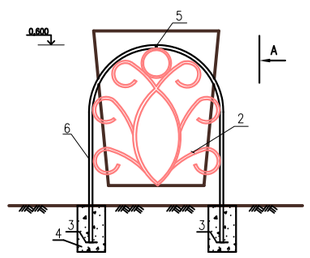

СПЕЦИФИКАЦИЯ НА ЭЛЕМЕНТЫ УРНЫ ИНДИВИДУАЛЬНОЙ У 1

Поз.	Обозначение	Наименование	Кол.	Масса ед. кг	Примеч.
1	ГОСТ 19903–74	— 2х400 Lобщ.=2700 ММ		6,28	16.95
2	ГОСТ 2591–71	■ 10х10 Lобщ.=5300 ММ		0.385	2,04
3	ГОСТ 103 76*	- 120х5 Lобщ.=120 ММ	4	0,6	Всего 2,4 кг
4	ФУНДАМЕНТ ДЛЯ ОПОР	БЕТОН М 100	0.048		$М^3$
5	ГОСТ 5781–82	● ⌀10 А I Lобщ.=160 ММ		0,617	0.1
6	ГОСТ 30245–2003	▭ 40х25 Lобщ.=2600 ММ		2.1	5.46

ПРИМЕЧАНИЯ

1. ВСЕ МЕТАЛЛИЧЕСКИЕ КОНСТРУКЦИИ ОКРАСИТЬ ДВУМЯ СЛОЯМИ ЭМАЛИ ПФ–113 ЧЕРНОГО ЦВЕТА– ПО СЛОЮ ГРУНТОВКИ ГФ – 021 ГОСТ 25129 – 82*.
2. СВАРКУ ВЕСТИ ЭЛЕКТРОДАМИ ТИПА Э – 42.

Изм.	Кол.уч	Лист	Nдок.	Подпись	Дата	16/2017–06–29–ЭП		
						Разработка ПСД на строительства дома культуры в с.Азгир Курмангазинского района Атырауской области		
Разраб.		Даукариев			15.05.18	Дом культуры	Стадия: ЭП	Лист: 10	Листов: 11
ГИП		Умарова			15.05.18				
						Элементы благоустройства: урно	ТОО "СтройДизайнСервис"		

Формат А3

СПЕЦИФИКАЦИЯ ЭЛЕМЕНТОВ НА ОДНУ СКАМЬЮ

Поз.	Обозначение	Наименование	Кол.	Масса ед. кг	Примеч.
1	ГОСТ 30245–2003	▭ 40x25x3 Lобщ.=13210 ММ	--	2,1	Всего 27,74 кг
2	ГОСТ 103–76*	- 120x5 Lобщ.=120 ММ	4	0,6	Всего 2,4 кг
3		БРУС 5x15 ММ Lобщ.=10200 ММ	0.0765	$м^3$	Общ. объем
4	ФУНДАМЕНТ ДЛЯ ОПОР	БЕТОН М 100	О.2		$м^3$

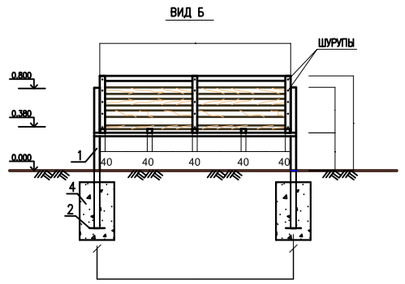

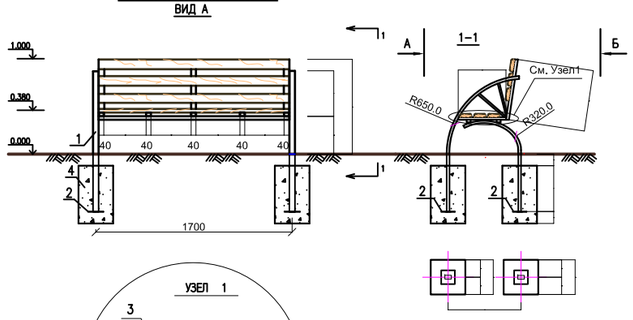

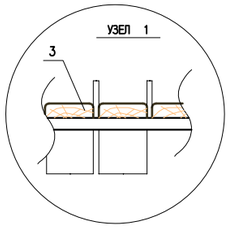

ПРИМЕЧАНИЯ

1. ВСЕ МЕТАЛЛИЧЕСКИЕ КОНСТРУКЦИИ ОКРАСИТЬ ДВУМЯ СЛОЯМИ ЭМАЛИ ПФ–113 ЧЕРНОГО ЦВЕТА– ПО СЛОЮ ГРУНТОВКИ ГФ – 021 ГОСТ 25129 – 82*.
2. СВАРКУ ВЕСТИ ЭЛЕКТРОДАМИ ТИПА Э – 42.
4. ДЕРЕВЯННЫЕ КОНСТРУКЦИИ АНТИСЕПТИРУЮТСЯ С ПОСЛЕДУЮЩЕЙ ОГНЕЗАЩИТНОЙ ОБРАБОТКОЙ ПУТЕМ ГЛУБОКОЙ ПРОПИТКИ АНТИПИРИНАМИ ПОГЛОЩЕНИЕМ СОЛЕЙ НЕ МЕНЕЕ 75 ПРОЦЕНТОВ ОТ ОБЪЕМА ЭЛ–ТА, В СООТВЕТСТВИИ СО СНиП 111–19–76 "ДЕРЕВЯННЫЕ КОНСТРУКЦИИ. ПРАВИЛА ПРОИЗВОДСТВА И ПРИЕМКИ."
5. ДЛЯ УЛУЧШЕНИЯ ДЕКОРАТИВНЫХ КАЧЕСТВ СКАМЬИ ДЕРЕВЯННЫЕ ЭЛ–ТЫ ОКРАШИВАЮТСЯ МАРИЛКОЙ ЛИБО ТОНИРОВАННЫМ ЛАКОМ ПОД СВЕТЛЫЕ СОРТА ДЕРЕВА.
6. СВАРКУ ВЕСТИ ЭЛЕКТРОДАМИ ТИПА Э – 42 ГОСТ 926–82*

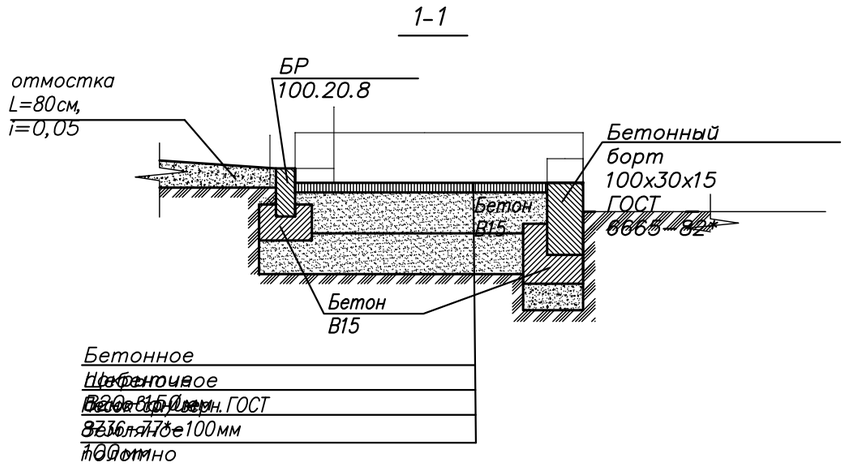

Фрагмент забора

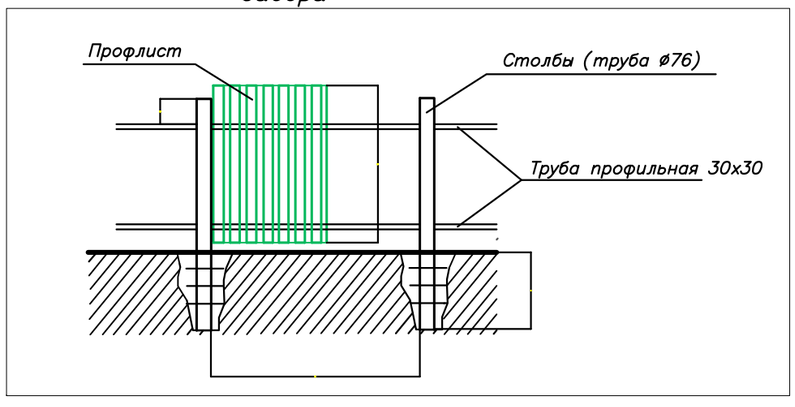

Изм.	Кол.уч	Лист	Nдок.	Подпись	Дата
Разраб.		Даукариев			15.05.18.
ГИП		Умарова			15.05.18.

16/2017–06–29–ЭП

Разработка ПСД на строительства дома культуры в с.Азгир Курмангазинского района Атырауской области

Дом культуры

Стадия	Лист	Листов
ЭП	11	

Элементы благоустройства: забор

ТОО"СтройДизайнСервис"

Формат А3