ТОО «ШЫНДАУ»
г. Атырау ул. Махамбета Утемисова,116г. тел. 8/7122/ 31 59 59
site: www.shyndau.kz; e-mail: info@shyndau.kz

Разработка проектно-сметной документации на Реконструкцию электрификации в г.Кульсары Жылыойского района

РАБОЧИЙ ПРОЕКТ
Пристройка.
Архитектурная реншение

ТОМ 3
Книга 1-15

10-19 АС

г. Атырау 2019 г.

ТОО «ШЫНДАУ»
Государственная лицензия №17007998 от 28 апреля 2017 года

РАБОЧИЙ ПРОЕКТ

Разработка проектно-сметной документации на реконструкцию электрификации в г.Кульсары Жылыойского района

Пристройка.
Архитектурная решение.

Том 3
Книга 1-15
10-19 АС

Объект № 10-19-АС
Экз._____

ГИП **Инсенбаев А.Р.**

Директор **Ешимкулов Н.Т.**

г. Атырау 2019г.

ТОО «ШЫНДАУ»
г. Атырау ул. Махамбета Утемисова,116г. тел. 8/7122/ 31 59 59
site: www.shyndau.kz; e-mail: info@shyndau.kz

Разработка проектно-сметной документации на Реконструкцию электрификации в г.Кульсары Жылыойского района

РАБОЧИЙ ПРОЕКТ
Пристройка.
Архитектурная решение.
мкр.Мечеть

ТОМ 3
Книга 1

г. Атырау 2019 г.

ВЕДОМОСТЬ РАБОЧИХ ЧЕРТЕЖЕЙ ОСНОВНОГО КОМПЛЕКТА

Лист	Наименование	Примечание
1	Общие данные	
2	План фундамента и ограждения КТПНГ–1/2.	
3	Калитка. Ограждения КТПНГ–1/2.	

Ведомость ссылочных и прилагаемых документов

Обозначение	Наименование	Примечание
СН РК 1.02–03–2011	Порядок разработки, согласования, утверждения	
	и состав проектной документации на	
	строительство	
СП РК 5.01–102–2013	Основания зданий и сооружений	
СН РК 2.02–01–2014	Пожарная безопасность зданий и сооружений	
СН РК 2.01–01–2013	Защита строительных конструкций от коррозии	
ГОСТ 8509–93	Сталь угловая равнополочная	
ГОСТ 10704–91	Трубы стальные электросварные прямошовные	
Серия 5.900–2	Сальники набивные Ду 50....1400 для пропуска труб через стены.	
Серия 3.407.1–144 вып.1	Унифицированные конструкции фундаментов для стальных опор.	

Проект выполнен с соблюдением действующих норм и правил, соответствует нормам и правилам взрыво и пожаробезопасности и обеспечивает безопасную эксплуатацию запроектированных обьектов.

Главный инженер проекта Инсенбаев А.

Согласовано

ВЗАМ. ИНВ. №

ПОДП. И ДАТА

ИНВ. № ПОДЛ.

1. Исходные данные

Проект разработан на основании задания на проектирование выданного заказчиком: Государственное учреждение «Отдел жилищно–коммунального хозяйства, пассажирского транспорта, автомобильных дорог и жилищной инспекции Жылыойского района»

Площадка под проектируемые здания и сооружения расположено в г.Кульсары, Жылыойского района Атырауской области по СП РК 2.04–01–2017 относится к IV Г климатическому району со следующими природно–климатическими характиристиками:

Архитектурно–планировочные и конструктивные решения

Трансформаторная

Под трансформаторной предусмотрен фундамент из фундаментных блоков по ГОСТ 13579–78. Под фундамент устраивается подготовка из щебня мелкой фракции с пропиткой битумом до полного насыщения.

Ограждения высотой 2,0 м предусмотрена из сетки по металлическому каркасу. Каркас ограждения из уголков по ГОСТ 8509–93. Стойки из труб по ГОСТ 10704–91.

Фундамент под стойки ограждения предусмотрен из монолитного бетона кл. В15. Стальные трубы ограждения устанавливаются в сверленные котлованы Ø300мм, глубиной 0.6м.

Объемно–планировочные показатели:
Площадь застройки –16,0 м2

Антикоррозийные мероприятия

Все сборные железобетонные и бетонные элементы нулевого цикла должны изготавливаться из бетона по водонепроницаемости W6 на сульфатостойких цементах по ГОСТ 22266–2013 с последующим нанесением на все поверхности, соприкасающимися с грунтом с отм. 0,500 и ниже горячим битумом наносимого в 2 слоя. Марка бетона всех железобетонных конструкций по морозостойкости должна быть F150.

Противопожарные мероприятия

Противопажарные мероприятия в проекте выполнены в соответствии с требованиями СН РК 2.02–01–2014 "Пожарная безопасность зданий и сооружений".

ИЗМ.	КОЛ.	ЛИСТ	№ДОК	ПОДПИСЬ	ДАТА	10–19–АС			
						Разработка проектно–сметной документации на реконструкцию электрификации в г. Кульсары Жылыойского района			
Разраб.		Пак				Архитектурно–строительные решения. мкр.Мечеть	СТАДИЯ	ЛИСТ	ЛИСТОВ
							РП	1	
ГИП		Инсенбаев				Общие данные.	ТОО "ШЫНДАУ" Г. АТЫРАУ		
Проверил		Нурланкызы							

Копировал

ФОРМАТ А3

План фундамента под КТПНГ-1/2

М. 1:50

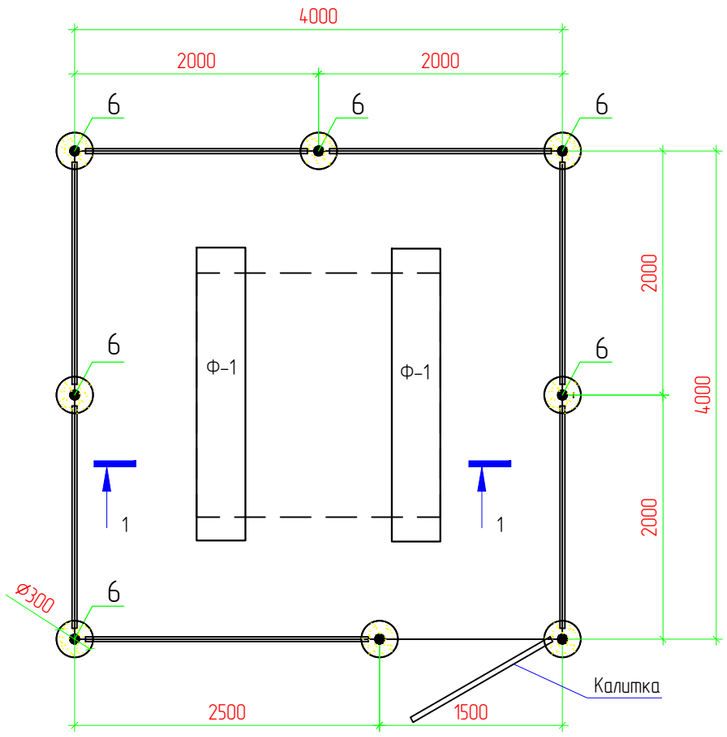

Разрез 1-1

М. 1:50

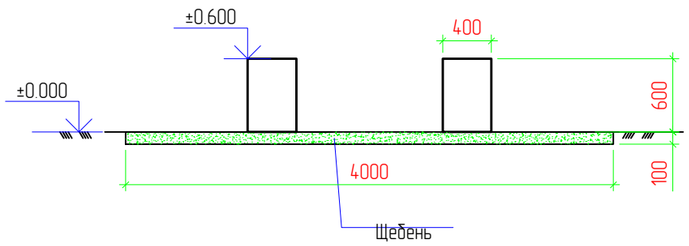

Спецификация

Поз.	Обозначение	Наименование	Кол.	Масса ед., кг	Приме-чание
		Фундамент под КТП			
Ф-1	ГОСТ 13579-78	ФБС 24.4.6Т	2	980,0	1960,0
		Щебень толщиной 100 мм			1,6 м^3
		Ограждения и калитка			
1	ГОСТ 8509-93	Уголок 40х40х5, Lобщ=29,0 п.м		2,98	86,42
2	ГОСТ 8509-93	Уголок 40х40х5, L=1400мм	2	2,98	8,4
3	ГОСТ 8509-93	Уголок 40х40х5, L=1900мм	16	2,98	90,6
4	ГОСТ 8509-93	Уголок 40х40х5, L=50мм	42	2,98	6,26
5	ГОСТ 10704-91	Труба 89х3, L=2600мм	8	6,36	132,3
6		Дверные петли	2		
7	ГОСТ 5336-80	Сетка 1-Р-50-3,0			28,8 м^2
8	ГОСТ 19903-2015	Заглушка. лист Ø90мм t-3,0мм	16	0,15	2,4
		Бетон В15 с/с	8	0,05м^3	0,4 м^3
		Щебень			0,007м^3
		Выемка грунта		0,046м^3	0,37 м^3
		Гидроизоляция. Рубероид			5,6 м^2

Согласовано

ВЗАМ. ИНВ. №

ПОДП. И ДАТА

ИНВ. № ПОДЛ.

ИЗМ.	КОЛ.	ЛИСТ	№ДОК.	ПОДПИСЬ	ДАТА
Разраб.		Пак			
ГИП		Инсенбаев			
Проверил		Нурланкызы			

10-19-АС

Разработка проектно-сметной документации на реконструкцию электрификации в г. Кульсары Жылыойского района

Архитектурно-строительные решения. мкр.Мечеть	СТАДИЯ	ЛИСТ	ЛИСТОВ
	РП	1	1
План фундамента и ограждения КТПНГ-1/2 Разрез 1-1.	ТОО "ШЫНДАУ" Г. АТЫРАУ		

Копировал

ФОРМАТ А3

Калитка

М. 1:20

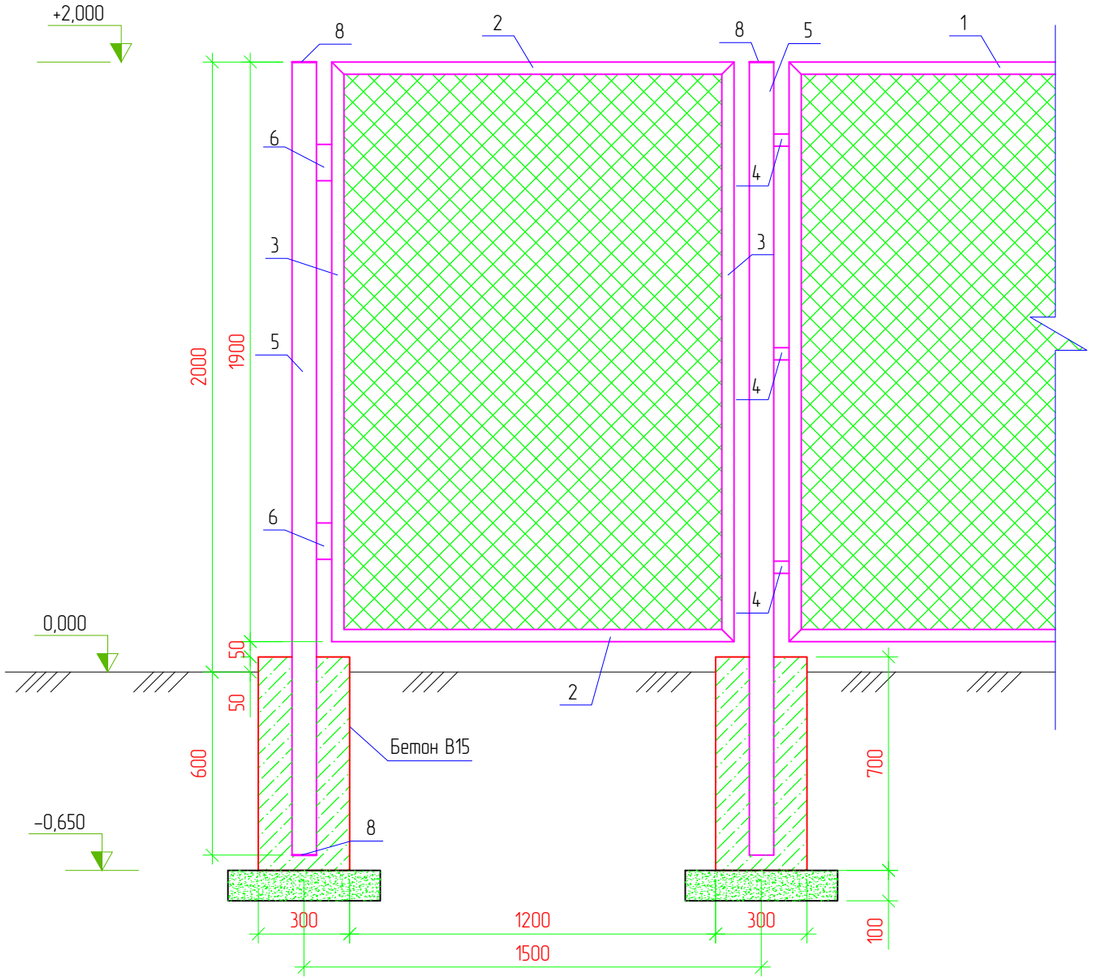

Ограждение

М. 1:20

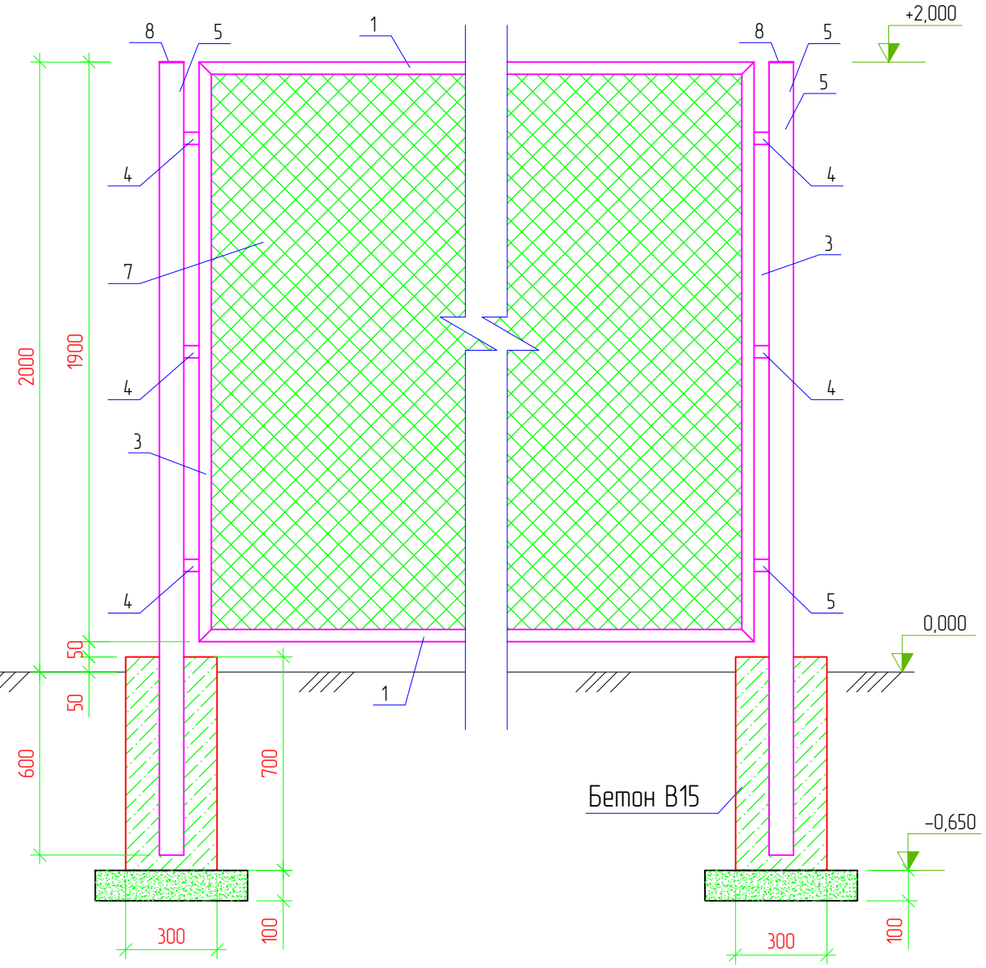

Примечания

1. Стальные трубы ограждения устанавливаются в сверленные котлованы Ø300мм, глубиной 0.6м.
2. Устойство сверленных котлованов производить в соответствии с требованиями СНиП 3.02.01-87.
3. После установки труб ограждения котлованы заделать бетоном класса В15 на сульфатостойком портландцементе ГОСТ 22266-94 с маркой по водонепроницаемости W6.
4. Монтаж элементов ограждения производить в соответствии с требованиями СНиП 3.03.01-87.
5. Сварку выполнять электродами типа 342А ГОСТ 9467-75. Типы сварных швов принимать по ГОСТ5264-80. Катеты сварных швов – 4мм. После выполнения сварочных работ сварные швы очистить от шлака и грунтовать.
6. Металлоконструкции должны быть окрашены 2 раза эмалью ХВ-124 ГОСТ 10144-89 по поверхности, грунтованной ФЛ-03К ГОСТ9109-84.

ИЗМ.	КОЛ.	ЛИСТ	№ДОК.	ПОДПИСЬ	ДАТА	10-19-АС			
						Разработка проектно-сметной документации на реконструкцию электрификации в г. Кульсары Жылыойского района			
Разраб.		Пак				Архитектурно-строительные решения. мкр.Мечеть	СТАДИЯ	ЛИСТ	ЛИСТОВ
							РП	1	1
ГИП		Инсенбаев				Калитка. Ограждения КТПНГ-1/2	ТОО "ШЫНДАУ" Г. АТЫРАУ		
Проверил		Нурланкызы							

Согласовано

ВЗАМ. ИНВ. №

ПОДП. И ДАТА

ИНВ. № ПОДЛ.

Копировал

ФОРМАТ А3

ТОО «ШЫНДАУ»
г. Атырау ул. Махамбета Утемисова,116г. тел. 8/7122/ 31 59 59
site: www.shyndau.kz; e-mail: info@shyndau.kz

Разработка проектно-сметной документации на Реконструкцию электрификации в г.Кульсары Жылыойского района

РАБОЧИЙ ПРОЕКТ
Пристройка.
Архитектурная решение.

1 аул, 6 аул.
мкр.Жадырасын

ТОМ 3
Книга 1

г. Атырау 2019 г.

ВЕДОМОСТЬ РАБОЧИХ ЧЕРТЕЖЕЙ ОСНОВНОГО КОМПЛЕКТА

Лист	Наименование	Примечание
1	Общие данные	
2	Маслосборник на 50м3. План на отм. 0.000. План на отм. +2.700. Разрез 1–1. Разрез 2–2. Вид А, Б. Узлы 1,2	
3	Схема расположения элементов под трансформатор. Разрез 1–1.	
4	Крепление рейсы Р1 к балке Б1. Сечения 1–1, 2–2. Рельс Р1. Решетка Рш1.	
5	Балка Б1. Узлы 2, 3. Разрез 3–3.	
6	Схема установки упора для трансформатора. Изделие МП1. Изделие МП2.	
7	Водопонижение	
8	План фундамента и ограждения КТПНГ–1(2/3/4). разрез 1–1	
9	Калитка. Ограждение КТПНГ–1(2/3/4)	

Ведомость ссылочных и прилагаемых документов

Обозначение	Наименование	Примечание
СН РК 1.02–03–2011	Порядок разработки, согласования, утверждения	
	и состав проектной документации на	
	строительство	
СП РК 5.01–102–2013	Основания зданий и сооружений	
СН РК 2.02–01–2014	Пожарная безопасность зданий и сооружений	
СН РК 2.01–01–2013	Защита строительных конструкций от коррозии	
ГОСТ 8509–93	Сталь угловая равнополочная	
ГОСТ 10704–91	Трубы стальные электросварные прямошовные	
Серия 5.900–2	Сальники набивные Ду 50...1400 для пропуска труб через стены.	
Серия 3.407.1–144 вып.1	Унифицированные конструкции фундаментов для стальных опор.	
серия 3.900.1–14, выпуск 1	Изделия железобетонные для круглых колодцев водопровода и канализации. Выпуск 1	

Проект выполнен с соблюдением действующих норм и правил, соответствует нормам и правилам взрыво и пожаробезопасности и обеспечивает безопасную эксплуатацию запроектированных обьектов.

Главный инженер проекта Инсенбаев А.

Согласовано

ВЗАМ. ИНВ. №

ПОДП. И ДАТА

ИНВ. № ПОДЛ.

1. Исходные данные

Проект разработан на основании задания на проектирование выданного заказчиком: Государственное учреждение «Отдел жилищно–коммунального хозяйства, пассажирского транспорта, автомобильных дорог и жилищной инспекции Жылыойского района»

Площадка под проектируемые здания и сооружения расположено в г.Кульсары, Жылыойского района Атырауской области по СП РК 2.04–01–2017 относится к IV Г климатическому району со следующими природно–климатическими характиристиками:

Температура воздуха

- Наиболее холодной пятидневки обеспеченностью 0,92 –26,6 °С
- Наиболее холодных суток обеспеченностью 0,92 –28,9 °С
- Абсолютная минимальная температура воздуха –36,2 °С
- Абсолютная максимальная температура воздуха +44,7 °С

- Снеговая нагрузка – 0,5 (50) кПа (кгс/м2)
- Ветровая нагрузка – 0,38 (38) кПа (кгс/м2)
- средняя скорость за отопительный период, м/с 5,3 м/с
- Грунтовые воды вскрыты на глубине 1,20м
- Нормативная глубина промерзания грунтов – 1,25 м
- Нормативная глубина проникновения нулевой изотермы – 1,500 м.
- Сейсмичность – 5 баллов

Архитектурно–планировочные и конструктивные решения

Маслосборник на 50м3.

Маслозборник выполнен из монолитного железобетона в котловане. Под фундаментом предусмотрена щебеночная подготовка пролитая битумом до полного насыщения, Все железобетонные поверхности соприкосающиеся с грунтом окрасить горячим битумом в два слоя.

Объемно–планировочные показатели:

Площадь застройки –41,04 м2

Конструкции под трансформатор.

перед установкой унифицированных конструкций фундаментов под фундаментом предусмотрена щебеночная подготовка пролитая битумом до полного насыщения, Все железобетонные поверхности соприкасающиеся с грунтом окрасить горячим битумом в два слоя.на фундаменты устанавливается металлоконструкция для установки рельс под трансформатор. Вокруг трансформатора предусмотрено ограждение для предотвращения разлива масла

Объемно–планировочные показатели:

Площадь застройки –184,96 м2

Перечень видов скрытых работ, подлежащих освидетельствованию актами

Освидетельствованию актами подлежат следующие виды работ:
–освидетельствование качества грунтов оснований и заложения фундаментов;
–устройство котлованов под сооружения;
–разбивка осей сооружений;
–выполнение мероприятий по уплотнению грунтов и обратной засыпки пазух котлованов;
–устройство фундаментов и подземного хозяйства;
–антикоррозийная защита и гидроизоляция фундаментов;
–устройство бетонных, железобетонных и узлов сборных железобетонных конструкций;
–герметизация стыков ограждающих конструкций;
–болтовые и сварные соединения металлоконструкций;
–защита от коррозии металлических конструкций, в том числе мест сварки.

Указания по устройству водопонижения

До начала производства работ необходимо осуществить подготовку площадки согласноСНРК1.03–11–2011 «Строительное производство.Организация строительства предприятий, зданий и сооружений».

При производстве земляных работ строго руководствоваться указаниями СН РК 5.01–01–2013 «Земляные сооружения, основания и фундаменты».

Для обеспечения производства строительно–монтажных работ на дне котлована "насухо" необходимо выполнить мероприятия по устройству временного водопонижения методом открытого водоотлива.

Для осуществления водопонижения грунтовых и паводковых вод выполнить следующие работы:

– выполнить устройство по периметру дна котлована дренажных канавок трапециевидной формы глубиной 300мм и шириной по дну 300мм;

– дренажные канавки заполнить щебнем фракции 20–40мм в качестве фильтрующего материала;

– выполнить устройство одного водоприемного зумпфа, произвести монтаждренажных насосов марки ГНОМ 16–16 производительностью 16 м3/ч каждый в количестве 2 шт (по количеству зумпфов);

– выполнить монтаж временного трубопровода из полиэтиленовых труб d = 160ммпо которому грунтовая вода перекачивается в металлические водоприемные емкости –отстойники, в которых откачиваемая грунтовая вода отстаивается , осветляется;

– водоприемные емкости –обеспечивается вывозом в очистные сооружения по договору с определившимся подрядчиком работ. ;

Предусмотреть наличие одного резервного дренажного насоса , который должен находиться на приобъектном складе в исправном состоянии.

Временные водопонизительные мероприятия в котлованах производить в течении всего периода производства строительных работ по устройству железобетонных конструкций ниже отм. 0,000, продолжительность которых составляет.

Водоприемные зумпфы выполнить размером 1,0х1,0м и глубиной 2м с креплением стенок обрезной доской толщиной 40мм.

Водоприемные емкости и емкости–отстойники выполнить размерами 6х3х2 (h)М из металлического листа толщиной 10мм с обрамлением уголком 100х100х8.

Марку и насосов подобрать по месту, исходя из возможностей поставщиков оборудования.

Антикоррозийные мероприятия

Все сборные железобетонные и бетонные элементы нулевого цикла должны изготавливаться из бетона по водонепроницаемости W6 на сульфатостойких цементах по ГОСТ 22266–2013 с последующим нанесением на все поверхности, соприкасающимися с грунтом с отм. 0,500 и ниже горячим битумом наносимого в 2 слоя. Марка бетона всех железобетонных конструкций по морозостойкости должна быть F150.

Противопожарные мероприятия

Противопожарные мероприятия в проекте выполнены в соответствии с требованиями СН РК 2.02–01–2014 "Пожарная безопасность зданий и сооружений".

						10–19–АС		
						Разработка проектно–сметной документации на реконструкцию электрификации в г. Кульсары Жылыойского района		
ИЗМ.	КОЛ.	ЛИСТ	№ДОК.	ПОДПИСЬ	ДАТА	Архитектурно–строительные решения	СТАДИЯ	ЛИСТ	ЛИСТОВ
Разраб.		Пак					РП	1	
ГИП		Инсенбаев				Общие данные.	ТОО "ШЫНДАУ" Г. АТЫРАУ		
Проверил		Нурланкызы							

Копировал

ФОРМАТ А4х3

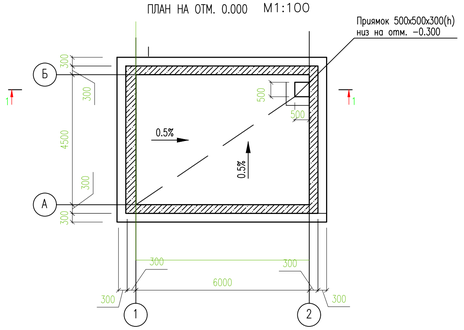

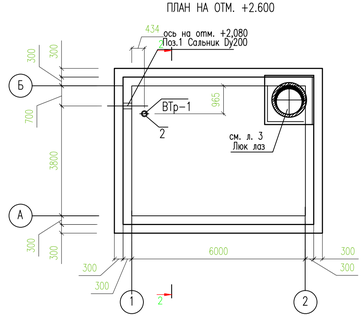

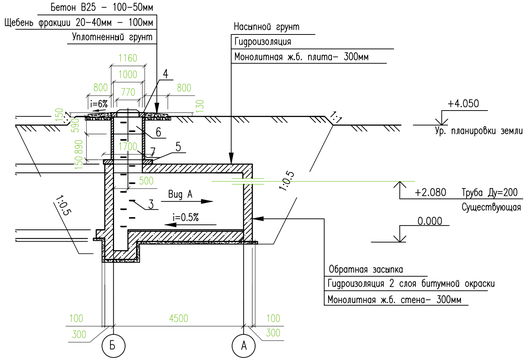

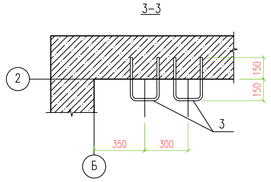

Узел 1. М. 1:25

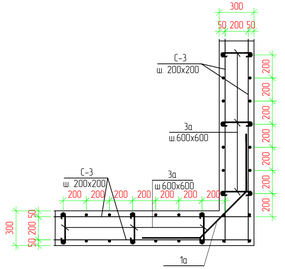

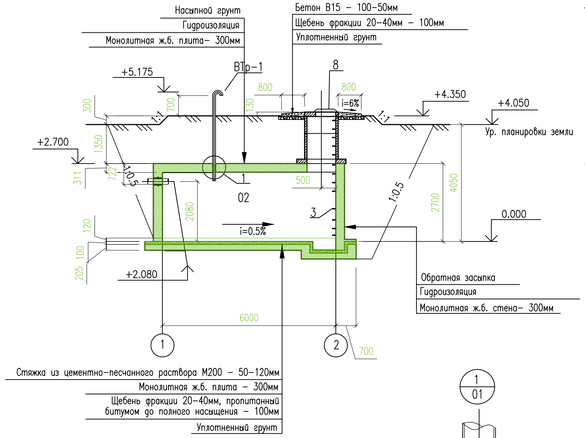

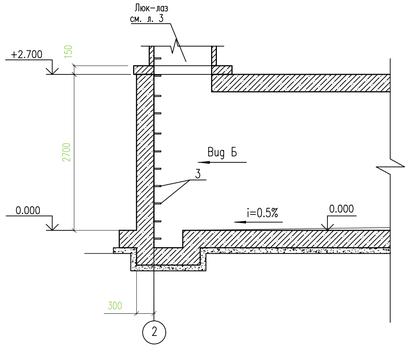

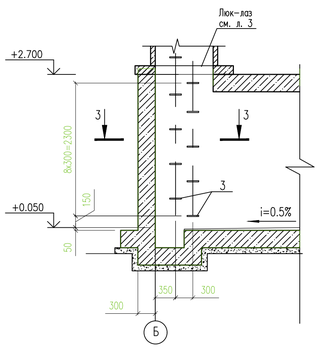

Ведомость деталей

Поз.	Эскиз	Поз.	Эскиз	Поз.	Эскиз
1а	500 700 500	2а	210 50 50	3а	230 50 50

Узел 2. Армирования днища. М. 1:25

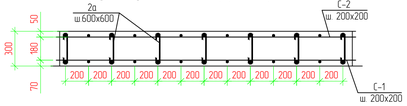

Узел 3. Армирования перекрытия. М. 1:25

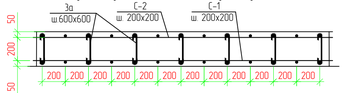

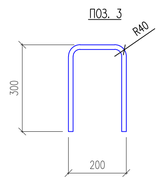

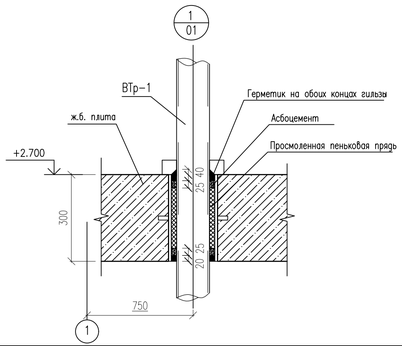

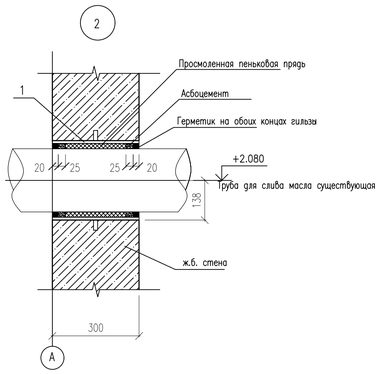

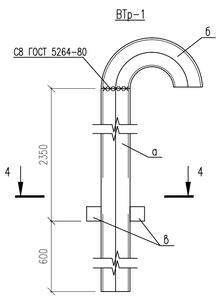

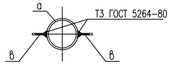

Спецификация элементов

Поз.	Обозначение	Наименование	Кол.	Масса ед., кг	Приме-чание
1	Серия 5.900-2	Сальник набивной ТМ-90-05 Ду200	1	20.6	
2	Серия 5.900-2	Сальник набивной ТМ-90-02 Ду100	1	10.4	
3	ГОСТ 34028-2016	Ø16 А400С L=800	11	1.27	
ВТр-1		Вентиляционная трубка ВТр-1	1	51.24	
		Вентиляционная трубка ВТр-1			
а		Труба 108х6 ГОСТ 10704-91 / С245 ГОСТ 27772-2015 L=3.13	1	15.1	47.26
б		Отвод 180°-108х6-Ст20 ГОСТ 17375-2001	1	7.2	7.2
в		Лист Б 6х50х50 ГОСТ 19903-2015 / С245 ГОСТ 27772-2015	2	0.12	0.24
С1	ГОСТ 34028-2016	Сетка С1 Ø16 АIII (А400) Lобщ=900п.м. шаг200х200мм.		1.578	1420,2
С2	ГОСТ 34028-2016	Сетка С2 Ø12 АIII (А400) Lобщ=900п.м. шаг200х200мм.		0.888	799,2
С3	ГОСТ 34028-2016	Сетка С3 Ø14 АIII (А400) Lобщ=855,0п.м. шаг200х200мм.	2	1,21	2069,1
1а	ГОСТ 34028-2016	Ø14 АIII (А400) L=1700 мм. шаг 1000мм.	66	1.21	79,86
2а	ГОСТ 34028-2016	Ø8 АI (А240) L=310 мм. шаг 600х600мм.	164	0.395	20,08
3а	ГОСТ 34028-2016	Ø8 АI (А240) L=330 мм. шаг 600х600мм.	473	0.395	61,66
		Бетон кл. В25			50,0м3
		Щебень			5,0м3
	ТУ 102-186-78	2 слоя битумно-полимерной мастикой	2	120,0м2	240,0м2
4	серия 3.900.1-14, выпуск 1	ПП10-2	1		
5	серия 3.900.1-14, выпуск 1	ПО10	1		
6	серия 3.900.1-14, выпуск 1	КС10,6	1		
7	серия 3.900.1-14, выпуск 1	КС10,9	1		
8	ГОСТ 3634-89	Тип Т	1		
		Бетон кл. В25			0,8м3
		Щебень			0,9м3

1. Общ. указания см. л.1 АС
2. За условную отметку 0,000 принята отметка верха днища маслосборника.
3. Конструкции резервуара выполнить из бетона класса В25, W6, F150. Бетонную смесь приготовить на сульфатостойком цементе по ГОСТ 22266-2013, с последующим нанесением на все поверхности, соприкасающиеся с грунтом, окрасить горячим битумом 2 слоя Наружную гидроизоляцию конструкций выполнить после испытания резервуара. Под резервуаром выполнить шебеночную подготовку превышающую габариты подошвы изделия на 100мм, с каждой стороны. По уплотненному грунту.
4. Монтаж сборных железобетонных элементов люк-лазов вести на сульфатостойком цементном растворе марки М 100
4. Сварка металлоконструкций ручная по ГОСТ 5264-80*. Электроды 342 по ГОСТ 9467-75*.
5. Поверхность днища из цементно-песчаного раствора с уклоном в приямок i=0,005
6. В рабочие швы по периметру предусмотреть установку прокладки гидроизоляционной "Пенебар" системы. Пенетрон ТУ 5772-001-77919831-2006.
7. Основание маслосборника выполнить с уплотнением грунта на глубину не менее 0.3м. Куп.=0.95.

ИЗМ	КОЛ	ЛИСТ	№ДОК	ПОДПИСЬ	ДАТА
Разраб		Пак			
ГИП		Инсенбаев			
Проверил		Нурланкызы			

10-19-АС

Разработка проектно-сметной документации на реконструкцию электрификации в г. Кульсары Жылыойского района

Архитектурно-строительные решения

СТАДИЯ	ЛИСТ	ЛИСТОВ
РП	2	

Маслосборник на 50м3
План на отм. 0.000. План на отм. +2.600.
Разрез 1-1. Разрез 2-2. Вид А, Б. Узлы 1,2

ТОО "ШЫНДАУ" Г. АТЫРАУ

Копировал

ФОРМАТ А3х3

Согласовано

ВЗАМ ИНВ №

ПОДП И ДАТА

ИНВ № ПОДЛ

Схема расположения элементов под автотрансформатор

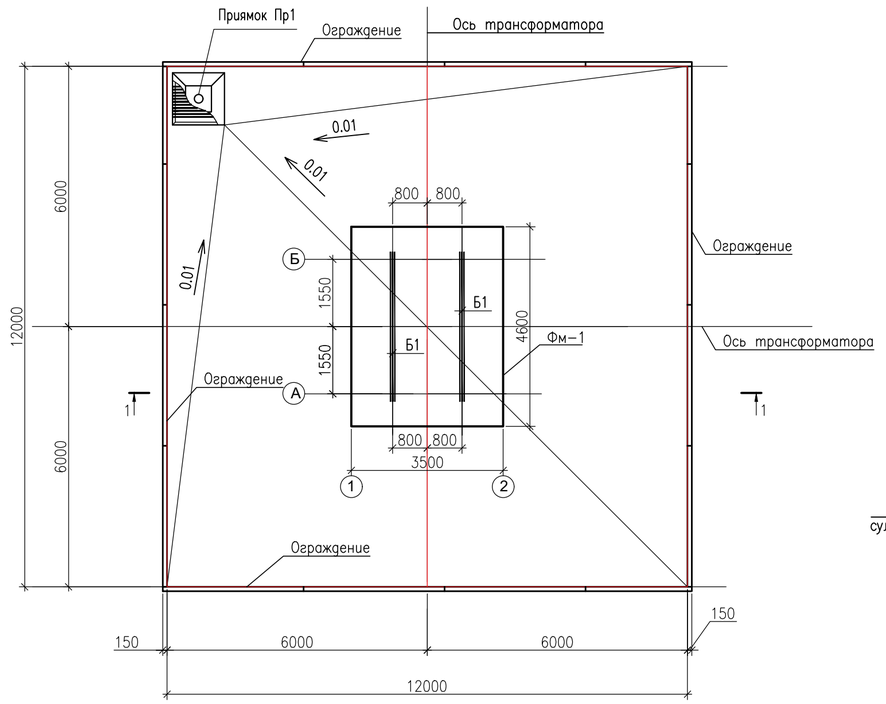

1–1

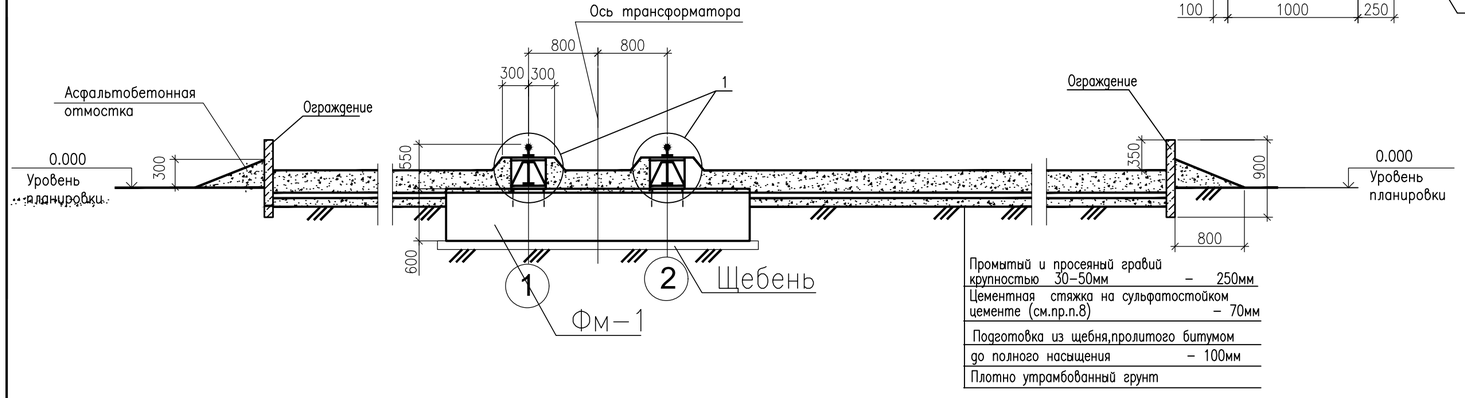

Приямок Пр1

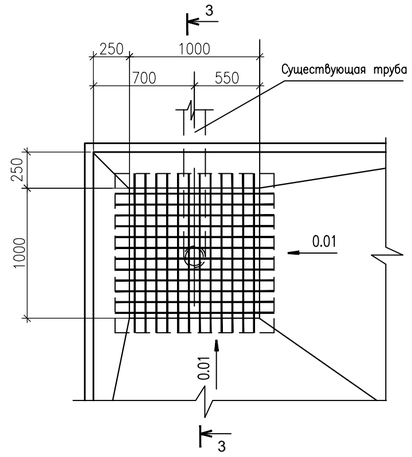

3–3

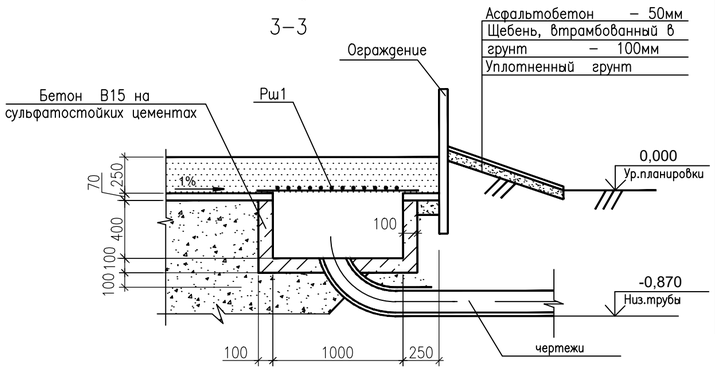

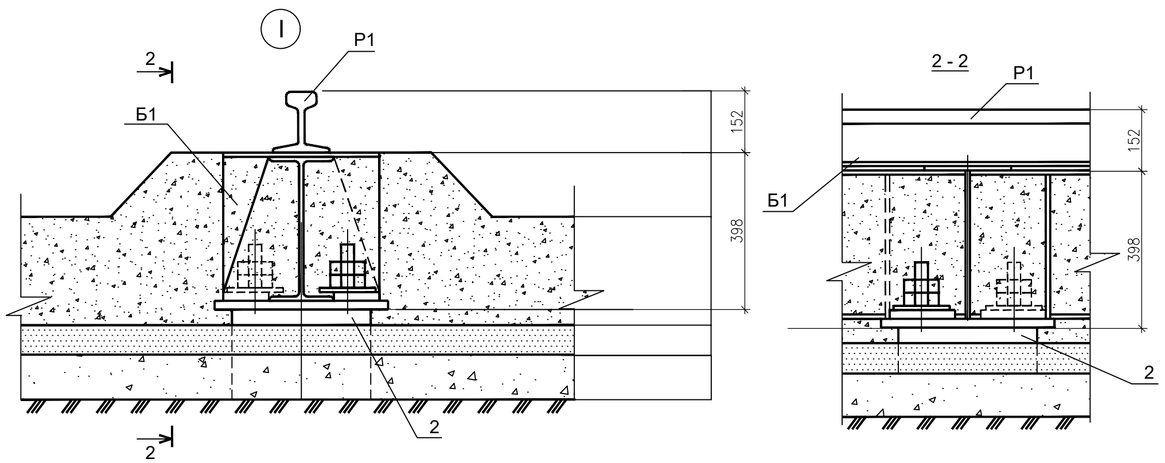

Спецификация элементов

Поз.	Обозначение	Наименование	Кол.	Масса ед., кг	Приме-чание
Б1	АС Лист–5	Балка Б1	2	336,5	
Р1	АС Лист–4	Рельс Р1	2	181,3	
		Приямок Пр1			
Рш1	АС Лист–6	Решетка Рш1	1	60.7	
		Материалы			
		Бетон В7.5 на сульфатостойком цементе			0,3 м^3
		Асфальтобетон			2,5 м^3
		Шебень пропитанный битумом			18,72 м^3
		Шебень промытый и просеяный гравий 30/50			36,0 м^3
		Бетон В15 на сульфатостойком цементе			14,50 м^3
		Ограждение			
		Бетон В15 W–6 на сульфатостойких цементах			7,0 м^3
С1	ГОСТ 34028–2016	Сетка С2 ø12 AIII (A400) Lобщ=530,0п.м. шаг200х200мм.		0.888	470,64
		Фундамент монолитны Фм–1			
А1	ГОСТ 243791–80	Болт Анкерный 1.1.м36х650	12	7,99	68,55
		Бетон В25 W–6 на сульфатостойких цементах			9,66 м^3
С1	ГОСТ 34028–2016	Сетка С2 ø16 AIII (A400) Lобщ=178,0п.м. шаг200х200мм.	2	1,578	561,77
	ГОСТ 34028–2016	ø8 AIII (A240) L=2100. в шахматном порядке шаг600х600мм.	64	0,395	53,1
		Шебень пропитанный битумом			1,78 м^3

1. Общие данные см. 18.009.03.01–АС1–001–01.
2. За условную отметку 0,000 принят уровень планировки.
3. Фундаменты ФМ1 устанавливаются в открытый котлован на подготовку из Щебня пролитую битумом до полного насыщения толщиной 100 мм
4. На все поверхности фундаментов нанести горячее битумное покрытие толщиной 2,0мм.
5. Крепление рельса Р–1 к балке Б–1 см. 18.009.03.01–АС1–003–04.
6. Расположение приямка маслоприемника см. чертежи генплана и сантехнические.
7. Цементную стяжку выполнять с уклоном 1% к месту расположения маслоприемника.
8. Фундаменты ФМ1 и ограждения изготавливать из бетона по водонепроницаемости W–6 на сульфатостойких цементах по ГОСТ 22266–2013.
9. Устройство создания упоров для трансформаторов см. 18.009.01.01–АС1–003–05.
10. Анкерные болты закладываются в бетон на 500 мм 150 мм резьбы выходит наружу
11. Раскладку анкерных болтов зделать относительно осей и листа АС–5 Поз.2

Изм.	Кол.уч.	Лист	N док.	Подпись	Дата	10–19–АС			
						Разработка проектно-сметной документации на реконструкцию электрификации в г. Кульсары Жылыойского района			
Разработал		Пак				Архитектурно-строительные решения	Стадия	Лист	Листов
							РП	3	
ГИП		Инсенбаев				Схема расположения элементов под трансформатор. Разрез 1–1.	ТОО "Шындау" г.Атырау		
Проверил		Нурланкызы							

Взам. инв. N | Подпись и дата | Инв. N подл.

Копировал

Формат А2

Крепление рельса Р1 к балке Б1

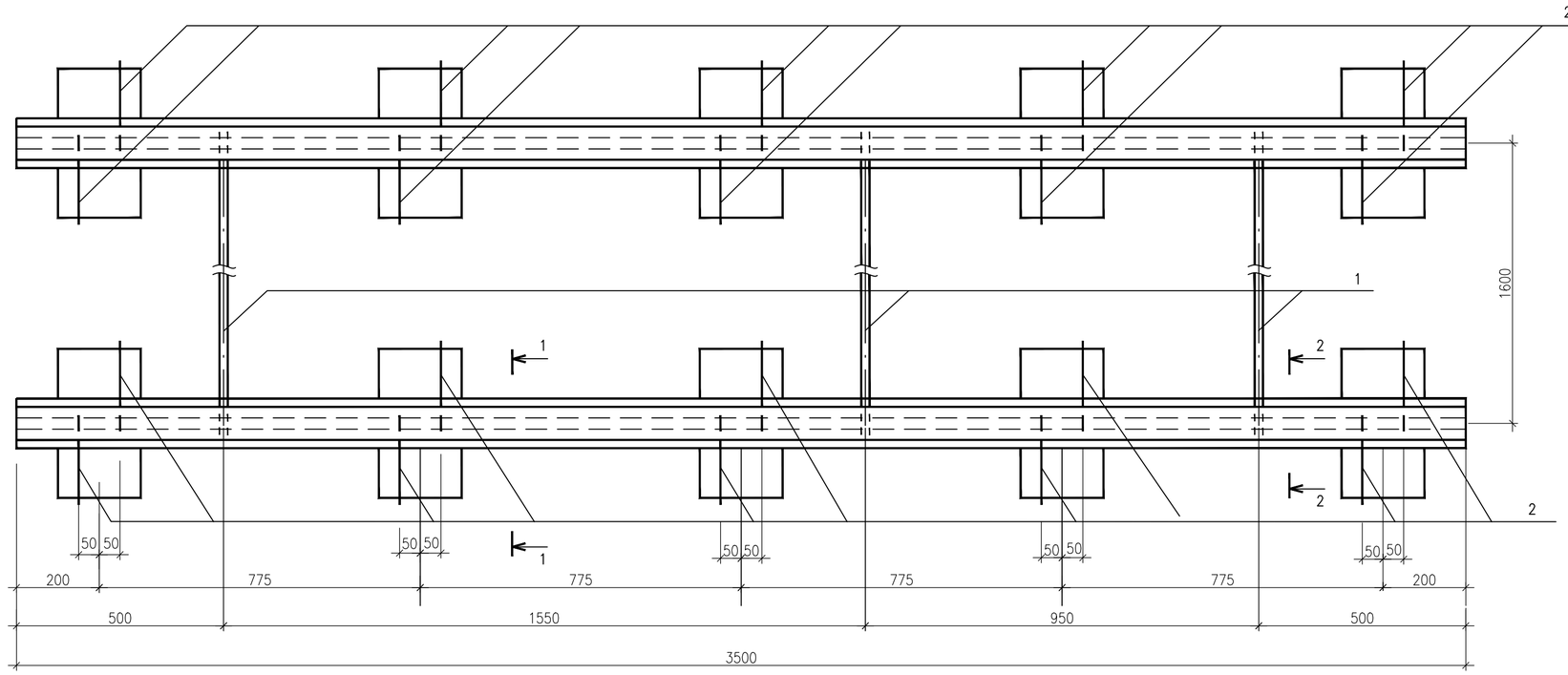

Спецификация элементов

Поз.	Обозначение	Наименование	Кол.	Масса ед., кг	Приме-чание
		Рельс Р1			
		Рельс 50 ГОСТ 7174-75 L=3500	1	181,3	
		Крепление рельса Р1 к балке Б1			
1	см. данный лист	Изделие С1	3	6,9	
2	см. данный лист	Изделие С2	20	1,1	
		Изделие С1			
3		Круг Ø22 ГОСТ 2590-2006 / Ст3 ГОСТ 535-2005 L=1780	1	6,7	
4		Шайба	2	0,02	
5		Гайка М22.5 ГОСТ 5915-70*	2	0,08	
		Изделие С1			
6		Круг Ø22 ГОСТ 2590-2006 / Ст3 ГОСТ 535-2005 L=330	1	1.0	
4		Шайба М22 ГОСТ 11371-78*	1	0,02	
5		Гайка М22.5 ГОСТ 5915-70*	1	0,08	
		Решетка Рш1			
		Ø10 А240С ГОСТ 34028-2016 L=1200	82	0,74	

1 – 1

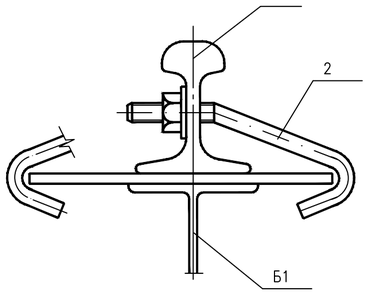

2 – 2

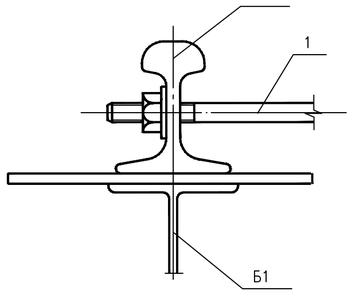

Решетка Рш1

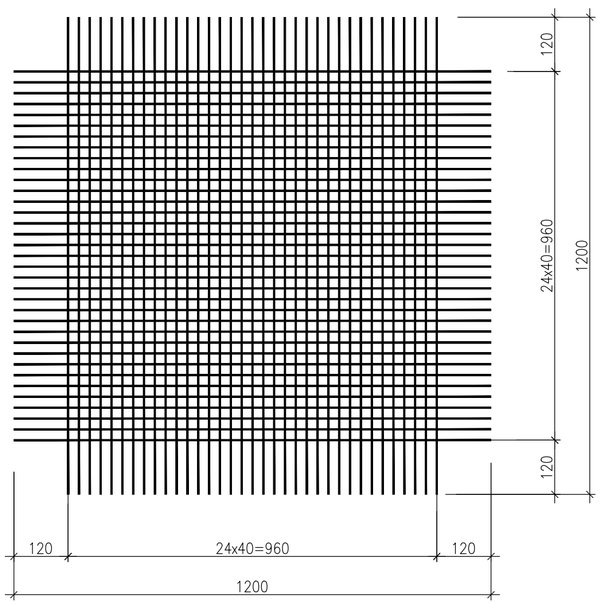

Рельс Р1

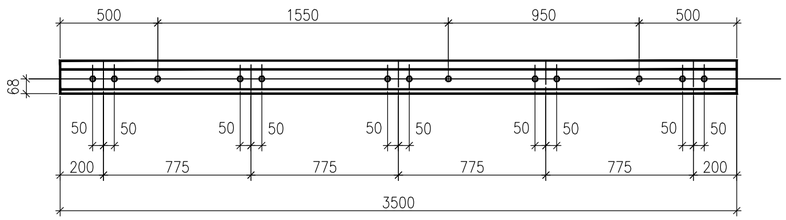

Изделие С1

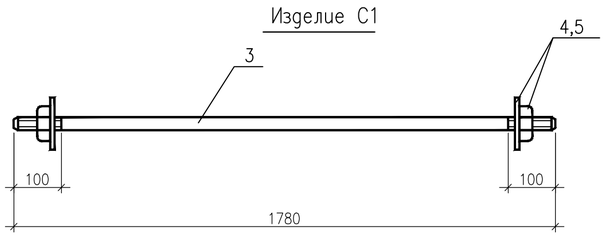

Изделие С2

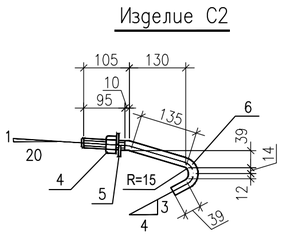

2. Разметку отверстий в рельсе при установке марок МП 1 произвести по месту. При невозможности просверлить отверстия, разрешается данные марки приварить сварным швом по ГОСТ 5264 – 80* – Н1 – ◺6.

Изм.	Кол.уч.	Лист	N док.	Подпись	Дата	10-19-АС		
						Разработка проектно-сметной документации на реконструкцию электрификации в г. Кульсары Жылыойского района		
Разработал		Пак				Архитектурно-строительные решения	Стадия	Лист	Листов
							РП	4	
ГИП		Инсенбаев				Крепление рейсы Р1 к балке Б1. Сечения 1-1, 2-2. Рельс Р1. Решетка Рш1.	ТОО "Шындау" г.Атырау	
Проверил		Нурланкызы						

Взам. инв. N | Подпись и дата | Инв. N подл.

Копировал

Формат А2

Балка Б1

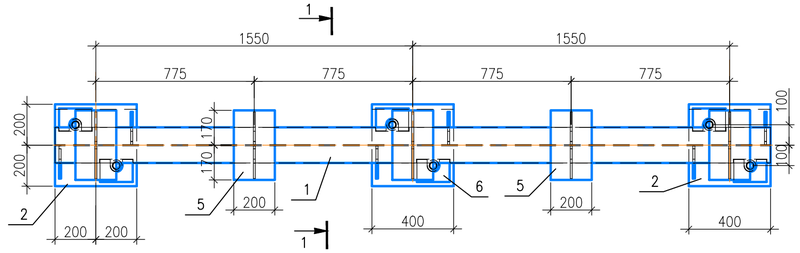

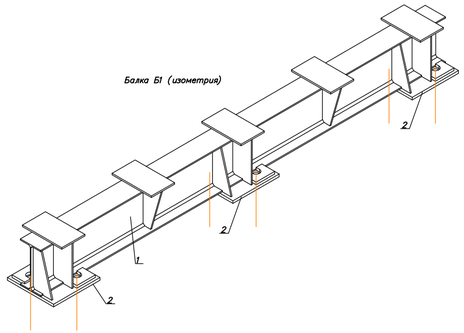

Спецификация элементов, замаркированных на листе.

Поз.	Обозначение	Наименование	Кол.	Приме-чание
		Балка Б1		
		Детали		
1		Двутавр 35Б1 СТО АСЧМ 20-93 / С255 ГОСТ27772-2015 L=3500	1	144.9
2	ГОСТ 19903-74*	Лист – 20х400х400	3	28.5
3		Лист 10х160 ГОСТ19903-74* / С255 ГОСТ27772-2015 L=344	6	4.32
4		Лист 10х160 ГОСТ19903-74* / С255 ГОСТ27772-2015 L=335	10	4.21
5		Лист 12х200 ГОСТ 19903-74* / С255 ГОСТ27772-2015 L=340	5	6.4кг
6		20х110 ГОСТ 19903-74* / С255 ГОСТ27772-2015 L=160	6	2.76кг
		Масса изделия – 346,98 кг		

1–1

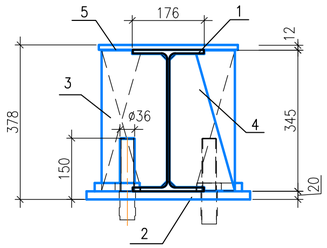

Поз.6

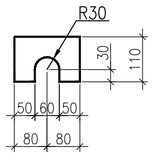

Поз.3

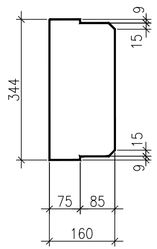

Поз.4

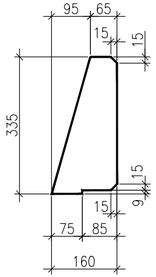

ПОЗ.2

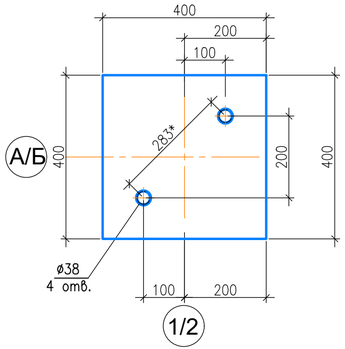

						10-19-АС	
						Разработка проектно-сметной документации на реконструкцию электрификации в г. Кульсары Жылыойского района	
Изм.	Колуч.	Лист	N док.	Подпись	Дата		
Разработал		Пак				Архитектурно-строительные решения	Стадия: РП; Лист: 5; Листов:
ГИП		Инсенбаев					
Проверил		Нурланкызы				Балка Б1 Узлы 2, 3. Разрез 3-3.	ТОО "Шындау" г.Атырау

Взам. инв. N | Подпись и дата | Инв. N подл.

ФорматА4х3

Схема установки упора для трансформатора

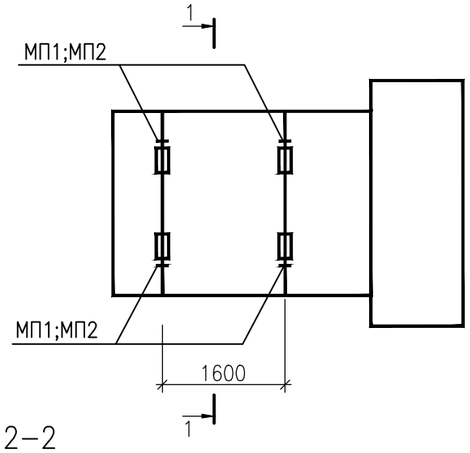

1–1

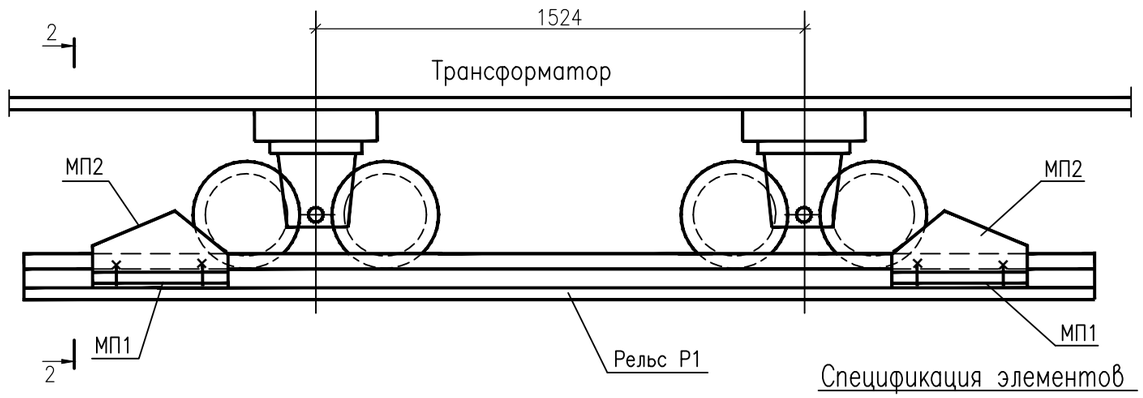

Спецификация элементов

Поз.	Обозначение	Наименование	Кол.	Масса ед., кг	Приме-чание
МП1	см. данный лист	Изделие МП1	4	4.6	
МП2	см. данный лист	Изделие МП2	4	7.3	
		Изделие МП1			
1		Уголок 110х70х7 ГОСТ8510–86* / С245 ГОСТ27772–2015 L=220	2	2,1	
2		Болт М16х80 ГОСТ 7798–70*	2	0,161	
3		Гайка М16 ГОСТ5915–70*	3	0,033	
4		Шайба 16 ГОСТ 11371–78*	3	0,011	
		Изделие МП1			
5		Швеллер 10 ГОСТ8240–97 / С245 ГОСТ27772–2015 L=220	1	1,9	
6		Уголок 75х6 ГОСТ8509–93 / С245 ГОСТ27772–2015 L=220	2	1,5	
7		Лист 10х70 ГОСТ19903–74* / С245 ГОСТ27772–2015 L=210	1	1,2	
8		Лист 10х70 ГОСТ19903–74* / С245 ГОСТ27772–2015 L=100	1	0,5	
9		Болт М16х55 ГОСТ 7798–70*	4	0,121	
3		Гайка М16 ГОСТ5915–70*	4	0,033	
4		Шайба 16 ГОСТ 11371–78*	4	0,011	

1. Зазоры между катками и упорами заклинить листовой сталью.
2. Разметку отверстий в рельсе при установке марок МП 1 произвести по месту. При невозможности просверлить отверстия, разрешается данные марки приварить сварным швом по ГОСТ 5264 – 80* – Н1 – ◺6.

2–2

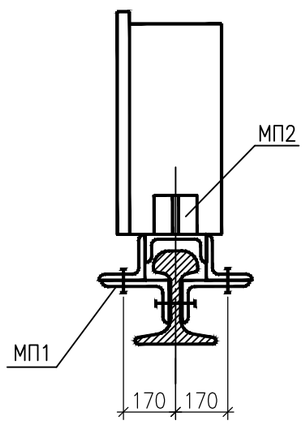

МП1

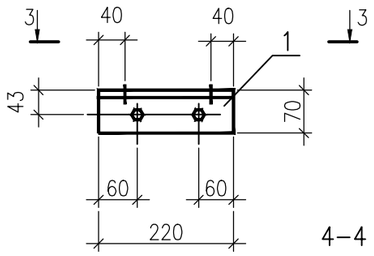

3–3

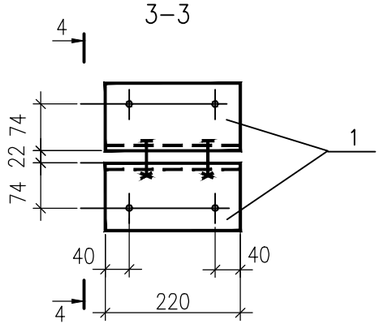

4–4

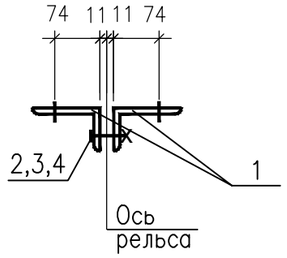

МП2

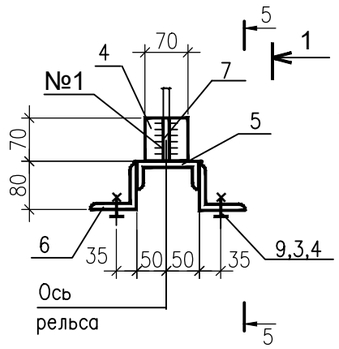

5–5

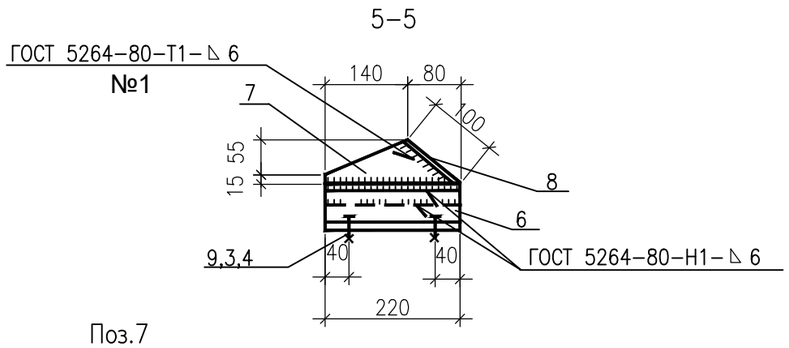

Поз.7

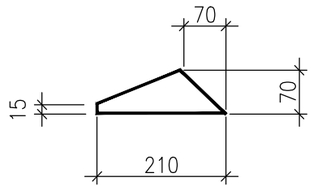

Изм.	Кол.уч.	Лист	N док.	Подпись	Дата
Разработал		Пак			
ГИП		Инсенбаев			
Проверил		Нурланкызы			

10–19–АС

Разработка проектно-сметной документации на реконструкцию электрификации в г. Кульсары Жылыойского района

Архитектурно-строительные решения	Стадия	Лист	Листов
	РП	6	

Схема установки упора для трансформатора. Изделие МП1. Изделие МП2.

ТОО "Шындау" г.Атырау

Взам. инв. N | Подпись и дата | Инв. N подл.

Формат А3

Дренажная канава

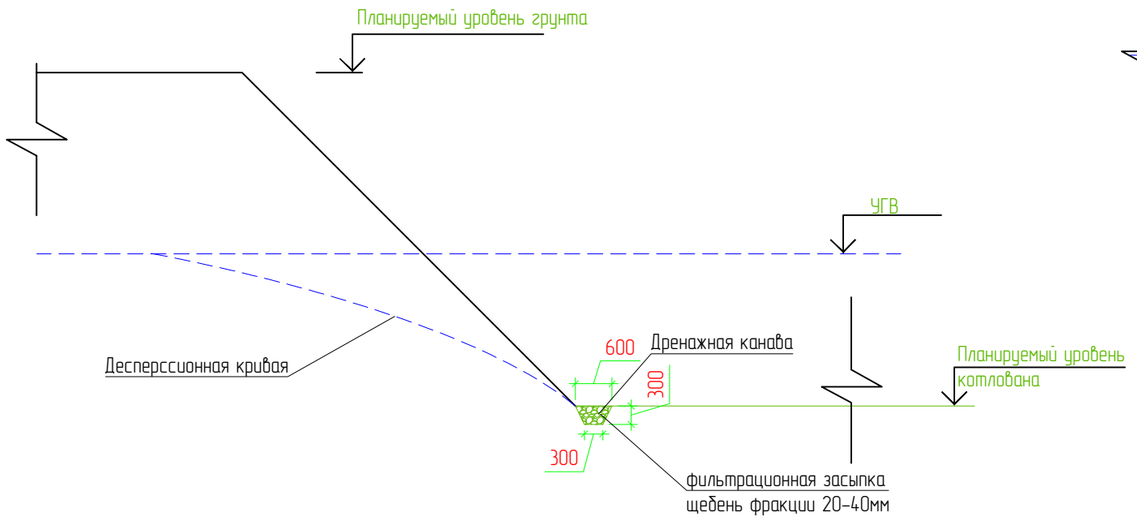

Водоприемный зумпф

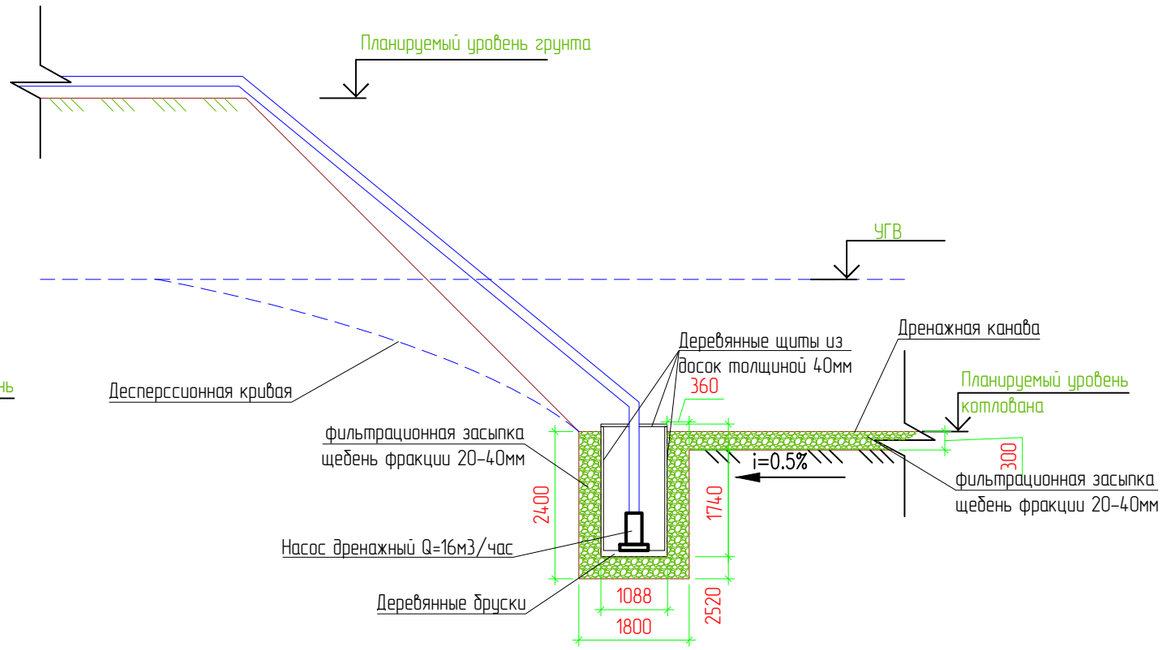

Спецификация элементов

Поз.	Обозначение	Наименование	Кол.	Масса ед., кг	Приме-чание
1	Устройство дренажных канавок	300х600(h=300)	33,0м.п.		4,5м3
2	Изготовление и монтаж водоприемных зумпфов 1х1х2м	деревянные доски толщиной 40мм		0,8м3	
3	Обсыпка водоприемных зумпфов и дренажных каналов	Щебень фракции 20-40мм			12,47м3
4	Монтаж, демонтаж, временного трубопровода	Трубы полиэтиленовые d=160мм			100м
5		Монтаж металлических водоприемных емкостей		6,1тн	
6	Эксплуатация дренажных насосов шт/машиночас	Производительность 16м3/час		2/2880	
7	Погружной дренажный насос Q=16м3/час		2шт.		1 резервный в т.ч.

Примечание

1) Водоприемные емкости две штуки V=36т3

Согласовано

ВЗАМ. ИНВ. №

ПОДП. И ДАТА

ИНВ. № ПОДЛ.

ИЗМ.	КОЛ.	ЛИСТ	N°ДОК.	ПОДПИСЬ	ДАТА
Разраб.		Пак			
ГИП		Инсенбаев			
Проверил		Нурланкызы			

10-19-АС

Разработка проектно-сметной документации на реконструкцию электрификации в г. Кульсары Жылыойского района

Архитектурно-строительные решения

СТАДИЯ	ЛИСТ	ЛИСТОВ
РП	7	

Водопонижение

ТОО "ШЫНДАУ" Г. АТЫРАУ

Копировал

ФОРМАТ А3

План фундамента под КТПНГ-1/2/3/4

М. 1:50

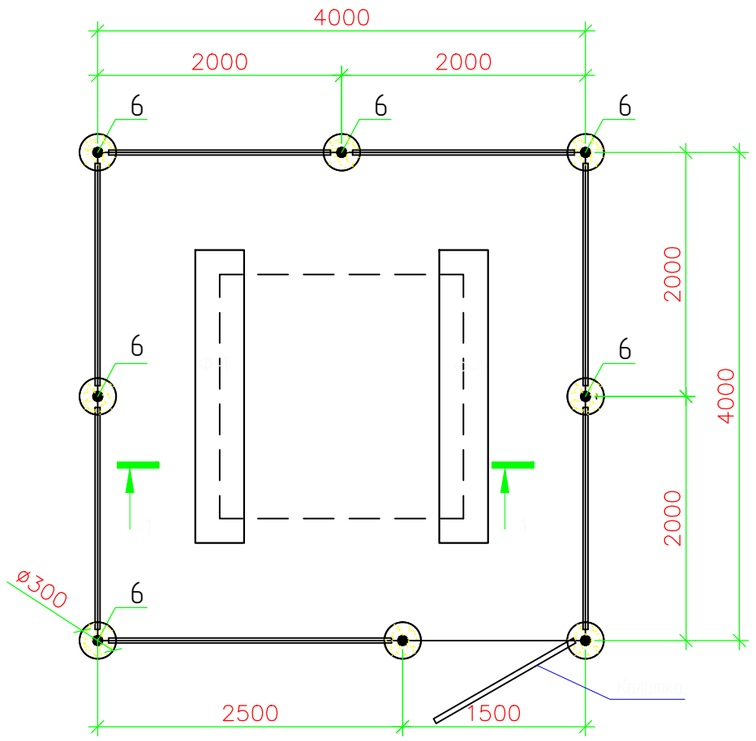

Разрез 1-1

М. 1:50

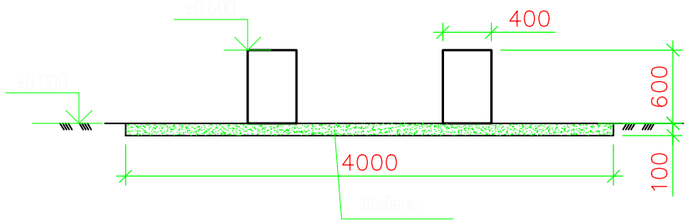

Примечания

1.Спецификация дано на один КТПНГ.

2.Данный лист читать совместно с листами ЭС.

Спецификация

Поз.	Обозначение	Наименование	Кол.	Масса ед., кг	Приме-чание
		Фундамент под КТПНГ-1/2/3/4	4		
Ф-1	ГОСТ 13579-78	ФБС 24.4.6Т	2	980,0	1960,0
		Щебень толщиной 100 мм			1,6 м^3
		Ограждения и калитка			
1	ГОСТ 8509-93	Уголок 40х40х5, Lобщ=29,0 п.м		2,98	86,42
2	ГОСТ 8509-93	Уголок 40х40х5, L=1400мм	2	2,98	8,4
3	ГОСТ 8509-93	Уголок 40х40х5, L=1900мм	16	2,98	90,6
4	ГОСТ 8509-93	Уголок 40х40х5, L=50мм	42	2,98	6,26
5	ГОСТ 10704-91	Труба 89х3, L=2600мм	8	6,36	132,3
6		Дверные петли	2		
7	ГОСТ 5336-80	Сетка 1-Р-50-3,0			28,8 м^2
8	ГОСТ 19903-2015	Заглушка. лист Ø90мм t-3,0мм	16	0,15	2,4
		Бетон В15 с/с	8	0,05м^3	0,4 м^3
		Щебень			0,007м^3
		Выемка грунта		0,046м^3	0,37 м^3
		Гидроизоляция. Рубероид			5,6 м^2

Взам.инв N

Подпись и дата

Инв N подл.

Изм.	Кол.	ЛИСТ	N°ДОК.	ПОДПИСЬ	ДАТА	10-19 – АС			
						Разработка проектно-сметной документации на реконструкцию электрификации в г. Кульсары Жылыойского района			
Разраб.		Пак				Архитектурно-строительные решения	Стадия	Лист	Листов
							РП	8	
ГИП		Инсенбаев				План фундамента и ограждения КТПНГ-1(2/3/4). Разрез 1-1.	ТОО "Шындау" Атырау		
Н.контроль		Нурланкызы							

Формат А3

Калитка
М. 1:20

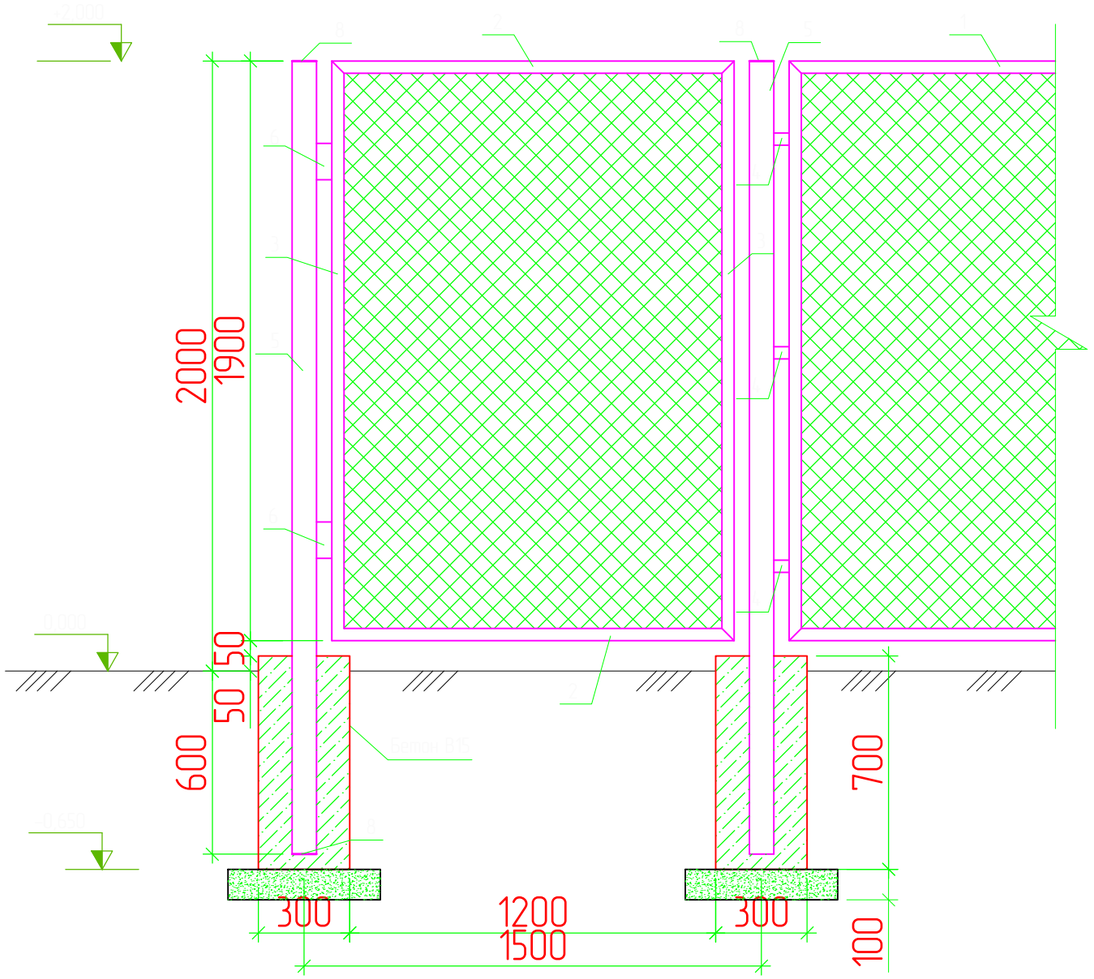

Ограждение
М. 1:20

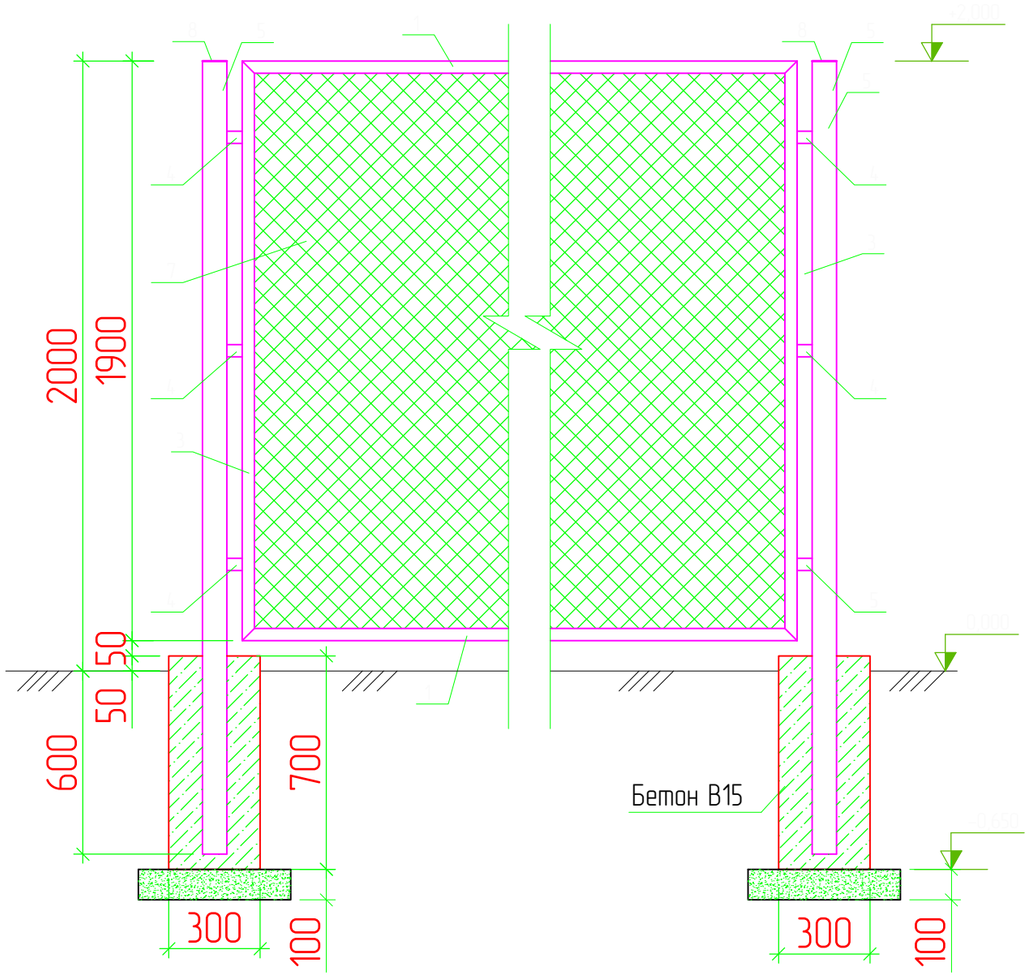

Примечания

1. Стальные трубы ограждения устанавливаются в сверленные котлованы Ø300мм, глубиной 0.6м.
2. Устойство сверленных котлованов производить в соответствии с требованиями СНиП 3.02.01-87.
3. После установки труб ограждения котлованы заделать бетоном класса В15 на сульфатостойком портландцементе ГОСТ 22266-94 с маркой по водонепроницаемости W6.
4. Монтаж элементов ограждения производить в соответствии с требованиями СНиП 3.03.01-87.
5. Сварку выполнять электродами типа 342А ГОСТ 9467-75. Типы сварных швов принимать по ГОСТ5264-80. Катеты сварных швов – 4мм. После выполнения сварочных работ сварные швы очистить от шлака и грунтовать.
6. Металлоконструкции должны быть окрашены 2 раза эмалью ХВ-124 ГОСТ 10144-89 по поверхности, грунтованной ФЛ-03К ГОСТ9109-84.
7. Данный лист читать совместно с листами АС-2, ЭС.

Взам.инв N | Подпись и дата | Инв N подл.

Изм.	Кол.	ЛИСТ	N°ДОК.	ПОДПИСЬ	ДАТА	10-19 – АС			
						Разработка проектно-сметной документации на реконструкцию электрификации в г. Кульсары Жылыойского района			
Разраб.		Пак				Архитектурно-строительные решения	Стадия	Лист	Листов
							РП	9	
ГИП		Инсенбаев				Калитка. Ограждение КТПНГ-1(2/3/4)	ТОО "Шындау" Атырау		
Н.контроль		Нурланкызы							

Формат А3

ТОО «ШЫНДАУ»
г. Атырау ул. Махамбета Утемисова,116г. тел. 8/7122/ 31 59 59
site: www.shyndau.kz; e-mail: info@shyndau.kz

Разработка проектно-сметной документации на Реконструкцию электрификации в г.Кульсары Жылыойского района

РАБОЧИЙ ПРОЕКТ
Пристройка.
Архитектурная решение.

2 аул. район магазина Казына

ТОМ 3
Книга 1

г. Атырау 2019 г.

ВЕДОМОСТЬ РАБОЧИХ ЧЕРТЕЖЕЙ ОСНОВНОГО КОМПЛЕКТА

Лист	Наименование	Примечание
1	Общие данные	
2	План фундамента и ограждения КТПНГ–1/2.	
3	Калитка. Ограждения КТПНГ–1/2.	

Ведомость ссылочных и прилагаемых документов

Обозначение	Наименование	Примечание
СН РК 1.02–03–2011	Порядок разработки, согласования, утверждения	
	и состав проектной документации на	
	строительство	
СП РК 5.01–102–2013	Основания зданий и сооружений	
СН РК 2.02–01–2014	Пожарная безопасность зданий и сооружений	
СН РК 2.01–01–2013	Защита строительных конструкций от коррозии	
ГОСТ 8509–93	Сталь угловая равнополочная	
ГОСТ 10704–91	Трубы стальные электросварные прямошовные	
Серия 5.900–2	Сальники набивные Ду 50....1400 для пропуска труб через стены.	
Серия 3.407.1–144 вып.1	Унифицированные конструкции фундаментов для стальных опор.	

Проект выполнен с соблюдением действующих норм и правил, соответствует нормам и правилам взрыво и пожаробезопасности и обеспечивает безопасную эксплуатацию запроектированных обьектов.

Главный инженер проекта Инсенбаев А.

Согласовано

ВЗАМ. ИНВ. №

ПОДП. И ДАТА

ИНВ. № ПОДЛ.

1. Исходные данные

Проект разработан на основании задания на проектирование выданного заказчиком: Государственное учреждение «Отдел жилищно–коммунального хозяйства, пассажирского транспорта, автомобильных дорог и жилищной инспекции Жылыойского района»

Площадка под проектируемые здания и сооружения расположено в г.Кульсары, Жылыойского района Атырауской области по СП РК 2.04–01–2017 относится к IV Г климатическому району со следующими природно–климатическими характиристиками:

Архитектурно–планировочные и конструктивные решения

Трансформаторная

Под трансформаторной предусмотрен фундамент из фундаментных блоков по ГОСТ 13579–78. Под фундамент устраивается подготовка из щебня мелкой фракции с пропиткой битумом до полного насыщения.

Ограждения высотой 2,0 м предусмотрена из сетки по металлическому каркасу. Каркас ограждения из уголков по ГОСТ 8509–93. Стойки из труб по ГОСТ 10704–91.

Фундамент под стойки ограждения предусмотрен из монолитного бетона кл. В15. Стальные трубы ограждения устанавливаются в сверленные котлованы Ø300мм, глубиной 0.6м.

Объемно–планировочные показатели:
Площадь застройки –16,0 м2

Антикоррозийные мероприятия

Все сборные железобетонные и бетонные элементы нулевого цикла должны изготавливаться из бетона по водонепроницаемости W6 на сульфатостойких цементах по ГОСТ 22266–2013 с последующим нанесением на все поверхности, соприкасающимися с грунтом с отм. 0,500 и ниже горячим битумом наносимого в 2 слоя. Марка бетона всех железобетонных конструкций по морозостойкости должна быть F150.

Противопожарные мероприятия

Противопажарные мероприятия в проекте выполнены в соответствии с требованиями СН РК 2.02–01–2014 "Пожарная безопасность зданий и сооружений".

ИЗМ.	КОЛ.	ЛИСТ	№ДОК	ПОДПИСЬ	ДАТА	10–19–АС			
						Разработка проектно–сметной документации на реконструкцию электрификации в г. Кульсары Жылыойского района			
Разраб.		Пак				Архитектурно–строительные решения. мкр.Мечеть	СТАДИЯ	ЛИСТ	ЛИСТОВ
							РП	1	
ГИП		Инсенбаев				Общие данные.	ТОО "ШЫНДАУ" Г. АТЫРАУ		
Проверил		Нурланкызы							

Копировал

ФОРМАТ А3

План фундамента под КТПНГ-1/2

М. 1:50

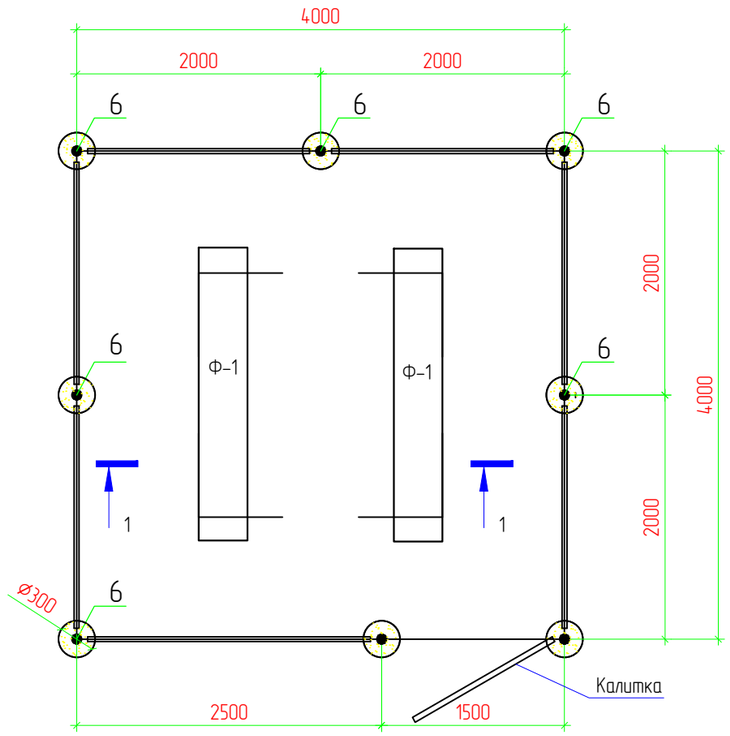

Разрез 1-1

М. 1:50

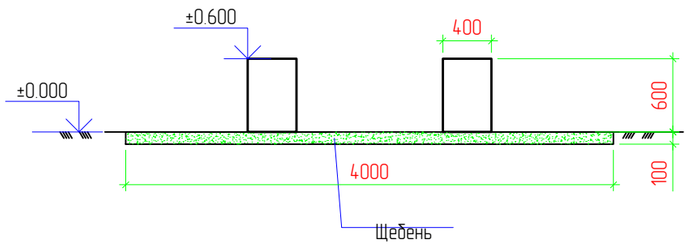

Спецификация

Поз.	Обозначение	Наименование	Кол.	Масса ед., кг	Приме-чание
		Фундамент под КТП			
Ф-1	ГОСТ 13579-78	ФБС 24.4.6Т	2	980,0	1960,0
		Щебень толщиной 100 мм			1,6 м^3
		Ограждения и калитка			
1	ГОСТ 8509-93	Уголок 40х40х5, Lобщ=29,0 п.м		2,98	86,42
2	ГОСТ 8509-93	Уголок 40х40х5, L=1400мм	2	2,98	8,4
3	ГОСТ 8509-93	Уголок 40х40х5, L=1900мм	16	2,98	90,6
4	ГОСТ 8509-93	Уголок 40х40х5, L=50мм	42	2,98	6,26
5	ГОСТ 10704-91	Труба 89х3, L=2600мм	8	6,36	132,3
6		Дверные петли	2		
7	ГОСТ 5336-80	Сетка 1-Р-50-3,0			28,8 м^2
8	ГОСТ 19903-2015	Заглушка. лист Ø90мм t-3,0мм	16	0,15	2,4
		Бетон В15 с/с	8	0,05м^3	0,4 м^3
		Щебень			0,007м^3
		Выемка грунта		0,046м^3	0,37 м^3
		Гидроизоляция. Рубероид			5,6 м^2

Согласовано

ВЗАМ. ИНВ. №

ПОДП. И ДАТА

ИНВ. № ПОДЛ.

ИЗМ.	КОЛ.	ЛИСТ	№ДОК.	ПОДПИСЬ	ДАТА
Разраб.		Пак			
ГИП		Инсенбаев			
Проверил		Нурланкызы			

10-19-АС

Разработка проектно-сметной документации на реконструкцию электрификации в г. Кульсары Жылыойского района

Архитектурно-строительные решения. 2 аул	СТАДИЯ	ЛИСТ	ЛИСТОВ
	РП	1	1
План фундамента и ограждения КТПНГ-1/2 Разрез 1-1.	ТОО "ШЫНДАУ" Г. АТЫРАУ		

Копировал

ФОРМАТ А3

Калитка

М. 1:20

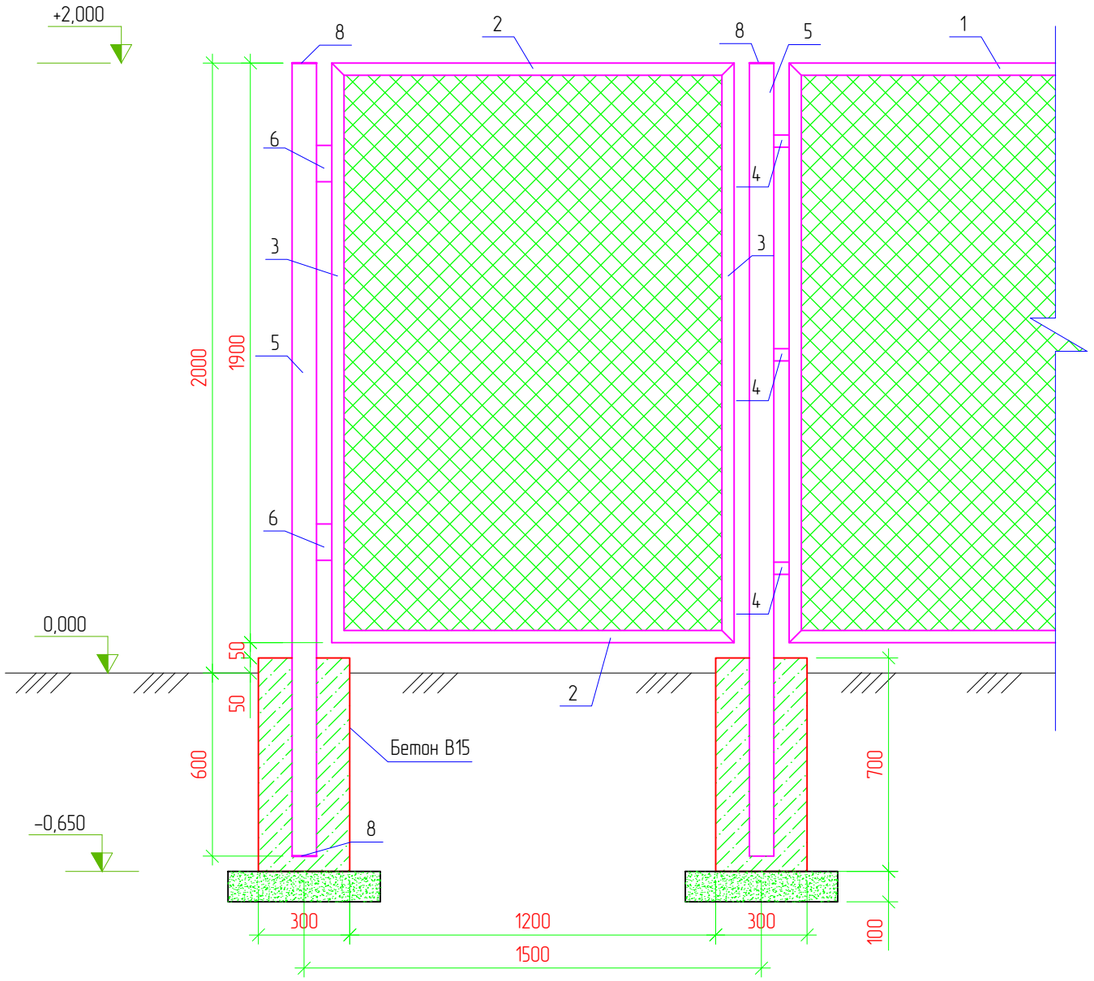

Ограждение

М. 1:20

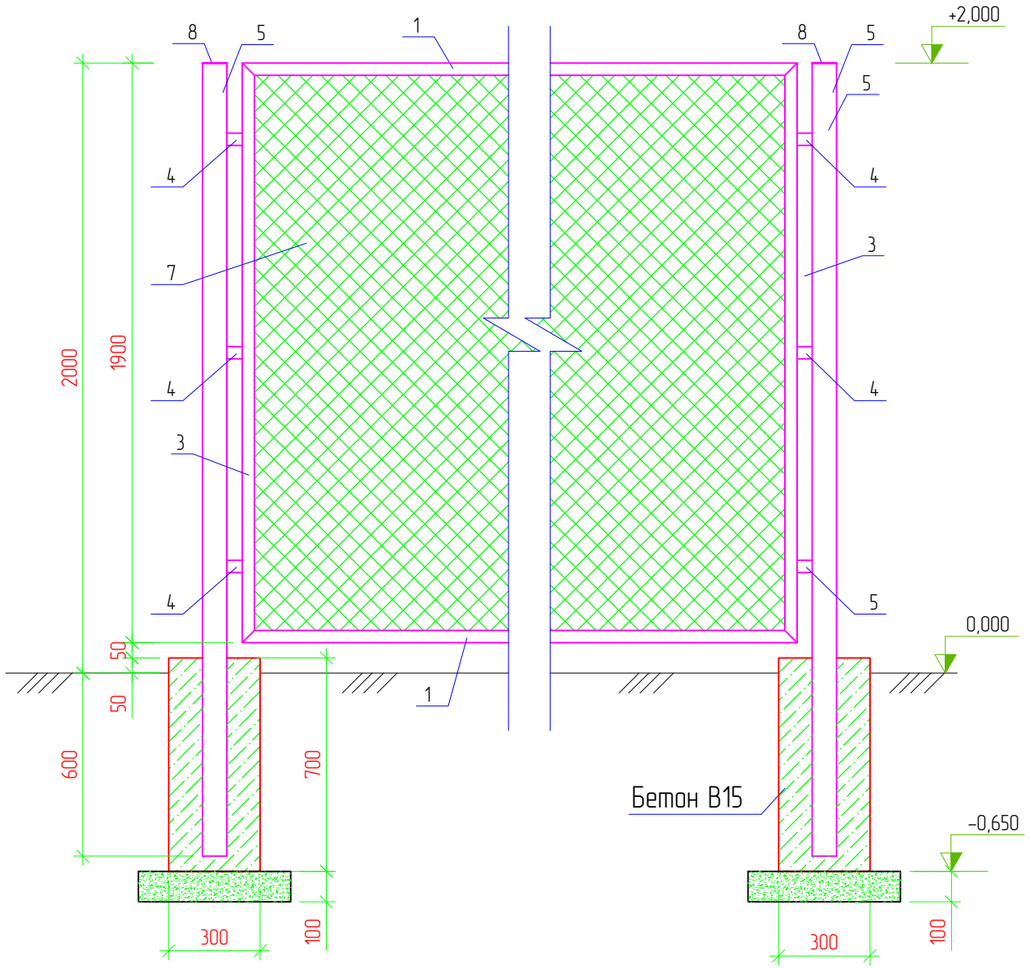

Примечания

1. Стальные трубы ограждения устанавливаются в сверленные котлованы Ø300мм, глубиной 0.6м.
2. Устойство сверленных котлованов производить в соответствии с требованиями СНиП 3.02.01-87.
3. После установки труб ограждения котлованы заделать бетоном класса В15 на сульфатостойком портландцементе ГОСТ 22266-94 с маркой по водонепроницаемости W6.
4. Монтаж элементов ограждения производить в соответствии с требованиями СНиП 3.03.01-87.
5. Сварку выполнять электродами типа 342А ГОСТ 9467-75. Типы сварных швов принимать по ГОСТ5264-80. Катеты сварных швов – 4мм. После выполнения сварочных работ сварные швы очистить от шлака и грунтовать.
6. Металлоконструкции должны быть окрашены 2 раза эмалью ХВ-124 ГОСТ 10144-89 по поверхности, грунтованной ФЛ-03К ГОСТ9109-84.

Согласовано

ВЗАМ. ИНВ. №

ПОДП. И ДАТА

ИНВ. № ПОДЛ.

ИЗМ.	КОЛ.	ЛИСТ	№ДОК.	ПОДПИСЬ	ДАТА
Разраб.		Пак			
ГИП		Инсенбаев			
Проверил		Нурланкызы			

10-19-АС

Разработка проектно-сметной документации на реконструкцию электрификации в г. Кульсары Жылыойского района

Архитектурно-строительные решения. 2 аул	СТАДИЯ	ЛИСТ	ЛИСТОВ
	РП	1	1
Калитка. Ограждения КТПНГ-1/2	ТОО "ШЫНДАУ" Г. АТЫРАУ		

Копировал

ФОРМАТ А3

ТОО «ШЫНДАУ»
г. Атырау ул. Махамбета Утемисова,116г. тел. 8/7122/ 31 59 59
site: www.shyndau.kz; e-mail: info@shyndau.kz

Разработка проектно-сметной документации на Реконструкцию электрификации в г.Кульсары Жылыойского района

РАБОЧИЙ ПРОЕКТ
Пристройка.
Архитектурная решение.

4 аул. магазин Орик

ТОМ 3
Книга 1

г. Атырау 2019 г.

ВЕДОМОСТЬ РАБОЧИХ ЧЕРТЕЖЕЙ ОСНОВНОГО КОМПЛЕКТА

Лист	Наименование	Примечание
1	Общие данные	
2	План фундамента и ограждения КТПНГ–1/2.	
3	Калитка. Ограждения КТПНГ–1/2.	

Ведомость ссылочных и прилагаемых документов

Обозначение	Наименование	Примечание
СН РК 1.02–03–2011	Порядок разработки, согласования, утверждения	
	и состав проектной документации на	
	строительство	
СП РК 5.01–102–2013	Основания зданий и сооружений	
СН РК 2.02–01–2014	Пожарная безопасность зданий и сооружений	
СН РК 2.01–01–2013	Защита строительных конструкций от коррозии	
ГОСТ 8509–93	Сталь угловая равнополочная	
ГОСТ 10704–91	Трубы стальные электросварные прямошовные	
Серия 5.900–2	Сальники набивные Ду 50....1400 для пропуска труб через стены.	
Серия 3.407.1–144 вып.1	Унифицированные конструкции фундаментов для стальных опор.	

Проект выполнен с соблюдением действующих норм и правил, соответствует нормам и правилам взрыво и пожаробезопасности и обеспечивает безопасную эксплуатацию запроектированных обьектов.

Главный инженер проекта Инсенбаев А.

Согласовано

ВЗАМ. ИНВ. №

ПОДП. И ДАТА

ИНВ. № ПОДЛ.

1. Исходные данные

Проект разработан на основании задания на проектирование выданного заказчиком: Государственное учреждение «Отдел жилищно–коммунального хозяйства, пассажирского транспорта, автомобильных дорог и жилищной инспекции Жылыойского района»

Площадка под проектируемые здания и сооружения расположено в г.Кульсары, Жылыойского района Атырауской области по СП РК 2.04–01–2017 относится к IV Г климатическому району со следующими природно–климатическими характиристиками:

Архитектурно–планировочные и конструктивные решения

Трансформаторная

Под трансформаторной предусмотрен фундамент из фундаментных блоков по ГОСТ 13579–78. Под фундамент устраивается подготовка из щебня мелкой фракции с пропиткой битумом до полного насыщения.

Ограждения высотой 2,0 м предусмотрена из сетки по металлическому каркасу. Каркас ограждения из уголков по ГОСТ 8509–93. Стойки из труб по ГОСТ 10704–91.

Фундамент под стойки ограждения предусмотрен из монолитного бетона кл. В15. Стальные трубы ограждения устанавливаются в сверленные котлованы Ø300мм, глубиной 0.6м.

Объемно–планировочные показатели:
Площадь застройки –16,0 м2

Антикоррозийные мероприятия

Все сборные железобетонные и бетонные элементы нулевого цикла должны изготавливаться из бетона по водонепроницаемости W6 на сульфатостойких цементах по ГОСТ 22266–2013 с последующим нанесением на все поверхности, соприкасающимися с грунтом с отм. 0,500 и ниже горячим битумом наносимого в 2 слоя. Марка бетона всех железобетонных конструкций по морозостойкости должна быть F150.

Противопожарные мероприятия

Противопажарные мероприятия в проекте выполнены в соответствии с требованиями СН РК 2.02–01–2014 "Пожарная безопасность зданий и сооружений".

ИЗМ.	КОЛ.	ЛИСТ	№ДОК	ПОДПИСЬ	ДАТА	10–19–АС			
						Разработка проектно–сметной документации на реконструкцию электрификации в г. Кульсары Жылыойского района			
Разраб.		Пак				Архитектурно–строительные решения. 4 аул	СТАДИЯ	ЛИСТ	ЛИСТОВ
							РП	1	
ГИП		Инсенбаев				Общие данные.	ТОО "ШЫНДАУ" Г. АТЫРАУ		
Проверил		Нурланкызы							

Копировал

ФОРМАТ А3

План фундамента под КТПНГ-1/2

М. 1:50

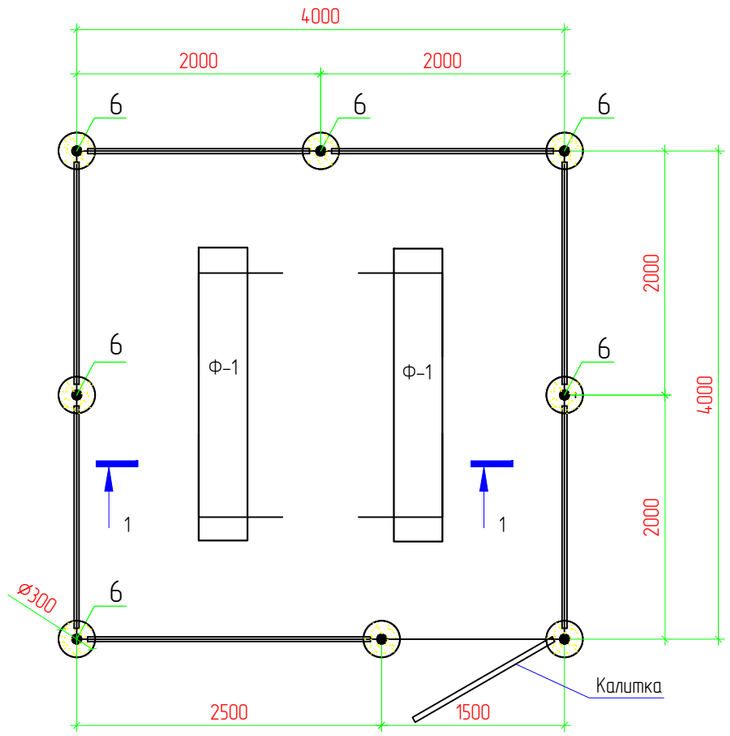

Разрез 1-1

М. 1:50

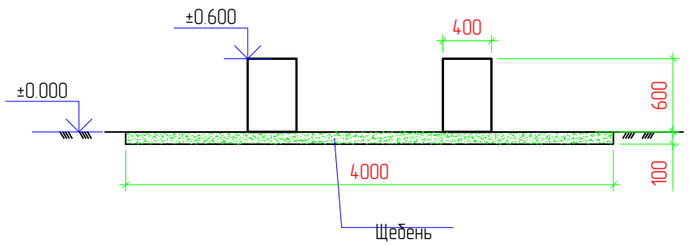

Спецификация

Поз.	Обозначение	Наименование	Кол.	Масса ед., кг	Приме-чание
		Фундамент под КТП			
Ф-1	ГОСТ 13579-78	ФБС 24.4.6Т	2	980,0	1960,0
		Щебень толщиной 100 мм			1,6 м^3
		Ограждения и калитка			
1	ГОСТ 8509-93	Уголок 40х40х5, Lобщ=29,0 п.м		2,98	86,42
2	ГОСТ 8509-93	Уголок 40х40х5, L=1400мм	2	2,98	8,4
3	ГОСТ 8509-93	Уголок 40х40х5, L=1900мм	16	2,98	90,6
4	ГОСТ 8509-93	Уголок 40х40х5, L=50мм	42	2,98	6,26
5	ГОСТ 10704-91	Труба 89х3, L=2600мм	8	6,36	132,3
6		Дверные петли	2		
7	ГОСТ 5336-80	Сетка 1-Р-50-3,0			28,8 м^2
8	ГОСТ 19903-2015	Заглушка. лист ⌀90мм t-3,0мм	16	0,15	2,4
		Бетон В15 с/с	8	0,05м^3	0,4 м^3
		Щебень			0,007м^3
		Выемка грунта		0,046м^3	0,37 м^3
		Гидроизоляция. Рубероид			5,6 м^2

Согласовано

ВЗАМ. ИНВ. №

ПОДП. И ДАТА

ИНВ. № ПОДЛ.

ИЗМ.	КОЛ.	ЛИСТ	№ДОК.	ПОДПИСЬ	ДАТА
Разраб.		Пак			
ГИП		Инсенбаев			
Проверил		Нурланкызы			

10-19-АС

Разработка проектно-сметной документации на реконструкцию электрификации в г. Кульсары Жылыойского района

Архитектурно-строительные решения. 4 аул

СТАДИЯ	ЛИСТ	ЛИСТОВ
РП	1	1

План фундамента и ограждения КТПНГ-1/2 Разрез 1-1.

ТОО "ШЫНДАУ" Г. АТЫРАУ

Копировал

ФОРМАТ А3

Калитка

М. 1:20

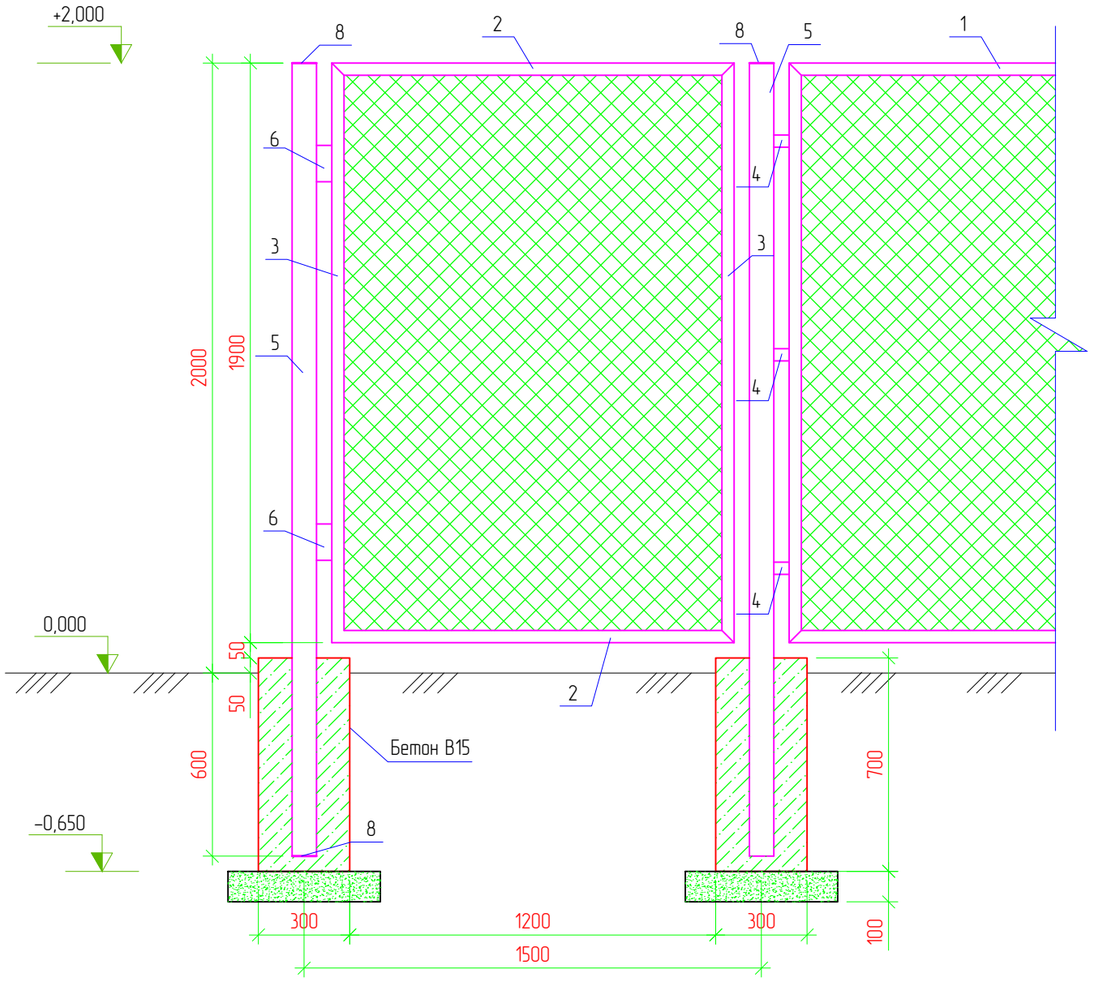

Ограждение

М. 1:20

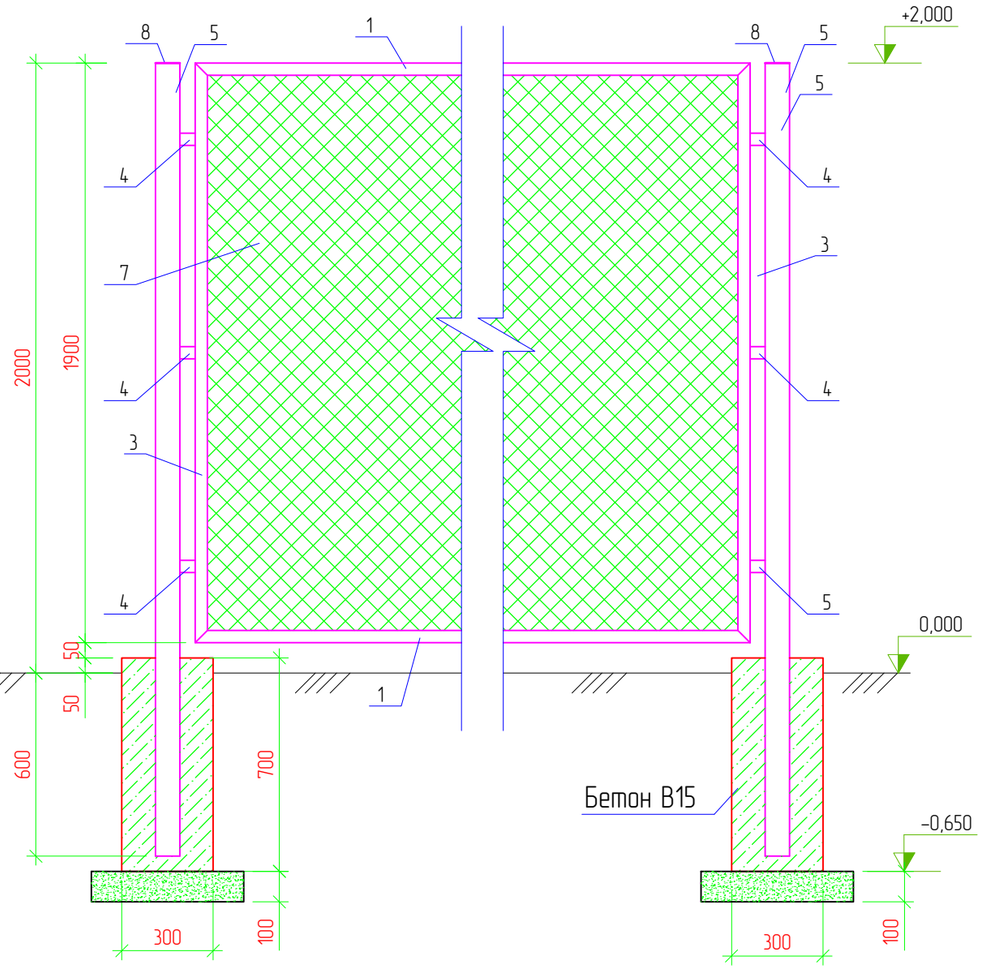

Примечания

1. Стальные трубы ограждения устанавливаются в сверленные котлованы Ø300мм, глубиной 0.6м.
2. Устойство сверленных котлованов производить в соответствии с требованиями СНиП 3.02.01-87.
3. После установки труб ограждения котлованы заделать бетоном класса В15 на сульфатостойком портландцементе ГОСТ 22266-94 с маркой по водонепроницаемости W6.
4. Монтаж элементов ограждения производить в соответствии с требованиями СНиП 3.03.01-87.
5. Сварку выполнять электродами типа 342А ГОСТ 9467-75. Типы сварных швов принимать по ГОСТ5264-80. Катеты сварных швов – 4мм. После выполнения сварочных работ сварные швы очистить от шлака и грунтовать.
6. Металлоконструкции должны быть окрашены 2 раза эмалью ХВ-124 ГОСТ 10144-89 по поверхности, грунтованной ФЛ-03К ГОСТ9109-84.

Согласовано

ВЗАМ. ИНВ. №

ПОДП. И ДАТА

ИНВ. № ПОДЛ.

ИЗМ.	КОЛ.	ЛИСТ	№ДОК.	ПОДПИСЬ	ДАТА
Разраб.		Пак			
ГИП		Инсенбаев			
Проверил		Нурланкызы			

10-19-АС

Разработка проектно-сметной документации на реконструкцию электрификации в г. Кульсары Жылыойского района

Архитектурно-строительные решения. 4 аул	СТАДИЯ	ЛИСТ	ЛИСТОВ
	РП	1	1
Калитка. Ограждения КТПНГ-1/2	ТОО "ШЫНДАУ" Г. АТЫРАУ		

Копировал

ФОРМАТ А3

ТОО «ШЫНДАУ»
г. Атырау ул. Махамбета Утемисова,116г. тел. 8/7122/ 31 59 59
site: www.shyndau.kz; e-mail: info@shyndau.kz

Разработка проектно-сметной документации на Реконструкцию электрификации в г.Кульсары Жылыойского района

РАБОЧИЙ ПРОЕКТ
Пристройка.
Архитектурная решение.

5 мкр. и геологоразведка

ТОМ 3
Книга 1

г. Атырау 2019 г.

ВЕДОМОСТЬ РАБОЧИХ ЧЕРТЕЖЕЙ ОСНОВНОГО КОМПЛЕКТА

Лист	Наименование	Примечание
1	Общие данные	
2	Маслосборник на 100м3 План на отм. 0.000. План на отм. +2.700. Разрез 1–1. Разрез 2–2. Вид А, Б. Узлы 1,2	
3	Схема расположения элементов под трансформатор. Разрез 1–1.	
4	Крепление рейсы Р1 к балке Б1. Сечения 1–1, 2–2. Рельс Р1. Решетка Рш1.	
5	Балка Б1. Узлы 2, 3. Разрез 3–3.	
6	Схема установки упора для трансформатора. Изделие МП1. Изделие МП2.	
7	Водопонижение	
8	План фундамента и ограждения КТПНГ–1(2/3). разрез 1–1	
9	Калитка. Ограждение КТПНГ–1(2/3)	

Ведомость ссылочных и прилагаемых документов

Обозначение	Наименование	Примечание
СН РК 1.02–03–2011	Порядок разработки, согласования, утверждения	
	и состав проектной документации на	
	строительство	
СП РК 5.01–102–2013	Основания зданий и сооружений	
СН РК 2.02–01–2014	Пожарная безопасность зданий и сооружений	
СН РК 2.01–01–2013	Защита строительных конструкций от коррозии	
ГОСТ 8509–93	Сталь угловая равнополочная	
ГОСТ 10704–91	Трубы стальные электросварные прямошовные	
Серия 5.900–2	Сальники набивные Ду 50...1400 для пропуска труб через стены.	
Серия 3.407.1–144 вып.1	Унифицированные конструкции фундаментов для стальных опор.	
серия 3.900.1–14, выпуск 1	Изделия железобетонные для круглых колодцев водопровода и канализации. Выпуск 1	

Согласовано

ВЗАМ. ИНВ. №

ПОДП. И ДАТА

ИНВ. № ПОДЛ.

Проект выполнен с соблюдением действующих норм и правил, соответствует нормам и правилам взрыво и пожаробезопасности и обеспечивает безопасную эксплуатацию запроектированных обьектов.

Главный инженер проекта Инсенбаев А.

1. Исходные данные

Проект разработан на основании задания на проектирование выданного заказчиком: Государственное учреждение «Отдел жилищно–коммунального хозяйства, пассажирского транспорта, автомобильных дорог и жилищной инспекции Жылыойского района»

Площадка под проектируемые здания и сооружения расположено в г.Кульсары, Жылыойского района Атырауской области по СП РК 2.04–01–2017 относится к IV Г климатическому району со следующими природно–климатическими характиристиками:

Температура воздуха

- Наиболее холодной пятидневки обеспеченностью 0,92 –26,6 °С
- Наиболее холодных суток обеспеченностью 0,92 –28,9 °С
- Абсолютная минимальная температура воздуха –36,2 °С
- Абсолютная максимальная температура воздуха +44,7 °С

- Снеговая нагрузка – 0,5 (50) кПа (кгс/м2)
- Ветровая нагрузка – 0,38 (38) кПа (кгс/м2)
- средняя скорость за отопительный период, м/с 5,3 м/с
- Грунтовые воды вскрыты на глубине 1,20м
- Нормативная глубина промерзания грунтов – 1,25 м
- Нормативная глубина проникновения нулевой изотермы – 1,500 м.
- Сейсмичность – 5 баллов

Архитектурно–планировочные и конструктивные решения

Маслосборник на 100м3.

Маслозборник выполнен из монолитного железобетона в котловане. Под фундаментом предусмотрена щебеночная подготовка пролитая битумом до полного насыщения, Все железобетонные поверхности соприкосающиеся с грунтом окрасить горячим битумом в два слоя.

Объемно–планировочные показатели:

Площадь застройки –63,84 м2

Конструкции под трансформатор.

перед установкой унифицированных конструкций фундаментов под фундаментом предусмотрена щебеночная подготовка пролитая битумом до полного насыщения, Все железобетонные поверхности соприкасающиеся с грунтом окрасить горячим битумом в два слоя.на фундаменты устанавливается металлоконструкция для установки рельс под трансформатор. Вокруг трансформатора предусмотрено ограждение для предотвращения разлива масла

Объемно–планировочные показатели:

Площадь застройки –184,96 м2

Перечень видов скрытых работ, подлежащих освидетельствованию актами

Освидетельствованию актами подлежат следующие виды работ:
–освидетельствование качества грунтов оснований и заложения фундаментов;
–устройство котлованов под сооружения;
–разбивка осей сооружений;
–выполнение мероприятий по уплотнению грунтов и обратной засыпки пазух котлованов;
–устройство фундаментов и подземного хозяйства;
–антикоррозийная защита и гидроизоляция фундаментов;
–устройство бетонных, железобетонных и узлов сборных железобетонных конструкций;
–герметизация стыков ограждающих конструкций;
–болтовые и сварные соединения металлоконструкций;
–защита от коррозии металлических конструкций, в том числе мест сварки.

Указания по устройству водопонижения

До начала производства работ необходимо осуществить подготовку площадки согласноСНРК1.03–11–2011 «Строительное производство.Организация строительства предприятий, зданий и сооружений».

При производстве земляных работ строго руководствоваться указаниями СН РК 5.01–01–2013 «Земляные сооружения, основания и фундаменты».

Для обеспечения производства строительно–монтажных работ на дне котлована "насухо" надходимо выполнить мероприятия по устройству временного водопонижения методом открытого водоотлива.

Для осуществления водопонижения грунтовых и паводковых вод выполнить следующие работы:

– выполнить устройство по периметру дна котлована дренажных канавок трапециевидной формы глубиной 300мм и шириной по дну 300мм;

– дренажные канавки заполнить щебнем фракции 20–40мм в качестве фильтрующего материала;

– выполнить устройство одного водоприемного зумпфа, произвести монтаждренажных насосов марки ГНОМ 16–16 производительностью 16 м3/ч каждый в количестве 2 шт (по количеству зумпфов);

– выполнить монтаж временного трубопровода из полиэтиленовых труб d = 160ммпо которому грунтовая вода перекачивается в металлические водоприемные емкости –отстойники, в которых откачиваемая грунтовая вода отстаивается , осветляется;

– водоприемные емкости –обеспечивается вывозом в очистные сооружения по договору с определившимся подрядчиком работ. ;

Предусмотреть наличие одного резервного дренажного насоса , который должен находиться на приобъектном складе в исправном состоянии.

Временные водопонизительные мероприятия в котлованах производить в течении всего периода производства строительных работ по устройству железобетонных конструкций ниже отм. 0,000, продолжительность которых составляет.

Водоприемные зумпфы выполнить размером 1,0х1,0м и глубиной 2м с креплением стенок обрезной доской толщиной 40мм.

Водоприемные емкости и емкости–отстойники выполнить размерами 6х3х2 (h)М из металлического листа толщиной 10мм с обрамлением уголком 100х100х8.

Марку и насосов подобрать по месту, исходя из возможностей поставщиков оборудования.

Антикоррозийные мероприятия

Все сборные железобетонные и бетонные элементы нулевого цикла должны изготавливаться из бетона по водонепроницаемости W6 на сульфатостойких цементах по ГОСТ 22266–2013 с последующим нанесением на все поверхности, соприкасающимися с грунтом с отм. 0,500 и ниже горячим битумом наносимого в 2 слоя. Марка бетона всех железобетонных конструкций по морозостойкости должна быть F150.

Противопожарные мероприятия

Противопожарные мероприятия в проекте выполнены в соответствии с требованиями СН РК 2.02–01–2014 "Пожарная безопасность зданий и сооружений".

						10–19–АС		
						Разработка проектно–сметной документации на реконструкцию электрификации в г. Кульсары Жылыойского района		
ИЗМ.	КОЛ.	ЛИСТ	№ДОК.	ПОДПИСЬ	ДАТА	Архитектурно–строительные решения	СТАДИЯ	ЛИСТ	ЛИСТОВ
Разраб.		Пак					РП	1	
ГИП		Инсенбаев				Общие данные.	ТОО "ШЫНДАУ" Г. АТЫРАУ		
Проверил		Нурланкызы							

Копировал

ФОРМАТ А4х3

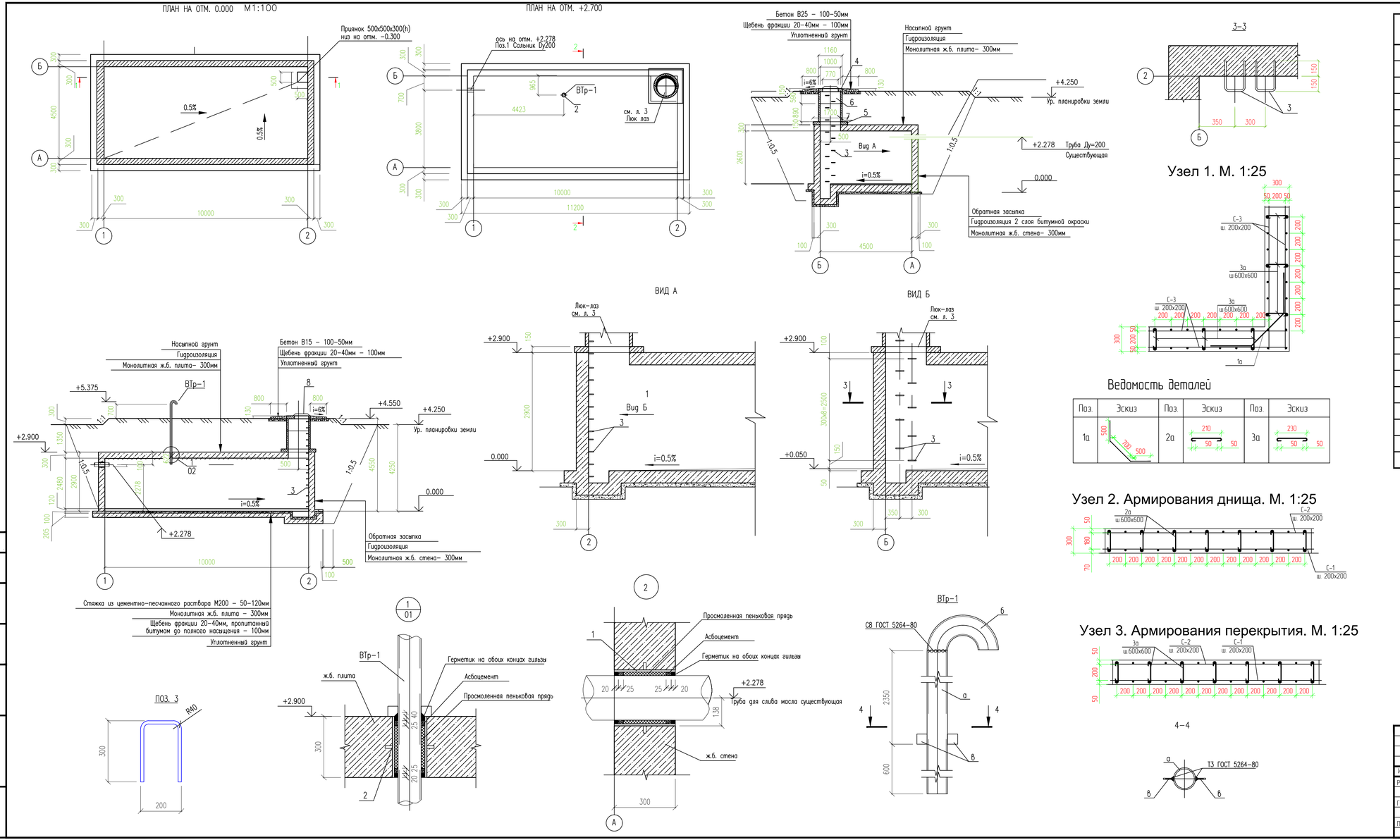

Спецификация элементов

Поз.	Обозначение	Наименование	Кол.	Масса ед., кг	Примечание
1	Серия 5.900-2	Сальник набивной ТМ-90-05 Ду200	1	20.6	
2	Серия 5.900-2	Сальник набивной ТМ-90-02 Ду100	1	10.4	
3	ГОСТ 34028-2016	Ø16 А400С L=800	11	1.27	
ВТр-1		Вентиляционная трубка ВТр-1	1	51.24	
		Вентиляционная трубка ВТр-1			
а		Труба 108х6 ГОСТ 10704-91 / С245 ГОСТ 27772-2015 L=3.13	1	15.1	47.26
б		Отвод 180°-108х6-Ст20 ГОСТ 17375-2001	1	7.2	7.2
в		Лист Б 6х50х50 ГОСТ 19903-2015 / С245 ГОСТ 27772-2015	2	0.12	0.24
С1	ГОСТ 34028-2016	Сетка С1 Ø16 АIII (А400) Lобщ=1350п.м. шаг200х200мм.		1.578	2130,3
С2	ГОСТ 34028-2016	Сетка С2 Ø12 АIII (А400) Lобщ=1350.0п.м. шаг200х200мм.		0.888	1198,8
С3	ГОСТ 34028-2016	Сетка С3 Ø14 АIII (А400) Lобщ=1110п.м. шаг200х200мм.	2	1,21	2686,2
1а	ГОСТ 34028-2016	Ø14 АIII (А400) L=1700 мм. шаг 1000мм.	85	1.21	102,85
2а	ГОСТ 34028-2016	Ø8 АI (А240) L=310 мм. шаг 600х600мм.	260	0.395	31,84
3а	ГОСТ 34028-2016	Ø8 АI (А240) L=330 мм. шаг 600х600мм.	690	0.395	90,0
		Бетон кл. В25			68,7м3
		Щебень			7,0м3
	ТУ 102-186-78	2 слоя битумно-полимерной мастикой	2	164м2	328,0м2
4	серия 3.900.1-14, выпуск 1	ПП10-2	1		
5	серия 3.900.1-14, выпуск 1	П010	1		
6	серия 3.900.1-14, выпуск 1	КС10,6	1		
7	серия 3.900.1-14, выпуск 1	КС10,9	1		
8	ГОСТ 3634-89	Тип Т	1		
		Бетон кл. В25			0,8м3
		Щебень			0,9м3
		Стяжка из цементно-песчанного раствора В15 – 50-120мм			3,8м3

Примечания

1. Общ. указания см. л.1 АС
2. За условную отметку 0,000 принята отметка верха днища маслосборника.
3. Конструкции резервуара выполнить из бетона класса В25, W6, F150. Бетонную смесь приготовить на сульфатостойком цементе по ГОСТ 22266-2013, с последующим нанесением на все поверхности, соприкасающиеся с грунтом, окрасить горячим битумом 2 слоя Наружную гидроизоляцию конструкций выполнить после испытания резервуара. Под резервуаром выполнить шебеночную подготовку превышающую габариты подошвы изделия на 100мм, с каждой стороны. По уплотненному грунту.
4. Монтаж сборных железобетонных элементов лок-назов вести на сульфатостойком цементном растворе марки М 100
5. 4. Сварка металлоконструкций ручная по ГОСТ 5264-80*. Электроды 342 по ГОСТ 9467-75*.
6. 5. Поверхность днища из цементно-песчаного раствора с уклоном в приямок i=0,005
7. 6. В рабочие швы по периметру предусмотреть установку прокладки гидроизоляционной "Пенебар" системы. Пенетрон ТУ 5772-001-77919831-2006
8. 7. Основание маслосборника выполнить с уплотнением грунта на глубину не менее 0.3м. Куп=0.95.

ИЗМ	КОЛ	ЛИСТ	№ДОК	ПОДПИСЬ	ДАТА
Разраб		Пак			
ГИП		Инсенбаев			
Проверил		Нурланкызы			

10-19-АС

Разработка проектно-сметной документации на реконструкцию электрификации в г. Кульсары Жылыойского района

Архитектурно-строительные решения

СТАДИЯ	ЛИСТ	ЛИСТОВ
РП	2	

Маслосборник на 100м3
План на отм. 0.000. План на отм. +2.700.
Разрез 1-1. Разрез 2-2. Вид А, Б. Узлы 1,2

ТОО "ШЫНДАУ" Г. АТЫРАУ

Копировал

ФОРМАТ А3х3

Согласовано

ВЗАМ. ИНВ №

ПОДП. И ДАТА

ИНВ № ПОДЛ

Схема расположения элементов под автотрансформатор

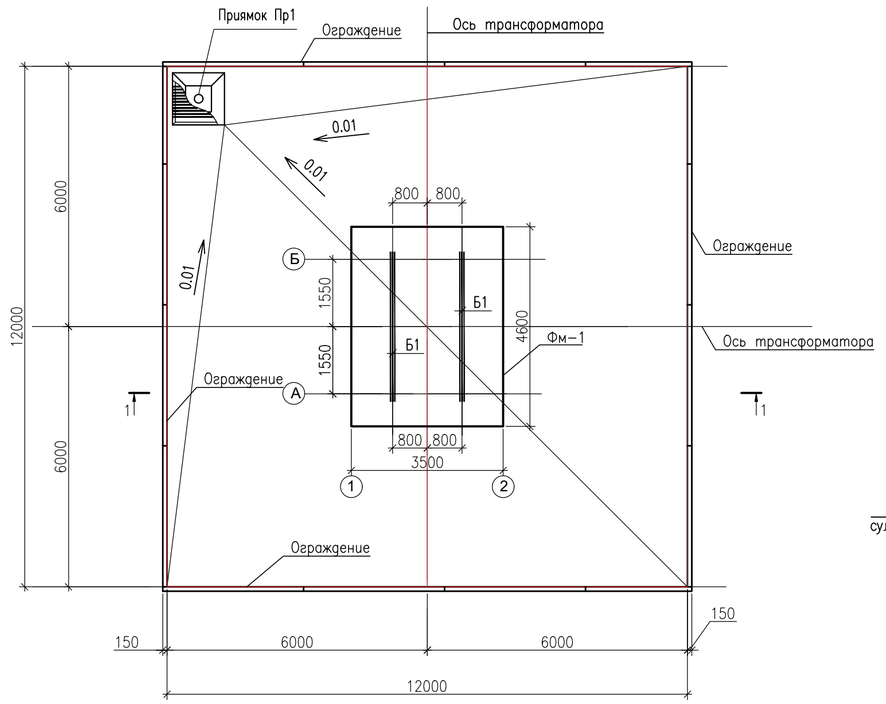

1–1

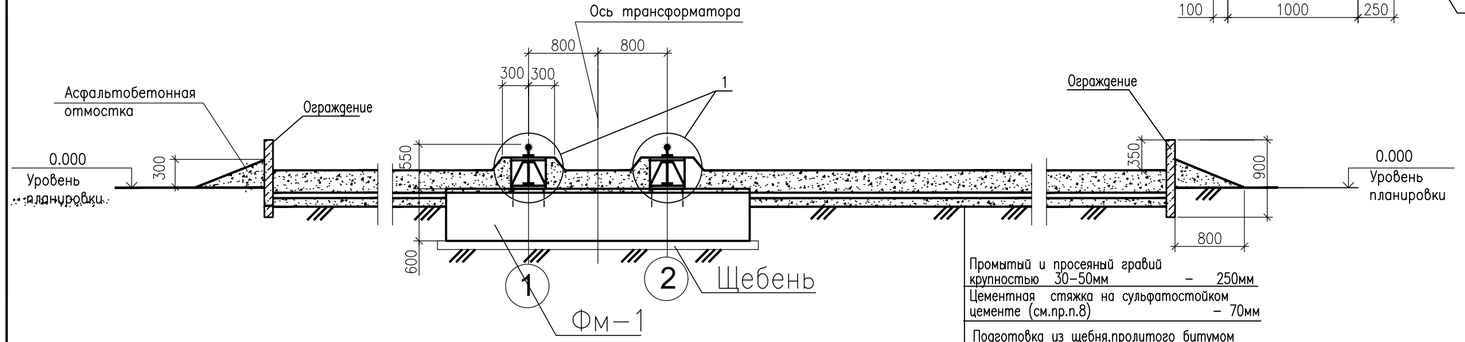

Приямок Пр1

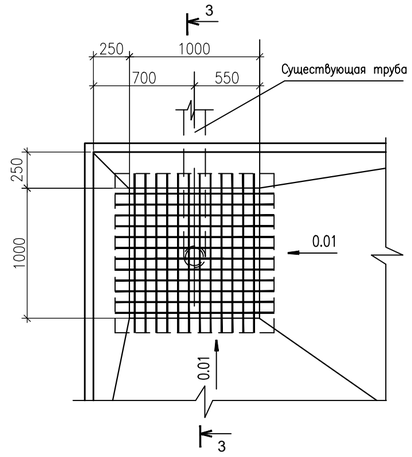

3–3

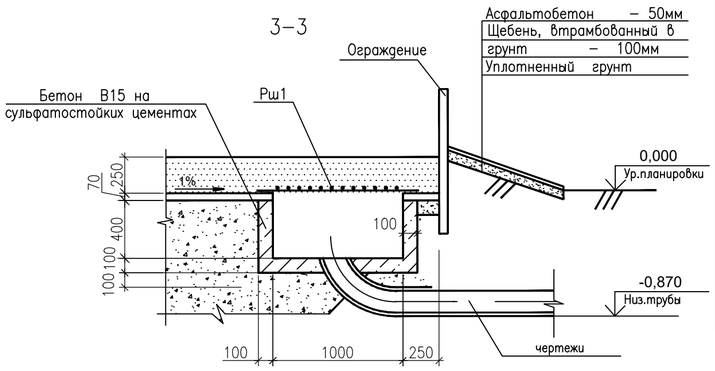

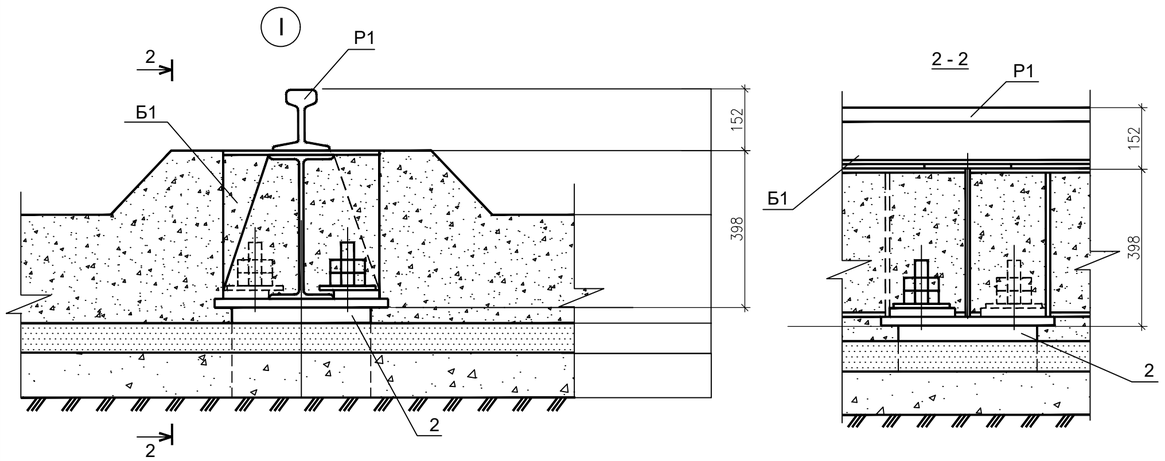

Спецификация элементов

Поз.	Обозначение	Наименование	Кол.	Масса ед., кг	Приме-чание
Б1	АС Лист-5	Балка Б1	2	336,5	
Р1	АС Лист-4	Рельс Р1	2	181,3	
		Приямок Пр1			
Рш1	АС Лист-6	Решетка Рш1	1	60.7	
		Материалы			
		Бетон В7.5 на сульфатостойком цементе			0,3 м^3
		Асфальтобетон			2,5 м^3
		Шебень пропитанный битумом			18,72 м^3
		Шебень промытый и просеяный гравий 30/50			36,0 м^3
		Бетон В15 на сульфатостойком цементе			14,50 м^3
		Ограждение			
		Бетон В15 W-6 на сульфатостойких цементах			7,0 м^3
С1	ГОСТ 34028-2016	Сетка С2 ø12 AIII (A400) Lобщ=530,0п.м. шаг200х200мм.		0.888	470,64
		Фундамент монолитны Фм-1			
А1	ГОСТ 243791-80	Болт Анкерный 1.1.м36х650	12	7,99	68,55
		Бетон В25 W-6 на сульфатостойких цементах			9,66 м^3
С1	ГОСТ 34028-2016	Сетка С2 ø16 AIII (A400) Lобщ=178,0п.м. шаг200х200мм.	2	1,578	561,77
	ГОСТ 34028-2016	ø8 AIII (A240) L=2100. в шахматном порядке шаг600х600мм.	64	0,395	53,1
		Шебень пропитанный битумом			1,78 м^3

1. Общие данные см. 18.009.03.01–АС1–001–01.
2. За условную отметку 0,000 принят уровень планировки.
3. Фундаменты ФМ1 устанавливаются в открытый котлован на подготовку из Щебня пролитую битумом до полного насыщения толщиной 100 мм
4. На все поверхности фундаментов нанести горячее битумное покрытие толщиной 2,0мм.
5. Крепление рельса Р–1 к балке Б–1 см. 18.009.03.01–АС1–003–04.
6. Расположение приямка маслоприемника см. чертежи генплана и сантехнические.
7. Цементную стяжку выполнять с уклоном 1% к месту расположения маслоприемника.
8. Фундаменты ФМ1 и ограждения изготавливать из бетона по водонепроницаемости W–6 на сульфатостойких цементах по ГОСТ 22266–2013.
9. Устройство создания упоров для трансформаторов см. 18.009.01.01–АС1–003–05.
10. Анкерные болты закладываются в бетон на 500 мм 150 мм резьбы выходит наружу
11. Раскладку анкерных болтов зделать относительно осей и листа АС–5 Поз.2

Изм.	Кол.уч.	Лист	N док.	Подпись	Дата	10–19–АС			
						Разработка проектно-сметной документации на реконструкцию электрификации в г. Кульсары Жылыойского района			
Разработал		Пак				Архитектурно-строительные решения	Стадия	Лист	Листов
							РП	3	
ГИП		Инсенбаев				Схема расположения элементов под трансформатор. Разрез 1–1.	ТОО "Шындау" г.Атырау		
Проверил		Нурланкызы							

Взам. инв. N | Подпись и дата | Инв. N подл.

Копировал

Формат А2

Крепление рельса Р1 к балке Б1

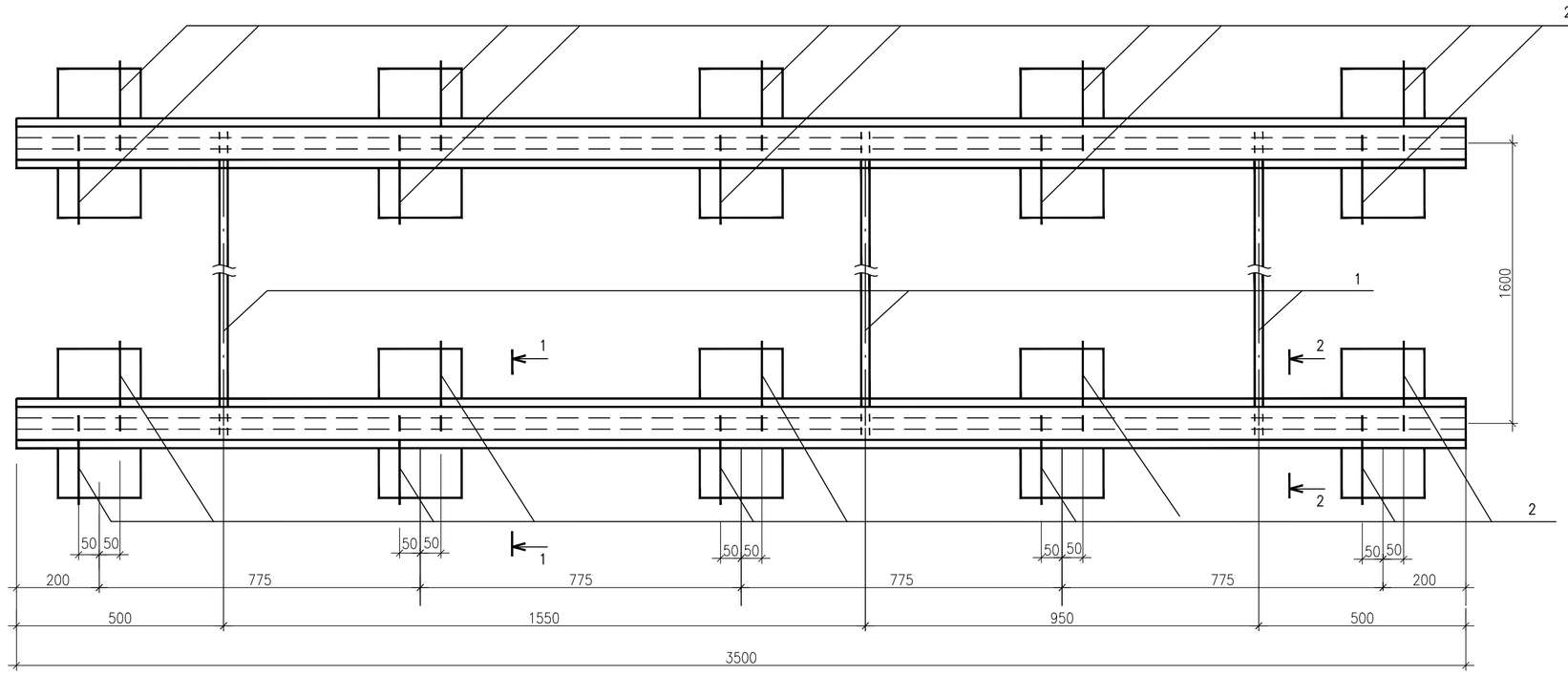

Спецификация элементов

Поз.	Обозначение	Наименование	Кол.	Масса ед., кг	Приме-чание
		Рельс Р1			
		Рельс 50 ГОСТ 7174-75 L=3500	1	181,3	
		Крепление рельса Р1 к балке Б1			
1	см. данный лист	Изделие С1	3	6,9	
2	см. данный лист	Изделие С2	20	1,1	
		Изделие С1			
3		Круг Ø22 ГОСТ 2590-2006 / Ст3 ГОСТ 535-2005 L=1780	1	6,7	
4		Шайба	2	0,02	
5		Гайка М22.5 ГОСТ 5915-70*	2	0,08	
		Изделие С1			
6		Круг Ø22 ГОСТ 2590-2006 / Ст3 ГОСТ 535-2005 L=330	1	1.0	
4		Шайба М22 ГОСТ 11371-78*	1	0,02	
5		Гайка М22.5 ГОСТ 5915-70*	1	0,08	
		Решетка Рш1			
		Ø10 А240С ГОСТ 34028-2016 L=1200	82	0,74	

1 – 1

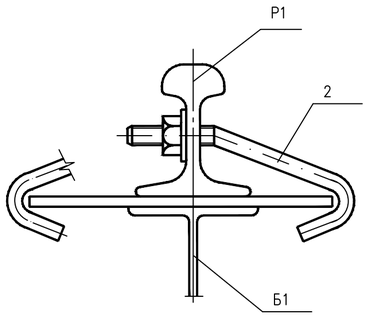

2 – 2

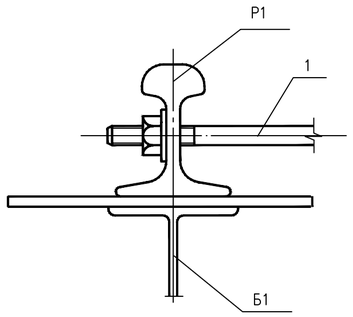

Решетка Рш1

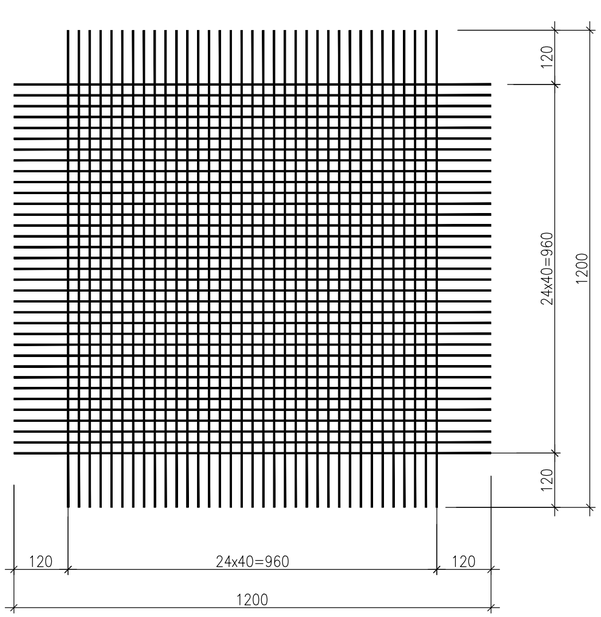

Рельс Р1

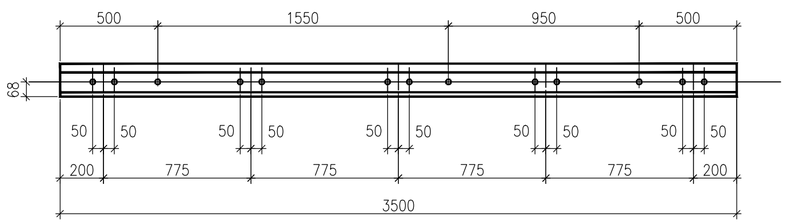

Изделие С1

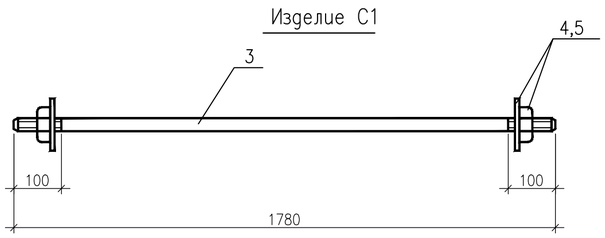

Изделие С2

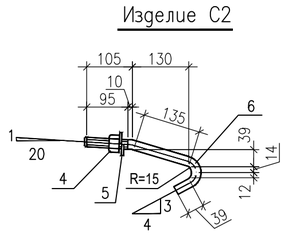

2. Разметку отверстий в рельсе при установке марок МП 1 произвести по месту. При невозможности просверлить отверстия, разрешается данные марки приварить сварным швом по ГОСТ 5264 – 80* – Н1 – ◺6.

Изм.	Кол.уч.	Лист	N док.	Подпись	Дата	10-19-АС		
						Разработка проектно-сметной документации на реконструкцию электрификации в г. Кульсары Жылыойского района		
Разработал		Пак				Архитектурно-строительные решения	Стадия: РП	Лист: 4	Листов:
ГИП		Инсенбаев						
Проверил		Нурланкызы				Крепление рейсы Р1 к балке Б1. Сечения 1-1, 2-2. Рельс Р1. Решетка Рш1.	ТОО "Шындау" г.Атырау	

Взам. инв. N | Подпись и дата | Инв. N подл.

Копировал

Формат А2

Балка Б1

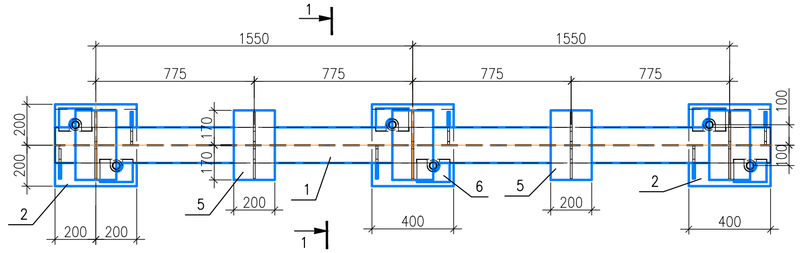

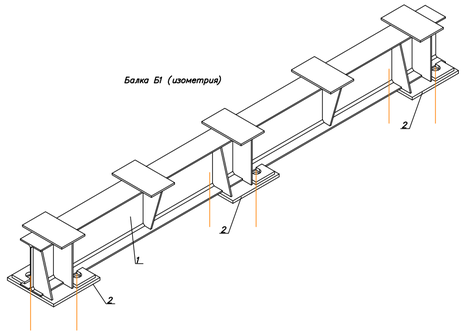

Спецификация элементов, замаркированных на листе.

Поз.	Обозначение	Наименование	Кол.	Приме-чание
		Балка Б1		
		Детали		
1		Двутавр 35Б1 СТО АСЧМ 20-93 / С255 ГОСТ27772-2015 L=3500	1	144.9
2	ГОСТ 19903-74*	Лист – 20х400х400	3	28.5
3		Лист 10х160 ГОСТ19903-74* / С255 ГОСТ27772-2015 L=344	6	4.32
4		Лист 10х160 ГОСТ19903-74* / С255 ГОСТ27772-2015 L=335	10	4.21
5		Лист 12х200 ГОСТ 19903-74* / С255 ГОСТ27772-2015 L=340	5	6.4кг
6		20х110 ГОСТ 19903-74* / С255 ГОСТ27772-2015 L=160	6	2.76кг
		Масса изделия – 346,98 кг		

1–1

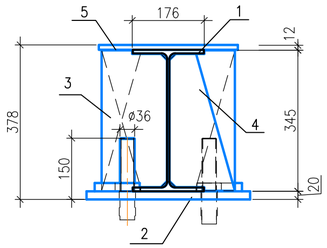

ПОЗ.2

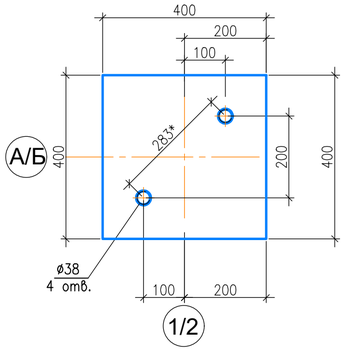

Поз.6

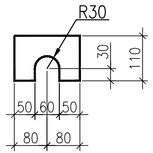

Поз.3

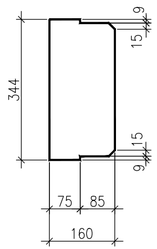

Поз.4

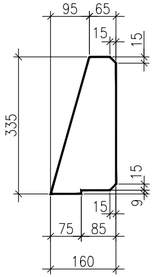

Изм.	Колуч.	Лист	N док.	Подпись	Дата	10–19–АС		
						Разработка проектно-сметной документации на реконструкцию электрификации в г. Кульсары Жылыойского района		
Разработал		Пак				Архитектурно-строительные решения	Стадия: РП	Лист: 5 / Листов:
ГИП		Инсенбаев						
Проверил		Нурланкызы				Балка Б1 Узлы 2, 3. Разрез 3-3.	ТОО "Шындау" г.Атырау	

Взам. инв. N | Подпись и дата | Инв. N подл.

Формат А4х3

Схема установки упора для трансформатора

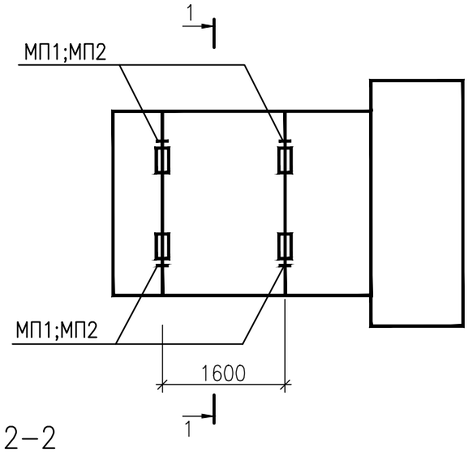

1–1

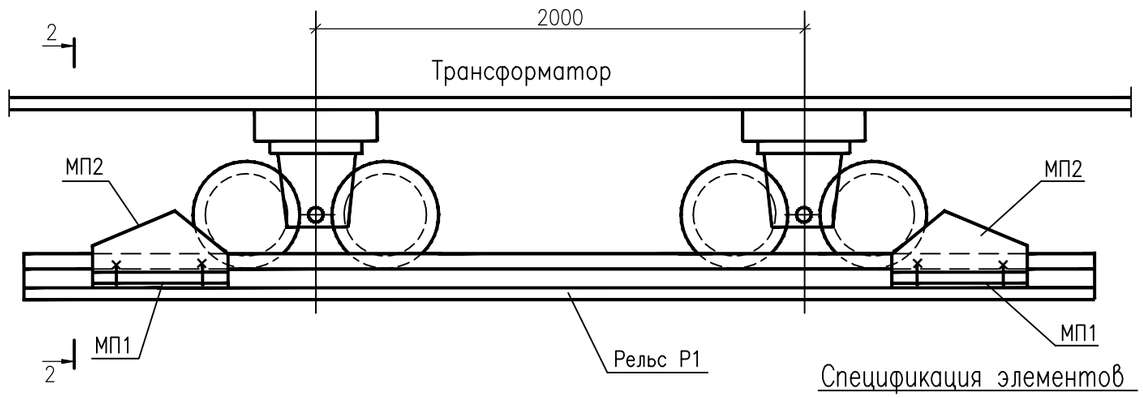

2–2

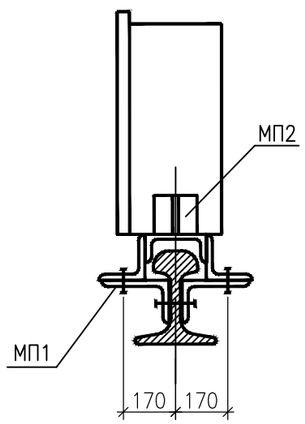

МП1

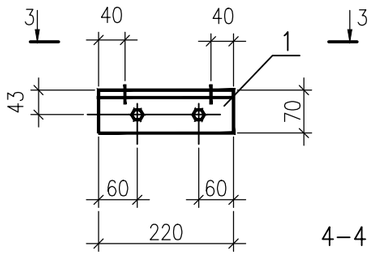

3–3

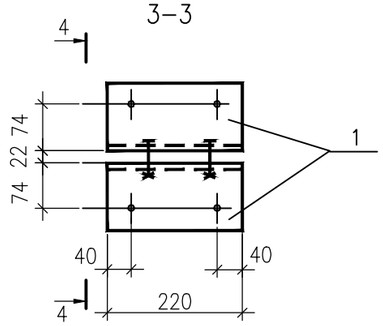

4–4

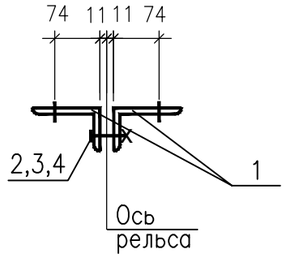

МП2

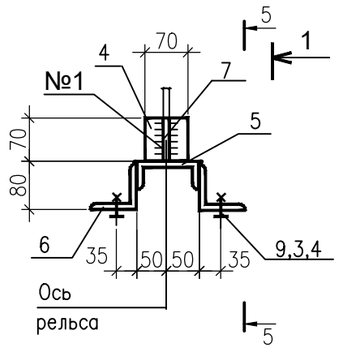

5–5

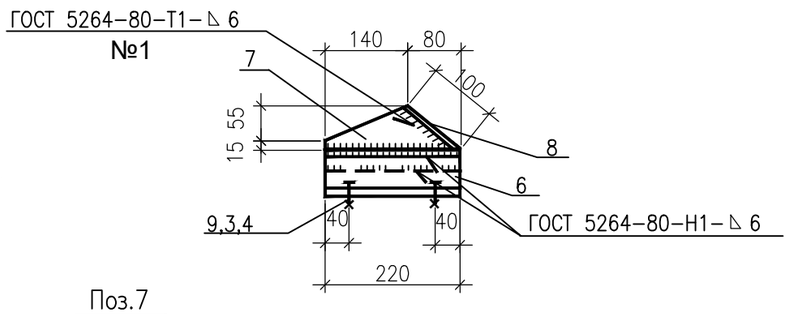

Поз.7

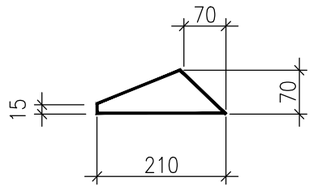

Спецификация элементов

Поз.	Обозначение	Наименование	Кол.	Масса ед., кг	Приме-чание
МП1	см. данный лист	Изделие МП1	4	4.6	
МП2	см. данный лист	Изделие МП2	4	7.3	
		Изделие МП1			
1		Уголок 110х70х7 ГОСТ8510–86* / С245 ГОСТ27772–2015 L=220	2	2,1	
2		Болт М16х80 ГОСТ 7798–70*	2	0,161	
3		Гайка М16 ГОСТ5915–70*	3	0,033	
4		Шайба 16 ГОСТ 11371–78*	3	0,011	
		Изделие МП1			
5		Швеллер 10 ГОСТ8240–97 / С245 ГОСТ27772–2015 L=220	1	1,9	
6		Уголок 75х6 ГОСТ8509–93 / С245 ГОСТ27772–2015 L=220	2	1,5	
7		Лист 10х70 ГОСТ19903–74* / С245 ГОСТ27772–2015 L=210	1	1,2	
8		Лист 10х70 ГОСТ19903–74* / С245 ГОСТ27772–2015 L=100	1	0,5	
9		Болт М16х55 ГОСТ 7798–70*	4	0,121	
3		Гайка М16 ГОСТ5915–70*	4	0,033	
4		Шайба 16 ГОСТ 11371–78*	4	0,011	

1. Зазоры между катками и упорами заклинить листовой сталью.
2. Разметку отверстий в рельсе при установке марок МП 1 произвести по месту. При невозможности просверлить отверстия, разрешается данные марки приварить сварным швом по ГОСТ 5264 – 80* – Н1 – △6.

Изм.	Кол.уч.	Лист	N док.	Подпись	Дата
Разработал		Пак			
ГИП		Инсенбаев			
Проверил		Нурланкызы			

10–19–АС

Разработка проектно-сметной документации на реконструкцию электрификации в г. Кульсары Жылыойского района

Архитектурно-строительные решения	Стадия	Лист	Листов
	РП	6	

Схема установки упора для трансформатора. Изделие МП1. Изделие МП2.

ТОО "Шындау" г.Атырау

Взам. инв. N | Подпись и дата | Инв. N подл.

Формат А3

Дренажная канава

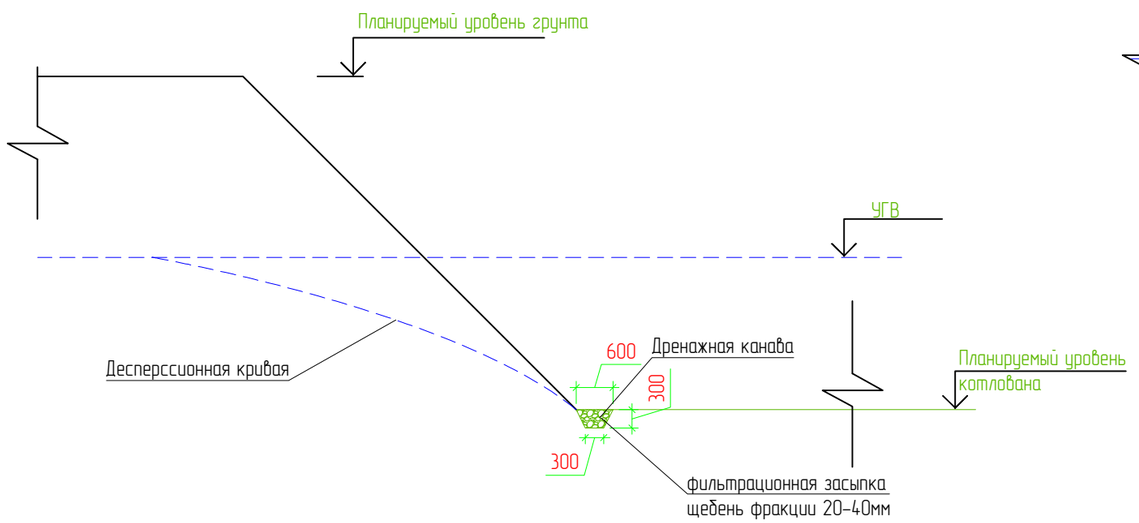

Водоприемный зумпф

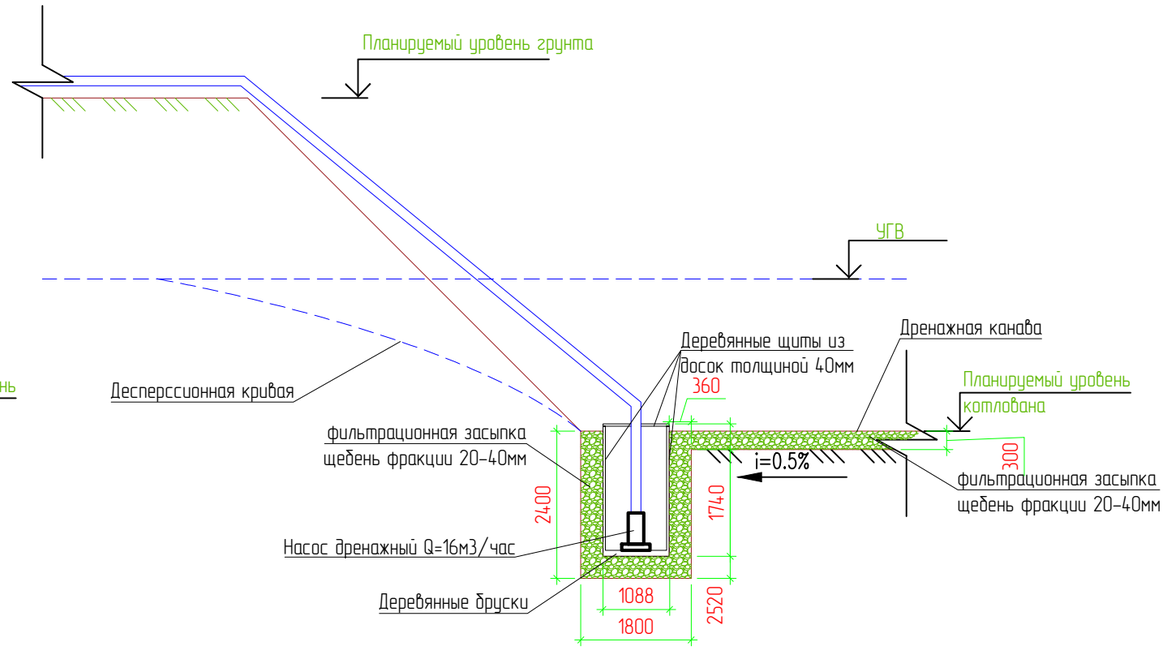

Спецификация элементов

Поз.	Обозначение	Наименование	Кол.	Масса ед., кг	Приме-чание
1	Устройство дренажных канавок	300х600(h=300)	33,0м.п.		4,5м3
2	Изготовление и монтаж водоприемных зумпфов 1х1х2м	деревянные доски толщиной 40мм		0,8м3	
3	Обсыпка водоприемных зумпфов и дренажных каналов	Щебень фракции 20-40мм			12,47м3
4	Монтаж, демонтаж, временного трубопровода	Трубы полиэтиленовые d=160мм			100м
5		Монтаж металлических водоприемных емкостей		6,1тн	
6	Эксплуатация дренажных насосов шт/машиночас	Производительность 16м3/час		2/2880	
7	Погружной дренажный насос Q=16м3/час		2шт.		1 резервный в т.ч.

Примечание

1) Водоприемные емкости две штуки V=36т3

Согласовано

ВЗАМ. ИНВ. №

ПОДП. И ДАТА

ИНВ. № ПОДЛ.

ИЗМ.	КОЛ.	ЛИСТ	N°ДОК.	ПОДПИСЬ	ДАТА
Разраб.		Пак			
ГИП		Инсенбаев			
Проверил		Нурланкызы			

10-19-АС

Разработка проектно-сметной документации на реконструкцию электрификации в г. Кульсары Жылыойского района

Архитектурно-строительные решения	СТАДИЯ	ЛИСТ	ЛИСТОВ
	РП	7	
Водопонижение	ТОО "ШЫНДАУ" Г. АТЫРАУ		

Копировал

ФОРМАТ А3

План фундамента под КТПНГ-1,2,3

М. 1:50

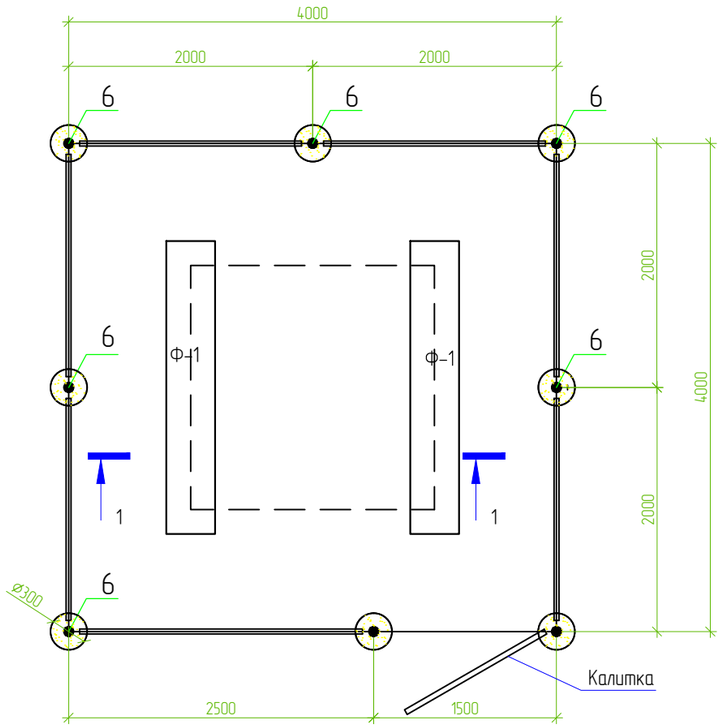

Разрез 1-1

М. 1:50

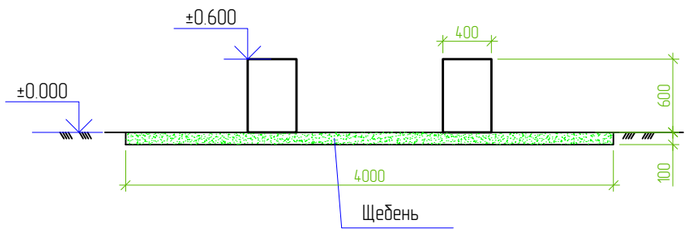

Примечания

1.Спецификация дано на один КТПНГ.

2.Данный лист читать совместно с листами ЭС.

Спецификация

Поз.	Обозначение	Наименование	Кол.	Масса ед., кг	Приме-чание
		Фундамент под КТПНГ-1,2,3	3		
Ф-1	ГОСТ 13579-78	ФБС 24.4.6Т	2	980,0	1960,0
		Щебень толщиной 100 мм			1,6 м^3
		Ограждения и калитка			
1	ГОСТ 8509-93	Уголок 40х40х5, Lобщ=29,0 п.м		2,98	86,42
2	ГОСТ 8509-93	Уголок 40х40х5, L=1400мм	2	2,98	8,4
3	ГОСТ 8509-93	Уголок 40х40х5, L=1900мм	16	2,98	90,6
4	ГОСТ 8509-93	Уголок 40х40х5, L=50мм	42	2,98	6,26
5	ГОСТ 10704-91	Труба 89х3, L=2600мм	8	6,36	132,3
6		Дверные петли	2		
7	ГОСТ 5336-80	Сетка 1-Р-50-3,0			28,8 м^2
8	ГОСТ 19903-2015	Заглушка. лист Ø90мм t-3,0мм	16	0,15	2,4
		Бетон В15 с/с	8	0,05м^3	0,4 м^3
		Щебень			0,007м^3
		Выемка грунта		0,046м^3	0,37 м^3
		Гидроизоляция. Рубероид			5,6 м^2

Взам.инв N

Подпись и дата

Инв N подл.

Изм.	Кол.	Лист	Nдок.	Подпись	Дата
Разраб.		Пак			
ГИП		Инсенбаев			
Н.контроль.		Нурланкызы			

10-19-АС

Разработка проектно-сметной документации на реконструкцию электрификации в г. Кульсары Жылыойского района

Архитектурно-строительные решения	Стадия	Лист	Листов
	РП	8	
План фундамента и ограждения КТПНГ-1(2/3). Разрез 1-1.	ТОО "Шындау" Атырау - 2019		

Формат А3

Калитка

М. 1:20

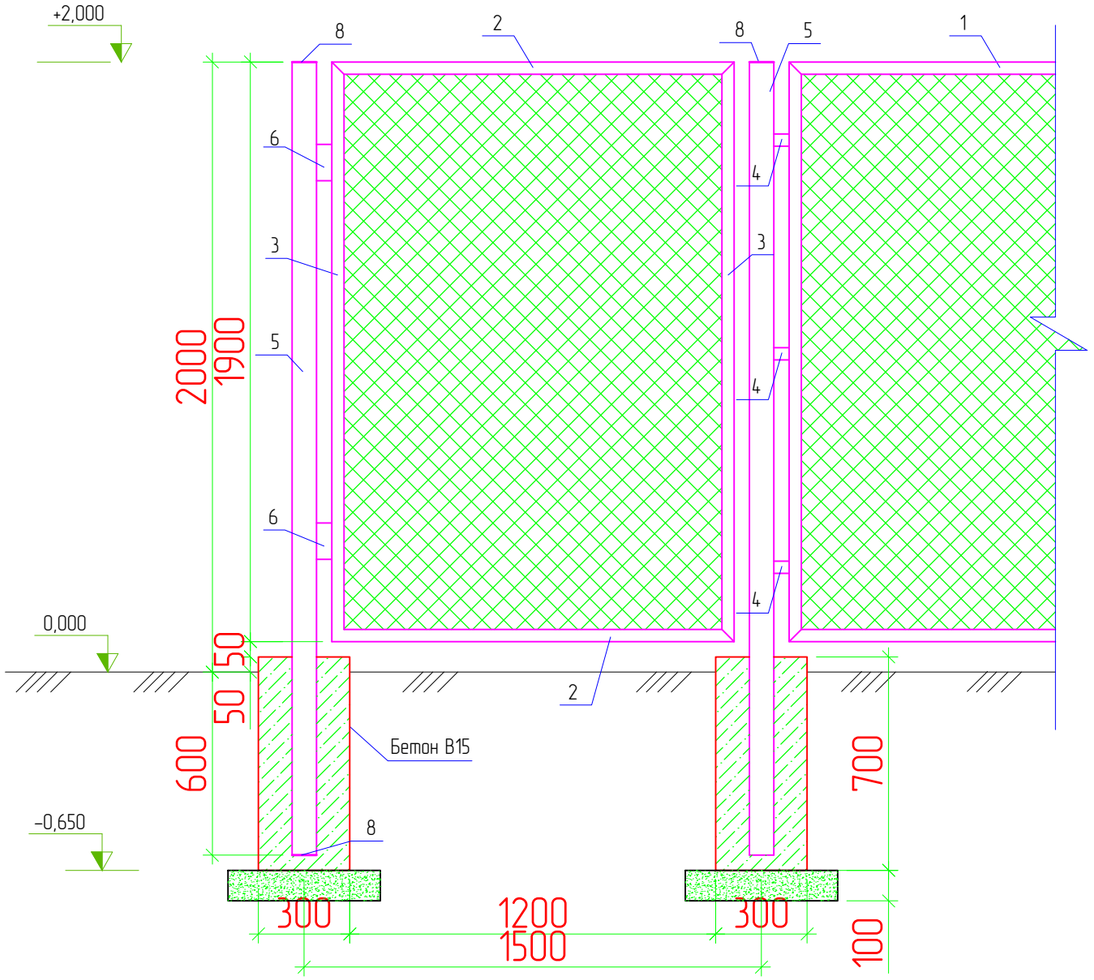

Ограждение

М. 1:20

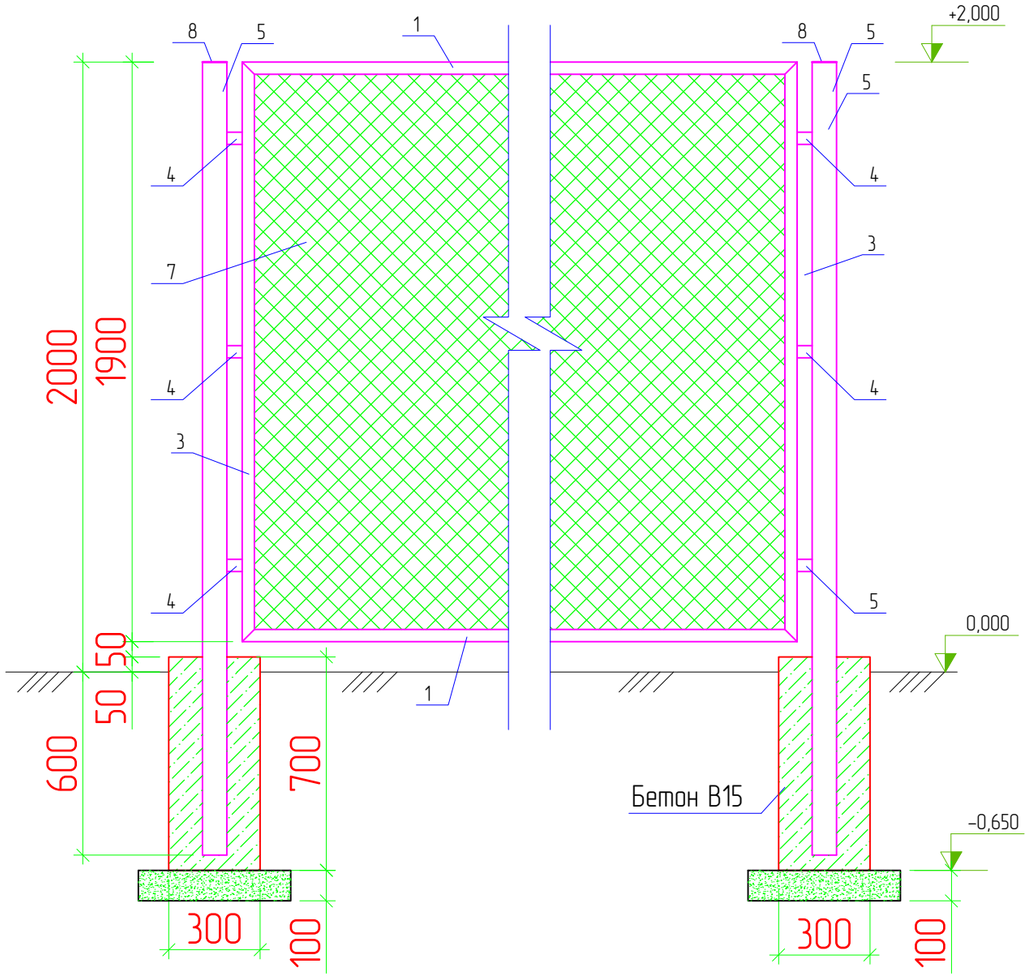

Примечания

1. Стальные трубы ограждения устанавливаются в сверленные котлованы Ø300мм, глубиной 0.6м.
2. Устойство сверленных котлованов производить в соответствии с требованиями СНиП 3.02.01-87.
3. После установки труб ограждения котлованы заделать бетоном класса В15 на сульфатостойком портландцементе ГОСТ 22266-94 с маркой по водонепроницаемости W6.
4. Монтаж элементов ограждения производить в соответствии с требованиями СНиП 3.03.01-87.
5. Сварку выполнять электродами типа 342А ГОСТ 9467-75. Типы сварных швов принимать по ГОСТ5264-80. Катеты сварных швов – 4мм. После выполнения сварочных работ сварные швы очистить от шлака и грунтовать.
6. Металлоконструкции должны быть окрашены 2 раза эмалью ХВ-124 ГОСТ 10144-89 по поверхности, грунтованной ФЛ-03К ГОСТ9109-84.
7. Данный лист читать совместно с листами АС-2, ЭС.

Взам.инв N

Подпись и дата

Инв N подл.

Изм.	Кол.	Лист	Nдок.	Подпись	Дата	10-19-АС			
						Разработка проектно-сметной документации на реконструкцию электрификации в г. Кульсары Жылыойского района			
Разраб.		Пак				Архитектурно-строительные решения	Стадия	Лист	Листов
							РП	9	
ГИП		Инсенбаев				Калитка. Ограждение КТПНГ-1(2/3)	ТОО "Шындау" Атырау		
Н.контроль		Нурланкызы							

Формат А3

ТОО «ШЫНДАУ»
г. Атырау ул. Махамбета Утемисова,116г. тел. 8/7122/ 31 59 59
site: www.shyndau.kz; e-mail: info@shyndau.kz

Разработка проектно-сметной документации на Реконструкцию электрификации в г.Кульсары Жылыойского района

РАБОЧИЙ ПРОЕКТ
Пристройка.
Архитектурная решение.
ДСУ-7 и 6 мкр

ТОМ 3
Книга 1

г. Атырау 2019 г.

ВЕДОМОСТЬ РАБОЧИХ ЧЕРТЕЖЕЙ ОСНОВНОГО КОМПЛЕКТА

Лист	Наименование	Примечание
1	Общие данные	
2	План фундамента и ограждения КТПНГ–1/2.	
3	Калитка. Ограждения КТПНГ–1/2.	

Ведомость ссылочных и прилагаемых документов

Обозначение	Наименование	Примечание
СН РК 1.02–03–2011	Порядок разработки, согласования, утверждения	
	и состав проектной документации на	
	строительство	
СП РК 5.01–102–2013	Основания зданий и сооружений	
СН РК 2.02–01–2014	Пожарная безопасность зданий и сооружений	
СН РК 2.01–01–2013	Защита строительных конструкций от коррозии	
ГОСТ 8509–93	Сталь угловая равнополочная	
ГОСТ 10704–91	Трубы стальные электросварные прямошовные	
Серия 5.900–2	Сальники набивные Ду 50....1400 для пропуска труб через стены.	
Серия 3.407.1–144 вып.1	Унифицированные конструкции фундаментов для стальных опор.	

Проект выполнен с соблюдением действующих норм и правил, соответствует нормам и правилам взрыво и пожаробезопасности и обеспечивает безопасную эксплуатацию запроектированных обьектов.

Главный инженер проекта Инсенбаев А.

Согласовано

ВЗАМ. ИНВ. №

ПОДП. И ДАТА

ИНВ. № ПОДЛ.

1. Исходные данные

Проект разработан на основании задания на проектирование выданного заказчиком: Государственное учреждение «Отдел жилищно–коммунального хозяйства, пассажирского транспорта, автомобильных дорог и жилищной инспекции Жылыойского района»

Площадка под проектируемые здания и сооружения расположено в г.Кульсары, Жылыойского района Атырауской области по СП РК 2.04–01–2017 относится к IV Г климатическому району со следующими природно–климатическими характиристиками:

Архитектурно–планировочные и конструктивные решения

Трансформаторная

Под трансформаторной предусмотрен фундамент из фундаментных блоков по ГОСТ 13579–78. Под фундамент устраивается подготовка из щебня мелкой фракции с пропиткой битумом до полного насыщения.

Ограждения высотой 2,0 м предусмотрена из сетки по металлическому каркасу. Каркас ограждения из уголков по ГОСТ 8509–93. Стойки из труб по ГОСТ 10704–91.

Фундамент под стойки ограждения предусмотрен из монолитного бетона кл. В15. Стальные трубы ограждения устанавливаются в сверленные котлованы Ø300мм, глубиной 0.6м.

Объемно–планировочные показатели:
Площадь застройки –16,0 м2

Антикоррозийные мероприятия

Все сборные железобетонные и бетонные элементы нулевого цикла должны изготавливаться из бетона по водонепроницаемости W6 на сульфатостойких цементах по ГОСТ 22266–2013 с последующим нанесением на все поверхности, соприкасающимися с грунтом с отм. 0,500 и ниже горячим битумом наносимого в 2 слоя. Марка бетона всех железобетонных конструкций по морозостойкости должна быть F150.

Противопожарные мероприятия

Противопажарные мероприятия в проекте выполнены в соответствии с требованиями СН РК 2.02–01–2014 "Пожарная безопасность зданий и сооружений".

ИЗМ.	КОЛ.	ЛИСТ	№ДОК	ПОДПИСЬ	ДАТА	10–19–АС			
						Разработка проектно–сметной документации на реконструкцию электрификации в г. Кульсары Жылыойского района			
Разраб.		Пак				Архитектурно–строительные решения. 7 мкр. и 6 мкр.	СТАДИЯ	ЛИСТ	ЛИСТОВ
ГИП		Инсенбаев					РП	1	
Проверил		Нурланкызы				Общие данные.	ТОО "ШЫНДАУ" Г. АТЫРАУ		

Копировал

ФОРМАТ А3

План фундамента под КТПНГ-1/2

М. 1:50

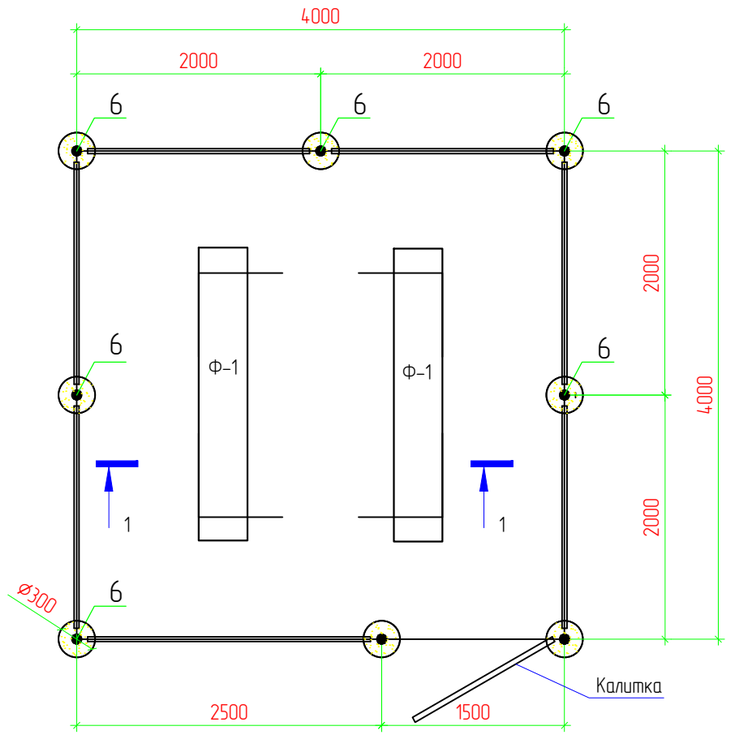

Разрез 1-1

М. 1:50

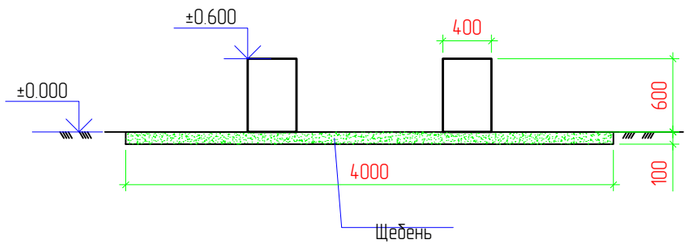

Спецификация

Поз.	Обозначение	Наименование	Кол.	Масса ед., кг	Приме-чание
		Фундамент под КТП			
Ф-1	ГОСТ 13579-78	ФБС 24.4.6Т	2	980,0	1960,0
		Щебень толщиной 100 мм			1,6 м^3
		Ограждения и калитка			
1	ГОСТ 8509-93	Уголок 40х40х5, Lобщ=29,0 п.м		2,98	86,42
2	ГОСТ 8509-93	Уголок 40х40х5, L=1400мм	2	2,98	8,4
3	ГОСТ 8509-93	Уголок 40х40х5, L=1900мм	16	2,98	90,6
4	ГОСТ 8509-93	Уголок 40х40х5, L=50мм	42	2,98	6,26
5	ГОСТ 10704-91	Труба 89х3, L=2600мм	8	6,36	132,3
6		Дверные петли	2		
7	ГОСТ 5336-80	Сетка 1-Р-50-3,0			28,8 м^2
8	ГОСТ 19903-2015	Заглушка. лист ∅90мм t-3,0мм	16	0,15	2,4
		Бетон В15 с/с	8	0,05м^3	0,4 м^3
		Щебень			0,007м^3
		Выемка грунта		0,046м^3	0,37 м^3
		Гидроизоляция. Рубероид			5,6 м^2

Согласовано

ВЗАМ. ИНВ. №

ПОДП. И ДАТА

ИНВ. № ПОДЛ.

ИЗМ.	КОЛ.	ЛИСТ	№ДОК.	ПОДПИСЬ	ДАТА
Разраб.		Пак			
ГИП		Инсенбаев			
Проверил		Нурланкызы			

10-19-АС

Разработка проектно-сметной документации на реконструкцию электрификации в г. Кульсары Жылыойского района

Архитектурно-строительные решения. 7 мкр. и 6 мкр.

СТАДИЯ	ЛИСТ	ЛИСТОВ
РП	1	1

План фундамента и ограждения КТПНГ-1/2 Разрез 1-1.

ТОО "ШЫНДАУ" Г. АТЫРАУ

Копировал

ФОРМАТ А3

Калитка

М. 1:20

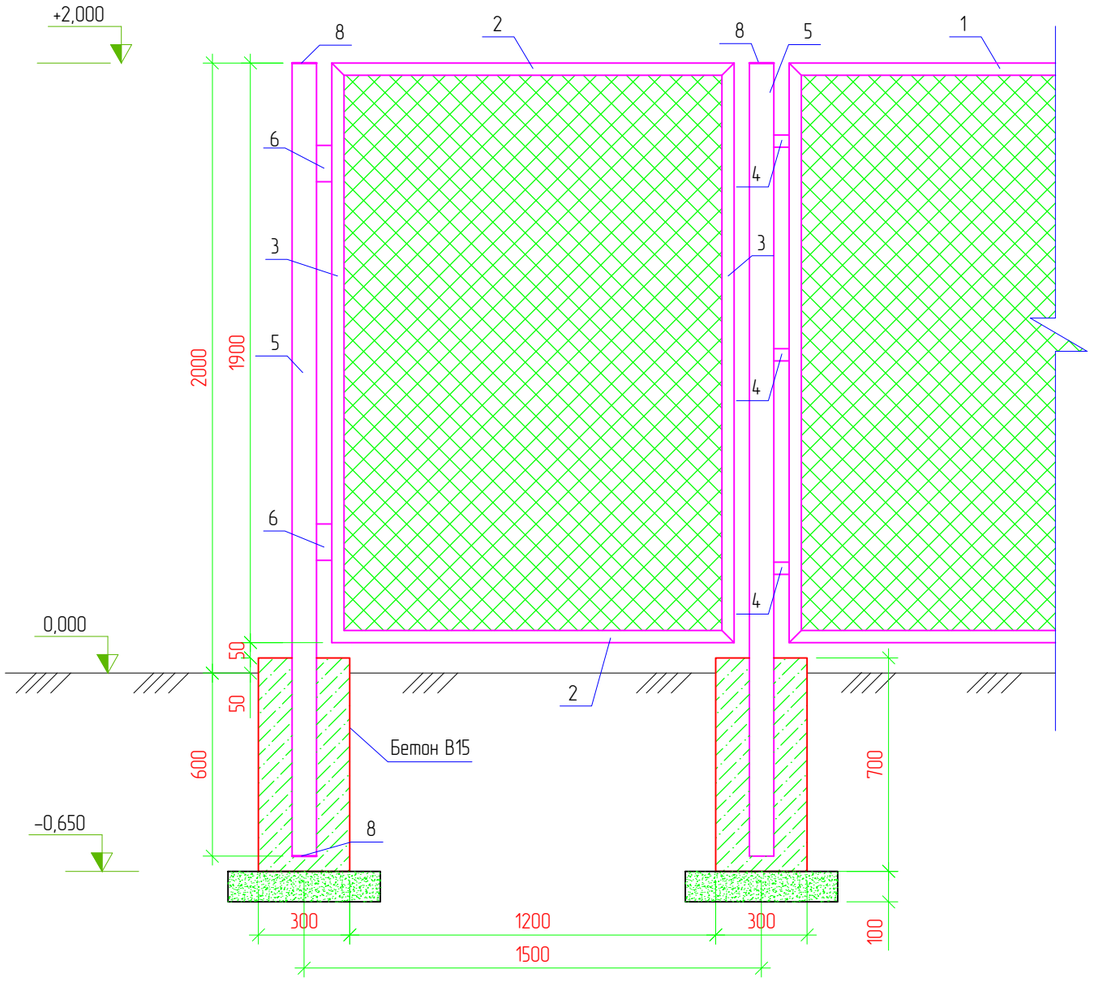

Ограждение

М. 1:20

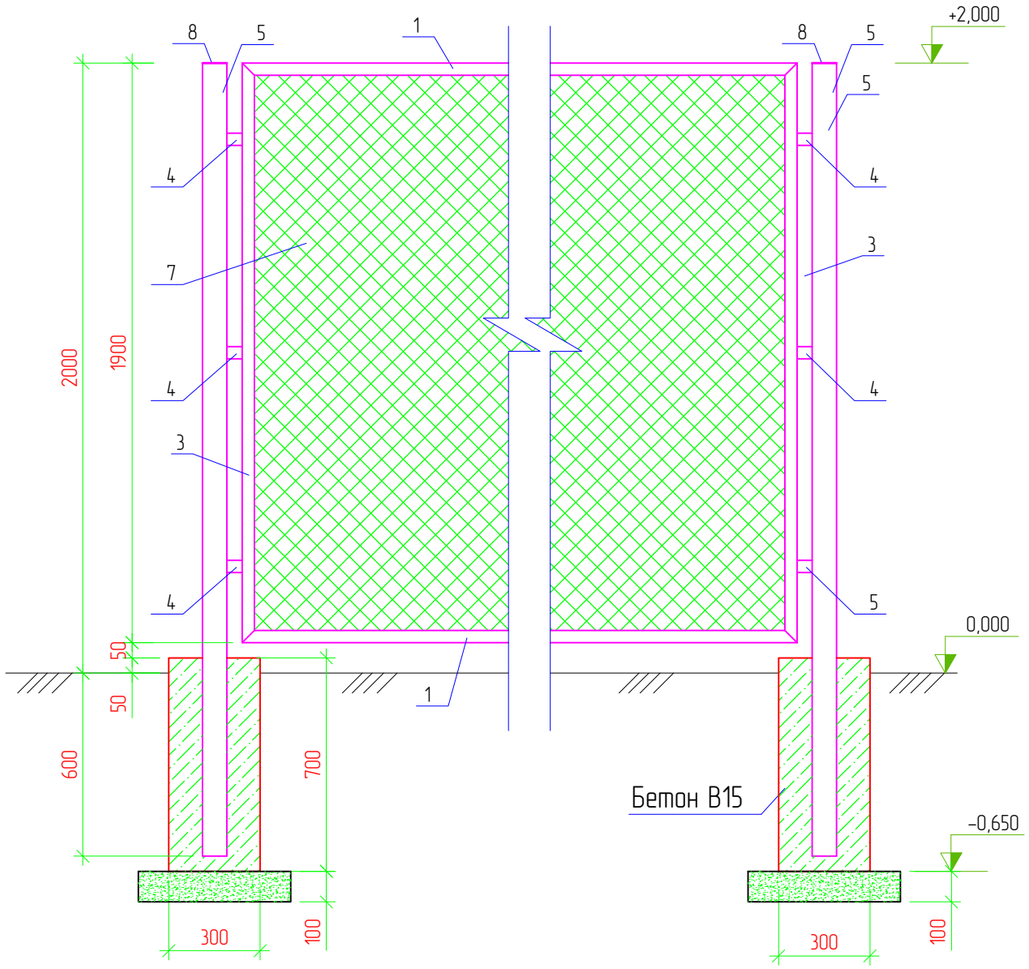

Примечания

1. Стальные трубы ограждения устанавливаются в сверленные котлованы Ø300мм, глубиной 0.6м.
2. Устойство сверленных котлованов производить в соответствии с требованиями СНиП 3.02.01-87.
3. После установки труб ограждения котлованы заделать бетоном класса В15 на сульфатостойком портландцементе ГОСТ 22266-94 с маркой по водонепроницаемости W6.
4. Монтаж элементов ограждения производить в соответствии с требованиями СНиП 3.03.01-87.
5. Сварку выполнять электродами типа 342А ГОСТ 9467-75. Типы сварных швов принимать по ГОСТ5264-80. Катеты сварных швов – 4мм. После выполнения сварочных работ сварные швы очистить от шлака и грунтовать.
6. Металлоконструкции должны быть окрашены 2 раза эмалью ХВ-124 ГОСТ 10144-89 по поверхности, грунтованной ФЛ-03К ГОСТ9109-84.

Согласовано

ВЗАМ. ИНВ. №

ПОДП. И ДАТА

ИНВ. № ПОДЛ.

ИЗМ.	КОЛ.	ЛИСТ	№ДОК.	ПОДПИСЬ	ДАТА
Разраб.		Пак			
ГИП		Инсенбаев			
Проверил		Нурланкызы			

10-19-АС

Разработка проектно-сметной документации на реконструкцию электрификации в г. Кульсары Жылыойского района

Архитектурно-строительные решения. 7 мкр. и 6 мкр.	СТАДИЯ	ЛИСТ	ЛИСТОВ
	РП	1	1
Калитка. Ограждения КТПНГ-1/2	ТОО "ШЫНДАУ" Г. АТЫРАУ		

Копировал

ФОРМАТ А3

ТОО «ШЫНДАУ»
г. Атырау ул. Махамбета Утемисова,116г. тел. 8/7122/ 31 59 59
site: www.shyndau.kz; e-mail: info@shyndau.kz

Разработка проектно-сметной документации на Реконструкцию электрификации в г.Кульсары Жылыойского района

РАБОЧИЙ ПРОЕКТ
Пристройка.
Архитектурная решение.
мкр.8, мкр.9

ТОМ 3
Книга 1

г. Атырау 2019 г.

ВЕДОМОСТЬ РАБОЧИХ ЧЕРТЕЖЕЙ ОСНОВНОГО КОМПЛЕКТА

Лист	Наименование	Примечание
1	Общие данные	
2	План фундамента и ограждения КТПНГ–1/2.	
3	Калитка. Ограждения КТПНГ–1/2.	

Ведомость ссылочных и прилагаемых документов

Обозначение	Наименование	Примечание
СН РК 1.02–03–2011	Порядок разработки, согласования, утверждения	
	и состав проектной документации на	
	строительство	
СП РК 5.01–102–2013	Основания зданий и сооружений	
СН РК 2.02–01–2014	Пожарная безопасность зданий и сооружений	
СН РК 2.01–01–2013	Защита строительных конструкций от коррозии	
ГОСТ 8509–93	Сталь угловая равнополочная	
ГОСТ 10704–91	Трубы стальные электросварные прямошовные	
Серия 5.900–2	Сальники набивные Ду 50....1400 для пропуска труб через стены.	
Серия 3.407.1–144 вып.1	Унифицированные конструкции фундаментов для стальных опор.	

Проект выполнен с соблюдением действующих норм и правил, соответствует нормам и правилам взрыво и пожаробезопасности и обеспечивает безопасную эксплуатацию запроектированных обьектов.

Главный инженер проекта Инсенбаев А.

1. Исходные данные

Проект разработан на основании задания на проектирование выданного заказчиком: Государственное учреждение «Отдел жилищно–коммунального хозяйства, пассажирского транспорта, автомобильных дорог и жилищной инспекции Жылыойского района»

Площадка под проектируемые здания и сооружения расположено в г.Кульсары, Жылыойского района Атырауской области по СП РК 2.04–01–2017 относится к IV Г климатическому району со следующими природно–климатическими характиристиками:

Архитектурно–планировочные и конструктивные решения

Трансформаторная

Под трансформаторной предусмотрен фундамент из фундаментных блоков по ГОСТ 13579–78. Под фундамент устраивается подготовка из щебня мелкой фракции с пропиткой битумом до полного насыщения.

Ограждения высотой 2,0 м предусмотрена из сетки по металлическому каркасу. Каркас ограждения из уголков по ГОСТ 8509–93. Стойки из труб по ГОСТ 10704–91.

Фундамент под стойки ограждения предусмотрен из монолитного бетона кл. В15. Стальные трубы ограждения устанавливаются в сверленные котлованы Ø300мм, глубиной 0.6м.

Объемно–планировочные показатели:
Площадь застройки –16,0 м2

Антикоррозийные мероприятия

Все сборные железобетонные и бетонные элементы нулевого цикла должны изготавливаться из бетона по водонепроницаемости W6 на сульфатостойких цементах по ГОСТ 22266–2013 с последующим нанесением на все поверхности, соприкасающимися с грунтом с отм. 0,500 и ниже горячим битумом наносимого в 2 слоя. Марка бетона всех железобетонных конструкций по морозостойкости должна быть F150.

Противопожарные мероприятия

Противопажарные мероприятия в проекте выполнены в соответствии с требованиями СН РК 2.02–01–2014 "Пожарная безопасность зданий и сооружений".

ИЗМ.	КОЛ.	ЛИСТ	№ДОК	ПОДПИСЬ	ДАТА	10–19–АС			
						Разработка проектно–сметной документации на реконструкцию электрификации в г. Кульсары Жылыойского района			
Разраб.		Пак				Архитектурно–строительные решения. 8 мкр. и 9 мкр.	СТАДИЯ	ЛИСТ	ЛИСТОВ
							РП	1	
ГИП		Инсенбаев				Общие данные.	ТОО "ШЫНДАУ" Г. АТЫРАУ		
Проверил		Нурланкызы							

Согласовано

ВЗАМ. ИНВ. №

ПОДП. И ДАТА

ИНВ. № ПОДЛ.

Копировал

ФОРМАТ А3

План фундамента под КТПНГ-1/2

М. 1:50

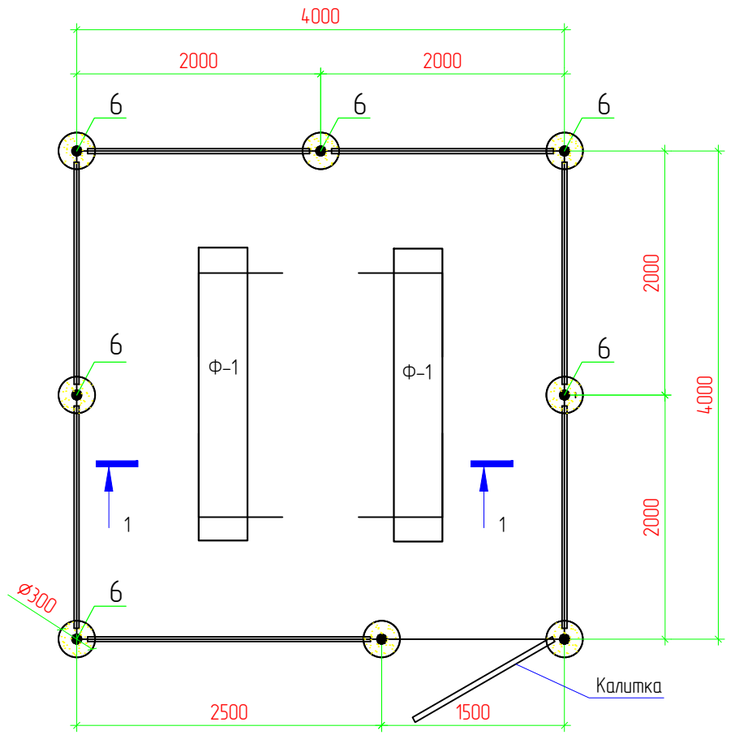

Разрез 1-1

М. 1:50

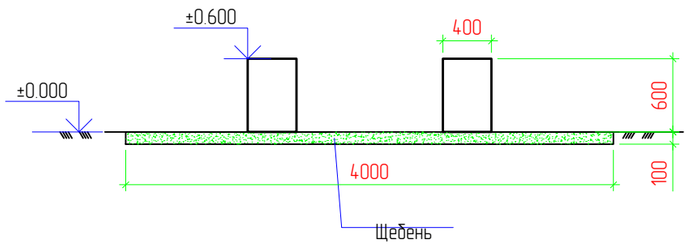

Спецификация

Поз.	Обозначение	Наименование	Кол.	Масса ед., кг	Приме-чание
		Фундамент под КТП			
Ф-1	ГОСТ 13579-78	ФБС 24.4.6Т	2	980,0	1960,0
		Щебень толщиной 100 мм			1,6 м^3
		Ограждения и калитка			
1	ГОСТ 8509-93	Уголок 40х40х5, Lобщ=29,0 п.м		2,98	86,42
2	ГОСТ 8509-93	Уголок 40х40х5, L=1400мм	2	2,98	8,4
3	ГОСТ 8509-93	Уголок 40х40х5, L=1900мм	16	2,98	90,6
4	ГОСТ 8509-93	Уголок 40х40х5, L=50мм	42	2,98	6,26
5	ГОСТ 10704-91	Труба 89х3, L=2600мм	8	6,36	132,3
6		Дверные петли	2		
7	ГОСТ 5336-80	Сетка 1-Р-50-3,0			28,8 м^2
8	ГОСТ 19903-2015	Заглушка. лист Ø90мм t-3,0мм	16	0,15	2,4
		Бетон В15 с/с	8	0,05м^3	0,4 м^3
		Щебень			0,007м^3
		Выемка грунта		0,046м^3	0,37 м^3
		Гидроизоляция. Рубероид			5,6 м^2

Согласовано

ВЗАМ. ИНВ. №

ПОДП. И ДАТА

ИНВ. № ПОДЛ.

ИЗМ.	КОЛ.	ЛИСТ	№ДОК.	ПОДПИСЬ	ДАТА
Разраб.		Пак			
ГИП		Инсенбаев			
Проверил		Нурланкызы			

10-19-АС

Разработка проектно-сметной документации на реконструкцию электрификации в г. Кульсары Жылыойского района

Архитектурно-строительные решения. 8 мкр. и 9 мкр.

СТАДИЯ	ЛИСТ	ЛИСТОВ
РП	1	1

План фундамента и ограждения КТПНГ-1/2 Разрез 1-1.

ТОО "ШЫНДАУ" Г. АТЫРАУ

Копировал

ФОРМАТ А3

Калитка

М. 1:20

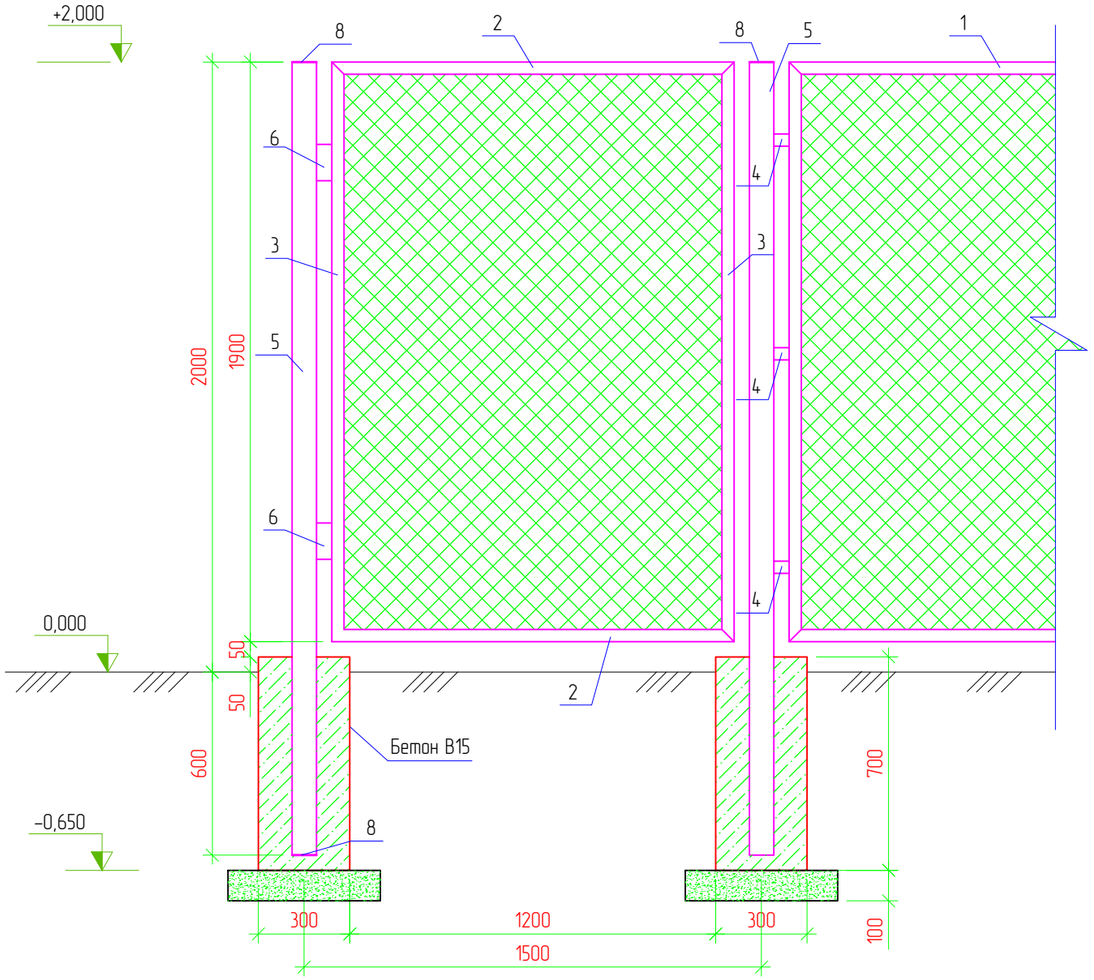

Ограждение

М. 1:20

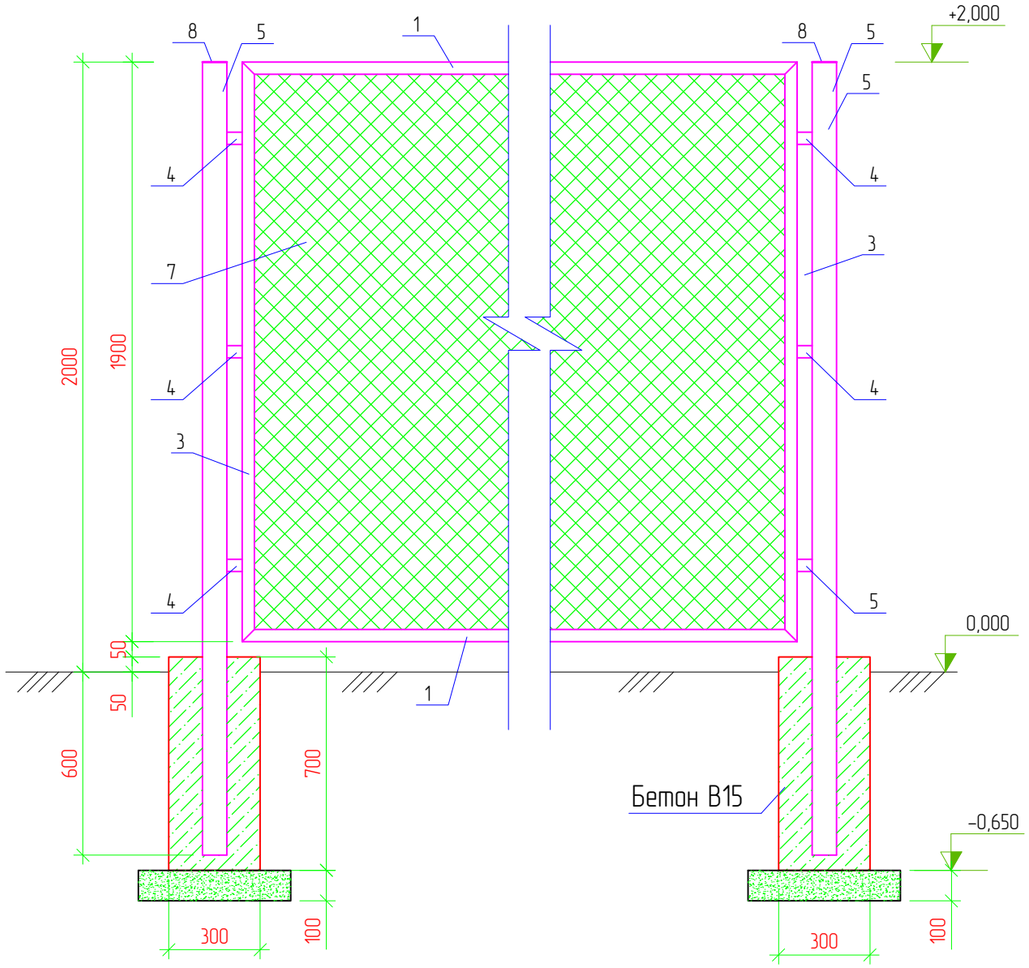

Примечания

1. Стальные трубы ограждения устанавливаются в сверленные котлованы Ø300мм, глубиной 0.6м.
2. Устойство сверленных котлованов производить в соответствии с требованиями СНиП 3.02.01-87.
3. После установки труб ограждения котлованы заделать бетоном класса В15 на сульфатостойком портландцементе ГОСТ 22266-94 с маркой по водонепроницаемости W6.
4. Монтаж элементов ограждения производить в соответствии с требованиями СНиП 3.03.01-87.
5. Сварку выполнять электродами типа 342А ГОСТ 9467-75. Типы сварных швов принимать по ГОСТ5264-80. Катеты сварных швов – 4мм. После выполнения сварочных работ сварные швы очистить от шлака и грунтовать.
6. Металлоконструкции должны быть окрашены 2 раза эмалью ХВ-124 ГОСТ 10144-89 по поверхности, грунтованной ФЛ-03К ГОСТ9109-84.

Согласовано

ВЗАМ. ИНВ. №

ПОДП. И ДАТА

ИНВ. № ПОДЛ.

ИЗМ.	КОЛ.	ЛИСТ	№ДОК.	ПОДПИСЬ	ДАТА
Разраб.		Пак			
ГИП		Инсенбаев			
Проверил		Нурланкызы			

10-19-АС

Разработка проектно-сметной документации на реконструкцию электрификации в г. Кульсары Жылыойского района

Архитектурно-строительные решения. 8 мкр. и 9 мкр.	СТАДИЯ	ЛИСТ	ЛИСТОВ
	РП	1	1
Калитка. Ограждения КТПНГ-1/2	ТОО "ШЫНДАУ" Г. АТЫРАУ		

Копировал

ФОРМАТ А3

ТОО «ШЫНДАУ»
г. Атырау ул. Махамбета Утемисова,116г. тел. 8/7122/ 31 59 59
site: www.shyndau.kz; e-mail: info@shyndau.kz

Разработка проектно-сметной документации на Реконструкцию электрификации в г.Кульсары Жылыойского района

РАБОЧИЙ ПРОЕКТ
Пристройка.
Архитектурная решение.

мкр.Жадырасын в сторону Аккистогай

ТОМ 3
Книга 1

г. Атырау 2019 г.

ВЕДОМОСТЬ РАБОЧИХ ЧЕРТЕЖЕЙ ОСНОВНОГО КОМПЛЕКТА

Лист	Наименование	Примечание
1	Общие данные	
2	План фундамента и ограждения КТПНГ–1/2.	
3	Калитка. Ограждения КТПНГ–1/2.	

Ведомость ссылочных и прилагаемых документов

Обозначение	Наименование	Примечание
СН РК 1.02–03–2011	Порядок разработки, согласования, утверждения	
	и состав проектной документации на	
	строительство	
СП РК 5.01–102–2013	Основания зданий и сооружений	
СН РК 2.02–01–2014	Пожарная безопасность зданий и сооружений	
СН РК 2.01–01–2013	Защита строительных конструкций от коррозии	
ГОСТ 8509–93	Сталь угловая равнополочная	
ГОСТ 10704–91	Трубы стальные электросварные прямошовные	
Серия 5.900–2	Сальники набивные Ду 50....1400 для пропуска труб через стены.	
Серия 3.407.1–144 вып.1	Унифицированные конструкции фундаментов для стальных опор.	

Проект выполнен с соблюдением действующих норм и правил, соответствует нормам и правилам взрыво и пожаробезопасности и обеспечивает безопасную эксплуатацию запроектированных обьектов.

Главный инженер проекта Инсенбаев А.

1. Исходные данные

Проект разработан на основании задания на проектирование выданного заказчиком: Государственное учреждение «Отдел жилищно–коммунального хозяйства, пассажирского транспорта, автомобильных дорог и жилищной инспекции Жылыойского района»

Площадка под проектируемые здания и сооружения расположено в г.Кульсары, Жылыойского района Атырауской области по СП РК 2.04–01–2017 относится к IV Г климатическому району со следующими природно–климатическими характиристиками:

Архитектурно–планировочные и конструктивные решения

Трансформаторная

Под трансформаторной предусмотрен фундамент из фундаментных блоков по ГОСТ 13579–78. Под фундамент устраивается подготовка из щебня мелкой фракции с пропиткой битумом до полного насыщения.

Ограждения высотой 2,0 м предусмотрена из сетки по металлическому каркасу. Каркас ограждения из уголков по ГОСТ 8509–93. Стойки из труб по ГОСТ 10704–91.

Фундамент под стойки ограждения предусмотрен из монолитного бетона кл. В15. Стальные трубы ограждения устанавливаются в сверленные котлованы Ø300мм, глубиной 0.6м.

Объемно–планировочные показатели:
Площадь застройки –16,0 м2

Антикоррозийные мероприятия

Все сборные железобетонные и бетонные элементы нулевого цикла должны изготавливаться из бетона по водонепроницаемости W6 на сульфатостойких цементах по ГОСТ 22266–2013 с последующим нанесением на все поверхности, соприкасающимися с грунтом с отм. 0,500 и ниже горячим битумом наносимого в 2 слоя. Марка бетона всех железобетонных конструкций по морозостойкости должна быть F150.

Противопожарные мероприятия

Противопажарные мероприятия в проекте выполнены в соответствии с требованиями СН РК 2.02–01–2014 "Пожарная безопасность зданий и сооружений".

ИЗМ.	КОЛ.	ЛИСТ	№ДОК	ПОДПИСЬ	ДАТА	10–19–АС			
						Разработка проектно–сметной документации на реконструкцию электрификации в г. Кульсары Жылыойского района			
Разраб.		Пак				Архитектурно–строительные решения. мкр.Жадырасын	СТАДИЯ	ЛИСТ	ЛИСТОВ
							РП	1	
ГИП		Инсенбаев				Общие данные.	ТОО "ШЫНДАУ" Г. АТЫРАУ		
Проверил		Нурланкызы							

Согласовано | ВЗАМ. ИНВ. № | ПОДП. И ДАТА | ИНВ. № ПОДЛ.

Копировал

ФОРМАТ А3

План фундамента под КТПНГ-1/2

М. 1:50

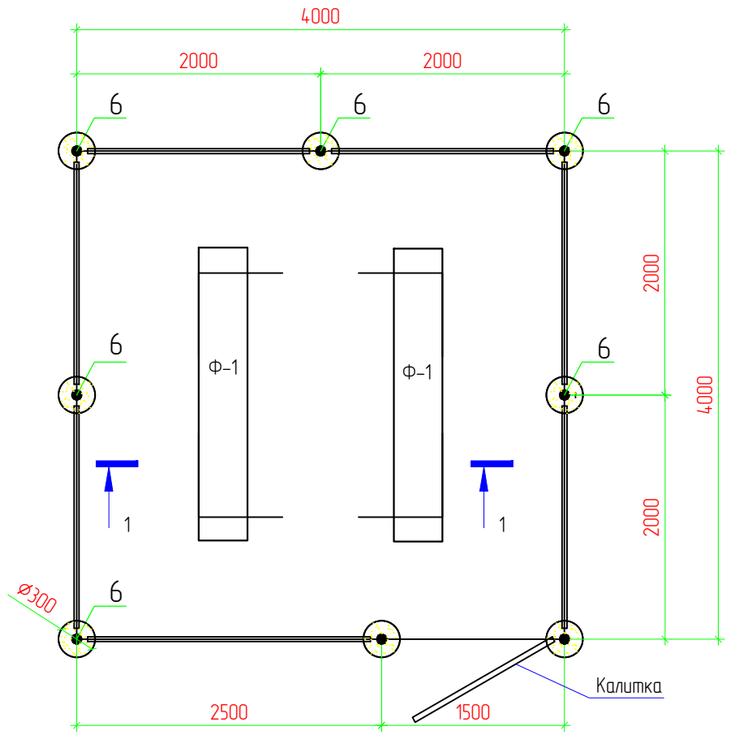

Разрез 1-1

М. 1:50

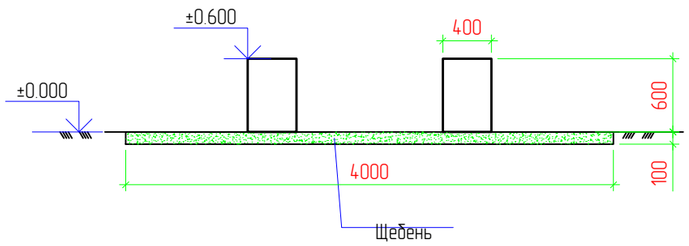

Спецификация

Поз.	Обозначение	Наименование	Кол.	Масса ед., кг	Приме-чание
		Фундамент под КТП			
Ф-1	ГОСТ 13579-78	ФБС 24.4.6Т	2	980,0	1960,0
		Щебень толщиной 100 мм			1,6 м^3
		Ограждения и калитка			
1	ГОСТ 8509-93	Уголок 40х40х5, Lобщ=29,0 п.м		2,98	86,42
2	ГОСТ 8509-93	Уголок 40х40х5, L=1400мм	2	2,98	8,4
3	ГОСТ 8509-93	Уголок 40х40х5, L=1900мм	16	2,98	90,6
4	ГОСТ 8509-93	Уголок 40х40х5, L=50мм	42	2,98	6,26
5	ГОСТ 10704-91	Труба 89х3, L=2600мм	8	6,36	132,3
6		Дверные петли	2		
7	ГОСТ 5336-80	Сетка 1-Р-50-3,0			28,8 м^2
8	ГОСТ 19903-2015	Заглушка. лист Ø90мм t-3,0мм	16	0,15	2,4
		Бетон В15 с/с	8	0,05м^3	0,4 м^3
		Щебень			0,007м^3
		Выемка грунта		0,046м^3	0,37 м^3
		Гидроизоляция. Рубероид			5,6 м^2

Согласовано

ВЗАМ. ИНВ. №

ПОДП. И ДАТА

ИНВ. № ПОДЛ.

ИЗМ.	КОЛ.	ЛИСТ	№ДОК.	ПОДПИСЬ	ДАТА
Разраб.		Пак			
ГИП		Инсенбаев			
Проверил		Нурланкызы			

10-19-АС

Разработка проектно-сметной документации на реконструкцию электрификации в г. Кульсары Жылыойского района

Архитектурно-строительные решения. мкр.Жадырасын

СТАДИЯ	ЛИСТ	ЛИСТОВ
РП	1	1

План фундамента и ограждения КТПНГ-1/2 Разрез 1-1.

ТОО "ШЫНДАУ" Г. АТЫРАУ

Копировал

ФОРМАТ А3

Калитка

М. 1:20

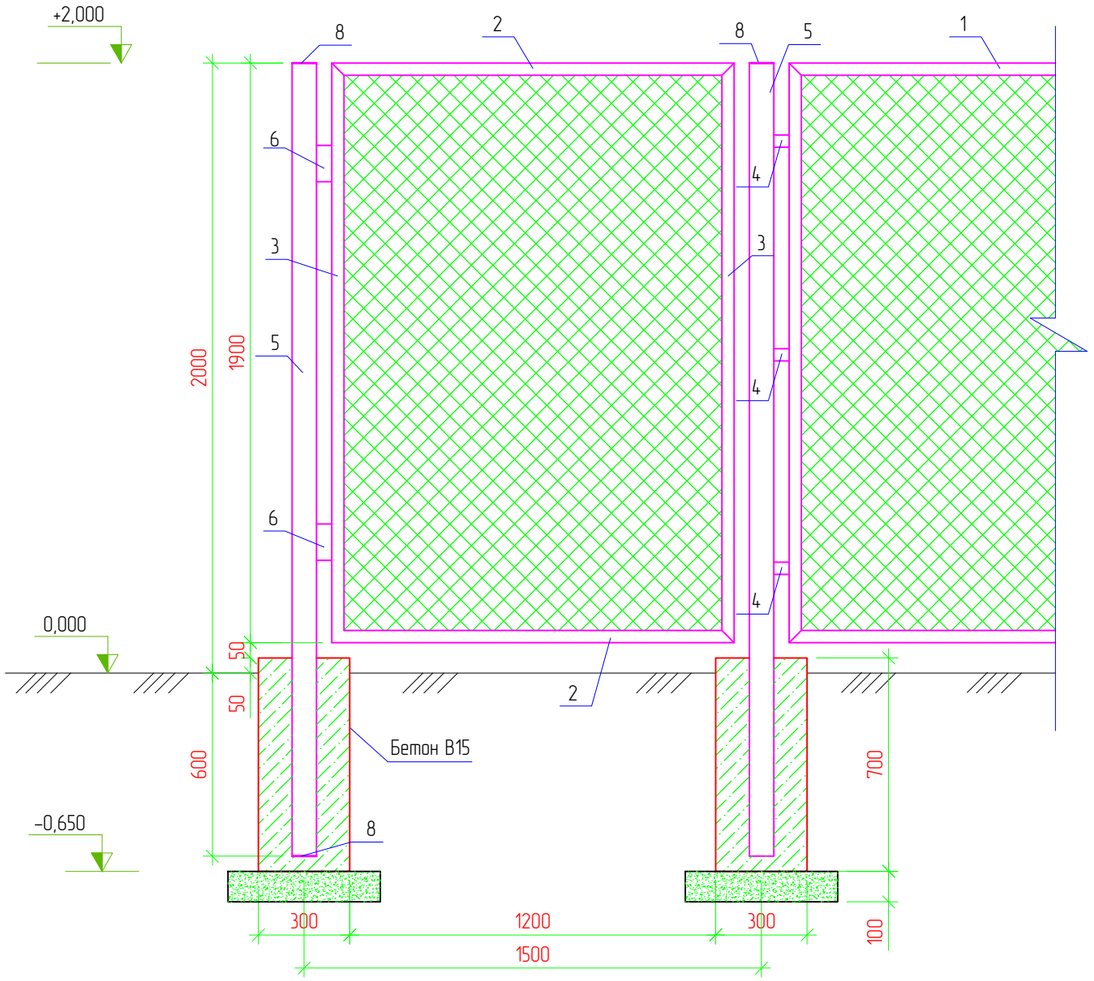

Ограждение

М. 1:20

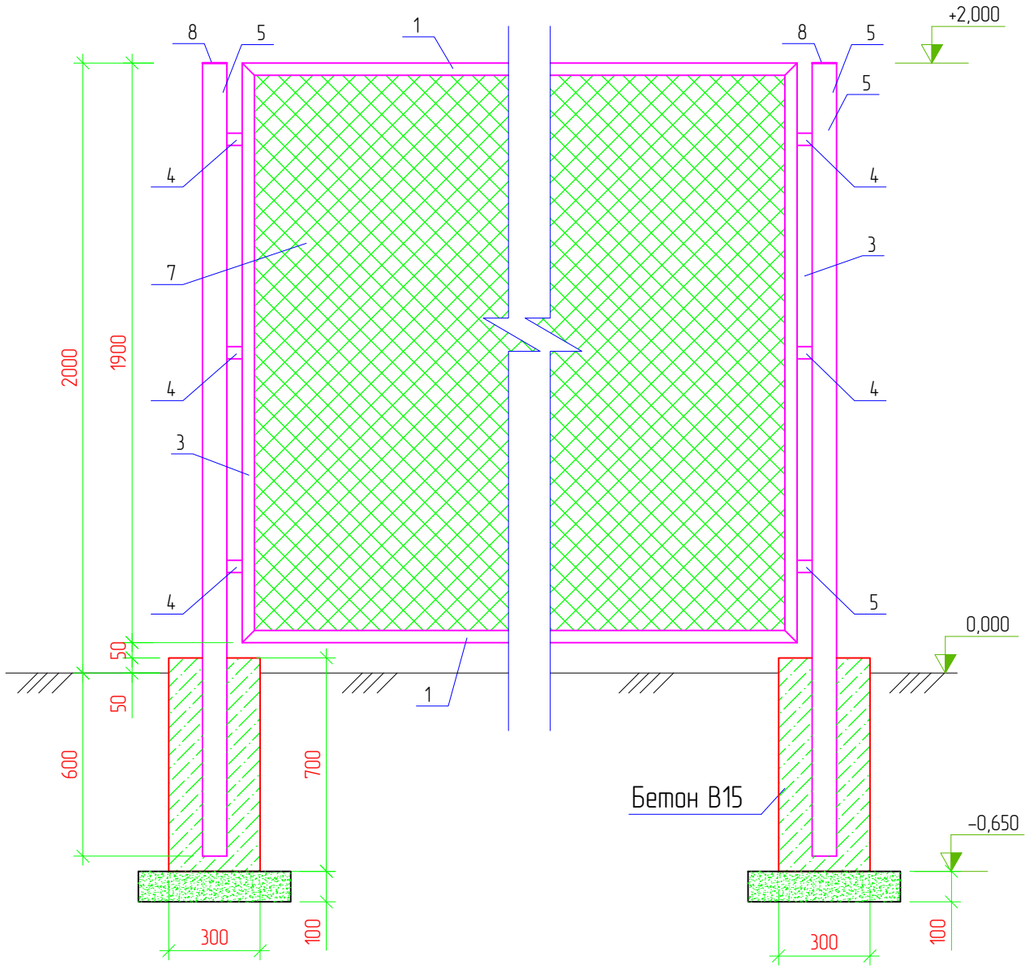

Примечания

1. Стальные трубы ограждения устанавливаются в сверленные котлованы Ø300мм, глубиной 0.6м.
2. Устойство сверленных котлованов производить в соответствии с требованиями СНиП 3.02.01-87.
3. После установки труб ограждения котлованы заделать бетоном класса В15 на сульфатостойком портландцементе ГОСТ 22266-94 с маркой по водонепроницаемости W6.
4. Монтаж элементов ограждения производить в соответствии с требованиями СНиП 3.03.01-87.
5. Сварку выполнять электродами типа 342А ГОСТ 9467-75. Типы сварных швов принимать по ГОСТ5264-80. Катеты сварных швов – 4мм. После выполнения сварочных работ сварные швы очистить от шлака и грунтовать.
6. Металлоконструкции должны быть окрашены 2 раза эмалью ХВ-124 ГОСТ 10144-89 по поверхности, грунтованной ФЛ-03К ГОСТ9109-84.

Согласовано

ВЗАМ. ИНВ. №

ПОДП. И ДАТА

ИНВ. № ПОДЛ.

ИЗМ.	КОЛ.	ЛИСТ	№ДОК.	ПОДПИСЬ	ДАТА
Разраб.		Пак			
ГИП		Инсенбаев			
Проверил		Нурланкызы			

10-19-АС

Разработка проектно-сметной документации на реконструкцию электрификации в г. Кульсары Жылыойского района

Архитектурно-строительные решения. мкр.Жадырасын	СТАДИЯ	ЛИСТ	ЛИСТОВ
	РП	1	1
Калитка. Ограждения КТПНГ-1/2	ТОО "ШЫНДАУ" Г. АТЫРАУ		

Копировал

ФОРМАТ А3

ТОО «ШЫНДАУ»
г. Атырау ул. Махамбета Утемисова,116г. тел. 8/7122/ 31 59 59
site: www.shyndau.kz; e-mail: info@shyndau.kz

Разработка проектно-сметной документации на Реконструкцию электрификации в г.Кульсары Жылыойского района

РАБОЧИЙ ПРОЕКТ
Пристройка.
Архитектурная решение.
мкр.Автодорожник

ТОМ 3
Книга 1

г. Атырау 2019 г.

ВЕДОМОСТЬ РАБОЧИХ ЧЕРТЕЖЕЙ ОСНОВНОГО КОМПЛЕКТА

Лист	Наименование	Примечание
1	Общие данные	
2	План фундамента и ограждения КТПНГ–1/2.	
3	Калитка. Ограждения КТПНГ–1/2.	

Ведомость ссылочных и прилагаемых документов

Обозначение	Наименование	Примечание
СН РК 1.02–03–2011	Порядок разработки, согласования, утверждения	
	и состав проектной документации на	
	строительство	
СП РК 5.01–102–2013	Основания зданий и сооружений	
СН РК 2.02–01–2014	Пожарная безопасность зданий и сооружений	
СН РК 2.01–01–2013	Защита строительных конструкций от коррозии	
ГОСТ 8509–93	Сталь угловая равнополочная	
ГОСТ 10704–91	Трубы стальные электросварные прямошовные	
Серия 5.900–2	Сальники набивные Ду 50....1400 для пропуска труб через стены.	
Серия 3.407.1–144 вып.1	Унифицированные конструкции фундаментов для стальных опор.	

Проект выполнен с соблюдением действующих норм и правил, соответствует нормам и правилам взрыво и пожаробезопасности и обеспечивает безопасную эксплуатацию запроектированных обьектов.

Главный инженер проекта Инсенбаев А.

Согласовано

ВЗАМ. ИНВ. №

ПОДП. И ДАТА

ИНВ. № ПОДЛ.

1. Исходные данные

Проект разработан на основании задания на проектирование выданного заказчиком: Государственное учреждение «Отдел жилищно–коммунального хозяйства, пассажирского транспорта, автомобильных дорог и жилищной инспекции Жылыойского района»

Площадка под проектируемые здания и сооружения расположено в г.Кульсары, Жылыойского района Атырауской области по СП РК 2.04–01–2017 относится к IV Г климатическому району со следующими природно–климатическими характиристиками:

Архитектурно–планировочные и конструктивные решения

Трансформаторная

Под трансформаторной предусмотрен фундамент из фундаментных блоков по ГОСТ 13579–78. Под фундамент устраивается подготовка из щебня мелкой фракции с пропиткой битумом до полного насыщения.

Ограждения высотой 2,0 м предусмотрена из сетки по металлическому каркасу. Каркас ограждения из уголков по ГОСТ 8509–93. Стойки из труб по ГОСТ 10704–91.

Фундамент под стойки ограждения предусмотрен из монолитного бетона кл. В15. Стальные трубы ограждения устанавливаются в сверленные котлованы Ø300мм, глубиной 0.6м.

Объемно–планировочные показатели:
Площадь застройки –16,0 м2

Антикоррозийные мероприятия

Все сборные железобетонные и бетонные элементы нулевого цикла должны изготавливаться из бетона по водонепроницаемости W6 на сульфатостойких цементах по ГОСТ 22266–2013 с последующим нанесением на все поверхности, соприкасающимися с грунтом с отм. 0,500 и ниже горячим битумом наносимого в 2 слоя. Марка бетона всех железобетонных конструкций по морозостойкости должна быть F150.

Противопожарные мероприятия

Противопажарные мероприятия в проекте выполнены в соответствии с требованиями СН РК 2.02–01–2014 "Пожарная безопасность зданий и сооружений".

ИЗМ.	КОЛ.	ЛИСТ	№ДОК	ПОДПИСЬ	ДАТА	10–19–АС			
						Разработка проектно–сметной документации на реконструкцию электрификации в г. Кульсары Жылыойского района			
Разраб.		Пак				Архитектурно–строительные решения. мкр.Автодорожник	СТАДИЯ	ЛИСТ	ЛИСТОВ
							РП	1	
ГИП		Инсенбаев				Общие данные.	ТОО "ШЫНДАУ" Г. АТЫРАУ		
Проверил		Нурланкызы							

Копировал

ФОРМАТ А3

План фундамента под КТПНГ-1/2

М. 1:50

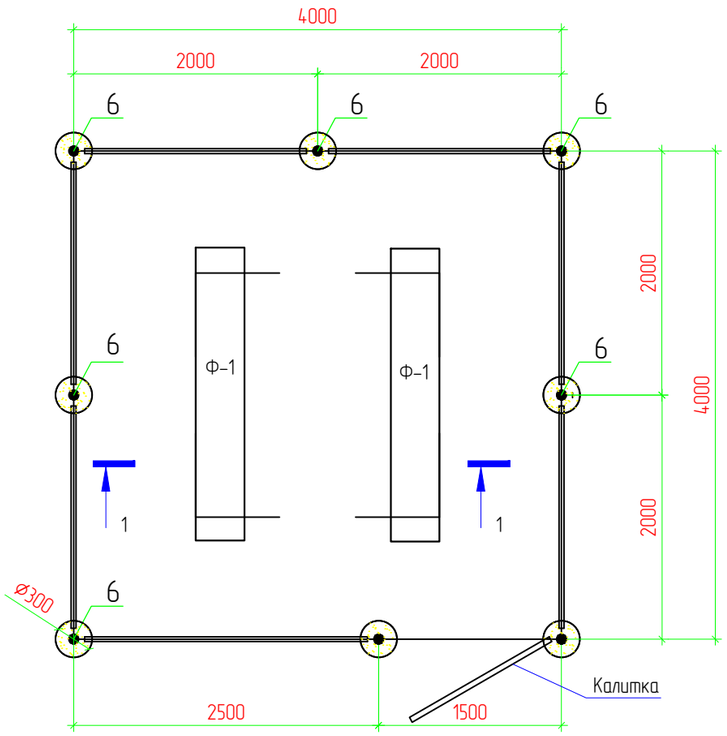

Разрез 1-1

М. 1:50

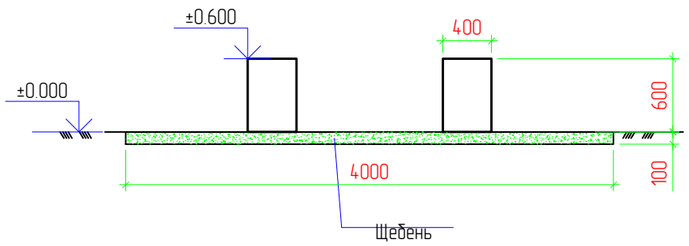

Спецификация

Поз.	Обозначение	Наименование	Кол.	Масса ед., кг	Приме-чание
		Фундамент под КТП			
Ф-1	ГОСТ 13579-78	ФБС 24.4.6Т	2	980,0	1960,0
		Щебень толщиной 100 мм			1,6 м^3
		Ограждения и калитка			
1	ГОСТ 8509-93	Уголок 40х40х5, Lобщ=29,0 п.м		2,98	86,42
2	ГОСТ 8509-93	Уголок 40х40х5, L=1400мм	2	2,98	8,4
3	ГОСТ 8509-93	Уголок 40х40х5, L=1900мм	16	2,98	90,6
4	ГОСТ 8509-93	Уголок 40х40х5, L=50мм	42	2,98	6,26
5	ГОСТ 10704-91	Труба 89х3, L=2600мм	8	6,36	132,3
6		Дверные петли	2		
7	ГОСТ 5336-80	Сетка 1-Р-50-3,0			28,8 м^2
8	ГОСТ 19903-2015	Заглушка. лист Ø90мм t-3,0мм	16	0,15	2,4
		Бетон В15 с/с	8	0,05м^3	0,4 м^3
		Щебень			0,007м^3
		Выемка грунта		0,046м^3	0,37 м^3
		Гидроизоляция. Рубероид			5,6 м^2

Согласовано

ВЗАМ. ИНВ. №

ПОДП. И ДАТА

ИНВ. № ПОДЛ.

ИЗМ.	КОЛ.	ЛИСТ	№ДОК.	ПОДПИСЬ	ДАТА
Разраб.		Пак			
ГИП		Инсенбаев			
Проверил		Нурланкызы			

10-19-АС

Разработка проектно-сметной документации на реконструкцию электрификации в г. Кульсары Жылыойского района

Архитектурно-строительные решения. мкр.Автодорожник

СТАДИЯ	ЛИСТ	ЛИСТОВ
РП	1	1

План фундамента и ограждения КТПНГ-1/2 Разрез 1-1.

ТОО "ШЫНДАУ" Г. АТЫРАУ

Копировал

ФОРМАТ А3

Калитка

М. 1:20

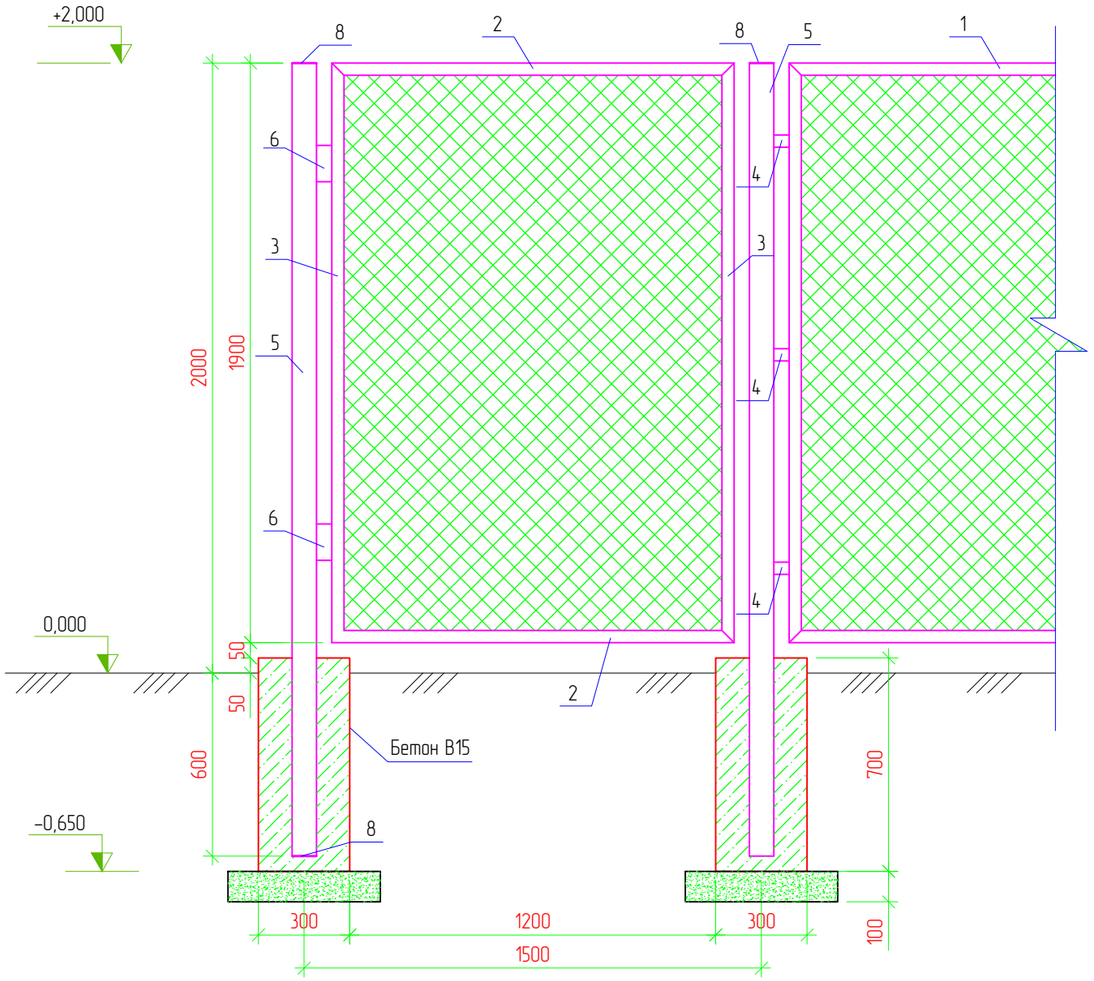

Ограждение

М. 1:20

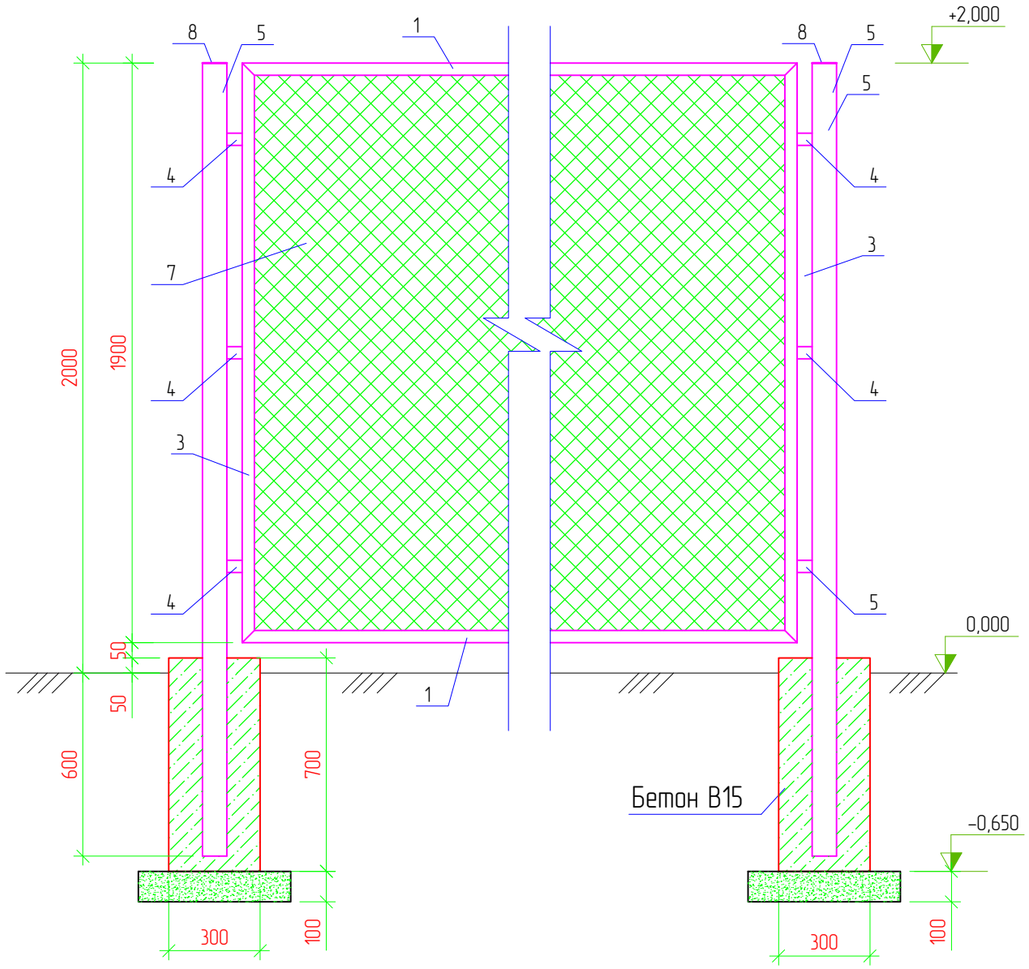

Примечания

1. Стальные трубы ограждения устанавливаются в сверленные котлованы Ø300мм, глубиной 0.6м.
2. Устойство сверленных котлованов производить в соответствии с требованиями СНиП 3.02.01-87.
3. После установки труб ограждения котлованы заделать бетоном класса В15 на сульфатостойком портландцементе ГОСТ 22266-94 с маркой по водонепроницаемости W6.
4. Монтаж элементов ограждения производить в соответствии с требованиями СНиП 3.03.01-87.
5. Сварку выполнять электродами типа 342А ГОСТ 9467-75. Типы сварных швов принимать по ГОСТ5264-80. Катеты сварных швов – 4мм. После выполнения сварочных работ сварные швы очистить от шлака и грунтовать.
6. Металлоконструкции должны быть окрашены 2 раза эмалью ХВ-124 ГОСТ 10144-89 по поверхности, грунтованной ФЛ-03К ГОСТ9109-84.

Согласовано

ВЗАМ. ИНВ. №

ПОДП. И ДАТА

ИНВ. № ПОДЛ.

ИЗМ.	КОЛ.	ЛИСТ	№ДОК.	ПОДПИСЬ	ДАТА
Разраб.		Пак			
ГИП		Инсенбаев			
Проверил		Нурланкызы			

10-19-АС

Разработка проектно-сметной документации на реконструкцию электрификации в г. Кульсары Жылыойского района

Архитектурно-строительные решения. мкр.Автодорожник	СТАДИЯ	ЛИСТ	ЛИСТОВ
	РП	1	1
Калитка. Ограждения КТПНГ-1/2	ТОО "ШЫНДАУ" Г. АТЫРАУ		

Копировал

ФОРМАТ А3

ТОО «ШЫНДАУ»
г. Атырау ул. Махамбета Утемисова,116г. тел. 8/7122/ 31 59 59
site: www.shyndau.kz; e-mail: info@shyndau.kz

Разработка проектно-сметной документации на Реконструкцию электрификации в г.Кульсары Жылыойского района

РАБОЧИЙ ПРОЕКТ
Пристройка.
Архитектурная решение.
мкр. Мурагер, мкр. Юж. Аэропорт

ТОМ 3
Книга 1

г. Атырау 2019 г.

ВЕДОМОСТЬ РАБОЧИХ ЧЕРТЕЖЕЙ ОСНОВНОГО КОМПЛЕКТА

Лист	Наименование	Примечание
1	Общие данные	
2	План фундамента и ограждения КТПНГ–1/2.	
3	Калитка. Ограждения КТПНГ–1/2.	

Ведомость ссылочных и прилагаемых документов

Обозначение	Наименование	Примечание
СН РК 1.02–03–2011	Порядок разработки, согласования, утверждения	
	и состав проектной документации на	
	строительство	
СП РК 5.01–102–2013	Основания зданий и сооружений	
СН РК 2.02–01–2014	Пожарная безопасность зданий и сооружений	
СН РК 2.01–01–2013	Защита строительных конструкций от коррозии	
ГОСТ 8509–93	Сталь угловая равнополочная	
ГОСТ 10704–91	Трубы стальные электросварные прямошовные	
Серия 5.900–2	Сальники набивные Ду 50....1400 для пропуска труб через стены.	
Серия 3.407.1–144 вып.1	Унифицированные конструкции фундаментов для стальных опор.	

Проект выполнен с соблюдением действующих норм и правил, соответствует нормам и правилам взрыво и пожаробезопасности и обеспечивает безопасную эксплуатацию запроектированных обьектов.

Главный инженер проекта Инсенбаев А.

Согласовано

ВЗАМ. ИНВ. №

ПОДП. И ДАТА

ИНВ. № ПОДЛ.

1. Исходные данные

Проект разработан на основании задания на проектирование выданного заказчиком: Государственное учреждение «Отдел жилищно–коммунального хозяйства, пассажирского транспорта, автомобильных дорог и жилищной инспекции Жылыойского района»

Площадка под проектируемые здания и сооружения расположено в г.Кульсары, Жылыойского района Атырауской области по СП РК 2.04–01–2017 относится к IV Г климатическому району со следующими природно–климатическими характиристиками:

Архитектурно–планировочные и конструктивные решения

Трансформаторная

Под трансформаторной предусмотрен фундамент из фундаментных блоков по ГОСТ 13579–78. Под фундамент устраивается подготовка из щебня мелкой фракции с пропиткой битумом до полного насыщения.

Ограждения высотой 2,0 м предусмотрена из сетки по металлическому каркасу. Каркас ограждения из уголков по ГОСТ 8509–93. Стойки из труб по ГОСТ 10704–91.

Фундамент под стойки ограждения предусмотрен из монолитного бетона кл. В15. Стальные трубы ограждения устанавливаются в сверленные котлованы Ø300мм, глубиной 0.6м.

Объемно–планировочные показатели:
Площадь застройки –16,0 м2

Антикоррозийные мероприятия

Все сборные железобетонные и бетонные элементы нулевого цикла должны изготавливаться из бетона по водонепроницаемости W6 на сульфатостойких цементах по ГОСТ 22266–2013 с последующим нанесением на все поверхности, соприкасающимися с грунтом с отм. 0,500 и ниже горячим битумом наносимого в 2 слоя. Марка бетона всех железобетонных конструкций по морозостойкости должна быть F150.

Противопожарные мероприятия

Противопажарные мероприятия в проекте выполнены в соответствии с требованиями СН РК 2.02–01–2014 "Пожарная безопасность зданий и сооружений".

ИЗМ.	КОЛ.	ЛИСТ	№ДОК	ПОДПИСЬ	ДАТА	10–19–АС			
						Разработка проектно–сметной документации на реконструкцию электрификации в г. Кульсары Жылыойского района			
Разраб.		Пак				Архитектурно–строительные решения. мкр.Автодорожник	СТАДИЯ	ЛИСТ	ЛИСТОВ
							РП	1	
ГИП		Инсенбаев				Общие данные.	ТОО "ШЫНДАУ" Г. АТЫРАУ		
Проверил		Нурланкызы							

Копировал

ФОРМАТ А3

Калитка

М. 1:20

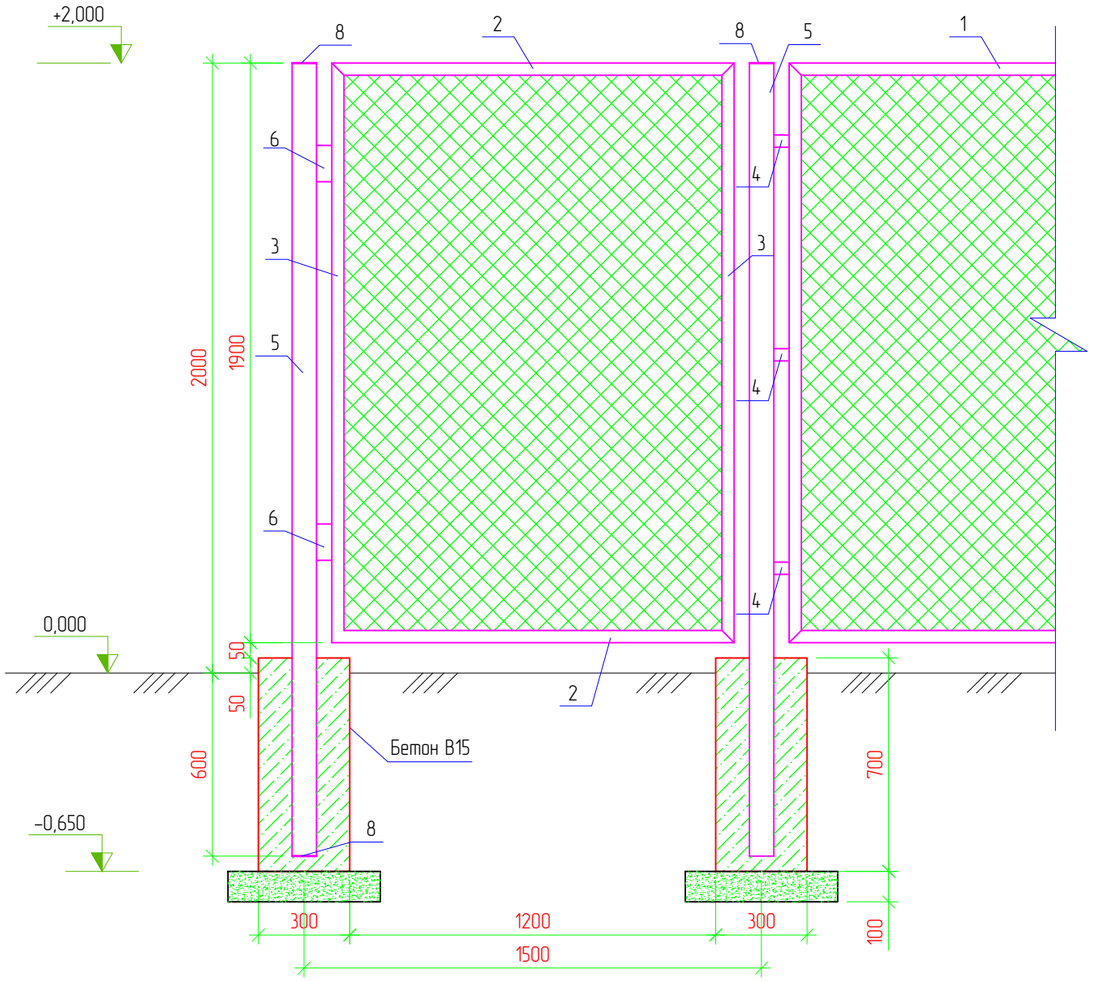

Ограждение

М. 1:20

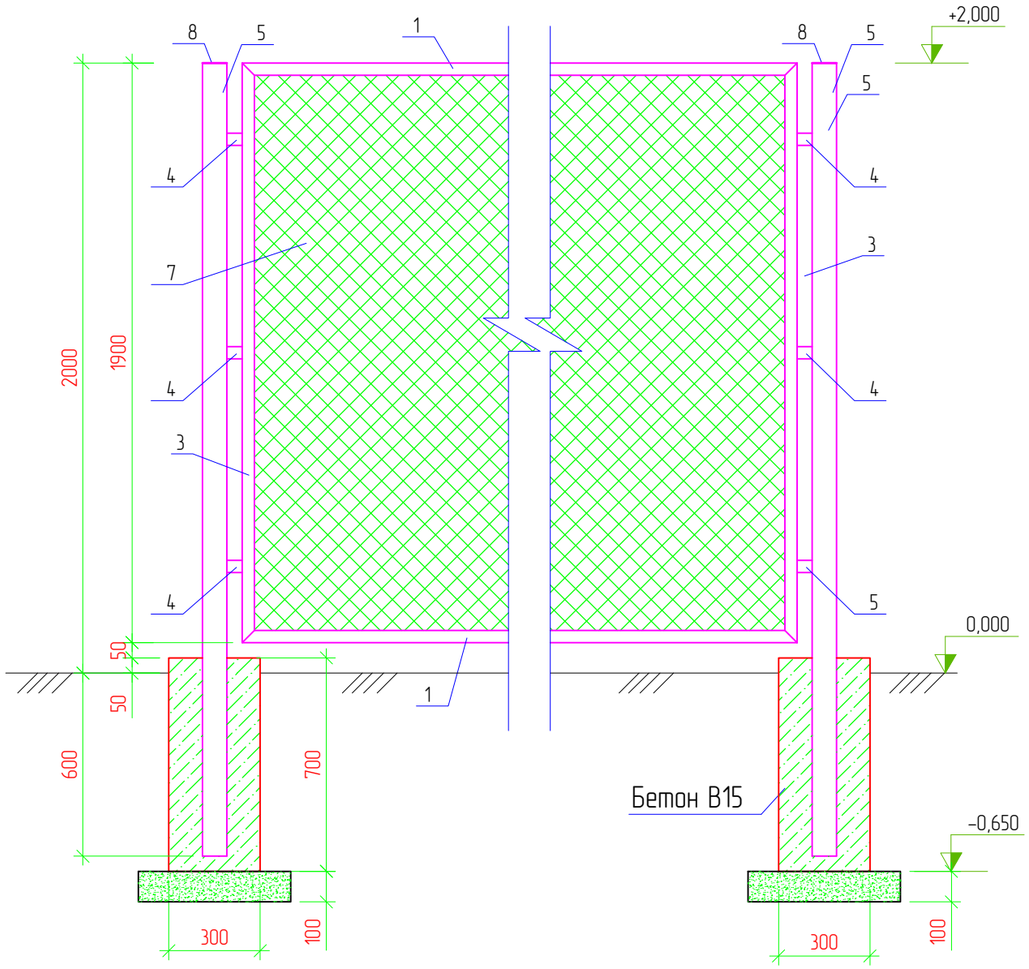

Примечания

1. Стальные трубы ограждения устанавливаются в сверленные котлованы Ø300мм, глубиной 0.6м.
2. Устойство сверленных котлованов производить в соответствии с требованиями СНиП 3.02.01-87.
3. После установки труб ограждения котлованы заделать бетоном класса В15 на сульфатостойком портландцементе ГОСТ 22266-94 с маркой по водонепроницаемости W6.
4. Монтаж элементов ограждения производить в соответствии с требованиями СНиП 3.03.01-87.
5. Сварку выполнять электродами типа 342А ГОСТ 9467-75. Типы сварных швов принимать по ГОСТ5264-80. Катеты сварных швов – 4мм. После выполнения сварочных работ сварные швы очистить от шлака и грунтовать.
6. Металлоконструкции должны быть окрашены 2 раза эмалью ХВ-124 ГОСТ 10144-89 по поверхности, грунтованной ФЛ-03К ГОСТ9109-84.

Согласовано

ВЗАМ. ИНВ. №

ПОДП. И ДАТА

ИНВ. № ПОДЛ.

ИЗМ.	КОЛ.	ЛИСТ	№ДОК.	ПОДПИСЬ	ДАТА
Разраб.		Пак			
ГИП		Инсенбаев			
Проверил		Нурланкызы			

10-19-АС

Разработка проектно-сметной документации на реконструкцию электрификации в г. Кульсары Жылыойского района

Архитектурно-строительные решения. мкр.Автодорожник	СТАДИЯ	ЛИСТ	ЛИСТОВ
	РП	1	1
Калитка. Ограждения КТПНГ-1/2	ТОО "ШЫНДАУ" Г. АТЫРАУ		

Копировал

ФОРМАТ А3

План фундамента под КТПНГ-1/2

М. 1:50

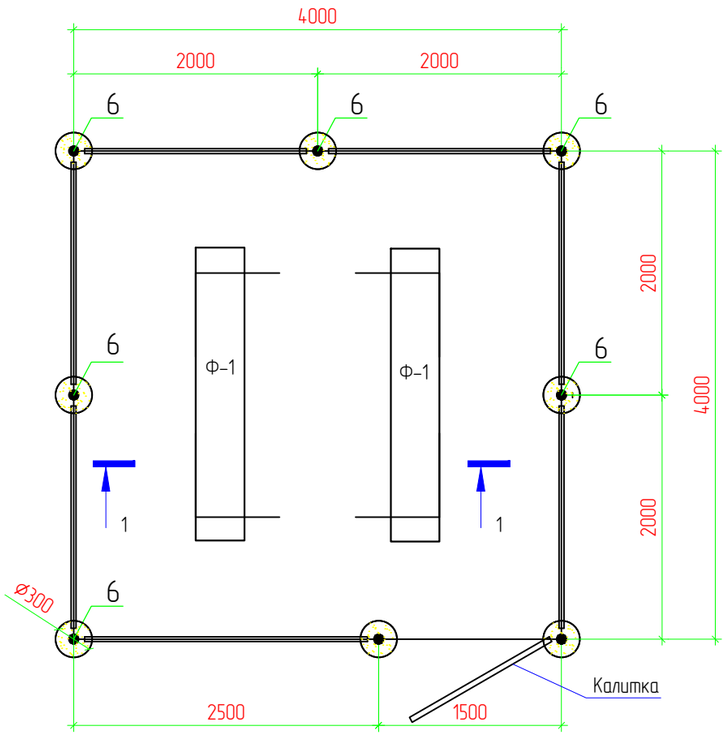

Разрез 1-1

М. 1:50

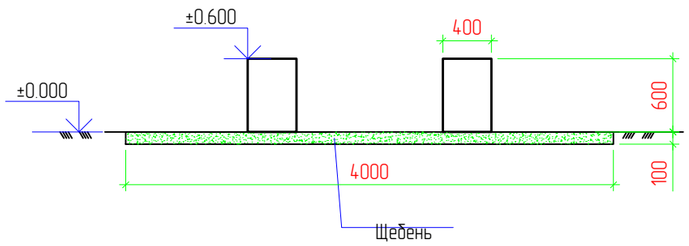

Спецификация

Поз.	Обозначение	Наименование	Кол.	Масса ед., кг	Приме-чание
		Фундамент под КТП			
Ф-1	ГОСТ 13579-78	ФБС 24.4.6Т	2	980,0	1960,0
		Щебень толщиной 100 мм			1,6 м^3
		Ограждения и калитка			
1	ГОСТ 8509-93	Уголок 40х40х5, Lобщ=29,0 п.м		2,98	86,42
2	ГОСТ 8509-93	Уголок 40х40х5, L=1400мм	2	2,98	8,4
3	ГОСТ 8509-93	Уголок 40х40х5, L=1900мм	16	2,98	90,6
4	ГОСТ 8509-93	Уголок 40х40х5, L=50мм	42	2,98	6,26
5	ГОСТ 10704-91	Труба 89х3, L=2600мм	8	6,36	132,3
6		Дверные петли	2		
7	ГОСТ 5336-80	Сетка 1-Р-50-3,0			28,8 м^2
8	ГОСТ 19903-2015	Заглушка. лист Ø90мм t-3,0мм	16	0,15	2,4
		Бетон В15 с/с	8	0,05м^3	0,4 м^3
		Щебень			0,007м^3
		Выемка грунта		0,046м^3	0,37 м^3
		Гидроизоляция. Рубероид			5,6 м^2

Согласовано

ВЗАМ. ИНВ. №

ПОДП. И ДАТА

ИНВ. № ПОДЛ.

ИЗМ.	КОЛ.	ЛИСТ	№ДОК.	ПОДПИСЬ	ДАТА
Разраб.		Пак			
ГИП		Инсенбаев			
Проверил		Нурланкызы			

10-19-АС

Разработка проектно-сметной документации на реконструкцию электрификации в г. Кульсары Жылыойского района

Архитектурно-строительные решения. мкр.Автодорожник

СТАДИЯ	ЛИСТ	ЛИСТОВ
РП	1	1

План фундамента и ограждения КТПНГ-1/2 Разрез 1-1.

ТОО "ШЫНДАУ" Г. АТЫРАУ

Копировал

ФОРМАТ А3

ТОО «ШЫНДАУ»
г. Атырау ул. Махамбета Утемисова,116г. тел. 8/7122/ 31 59 59
site: www.shyndau.kz; e-mail: info@shyndau.kz

Разработка проектно-сметной документации на Реконструкцию электрификации в г.Кульсары Жылыойского района

РАБОЧИЙ ПРОЕКТ
Пристройка.
Архитектурная решение.
мкр.Привокзальный

ТОМ 3
Книга 1

г. Атырау 2019 г.

ВЕДОМОСТЬ РАБОЧИХ ЧЕРТЕЖЕЙ ОСНОВНОГО КОМПЛЕКТА

Лист	Наименование	Примечание
1	Общие данные	
2	План фундамента и ограждения КТПНГ–1/2.	
3	Калитка. Ограждения КТПНГ–1/2.	

Ведомость ссылочных и прилагаемых документов

Обозначение	Наименование	Примечание
СН РК 1.02–03–2011	Порядок разработки, согласования, утверждения	
	и состав проектной документации на	
	строительство	
СП РК 5.01–102–2013	Основания зданий и сооружений	
СН РК 2.02–01–2014	Пожарная безопасность зданий и сооружений	
СН РК 2.01–01–2013	Защита строительных конструкций от коррозии	
ГОСТ 8509–93	Сталь угловая равнополочная	
ГОСТ 10704–91	Трубы стальные электросварные прямошовные	
Серия 5.900–2	Сальники набивные Ду 50....1400 для пропуска труб через стены.	
Серия 3.407.1–144 вып.1	Унифицированные конструкции фундаментов для стальных опор.	

Проект выполнен с соблюдением действующих норм и правил, соответствует нормам и правилам взрыво и пожаробезопасности и обеспечивает безопасную эксплуатацию запроектированных обьектов.

Главный инженер проекта Инсенбаев А.

Согласовано

ВЗАМ. ИНВ. №

ПОДП. И ДАТА

ИНВ. № ПОДЛ.

1. Исходные данные

Проект разработан на основании задания на проектирование выданного заказчиком: Государственное учреждение «Отдел жилищно–коммунального хозяйства, пассажирского транспорта, автомобильных дорог и жилищной инспекции Жылыойского района»

Площадка под проектируемые здания и сооружения расположено в г.Кульсары, Жылыойского района Атырауской области по СП РК 2.04–01–2017 относится к IV Г климатическому району со следующими природно–климатическими характиристиками:

Архитектурно–планировочные и конструктивные решения

Трансформаторная

Под трансформаторной предусмотрен фундамент из фундаментных блоков по ГОСТ 13579–78. Под фундамент устраивается подготовка из щебня мелкой фракции с пропиткой битумом до полного насыщения.

Ограждения высотой 2,0 м предусмотрена из сетки по металлическому каркасу. Каркас ограждения из уголков по ГОСТ 8509–93. Стойки из труб по ГОСТ 10704–91.

Фундамент под стойки ограждения предусмотрен из монолитного бетона кл. В15. Стальные трубы ограждения устанавливаются в сверленные котлованы Ø300мм, глубиной 0.6м.

Объемно–планировочные показатели:
Площадь застройки –16,0 м2

Антикоррозийные мероприятия

Все сборные железобетонные и бетонные элементы нулевого цикла должны изготавливаться из бетона по водонепроницаемости W6 на сульфатостойких цементах по ГОСТ 22266–2013 с последующим нанесением на все поверхности, соприкасающимися с грунтом с отм. 0,500 и ниже горячим битумом наносимого в 2 слоя. Марка бетона всех железобетонных конструкций по морозостойкости должна быть F150.

Противопожарные мероприятия

Противопажарные мероприятия в проекте выполнены в соответствии с требованиями СН РК 2.02–01–2014 "Пожарная безопасность зданий и сооружений".

ИЗМ.	КОЛ.	ЛИСТ	№ДОК	ПОДПИСЬ	ДАТА	10–19–АС			
						Разработка проектно–сметной документации на реконструкцию электрификации в г. Кульсары Жылыойского района			
Разраб.		Пак				Архитектурно–строительные решения. мкр.Привокзальный	СТАДИЯ	ЛИСТ	ЛИСТОВ
							РП	1	
ГИП		Инсенбаев				Общие данные.	ТОО "ШЫНДАУ" Г. АТЫРАУ		
Проверил		Нурланкызы							

Копировал

ФОРМАТ А3

План фундамента под КТПНГ-1/2

М. 1:50

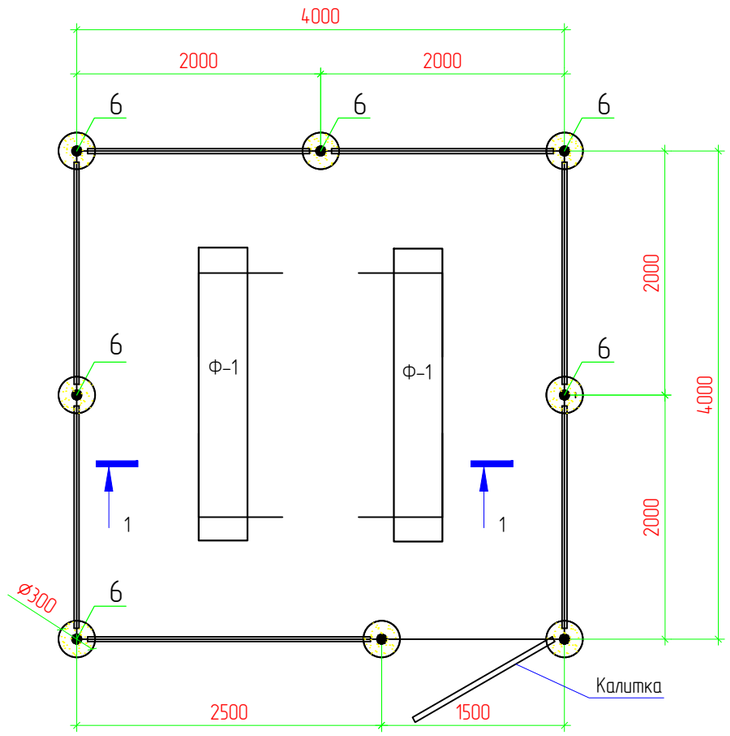

Разрез 1-1

М. 1:50

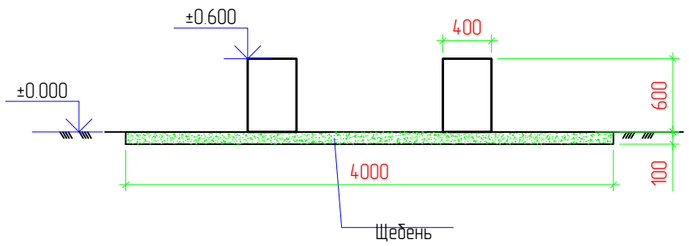

Спецификация

Поз.	Обозначение	Наименование	Кол.	Масса ед., кг	Приме-чание
		Фундамент под КТП			
Ф-1	ГОСТ 13579-78	ФБС 24.4.6Т	2	980,0	1960,0
		Щебень толщиной 100 мм			1,6 м^3
		Ограждения и калитка			
1	ГОСТ 8509-93	Уголок 40х40х5, Lобщ=29,0 п.м		2,98	86,42
2	ГОСТ 8509-93	Уголок 40х40х5, L=1400мм	2	2,98	8,4
3	ГОСТ 8509-93	Уголок 40х40х5, L=1900мм	16	2,98	90,6
4	ГОСТ 8509-93	Уголок 40х40х5, L=50мм	42	2,98	6,26
5	ГОСТ 10704-91	Труба 89х3, L=2600мм	8	6,36	132,3
6		Дверные петли	2		
7	ГОСТ 5336-80	Сетка 1-Р-50-3,0			28,8 м^2
8	ГОСТ 19903-2015	Заглушка. лист Ø90мм t-3,0мм	16	0,15	2,4
		Бетон В15 с/с	8	0,05м^3	0,4 м^3
		Щебень			0,007м^3
		Выемка грунта		0,046м^3	0,37 м^3
		Гидроизоляция. Рубероид			5,6 м^2

Согласовано

ВЗАМ. ИНВ. №

ПОДП. И ДАТА

ИНВ. № ПОДЛ.

ИЗМ.	КОЛ.	ЛИСТ	№ДОК.	ПОДПИСЬ	ДАТА
Разраб.		Пак			
ГИП		Инсенбаев			
Проверил		Нурланкызы			

10-19-АС

Разработка проектно-сметной документации на реконструкцию электрификации в г. Кульсары Жылыойского района

Архитектурно-строительные решения. мкр.Привокзальный

СТАДИЯ	ЛИСТ	ЛИСТОВ
РП	1	1

План фундамента и ограждения КТПНГ-1/2 Разрез 1-1.

ТОО "ШЫНДАУ" Г. АТЫРАУ

Копировал

ФОРМАТ А3

Калитка

М. 1:20

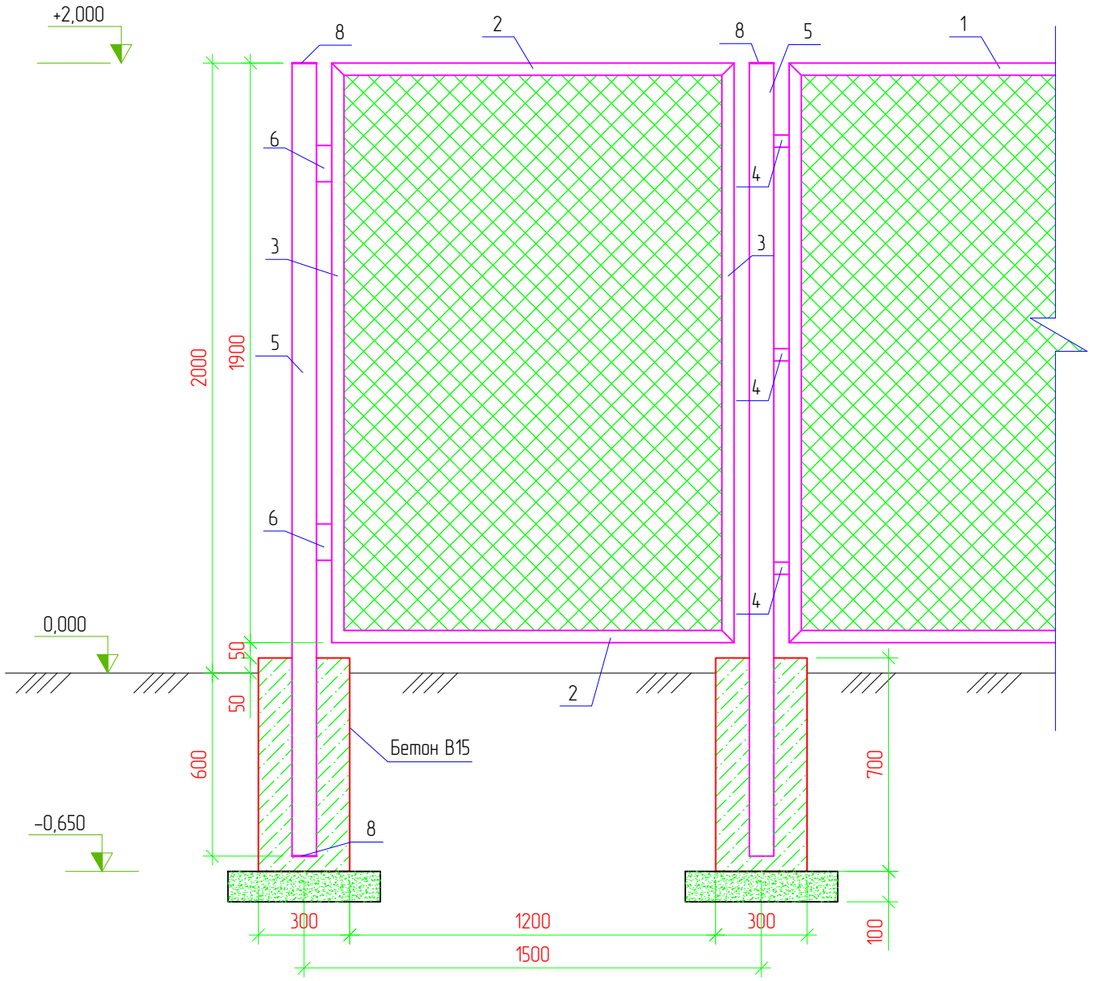

Ограждение

М. 1:20

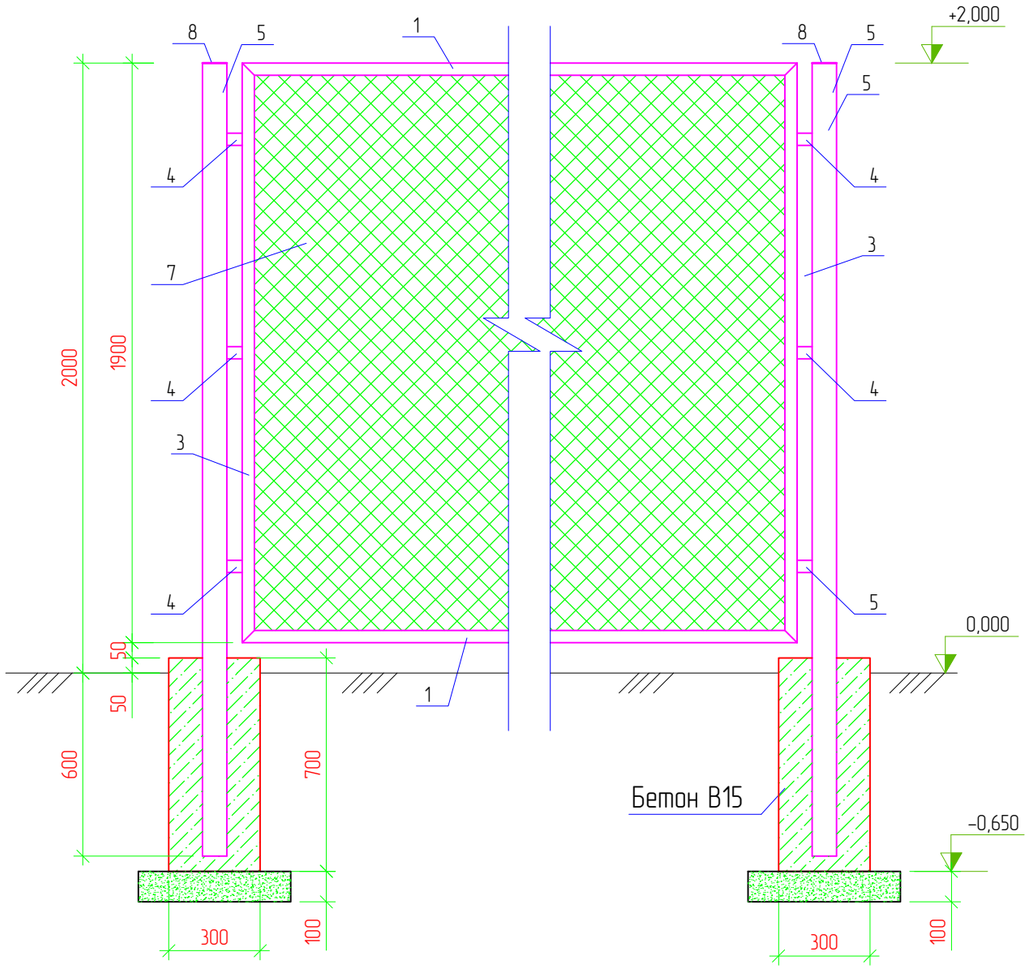

Примечания

1. Стальные трубы ограждения устанавливаются в сверленные котлованы Ø300мм, глубиной 0.6м.
2. Устойство сверленных котлованов производить в соответствии с требованиями СНиП 3.02.01-87.
3. После установки труб ограждения котлованы заделать бетоном класса В15 на сульфатостойком портландцементе ГОСТ 22266-94 с маркой по водонепроницаемости W6.
4. Монтаж элементов ограждения производить в соответствии с требованиями СНиП 3.03.01-87.
5. Сварку выполнять электродами типа 342А ГОСТ 9467-75. Типы сварных швов принимать по ГОСТ5264-80. Катеты сварных швов – 4мм. После выполнения сварочных работ сварные швы очистить от шлака и грунтовать.
6. Металлоконструкции должны быть окрашены 2 раза эмалью ХВ-124 ГОСТ 10144-89 по поверхности, грунтованной ФЛ-03К ГОСТ9109-84.

Согласовано

ВЗАМ. ИНВ. №

ПОДП. И ДАТА

ИНВ. № ПОДЛ.

ИЗМ.	КОЛ.	ЛИСТ	№ДОК.	ПОДПИСЬ	ДАТА
Разраб.		Пак			
ГИП		Инсенбаев			
Проверил		Нурланкызы			

10-19-АС

Разработка проектно-сметной документации на реконструкцию электрификации в г. Кульсары Жылыойского района

Архитектурно-строительные решения. мкр.Привокзальный	СТАДИЯ	ЛИСТ	ЛИСТОВ
	РП	1	1
Калитка. Ограждения КТПНГ-1/2	ТОО "ШЫНДАУ" Г. АТЫРАУ		

Копировал

ФОРМАТ А3

ТОО «ШЫНДАУ»
г. Атырау ул. Махамбета Утемисова,116г. тел. 8/7122/ 31 59 59
site: www.shyndau.kz; e-mail: info@shyndau.kz

Разработка проектно-сметной документации на Реконструкцию электрификации в г.Кульсары Жылыойского района

РАБОЧИЙ ПРОЕКТ
Пристройка.
Архитектурная решение.
мкр.СМП-615

ТОМ 3
Книга 1

г. Атырау 2019 г.

ВЕДОМОСТЬ РАБОЧИХ ЧЕРТЕЖЕЙ ОСНОВНОГО КОМПЛЕКТА

Лист	Наименование	Примечание
1	Общие данные	
2	План фундамента и ограждения КТПНГ–1/2.	
3	Калитка. Ограждения КТПНГ–1/2.	

Ведомость ссылочных и прилагаемых документов

Обозначение	Наименование	Примечание
СН РК 1.02–03–2011	Порядок разработки, согласования, утверждения	
	и состав проектной документации на	
	строительство	
СП РК 5.01–102–2013	Основания зданий и сооружений	
СН РК 2.02–01–2014	Пожарная безопасность зданий и сооружений	
СН РК 2.01–01–2013	Защита строительных конструкций от коррозии	
ГОСТ 8509–93	Сталь угловая равнополочная	
ГОСТ 10704–91	Трубы стальные электросварные прямошовные	
Серия 5.900–2	Сальники набивные Ду 50....1400 для пропуска труб через стены.	
Серия 3.407.1–144 вып.1	Унифицированные конструкции фундаментов для стальных опор.	

Проект выполнен с соблюдением действующих норм и правил, соответствует нормам и правилам взрыво и пожаробезопасности и обеспечивает безопасную эксплуатацию запроектированных обьектов.

Главный инженер проекта Инсенбаев А.

1. Исходные данные

Проект разработан на основании задания на проектирование выданного заказчиком: Государственное учреждение «Отдел жилищно–коммунального хозяйства, пассажирского транспорта, автомобильных дорог и жилищной инспекции Жылыойского района»

Площадка под проектируемые здания и сооружения расположено в г.Кульсары, Жылыойского района Атырауской области по СП РК 2.04–01–2017 относится к IV Г климатическому району со следующими природно–климатическими характиристиками:

Архитектурно–планировочные и конструктивные решения

Трансформаторная

Под трансформаторной предусмотрен фундамент из фундаментных блоков по ГОСТ 13579–78. Под фундамент устраивается подготовка из щебня мелкой фракции с пропиткой битумом до полного насыщения.

Ограждения высотой 2,0 м предусмотрена из сетки по металлическому каркасу. Каркас ограждения из уголков по ГОСТ 8509–93. Стойки из труб по ГОСТ 10704–91.

Фундамент под стойки ограждения предусмотрен из монолитного бетона кл. В15. Стальные трубы ограждения устанавливаются в сверленные котлованы Ø300мм, глубиной 0.6м.

Объемно–планировочные показатели:
Площадь застройки –16,0 м2

Антикоррозийные мероприятия

Все сборные железобетонные и бетонные элементы нулевого цикла должны изготавливаться из бетона по водонепроницаемости W6 на сульфатостойких цементах по ГОСТ 22266–2013 с последующим нанесением на все поверхности, соприкасающимися с грунтом с отм. 0,500 и ниже горячим битумом наносимого в 2 слоя. Марка бетона всех железобетонных конструкций по морозостойкости должна быть F150.

Противопожарные мероприятия

Противопажарные мероприятия в проекте выполнены в соответствии с требованиями СН РК 2.02–01–2014 "Пожарная безопасность зданий и сооружений".

ИЗМ.	КОЛ.	ЛИСТ	№ДОК	ПОДПИСЬ	ДАТА	10–19–АС			
						Разработка проектно–сметной документации на реконструкцию электрификации в г. Кульсары Жылыойского района			
Разраб.		Пак				Архитектурно–строительные решения. мкр.СМП–615	СТАДИЯ	ЛИСТ	ЛИСТОВ
							РП	1	
ГИП		Инсенбаев				Общие данные.	ТОО "ШЫНДАУ" Г. АТЫРАУ		
Проверил		Нурланкызы							

Согласовано | ВЗАМ. ИНВ. № | ПОДП. И ДАТА | ИНВ. № ПОДЛ.

Копировал

ФОРМАТ А3

План фундамента под КТПНГ-1/2

М. 1:50

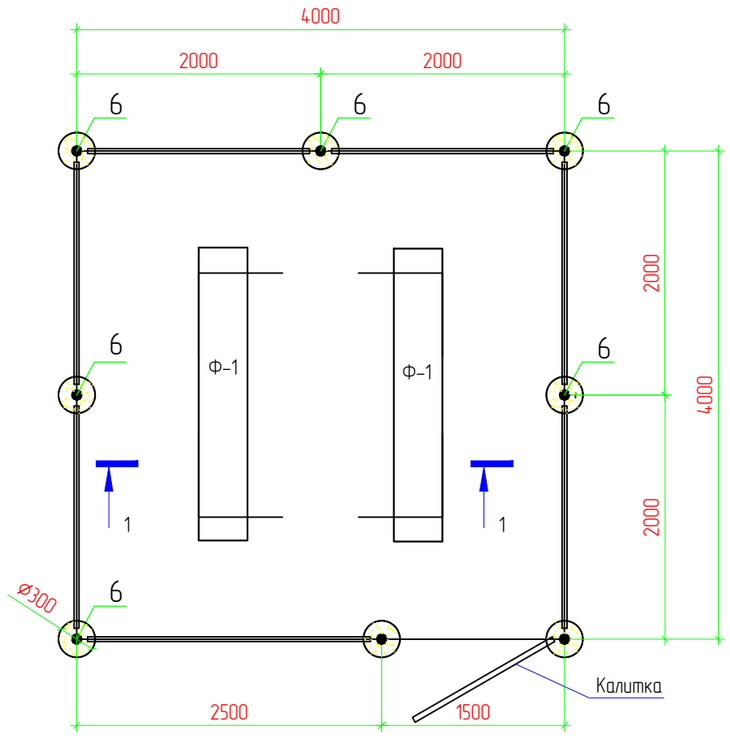

Разрез 1-1

М. 1:50

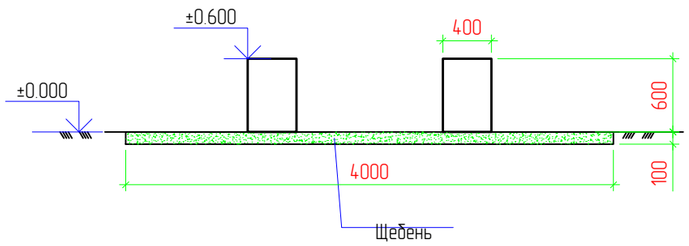

Спецификация

Поз.	Обозначение	Наименование	Кол.	Масса ед., кг	Приме-чание
		Фундамент под КТП			
Ф-1	ГОСТ 13579-78	ФБС 24.4.6Т	2	980,0	1960,0
		Щебень толщиной 100 мм			1,6 м^3
		Ограждения и калитка			
1	ГОСТ 8509-93	Уголок 40х40х5, Lобщ=29,0 п.м		2,98	86,42
2	ГОСТ 8509-93	Уголок 40х40х5, L=1400мм	2	2,98	8,4
3	ГОСТ 8509-93	Уголок 40х40х5, L=1900мм	16	2,98	90,6
4	ГОСТ 8509-93	Уголок 40х40х5, L=50мм	42	2,98	6,26
5	ГОСТ 10704-91	Труба 89х3, L=2600мм	8	6,36	132,3
6		Дверные петли	2		
7	ГОСТ 5336-80	Сетка 1-Р-50-3,0			28,8 м^2
8	ГОСТ 19903-2015	Заглушка. лист Ø90мм t-3,0мм	16	0,15	2,4
		Бетон В15 с/с	8	0,05м^3	0,4 м^3
		Щебень			0,007м^3
		Выемка грунта		0,046м^3	0,37 м^3
		Гидроизоляция. Рубероид			5,6 м^2

Согласовано

ВЗАМ. ИНВ. №

ПОДП. И ДАТА

ИНВ. № ПОДЛ.

ИЗМ.	КОЛ.	ЛИСТ	№ДОК.	ПОДПИСЬ	ДАТА
Разраб.		Пак			
ГИП		Инсенбаев			
Проверил		Нурланкызы			

10-19-АС

Разработка проектно-сметной документации на реконструкцию электрификации в г. Кульсары Жылыойского района

Архитектурно-строительные решения. мкр.СМП-615

СТАДИЯ	ЛИСТ	ЛИСТОВ
РП	1	1

План фундамента и ограждения КТПНГ-1/2 Разрез 1-1.

ТОО "ШЫНДАУ" Г. АТЫРАУ

Копировал

ФОРМАТ А3

Калитка

М. 1:20

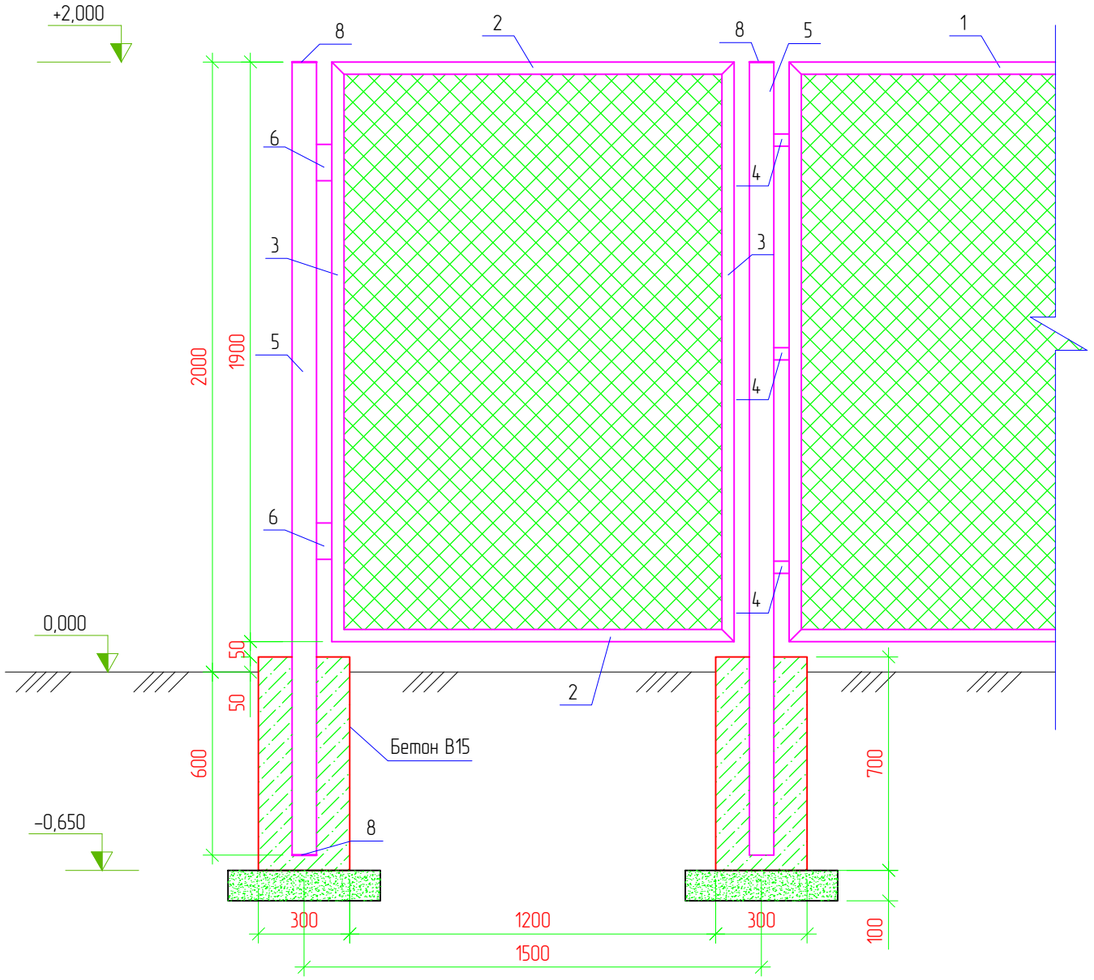

Ограждение

М. 1:20

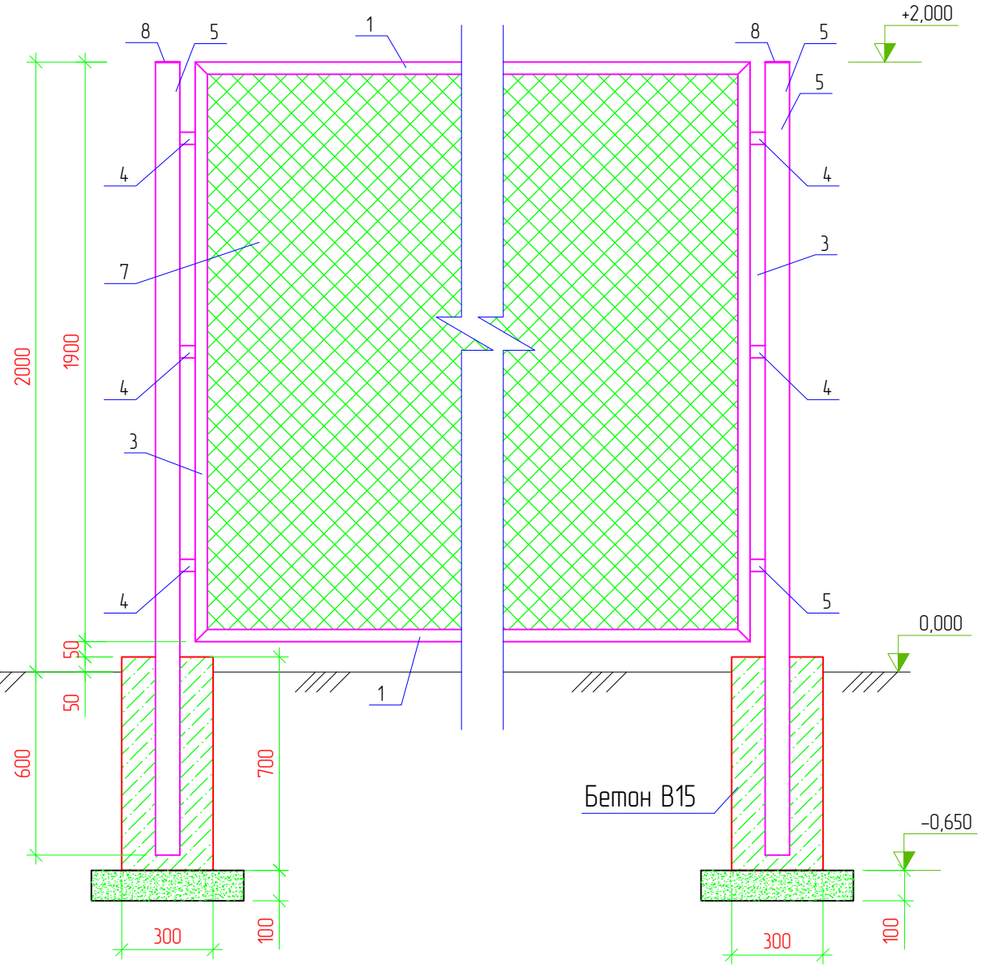

Примечания

1. Стальные трубы ограждения устанавливаются в сверленные котлованы Ø300мм, глубиной 0.6м.
2. Устойство сверленных котлованов производить в соответствии с требованиями СНиП 3.02.01-87.
3. После установки труб ограждения котлованы заделать бетоном класса В15 на сульфатостойком портландцементе ГОСТ 22266-94 с маркой по водонепроницаемости W6.
4. Монтаж элементов ограждения производить в соответствии с требованиями СНиП 3.03.01-87.
5. Сварку выполнять электродами типа 342А ГОСТ 9467-75. Типы сварных швов принимать по ГОСТ5264-80. Катеты сварных швов – 4мм. После выполнения сварочных работ сварные швы очистить от шлака и грунтовать.
6. Металлоконструкции должны быть окрашены 2 раза эмалью ХВ-124 ГОСТ 10144-89 по поверхности, грунтованной ФЛ-03К ГОСТ9109-84.

Согласовано

ВЗАМ. ИНВ. №

ПОДП. И ДАТА

ИНВ. № ПОДЛ.

ИЗМ.	КОЛ.	ЛИСТ	№ДОК.	ПОДПИСЬ	ДАТА
Разраб.		Пак			
ГИП		Инсенбаев			
Проверил		Нурланкызы			

10-19-АС

Разработка проектно-сметной документации на реконструкцию электрификации в г. Кульсары Жылыойского района

Архитектурно-строительные решения. мкр.СМП-16	СТАДИЯ	ЛИСТ	ЛИСТОВ
	РП	1	1
Калитка. Ограждения КТПНГ-1/2	ТОО "ШЫНДАУ" Г. АТЫРАУ		

Копировал

ФОРМАТ А3

ТОО «ШЫНДАУ»
г. Атырау ул. Махамбета Утемисова,116г. тел. 8/7122/ 31 59 59
site: www.shyndau.kz; e-mail: info@shyndau.kz

Разработка проектно-сметной документации на Реконструкцию электрификации в г.Кульсары Жылыойского района

РАБОЧИЙ ПРОЕКТ
Пристройка.
Архитектурная решение.
мкр.СМП-224

ТОМ 3
Книга 1

г. Атырау 2019 г.

ВЕДОМОСТЬ РАБОЧИХ ЧЕРТЕЖЕЙ ОСНОВНОГО КОМПЛЕКТА

Лист	Наименование	Примечание
1	Общие данные	
2	План фундамента и ограждения КТПНГ–1/2.	
3	Калитка. Ограждения КТПНГ–1/2.	

Ведомость ссылочных и прилагаемых документов

Обозначение	Наименование	Примечание
СН РК 1.02–03–2011	Порядок разработки, согласования, утверждения	
	и состав проектной документации на	
	строительство	
СП РК 5.01–102–2013	Основания зданий и сооружений	
СН РК 2.02–01–2014	Пожарная безопасность зданий и сооружений	
СН РК 2.01–01–2013	Защита строительных конструкций от коррозии	
ГОСТ 8509–93	Сталь угловая равнополочная	
ГОСТ 10704–91	Трубы стальные электросварные прямошовные	
Серия 5.900–2	Сальники набивные Ду 50....1400 для пропуска труб через стены.	
Серия 3.407.1–144 вып.1	Унифицированные конструкции фундаментов для стальных опор.	

Проект выполнен с соблюдением действующих норм и правил, соответствует нормам и правилам взрыво и пожаробезопасности и обеспечивает безопасную эксплуатацию запроектированных обьектов.

Главный инженер проекта Инсенбаев А.

Согласовано

ВЗАМ. ИНВ. №

ПОДП. И ДАТА

ИНВ. № ПОДЛ.

1. Исходные данные

Проект разработан на основании задания на проектирование выданного заказчиком: Государственное учреждение «Отдел жилищно–коммунального хозяйства, пассажирского транспорта, автомобильных дорог и жилищной инспекции Жылыойского района»

Площадка под проектируемые здания и сооружения расположено в г.Кульсары, Жылыойского района Атырауской области по СП РК 2.04–01–2017 относится к IV Г климатическому району со следующими природно–климатическими характиристиками:

Архитектурно–планировочные и конструктивные решения

Трансформаторная

Под трансформаторной предусмотрен фундамент из фундаментных блоков по ГОСТ 13579–78. Под фундамент устраивается подготовка из щебня мелкой фракции с пропиткой битумом до полного насыщения.

Ограждения высотой 2,0 м предусмотрена из сетки по металлическому каркасу. Каркас ограждения из уголков по ГОСТ 8509–93. Стойки из труб по ГОСТ 10704–91.

Фундамент под стойки ограждения предусмотрен из монолитного бетона кл. В15. Стальные трубы ограждения устанавливаются в сверленные котлованы Ø300мм, глубиной 0.6м.

Объемно–планировочные показатели:
Площадь застройки –16,0 м2

Антикоррозийные мероприятия

Все сборные железобетонные и бетонные элементы нулевого цикла должны изготавливаться из бетона по водонепроницаемости W6 на сульфатостойких цементах по ГОСТ 22266–2013 с последующим нанесением на все поверхности, соприкасающимися с грунтом с отм. 0,500 и ниже горячим битумом наносимого в 2 слоя. Марка бетона всех железобетонных конструкций по морозостойкости должна быть F150.

Противопожарные мероприятия

Противопажарные мероприятия в проекте выполнены в соответствии с требованиями СН РК 2.02–01–2014 "Пожарная безопасность зданий и сооружений".

ИЗМ.	КОЛ.	ЛИСТ	№ДОК	ПОДПИСЬ	ДАТА	10–19–АС			
						Разработка проектно–сметной документации на реконструкцию электрификации в г. Кульсары Жылыойского района			
Разраб.		Пак				Архитектурно–строительные решения. мкр.СМП–224	СТАДИЯ	ЛИСТ	ЛИСТОВ
							РП	1	
ГИП		Инсенбаев				Общие данные.	ТОО "ШЫНДАУ" Г. АТЫРАУ		
Проверил		Нурланкызы							

Копировал

ФОРМАТ А3

План фундамента под КТПНГ-1/2

М. 1:50

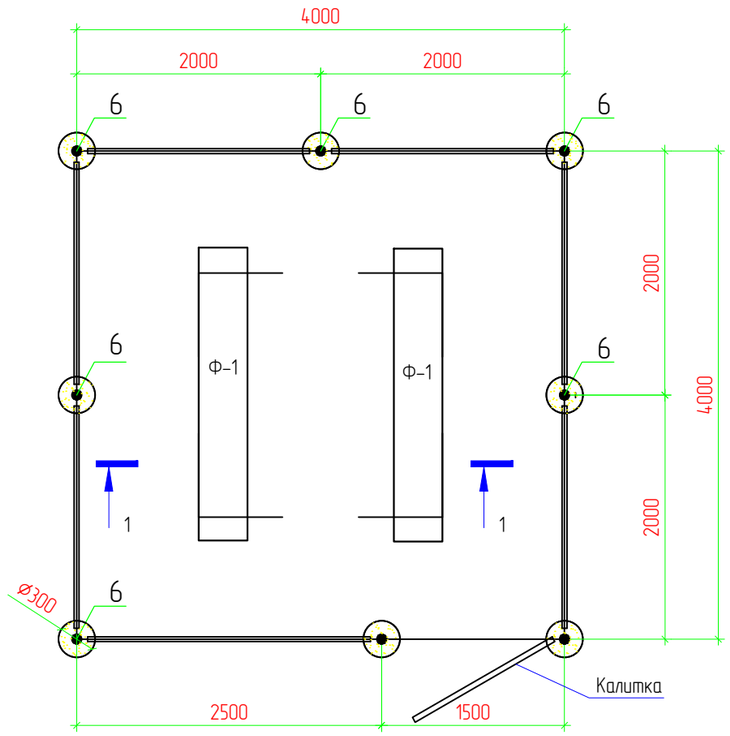

Разрез 1-1

М. 1:50

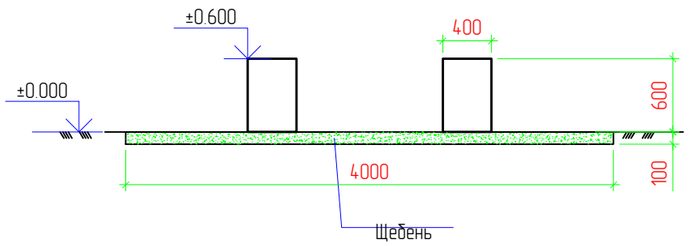

Спецификация

Поз.	Обозначение	Наименование	Кол.	Масса ед., кг	Приме-чание
		Фундамент под КТП			
Ф-1	ГОСТ 13579-78	ФБС 24.4.6Т	2	980,0	1960,0
		Щебень толщиной 100 мм			1,6 м^3
		Ограждения и калитка			
1	ГОСТ 8509-93	Уголок 40х40х5, Lобщ=29,0 п.м		2,98	86,42
2	ГОСТ 8509-93	Уголок 40х40х5, L=1400мм	2	2,98	8,4
3	ГОСТ 8509-93	Уголок 40х40х5, L=1900мм	16	2,98	90,6
4	ГОСТ 8509-93	Уголок 40х40х5, L=50мм	42	2,98	6,26
5	ГОСТ 10704-91	Труба 89х3, L=2600мм	8	6,36	132,3
6		Дверные петли	2		
7	ГОСТ 5336-80	Сетка 1-Р-50-3,0			28,8 м^2
8	ГОСТ 19903-2015	Заглушка. лист ⌀90мм t-3,0мм	16	0,15	2,4
		Бетон В15 с/с	8	0,05м^3	0,4 м^3
		Щебень			0,007м^3
		Выемка грунта		0,046м^3	0,37 м^3
		Гидроизоляция. Рубероид			5,6 м^2

Согласовано

ВЗАМ. ИНВ. №

ПОДП. И ДАТА

ИНВ. № ПОДЛ.

ИЗМ.	КОЛ.	ЛИСТ	№ДОК.	ПОДПИСЬ	ДАТА
Разраб.		Пак			
ГИП		Инсенбаев			
Проверил		Нурланкызы			

10-19-АС

Разработка проектно-сметной документации на реконструкцию электрификации в г. Кульсары Жылыойского района

Архитектурно-строительные решения. мкр.СМП-224

СТАДИЯ	ЛИСТ	ЛИСТОВ
РП	1	1

План фундамента и ограждения КТПНГ-1/2 Разрез 1-1.

ТОО "ШЫНДАУ" Г. АТЫРАУ

Копировал

ФОРМАТ А3

Калитка

М. 1:20

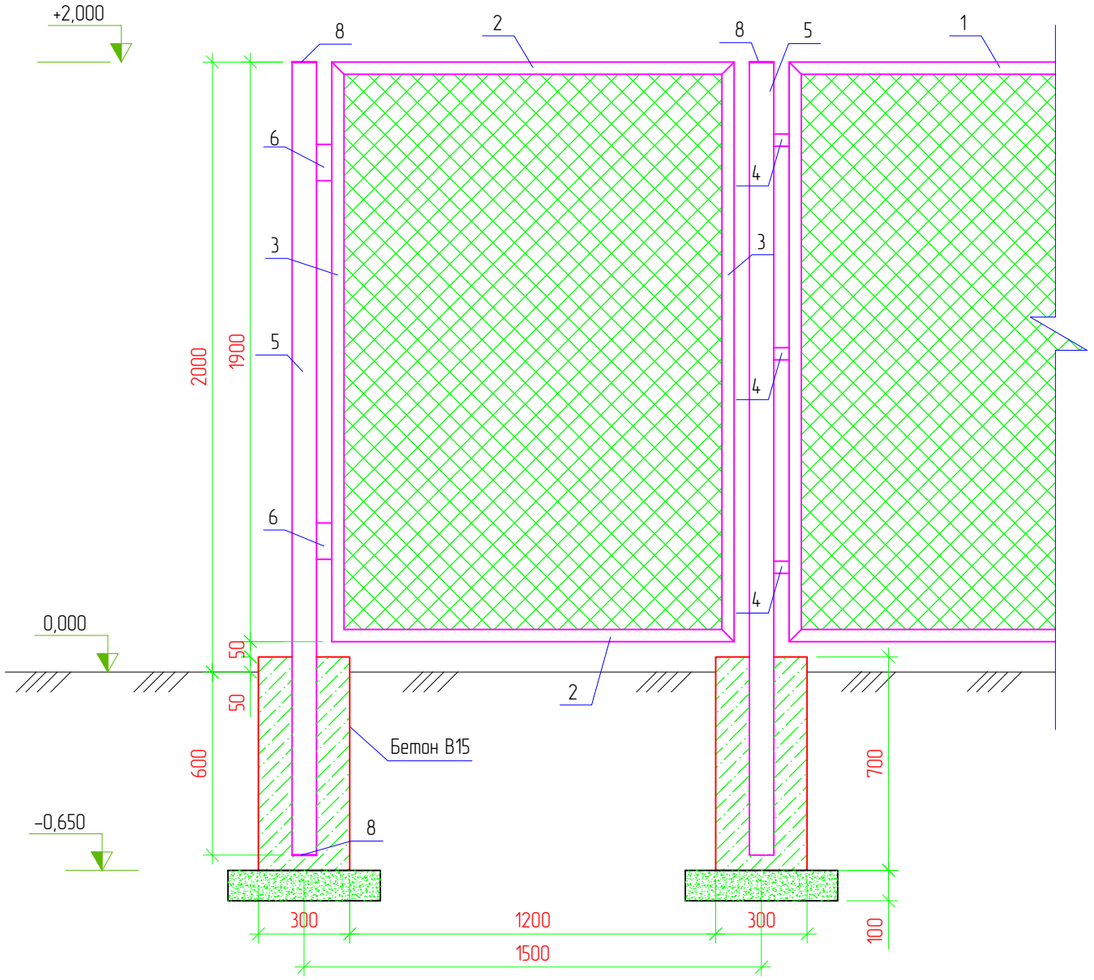

Ограждение

М. 1:20

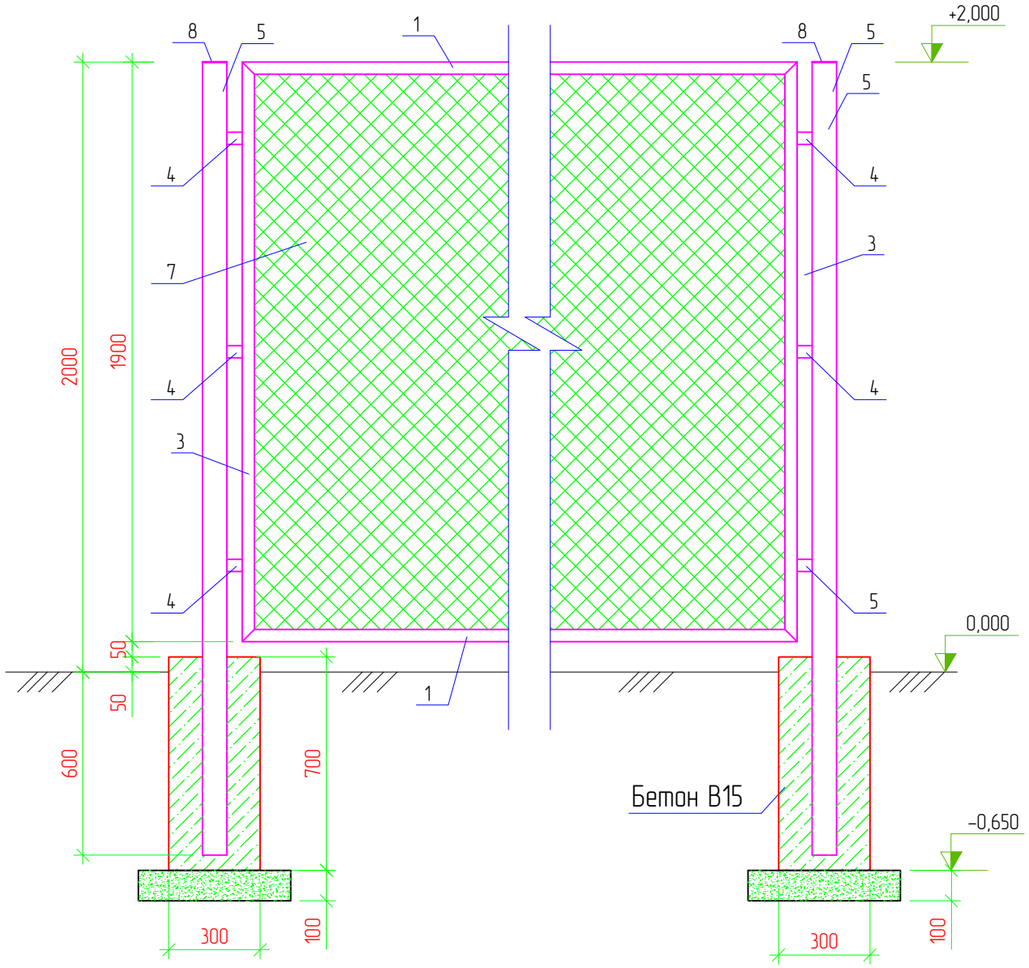

Примечания

1. Стальные трубы ограждения устанавливаются в сверленные котлованы Ø300мм, глубиной 0.6м.
2. Устойство сверленных котлованов производить в соответствии с требованиями СНиП 3.02.01-87.
3. После установки труб ограждения котлованы заделать бетоном класса В15 на сульфатостойком портландцементе ГОСТ 22266-94 с маркой по водонепроницаемости W6.
4. Монтаж элементов ограждения производить в соответствии с требованиями СНиП 3.03.01-87.
5. Сварку выполнять электродами типа 342А ГОСТ 9467-75. Типы сварных швов принимать по ГОСТ5264-80. Катеты сварных швов – 4мм. После выполнения сварочных работ сварные швы очистить от шлака и грунтовать.
6. Металлоконструкции должны быть окрашены 2 раза эмалью ХВ-124 ГОСТ 10144-89 по поверхности, грунтованной ФЛ-03К ГОСТ9109-84.

Согласовано

ВЗАМ. ИНВ. №

ПОДП. И ДАТА

ИНВ. № ПОДЛ.

ИЗМ.	КОЛ.	ЛИСТ	№ДОК.	ПОДПИСЬ	ДАТА
Разраб.		Пак			
ГИП		Инсенбаев			
Проверил		Нурланкызы			

10-19-АС

Разработка проектно-сметной документации на реконструкцию электрификации в г. Кульсары Жылыойского района

Архитектурно-строительные решения. мкр.СМП-224	СТАДИЯ	ЛИСТ	ЛИСТОВ
	РП	1	1
Калитка. Ограждения КТПНГ-1/2	ТОО "ШЫНДАУ" Г. АТЫРАУ		

Копировал

ФОРМАТ А3

ТОО «ШЫНДАУ»
г. Атырау ул. Махамбета Утемисова,116г. тел. 8/7122/ 31 59 59
site: www.shyndau.kz; e-mail: info@shyndau.kz

Разработка проектно-сметной документации на Реконструкцию электрификации в г.Кульсары Жылыойского района

РАБОЧИЙ ПРОЕКТ
Пристройка.
Архитектурная решение.

район АЗС Гелиос

ТОМ 3
Книга 1

г. Атырау 2019 г.

ВЕДОМОСТЬ РАБОЧИХ ЧЕРТЕЖЕЙ ОСНОВНОГО КОМПЛЕКТА

Лист	Наименование	Примечание
1	Общие данные	
2	План фундамента и ограждения КТПНГ–1/2.	
3	Калитка. Ограждения КТПНГ–1/2.	

Ведомость ссылочных и прилагаемых документов

Обозначение	Наименование	Примечание
СН РК 1.02–03–2011	Порядок разработки, согласования, утверждения	
	и состав проектной документации на	
	строительство	
СП РК 5.01–102–2013	Основания зданий и сооружений	
СН РК 2.02–01–2014	Пожарная безопасность зданий и сооружений	
СН РК 2.01–01–2013	Защита строительных конструкций от коррозии	
ГОСТ 8509–93	Сталь угловая равнополочная	
ГОСТ 10704–91	Трубы стальные электросварные прямошовные	
Серия 5.900–2	Сальники набивные Ду 50....1400 для пропуска труб через стены.	
Серия 3.407.1–144 вып.1	Унифицированные конструкции фундаментов для стальных опор.	

Проект выполнен с соблюдением действующих норм и правил, соответствует нормам и правилам взрыво и пожаробезопасности и обеспечивает безопасную эксплуатацию запроектированных обьектов.

Главный инженер проекта Инсенбаев А.

1. Исходные данные

Проект разработан на основании задания на проектирование выданного заказчиком: Государственное учреждение «Отдел жилищно–коммунального хозяйства, пассажирского транспорта, автомобильных дорог и жилищной инспекции Жылыойского района»

Площадка под проектируемые здания и сооружения расположено в г.Кульсары, Жылыойского района Атырауской области по СП РК 2.04–01–2017 относится к IV Г климатическому району со следующими природно–климатическими характиристиками:

Архитектурно–планировочные и конструктивные решения

Трансформаторная

Под трансформаторной предусмотрен фундамент из фундаментных блоков по ГОСТ 13579–78. Под фундамент устраивается подготовка из щебня мелкой фракции с пропиткой битумом до полного насыщения.

Ограждения высотой 2,0 м предусмотрена из сетки по металлическому каркасу. Каркас ограждения из уголков по ГОСТ 8509–93. Стойки из труб по ГОСТ 10704–91.

Фундамент под стойки ограждения предусмотрен из монолитного бетона кл. В15. Стальные трубы ограждения устанавливаются в сверленные котлованы Ø300мм, глубиной 0.6м.

Объемно–планировочные показатели:
Площадь застройки –16,0 м2

Антикоррозийные мероприятия

Все сборные железобетонные и бетонные элементы нулевого цикла должны изготавливаться из бетона по водонепроницаемости W6 на сульфатостойких цементах по ГОСТ 22266–2013 с последующим нанесением на все поверхности, соприкасающимися с грунтом с отм. 0,500 и ниже горячим битумом наносимого в 2 слоя. Марка бетона всех железобетонных конструкций по морозостойкости должна быть F150.

Противопожарные мероприятия

Противопажарные мероприятия в проекте выполнены в соответствии с требованиями СН РК 2.02–01–2014 "Пожарная безопасность зданий и сооружений".

ИЗМ.	КОЛ.	ЛИСТ	№ДОК	ПОДПИСЬ	ДАТА	10–19–АС			
						Разработка проектно–сметной документации на реконструкцию электрификации в г. Кульсары Жылыойского района			
Разраб.		Пак				Архитектурно–строительные решения. район АЗС	СТАДИЯ	ЛИСТ	ЛИСТОВ
							РП	1	
ГИП		Инсенбаев				Общие данные.	ТОО "ШЫНДАУ" Г. АТЫРАУ		
Проверил		Нурланкызы							

Согласовано | ВЗАМ. ИНВ. № | ПОДП. И ДАТА | ИНВ. № ПОДЛ.

Копировал

ФОРМАТ А3

План фундамента под КТПНГ-1/2

М. 1:50

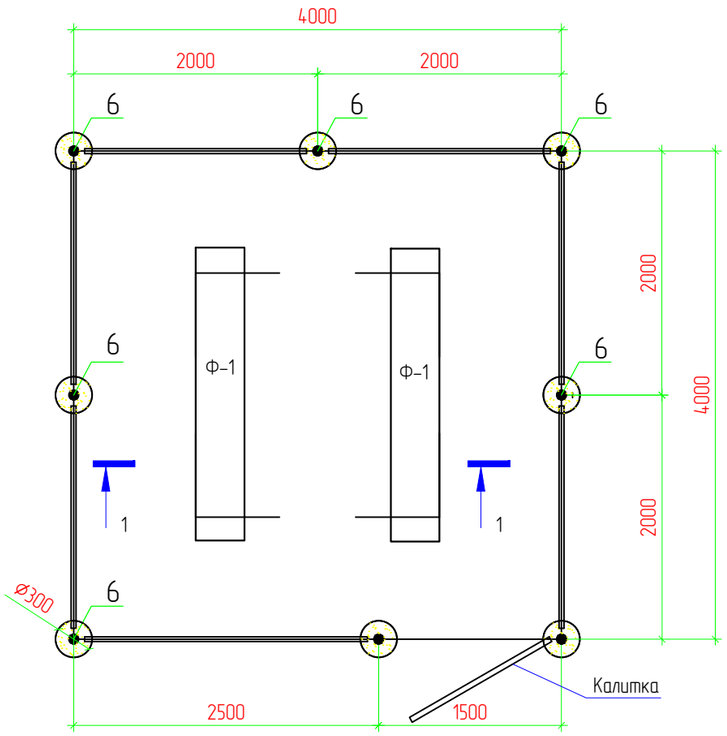

Разрез 1-1

М. 1:50

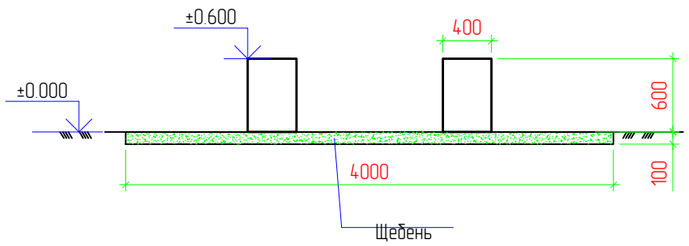

Спецификация

Поз.	Обозначение	Наименование	Кол.	Масса ед., кг	Приме-чание
		Фундамент под КТП			
Ф-1	ГОСТ 13579-78	ФБС 24.4.6Т	2	980,0	1960,0
		Щебень толщиной 100 мм			1,6 м^3
		Ограждения и калитка			
1	ГОСТ 8509-93	Уголок 40х40х5, Lобщ=29,0 п.м		2,98	86,42
2	ГОСТ 8509-93	Уголок 40х40х5, L=1400мм	2	2,98	8,4
3	ГОСТ 8509-93	Уголок 40х40х5, L=1900мм	16	2,98	90,6
4	ГОСТ 8509-93	Уголок 40х40х5, L=50мм	42	2,98	6,26
5	ГОСТ 10704-91	Труба 89х3, L=2600мм	8	6,36	132,3
6		Дверные петли	2		
7	ГОСТ 5336-80	Сетка 1-Р-50-3,0			28,8 м^2
8	ГОСТ 19903-2015	Заглушка. лист Ø90мм t-3,0мм	16	0,15	2,4
		Бетон В15 с/с	8	0,05м^3	0,4 м^3
		Щебень			0,007м^3
		Выемка грунта		0,046м^3	0,37 м^3
		Гидроизоляция. Рубероид			5,6 м^2

Согласовано

ВЗАМ. ИНВ. №

ПОДП. И ДАТА

ИНВ. № ПОДЛ.

ИЗМ.	КОЛ.	ЛИСТ	№ДОК.	ПОДПИСЬ	ДАТА
Разраб.		Пак			
ГИП		Инсенбаев			
Проверил		Нурланкызы			

10-19-АС

Разработка проектно-сметной документации на реконструкцию электрификации в г. Кульсары Жылыойского района

Архитектурно-строительные решения. район АЗС

СТАДИЯ	ЛИСТ	ЛИСТОВ
РП	1	1

План фундамента и ограждения КТПНГ-1/2 Разрез 1-1.

ТОО "ШЫНДАУ" Г. АТЫРАУ

Копировал

ФОРМАТ А3

Калитка

М. 1:20

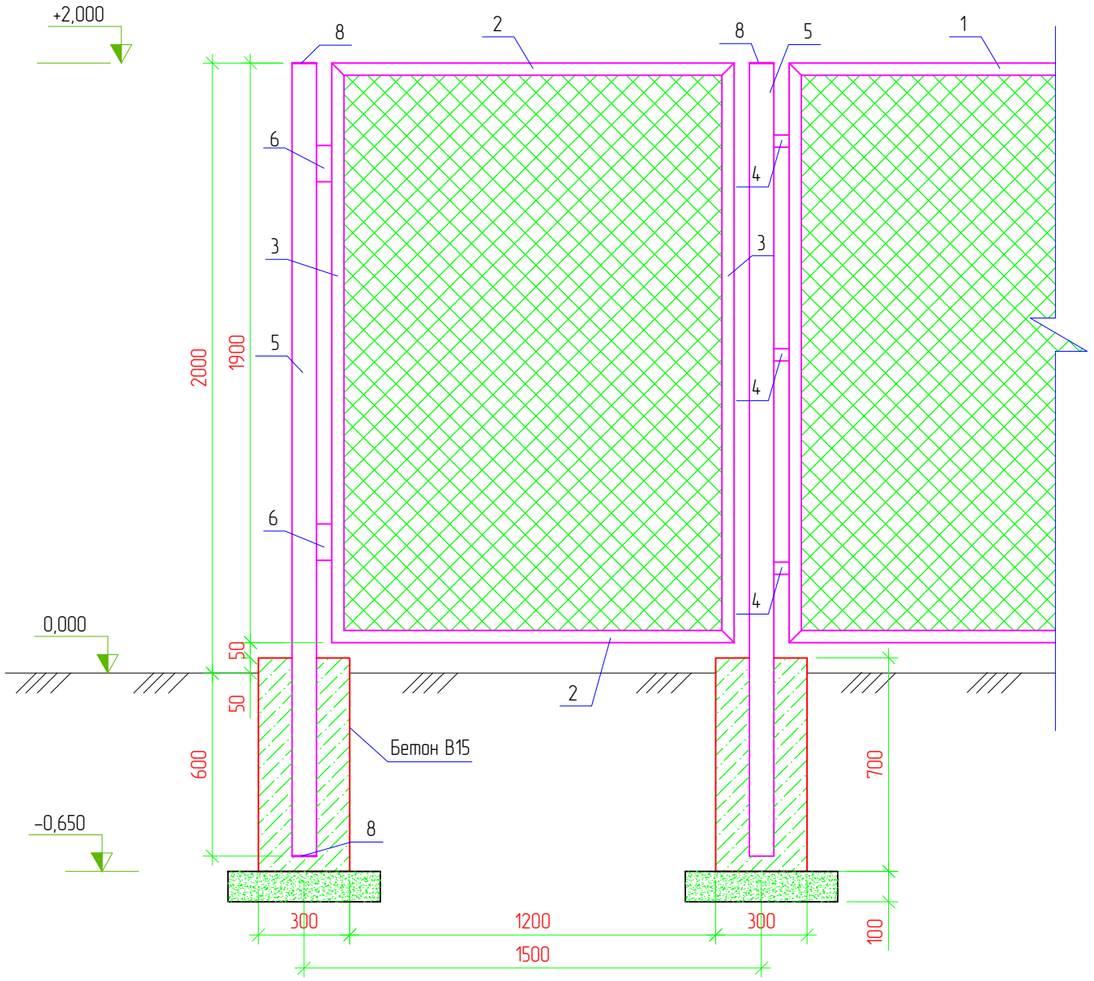

Ограждение

М. 1:20

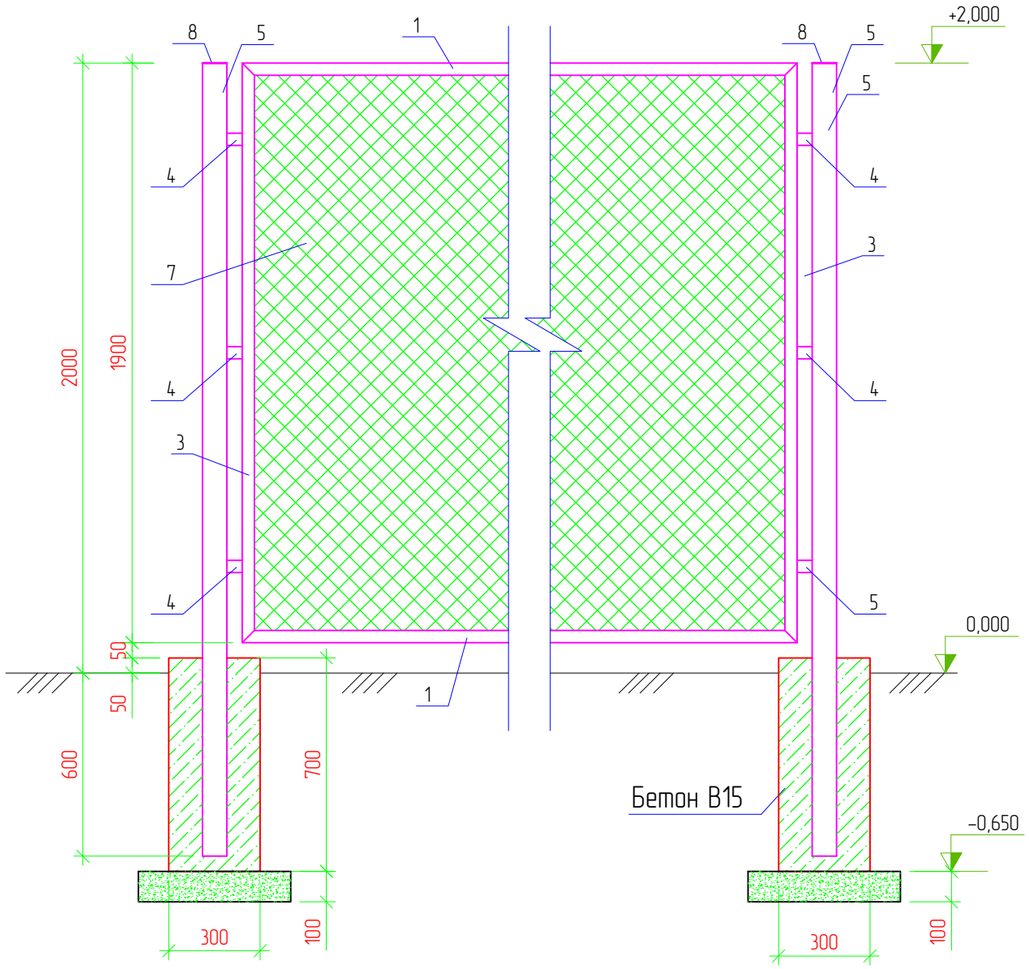

Примечания

1. Стальные трубы ограждения устанавливаются в сверленные котлованы Ø300мм, глубиной 0.6м.
2. Устойство сверленных котлованов производить в соответствии с требованиями СНиП 3.02.01-87.
3. После установки труб ограждения котлованы заделать бетоном класса В15 на сульфатостойком портландцементе ГОСТ 22266-94 с маркой по водонепроницаемости W6.
4. Монтаж элементов ограждения производить в соответствии с требованиями СНиП 3.03.01-87.
5. Сварку выполнять электродами типа 342А ГОСТ 9467-75. Типы сварных швов принимать по ГОСТ5264-80. Катеты сварных швов – 4мм. После выполнения сварочных работ сварные швы очистить от шлака и грунтовать.
6. Металлоконструкции должны быть окрашены 2 раза эмалью ХВ-124 ГОСТ 10144-89 по поверхности, грунтованной ФЛ-03К ГОСТ9109-84.

Согласовано

ВЗАМ. ИНВ. №

ПОДП. И ДАТА

ИНВ. № ПОДЛ.

ИЗМ.	КОЛ.	ЛИСТ	№ДОК.	ПОДПИСЬ	ДАТА
Разраб.		Пак			
ГИП		Инсенбаев			
Проверил		Нурланкызы			

10-19-АС

Разработка проектно-сметной документации на реконструкцию электрификации в г. Кульсары Жылыойского района

Архитектурно-строительные решения. район АЗС	СТАДИЯ	ЛИСТ	ЛИСТОВ
	РП	1	1
Калитка. Ограждения КТПНГ-1/2	ТОО "ШЫНДАУ" Г. АТЫРАУ		

Копировал

ФОРМАТ А3

ТОО «ШЫНДАУ»
г. Атырау ул. Махамбета Утемисова,116г. тел. 8/7122/ 31 59 59
site: www.shyndau.kz; e-mail: info@shyndau.kz

Разработка проектно-сметной документации на Реконструкцию электрификации в г.Кульсары Жылыойского района

РАБОЧИЙ ПРОЕКТ
Пристройка.
Архитектурная решение.

мкр.Северный Аэропорт

ТОМ 3
Книга 1

г. Атырау 2019 г.

ВЕДОМОСТЬ РАБОЧИХ ЧЕРТЕЖЕЙ ОСНОВНОГО КОМПЛЕКТА

Лист	Наименование	Примечание
1	Общие данные	
2	План фундамента и ограждения КТПНГ–1/2.	
3	Калитка. Ограждения КТПНГ–1/2.	

Ведомость ссылочных и прилагаемых документов

Обозначение	Наименование	Примечание
СН РК 1.02–03–2011	Порядок разработки, согласования, утверждения	
	и состав проектной документации на	
	строительство	
СП РК 5.01–102–2013	Основания зданий и сооружений	
СН РК 2.02–01–2014	Пожарная безопасность зданий и сооружений	
СН РК 2.01–01–2013	Защита строительных конструкций от коррозии	
ГОСТ 8509–93	Сталь угловая равнополочная	
ГОСТ 10704–91	Трубы стальные электросварные прямошовные	
Серия 5.900–2	Сальники набивные Ду 50....1400 для пропуска труб через стены.	
Серия 3.407.1–144 вып.1	Унифицированные конструкции фундаментов для стальных опор.	

Проект выполнен с соблюдением действующих норм и правил, соответствует нормам и правилам взрыво и пожаробезопасности и обеспечивает безопасную эксплуатацию запроектированных обьектов.

Главный инженер проекта Инсенбаев А.

1. Исходные данные

Проект разработан на основании задания на проектирование выданного заказчиком: Государственное учреждение «Отдел жилищно–коммунального хозяйства, пассажирского транспорта, автомобильных дорог и жилищной инспекции Жылыойского района»

Площадка под проектируемые здания и сооружения расположено в г.Кульсары, Жылыойского района Атырауской области по СП РК 2.04–01–2017 относится к IV Г климатическому району со следующими природно–климатическими характиристиками:

Архитектурно–планировочные и конструктивные решения

Трансформаторная

Под трансформаторной предусмотрен фундамент из фундаментных блоков по ГОСТ 13579–78. Под фундамент устраивается подготовка из щебня мелкой фракции с пропиткой битумом до полного насыщения.

Ограждения высотой 2,0 м предусмотрена из сетки по металлическому каркасу. Каркас ограждения из уголков по ГОСТ 8509–93. Стойки из труб по ГОСТ 10704–91.

Фундамент под стойки ограждения предусмотрен из монолитного бетона кл. В15. Стальные трубы ограждения устанавливаются в сверленные котлованы Ø300мм, глубиной 0.6м.

Объемно–планировочные показатели:
Площадь застройки –16,0 м2

Антикоррозийные мероприятия

Все сборные железобетонные и бетонные элементы нулевого цикла должны изготавливаться из бетона по водонепроницаемости W6 на сульфатостойких цементах по ГОСТ 22266–2013 с последующим нанесением на все поверхности, соприкасающимися с грунтом с отм. 0,500 и ниже горячим битумом наносимого в 2 слоя. Марка бетона всех железобетонных конструкций по морозостойкости должна быть F150.

Противопожарные мероприятия

Противопажарные мероприятия в проекте выполнены в соответствии с требованиями СН РК 2.02–01–2014 "Пожарная безопасность зданий и сооружений".

ИЗМ.	КОЛ.	ЛИСТ	№ДОК	ПОДПИСЬ	ДАТА	10–19–АС			
						Разработка проектно–сметной документации на реконструкцию электрификации в г. Кульсары Жылыойского района			
Разраб.		Пак				Архитектурно–строительные решения. мкр. Северный Аэропорт	СТАДИЯ	ЛИСТ	ЛИСТОВ
ГИП		Инсенбаев					РП	1	
Проверил		Нурланкызы				Общие данные.	ТОО "ШЫНДАУ" Г. АТЫРАУ		

Согласовано

ВЗАМ. ИНВ. №

ПОДП. И ДАТА

ИНВ. № ПОДЛ.

Копировал

ФОРМАТ А3

План фундамента под КТПНГ-1/2

М. 1:50

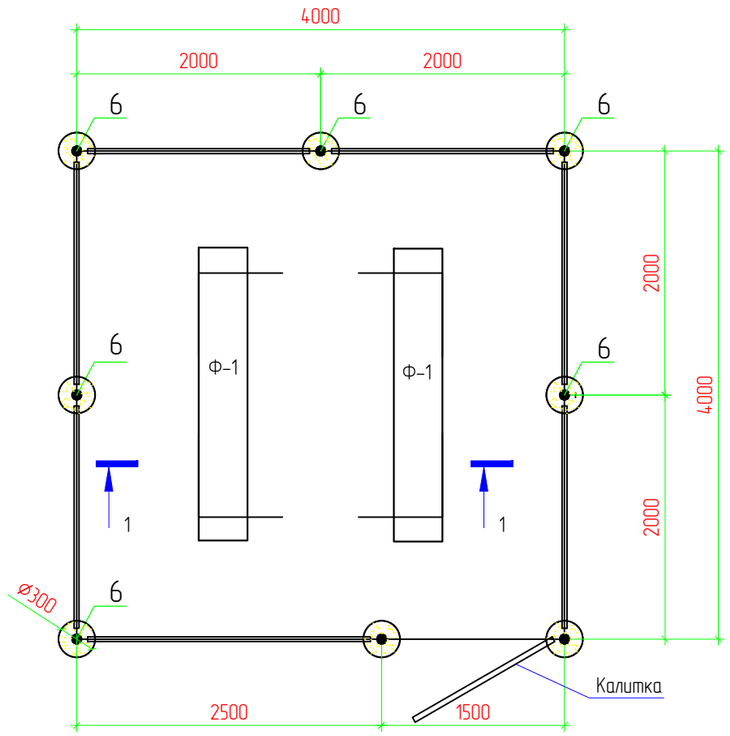

Разрез 1-1

М. 1:50

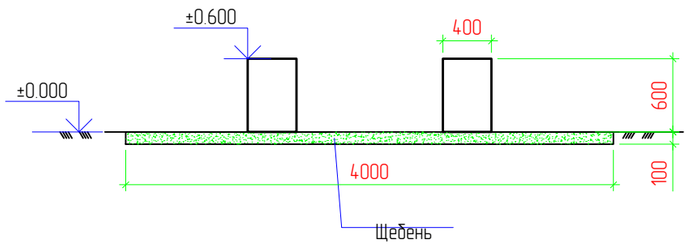

Спецификация

Поз.	Обозначение	Наименование	Кол.	Масса ед., кг	Приме-чание
		Фундамент под КТП			
Ф-1	ГОСТ 13579-78	ФБС 24.4.6Т	2	980,0	1960,0
		Щебень толщиной 100 мм			1,6 м^3
		Ограждения и калитка			
1	ГОСТ 8509-93	Уголок 40х40х5, Lобщ=29,0 п.м		2,98	86,42
2	ГОСТ 8509-93	Уголок 40х40х5, L=1400мм	2	2,98	8,4
3	ГОСТ 8509-93	Уголок 40х40х5, L=1900мм	16	2,98	90,6
4	ГОСТ 8509-93	Уголок 40х40х5, L=50мм	42	2,98	6,26
5	ГОСТ 10704-91	Труба 89х3, L=2600мм	8	6,36	132,3
6		Дверные петли	2		
7	ГОСТ 5336-80	Сетка 1-Р-50-3,0			28,8 м^2
8	ГОСТ 19903-2015	Заглушка. лист ⌀90мм t-3,0мм	16	0,15	2,4
		Бетон В15 с/с	8	0,05м^3	0,4 м^3
		Щебень			0,007м^3
		Выемка грунта		0,046м^3	0,37 м^3
		Гидроизоляция. Рубероид			5,6 м^2

Согласовано

ВЗАМ. ИНВ. №

ПОДП. И ДАТА

ИНВ. № ПОДЛ.

ИЗМ.	КОЛ.	ЛИСТ	№ДОК.	ПОДПИСЬ	ДАТА
Разраб.		Пак			
ГИП		Инсенбаев			
Проверил		Нурланкызы			

10-19-АС

Разработка проектно-сметной документации на реконструкцию электрификации в г. Кульсары Жылыойского района

Архитектурно-строительные решения. мкр. Северный Аэропорт

СТАДИЯ	ЛИСТ	ЛИСТОВ
РП	1	1

План фундамента и ограждения КТПНГ-1/2 Разрез 1-1.

ТОО "ШЫНДАУ" Г. АТЫРАУ

Копировал

ФОРМАТ А3

Калитка

М. 1:20

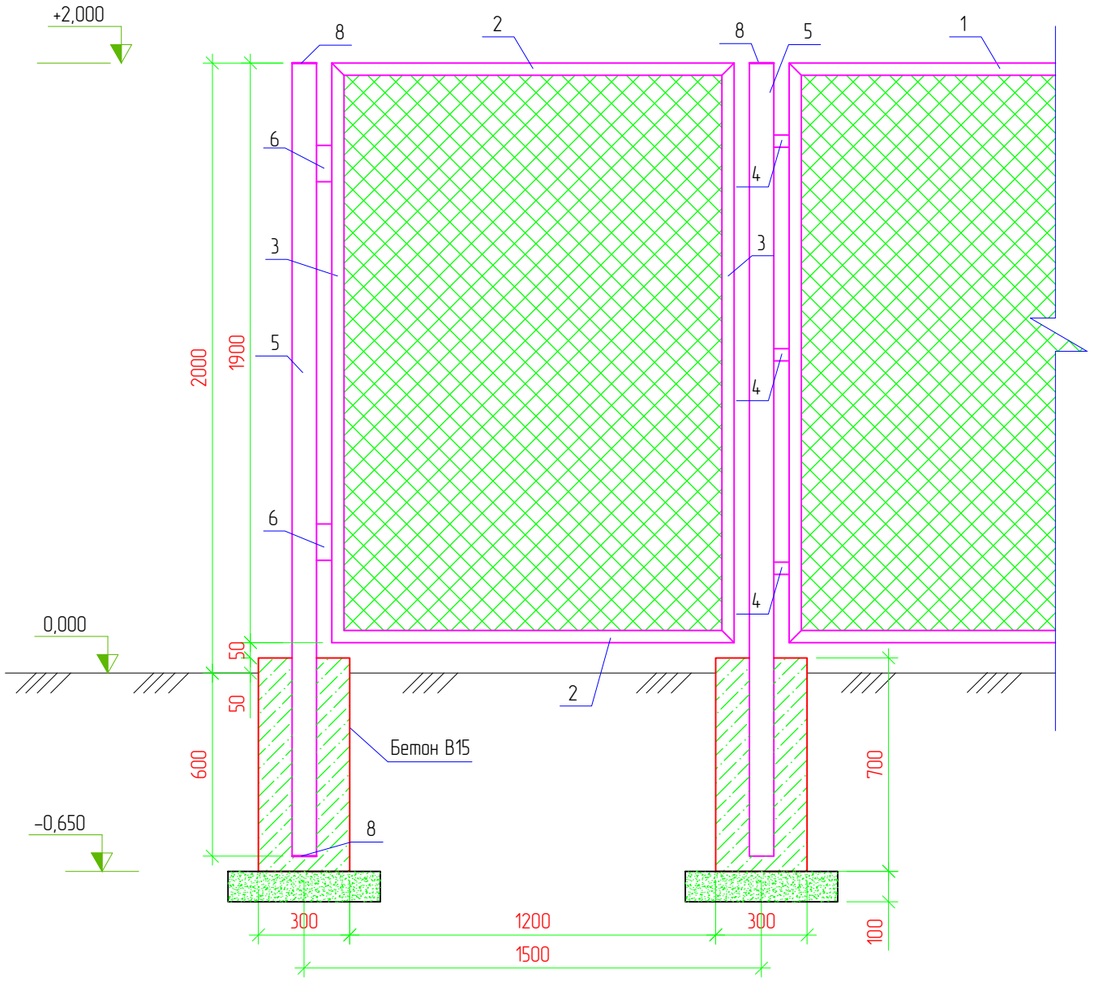

Ограждение

М. 1:20

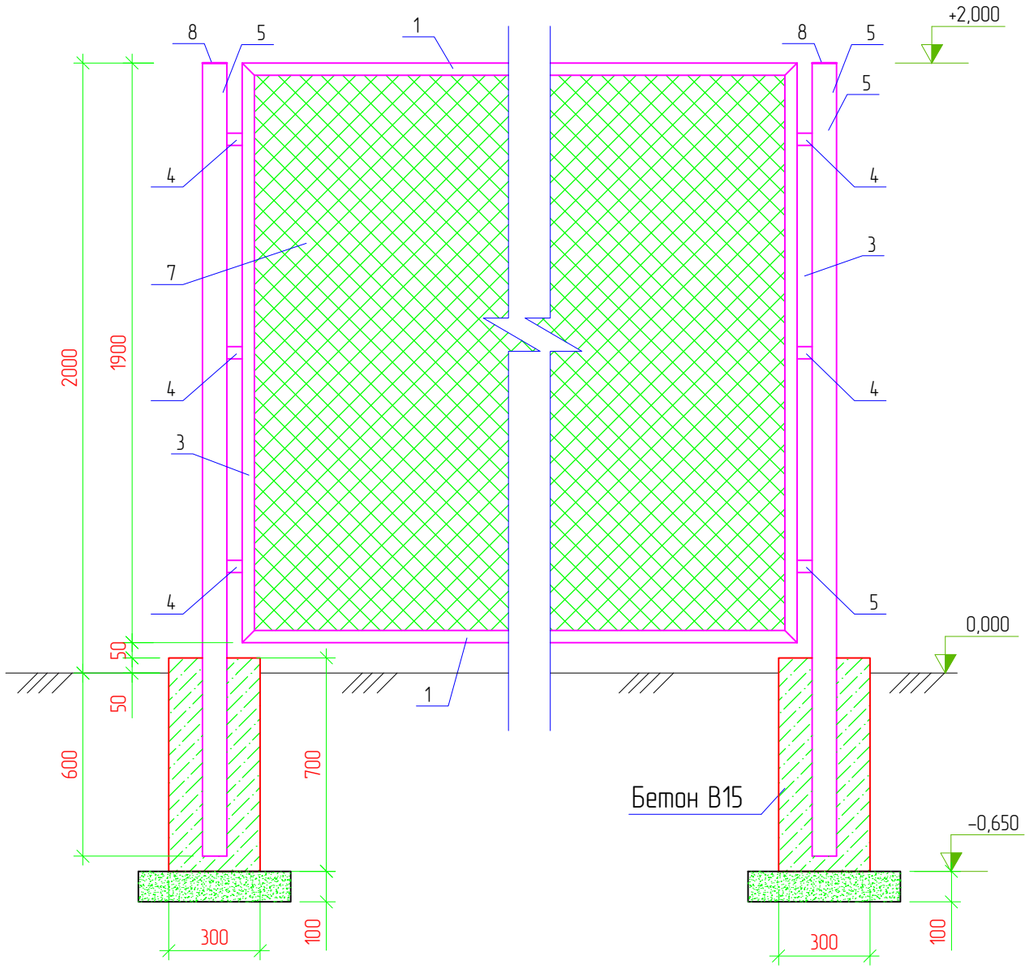

Примечания

1. Стальные трубы ограждения устанавливаются в сверленные котлованы Ø300мм, глубиной 0.6м.
2. Устойство сверленных котлованов производить в соответствии с требованиями СНиП 3.02.01-87.
3. После установки труб ограждения котлованы заделать бетоном класса В15 на сульфатостойком портландцементе ГОСТ 22266-94 с маркой по водонепроницаемости W6.
4. Монтаж элементов ограждения производить в соответствии с требованиями СНиП 3.03.01-87.
5. Сварку выполнять электродами типа 342А ГОСТ 9467-75. Типы сварных швов принимать по ГОСТ5264-80. Катеты сварных швов – 4мм. После выполнения сварочных работ сварные швы очистить от шлака и грунтовать.
6. Металлоконструкции должны быть окрашены 2 раза эмалью ХВ-124 ГОСТ 10144-89 по поверхности, грунтованной ФЛ-03К ГОСТ9109-84.

Согласовано

ВЗАМ. ИНВ. №

ПОДП. И ДАТА

ИНВ. № ПОДЛ.

ИЗМ.	КОЛ.	ЛИСТ	№ДОК.	ПОДПИСЬ	ДАТА
Разраб.		Пак			
ГИП		Инсенбаев			
Проверил		Нурланкызы			

10-19-АС

Разработка проектно-сметной документации на реконструкцию электрификации в г. Кульсары Жылыойского района

Архитектурно-строительные решения. мкр. Северный Аэропорт	СТАДИЯ	ЛИСТ	ЛИСТОВ
	РП	1	1
Калитка. Ограждения КТПНГ-1/2	ТОО "ШЫНДАУ" Г. АТЫРАУ		

Копировал

ФОРМАТ А3