ТОО "Казэкология Жобалау"

УСТАНОВКА ПОЖАРНОГО ГИДРАНТА

Пояснительная записка.Технологические решения.
Архитектурно–строительные решения.
Спецификации оборудования.

286–06.1–НВ.6

2018г.

ТОО "Казэкология Жобалау"

УСТАНОВКА ПОЖАРНОГО ГИДРАНТА

Пояснительная записка.Технологические решения.
Архитектурно–строительные решения.
Спецификации оборудования.

286–06.1–НВ.6

Директор Е.М.Абдиров

Гл.инж.проекта Л.Ф.Лебедева

2018г.

Содержание

Марка	Наименование	Стр.
ПЗ	Пояснительная записка.	
ТХ–1	Общие данные	
ТХ–2	Установка пожарного гидранта	
АС–1	Общие данные	
АС–2	Схема установки гидранта	
АС–3	Вариант утепления и крепления гидранта	
АС–4	Деревянная крышка КД. Спецификация.	
АСИ.01.00.000	Полухомут МС 1	
АС.02.00.000	Лестница Л1	
ТХ.СО–1	Спецификация оборудования	

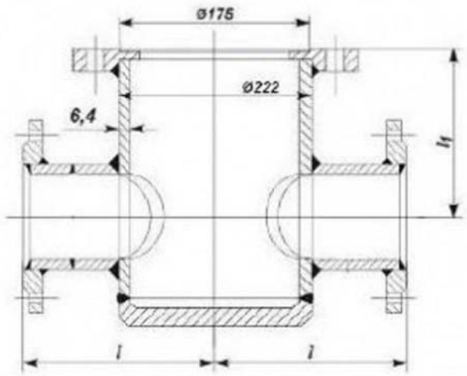

Пожарная подставка фланцевая

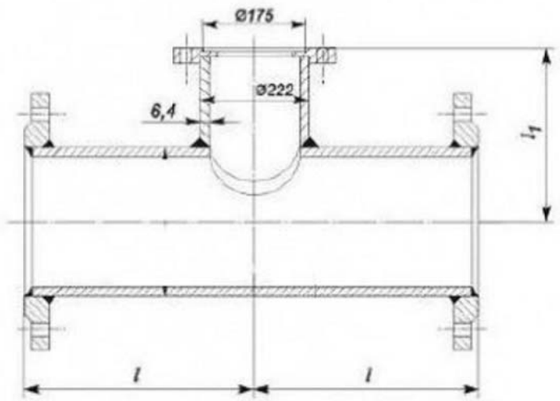

Пожарная подставка фланцевая

Условный проход Dy	Размеры, мм	
	L	L1
Подставка ППФ 100	200	225
Подставка ППФ 150	200	250
Подставка ППФ 200	250	275
Подставка ППФ 250	250	300
Подставка ППФ 300	250	325
Подставка ППФ 400	250	380
Подставка ППФ 500	250	430
Подставка ППФ 600	250	480

Спецификация металлоизделий

Марка поз.	Марка, Обозначение	Наименование	Кол.	Масса, кг ед.	Масса, кг общ.	Прим.
1	ГОСТ 33259–2015 (ГОСТ 12820–80)	Фланец для гидранта (175)–10 Ст3Сп	1	7,31	7,31	
	ГОСТ 33259–2015 (ГОСТ 12820–80)	Фланец 100–10 Ст3Сп	2	4,55	9,1	
	ГОСТ 10704–91	Труба стальная Д–219 L=325мм	1	7,74	7,74	
	ГОСТ 10704–91	Труба стальная Д–100 L=120мм	2	1,23	2,46	
	ГОСТ 19903–2015	Заглушка, лист стальной ø220мм, t=6мм	1	1,8	1,8	
	ГОСТ 7798–70	Болт М20–40.46	2			для хомута МС–1
	ГОСТ 7798–70	Болт М20–110.46	6			для крепления ПГ
	ГОСТ 5915–70	Гайка М20–7Н.5	8			для крепления хомута и ПГ
		ИТОГО			28,4	

ПРИМЕЧАНИЕ

1. Подставку под пожарный гидрант изготовить на месте на основе СК 2109–92–042. "Детали труб и колодцев" по размерам ГОСТ 5525–88

Изм.	Кол.уч	Лист	№ док.	Подп.	Дата
Проверил		Лебедева			29.03.18
Разработал		Бекмуханбетова			27.03.18
Нормоконтр.		Лебедева			29.03.18

286–06.1–НВ.6–ТХ.С1

Строительство водопровода с.Шоктыбай Чингирлауского района ЗКО

Установка пожарного гидранта

Стадия	Лист	Листов
РП	1	1

Подставка по ПГ стальная

ТОО "Казэкология Жобалау" 2018г

1. Введение

Проект применим на всей территории РК в районах с расчетными температурами от –40° до +40° С и с сейсмичностью до 9 баллов.

Сооружения запроектированы без учета сейсмических воздействий и не требуют выполнения антисейсмических мероприятий.

2. Гидранты пожарные.

Гидранты пожарные, подземные ГОСТ 8220–85* предназначены для подачи воды на пожарные нужды через пожарную колонку КПА Ду=125 ГОСТ 7499–95.

Пожарный гидрант устанавливается в подземном колодце на тройнике.

По требованию заказчика гидранты, предназначенные для установки в мокрых (водонаполняющихся) колодцах, должны поставляться с обратными клапанами в сливном отверстии, обеспечивающими герметичность от проникания грунтовых вод.

Гидранты пожарные подземные выпускаются девяти типоразмеров высотой от 500 до 2500мм с интервалом через 250 мм.

Пожарные гидранты выпускают заводы Талды–курганский экспериментальный коммунального оборудования, Московский "Коммунальник", Самаркандский опытно–экспериментальный коммунального оборудования и другие.

						286–06.1–НВ.6 –ПЗ		
						Строительство водопровода с.Шоктыбай Чингирлауского района ЗКО		
Изм.	Кол.	Лист	№ док.	Подпись	Дата			
Проверил		Лебедева			29.03.18	Установка пожарного гидранта	Стадия	Лист	Листов
Разраб.		Бекмуханбетова			27.03.18		РП	1	
Нормокон		Лебедева			29.03.18				
						Пояснительная записка.	ТОО "Казэкология Жобалау"		

1. Строительные решения.

Колодцы для установки пожарных гидрантов выполнять в соответствии с требованиями типовых проектных решений 901–09–11.84 "Колодцы водопроводные".

Основными рекомендуемыми вариантами колодцев для установки пожарных гидрантов являются круглые колодцы из сборных ж.–б. элементов по серии 3.900.1–14, вып.1.
Рабочая высота колодцев принята 2300мм.

При привязке в каждом конкретном случае необходимо уточнять:

– размеры колодца;

– размеры лестницы для спуска в колодец;

– расположение лестницы при различном количестве задвижек;

Ведомость ссылочных и прилагаемых документов

Обозначение	Наименование	Примечание
	Ссылочные документы	
ТПР 901–09–11.84	Колодцы водопроводные	
серия 4.900–9	Узлы и детали трубопроводов из пластмассовых труб	
выпуск 0–1	для систем водоснабжения и канализации	
	Прилагаемые документы	
ТХ.С	Спецификация оборудования	

Ведомость рабочих чертежей основного комплекта ТХ

Марка	Наименование	Примечание
1	Общие данные	
2	Установка пожарного гидранта.	

Ведомость основных комплектов рабочих чертежей

Обозначение	Наименование	Примечание
– ТХ	Технологические решения	
– АС	Архитектурно–строительные решения	

Проект разработан в соответствии с действующими нормами и правилами.

Главный инженер проекта Л.Ф.Лебедева

Изм.	Кол.	Лист	№ док.	Подпись	Дата
Проверил		Лебедева			29.03.18
Разраб.		Бекмуханбетова			27.03.18
Нормокон.		Лебедева			29.03.18

286–06.1–НВ.6–ТХ

Строительство водопровода с.Шоктыбай Чингирлауского района ЗКО

Установка пожарного гидранта

Стадия	Лист	Листов
РП	1	

Общие данные

ТОО "Казэкология Жобалау"

РАЗРЕЗ Б–Б

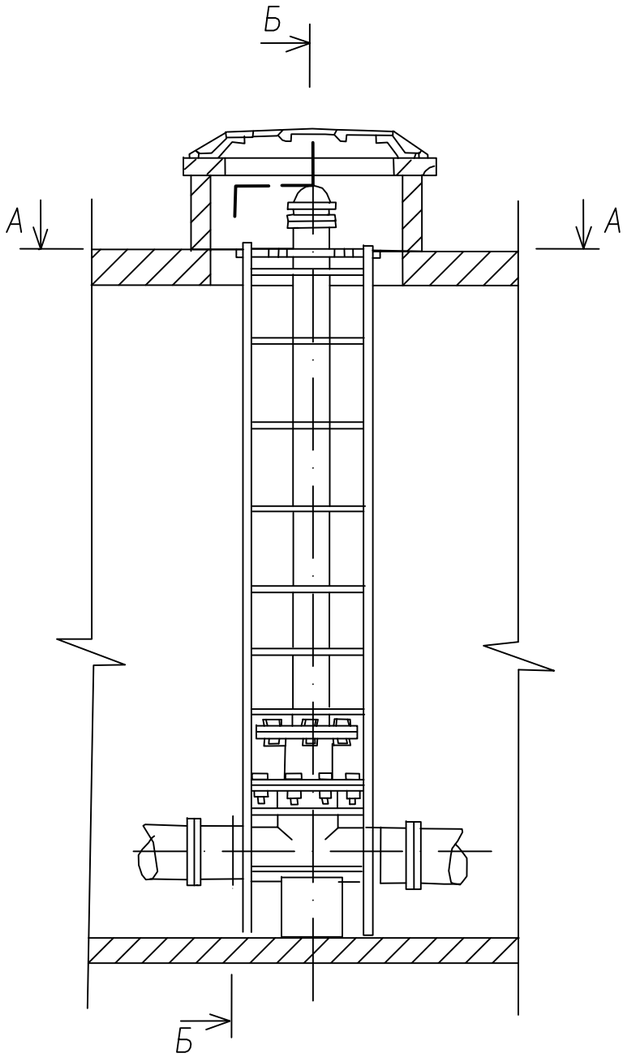

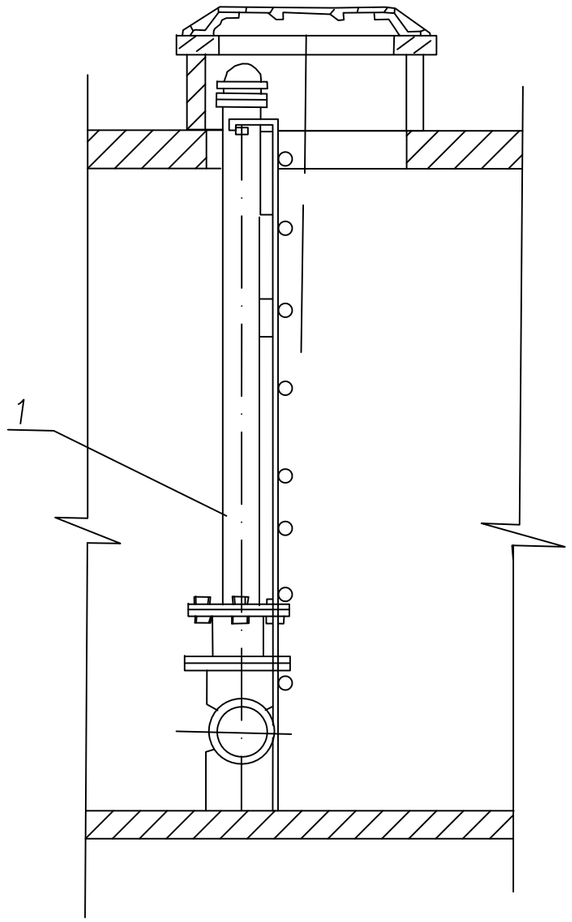

Примечания

1. Гидрант установить на подставку.
2. Наружные поверхности гидранта окрашиваются водостойкой краской, слой краски должен быть ровным без наплывов, пузырей, трещин и потеков.
3. Данный лист см.совместно с листами ТХ.С лист 1

РАЗРЕЗ А–А

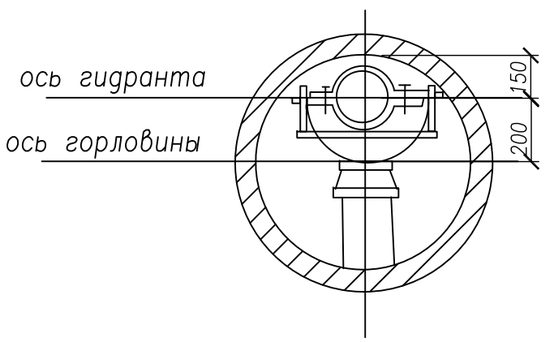

						286–06.1–НВ.6–ТХ		
						Строительство водопровода с.Шоктыбай Чингирлауского района ЗКО		
Изм.	Кол.	Лист	№док.	Подпись	Дата			
Проверил		Лебедева			29.03.18	Установка пожарного гидранта	Стадия	Лист	Листов
Разраб.		Бекмуханбетова			27.03.18		РП	2	
Нормокон		Лебедева			29.03.18				
						Установка пожарного гидранта	ТОО "Казэкология Жобалау" 2018г		

Позиция	Наименование и техническая характеристика оборудования и материалов Завод –изготовитель (для импортного оборудования–страна, фирма)	Тип, марка оборудования. Обозначение документа и номер опросного листа	Единица измерения		Код завода–изготовителя	Код оборудования, материала	Цена единицы оборудования тыс. руб	Количество	Масса единицы оборудования, кг
			Наименование	Код					
1	2	3	4	5	6	7	8	9	10
	Оборудование и материалы поставляемые заказчиком								
1	Гидрант пожарный подземный ГОСТ 8220–85Е, h = 2,0		шт.	796		4854511019		27	110,1кг

ПРИМЕЧАНИЕ

1. Пожарные гидранты Н= 2,0 – поселковая сеть – 14 шт.
2. Подставку под пожарный гидрант изготовить на месте на основе СК 2109–92–042. "Детали труб и колодцев" по размерам ГОСТ 5525–88

Изм.	Кол.уч	Лист	№ док.	Подп.	Дата
Проверил		Лебедева			29.03.18
Разработал		Бекмуханбетова			27.03.18
Нормоконтр.		Лебедева			29.03.18

286–06.1–НВ.6–ТХ.С1

Строительство водопровода с.Шоктыбай Чингирлауского района ЗКО

Установка пожарного гидранта

Стадия	Лист	Листов
РП	1	1

Спецификация оборудования

ТОО "Казэкология Жобалау" 2018г

Ведомость рабочих чертежей основного комплекта марки АС

Марка	Наименование	Примечание
1	Общие данные	
2	Схема установка гидранта	
3	Вариант утепления и крепления гидранта	
4	Деревянная крышка КД. Спецификация.	

Ведомость ссылочных и прилагаемых документов

Обозначение	Наименование	Примечание
	Ссылочные документы	
Серия 3.900.1–14, вып.1	Изделия для круглых колодцев	
Серия 4.900–9 вып.0–1	Узлы и детали трубопроводов из пластмассовых труб для	
	водоснабжения и канализации	
Типовые проектные	Колодцы водопроводные	
решения 901–09–11.84		
СК 2109–92–042.	Детали труб и колодцев	
ГОСТ 5525–88	Части соединительные чугунные для трубопроводов	
	Прилагаемые документы	
АСИ.01.00.000	Полухомут МС1	
АСИ.02.00.000	Лестница Л1	

Проект разработан в соответствии с действующими нормами и правилами.

Главный инженер проекта Л.Ф.Лебедева

Изм.	Кол.	Лист	№ док.	Подпись	Дата
Проверил		Лебедева			29.03.18
Разраб.		Бекмуханбетова			27.03.18
Нормокон.		Лебедева			29.03.18

286–06.1–НВ.6 –АС

Строительство водопровода с.Шоктыбай Чингирлауского района ЗКО

Установка пожарного гидранта

Стадия	Лист	Листов
РП	1	

Общие данные

ТОО "Казэкология Жобалау" 2018г

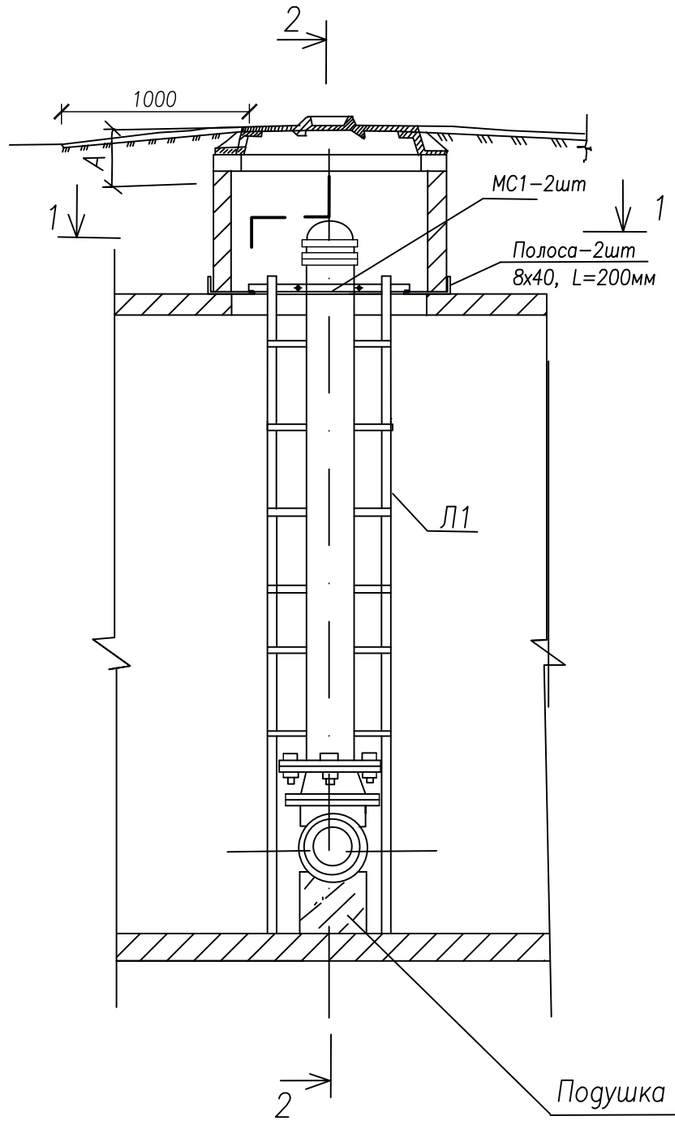

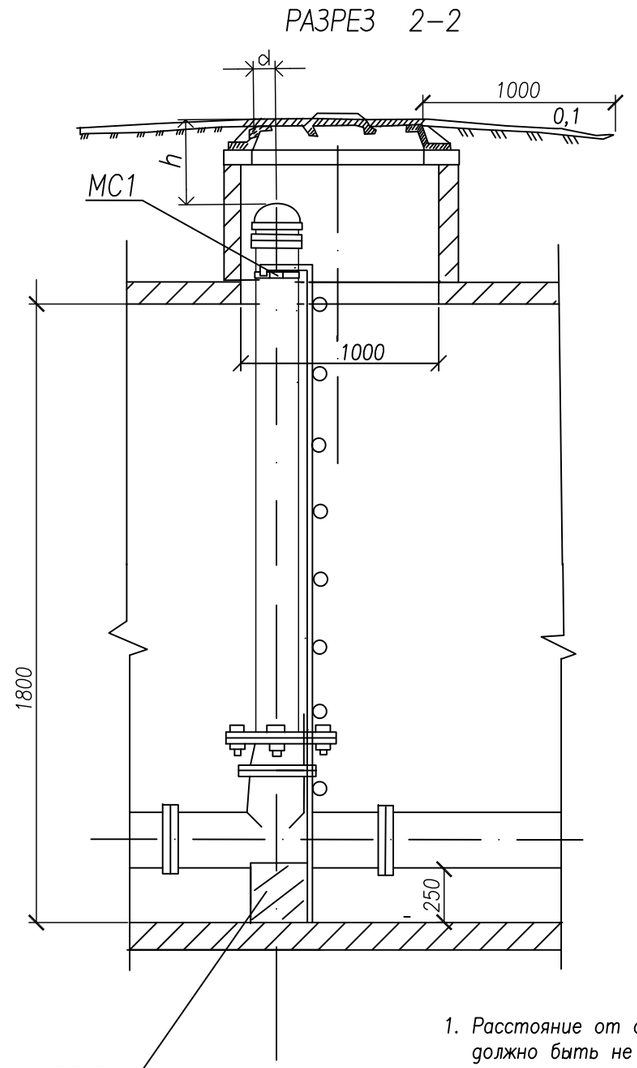

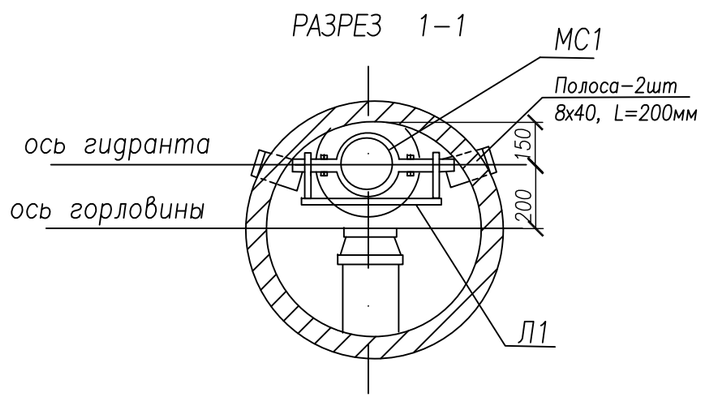

Примечания

1. Расстояние от оси гидранта до стенки горловины люка "d" должно быть не менее 175 мм.
2. Расстояние от верхней части гидранта до верха люка колодца "h" не должно быть менее 150 и более 400мм.
3. Зазор между установленной на гидрант колонкой и корпусом крышки люка колодца должен быть не менее 50 мм.
4. Сборные железобетонные элементы на колодцы под пожарные гидранты учтены в спецификации 286–06–НВ.6 лист
5. Спецификация на лестницу Л1 см. 286–06.1–НВ.6 АСИ.02.00.000.

						286–06.1–НВ.6 –АС		
						Строительство водопровода с.Шоктыбай Чингирлауского района ЗКО		
Изм.	Кол.	Лист	№ док.	Подпись	Дата			
Проверил		Лебедева			29.03.18	Установка пожарного гидранта	Стадия	Лист	Листов
Разраб.		Бекмуханбетова			27.03.18		РП	2	
Нормокон		Лебедева			29.03.18				
						Схема установки гидранта	ТОО"Казэкология Жобалау" 2018г		

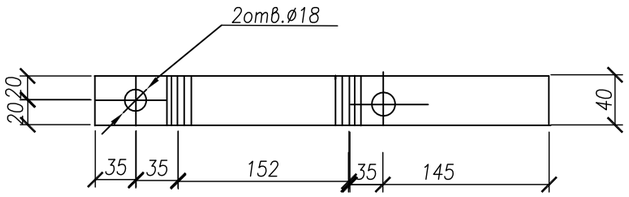

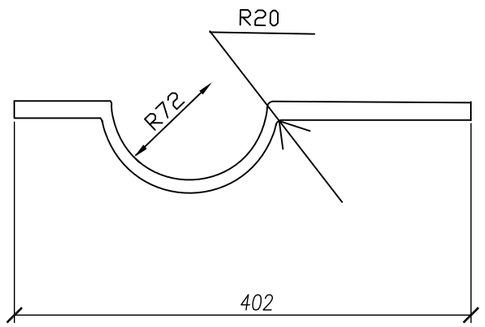

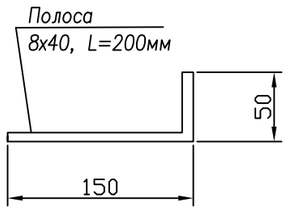

СПЕЦИФИКАЦИЯ МЕТАЛЛА НА ОДНО ИЗДЕЛИЕ

Формат	Зона	Поз.	Обозначение	Наименование	кол. шт.	Примечание
				Детали		
		1	ГОСТ 5781–82*	Полоса 8х40 L=500мм	2	2,54
		2	ГОСТ 5781–82*	Полоса 8х40 L=200мм	2	1,00

Примечания

1. Длина развертки полухомута МС1–500 мм.
2. Полоса 8х40 L=200мм–для крепления полухомута МС1 к стыку горловины и колодца (см. лист АС–2)

						286–06.1–НВ.6 АСИ.01.00.000
						Строительство водопровода с.Шоктыбай Чингирлауского района ЗКО
Изм.	Кол.	Лист	№ док.	Подпись	Дата	
Проверил		Лебедева			29.03.18	Установка пожарного гидранта
Разраб.		Бекмуханбетова			27.03.18	
Нормокон.		Лебедева			29.03.18	
						Полухомут МС1 Полоса 8х40 L=200мм

Стадия	Масса	Масштаб
РП	1.27	1:5

ТОО "Казэкология Жобалау" 2018г

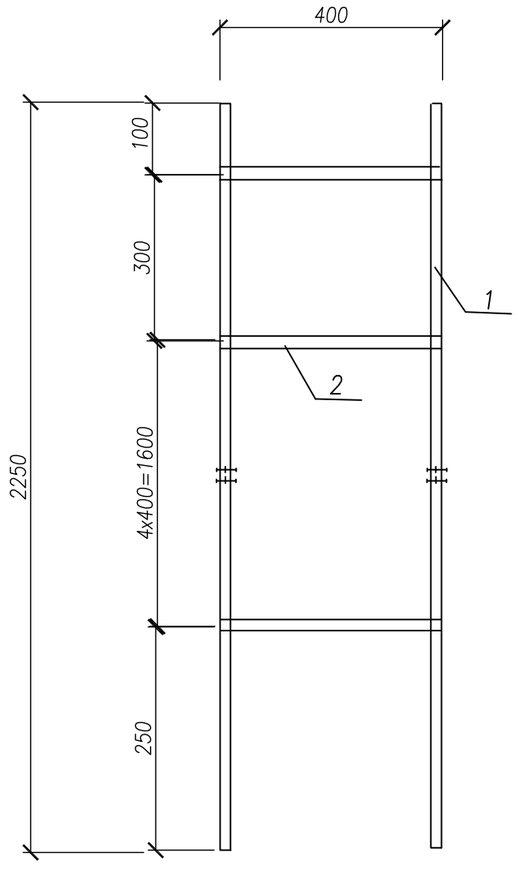

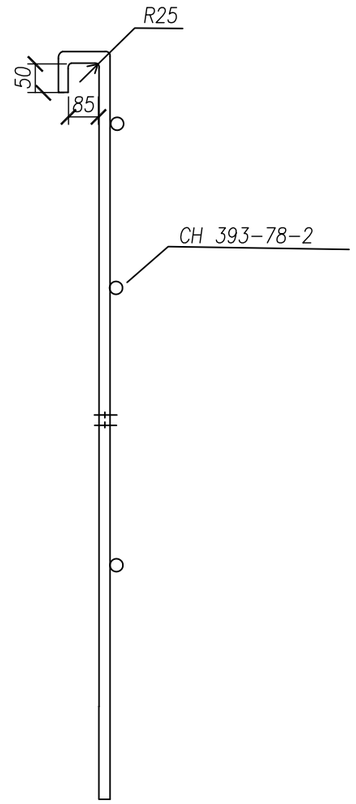

СПЕЦИФИКАЦИЯ МЕТАЛЛА НА ОДНО ИЗДЕЛИЕ

Формат	Зона	Поз.	Обозначение	Наименование	кол. шт.	Примечание
				Детали		
		1	Круг ø20 А1	ГОСТ 5781–82* L=1935	2	9,55
		2	Круг ø20 А1	ГОСТ 5781–82* L=400	8	7,90

						286–06.1–НВ.6 АСИ.02.00.000
						Строительство водопровода с.Шоктыбай Чингирлауского района ЗКО
Изм.	Кол.	Лист	№ док.	Подпись	Дата	
Проверил		Лебедева			29.03.18	Установка пожарного гидранта
Разраб.		Бекмуханбетова			27.03.18	
Нормокон.		Лебедева			29.03.18	
						Лестница Л1

Стадия	Масса	Масштаб
РП	20.42	БМ

ТОО "Казэкология Жобалау" 2018г

Утепление колодца деревянной крышкой

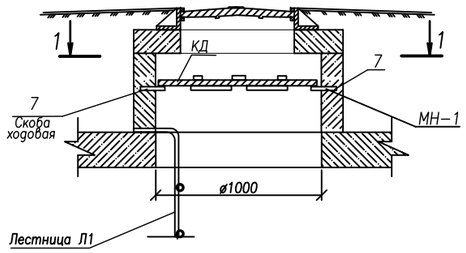

Разрез 1-1

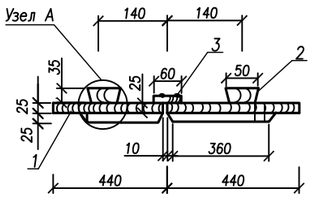

Деревянная крышка

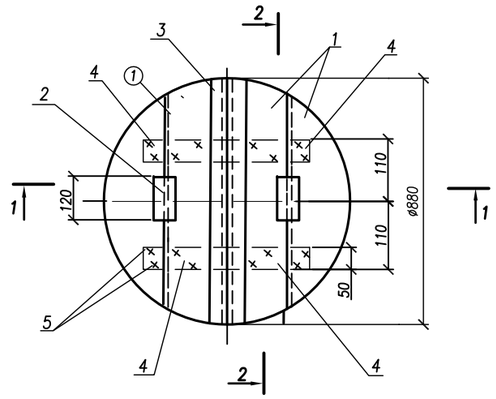

Скоба ходовая МН-1

Вид по А-А

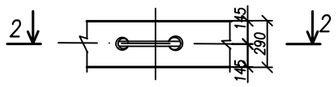

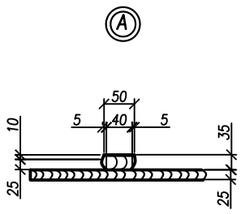

Скоба ходовая МН-1

Разрез 2-2

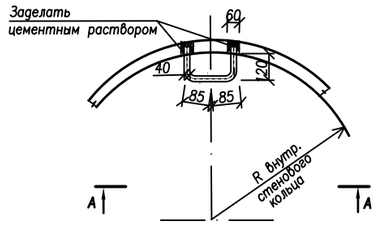

Разрез 2-2

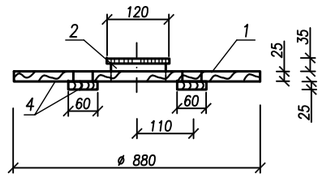

Примечания

1. Доски антисептировать.
2. Спецификация дана на изготовление одной деревянной крышки.
3. Всего крышек деревянных – 27 шт.

Формат	Поз.	Обозначение	Наименование	Кол-во	Приме-чание
			Детали		
Б.4	1	АСИ 05.00.001	Щит	4	0,152м2-1шт.
			Доска 3 сорта 25х155х620		
			ГОСТ 8486-86*		
Б.4	2	АСИ 05.00.002	Ребро	2	0,0048м3-1шт
			Доска 3 сорта 25х40х120		
			ГОСТ 8486-86*		
Б.4	3	АСИ 05.00.003	Накладка	1	0,04 м2
			Доска 3 сорта 35х60х620		
			ГОСТ 8486-86*		
Б.4	4	АСИ 05.00.004	Доска 3 сорта 25х60х220	4	0,0213м2-1шт.
			ГОСТ 8486-86*		
	5		Стандартные изделия		
			Гвозди К 3.0х70 ГОСТ 4028-63*	35	

Спецификация металлоизделий

Марка поз.	Марка, Обозначение	Наименование	Кол.	Масса, кг ед.	Масса, кг общ.	Прим.
		Закладная деталь				
7	Закладная деталь МН-1	Скоба ходовая МН-1 ø16 АI, L=510мм	4	0,81	3,24	

Согласовано

ВЗАМ. ИНВ. №

ПОДП. И ДАТА

ИНВ. № ПОДЛ.

Изм.	Кол.уч	Лист	№док.	Подп.	Дата
Проверил		Лебедева			29.03.18
Разработал		Бекмуханбетова			27.03.18
Нормоконтр.		Лебедева			29.03.18

286-06.1-НВ.6 -АСИ.02.00.00

Строительство водопровода с.Шоктыбай Чингирлауского района ЗКО

Установка пожарного гидранта

Стадия	Лист	Листов
РП	4	

Утепление колодца деревянной крышкой. Деревянная крышка.Скоба ходовая МН1. Лестница Л1. Спецификации.

ТОО"Казэкология Жобалау" г. Уральск 2018г.