ГЕРМЕТИЗИРОВАННЫЕ ОГОЛОВКИ СКВАЖИН

Серия 7.901-7 выпуск 1

Альбом I

Оголовки скважин для водоснабжения оборудованных насосами TWU 4-0210-C 3

286-03.1-НВ1.2

Привязан : 286-03.1- НВ1.2			
ГИП	Лебедева		06.11.18
Разраб	Кусаинова		05.11.18
Нормокон	Лебедева		06.11.18

Серия 7.901-7 выпуск 1

Лист

УЗЛЫ ИНЖЕНЕРНОГО ОБОРУДОВАНИЯ СООРУЖЕНИЙ

СЕРИЯ 7.901-7

ГЕРМЕТИЗИРОВАННЫЕ ОГОЛОВКИ СКВАЖИН

ВЫПУСК 1

ОГОЛОВКИ СКВАЖИН ДЛЯ ВОДОСНАБЖЕНИЯ, ОБОРУДОВАННЫХ НАСОСАМИ ТИПА ЭЦВ

24321-02

Отпускная цена
на момент реализации
указана
в счет-накладной

Пров

УЗЛЫ ИНЖЕНЕРНОГО ОБОРУДОВАНИЯ СООРУЖЕНИЙ

СЕРИЯ 7.901-7

ГЕРМЕТИЗИРОВАННЫЕ ОГОЛОВКИ СКВАЖИН

ВЫПУСК 1

Оголовки скважин для водоснабжения оборудованных насосами типа ЭЦВ

РАБОЧИЕ ЧЕРТЕЖИ

РАЗРАБОТАНЫ

ИНСТИТУТОМ „СОЮЗГИПРОВОДХОЗ"

Главный инженер института О.А. Леонтьев

Главный инженер проекта И.Н. Бодринов

Утверждены и введены

в действие Минводстроем СССР

протокол №821 от 02.04.90г.

			Привязан
Инв. №			

24321-02 2

СОДЕРЖАНИЕ ВЫПУСКА

Обозначение документа	Наименование	Стр.
	Титульный лист	1
	Содержание	2
ОГВ-375.000.00	Оголовок герметизированный	
	Спецификация	4
ОГВ-375.000.00СБ	Оголовок герметизированный	
	Сборочный чертеж	6
ОГВ-375.000.00ВС	Оголовок герметизированный	
	Ведомость спецификаций	9
ОГВ-375.000.00ВП	Оголовок герметизированный	
	Ведомость покупных изделий	10
ОГВ-375.100.00	Патрубок отводной. Спецификация	11-13
ОГВ-375.100.00СБ	Патрубок отводной	
	Сборочный чертеж	14-17
ОГВ-375.110.00	Плита опорная. Спецификация	18-19
ОГВ-375.110.00СБ	Плита опорная. Сборочный	
	чертеж	20-23
ОГВ-375.110.01	Плита. Деталь	24-25
ОГВ-375.110.02	Патрубок. Деталь	26-27
ОГВ-375.110.03	Штуцер. Деталь	
ОГВ-375.110.05	Втулка. Деталь	28
ОГВ-375.110.04	Скоба. Деталь	29
ОГВ-375.110.06	Фланец. Деталь	
ОГВ-375.100.01	Пробка. Деталь	
ОГВ-375.100.02	Прокладка. Деталь	30
ОГВ-375.100.03	Шайба. Деталь	
~~ОГВ-375.100.04~~	~~Прокладка. Деталь~~	
ОГВ-375.200.00	Патрубок устьевой	
	Спецификация	31
ОГВ-375.200.00СБ	Патрубок устьевой	
	Сборочный чертеж	32
ОГВ-375.200.01	Патрубок. Деталь	33
ОГВ-375.200.02	Фланец. Деталь	34
ОГВ-375.000.01	Прокладка. Деталь	
ОГВ-375.000.02	Прокладка. Деталь	35
ОГВ-375.000.03	Кольцо. Деталь	
ОГВ-375.000.04	Ребро. Деталь	36
ОГВ-375.000.05	Втулка. Деталь	
ОГВ-375.000.06	Кольцо. Деталь	37
ОГВ-375-1.000.00	Оголовок герметизированный	
	Спецификация	
ОГВ-375-1.000.00СБ	Оголовок герметизированный	
	Сборочный чертеж	
ОГВ-375-1.000.00	Оголовок герметизированный	
	Спецификация	
ОГВ-375-1.000.00ВС	Оголовок герметизированный	
	Ведомость спецификаций	72
ОГВ-375-1.000.00ВП	Оголовок герметизированный	
	Ведомость покупных изделий	74
ОГВ-375-1.100.00	Патрубок отводной	
	Спецификация	78

Привязан 286-03.1-НВ1.2
Инв. № подл. | Подпись и дата | Взам. инв. № 1322/18

Инв.№ подл.	Подпись и дата	Взам. инв.№	Инв.№ дубл.	Подпись и дата

Серия 7.901-7 Выпуск 1

Формат	Зона	Поз.	Обозначение	Наименование	Кол. на исполн. ОГВ 375.000.00 —	01	02	03	04	05	06	07	08	09	Примечание
				Документация											
А3			ОГВ-375. 000.00 СБ	Сборочный чертеж	X	X	X	X		X		X	X		
			-01 СБ	Сборочный чертеж					X		X			X	
А3			ОГВ-375. 000.00 ВС	Ведомость спецификаций	X	X	X	X	X	X	X	X	X	X	
А3			ОГВ-375. 000.00 ВП	Ведомость покупных изделий	X	X	X	X	X	X	X	X	X	X	

Лит.

Коб

Исполнения 10...19 - см. листы 7, 8, 9 10, 11, 12;
20... 29 - см. листы 13, 14, 15 16, 17, 18

Изм.	Лист	№ докум.	Подп.	Дата	ОГВ-375.000.00		
Разраб.		Кузьмичева		06.02.90	Оголовок герметизированный	Лит.	Лист 1 / Листов 18
Пров.		Бояринов		23.02.90		Союзгипроводхоз имени Е.Е. Алексеевского г. Москва	
Н.контр.		Платунина		28.02.90			
Утв.		Антонов		28.02.90			

Формат А4

Инв № подл.	Подпись и дата	Взам. инв.№	Инв.№ дубл.	Подпись и дата

Формат	Зона	Поз.	Обозначение	Наименование	Кол. на исполн. ОГВ-375.000.00 —	01	02	03	04	05	06	07	08	09	Примечание
				Сборочные единицы											
А4		1	ОГВ-375. 100. 00	Патрубок отводной	1										
			-01	Патрубок отводной		1									
			-02	Патрубок отводной			1								
			-03	Патрубок отводной				1							
			-04	Патрубок отводной					1						
			-05	Патрубок отводной						1					
			-06	Патрубок отводной							1				
			-07	Патрубок отводной								1			
			-08	Патрубок отводной									1		
			-09	Патрубок отводной										1	

24321-02 5

Изм.	Лист	№ докум.	Подп.	Дата	ОГВ-375.000.00	Лист

Формат А4

Инв.№ подл.	Подпись и дата	Взам. инв.№	Инв.№ дубл.	Подпись и дата

Формат	Зона	Поз.	Обозначение	Наименование	Кол. на исполн. ОГВ-375.000.00-										Примечание
					–	01	02	03	04	05	06	07	08	09	
А4		2	ОГВ-375.200.00	Патрубок устьевой	1	1		1	1			1			
			-01	~~Патрубок устьевой~~										1	
			-02	~~Патрубок устьевой~~			1			1	1		1		
				Детали											
А4		5	ОГВ-375.000.01	Прокладка	2	2	2	2	2	2	2	2	2	2	
А4		6	ОГВ-375.000.02	Прокладка	1	1	1	1	1	1	1				
			-01	~~Прокладка~~								1	1	1	
А4		7	ОГВ-375.000.03	Кольцо	1	1		1	1			1			
			-01	~~Кольцо~~										1	
			-02	~~Кольцо~~			1			1	1		1		

Изм.	Лист	№ докум.	Подп.	Дата	ОГВ-375.000.00	Лист 3

Формат А4

Инв.№ подл.	Подпись и дата	Взам. инв.№	Инв.№ дубл.	Подпись и дата

Формат	Зона	Поз.	Обозначение	Наименование	Кол. на исполн. ОГВ-375.000.00-										Примечание
					–	01	02	03	04	05	06	07	08	09	
А4		8	ОГВ-375.000.04	Ребро	8	8	8	8	8	8	8	8	8	8	
А4		9	ОГВ-375.000.05	Втулка	1	1	1	1	1	1	1				
			-01	~~Втулка~~								1	1	1	
				Стандартные изделия											
		13		Болт М16х45.3.6.09 ГОСТ 7798-70	4	4		4	4			4			0,104кг
				~~Болт М16х50.3.6.09 ГОСТ 7798-70~~										4	0,112кг
				Болт М16х65.3.6.09 ГОСТ 7798-70	4	4	8	4	4	8	8	4	4	4	0,136кг

Изм.	Лист	№ докум.	Подп.	Дата	ОГВ-375.000.00	Лист

Формат А4

24321-02 6

Инв. № подл.	Подпись и дата	Взам. инв. №	Инв. № дубл.	Подпись и дата

Серия 7.901-7 Выпуск 1

Формат	Зона	Поз.	Обозначение	Наименование	Кол. на исполн. ОГВ-375.000.00-										Примечание
					–	01	02	03	04	05	06	07	08	09	
		22		Гайка М16-6Н.4.09 ГОСТ 5915-70	8	8	8	8	8	8	8	8	8	8	0,0332кг
		30		Шайба 16.65Г.09 ГОСТ 6402-70	8	8	8	8	8	8	8	8	8	8	0,008кг
		35		Кольцо 3.10-320-58-2-2 ГОСТ 9833-73/ГОСТ 18829-73	1	1		1	1			1			0,02575кг
				~~Кольцо 350-360-58-2-2 ГОСТ 9833-73/ГОСТ 18829-73~~										1	0,02903кг

Изм.	Лист	№ докум.	Подп.	Дата	ОГВ-375.000.00	Лист 5

Формат А4

Инв. № подл.	Подпись и дата	Взам. инв. №	Инв. № дубл.	Подпись и дата

Формат	Зона	Поз.	Обозначение	Наименование	Кол. на исполн. ОГВ-375.000.00-										Примечание
					–	01	02	03	04	05	06	07	08	09	
		35		Кольцо 460-470-58-2-2 ГОСТ 9833-73/ГОСТ 18829-73			1			1	1		1		0,03812кг
				Прочие изделия											
		40		Кран трехходовой натяжной муфтовый с фланцем для контрольного манометра 11Б 18 бк ТУ 26-07-1061-73	1	1	1	1	1	1	1	1	1	1	0,27кг

Изм.	Лист	№ докум.	Подп.	Дата	ОГВ-375.000.00	Лист 5

Формат А4

24321-02 7

ОГВ-375.000.00 СБ

Перв. примен. | Справ. № | Подпись и дата | Инв. № дубл. | Взам. инв. № | Подпись и дата | Инв. № подл.

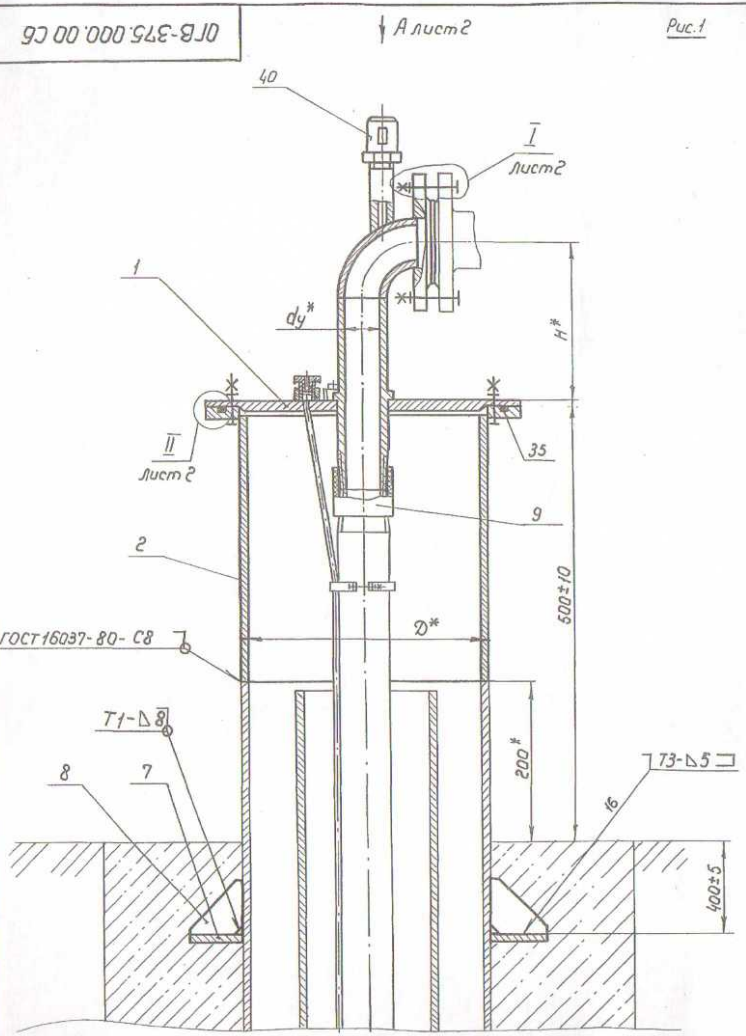

Рис.1

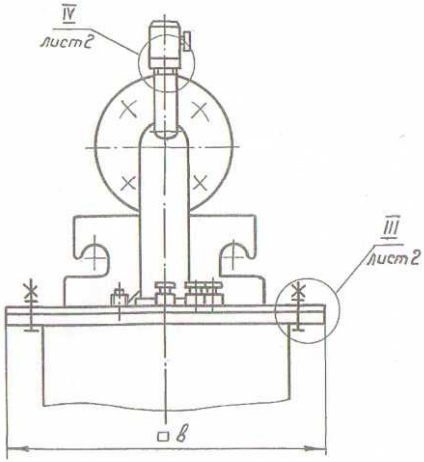

1.* Размеры для справок

2. Неуказанная сварка дуговая по ГОСТ 5264-80

3. Резьбовые поверхности покрыть смазкой УНЗ ГОСТ 19537-83

4. Таблицу исполнений см. рис. 3,4

Приказом 286-03.1-КВ12
нач. Госинспекции ежд 13.12.18

					ОГВ-375.000.00 СБ			
Изм.	Лист	№ докум.	Подп.	Дата	Оголовок герметизированный Сборочный чертеж	Лит.	Масса	Масштаб
Разраб.		Кузьмичева		06.02.90			см.табл	—
Пров.		Бояринов		23.02.90		Лист 1	Листов 4	
Т.контр.						Союзгипроводхоз имени Е.Е. Алексеевского г. Москва		
Н.контр.		Платунина		20.02.90				
Утв.		Антонов		26.02.90				

Копировал: Марунина 24321-02 14 Формат А3

ОГВ-375.000.00СБ

Серия 7.901-7 Выпуск 1

Вид А лист1

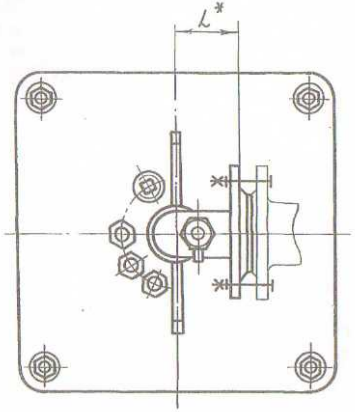

Рис.2
Остальное см. рис.1

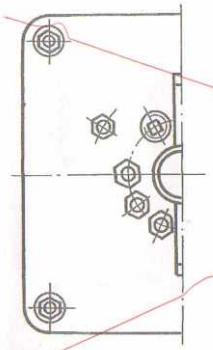

Рис.3
Остальное см. рис.1

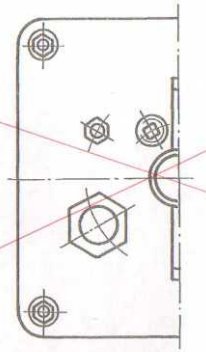

Рис.4
Остальное см. рис.1

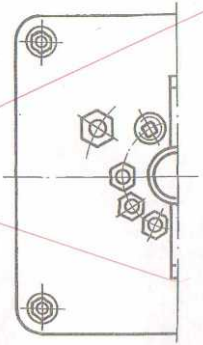

I лист1

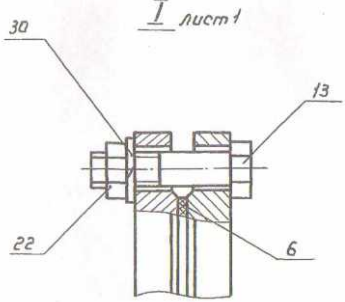

II лист1

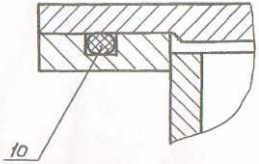

III лист1

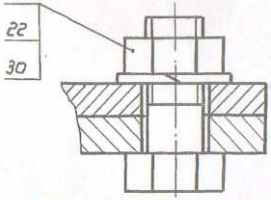

IV лист1

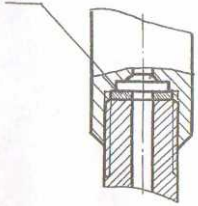

Привязан 286-031-КВ12
Инж. Куванова 03.13.11

Изм.	Лист	№ докум.	Подп.	Дата

ОГВ-375. 000.00 СБ

Лист 2

Копировал: Жарулина

24321-02 15 Формат А3

Инв.№подл. | Подпись и дата | Взам.инв.№ | Инв.№дубл. | Подпись и дата

ОГВ-375.000.00 СБ

Серия 7.901-7 Выпуск 1

Обозначение	Рис.	Размеры, мм Dy	D	H	L	B	Масса, кг	Справочный материал Марка насосов
ОГВ-375.000.00				185	70		35,2	~~ЭЦВ 5-4-125; ЭЦВ 5-6,3-80~~ ТШИ4-02Ю-С
-01			273 219			340	29,9	~~1ЭЦВ6-4-130; 1ЭЦВ6-4-190; 3ЭЦВ6-6,3-60; 3ЭЦВ6-6,3-85; 4ЭЦВ6-6,3-85; 4ЭЦВ6-6,3-125; 3ЭЦВ6-6,3-125; 1ЭЦВ6-10-50; 3ЭЦВ6-10-80; 1ЭЦВ6-10-110;~~
-02	1	50	426	200	85	490	83,8	~~1ЭЦВ6-4-130; 1ЭЦВ6-4-190; 3ЭЦВ-6-6,3-60; 3ЭЦВ-6-6,3-85; 4ЭЦВ6-6,3-85; 4ЭЦВ6-6,3-125; 3ЭЦВ-6-6,3-125; 1ЭЦВ6-10-50; 3ЭЦВ6-10-80; 1ЭЦВ6-10-110.~~
-03			273			340	29,9	~~1ЭЦВ6-10-140; 1ЭЦВ6-10-185~~
-04	2						30,0	~~ЭЦВ6-10-235~~
-05	1		426			490	85,0	~~1ЭЦВ6-10-140; 1ЭЦВ6-10-185~~
-06	2						83,6	~~ЭЦВ6-10-235~~
-07	1		273	210		340	33,2	~~3ЭЦВ6-16-50; 3ЭЦВ6-16-75; 1ЭЦВ 6-16-75Г;~~
-08			426			490	87,7	~~3ЭЦВ6-16-50; 3ЭЦВ6-16-75; 1ЭЦВ6-16-75Г;~~
-09	2	80	325	270	131	380	56,1	~~ЭЦВ6-25-140ХГ; 3ЭЦВ 8-16-140; ЭЦВ 8-25-100; 1ЭЦВ8-25-100; 2ЭЦВ8-25-100; 2ЭЦВ 8-25-150; ЭЦВ8-25-300А~~
-10	3		426			490	91,6	~~3ЭЦВ6-16-160ХТрГ; ЭЦВ6-25-140ХТрГ; 1ЭЦВ 8-25-150ХТрГ~~
-11			325			380	32,8	~~ЭЦВ8-40-60; 1ЭЦВ 8-40-60; 1ЭЦВ8-40-90; ЭЦВ 8-40-180~~
-12	1	100	426	310	161	490	92,4	~~2ЭЦВ10-63-65~~
-13							93,4	~~2ЭЦВ10-63-110; 2ЭЦВ10-63-150; 1ЭЦВ 10-63-180; 1ЭЦВ10-63-270~~
-14			530			590	120	~~2ЭЦВ10-63-110; 2ЭЦВ 10-63-150; 1ЭЦВ 10-63-180; 1ЭЦВ10-63-270~~
-15	4		426			490	115	~~ЭЦВ 10-160-15Г; ЭЦВ10-160-35Г~~
-16		150	530	410	235	590	136	~~ЭЦВ 10-160-15Г; ЭЦВ10-160-35Г~~
-17	1		426			490	127	~~1ЭЦВ10-120-60~~

Привязан 286-03.1-КВ1.2

Изм.	Лист	№ докум.	Подп.	Дата

ОГВ-375.000.00 СБ

Лист 3

24321-02 16 Формат А3

Инв. № подл. | Подпись и дата | Взам. инв. № | Инв. № дубл. | Подпись и дата

Инв. № подл.	Подпись и дата	Взам. инв. №	Инв. № дубл.	Подпись и дата

Серия 7.901-7 Выпуск 1

Номер строки	Обозначение	Наименование	Для исполн. ОГВ-375.000.00- —	01	02	03	04	05	06	07	08	09	Примечание
1													
2													
3													
4	ОГВ-375.000.00	Оголовок герметизированный	X	X	X	X	X	X	X	X	X	X	
5	ОГВ-375.100.00	Патрубок отводной	X										
6	-01	Патрубок отводной		X									
7	-02	Патрубок отводной			X								
8	-03	Патрубок отводной				X							
9	-04	Патрубок отводной					X						
10	-05	Патрубок отводной						X					
11	-06	Патрубок отводной							X				
12	-07	Патрубок отводной								X			
13	-08	Патрубок отводной									X		
14	-09	Патрубок отводной										X	

Исполнения 10...19 - см. листы 3,4;
20...27 - см. листы 5,6.

Изм.	Лист	№ докум.	Подп.	Дата
Разраб.		Кузьмичева		27.01.90
Пров.		Губанова		27.01.90
Н. контр.		Платунина		20.02.90
Утв.		Бояринов		23.02.90

ОГВ-375.000.00 ВС

Оголовок герметизированный
ведомость спецификаций

Лит.	Лист	Листов
	1	6

Союзгипроводхоз имени Е.Е. Алексеевского г. Москва

Формат А4

Инв. № подл.	Подпись и дата	Взам. инв. №	Инв. № дубл.	Подпись и дата

Номер строки	Обозначение	Наименование	Для исполн. ОГВ-375.000.00- —	01	02	03	04	05	06	07	08	09	Примечание
1													
2	ОГВ-375.110.00	Плита опорная	X										
3	-01	Плита опорная		X									
4	-02	Плита опорная			X								
5	-03	Плита опорная				X							
6	-04	Плита опорная					X						
7	-05	Плита опорная						X					
8	-06	Плита опорная							X				
9	-07	Плита опорная								X			
10	-08	Плита опорная									X		
11	-09	Плита опорная										X	
12													
13	ОГВ-375.200.00	Патрубок устьевой	X	X		X	X			X			
14	-01	Патрубок устьевой										X	
15	-02	Патрубок устьевой			X			X	X		X		
16													
17													
18													
19													

Изм.	Лист	№ докум.	Подп.	Дата

ОГВ-375.000.00 ВС

Лист

Формат А4

24321-02 18

Серия 7.901-7 Выпуск 1

Номер строки	Наименование	Код ОКП	Обозначение документа на поставку	Поставщик	Кол. на исполн. ОГВ-375.000.00 –										Примечание
					–	01	02	03	04	05	06	07	08	09	
1															
2	Крепежные изделия														
3															
4	Болт М16х45.3.6.09		ГОСТ 7798-70		4	4		4	4			4			
5	~~Болт М16х50.3.6.09~~		~~ГОСТ 7798-70~~											4	
6	Болт М16х65.3.6.09		ГОСТ 7798-70		4	4	8	4	4	8	8	4	4	4	
7															
8															
9															
10	Гайка М16-6Н.4.09		ГОСТ 5915-70		8	8	8	8	8	8	8	8	8	8	
11															
12															
13	Шайба 16.65Г.09		ГОСТ 6402-70		8	8	8	8	8	8	8	8	8	8	
14															
15															
16	Кольцо 310-320-58-2-2		ГОСТ 9833-73/ГОСТ 18829-73		1	1		1	1			1			
17	Кольцо 350-360-58-2-2		~~ГОСТ 9833-73/ГОСТ 18829-73~~											1	
18	Кольцо 460-470-58-2-2		~~ГОСТ 9833-73/ГОСТ 18829-73~~				1			1	1		1		
19															
20	Кран трехходовой	37 1221 60 05	ТУ26-07-1061-73		1	1	1	1	1	1	1	1	1	1	
21	натяжной муфтовый														
22	с фланцем для контроль-														
23	ного манометра														
24	11Б 18БК														
25															
26	Сальник СКСА 16.8-30.00	64 4997 0011	ГОСТ 4860.2-83		3	3	3		1		1	3	3	1	
27															

286-03.1-АВ1.2
ОСП Русанова 13.12.18

Изм.	Лист	№ докум.	Подп.	Дата
Разраб.		Кузьмичева		27.01.90
Пров.		Бояринов		09.02.90
Н. контр.		Плотунина		20.02.90
Утв.		Антонов		27.02.90

ОГВ-375.000.00 ВП

Оголовок герметизированный
Ведомость покупных изделий

Лит.	Лист	Листов
	1	5

Союзгипроводхоз имени Е.Е. Алексеевского г. Москва

Инв. № подл. | Подпись и дата | Взам. инв. № | Инв. № дубл. | Подпись и дата

Формат А3

Выпуск 1

Серия 7.901-7

Номер строки	Наименование	Код ОКП	Обозначение документа на поставку	Поставщик	Кол. на исполн. ОГВ-375.000.00- —	01	02	03	04	05	06	07	08	09	Примечание
1															
2	Сальник 27.12-30.00	64 4997 0031	ГОСТ 4860.2-83					3	3	3	3			3	
3															
4															
5	Отвод 90° 57х3	14 6811 01 06	ГОСТ 17375-85		1	1	1	1	1	1	1	1	1		
6	Отвод 90° 89х6	14 6811 01 16	ГОСТ 17375-85											1	
7															
8															
9	Фланец 1-50-10 Ст.3	37 9941 4119 10	ГОСТ 12820-80		1	1	1	1	1	1	1	1	1		
10	Фланец 1-80-10 Ст.3	37 9941 4121 05	ГОСТ 12820-80											1	
11															
12															
13															
14															
15															
16			Обознач. исполн.		10	11	12	13	14	15	16	17	18	19	
17															
18	Крепежные изделия														
19															
20	Болт М16 х 50.3.6.09		ГОСТ 7798-70			4									
21	Болт М16 х 65.3.6.09		ГОСТ 7798-70		8		4	4	4	4	4	4	4	4	
22	Болт М16 х 80.3.6.09		ГОСТ 7798-70			8	8	8	8						
23															
24	Болт М20 х 80.3.6.09		ГОСТ 7798-70							8	8	8	8	8	
25															
26															
27															
28	Гайка М16-6Н.4.09		ГОСТ 5915-70		8	12	12	12	12	4	4	4	4	4	
29															
30	Гайка М20-6Н.4.09		ГОСТ 5915-70							8	8	8	8	8	
31															
32															

Привязан 2.86-03.1-14.В.1

Инв. № подл. | Подпись и дата | Взам. инв. № | Инв. № дубл. | Подпись и дата

Изм	Лист	№ докум.	Подп.	Дата

ОГВ-375.000.00 ВП

Лист 2

24321-02 22 Формат А3

Инв. № подл.	Подпись и дата	Взам. инв. №	Инв. № дубл.	Подпись и дата

Серия 7.901-7 Выпуск 1

Формат	Зона	Поз.	Обозначение	Наименование	Кол. на исполн. ОГВ-375.100.00- —	01	02	03	04	05	06	07	08	09	Примечание
				Документация											
А3			ОГВ-375.100.00 СБ	Сборочный чертеж	X	X	X	X		X		X	X		
			-01СБ	Сборочный чертеж					X		X			X	

Лит.

Кол

Исполнение 10... 19- см. листы 5, 6, 7, 8, 9

20...27- см. листы 10, 11, 12, 13, 14

Изм.	Лист	№ докум.	Подп.	Дата
Разраб.	Кузьмичева			27.01.90
Пров.	Губанова			27.01.90
Н.контр.	Платунина			20.02.90
Утв.	Бояринов			23.02.90

ОГВ-375.100.00

Патрубок отводной

Лит.	Лист	Листов
	1	14

Союзгипроводхоз имени Е.Е. Алексеевского г. Москва

Формат А4

Инв. № подл.	Подпись и дата	Взам. инв. №	Инв. № дубл.	Подпись и дата

Формат	Зона	Поз.	Обозначение	Наименование	Кол. на исполн. ОГВ-375.100.00- —	01	02	03	04	05	06	07	08	09	Примечание
				Сборочные единицы											
А4		1	ОГВ-375.110.00	Плита опорная	1										
			-01	Плита опорная		1									
			-02	Плита опорная			1								
			-03	Плита опорная				1							
			-04	Плита опорная					1						
			-05	Плита опорная						1					
			-06	Плита опорная							1				
			-07	Плита опорная								1			
			-08	Плита опорная									1		
			-09	Плита опорная										1	

Лит.

Кол

Изм.	Лист	№ докум.	Подп.	Дата

ОГВ-375.100.00

Лист 2

Формат А4

24321-02 26

Инв.№ подл.	Подпись и дата	Взам. инв.№	Инв.№ дубл.	Подпись и дата

Серия 7.901-7 Выпуск 1

Формат	Зона	Поз.	Обозначение	Наименование	Кол. на исполн. ОГВ-375.100.00-										Примечание
					–	01	02	03	04	05	06	07	08	09	
				Детали											
А4		4	ОГВ-375.100.01	Пробка	1	1	1	1	1	1	1	1	1	1	
А4		5	ОГВ-375.100.02	Прокладка	3	3	3		1		1	3	3	1	
			~~-01~~	~~Прокладка~~				3	3	3	3			3	
				Стандартные изделия											
		11		Сальник СКСО 16.8-30.00 ГОСТ 4860.2-83	3	3	3		1		1	3	3	1	0,03кг

Лит.

Код

Изм.	Лист	№ докум.	Подп.	Дата	ОГВ-375.100.00	Лист 3

Формат А4

Инв.№ подл.	Подпись и дата	Взам. инв.№	Инв.№ дубл.	Подпись и дата

Формат	Зона	Поз.	Обозначение	Наименование	Кол. на исполн. ОГВ-375.100.00-										Примечание
					–	01	02	03	04	05	06	07	08	09	
				Стандартные изделия											
		11		~~Сальник СКСО 27.12-30.00~~ ~~ГОСТ 4860.2-83~~				3	3	3	3			3	0,09кг

Лит.

Код

Изм.	Лист	№ докум.	Подп.	Дата	ОГВ-375.100.00	Лист

Формат А4

24321-02 27

ОГВ-375.100.00 СБ

Перв. примен.

Справ. №

Рис.1

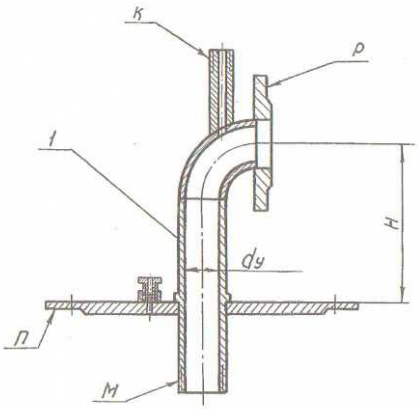

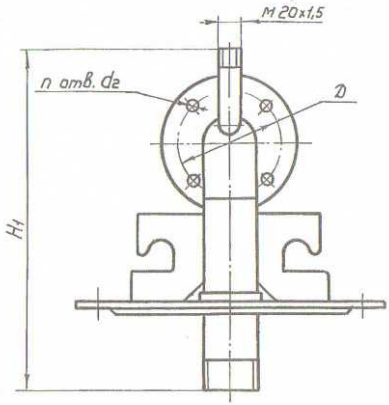

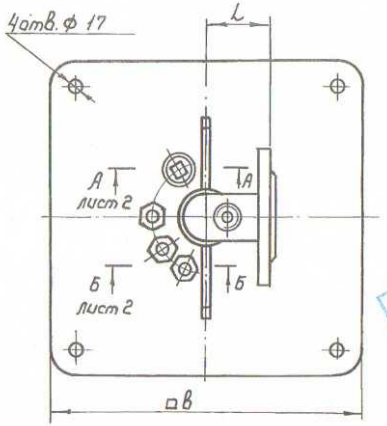

1. Размеры для справок
2. Сварка ручная дуговая по ГОСТ 5264-80.
3. Сварку испытать P=0,6 МПа в течение 5 мин
Течи и потения не допускаются.
4. Поверхности К, М покрыть смазкой УНЗ ГОСТ 19537-83
5. Покрытие: эмаль ХС-119 серая II.IV.4 ГОСТ 21824-76
кроме поверхностей К, М, П, Р
6. Таблицу исполнений см. на листах 3, 4, 5

Признан 286-03.1-ИВ1.2
гл. инж. Кузнецов 11.12.92

				ОГВ-375.100.00 СБ			
Изм.	Лист	№ докум.	Подп.	Дата	Патрубок отводной Сборочный чертеж	Лит.	Масса	Масштаб
Разраб.		Кузьмичева		27.01.92			См. табл	—
Пров.		Губанова		30.01.92		Лист 1	Листов 5
Т.контр.						Союзгипроводхоз имени Е.Е. Алексеевского г. Москва	
Н.контр.		Платунина		28.02.92			
Утв.		Бояринов		23.02.92			

Копировал: Марчинко

24321-02 3.3 Формат А3

Инв. № подл. | Подп. и дата | Взам. инв. № | Инв. № дубл. | Подп. и дата

ОГВ-375.100.00 СБ

Серия 7.901-7 Выпуск 1

Рис.2
Остальное см. рис.1

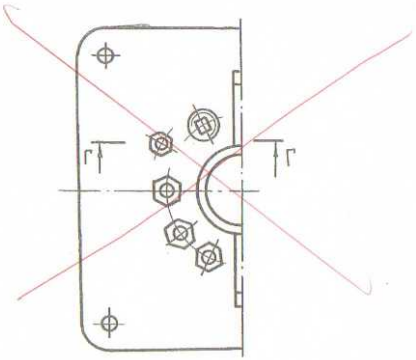

Рис.3
Остальное см. рис.1

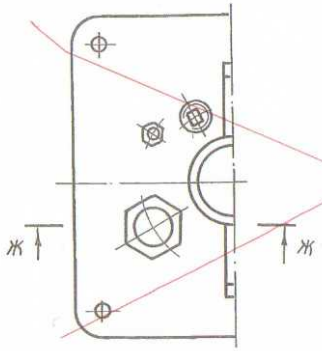

Рис.4
Остальное см. рис.1

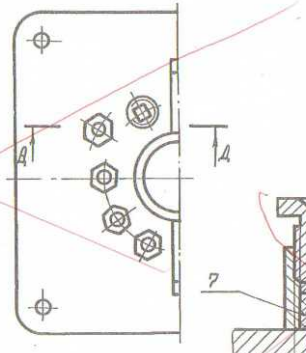

Д-Д

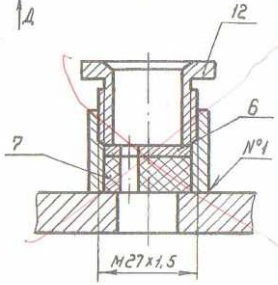

А-А лист 1

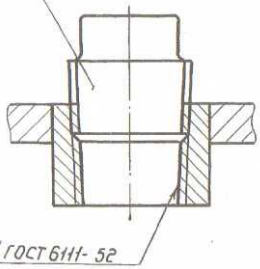

Б-Б лист 1

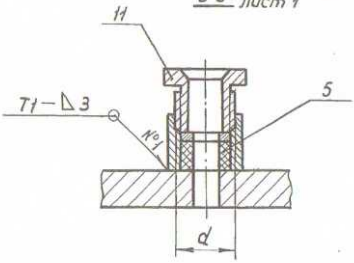

Г-Г

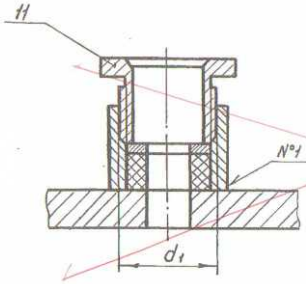

Ж-Ж

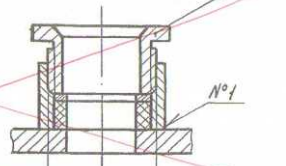

Принят
284-03-А-КВ12
Исп. Куканова М.А.

Изм.	Лист	№ докум.	Подп.	Дата	ОГВ-375.100.00 СБ	Лист 2

24321-02 34 Формат А3

Инв. № подл. | Подпись и дата | Взам. инв. № | Инв. № дубл. | Подпись и дата

ОГВ-375.100.00 СБ

Серия 7.901-7 Выпуск 1

Обозначение	Рис.	Размеры, мм dy	H	L	d	d1	B	Масса, кг	Справочный материал Марка насосов
ОГВ-375.100.00			185	70				13,07	
-01	1	50	200	85	M16x1	—	340	13,36	1ЭЦВ6-4-130; 1ЭЦВ6-4-190; 3ЭЦВ6-6,3-60; 3ЭЦВ6-6,3-85; 4ЭЦВ6-6,3-85; 4ЭЦВ6-6,3-125; 3ЭЦВ6-6,3-125; 1ЭЦВ6-10-50; 3ЭЦВ6-10-80; 1ЭЦВ6-10-110 TWA-0210-C
-02							490	38,7	1ЭЦВ6-4-130; 1ЭЦВ6-4-190; 3ЭЦВ6-6,3-60; 3ЭЦВ6-6,3-85; 4ЭЦВ6-6,3-85; 4ЭЦВ6-6,3-125; 3ЭЦВ6-6,3-125; 1ЭЦВ6-10-50; 3ЭЦВ6-10-80; 1ЭЦВ6-10-110
-03					M27x1,5	M16x1	340	13,5	1ЭЦВ6-10-140; 1ЭЦВ6-10-185
-04	2							13,4	ЭЦВ6-10-235
-05	1					—	490	39,0	1ЭЦВ6-10-140; 1ЭЦВ6-10-185
-06	2					M16x1		38,4	ЭЦВ6-10-235
-07	1	80	210		M16x1	—	340	17,3	3ЭЦВ6-16-50; 3ЭЦВ6-16-75; 1ЭЦВ6-16-75Г 1ЭЦВ6-16-110Г
-08							490	42,2	3ЭЦВ6-16-50; 3ЭЦВ6-16-75; 1ЭЦВ6-16-75Г 1ЭЦВ6-16-110Г
-09	2		270	131	M27x1,5	M16x1	380	26,4	ЭЦВ6-25-140ХГ; 3ЭЦВ8-16-140; ЭЦВ8-25-100; 1ЭЦВ8-25-100; 2ЭЦВ8-25-100; 2ЭЦВ8-25-150; ЭЦВ8-25-300А
-10	3				—		490	46,4	ЭЦВ6-16-160ХТрГ; ЭЦВ6-25-140ХТрГ; 1ЭЦВ8-25-150ХТрГ
-11	1	100	310	161	M27x1,5	—	380	28,3	ЭЦВ8-40-60; 1ЭЦВ8-40-60; 1ЭЦВ8-40-90; ЭЦВ8-40-180
-12							490	49,0	2ЭЦВ10-63-65
-13								48,6	2ЭЦВ10-63-110; 2ЭЦВ10-63-150; 1ЭЦВ10-63-180; 1ЭЦВ10-63-270

Инв.№ подл. | Подпись и дата | Взам.инв.№ | Инв.№ дубл. | Подпись и дата

Изм.	Лист	№ докум.	Подп.	Дата

ОГВ-375.100.00 СБ

Лист 3

24321-02 35 Формат А3

ОГВ-375.100.00 СБ

Серия 7.901-7 Выпуск 1

Обозначение	Размеры, мм			
	D	d_2	n	H_1
ОГВ-375. 100. 00	125	18	4	365
-01				~~385~~
~~-02~~				
~~-03~~				
~~-04~~				
~~-05~~				
~~-06~~				
~~-07~~	~~160~~			~~418~~
~~-08~~				
~~-09~~				~~488~~
~~-10~~				
~~-11~~	~~180~~		8	~~558~~
~~-12~~				
~~-13~~				
~~-14~~				
~~-15~~	~~240~~	~~22~~		~~705~~
~~-16~~				
~~-17~~				
~~-18~~				
~~-19~~				
~~-20~~				

Обозначение	Размеры, мм			
	D	d_2	n	H_1
~~ОГВ-375. 100. 00-21~~	~~295~~	~~22~~	~~8~~	~~828~~
~~-22~~				
~~-23~~				
~~-24~~				
~~-25~~				
~~-26~~	~~240~~			~~705~~
~~-27~~		~~30~~	~~12~~	~~848~~

Привязан 886-03.1-КВ1.1

ГИП	Куликова		13.12.18
Инв. №			

Изм	Лист	№ докум.	Подп.	Дата

ОГВ-375.100.00 СБ

Лист 5

24321-02 37 Формат А3

Инв.№ подл. | Подпись и дата | Взам.инв.№ | Инв.№ дубл. | Подпись и дата

Инв. № подл.	Подпись и дата	Взам. инв. №	Инв. № дубл.	Подпись и дата

Серия 7.901-7 Выпуск 1

	Обозначение	Наименование	Кол. на исполн. ОГВ-375.110.00 –										Примечание
			–	01	02	03	04	05	06	07	08	09	
		Документация											
А3	ОГВ-375.110.00 СБ	Сборочный чертеж	×	×	×	×		×		×	×		
	-01СБ	Сборочный чертеж					×		×			×	

Исполнение 10...19 см. листы 5,6,7
20...27 - см листы 8,9,10

Изм.	Лист	№ докум.	Подп.	Дата	ОГВ-375.110.00		
Разраб.		Кузьмичева		27.01.90	Плита опорная	Лит.	Лист 1 / Листов 10
Пров.		Губанова		30.01.90		Союзгипроводхоз имени Е.Е. Алексеевского г. Москва	
Н.контр.		Платунина		20.02.90			
Утв.		Бояринов		23.02.90			

Формат А4

Согласовано Альбом 1.820.1-2 Лист 12

Инв. № подл.	Подпись и дата	Взам. инв. №	Инв. № дубл.	Подпись и дата

	Обозначение	Наименование	Кол. на исполн. ОГВ-375.110.00 –										Примечание
			–	01	02	03	04	05	06	07	08	09	
		Детали											
А3	1 ОГВ-375.110.01	Плита	1										
	-01	Плита		1									
	-02	Плита			1								
	-03	Плита				1							
	-04	Плита					1						
	-05	Плита						1					
	-06	Плита							1				
	-07	Плита								1			
	-08	Плита									1		
	-09	Плита										1	
А3	2 ОГВ-375.110.02	Патрубок	1										
	-01	Патрубок		1	1	1	1	1	1				
	-02	Патрубок								1	1		
	-03	Патрубок										1	

Изм.	Лист	№ докум.	Подп.	Дата	ОГВ-375.110.00	Лист

Формат А4

24321-02 38

Инв. № подл.	Подпись и дата	Взам. инв. №	Инв. № дубл.	Подпись и дата

Серия 7.901-7 Выпуск 1

Формат	Зона	Поз.	Обозначение	Наименование	Кол. на исполн. ОГВ-375.110.00 –										Примечание
					–	01	02	03	04	05	06	07	08	09	
А4		3	ОГВ-375.110.03	Штуцер	1	1	1	1	1	1	1	1	1	1	
А3		4	ОГВ-375.110.04	Скоба	2	2	2	2	2	2	2				
			~~-01~~	~~Скоба~~								2	2	2	
А4		5	ОГВ-375.110.05	Втулка	1	1	1	1	1	1	1	1	1	1	
				Стандартные изделия											
		9		Отвод 57х3 ГОСТ 17375-83	1	1	1	1	1	1	1	1	1		0,5кг
				Отвод 89х6 ГОСТ 17375-83										1	2,4кг

Изм.	Лист	№ докум.	Подп.	Дата	ОГВ-375.110.00	Лист 3

Формат А4

Инв. № подл. | Подпись и дата | Взам. инв. № | Инв. № дубл. | Подпись и дата

Показан в ИС-04-1012

Формат	Зона	Поз.	Обозначение	Наименование	Кол. на исполн. ОГВ-375.110.00										Примечание
					–	01	02	03	04	05	06	07	08	09	
		14		Фланец 1-50-10 Ст.3 ГОСТ 12820-80	1	1	1	1	1	1	1	1	1		2,06кг
				Фланец 1-80-10 Ст.3 ГОСТ 12820-80										1	3,19кг
				Обозн. исполн.	10	11	12	13	14	15	16	17	18	19	
				Документация											
А3			ОГВ-375.110.00 СБ	Сборочный чертеж		×	×	×	×			×	×	×	
			~~-01 СБ~~	~~Сборочный чертеж~~						×	×				
			~~-02 СБ~~	~~Сборочный чертеж~~	×										

Изм.	Лист	№ докум.	Подп.	Дата	ОГВ-375.110.00	Лист

Формат А4

ОГВ.91-09 30

ОГВ-375.110.00 СБ

Рис.1

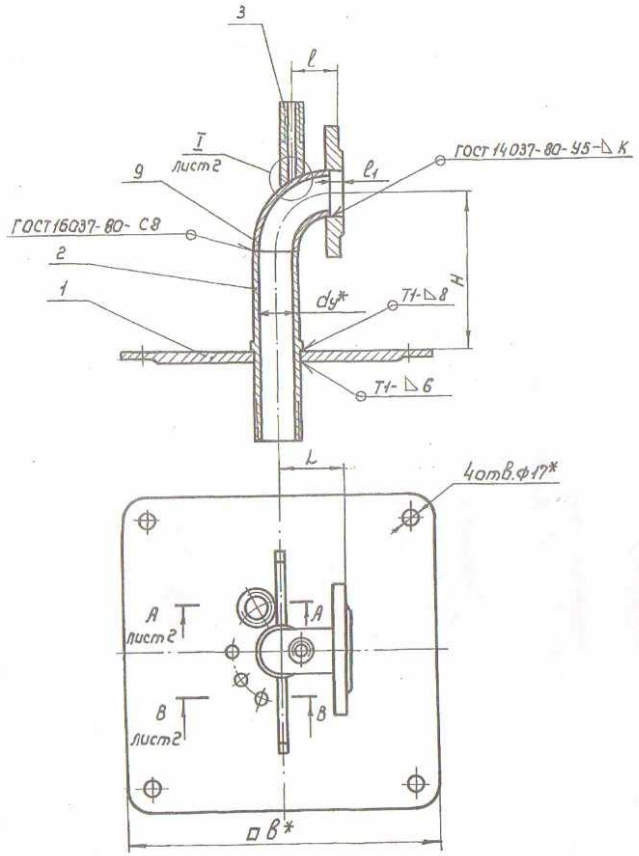

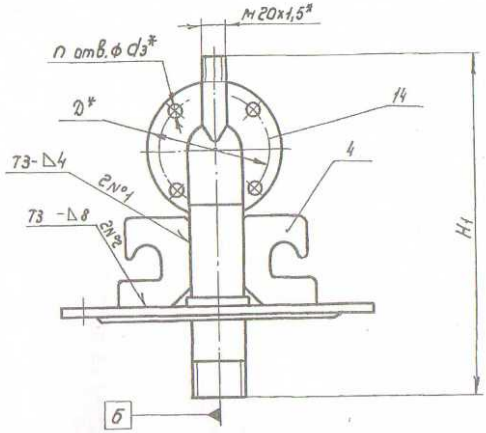

1.* Размеры для справок
2. Предельные отклонения размеров: H14, h14, ± IT14/2
3. Неуказанная сварка ручная электродуговая по ГОСТ 5264-80
4. Сварку испытать P=0,6 МПа в течение 5мин.
Течи и потения не допускаются.
5. Таблицу исполнений см. листы 3,4,5.

Привязан. 286-03.1-МВ1.2

Изм.	Лист	№ докум.	Подп.	Дата
Разраб.		Кузьмичева		27.01.89
Пров.		Губанова		27.01.90
Т.контр.				
Н.контр.		Платунина		20.02.90
Утв.		Бояринов		23.02.90

ОГВ-375.110.00 СБ

Плита опорная
Сборочный чертеж

Лит.	Масса	Масштаб
	см.табл.	—

Лист 1 | Листов 5

Союзгипроводхоз имени Е.Е.Алексеевского г. Москва

Перв. примен. | Справ. № | Подп. и дата | Инв. № дубл. | Взам. инв. № | Подп. и дата | Инв. № подл.

Копировал: Марунина 24321-02 43 Формат А3

I лист 1

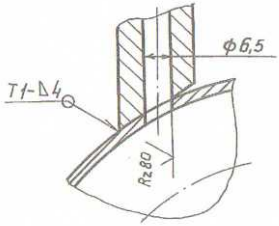

Рис.2

Остальное см. рис.1

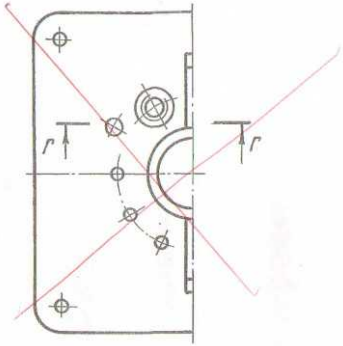

Рис.3

Остальное см. рис.1

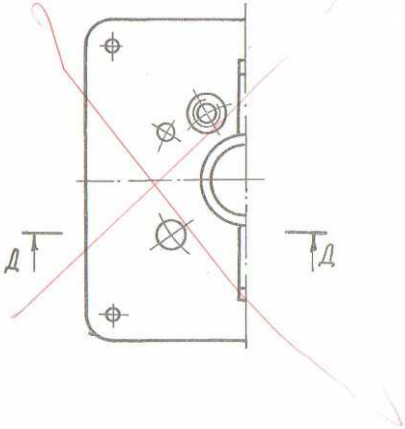

А-А лист 1

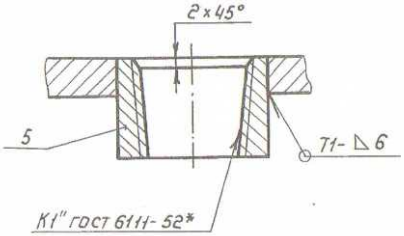

В-В лист 1

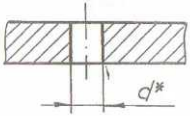

Г-Г

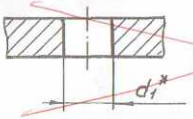

Д-Д

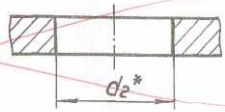

Привязан 286-03.1-КВ-12

инв. № подлинника 15.01.18

Изм	Лист	№ докум.	Подп.	Дата	ОГВ-375.110.00СБ	Лист 2

Инв. № подл. | Подпись и дата | Взам. инв. № | Инв. № дубл. | Подпись и дата

ОГВ-375.110.00 СБ

Выпуск 1

Выпуск 7.901-7

Обозначение	Рис.	Размеры, мм d_y^*	H	L	l	l_1	K	d	d_1	d_2	B*	Масса, кг	Справочный материал Марка насосов
ОГВ-375.110.00	1	50	185	70	50	10	4	8	—	—	340	12,96	ЭЦВ 5-4-125; ЭЦВ 5-6,3-80 TWUA-0210-C
-01			200	85	57							13,26	1ЭЦВ6-4-130; 1ЭЦВ6-4-190; 3ЭЦВ6-6,3-60; 3ЭЦВ6-6,3-85; 4ЭЦВ6-6,3-85; 4ЭЦВ6-6,3-125; 3ЭЦВ6-6,3-125; 1ЭЦВ6-10-50; 3ЭЦВ6-10-80; 1ЭЦВ6-10-110
-02											490	38,6	1ЭЦВ6-4-130; 1ЭЦВ6-4-190; 3ЭЦВ6-6,3-60; 3ЭЦВ6-6,3-85; 4ЭЦВ6-6,3-85; 4ЭЦВ6-6,3-125; 3ЭЦВ6-6,3-125; 1ЭЦВ6-10-50; 3ЭЦВ6-10-80; 1ЭЦВ6-10-110
-03	2							12	8		340	13,2	1ЭЦВ6-10-140; 1ЭЦВ6-10-185
-04												13,1	ЭЦВ6-10-235
-05	1								—		490	38,7	1ЭЦВ6-10-140; 1ЭЦВ6-10-185
-06	2								8			38,1	ЭЦВ6-10-235
-07	1	80	210	131	80	11	7	8	—	32	340	17,2	3ЭЦВ6-16-50; 3ЭЦВ6-16-75; 1ЭЦВ6-16-75Г 1ЭЦВ6-16-110Г
-08											490	42,1	3ЭЦВ6-16-50; 3ЭЦВ6-16-75; 1ЭЦВ6-16-75Г 1ЭЦВ6-16-110Г
-09	2		270					12	8		380	26,1	ЭЦВ6-25-140ХГ; 3ЭЦВ8-16-140; ЭЦВ8-25-100; 1ЭЦВ8-25-100; 2ЭЦВ8-25-100; 2ЭЦВ8-25-150; ЭЦВ8-25-300А.
-10	3							—			490	46,3	ЭЦВ6-16-160ХТрГ; ЭЦВ6-25-140ХТрГ; 1ЭЦВ8-25-150ХТрГ.
-11	1	100	310	161	108		5	14	—	—	380	28,3	ЭЦВ8-40-60; 1ЭЦВ8-40-60; 1ЭЦВ8-40-80; ЭЦВ8-40-180

Взам.инв.№ | Подпись и дата | Взам.инв.№ | Инв.№ подл. | Подпись и дата

Изм.	Лист.	№докум.	Подп.	Дата

ОГВ-375.110.00 СБ

Лист 3

24321-02 45 Формат А3

ОГВ-375.100.00 СБ

Серия 7.901-7 Выпуск 1

Обозначение	Размеры, мм			
	D	d_3	n	H_1
ОГВ-375.110.00	125	18	4	365
-01				385
-02				
-03				
-04				
-05				
-06				
-07	160			418
-08				
-09				488
-10				
-11	180		8	558
-12				
-13				
-14				
-15	240	22		705
-16				
-17				

Обозначение	Размеры, мм			
	D	d_3	n	H_1
ОГВ-375.110.00-18	240	22	8	705
-19				
-20				
-21	295			828
-22				
-23				
-24				
-25				
-26	240			705
-27	320	30	12	848

Привязан 2ИВ-03-1-АВК2

Инв. №

Изм.	Лист	№докум.	Подп.	Дата

ОГВ-375.110.00 СБ

Лист 5

24321-02 47 Формат А3

Инв. № подл. | Подпись и дата | Взам. инв. № | Инв. № дубл. | Подпись и дата

ОГВ-375.110.01

Перв. примен.

Справ. №

Подп. и дата

Инв. № дубл.

Взам. инв. №

Подп. и дата

Инв. № подл.

Рис.1

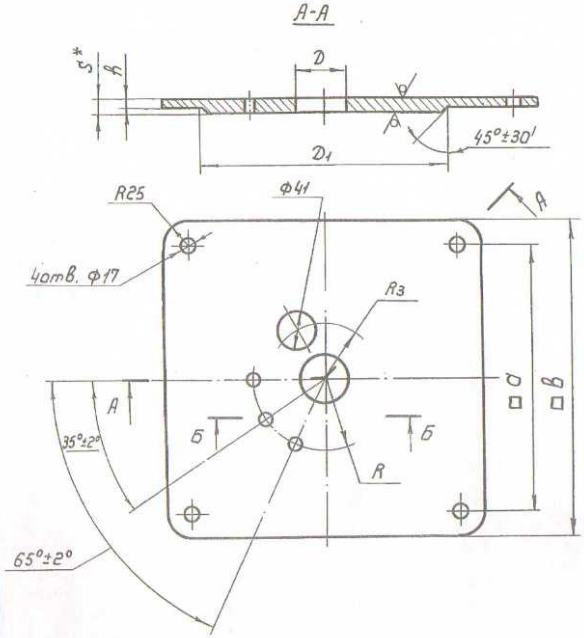

Рис.2

Остальное см. рис.1

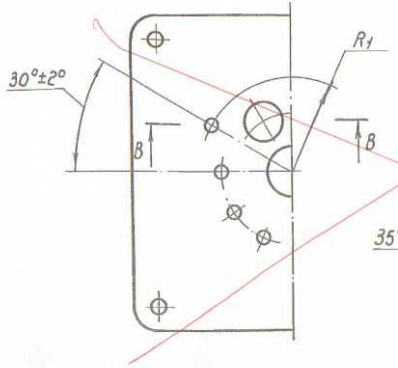

Рис.3

Остальное см. рис. 1

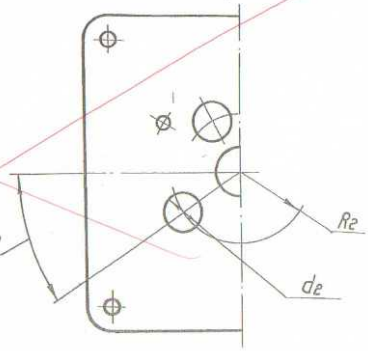

Rz80 (√)

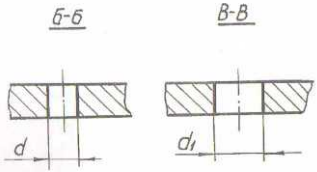

1. * Размер для справок.
2. Предельные отклонения размеров: H14, h14, $\pm\frac{IT14}{2}$
3. Таблицу исполнений см. лист 2,3

Привязан: 286-03.1-КВ.12

Инв. №

Изм.	Лист	№ докум.	Подп.	Дата	ОГВ-375.110.01		
Разраб.		Кузьмичева		27.01.90	Плита	Лит	Масса	Масштаб
Пров.		Губанова		30.01.90			см.табл	—
Т.контр.						Лист 1	Листов 3
Н.контр.		Пютунина		20.02.90	см. табл.	Союзгипроводхоз имени Е.Е.Алексеевского г.Москва	
Утв.		Бояринов		23.02.90			

Копировал: Жорулина 24321-02 48 Формат А3

ОГВ-375.110.01

Серия 7.901-7 Выпуск 1

Обозначение	Рис	S*	h	a	b	D	D_1	d	d_1	d_2	R	R_1	R_2	R_3	Материал	Масса, кг
		Размеры, мм.														
ОГВ-375.110.01	1	10	8	290	340	61	270	8	—	—	80	—	—	55	Лист $\frac{Б\text{-}ПН\text{-}10\ ГОСТ\ 19903\text{-}74}{Ст3сп2\ ГОСТ\ 14637\text{-}79}$	6,6
-01	1													60		6,6
-02	1	18	16	440	490		422								Лист $\frac{Б\text{-}ПН\text{-}18\ ГОСТ\ 19903\text{-}74}{Ст3сп2\ ГОСТ\ 14637\text{-}79}$	32,0
-03	1	10	8	290	340		270	12	8			100			Лист $\frac{Б\text{-}ПН\text{-}10\ ГОСТ\ 19903\text{-}74}{Ст3сп2\ ГОСТ\ 14637\text{-}79}$	6,5
-04	2															6,44
-05	1	18	16	440	490		422		—			—			Лист $\frac{Б\text{-}ПН\text{-}18\ ГОСТ\ 19903\text{-}74}{Ст3сп2\ ГОСТ\ 14637\text{-}79}$	32,0
-06	2								8			100				32,2
-07	1	10	8	290	340	74	270	8	—			—		70	Лист $\frac{Б\text{-}ПН\text{-}10\ ГОСТ\ 19903\text{-}74}{Ст3сп2\ ГОСТ\ 14637\text{-}79}$	6,6
-08	1	18	16	440	490		422								Лист $\frac{Б\text{-}ПН\text{-}18\ ГОСТ\ 19903\text{-}74}{Ст3сп2\ ГОСТ\ 14637\text{-}79}$	31,5
-09	2	12	10	330	380	90	320	12	8		100	110		85	Лист $\frac{Б\text{-}ПН\text{-}12\ ГОСТ\ 19903\text{-}74}{Ст3сп2\ ГОСТ\ 14637\text{-}79}$	12,0
-10	3	18	16	440	490		422	—		32	—		110		Лист $\frac{Б\text{-}ПН\text{-}18\ ГОСТ\ 19903\text{-}74}{Ст3сп2\ ГОСТ\ 14637\text{-}79}$	32,1
-11	1	12	10	330	380	115	320	14	—	—	100	—	—	95	Лист $\frac{Б\text{-}ПН\text{-}12\ ГОСТ\ 19903\text{-}74}{Ст3сп2\ ГОСТ\ 14637\text{-}79}$	11,4
-12	1	18	16	440	490		422	12							Лист $\frac{Б\text{-}ПН\text{-}18\ ГОСТ\ 19903\text{-}74}{Ст3сп2\ ГОСТ\ 14637\text{-}79}$	31,8
-13	1							16								31,4
-14	1			540	590		526									46,9
-15	2			440	490	169	422	12	12			110				30,1

Инв. № подл. | Подпись и дата | Взам. инв. № | Инв. № дубл. | Подпись и дата

Изм.	Лист	№ докум.	Подп.	Дата

ОГВ-375.110.01

Лист 2

24321-02 49 Формат А3

Инж. Куликов 13.12.88

86-03.1-КВ1.2

ОГВ-375.110.02

Rz 80 √ (√)

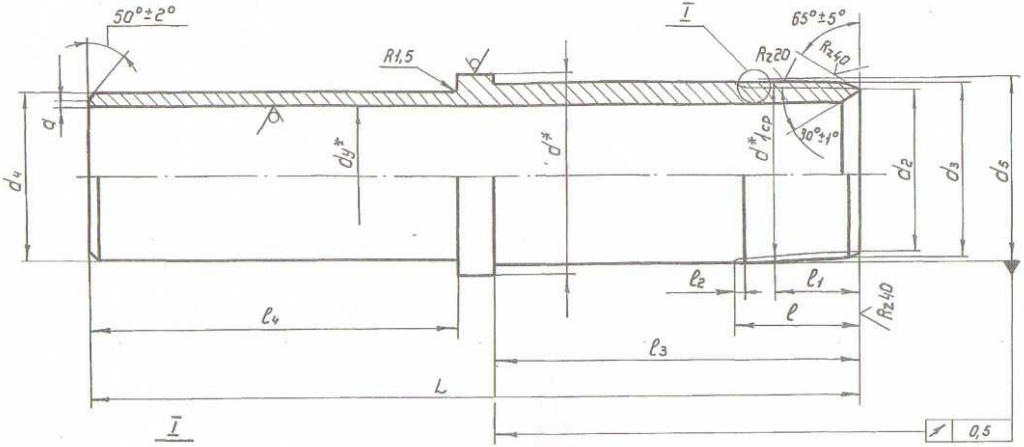

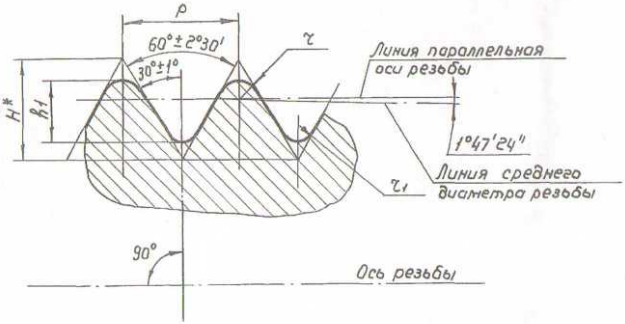

1.* Размеры для справок

2. Неуказанные предельные отклонения размеров: H14, h14, $\pm\frac{IT14}{2}$

3. Таблицу исполнений см. лист 2.

Привязан 286-03.1-КВ1.2

ГИП	Куранова		12.12.90

Инв. №

Изм.	Лист	№ докум.	Подп.	Дата
Разраб.		Кузьмичева		27.01.90
Пров.		Губанова		28.01.90
Т.контр.				
Н.контр.		Платунина		20.02.90
Утв.		Бояринов		23.02.90

ОГВ-375.110.02

Патрубок

Лит.	Масса	Масштаб
	см.табл.	—

Лист 1 | Листов 2

см. табл.

Союзгипроводхоз имени Е.Е.Алексеевского г. Москва

Перв. примен. | Справ. № | Подпись и дата | Инв. № дубл. | Взам. инв. № | Подпись и дата | Инв. № подл.

ОГВ-375.110.02

Серия 7.901-7 Выпуск 1

Обозначение	Размеры, мм															
	d_y*	d*	d_1*ср	d_2	d_3	d_4	d_5	a	L	l	l_1	l_{2max}	l_3	l_4	P	H*
ОГВ-375.110.02	50	68	58,989	55,670	58,494	57	60,3	$1^{+1,0}_{-0,5}$	210	42±2,5	29,3	8	100	100	2,54	2,2
-01									230				105	115		
-02	80	102	87,564	83,120	86,944	89	88,9	$2^{+1,0}_{-0,5}$	245	60±2,5	47,3	10	110	125		
-03									270				120	140		
-04	100	121	112,566	107,516	111,136	108	114,3		300	66,5±3,2	50,625		140	150	3,175	2,75
-05	150	180	166,541	160,678	164,298	159	168,3		340	79,5±3,2	63,625		155	175		
-06	200	245	217,341	211,103	214,723	219	219,1		360	85,5±3,2	69,625		160	190		

Обозначение	Размеры, мм			Материал	Масса, кг
	h_1	r	r_1		
ОГВ-375.110.02	$1,412^{+0,05}_{-0,10}$	$0,432^{+0,045}$	$0,356-0,045$	Труба $\frac{68\times9 \text{ ГОСТ } 8732-78}{\text{В-10 ГОСТ } 8731-87}$	
-01					2,5
-02				Труба $\frac{102\times12 \text{ ГОСТ } 8732-78}{\text{В-10 ГОСТ } 8731-87}$	2,8
-03					6,3
-04	$1,810^{+0,05}_{-0,10}$	$0,508^{+0,045}$	$0,432-0,045$	Труба $\frac{121\times11 \text{ ГОСТ } 8732-78}{\text{В-10 ГОСТ } 8731-87}$	6,8
-05				Труба $\frac{180\times16 \text{ ГОСТ } 8732-78}{\text{В-10 ГОСТ } 8731-87}$	8,7
-06				Труба $\frac{245\times22 \text{ ГОСТ } 8732-78}{\text{В-10 ГОСТ } 8731-87}$	21,3

Приказом 886-03.1-КВ1.2
Инв. №

Изм.	Лист	№ докум.	Подп.	Дата	ОГВ-375.110.02	Лист 2

Инв.№ подл. | Подпись и дата | Взам.инв.№ | Инв.№ дубл. | Подпись и дата

Серия 7.901-7 Выпуск 1

ОГВ-375.110.03

Rz 80 (√)

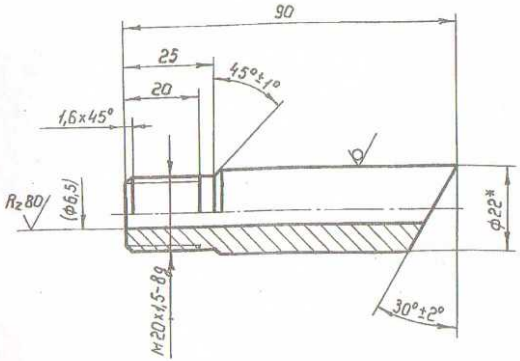

1.* Размер для справок

2. Размер в скобках – после сборки.

3. Неуказанные предельные отклонения размеров: $R14 \pm \frac{IT14}{2}$

Приязан

					ОГВ-375.110.03			
Изм.	Лист	№ докум.	Подп.	Дата	Штуцер	Лит.	Масса	Масштаб
Разраб.		Кузьминева		27.01.90			0,21	1:1
Пров.		Губанова		30.01.90		Лист	Листов 1	
Т. контр.								
Н. контр.		Платунина		20.02.90	Круг 22-В ГОСТ 2590-88 / Ст3сп2-I ГОСТ 535-88	Союзгипроводхоз имени Е.Е. Алексеевского г. Москва		
Утв.		Бояринов		23.02.90				

Формат А4

Взам. инв. № | Подпись и дата | Инв. № подл.

ОГВ-375.110.05

Rz 80 (√)

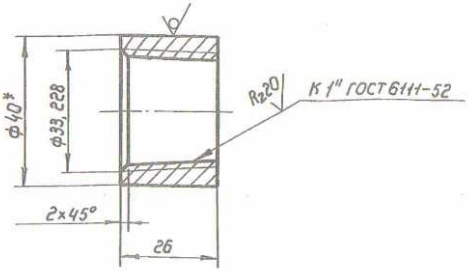

1.* Размер для справок

2. Предельные отклонения размеров: $R14, \pm \frac{IT14}{2}$

Приязан 286-03.1-КВ12

					ОГВ-375.110.05			
Изм.	Лист	№ докум.	Подп.	Дата	Втулка	Лит.	Масса	Масштаб
Разраб.		Кузьминева		27.01.90			0,09	1:1
Пров.		Губанова		30.01.90		Лист	Листов 1	
Т. контр.								
Н. контр.		Платунина		20.02.90	Круг 40-В ГОСТ 2590-88 / Ст3сп2-I ГОСТ 535-88	Союзгипроводхоз имени Е.Е. Алексеевского г. Москва		
Утв.		Бояринов		23.02.90				

24321-02 53

Формат А4

Взам. инв. № | Подпись и дата | Инв. № подл.

Rz 80

ОГВ-375.110.04

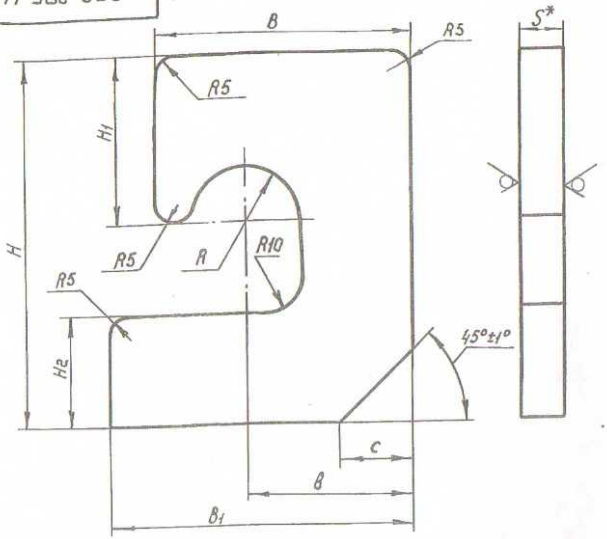

Обозначение	Размеры, мм							
	H	H1	H2	B	B1	B	C	R
ОГВ-375.110.03	100	45	30	70	80	45	20	15
-01	110	55	30	70	80	45	20	15
-02	150	70	50	100	120	70	25	20
-03	150	70	50	100	120	70	25	20

1. *Размер для справок

2. Предельные отклонения размеров: H14, h14, $\pm \frac{IT14}{2}$

Продолжение

Обозначение	S*, мм	Материал	Масса, кг
ОГВ-375.110.03	12	Лист $\frac{Б\text{-}ПН\text{-}12\ ГОСТ\ 19903\text{-}74}{Ст\,3\,Сп\,2\ ГОСТ\ 14637\text{-}79}$	0,51
-01	16	Лист $\frac{Б\text{-}ПН\text{-}16\ ГОСТ\ 19903\text{-}74}{Ст\,3\,Сп\,2\ ГОСТ\ 14637\text{-}79}$	0,77
-02	20	Лист $\frac{Б\text{-}ПН\text{-}20\ ГОСТ\ 19903\text{-}74}{Ст.3Сп\,2\ ГОСТ\ 14637\text{-}79}$	2,04
-03	24	Лист $\frac{Б\text{-}ПН\text{-}24\ ГОСТ\ 19903\text{-}74}{Ст.3\,Сп\,2\ ГОСТ\ 14637\text{-}79}$	2,45

Привязан 286-03.1-ИВ1.2

Инв. №

Изм.	Лист	№ докум.	Подп.	Дата	ОГВ-375.110.04			
Разраб.		Кузьмичева		27.01.90	Скоба	Лит	Масса	Масштаб
Пров.		Губанова		30.01.90			см.табл	—
Т.контр.						Лист	Листов 1	
Н.контр.		Платунина		20.02.90	см. табл.	Союзгипроводхоз имени Е.Е. Алексеевского г. Москва		
Утв.		Боярников		23.02.90				

Перев. примен. | Справ. № | Подп. и дата | Инв. № дубл. | Взам. инв. № | Подп. и дата | Инв. № подл.

Копировал: Марулина 24321-02 54 Формат А3

Серия 7.901-7 Выпуск 1

ОГВ-375.100.01

Rz80 (√)

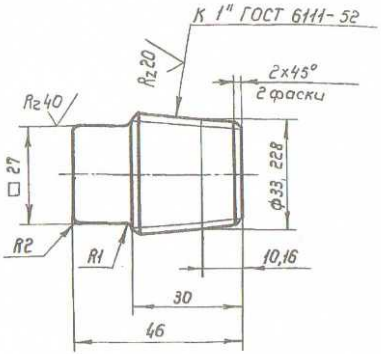

1. Предельные отклонения размеров: $h14$, $\pm \frac{IT14}{2}$
2. Покрытие: Кд. 6кр.

Привязан 286-03.1-КВ.1.2
Инж. Кусанова 13.01.90

Изм.	Лист.	№ докум.	Подп.	Дата	ОГВ-375.100.01		
Разраб.		Кузьмичева		27.01.90	Пробка	Лит.	Масса: 0,2 / Масштаб: 1:1
Пров.		Губанова		27.01.90		Лист	Листов
Т.контр.							
Н.контр.		Платунина		20.02.90	Сталь 20-Б-2 ГОСТ 1050-71	Союзгипроводхоз имени Е.Е. Алексеевского г. Москва	
Утв.		Бояринов		23.02.90			

Формат А4

Инв. № подл. | Подпись и дата | Взам. инв. № | Инв. № дубл. | Подпись и дата

ОГВ-375.100.02

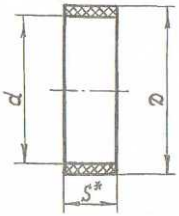

Обозначение	d, мм	D, мм	S мм	Материал	Масса кг
ОГВ-375.100.02	9	14	8	Пластина I, лист ТКМЦ-С-8-ГОСТ 7338-77	0,001
-01	13	24	10	Пластина I, лист ТКМЦ-С-10-ГОСТ 7338-77	0,002
-02	15				0,002
-03	17				0,0018
-04	33	55	14	Пластина I, лист ТКМЦ-С-14-ГОСТ 7338-77	0,024
-05	41				0,02

1.* Размер для справок
2. Размеры обеспеч. инстр.

Привязан 286-03.1-КВ.1.2
Инж. Кусанова 13.01.90

Изм.	Лист.	№ докум.	Подп.	Дата	ОГВ-375.100.02		
Разраб.		Кузьмичева		27.01.90	Прокладка	Лит.	Масса: см. табл. / Масштаб: —
Пров.		Губанова		27.01.90		Лист	Листов 1
Т.контр.							
Н.контр.		Платунина		20.02.90	см. табл.	Союзгипроводхоз имени Е.Е. Алексеевского г. Москва	
Утв.		Бояринов		23.02.90			

24321-02 56 Формат А4

Инв.№ подл.	Подпись и дата	Взам.инв.№	Инв.№ дубл.	Подпись и дата

Серия 7.901-7 Выпуск 1

Формат	Зона	Поз.	Обозначение	Наименование	Кол. на исполн. ОГВ-375.200.00- —	01	02	03	Примечание
				Документация					
А3			ОГВ-375-200.00 СБ	Сборочный чертеж	X	X	X	X	
				Детали					
А3		1	ОГВ-375.200.01	Патрубок	1				

Лит.

Код

Изм.	Лист	№ докум.	Подп.	Дата	ОГВ-375.200.00		
Разраб.		Кузьмичева		27.01.90	Патрубок устьевой	Лит.	Лист 1 / Листов 2
Пров.		Губанова		30.01.90		Союзгипроводхоз имени Е.Е. Алексеевского г. Москва	
Н.контр.		Платунина		20.02.90			
Утв.		Бояринов		23.02.90			

Формат А4

Инв.№ подл.	Подпись и дата	Взам.инв.№	Инв.№ дубл.	Подпись и дата

Формат	Зона	Поз.	Обозначение	Наименование	Кол. на исполн. ОГВ-375.200.00- —	01	02	03	Примечание
А3		1	ОГВ-375.200.01-01	Патрубок		1			
			-02	Патрубок			1		
			-03	Патрубок				1	
А3		2	ОГВ-375.200.02	Фланец	1				
			-01	Фланец		1			
			-02	Фланец			1		
			-03	Фланец				1	

24321-02 58

Изм.	Лист	№ докум.	Подп.	Дата	ОГВ-375.200.00	Лист 2

Формат А4

ОГВ-375.200.00СБ

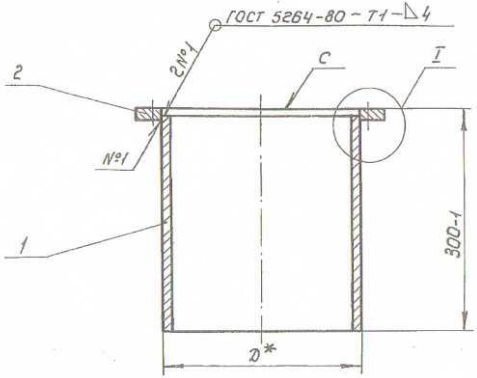

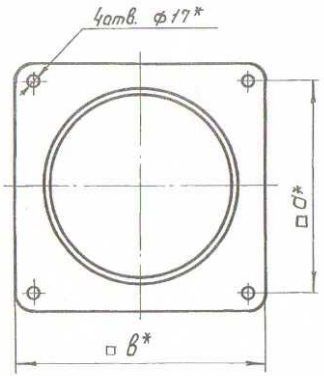

I

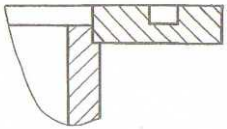

Обозначение	D, мм	a, мм	в, мм	Масса, кг
ОГВ-375.200.00	273	290	340	12,6
-01	325	330	380	26,4
-02	426	440	490	41,2
-03	530	540	590	50,3

1.* Размеры для справок

2. Покрытие: Эмаль ХС-119 серая II, IV. 4 ГОСТ 21824-76 кроме поверхности С.

Привязан 286-03.1-КВ1.2

лист. Кузьмичева 13.12.89

Инв. №

Изм.	Лист.	№ докум.	Подп.	Дата	ОГВ-375.200.00 СБ			
Разраб.		Кузьмичева		27.01.90	Патрубок усьевой Сборочный чертеж	Лит.	Масса	Масштаб
Пров.		Губанова		30.01.90			См. табл.	—
Т. контр.						Лист	Листов 1	
Н. контр.		Плотникова		20.02.90		Союзгипроводхоз имени Е.Е. Алексеевского г. Москва		
Утв.		Боярников		23.02.90				

Копировал: Марушина 24321-02 59 Формат А3

Перв. примен. | Справ. № | Подп. и дата | Инв. № дубл. | Взам. инв. № | Подпись и дата | Инв. № подл.

ОГВ-375.200.01

Rz80 (√)

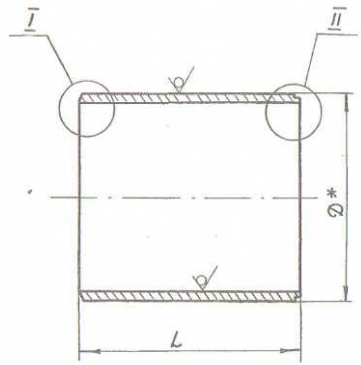

Обозначение	L, мм	B, мм	D, мм	D1 h12, мм	Материал	Масса, кг
ОГВ-375.200.01	295	5	ф273	ф270-0,52	Труба 273×8 ГОСТ 10704-76 / В-Ст3Сп ГОСТ 10705-80	8,6
-01	292	6	ф325	ф320-0,57	Труба 325×9 ГОСТ 10704-75 / В-Ст3Сп ГОСТ 10705-80	20,1
-02	290	12	ф426	ф422-0,63	Труба 426×8 ГОСТ 10704-76 / В-Ст3Сп ГОСТ 10705-80	23,5
-03	290	12	ф530	ф526-0,7	Труба 530×8 ГОСТ 10704-76 / В-Ст3Сп ГОСТ 10705-80	29,3

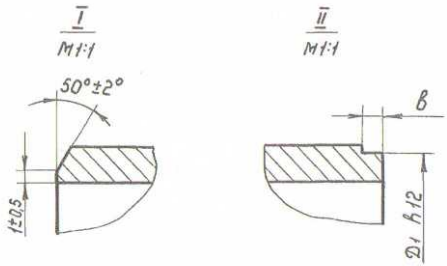

1. * Размер для справок
2. Неуказанные предельные отклонения размеров: H14, $\pm\frac{IT14}{2}$

Привязан 2Б-02.1-КВ1.2
лист Кулаков 13.12.88

					ОГВ-375.200.01			
Изм.	Лист	№ докум.	Подп.	Дата	Патрубок	Лит.	Масса	Масштаб
Разраб.		Кузьмичева		27.01.90			см. табл.	—
Пров.		Губанова		30.01.90		Лист	Листов 1	
Т.контр.						Союзгипроводхоз имени Е.Е. Алексеевского г. Москва		
Н.контр.		Платунина		20.02.90	см. табл.			
Утв.		Бояринов		23.02.90				

Копировал: Марулина 24321-02 60 Формат А3

Перв. примен. | Справ. № | Подпись и дата | Инв. № дубл. | Взам. инв. № | Подпись и дата | Инв. № подл.

ОГВ-375.200.02

Перв. примен.

Справ. №

Подпись и дата

Инв. № дубл.

Взам. инв. №

Подпись и дата

Инв. № подл.

$R_z 80$ √(√)

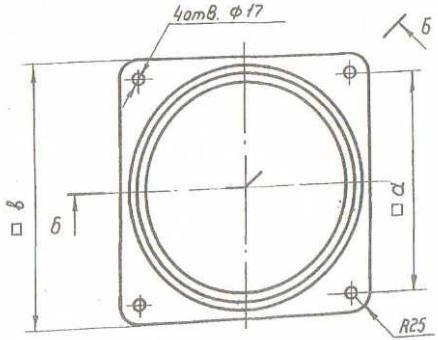

Б-Б

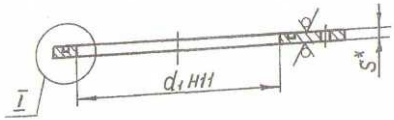

I
М 1:1

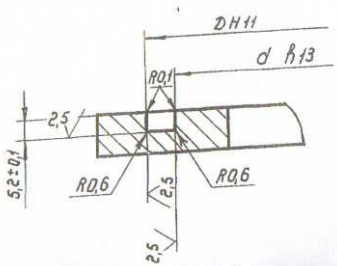

Обозначение	d, мм	B, мм	d, H11, мм	DH11, мм	dh13, мм	S, мм	Материал	Масса, кг
ОГВ-375.200.02	290	340	⌀270 +0,32	⌀315 +0,32	⌀300-0,81	10	Лист Б-ПН-10 ГОСТ 19903-74 / Ст3Сп2 ГОСТ 14637-79	4,0
-01	330	380	⌀320 +0,36	⌀354 +0,36	⌀339-0,89	14	Лист Б-ПН-14 ГОСТ 19903-74 / Ст3Сп2 ГОСТ 14637-79	6,3
-02	440	490	⌀422 +0,4	⌀464 +0,4	⌀449-0,97	22	Лист Б-ПН-22 ГОСТ 19903-74 / Ст3Сп2 ГОСТ 14637-79	17,6
-03	540	590	⌀526 +0,44	⌀564 +0,44	⌀549-1,1	22	Лист Б-ПН-22 ГОСТ 19903-74 / Ст3Сп2 ГОСТ 14637-79	21,0

1.* Размер для справок

2. Неуказанные предельные отклонения размеров: H14, $h14 \pm \frac{IT14}{2}$

Привязан 286-03.1-АВ1.2

Инв. №

Изм.	Лист	№ докум.	Подп.	Дата	ОГВ-375.200.02		
Разраб.		Кузьмичева		27.01.90	Фланец	Лит.	Масса	Масштаб
Пров.		Губанова		30.01.90			см. табл.	—
Т. контр.						Лист	Листов 1
Н. контр.		Платунина		28.02.90	см. табл.	Союзгипроводхоз имени Е.Е. Алексеевского г. Москва	
Утв.		Бозринов		23.02.90			

Копировал: Марунина 24321-02 61 Формат А3

Серия 7.901-7 Выпуск 1

ОГВ-375.000.01

Rz80 (√)

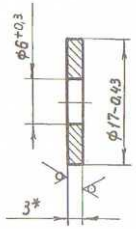

1.* Размер для справок

Привязан 286-03.1-КВ1.2
нач. Кузьмичева 03.12.18

Изм.	Лист	№ докум.	Подп.	Дата	ОГВ-375.000.01		
Разраб.		Кузьмичева		27.01.90	Прокладка	Лит.	Масса 0,005	Масштаб 2:1
Пров.		Губанова		30.01.90		Лист	Листов 1
Т.контр.							
Н.контр.		Платунина		20.02.90	Лист М2 Гк 3 ГОСТ 495-77	Союзгипроводхоз имени Е.Е. Алексеевского г. Москва
Утв.		Бояринов		23.02.90		

Формат А4

Подпись и дата | Инв. № дубл. | Взам. инв. № | Подпись и дата | Инв. № подл.

ОГВ-375.000.02

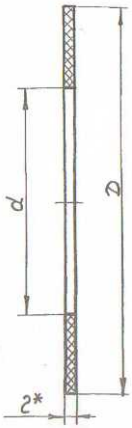

Обозначение	d, мм	D, мм	Масса, кг
ОГВ-375.000.02	60	102	0,017
-01	80	133	0,026
-02	110	158	0,03
-03	161	212	0,047
-04	222	268	0,056
-05	222	285	0,08

1* Размер для справок
2. Размеры обеспеч. инстр.

Привязан 286-03.1-КВ1.2
нач. Кузьмичева 03.12.18

Изм.	Лист	№ докум.	Подп.	Дата	ОГВ-375.000.02		
Разраб.		Кузьмичева		27.01.90	Прокладка	Лит.	Масса см.табл.	Масштаб —
Пров.		Губанова		30.01.90		Лист	Листов 1
Т.контр.							
Н.контр.		Платунина		20.02.90	Пластина I, лист ТКМЩ-С-2-ГОСТ 7338-77	Союзгипроводхоз имени Е.Е. Алексеевского г. Москва
Утв.		Бояринов		23.02.90		

Копировал: Платунина 24321-02 62 Формат А4

Серия 7.901-7 Выпуск 1

ОГВ-375.000.03

Rz80 (√)

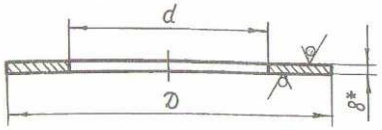

Обозначение	d, мм	D, мм	Масса, кг
ОГВ-375.000.03	275	435	5,6
-01	328	488	6,2
-02	430	590	8,1
-03	535	695	9,4

1.* Размер для справок

Привязан 286-03.1-КВ1.2
инв. Кусаинова 13.12.18

					ОГВ-375.000.03			
Изм.	Лист	№ докум.	Подп.	Дата	Кольцо	Лит.	Масса	Масштаб
Разраб.		Кузьмичева		27.01.90			см. табл.	—
Пров.		Губанова		30.01.90		Лист	Листов 1	
Т.контр.						Союзгипроводхоз имени Е.Е. Алексеевского г. Москва		
Н.контр.		Платунина		20.02.90	Лист	6-ПН-8 ГОСТ 19903-74 / Ст3Сп2 ГОСТ 14637-79		
Утв.		Бояринов		23.02.90				

Формат А4

Инв. № подл. | Подпись и дата | Взам. инв. № | Инв. № дубл. | Подпись и дата

ОГВ-375.000.04

(√)

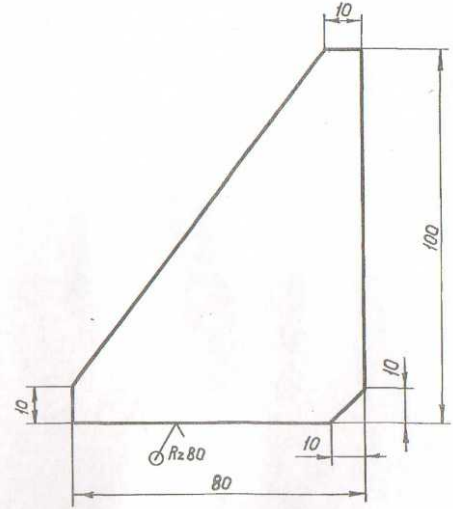

1. Предельные отклонения размеров: h14.

Привязан 286-03.1-КВ1.2
инв. Кусаинова 13.12.18

					ОГВ-375.000.04			
Изм.	Лист	№ докум.	Подп.	Дата	Ребро	Лит.	Масса	Масштаб
Разраб.		Кузьмичева		27.01.90			0,3	1:1
Пров.		Губанова		30.01.90		Лист	Листов 1	
Т.контр.						Союзгипроводхоз имени Е.Е. Алексеевского г. Москва		
Н.контр.		Платунина		20.02.90	Лист	6-ПН-8 ГОСТ 19903-74 / Ст3Сп2 ГОСТ 14637-79		
Утв.		Бояринов		23.02.90				

Формат А4

Инв. № подл. | Подпись и дата | Взам. инв. № | Инв. № дубл. | Подпись и дата

Серия 7.901-7 Выпуск 1

ОГВ-375.000.05

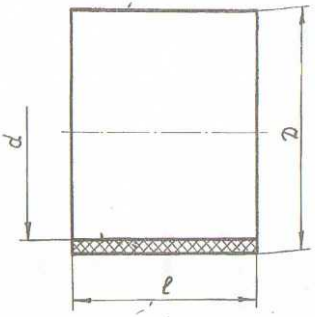

Обозначение	d, мм	D, мм	ℓ, мм	Масса, кг
ОГВ-375-000.05	60	65	50	0,033
-01	88	94	70	0,08
-02	114	119	75	0,092
-03	168	175	90	0,226
-04	219	227	95	0,355

1. Размеры обеспеч. инстр.

Привязан 286-03.1-КВ1.2
исп. Кучанова тр. 11.12.18

Изм.	Лист	№ докум.	Подп.	Дата	ОГВ-375.000.05	Лит.	Масса	Масштаб
Разраб.		Кузьмичева		27.01.90	Втулка		см. табл.	—
Пров.		Губанова		30.01.90		Лист	Листов 1	
Т. контр.					Резина 3157 ТУ38-5-815-67	Союзгипроводхоз имени Е.Е. Алексеевского г. Москва		
Н. контр.		Платунина		20.02.90				
Утв.		Бозринов		23.02.90				

Формат А4

Подпись и дата | Инв. № подл. | Взам. инв. № | Инв. № дубл. | Подпись и дата

ОГВ-375.000.06

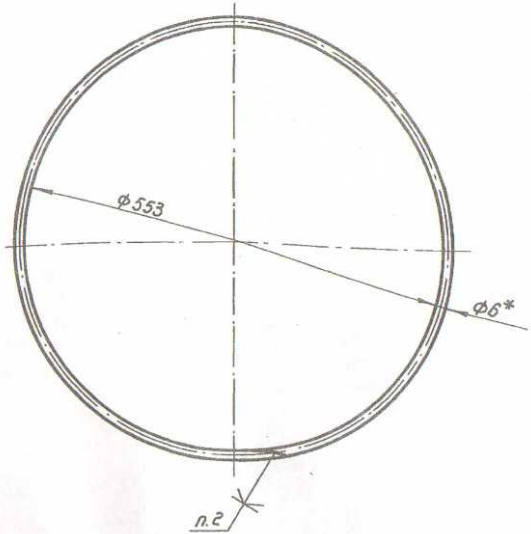

1. * Размер для справок
2. Клей резиновый ГОСТ 2199-78
3. Длина развертки L = 1755,3-4 мм
4. Размеры обеспеч. инстр.

Привязан 286-03.1-КВ1.2
исп. Кучанова тр. 11.12.18

Изм.	Лист	№ докум.	Подп.	Дата	ОГВ-375.000.06	Лит.	Масса	Масштаб
Разраб.		Кузьмичева		27.01.90	Кольцо		0,05	1:5
Пров.		Губанова		30.01.90		Лист	Листов 1	
Т. контр.					Шнур ЗС Ф6 ГОСТ 6467-79	Союзгипроводхоз имени Е.Е. Алексеевского г. Москва		
Н. контр.		Платунина		20.02.90				
Утв.		Бозринов		23.02.90				

Формат А4