ТОО "Казэколгия жобалау"

Строительство водопровода с.Шоктыбай Чингирлауского района ЗКО

Наружные сети водоснабжения.

Поселковый водопровод

286-06-НВ.6

ТОМ 6

2018 г.

Согласовано

ВЗАМ. ИНВ. N°

ПОДП. И ДАТА

ИНВ. N° ПОДЛ.

ТОО "Казэколгия жобалау"

Строительство водопровода с.Шоктыбай Чингирлауского района ЗКО

Наружные сети водоснабжения.

Поселковый водопровод

286-06-НВ.6

ТОМ 6

Директор Е.М.Абдиров

Главный инженер проекта Л. Ф. Лебедева

2018 г.

Согласовано

ВЗАМ. ИНВ. N°

ПОДП. И ДАТА

ИНВ. N° ПОДЛ.

ВЕДОМОСТЬ ОСНОВНЫХ КОМПЛЕКТОВ РАБОЧИХ ЧЕРТЕЖЕЙ

Обозначение	Наименование	Примечание
286–06–НВ.6	Наружные сети водоснабжения. Поселковый водопровод	

ВЕДОМОСТЬ РАБОЧИХ ЧЕРТЕЖЕЙ ОСНОВНОГО КОМПЛЕКТА НВ

Лист	Наименование	Примечание
1	Общие данные	286–06–НВ.6
2–8	План поселковой водопроводной сети	286–06–НВ.6
9–11	Деталировка	286–06–НВ.6
12–20	Продольный профиль поселковой водопроводной сети В1	
21	Указательный знак, устанавливаемый у колодца с пожарным гидрантом	286–06–НВ.6
22	Утепление колодца деревянной крышкой. Деревянная крышка. Закладная деталь МН1. Лестница Л1	286–06–НВ.6
23	Ведомость сборных ж/б элементов на водопроводные колодцы. Таблица объемов работ.	286–06–НВ.6

ВЕДОМОСТЬ СПЕЦИФИКАЦИЙ

Лист	Наименование	Примечание
1–3	Спецификация материалов и металлоизделии.	286–06–НВ.6.СО
4	Деревянная крышка. Лестница Л1. Спецификация материалов и металлоизделии.	286–06–НВ.6.СО

ВЕДОМОСТЬ ССЫЛОЧНЫХ И ПРИЛАГАЕМЫХ ДОКУМЕНТОВ

Обозначение	Наименование	Примечание
	Ссылочные документы	
ГОСТ 10704–91	Трубы стальные электросварные прямошовные.	
ГОСТ 18599–2001	Трубы полиэтиленовые водопроводные ПЭ100.	
СНиП РК 4.01–02–2009	Водоснабжение, наружные сети и сооружения.	
СН РК 4.01–05–2002	Инструкция по проектированию и монтажу сетей водоснабжения и канализации из пластамассовых труб	
СТ РК и СО 4427–2004	Трубы полиэтиленовые водоснабжения. Технические условия.	
Серия 3.900.1–14 вып.1	Изделия железобетонные для круглых колодцев водопровода и канализации.	
ТПР901–09–11.84	Колодцы водопроводные	

Настоящий проект соответствует требованиям экологических, санитарно – гигиенических, противопожарных и других норм, действующих на территории Республики Казахстан и обеспечивает безопасную для жизни и здоровья людей эксплуатацию

Главный инженер проекта Л.Ф.Лебедева

ПОЯСНИТЕЛЬНАЯ ЗАПИСКА

В с.Шоктыбай проживает 320 человек, имеется школа на 30 учащихся, клуб на 80 мест, ФАП на 8 посетителей. В селе 72 дома (дворов), к которым проектом прокладывается водопровод (к границе участка) из полиэтиленовых труб ø 25 х 1,8мм.

Расчетная зимняя температура воздуха – 31°С, сейсмичность 6 баллов.

Глубина промерзания : суглинки, глины – 162 см.;
супеси и мелкие пески – 188 см.;

Глубина проникновения нулевых температур – 230см (письмо N 1–24/105 от 03.02.2019).

Грунты приняты по скважине 142966 :

1. Песок светло–коричневый, мелкозернистый, с прослойками глины с 8,0м водоносный. Мощность слоя – 9,5м.
2. Песок серый, крупнозернистый, с включением гравия и гальки, водоносный. Мощность слоя – 4,5м. Вода появилась на глубине 8,0м и установилась на глубине 8,0м.

Вода от здания ДВУ"10–1,5" хозпитьевыми насосами производительностью 2,20 м3/час, Ннапор= 35,0м подается по водоводу в две нити из полиэтиленовых труб ПЭ100 ГОСТ 18599–2001г. в поселковый водопровод.

Поселковый водопровод проложен из полиэтиленовых труб ПЭ100 SDR26–90х3,5 "питьевая" длиной – 4076,10 п.м. ПЭ100 SDR 26–75х2,9 "питьевая" длиной –478,50 п.м., ПЭ100 SDR26–63х2,5 "питьевая" длиной– 162,0 п.м.

На поселковом водопроводе установлено 59 шт. водопроводных колодцев, 58 шт. ø1500мм, 1 шт. колодца ø 2000мм.

В водопроводных колодцах установлена запорно–регулирубющая арматура для подачи воды потребителям.

В 27 колодцах установлены пожарные гидранты.

К 72 домам проложен трубопровод из полиэтиленовых труб ПЭ100 SDR17–25х1,8 "питьевая" по ГОСТ 18599–2001г., длиной – 3076,0 п.м.

В колодцах установлены приборы учета воды – счетчики СВ–15Х Ду= 15мм, Ру= 1.6 МПа.

К госучреждениям проложен водопровод из полиэтиленовых труб ПЭ100 SDR21х63х3,0 "питьевая" ГОСТ 18599–2001г с установкой в госучреждениях счетчиков СВ–20Х Ду=20мм, Ру=1,6МПа.

Длина водопровода проложенного к госучреждениям – 304,0 п.м.

Водопроводные колодцы приняты по серии 3.900.1–14, выпуск 1.

Основание траншеи под укладку полиэтиленовых труб планируется до проектных отметок.

Обратная засыпка траншеи, после укладки труб, вручную h= ø трубы +0,3м песком, оставшую глубину засыпают бульдозером вынутым грунтом.

Глубина заложения труб сети В1, считая до низа, принята согласно СНиП РК 4.01–02–2009г., пункт 11.41 и составляет в среднем 2.50м.

ОБЩИЕ УКАЗАНИЯ

1. Основанием для разработки рабочего проекта являются:
   – Задание на проектирование водопровода в с.Шоктыбай от 09.07.2018г.
   – Акт выбора и обследования участка для строительства водопровода с.Шоктыбай от 23.08.2018г.
   – Архитектурно–планировочное задание (АПЗ) на проектирование от 19.12.2018г.
2. Категория обеспеченности водоподачи – II
   Климатический район – IIIа
   Сейсмичность – 6 баллов

ОСНОВНЫЕ ПОКАЗАТЕЛИ:

1. q = 1,23 л/с. – хозпитьевой расход
   q = 6,23 л/с. – пожарный расход

Изм.	Кол.	Лист	№ док	Подпись	Дата	286–06–НВ.6			
						Строительство водопровода с.Шоктыбай Чингирлауского района ЗКО			
ГИП		Лебедева			20.12.18	Наружные сети водоснабжения. Поселковый водопровод	Стадия	Лист	Листов
Разработ		Шукина			19.12.18		РП	1	
Нормокон.		Лебедева			20.12.18				
						Общие данные	ТОО "Казэкология жобалау"		

Формат А3

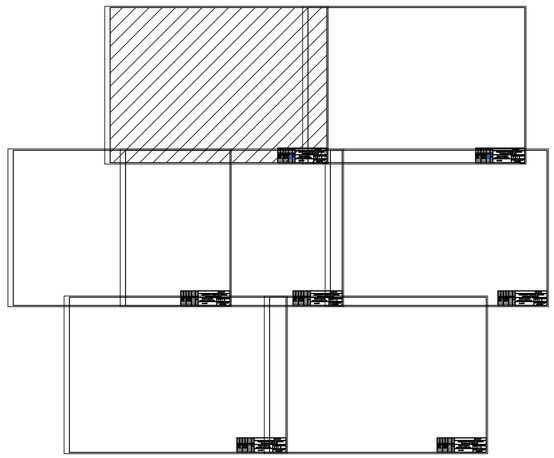

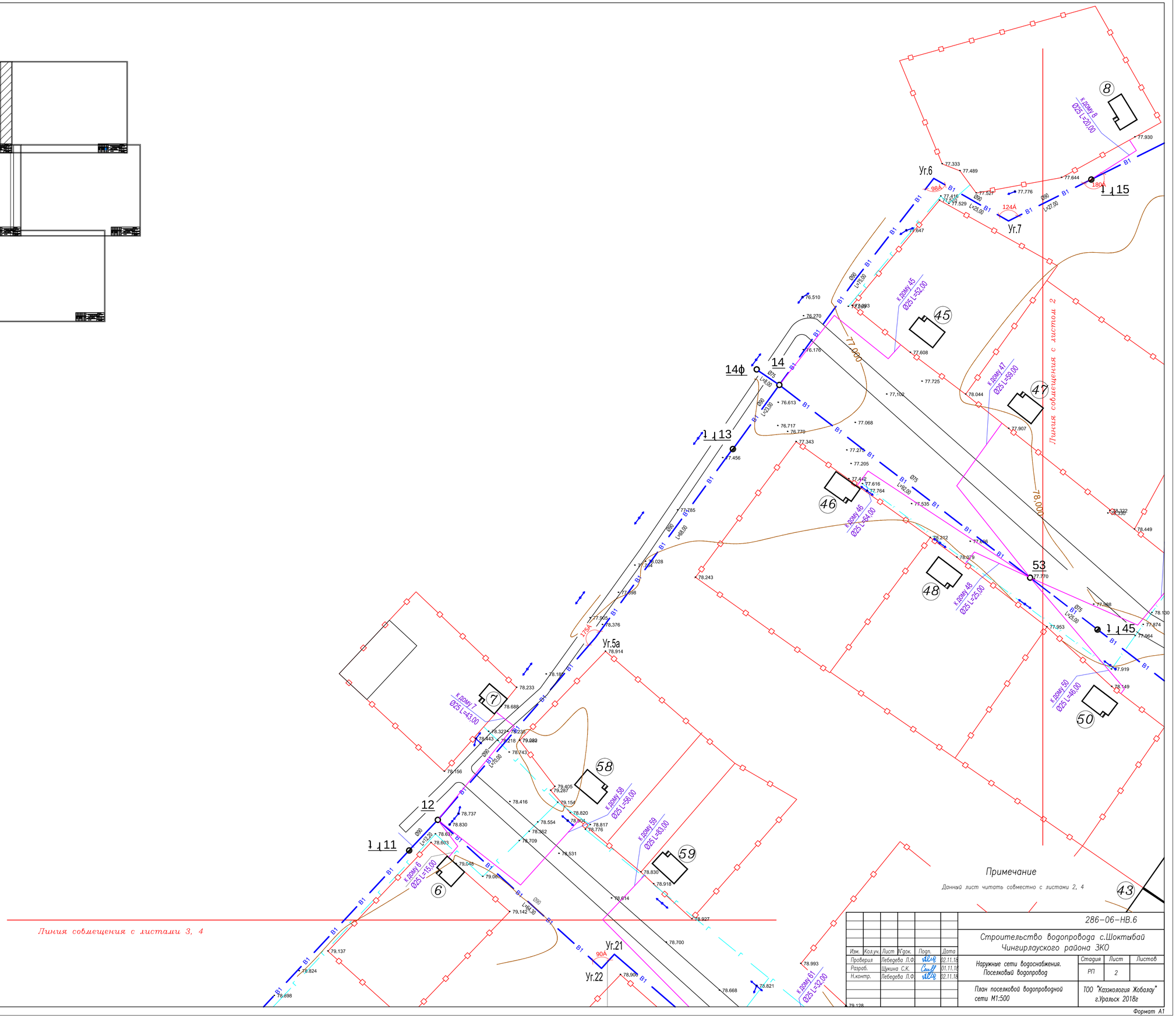

Примечание

Данный лист читать совместно с листами 2, 4

						286-06-НВ.6	
						Строительство водопровода с.Шоктыбай Чингирлауского района ЗКО	
Изм.	Кол.уч.	Лист	№док.	Подп.	Дата		
Проверил		Лебедева Л.Ф.			02.11.18	Наружные сети водоснабжения. Поселковый водопровод	Стадия: РП; Лист: 2; Листов:
Разраб.		Щукина С.К.			01.11.18		
Н.контр.		Лебедева Л.Ф.			02.11.18		
						План поселковой водопроводной сети М1:500	ТОО "Казэкология Жобалау" г.Уральск 2018г

Формат А1

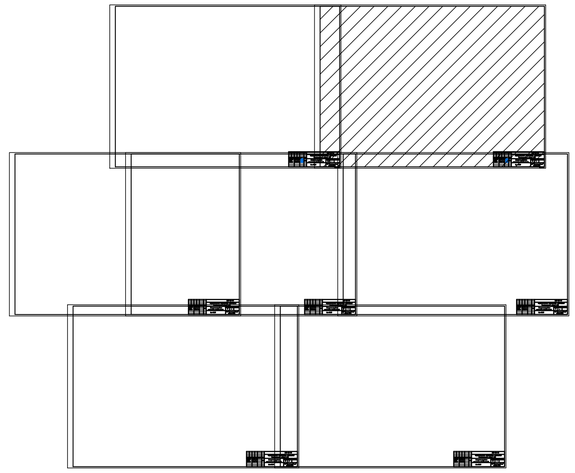

Линия совмещения с листом 1

Линия совмещения с листом 5

Мед пункт

Примечание

Данный лист читать совместно с листами 1, 5

							286-06-НВ.6
							Строительство водопровода с.Шоктыбай Чингирлауского района ЗКО
Изм.	Кол.уч.	Лист	N°док.	Подп.	Дата		
Проверил		Лебедева Л.Ф.			02.11.18	Наружные сети водоснабжения. Поселковый водопровод	Стадия: РП; Лист: 3; Листов:
Разраб.		Щукина С.К.			01.11.18		
Н.контр.		Лебедева Л.Ф.			02.11.18		
						План поселковой водопроводной сети М1:500	ТОО "Казэкология Жобалау" г.Уральск 2018г

Формат А1

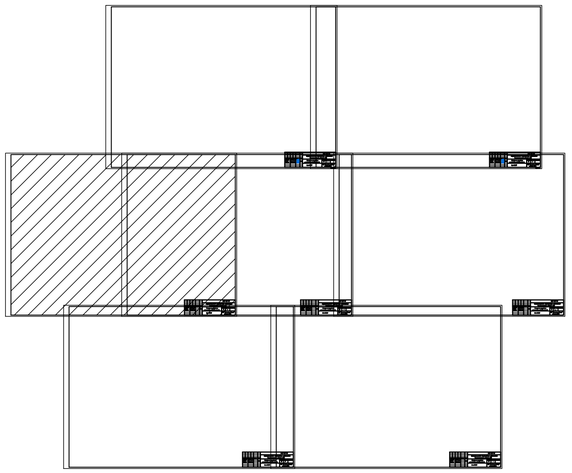

Линия совмещения с листом 1

Линия совмещения с листом 3

Линия совмещения с листом 6

Условные обозначения

- В — ПРОЕКТИРУЕМЫЙ ВОДОПРОВОД ПИТЬЕВОЙ ВОДЫ
- Г — СУЩ.ПОДЗЕМНЫЙ МАГИСТРАЛЬНЫЙ ГАЗАПРОВОД
- Rp — РЕПЕР
- ЛЭП–10кВ
- ЛЭП–0,4кВ
- 83,000 — ОТМЕТКА ЗЕМЛИ
- ЖИЛЫЕ ДОМА И СТРОЕНИЕ
- СУЩ ОГРАДА
- 82,00 — ГОРИЗОНТАЛИ

Примечание

Данный лист читать совместно с листами 1, 4, 6

						286–06–НВ.6	
						Строительство водопровода с.Шоктыбай Чингирлаусского района ЗКО	
Изм.	Кол.уч.	Лист	N°док.	Подп.	Дата		
Проверил		Лебедева Л.Ф.			02.11.18	Наружные сети водоснабжения. Поселковый водопровод	Стадия: РП; Лист: 4; Листов:
Разраб.		Щукина С.К.			01.11.18		
Н.контр.		Лебедева Л.Ф.			02.11.18		
						План поселковой водопроводной сети М1:500	ТОО "Казэкология Жобалау" г.Уральск 2018г

Формат А1

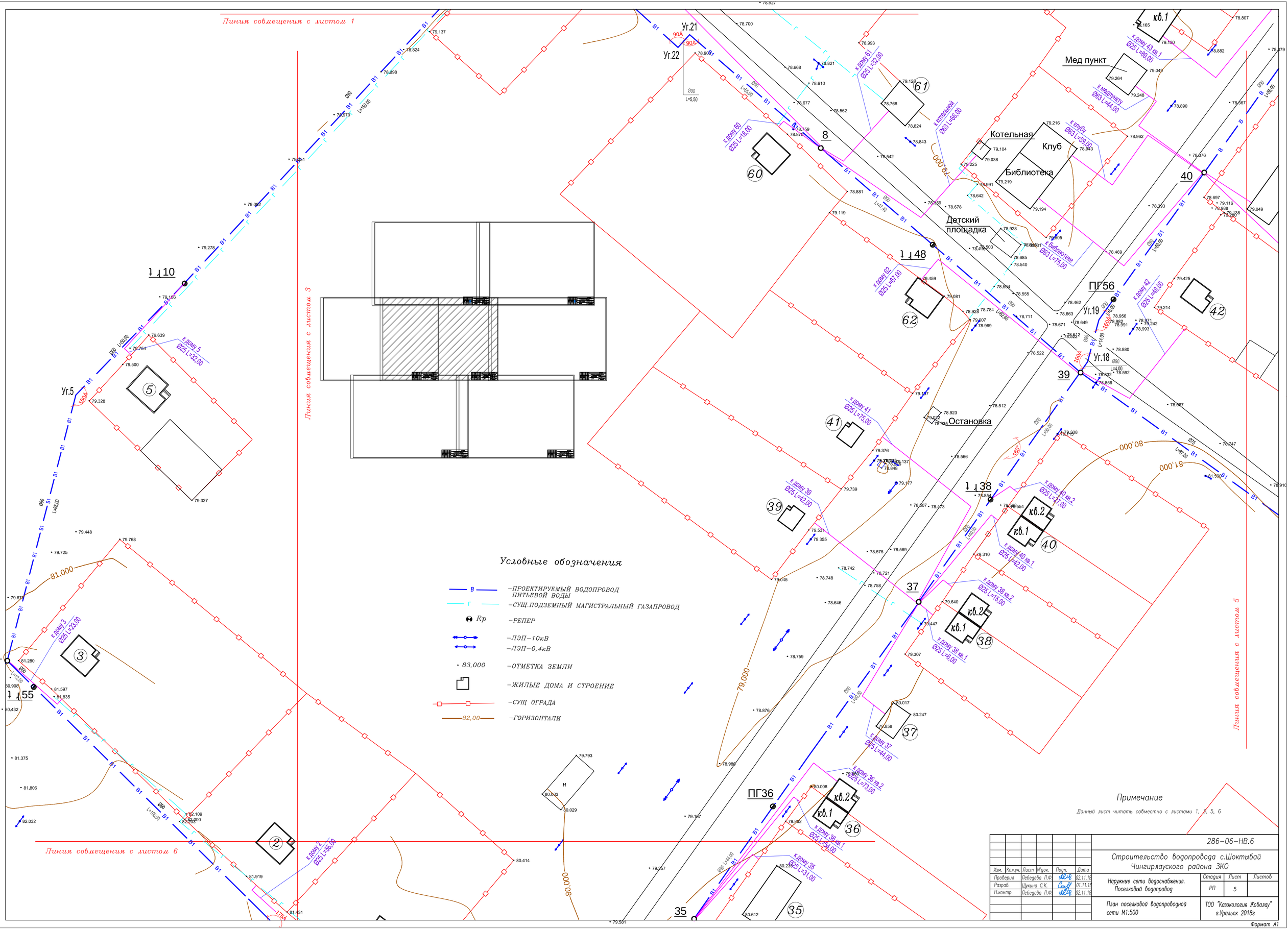

Примечание

Данный лист читать совместно с листами 1, 3, 5, 6

Изм.	Кол.уч.	Лист	№док.	Подп.	Дата
Проверил		Лебедева Л.Ф.			02.11.18
Разраб.		Щукина С.К.			01.11.18
Н.контр.		Лебедева Л.Ф.			02.11.18

286–06–НВ.6

Строительство водопровода с.Шоктыбай Чингирлауского района ЗКО

Наружные сети водоснабжения. Поселковый водопровод

Стадия	Лист	Листов
РП	5	

План поселковой водопроводной сети М1:500

ТОО "Казэкология Жобалау" г.Уральск 2018г

Формат А1

Линия совмещения с листом 2

Линия совмещения с листом 4

Линия совмещения с листом 6

ПГ41 ПГ46 ПГ22 ПГ58 ПГ33 ПГ51 ПГ49

Школа

Котельная

Уг.12 Уг.13 Уг.13а Уг.14

К ДОМУ 53 Ø25 L=33,00
К ДОМУ 55 кв.1 Ø25 L=17,00
К ДОМУ 55 кв.2 Ø25 L=33,00
К ДОМУ 56 Ø25 L=52,00
К ДОМУ 57 Ø25 L=564,00
К ДОМУ 63 Ø25 L=16,00
К ДОМУ 72 Ø25 L=38,00
К ДОМУ 65 Ø25 L=72,00
К ДОМУ 64 Ø25 L=55,00
К ДОМУ 66 Ø25 L=13,00
К ДОМУ 67 Ø25 L=41,00
К ДОМУ 69 Ø25 L=34,00
К ДОМУ 71 Ø25 L=27,00
К ДОМУ 68 Ø25 L=30,00
К ДОМУ 32 Ø25 L=26,00
К ДОМУ 15 Ø25 L=34,00
К ДОМУ 16 Ø25 L=16,00
К ДОМУ 17 Ø25 L=7,00
К ДОМУ 18 Ø25 L=37,00

Условные обозначения

- В — ПРОЕКТИРУЕМЫЙ ВОДОПРОВОД ПИТЬЕВОЙ ВОДЫ
- СУЩ.ПОДЗЕМНЫЙ МАГИСТРАЛЬНЫЙ ГАЗАПРОВОД
- Rp — РЕПЕР
- ЛЭП–10кВ
- ЛЭП–0,4кВ
- 83,000 — ОТМЕТКА ЗЕМЛИ
- ЖИЛЫЕ ДОМА И СТРОЕНИЕ
- СУЩ ОГРАДА
- 82,00 — ГОРИЗОНТАЛИ

Примечание

Данный лист читать совместно с листами 2, 4, 7

						286–06–НВ.6	
						Строительство водопровода с.Шоктыбай Чингирлауского района ЗКО	
Изм.	Кол.уч.	Лист	N док.	Подп.	Дата		
Проверил		Лебедева Л.Ф.			02.11.18	Наружные сети водоснабжения. Поселковый водопровод	Стадия: РП; Лист: 6; Листов:
Разраб.		Щукина С.К.			01.11.18		
Н.контр.		Лебедева Л.Ф.			02.11.18		
						План поселковой водопроводной сети М1:500	ТОО "Казэкология Жобалау" г.Уральск 2018г

Формат А1

Линия совмещения с листами 3, 4

Линия совмещения с листом 7

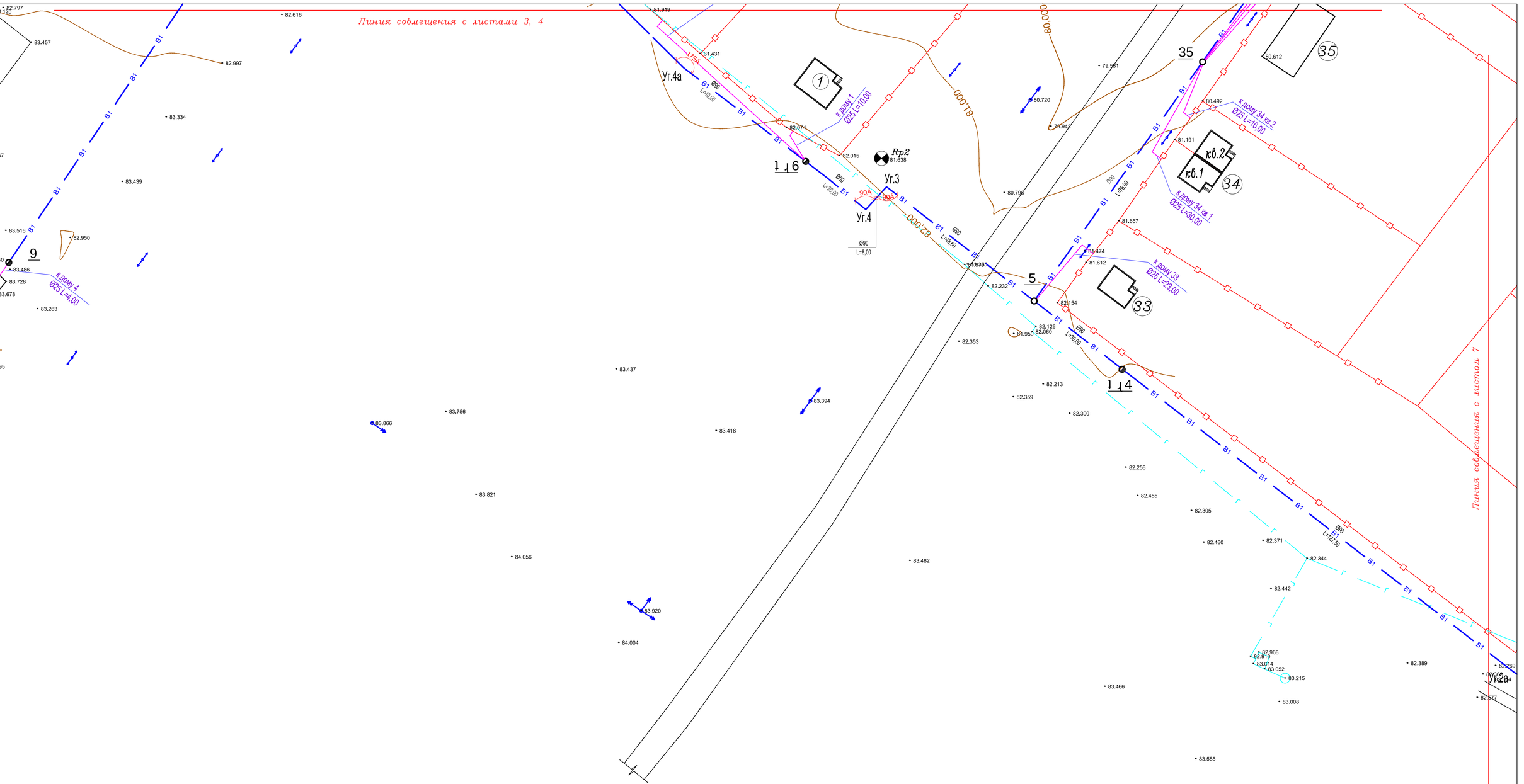

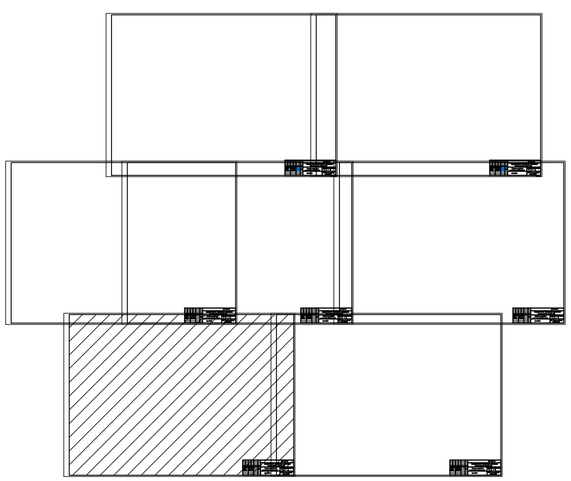

Условные обозначения

- В — ПРОЕКТИРУЕМЫЙ ВОДОПРОВОД ПИТЬЕВОЙ ВОДЫ
- Г — СУЩ.ПОДЗЕМНЫЙ МАГИСТРАЛЬНЫЙ ГАЗАПРОВОД
- Rp — РЕПЕР
- ЛЭП–10кВ
- ЛЭП–0,4кВ
- 83,000 — ОТМЕТКА ЗЕМЛИ
- ЖИЛЫЕ ДОМА И СТРОЕНИЕ
- СУЩ ОГРАДА
- 82,00 — ГОРИЗОНТАЛИ

Примечание

Данный лист читать совместно с листами 3, 4, 7

Изм.	Кол.уч.	Лист	N док.	Подп.	Дата	286–06–НВ.6		
						Строительство водопровода с.Шоктыбай Чингирлауского района ЗКО		
Проверил		Лебедева Л.Ф.			02.11.18	Наружные сети водоснабжения. Поселковый водопровод	Стадия	Лист	Листов
Разраб.		Шукина С.К.			01.11.18		РП	7	
Н.контр.		Лебедева Л.Ф.			02.11.18	План поселковой водопроводной сети М1:500	ТОО "Казэкология Хабалау" г.Уральск 2018г		

Формат А1

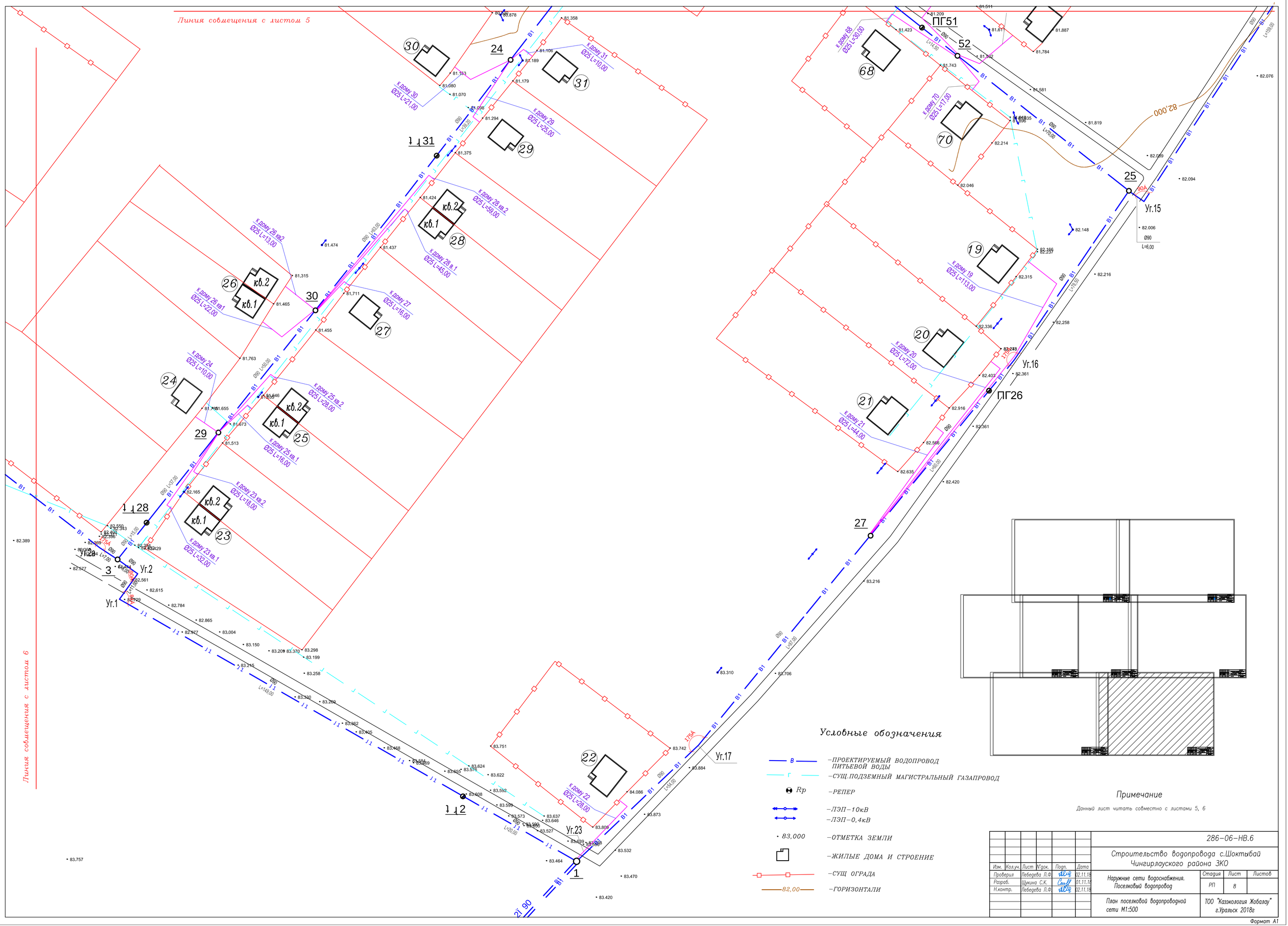
Линия совмещения с листом 5
Линия совмещения с листом 6
ПГ51
ПГ26
Уг.1
Уг.2
Уг.15
Уг.16
Уг.17
Уг.23
к дому 30 Ø25 L=21,00
к дому 31 Ø25 L=10,00
к дому 29 Ø25 L=25,00
к дому 28 кв.2 Ø25 L=59,00
к дому 28 в.1 Ø25 L=45,00
к дому 26 кв2 Ø25 L=13,00
к дому 26 кв1 Ø25 L=22,00
к дому 27 Ø25 L=16,00
к дому 24 Ø25 L=10,00
к дому 25 кв.2 Ø25 L=28,00
к дому 25 кв.1 Ø25 L=16,00
к дому 23 кв.2 Ø25 L=18,00
к дому 23 кв.1 Ø25 L=32,00
к дому 22 Ø25 L=28,00
к дому 68 Ø25 L=30,00
к дому 70 Ø25 L=17,00
к дому 19 Ø25 L=113,00
к дому 20 Ø25 L=72,00
к дому 21 Ø25 L=44,00
82,000
Условные обозначения
–ПРОЕКТИРУЕМЫЙ ВОДОПРОВОД ПИТЬЕВОЙ ВОДЫ
–СУЩ.ПОДЗЕМНЫЙ МАГИСТРАЛЬНЫЙ ГАЗАПРОВОД
Rp –РЕПЕР
–ЛЭП–10кВ
–ЛЭП–0,4кВ
83,000 –ОТМЕТКА ЗЕМЛИ
–ЖИЛЫЕ ДОМА И СТРОЕНИЕ
–СУЩ ОГРАДА
82,00 –ГОРИЗОНТАЛИ
Примечание
Данный лист читать совместно с листами 5, 6
286–06–НВ.6
Строительство водопровода с.Шоктыбай Чингирлауского района ЗКО
Изм. Кол.уч. Лист №док. Подп. Дата
Проверил Лебедева Л.Ф. 02.11.18
Разраб. Щукина С.К. 01.11.18
Н.контр. Лебедева Л.Ф. 02.11.18
Наружные сети водоснабжения. Поселковый водопровод
Стадия РП
Лист 8
Листов
План поселковой водопроводной сети М1:500
ТОО "Казэкология Жобалау" г.Уральск 2018г
Формат А1

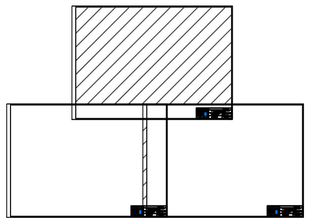

Линия совмещения с листами 2, 3

						286-06-НВ.6	
						Строительство водопровода с.Шоктыбай Чингирлауского района ЗКО	
Изм.	Кол.уч.	Лист	N°док.	Подп.	Дата		
Проверил		Лебедева Л.Ф.			06.11.18	Наружные сети водоснабжения. Поселковый водопровод	Стадия: РП; Лист: 9; Листов:
Разраб.		Шукина С.К.			05.11.18		
Н.контр.		Лебедева Л.Ф.			06.11.18		
						Деталировка	ТОО "Казэкология Жобалау" г.Уральск 2018г

Формат А1

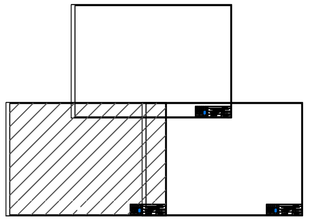

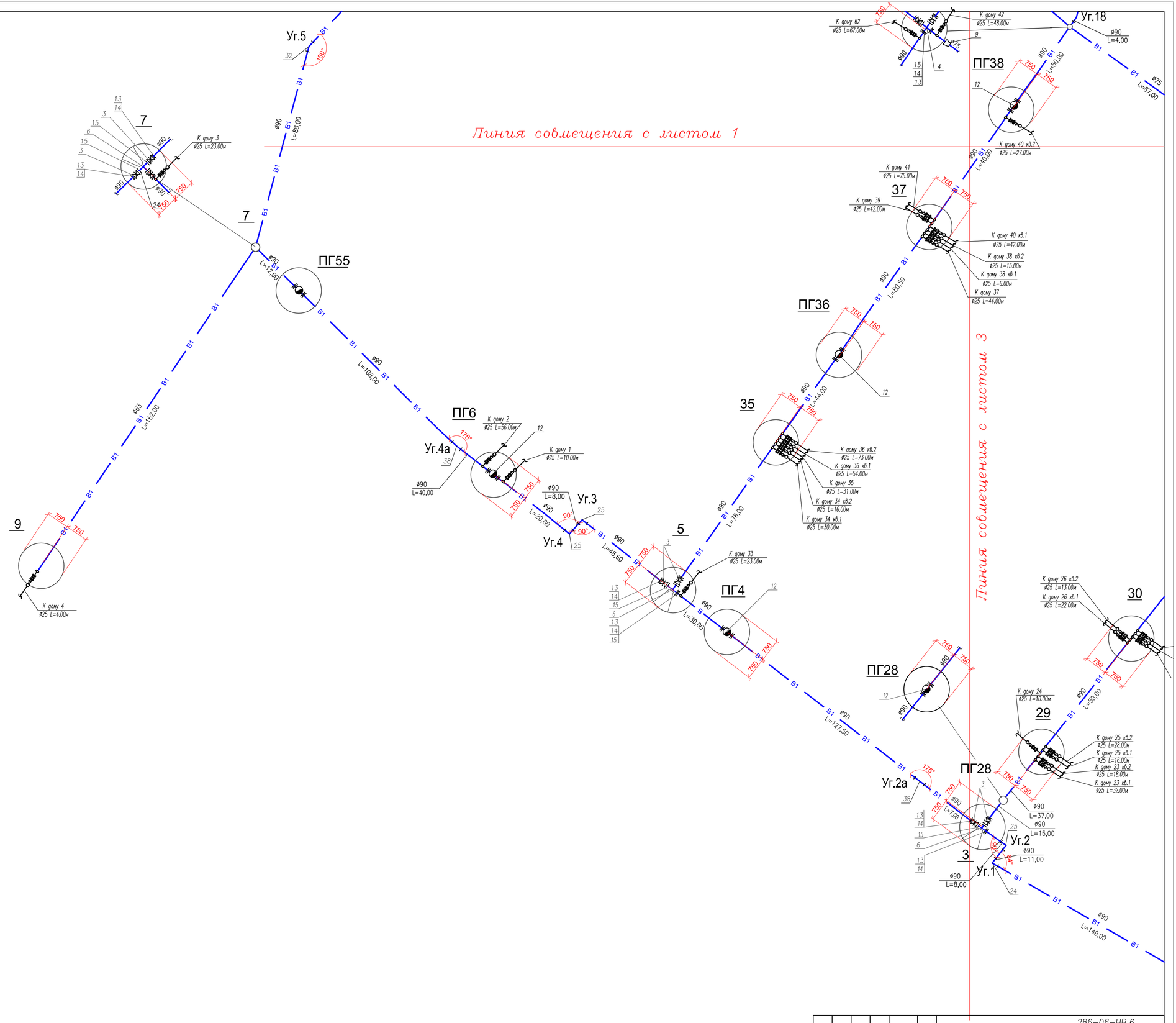

						286-06-НВ.6			
						Строительство водопровода с.Шоктыбай Чингирлауского района ЗКО			
Изм.	Кол.уч.	Лист	№док.	Подп.	Дата				
Проверил		Лебедева Л.Ф.			06.11.18	Наружные сети водоснабжения. Поселковый водопровод	Стадия	Лист	Листов
Разраб.		Щукина С.К.			05.11.18		РП	10	
Н.контр.		Лебедева Л.Ф.			06.11.18				
						Деталировка	ТОО "Казэкология Жобалау" г.Уральск 2018г		

Формат А1

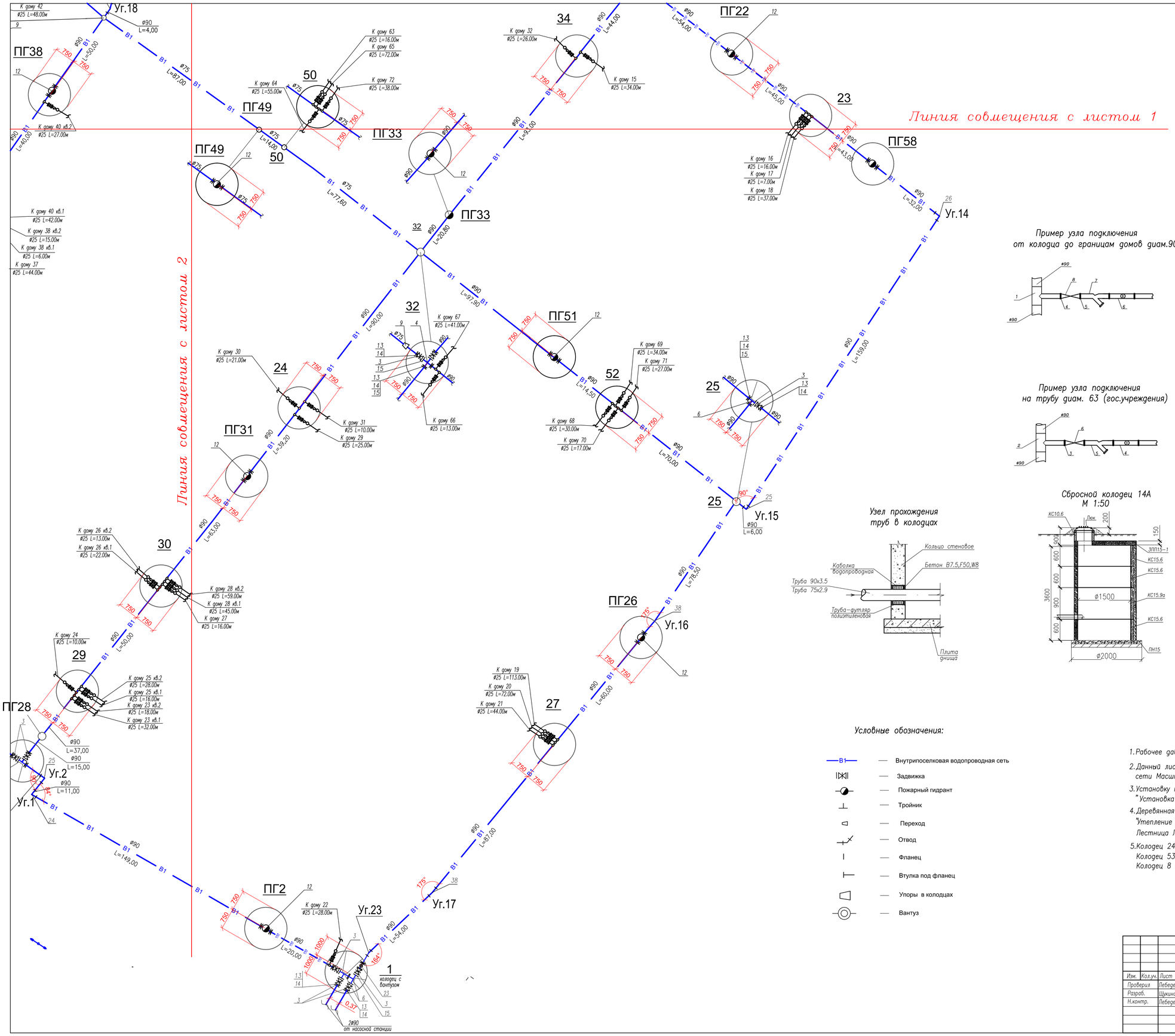

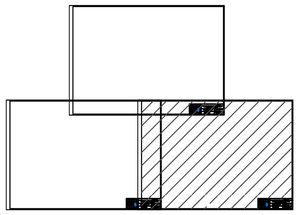

Пример узла подключения от колодца до границам домов диам.90

Пример узла подключения от колодца до границам домов диам.75

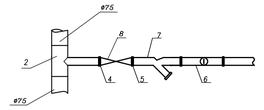

Установка пожарного гидранта Вид А

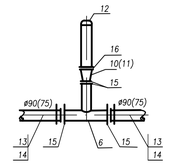

Пример узла подключения на трубу диам. 63 (гос.учреждения)

Узел прохождения труб в колодцах

Сбросной колодец 14А М 1:50

Узел установки вантуза

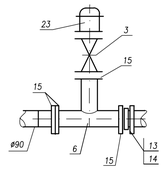

Условные обозначения:

- В1 — Внутрипоселковая водопроводная сеть
- Задвижка
- Пожарный гидрант
- Тройник
- Переход
- Отвод
- Фланец
- Втулка под фланец
- Упоры в колодцах
- Вантуз

Примечания

1. Рабочее давление в сети В1 – 0,30 МПа, испытательное – 0,39 МПа
2. Данный лист смотреть с чертежами 286–06–НВ6 "План поселковой водопроводной сети Масштаб 1:500" листы с 1 по 7
3. Установку пожарного гидранта в колодце смотреть в альбоме "Установка пожарного гидранта листы ТХ–2", АС–2.
4. Деревянная крышка и лестница смотреть чертеж 286–06– НВ.6 лист 8 "Утепление колодца деревянной крышкой. Деревянная крышка. Закладная деталь МН1. Лестница Л1. Спецификации"
5. Колодец 24 расположен рядом с колодцем 31
   Колодец 53 расположен рядом с колодцем ПГ45
   Колодец 8 расположен рядом с колодцем ПГ48

Изм.	Кол.уч.	Лист	№док.	Подп.	Дата
Проверил		Лебедева Л.Ф.			06.11.18
Разраб.		Щукина С.К.			05.11.18
Н.контр.		Лебедева Л.Ф.			06.11.18

286–06–НВ.6

Строительство водопровода с.Шоктыбай Чингирлауского района ЗКО

Наружные сети водоснабжения. Поселковый водопровод

Стадия	Лист	Листов
РП	11	

Деталировка

ТОО "Казэкология Жобалау" г.Уральск 2018г

Формат А1

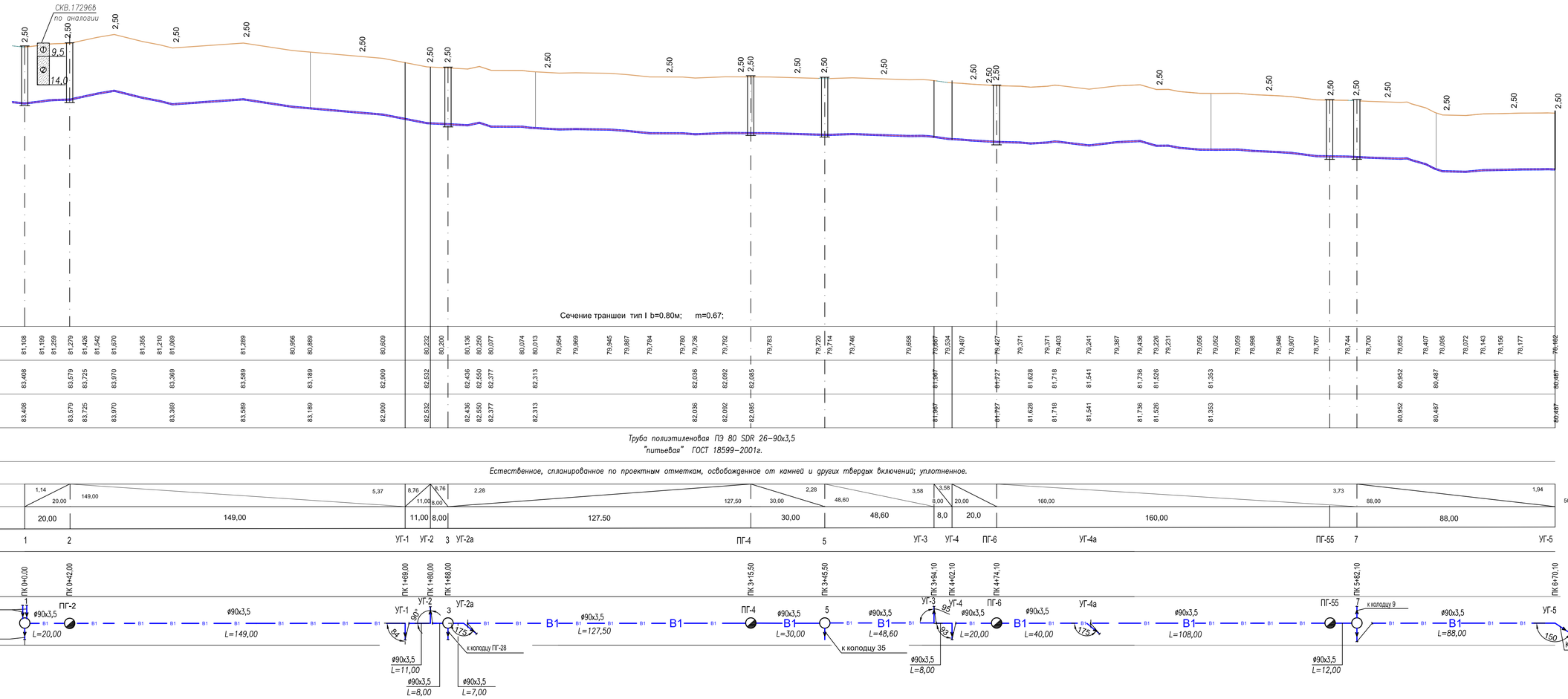

Типовое поперечное сечение траншеи для прокладки полиэтиленовых труб Тип I

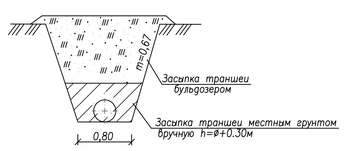

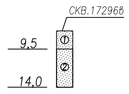

Скважина. Цифры: вверху– номер скважины

Слева – глубина подошвы слоя и забоя, м.

(1) Номер инженерно–геологического элемента (ИГЭ)

Литологическая граница и граница инженерно–геологического элемента.

Условные обозначения

aQ II–III ИГЭ–5 (1) Песок светло–коричневый, мелкозернистый, с прослойками глины, с 8,0м водоносный

aQ II–III ИГЭ–4 (2) Песок серый, крупнозернистый, с включением гравия и гальки, водоносный

Изм.	Кол.уч.	Лист	№док.	Подп.	Дата
Проверил		Лебедева Л.Ф.			06.11.18
Разраб.		Шукина С.К.			05.11.18
Н.контр.		Лебедева Л.Ф.			06.11.18

286–06–НВ.6

Строительство водопровода с.Шоктыбай Чингирлауского района ЗКО

Наружные сети водоснабжения. Поселковый водопровод

Стадия	Лист	Листов
РП	11	

Продольный профиль поселковой водопроводной сети В1

ТОО "Казэкология Жобалау" г.Уральск 2018г

Формат А1

М 1: 1000 - по горизонтали
М 1: 100 - по вертикали

Сечение траншеи тип I b=0.80м; m=0.67;

Проектная отметка низа или лотка трубы, м	78,182; 78,104; 78,059; 78,041; 78,042; 77,945; 77,810; 77,474; 77,403; 77,573; 77,286; 76,928; 76,860; 76,807; 76,461; 76,312; 76,590; 76,501; 76,618; 76,697; 76,489; 76,370; 76,255; 76,179; 76,153; 76,151; 75,706; 75,988; 76,029; 75,476; 75,970; 75,660; 76,111; 76,374; 76,378; 76,135; 76,017; 76,040; 75,951; 75,820; 75,790; 75,676; 75,635; 75,374; 75,502; 75,454; 75,433; 75,213; 75,117; 75,084; 75,098; 74,017; 73,935; 74,232
Проектная отметка земли, м	80,487; 80,342; 80,293; 80,110; 79,773; 79,703; 79,805; 79,974; 79,228; 78,761; 78,612; 78,793; 78,996; 78,692; 78,461; 78,451; 77,971; 78,368; 78,329; 77,776; 78,270; 77,960; 78,365; 78,704; 78,317; 78,340; 78,251; 78,048; 77,674; 77,802; 77,754; 77,733; 77,382; 77,384; 77,397; 76,190
Натурная отметка земли, м	80,487; 80,342; 80,293; 80,110; 79,773; 79,703; 79,805; 79,974; 79,228; 78,761; 78,612; 78,793; 78,996; 78,692; 78,461; 78,451; 77,971; 78,368; 78,329; 77,776; 78,270; 77,960; 78,365; 78,704; 78,317; 78,340; 78,251; 78,048; 77,674; 77,802; 77,754; 77,733; 77,382; 77,384; 77,397; 76,190
Обозначение трубы и тип изоляции	*Труба полиэтиленовая ПЭ 80 SDR 26–90х3,5 "питьевая" ГОСТ 18599–2001г.*
Основание	*Естественное, спланированное по проектным отметкам, освобожденное от камней и других твердых включений; уплотненное.*
Уклон, %; длина, м	11,54 / 50,00; 4,60 / 150,00; 4,60 / 12,20; 3,00 / 138,00; 0,96 / 23,00; 0,96 / 75,00; 3,17 / 25,00; 3,17 / 27,00; 3,17 / 47,00; 5,16 / 50,00; 9,28 / 51,70; 2,78 / 17,00; 37,00
Расстояние, м	50,00; 150,00; 12,20; 138,00; 23,00; 75,00; 25,00; 27,00; 47,00; 50,00; 51,70; 17,00; 37,00
Номер колодца, точки, угла поворота	УГ-5; ПГ-10; ПГ-11; 12; УГ-5а; ПГ-13; 14; УГ-6; УГ-7; ПГ-15; УГ-8; 16; УГ-9; ПГ-17; УГ-10
Пикеты	ПК 6+70,10; ПК 7+20,10; ПК 8+70,10; ПК 8+82,30; ПК 10+20,30; ПК 10+43,30; ПК 11+18,30; ПК 11+43,30; ПК 11+70,30; ПК 12+17,30; ПК 12+67,30; ПК 13+19,00; ПК 13+17,00; ПК 13+73,00
План трассы	

Типовое поперечное сечение траншеи для прокладки полиэтиленовых труб Тип I

Скважина. Цифры: вверху– номер скважины

Слева – глубина подошвы слоя и забоя, м.

(1) Номер инженерно–геологического элемента (ИГЭ)

Литологическая граница и граница инженерно–геологического элемента.

Условные обозначения

aQ II–III ИГЭ–5	(1)	Песок светло–коричневый, мелкозернистый, с прослойками глины, с 8,0м водоносный
aQ II–III ИГЭ–4	(2)	Песок серый, крупнозернистый, с включением гравия и гальки, водоносный

						286–06–НВ.6			
Изм.	Кол.уч.	Лист	N°док.	Подп.	Дата	Строительство водопровода с.Шоктыбай Чингирлауского района ЗКО			
Проверил		Лебедева Л.Ф.		[подпись]	06.11.18	Наружные сети водоснабжения. Поселковый водопровод	Стадия	Лист	Листов
Разраб.		КурмангалиС.Х		[подпись]	05.11.18		РП	12	
Н.контр.		Лебедева Л.Ф.		[подпись]	06.11.18				
						Продольный профиль поселковой водопроводной сети В1	ТОО "Казэкология Жобалау" г.Уральск 2018г		

Формат А1

Типовое поперечное сечение траншеи для прокладки полиэтиленовых труб Тип I

Скважина. Цифры: вверху– номер скважины

Слева – глубина подошвы слоя и забоя, м.

① Номер инженерно-геологического элемента (ИГЭ)

Литологическая граница и граница инженерно-геологического элемента.

Условные обозначения

aQ II–III ИГЭ-5	①	Песок светло-коричневый, мелкозернистый, с прослойками глины, с 8,0м водоносный
aQ II–III ИГЭ-4	②	Песок серый, крупнозернистый, с включением гравия и гальки, водоносный

Изм.	Кол.уч.	Лист	№док.	Подп.	Дата	286-06-НВ.6		
						Строительство водопровода с.Шоктыбай Чингирлауского района ЗКО		
Проверил		Лебедева Л.Ф			05.11.18	Наружные сети водоснабжения. Поселковый водопровод	Стадия: РП	Лист: 13
Разраб.		Курмангалиев С.Ж			05.11.18		Листов:	
Н.контр.		Лебедева Л.Ф			05.11.18	Продольный профиль поселковой водопроводной сети В1	ТОО "Казгеология Жобалау" г.Уральск 2018г	

Формат А1

М 1: 1000 - по горизонтали
М 1: 100 - по вертикали

Сечение траншеи тип I b=0.80м; m=0.67;

Проектная отметка низа или лотка трубы, м	79,834; 79,834; 79,827; 79,606; 79,268; 79,649; 79,800; 79,885; 79,839; 79,639; 79,854; 80,505; 80,040; 80,049; 80,054; 80,059; 80,186; 80,214; 80,391; 80,855; 81,113; 81,170; 81,165; 81,283; 81,239; 81,203; 81,253
Проектная отметка земли, м	82,137; 82,137; 82,131; 81,827; 81,572; 81,953; 82,188; 82,177; 81,943; 82,157; 82,808; 82,343; 82,353; 82,283; 82,521; 82,713; 83,159; 83,417; 83,603; 83,540
Натурная отметка земли, м	82,137; 82,137; 82,131; 81,827; 81,572; 81,953; 82,188; 82,177; 81,943; 82,157; 82,808; 82,343; 82,353; 82,283; 82,521; 82,713; 83,159; 83,417; 83,603; 83,540
Обозначение трубы и тип изоляции	*Труба полиэтиленовая ПЭ 80 SDR 26–90х3,5 "питьевая" ГОСТ 18599–2001г.*
Основание	*Естественное, спланированное по проектным отметкам, освобожденное от камней и других твердых включений; уплотненное.*
Уклон, %; длина, м	0,68 / 159,00; 14,59 / 6,00; 12,17 / 78,50; 12,17 / 60,0; 12,17 / 141,00
Расстояние, м	159,00; 6,00; 78,50; 60,00; 141,00
Номер колодца, точки, угла поворота	УГ-14; УГ-15; 25; ПГ-26; 27; УГ-17; 1
Пикеты	ПК 19+73,40; ПК 21+32,40; ПК 21+38,40; ПК 21+59,40; ПК 22+76,90; ПК 24+17,90
План трассы	

Типовое поперечное сечение траншеи для прокладки полиэтиленовых труб Тип I

Скважина. Цифры: вверху– номер скважины

Слева – глубина подошвы слоя и забоя, м.

(1) Номер инженерно–геологического элемента (ИГЭ)

Литологическая граница и граница инженерно–геологического элемента.

Условные обозначения

aQ II–III ИГЭ–5 Песок светло–коричневый, мелкозернистый, с прослойками глины, с 8,0м водоносный

aQ II–III ИГЭ–4 Песок серый, крупнозернистый, с включением гравия и гальки, водоносный

Изм.	Кол.уч.	Лист	N°док.	Подп.	Дата	286–06–НВ.6		
Проверил		Лебедева Л.Ф.		[подпись]	06.11.18	Строительство водопровода с.Шоктыбай Чингирлауского района ЗКО		
Разраб.		Курмангали С.Х		[подпись]	05.11.18	Наружные сети водоснабжения. Поселковый водопровод	Стадия: РП	Лист: 14 / Листов:
Н.контр.		Лебедева Л.Ф.		[подпись]	06.11.18	Продольный профиль поселковой водопроводной сети В1	ТОО "Казэкология Жобалау" г.Уральск 2018г	

Формат А1

М 1:1000 - по горизонтали
М 1:100 - по вертикали

Сечение траншеи тип I b=0.80м; m=0.67;

Отметка земли проектная, м	Отметка земли фактическая, м	Отметка верха трубы, м	Отметка низа трубы, м
80,388	80,388		77,888
80,380	80,380		77,880
80,376	80,376		77,876
80,371	80,371		77,871
80,360	80,360		77,861
80,342	80,342		77,843
80,307	80,307		77,807
80,264	80,264		77,764
80,229	80,229		77,729
80,204	80,204		77,704
80,148	80,148		77,648
80,090	80,090		77,590
79,998	79,998		77,498
79,995	79,995		77,495
79,953	79,953		77,453
79,949	79,949		77,449
79,945	79,945		77,445
79,880	79,880		77,380
79,785	79,785		77,285
79,664	79,664		77,164
79,543	79,543		77,043
79,487	79,487		76,988
79,437	79,437		76,937
79,398	79,398		76,898
79,370	79,370		76,870
79,342	79,342		76,842
79,314	79,314		76,814
79,271	79,271		76,771
79,251	79,251		76,751
79,242	79,242		76,742
79,234	79,234		76,734
79,225	79,225		76,725
79,217	79,217		76,717
79,138	79,138		76,638
78,941	78,941		76,441
78,780	78,780		76,280
78,619	78,619		76,119
78,671	78,671		76,171
78,795	78,795		76,295

Глубина до верха трубы,м

Обозначение трубы и тип изоляции: *Труба полиэтиленовая ПЭ 80 SDR 26–90x3,5 "питьевая" ГОСТ 18599–2001г.*

Основание: *Естественное, спланированное по проектным отметкам, освобожденное от камней и других твердых включений; уплотненное.*

Уклон ‰	1,05	2,98	8,46	4,90	11,49	9,50	0,79	24,21	10,44	5,74	2,71	35,28	24,85
Длина, м	14,08	12,42	11,62	7,03	13,46	9,95	12,74	17,00	12,56	20,89	29,88	17,94	9,03

Номер колодца, точки, угла поворота	21		47		ПГ-46		42
Расстояние, м		80,00		17,00		97,00	
Пикет	ПК 17+99,40 ПК 0+00,00		ПК 0+80,00		ПК 0+97,00		ПК 1+93,30

Развернутый план

М 1: 1000 - по горизонтали
М 1: 100 - по вертикали

Сечение траншеи тип I b=0.80м; m=0.67;

Отметка земли проектная, м	Отметка земли фактическая, м	Отметка верха трубы, м	Отметка низа трубы м
78,317	78,317		76,013
78,355	78,355		76,051
78,574	78,574		76,270
78,872	78,872		76,569
78,961	78,961		76,658
78,939	78,939		76,635
78,806	78,806		76,502
78,764	78,764		76,460
78,737	78,737		76,433

Глубина до верха трубы,м

Обозначение трубы и тип изоляции: *Труба полиэтиленовая ПЭ 80 SDR 26–90x3,5 "питьевая" ГОСТ 18599–2001г.*

Основание: *Естественное, спланированное по проектным отметкам, освобожденное от камней и других твердых включений; уплотненное.*

Уклон ‰	10,63	6,45
Длина, м	53,00	31,40

Номер колодца, точки, угла поворота	16		ПГ-18		19
Расстояние, м		53,00		31,40	
Пикет	ПК 12+67,30 ПК 0+00,00		ПК 0+52,40		ПК 0+84,40 ПК 14+41,70

Развернутый план

Типовое поперечное сечение траншеи для прокладки полиэтиленовых труб Тип I

Скважина. Цифры: вверху– номер скважины

Слева – глубина подошвы слоя и забоя, м.

① Номер инженерно-геологического элемента (ИГЭ)

Литологическая граница и граница инженерно-геологического элемента.

Условные обозначения

aQ_{II-III} ИГЭ–5 Песок светло-коричневый, мелкозернистый, с прослойками глины, с 8,0м водоносный

aQ_{II-III} ИГЭ–4 Песок серый, крупнозернистый, с включением гравия и гальки, водоносный

Изм.	Кол.уч.	Лист	N°док.	Подп.	Дата	286–06–НВ.6		
						Строительство водопровода с.Шоктыбай Чингирлауского района ЗКО		
Проверил		Лебедева Л.Ф.			06.11.18	Наружные сети водоснабжения. Поселковый водопровод	Стадия: РП	Лист: 15 / Листов:
Разраб.		КурмангалиС.Х			05.11.18			
Н.контр.		Лебедева Л.Ф.			06.11.18			
						Продольный профиль поселковой водопроводной сети В1	ТОО "Казэкология Жобалау" г.Уральск 2018г	

Формат А1

М 1: 1000 - по горизонтали
М 1: 100 - по вертикали

Сечение траншеи тип I b=0.80м; m=0.67;

Отметка земли проектная, м	76,623 76,763 77,128 77,177 77,339 77,541 77,599 77,653 77,707 77,778 77,955 77,958 78,017 78,113 78,209 78,305 78,392 78,489 78,618 78,752
Отметка земли фактическая, м	76,623 76,763 77,128 77,177 77,339 77,541 77,599 77,653 77,707 77,778 77,955 77,958 78,017 78,113 78,209 78,305 78,392 78,489 78,618 78,752
Отметка верха трубы, м	
Отметка низа трубы, м	74,125 74,340 74,662 74,697 74,829 75,048 75,101 75,155 75,209 75,253 75,460 75,446 75,490 75,615 75,711 75,841 75,930 75,991 76,073 76,254
Глубина до верха трубы,м	
Обозначение трубы и тип изоляции	Труба полиэтиленовая ПЭ 80 SDR 26–90х3,5 "питьевая" ГОСТ 18599–2001г.
Основание	Естественное, спланированное по проектным отметкам, освобожденное от камней и других твердых включений; уплотненное.
Уклон / Длина, м	25,82 / 92,0; 1,73 / 25,0; 8,38 / 80,0; 14,22 / 10,50
Расстояние, м	92,00; 25,00; 80,00
Номер колодца,точки, угла поворота	14; 53; ПГ-45; УГ-20; 43
Пикет	ПК 0+00,00, ПК 10+43,30; ПК 1+00,00; ПК 1+00,00; ПК 2+07,50
Развернутый план	

М 1: 1000 - по горизонтали
М 1: 100 - по вертикали

Сечение траншеи тип I b=0.80м; m=0.67;

Отметка земли проектная, м	80,887 80,752 81,110 81,697 82,057 82,348 82,547 82,738 82,815 82,896 83,077 83,266 83,514 83,583 83,415 83,283 83,454
Отметка земли фактическая, м	80,887 80,752 81,110 81,697 82,057 82,348 82,547 82,738 82,815 82,896 83,077 83,266 83,514 83,583 83,415 83,283 83,454
Отметка верха трубы м	
Отметка низа трубы м	78,587 78,453 78,810 79,398 79,757 80,048 80,247 80,439 80,515 80,597 80,778 80,966 81,214 81,283 81,115 80,983 81,155
Глубина до верха трубы, м	
Обозначение трубы и тип изоляции	Труба полиэтиленовая ПЭ 80 SDR 26–90х3,5 "питьевая" ГОСТ 18599–2001г.
Основание	Естественное, спланированное по проектным отметкам, освобожденное от камней и других твердых включений; уплотненное.
Уклон ‰ / Длина, м	13,43 / 10,00; 35,76 / 10,00; 58,72 / 10,00; 35,99 / 10,00; 29,07 / 10,00; 19,90 / 10,00; 19,16 / 10,00; 7,62 / 10,00; 8,16 / 10,00; 18,13 / 10,00; 18,86 / 10,00; 24,77 / 10,00; 6,90 / 10,00; 16,77 / 10,00; 13,20 / 10,00; 16,80 / 17,12
Расстояние, м	162,0
Номер колодца,точки, угла поворота	7; 9
Пикет	ПК 5+82,10, ПК 0+00,00; ПК 1+63,20
Развернутый план	

М 1: 1000 - по горизонтали
М 1: 100 - по вертикали

Сечение траншеи тип I b=0.80м;m=0.67;

Отметка земли проектная, м	76,623
Отметка земли фактическая, м	76,623
Отметка верха трубы м	
Отметка низа трубы м	74,125
Глубина до верха трубы, м	
Обозначение трубы и тип изоляции	
Основание	Спланированное по проектным отметкам, освобожденное от камней и других твердых включений; уплотненное.
Уклон ‰ / Длина, м	
Расстояние, м	
Номер колодца,точки, угла поворота	14; 14А
Пикет	от колодца ПГ13; ПК 0+00,00, ПК 10+43,30
Развернутый план	

Типовое поперечное сечение траншеи для прокладки полиэтиленовых труб Тип I

Скважина. Цифры: вверху– номер скважины

Слева – глубина подошвы слоя и забоя, м.

① Номер инженерно-геологического элемента (ИГЭ)

Литологическая граница и граница инженерно-геологического элемента.

Условные обозначения

aQ_{II-III} ИГЭ–5 — ① Песок светло-коричневый, мелкозернистый, с прослойками глины, с 8,0м водоносный

aQ_{II-III} ИГЭ–4 — ② Песок серый, крупнозернистый, с включением гравия и гальки, водоносный

Изм.	Кол.уч.	Лист	N°док.	Подп.	Дата	286–06–НВ.6
						Строительство водопровода с.Шоктыбай Чингирлауского района ЗКО
Проверил		Лебедева Л.Ф.		[подпись]	06.11.18	Наружные сети водоснабжения. Поселковый водопровод — Стадия: РП; Лист: 16; Листов:
Разраб.		КурмангалиС.Х		[подпись]	05.11.18	
Н.контр.		Лебедева Л.Ф.		[подпись]	06.11.18	
						Продольный профиль поселковой водопроводной сети В1 — ТОО "Казэкология Жобалау" г.Уральск 2018г

Формат А1

М 1: 1000 - по горизонтали
М 1: 100 - по вертикали

Сечение траншеи тип I b=0.80м; m=0.67;

Отметка земли проектная, м	82,515; 82,355; 82,251; 82,684; 83,312; 82,976; 82,543; 81,679; 81,618; 81,546; 81,440; 81,606; 81,564; 81,444; 81,438; 81,394; 81,340; 81,312; 81,168; 81,135; 81,178; 81,075; 81,200; 81,166; 81,054; 80,926; 80,760; 80,590; 80,464; 80,394; 80,310; 80,431; 80,495; 80,557; 80,619; 80,680; 80,648; 80,658; 80,669; 80,688; 80,603; 80,603; 80,577; 80,551; 80,494; 80,393
Отметка земли фактическая, м	82,515; 82,355; 82,251; 82,684; 83,312; 82,976; 82,543; 81,679; 81,618; 81,546; 81,440; 81,606; 81,564; 81,444; 81,438; 81,394; 81,340; 81,312; 81,168; 81,135; 81,178; 81,075; 81,200; 81,166; 81,054; 80,926; 80,760; 80,590; 80,464; 80,394; 80,310; 80,431; 80,495; 80,557; 80,619; 80,680; 80,648; 80,658; 80,669; 80,688; 80,603; 80,603; 80,577; 80,551; 80,494; 80,393
Отметка верха трубы, м	
Отметка низа трубы, м	80,013; 79,883; 79,714; 80,182; 80,836; 80,388; 80,041; 80,372; 79,176; 79,116; 79,038; 78,903; 79,117; 79,061; 78,943; 78,934; 78,892; 78,841; 78,802; 78,668; 78,616; 78,670; 78,680; 78,620; 78,720; 78,649; 78,551; 78,412; 78,258; 78,091; 77,962; 77,891; 77,907; 77,799; 77,938; 77,993; 78,055; 78,116; 78,197; 78,145; 78,156; 78,166; 78,172; 78,144; 78,101; 78,108; 78,075; 78,046; 78,008; 77,937; 77,894
Глубина до верха трубы, м	
Обозначение трубы и тип изоляции	*Труба полиэтиленовая ПЭ 80 SDR 26–90х3,5 "питьевая" ГОСТ 18599–2001г.*
Основание	*Естественное, спланированное по проектным отметкам, освобожденное от камней и других твердых включений; уплотненное.*
Уклон ‰	12,78; 71,02; 33,64; 1,30; 183,38; 7,19; 23,32; 13,96; 14,67; 3,17; 12,98; 4,13; 15,29; 29,84; 10,30; 15,04; 1,81; 12,17; 6,17; 8,47; 1,80; 9,31; 0,86; 1,91; 9,84
Длина, м	15,00; 15,81; 13,31; 12,57; 6,52; 19,25; 5,77; 17,49; 13,92; 44,64; 14,34; 15,50; 9,36; 9,19; 29,90; 34,59; 8,41; 5,67; 11,47; 41,91; 6,18; 30,09; 10,48; 7,72; 26,47; 17,38
Расстояние, м	15,00; 87,00; 63,00; 39,20; 90,00; 20,80; 93,00; 44,00
Номер колодца, точки, угла поворота	3; ПГ-28; 29; 30; ПГ-31; 24; 32; ПГ-33; 34; 21
Пикет	ПК 0+00,00 / ПК 1+88,00; ПК 0+15,00; ПК 0+15,00; ПК 1+02,00; ПК 1+65,00; ПК 1+65,00; ПК 2+93,60; ПК 3+14,60; ПК 4+07,60; ПК 4+51,60 / ПК 17+99,40
Развернутый план	

Типовое поперечное сечение траншеи для прокладки полиэтиленовых труб Тип I

Скважина. Цифры: вверху– номер скважины

Слева – глубина подошвы слоя и забоя, м.

① *Номер инженерно–геологического элемента (ИГЭ)*

Литологическая граница и граница инженерно–геологического элемента.

Условные обозначения

aQ_{II-III} ИГЭ–5	①	*Песок светло–коричневый, мелкозернистый, с прослойками глины, с 8,0м водоносный*
aQ_{II-III} ИГЭ–4	②	*Песок серый, крупнозернистый, с включением гравия и гальки, водоносный*

						286–06–НВ.6		
						Строительство водопровода с.Шоктыбай Чингирлауского района ЗКО		
Изм.	Кол.уч.	Лист	N°док.	Подп.	Дата			
Проверил		Лебедева Л.Ф.		[signature]	06.11.18	Наружные сети водоснабжения. Поселковый водопровод	Стадия: РП	Лист: 17 / Листов:
Разраб.		КурмангалиС.Х		[signature]	05.11.18			
Н.контр.		Лебедева Л.Ф.		[signature]	06.11.18			
						Продольный профиль поселковой водопроводной сети В1	ТОО "Казэкология Жобалау" г.Уральск 2018г	

Формат А1

М 1:1000 - по горизонтали
М 1:100 - по вертикали

Сечение траншеи тип I b=0.80м; m=0.67;

Отметка земли проектная, м	82,172 81,804 81,410 81,378 81,164 80,990 80,646 80,258 80,192 80,114 79,936 79,786 79,700 79,787 79,633 79,546 79,499 79,508 79,195 79,212 79,349 79,296 79,127 79,072 79,252 78,974 78,770 78,741 78,879 78,891 78,923 78,835 78,685 78,581 78,566 78,530 78,487 78,463 78,468 78,578 78,573 78,525 78,454 78,859 78,752 78,750 78,748 78,746 78,744 78,745 78,801 78,837 78,808 78,985 79,163 79,089 78,863
Отметка земли фактическая, м	82,172 81,804 81,410 81,378 81,164 80,990 80,646 80,258 80,192 80,114 79,936 79,786 79,700 79,787 79,633 79,546 79,499 79,508 79,195 79,212 79,349 79,296 79,127 79,072 79,252 78,974 78,770 78,741 78,879 78,891 78,923 78,835 78,685 78,581 78,566 78,530 78,487 78,463 78,468 78,578 78,573 78,525 78,454 78,859 78,752 78,750 78,748 78,746 78,744 78,745 78,801 78,837 78,808 78,985 79,163 79,089 78,863
Отметка верха трубы, м	
Отметка низа трубы, м	79,671 79,303 78,909 78,877 78,663 78,489 78,145 77,757 77,691 77,612 77,435 77,285 77,199 77,285 77,132 77,045 76,998 77,007 76,694 76,711 76,848 76,795 76,626 76,571 76,751 76,473 76,269 76,240 76,378 76,390 76,422 76,334 76,184 76,080 76,065 76,029 75,986 75,962 75,967 76,077 76,072 76,024 75,953 76,358 76,251 76,249 76,247 76,245 76,243 76,244 76,300 76,336 76,307 76,484 76,662 76,588 76,362
Глубина до верха трубы, м	
Обозначение трубы и тип изоляции	Труба полиэтиленовая ПЭ 80 SDR 26-90х3,5 "питьевая" ГОСТ 18599-2001г. / Труба полиэтиленовая ПЭ 80 SDR 26-90х3,5 "питьевая" ГОСТ 18599-2001г.
Основание	Естественное, спланированное по проектным отметкам, освобожденное от камней и других твердых включений; уплотненное. / Естественное, спланированное по проектным отметкам, освобожденное от камней и других твердых включений; уплотненное.
Уклон ‰	42,55 9,44 21,35 57,85 7,95 19,47 11,07 8,62 16,77 5,10 16,96 31,80 4,48 14,55 16,99 5,21 22,51 16,13 9,92 2,64 22,15 0,76 13,23 1,63 4,29 0,49 4,79 15,73 1,05 72,55 11,46 0,19 4,09 5,65 17,74 13,44 32,03
Длина, м	18,30 9,17 28,70 9,76 25,73 12,19 15,24 10,97 11,51 19,16 6,29 12,79 7,28 16,53 16,17 11,78 13,21 24,25 20,59 11,06 7,56 22,29 25,33 16,38 23,78 18,90 21,90 8,07 9,20 5,56 9,52 42,50 23,38 8,65 23,01 9,24 6,44
Расстояние, м	76,00 44,00 80,50 40,00 50,00 4,00 14,00 58,00 55,00 37,00 10,50 42,50 75,90
Номер колодца, точки, угла поворота	5 35 ПГ-36 37 ПГ-38 39 УГ-18 УГ-19 ПГ56 40 ПГ-41 42 43 ПГ-44 20
Пикет	ПК 3+45,50 ПК 0+00,00; ПК 0+76,00; ПК 1+22,00; ПК 2+00,00; ПК 2+70,00; ПК 2+90,00; ПК 2+94,00; ПК 3+08,00; ПК 3+66,00; ПК 4+21,00; ПК 4+58,00; ПК 4+68,50; ПК 5+11,90; ПК 5+87,64
Развернутый план	

Типовое поперечное сечение траншеи для прокладки полиэтиленовых труб Тип I

Скважина. Цифры: вверху- номер скважины

Слева - глубина подошвы слоя и забоя, м.

① Номер инженерно-геологического элемента (ИГЭ)

Литологическая граница и граница инженерно-геологического элемента.

Условные обозначения

aQ_{II-III} ИГЭ-5	①	Песок светло-коричневый, мелкозернистый, с прослойками глины, с 8,0м водоносный
aQ_{II-III} ИГЭ-4	②	Песок серый, крупнозернистый, с включением гравия и гальки, водоносный

Изм.	Кол.уч.	Лист	N°док.	Подп.	Дата				
						286-06-НВ.6			
						Строительство водопровода с.Шоктыбай Чингирлауского района ЗКО			
Проверил		Лебедева Л.Ф.		[подпись]	06.11.18	Наружные сети водоснабжения. Поселковый водопровод	Стадия	Лист	Листов
Разраб.		КурмангалиС.Х		[подпись]	05.11.18		РП	18	
Н.контр.		Лебедева Л.Ф.		[подпись]	06.11.18	Продольный профиль поселковой водопроводной сети В1	ТОО "Казэкология Жобалау" г.Уральск 2018г		

Формат А1

М 1: 1000 - по горизонтали
М 1: 100 - по вертикали

Сечение траншеи тип I b=0.80м; m=0.67;

Отметка земли проектная, м	78,542; 78,870; 78,935; 78,986; 78,999; 79,011; 78,971; 78,924; 78,841; 78,859; 78,817; 78,805; 78,794; 78,785; 78,766; 78,778; 78,962; 78,689; 78,630; 78,658; 78,717; 78,603; 78,736; 78,861; 78,795; 80,749; 80,739; 80,694; 80,346; 79,989; 79,502; 78,859; 79,472; 79,806; 80,039; 80,050; 80,200; 80,271; 80,442; 80,664; 80,896; 81,028; 81,062; 81,250; 81,371; 81,306; 81,453; 81,600; 81,714; 81,832; 81,915; 82,111
Отметка земли фактическая, м	78,542; 78,870; 78,935; 78,986; 78,999; 79,011; 78,971; 78,924; 78,841; 78,859; 78,817; 78,805; 78,794; 78,785; 78,766; 78,778; 78,962; 78,689; 78,630; 78,658; 78,717; 78,603; 78,736; 78,861; 78,795; 80,749; 80,739; 80,694; 80,346; 79,989; 79,502; 78,859; 79,472; 79,806; 80,039; 80,050; 80,200; 80,271; 80,442; 80,664; 80,896; 81,028; 81,062; 81,250; 81,371; 81,306; 81,453; 81,600; 81,714; 81,832; 81,915; 82,111
Отметка верха трубы, м	
Отметка низа трубы, м	76,04; 76,37; 76,43; 76,48; 76,50; 76,51; 76,47; 76,42; 76,34; 76,36; 76,31; 76,30; 76,29; 76,28; 76,27; 76,26; 76,28; 76,46; 76,32; 76,13; 76,16; 76,21; 76,10; 76,23; 76,33; 76,29; 78,25; 78,24; 78,19; 77,84; 77,49; 77,00; 76,36; 76,97; 77,30; 77,54; 77,55; 77,65; 77,70; 77,70; 77,94; 78,16; 78,22; 78,37; 78,67; 78,53; 78,56; 78,70; 78,87; 78,80; 78,95; 79,10; 79,15; 79,21; 79,33; 79,41; 79,61
Глубина до верха трубы, м	
Обозначение трубы и тип изоляции	Труба полиэтиленовая ПЭ 80 SDR 26–90х3,5 "питьевая" ГОСТ 18599–2001г. / Труба полиэтиленовая ПЭ 80 SDR 26–90х3,5 "питьевая" ГОСТ 18599–2001г.
Основание	Естественное, спланированное по проектным отметкам, освобожденное от камней и других твердых включений; уплотненное. / Естественное, спланированное по проектным отметкам, освобожденное от камней и других твердых включений; уплотненное.
Уклон ‰	64,95; 4,24; 3,33; 4,22; 0,91; 16,51; 34,25; 7,85; 18,66; 7,71; 14,72; 16,76; 4,12; 84,24; 4,28; 51,94; 51,94; 38,90; 53,96; 27,94; 2,92; 13,73; 0,49; 39,12; 12,27; 66,43; 11,97; 10,66; 3,01; 7,85; 14,73; 7,06
Длина, м	5,06; 33,13; 61,81; 14,88; 38,71; 18,67; 11,57; 12,56; 3,59; 7,65; 13,24; 20,23; 16,10; 23,20; 12,89; 6,69; 6,88; 29,04; 11,35; 18,22; 23,54; 10,95; 8,97; 7,42; 32,69; 4,20; 12,29; 32,65; 1,77; 8,29; 19,94; 68,03
Расстояние, м	64,30; 5,50; 55,60; 47,40; 62,60; 87,00; 14,00; 77,60; 97,90; 14,50; 70,00
Номер колодца, точки, угла поворота	12; УГ-22; УГ-21; 8; ПГ-48; 39; 49; 50; 32; ПГ-51; 52; 25
Пикет	ПК 8+82,30 / ПК 0+00,00; ПК 0+64,30; ПК 0+69,80; ПК 0+00,00; ПК 1+72,80; ПК 2+35,40; ПК 3+22,40; ПК 3+36,40; ПК 4+14,00; ПК 4+71,00; ПК 5+26,40; ПК 5+96,40 / ПК 21+38,40
Развернутый план	

Типовое поперечное сечение траншеи для прокладки полиэтиленовых труб Тип I

Узел прохождения труб в колодцах

Скважина. Цифры: вверху– номер скважины

Слева – глубина подошвы слоя и забоя, м.

① Номер инженерно–геологического элемента (ИГЭ)

Литологическая граница и граница инженерно–геологического элемента.

Условные обозначения

aQ_{II-III} ИГЭ–5	①	Песок светло–коричневый, мелкозернистый, с прослойками глины, с 8,0м водоносный
aQ_{II-III} ИГЭ–4	②	Песок серый, крупнозернистый, с включением гравия и гальки, водоносный

Сечение траншеи тип II b=0,60м m=0,67 (прокладка трубопровода к границе участка жилого дома).

Изм.	Кол.уч.	Лист	N°док.	Подп.	Дата	286–06–НВ.6		
						Строительство водопровода с.Шоктыбай Чингирлауского района ЗКО		
Проверил		Лебедева Л.Ф.			06.11.18	Наружные сети водоснабжения. Поселковый водопровод	Стадия: РП	Лист: 19 / Листов:
Разраб.		КурмангалиС.Х			05.11.18			
Н.контр.		Лебедева Л.Ф.			06.11.18			
						Продольный профиль поселковой водопроводной сети В1	ТОО "Казэкология Жобалау" г.Уральск 2018г	

Формат А1

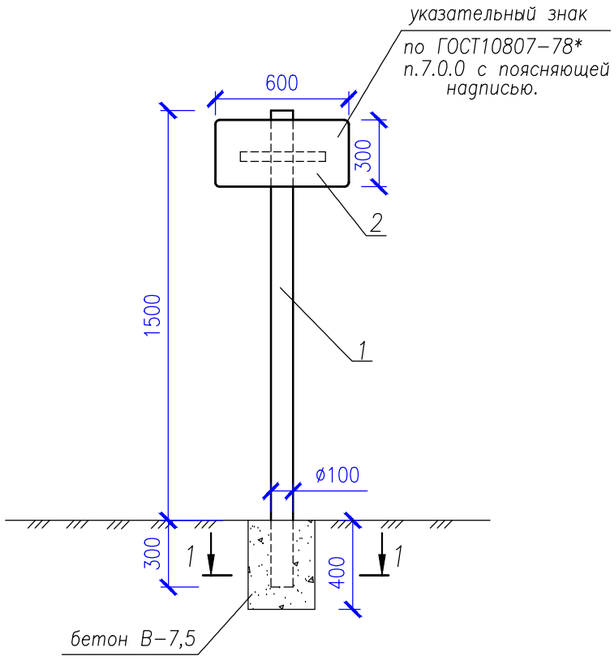

Расход материалов

N° п/п	Поз.	Наименование	Ед. изм.	Кол.-во	Размеры в мм L	B	δ	Примечание
	1	Труба асбестоцементная	п.м.	1,8	1800	Ø100	–	ГОСТ 1839-80*
	2	Сталь листовая	кг	2.83	600	300	2	ГОСТ 19904-74*
	3	Сталь полосовая	кг	1,18	300	50	10	ГОСТ 103-88
	4	Болт М10-6g х130.5,8	шт.	3	130	–	–	ГОСТ 7790-70
	5	Гайка М10-6Н.S	шт.	6	–	–	–	ГОСТ 5915-70*
	6	Шайба ø10	шт.	3	–	–	–	ГОСТ 11371-78*

1-1

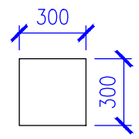

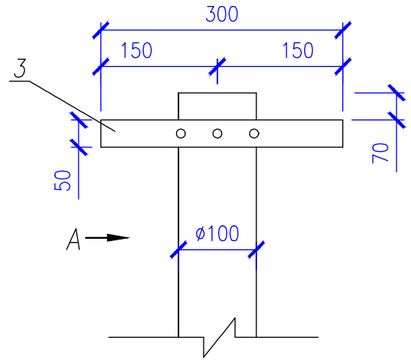

Вид "А"

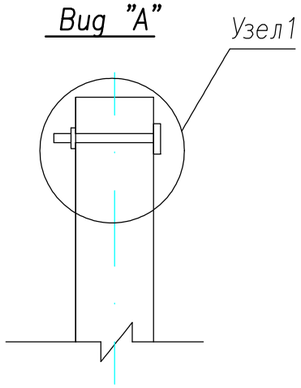

Узел1

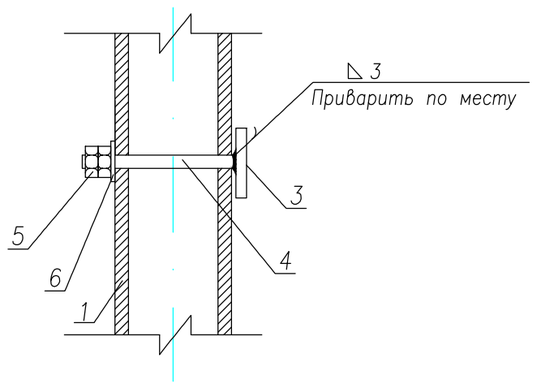

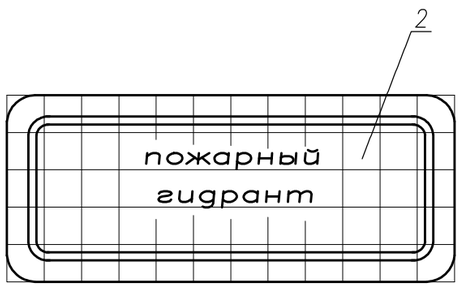

Примечания

1. При установке в другом месте указывается направление к пож. гидранту и расстояние.
2. Выемка грунта под трубу указательного знака V=0,036 м3.
3. Обьем бетона под столбик указательного знака V=0,034 м3.
4. Всего знаков : на поселковой сети – 27 шт.

Изм.	Кол.уч.	Лист	N°док.	Подп.	Дата	286-06-НВ.6.СО		
						Строительство водопровода с.Шоктыбай Чингирлауского района ЗКО		
Проверил		Лебедева Л.Ф.			08.11.18	Наружные сети водоснабжения. Поселковый водопровод	Стадия: РП	Лист: 21	Листов:
Разраб.		Шукина			07.11.18				
Н.контр.		Лебедева Л.Ф.			08.11.18				
						Указательный знак устанавливаемый у колодца с с пожарным гидрантом	ТОО "Казэкология жобалау" г.Уральск, 2018г.		

Согласовано

Взам. инв.N

Подп. и дата

Инв.№ подл.

Формат А3

Утепление колодца деревянной крышкой

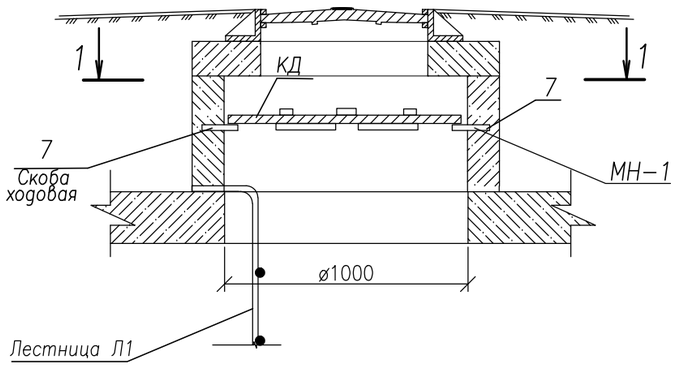

Скоба ходовая МН-1

Вид по А-А

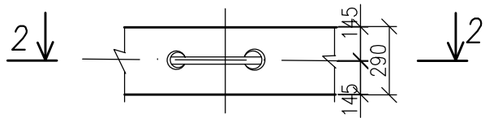

Лестница Л1

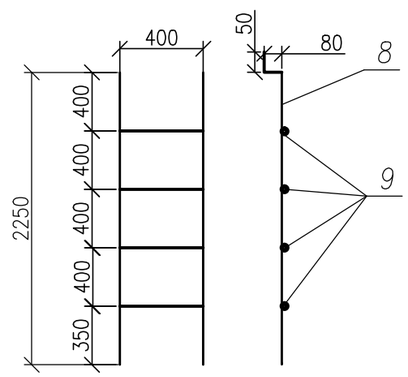

Разрез 1-1

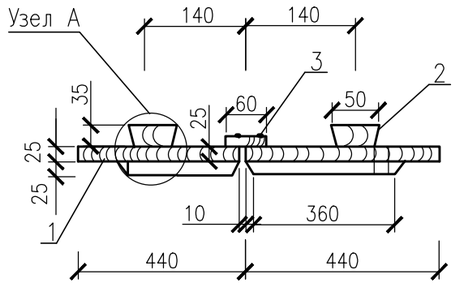

Скоба ходовая МН-1

Разрез 2-2

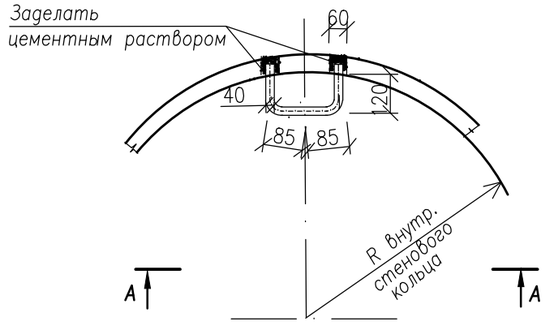

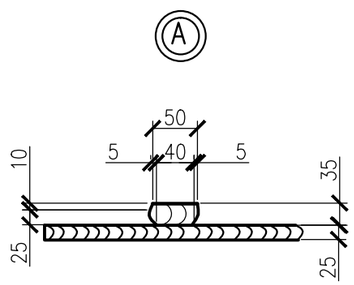

Деревянная крышка

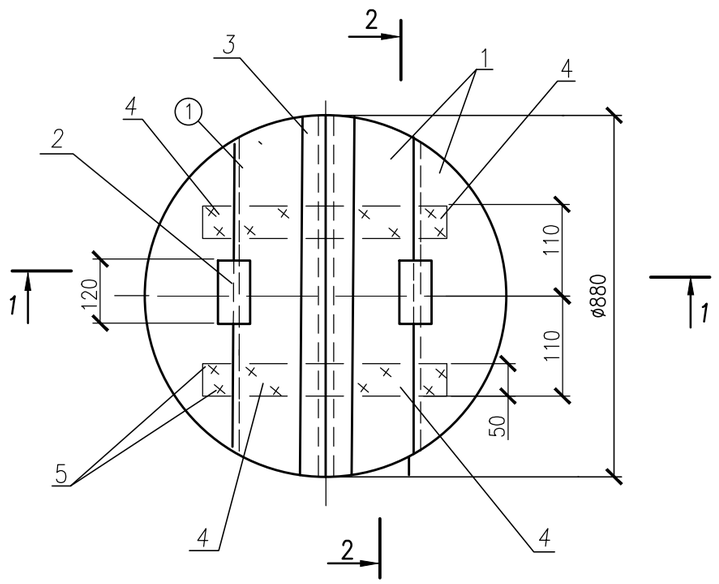

Разрез 2-2

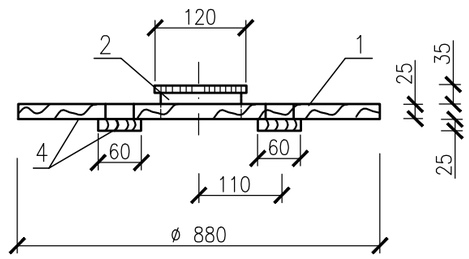

Примечания:

1. Доски антисептировать.
2. Спецификация дана на изготовление одной деревянной крышки на листе НВКК.С.-25.
3. Всего крышек деревянных - 31шт.
4. Всего лестниц - 31шт.

						286-06-НВ.6.СО	286-06-НВ.6	
						Строительство водопровода с.Шоктыбай Чингирлауского района ЗКО		
Изм.	Кол.уч.	Лист	N°док.	Подп.	Дата			
Проверил		Лебедева Л.Ф.			08.11.18	Наружные сети водоснабжения. Поселковый водопровод	Стадия: РП	Лист: 22 / Листов:
Разраб.		Шукина			07.11.18			
Н.контр.		Лебедева Л.Ф.			08.11.18			
						Утепление колодца деревянной крышкой. Деревянная крышка.Заклодная деталь МН1. Лестница Л1.	ТОО "Казэкология жобалау" г.Уральск, 2018г.	

ФОРМАТ А3

Ведомость сборных железобетонных элементов на водопроводные колодцы (начало)

N колодца по плану	Марка колодца по грунтовым условиям	Диаметры трубопроводов мм		Диаметр колодца Дк мм	Полная глубина колодца по профилю, Н1 мм	Высота рабочей части, Н мм р	Высота горловины с плитой перекрытия Нгмм	Расход материалов																
								Объем бетона В 7,5 на упора, м3	Днище		Рабочая часть							Плита перекрытия			Горловина				Лестница стремянка Л1
									Сборные железобетонные элементы, серия 3.900.1-14, выпуск 1															
		Ду	dy						ПН15	ПН20	КС15.6	КС15.9	КС15.9а	КС15.9б	КС20.9	КС20.9а	КС20.9б	КС20.6	3ПП15-1	2ПП20-1	2ПП15-1с/л	КС10.6	КС10.9	кирпичная кладка ряды	
1	2	3	4	5	6	7	8	9	10	11	12	13	14	15	16	17	18	19	20	21	22	23	24	25	26
1	В-1	90	90	2000	3010	2100	910	0,10	–	1	–	–	–	–	–	–	1	2	–	1	1	1	–	–	1
ПГ2	В-1	90	90	1500	3000	2100	900	–	1	–	2	–	1	–	–	–	–	–	1	–	1	1	–	–	–
3	В-1	90	90	1500	3000	2100	900	0,05	1	–	2	–	–	1	–	–	–	–	1	–	1	1	–	–	1
ПГ4	В-1	90	90	1500	3000	2100	900	–	1	–	2	–	1	–	–	–	–	–	1	–	1	1	–	–	–
5	В-1	90	90	1500	3000	2100	900	0,05	1	–	2	–	–	1	–	–	–	–	1	–	1	1	–	–	1
ПГ6	В-1	90	25	1500	3000	2100	900	–	1	–	2	–	1	–	–	–	–	–	1	–	1	1	–	–	–
7	В-1	90	90	1500	3000	2100	900	0,05	1	–	2	–	–	1	–	–	–	–	1	–	1	1	–	–	1
8	В-1	90	63	1500	3000	2100	900	–	1	–	2	–	1	–	–	–	–	–	1	–	1	1	–	–	–
9	В-1	63	25	1500	3000	2100	900	–	1	–	2	–	1	–	–	–	–	–	1	–	1	1	–	–	1
ПГ10	В-1	90	25	1500	3000	2100	900	–	1	–	2	–	–	1	–	–	–	–	1	–	1	1	–	–	–
ПГ11	В-1	90	–	1500	3000	2100	900	–	1	–	2	–	1	–	–	–	–	–	1	–	1	1	–	–	–
12	В-1	90	90	1500	3000	2100	900	0,05	1	–	2	–	–	1	–	–	–	–	1	–	1	1	–	–	1
ПГ13	В-1	90	–	1500	3000	2100	900	–	1	–	2	–	1	–	–	–	–	–	1	–	1	1	–	–	–
14	В-1	90	75	1500	3000	2100	900	–	1	–	2	–	–	1	–	–	–	–	1	–	1	1	–	–	1
14А	В-1	90	–	1500	3600	2700	900	–	1	–	3	–	1	–	–	–	–	–	1	–	1	1	–	–	1
ПГ15	В-1	90	25	1500	3000	2100	900	–	1	–	2	–	–	1	–	–	–	–	1	–	1	1	–	–	–
16	В-1	90	90	1500	3000	2100	900	0,05	1	–	2	–	–	1	–	–	–	–	1	–	1	1	–	–	1
ПГ17	В-1	90	25	1500	3000	2100	900	–	1	–	2	–	–	1	–	–	–	–	1	–	1	1	–	–	–
ПГ18	В-1	75	–	1500	3000	2100	900	–	1	–	2	–	1	–	–	–	–	–	1	–	1	1	–	–	–
19	В-1	90	–	1500	3000	2100	900	0,05	1	–	2	–	–	1	–	–	–	–	1	–	1	1	–	–	1
20	В-1	90	90	1500	3000	2100	900	0,05	1	–	2	–	–	1	–	–	–	–	1	–	1	1	–	–	1
21	В-1	90	90	1500	3000	2100	900	–	1	–	2	–	–	1	–	–	–	–	1	–	1	1	–	–	1
ПГ22	В-1	90	–	1500	3000	2100	900	–	1	–	2	–	1	–	–	–	–	–	1	–	1	1	–	–	–
23	В-1	90	–	1500	3000	2100	900	–	1	–	2	–	1	–	–	–	–	–	1	–	1	1	–	–	1
24	В-1	90	25	1500	3000	2100	900	–	1	–	2	–	1	–	–	–	–	–	1	–	1	1	–	–	1
25	В-1	90	90	1500	3000	2100	900	0,05	1	–	2	–	–	1	–	–	–	–	1	–	1	1	–	–	1
ПГ26	В-1	90	–	1500	3000	2100	900	–	1	–	2	–	1	–	–	–	–	–	1	–	1	1	–	–	–
27	В-1	90	25	1500	3000	2100	900	–	1	–	2	–	1	–	–	–	–	–	1	–	1	1	–	–	1
ПГ28	В-1	90	–	1500	3000	2100	900	–	1	–	2	–	1	–	–	–	–	–	1	–	1	1	–	–	–
29	В-1	90	25	1500	3000	2100	900	–	1	–	2	–	1	–	–	–	–	–	1	–	1	1	–	–	1
30	В-1	90	25	1500	3000	2100	900	–	1	–	2	–	1	–	–	–	–	–	1	–	1	1	–	–	1
ПГ31	В-1	90	–	1500	3000	2100	900	–	1	–	2	–	1	–	–	–	–	–	1	–	1	1	–	–	–
32	В-1	90	90	1500	3000	2100	900	–	1	–	2	–	–	1	–	–	–	–	1	–	1	1	–	–	1
ПГ33	В-1	90	–	1500	3000	2100	900	–	1	–	2	–	1	–	–	–	–	–	1	–	1	1	–	–	–
34	В-1	90	25	1500	3000	2100	900	–	1	–	2	–	1	–	–	–	–	–	1	–	1	1	–	–	–
35	В-1	90	25	1500	3000	2100	900	–	1	–	2	–	1	–	–	–	–	–	1	–	1	1	–	–	1
ПГ36	В-1	90	–	1500	3000	2100	900	–	1	–	2	–	1	–	–	–	–	–	1	–	1	1	–	–	–
37	В-1	90	25	1500	3000	2100	900	–	1	–	2	–	1	–	–	–	–	–	1	–	1	1	–	–	1
ПГ38	В-1	90	25	1500	3000	2100	900	–	1	–	2	–	1	–	–	–	–	–	1	–	1	1	–	–	–
39	В-1	90	90	1500	3000	2100	900	–	1	–	2	–	–	1	–	–	–	–	1	–	1	1	–	–	1
40	В-1	90	63	1500	3000	2100	900	–	1	–	2	–	1	–	–	–	–	–	1	–	1	1	–	–	1
ПГ41	В-1	90	–	1500	3000	2100	900	–	1	–	2	–	1	–	–	–	–	–	1	–	1	1	–	–	–
42	В-1	90	90	1500	3000	2100	900	0,05	1	–	2	–	–	1	–	–	–	–	1	–	1	1	–	–	1
43	В-1	90	90	1500	3000	2100	900	0,05	1	–	2	–	–	1	–	–	–	–	1	–	1	1	–	–	1
ПГ44	В-1	90	–	1500	3000	2100	900	–	1	–	2	–	1	–	–	–	–	–	1	–	1	1	–	–	–
ПГ45	В-1	75	–	1500	3000	2100	900	–	1	–	2	–	1	–	–	–	–	–	1	–	1	1	–	–	–
ПГ46	В-1	90	–	1500	3000	2100	900	–	1	–	2	–	1	–	–	–	–	–	1	–	1	1	–	–	–
47	В-1	90	25	1500	3000	2100	900	–	1	–	2	–	1	–	–	–	–	–	1	–	1	1	–	–	1
ПГ48	В-1	90	–	1500	3000	2100	900	–	1	–	2	–	1	–	–	–	–	–	1	–	1	1	–	–	–
ПГ49	В-1	75	–	1500	3000	2100	900	–	1	–	2	–	1	–	–	–	–	–	1	–	1	1	–	–	–
50	В-1	75	25	1500	3000	2100	900	–	1	–	2	–	1	–	–	–	–	–	1	–	1	1	–	–	1

Ведомость сборных железобетонных элементов на водопроводные колодцы (продолжение)

1	2	3	4	5	6	7	8	9	10	11	12	13	14	15	16	17	18	19	20	21	22	23	24	25	26
ПГ51	В-1	90	–	1500	3000	2100	900	–	1	–	2	–	1	–	–	–	–	–	1	–	1	1	–	–	–
52	В-1	90	25	1500	3000	2100	900	–	1	–	2	–	1	–	–	–	–	–	1	–	1	1	–	–	1
53	В-1	75	25	1500	3000	2100	900	–	1	–	2	–	1	–	–	–	–	–	1	–	1	1	–	–	1
54	В-1	90	25	1500	3000	2100	900	–	1	–	2	–	1	–	–	–	–	–	1	–	1	1	–	–	1
ПГ55	В-1	90	–	1500	3000	2100	900	–	1	–	2	–	1	–	–	–	–	–	1	–	1	1	–	–	–
ПГ56	В-1	90	–	1500	3000	2100	900	–	1	–	2	–	1	–	–	–	–	–	1	–	1	1	–	–	–
ПГ57	В-1	90	–	1500	3000	2100	900	–	1	–	2	–	1	–	–	–	–	–	1	–	1	1	–	–	–
ПГ58	В-1	90	–	1500	3000	2100	900	–	1	–	2	–	1	–	–	–	–	–	1	–	1	1	–	–	–
							ИТОГО:	0,60	58	1	117	–	41	17	–	–	1	2	58	1	59	59	–	–	29

Таблица объемов работ

N п/п	Наименование работ	Един. изм.	Кол-во	Приме-чание
	Земляные работы			
1	Выемка грунта под траншею	м3	40241,0	
	в том числе : доработка грунта вручную 3%	м3	1207,0	
2	Обратная засыпка траншеи с уплотнением	м3	40241,0	
	в том числе вручную засыпка из мягкого местного грунта полиэтиленовых труб	м3	2202,40	
3	Разравнивание грунта с планировкой по трассе водопровода	м3	390	
	Прочие работы			
1	Изоляция усиленная битумно-резиновая стальных фасонных частей	кг	1026,74	
2	Изоляция наружной поверхности колодцев горячей битумной мастикой за 2 раза по холодной битумной грунтовке	м2	1157,32	
3	Каболка водопроводная	кг	65,50	
4	Заделка отверстия для прокладки труб в колодцах бетоном марки В7,5; F50; W4	м3	0,363	
5	Бетон на опорные столбики В7,5; F50; W4	м3	0,8	
6	Установка отражательного знака для пожарного гидранта	шт.	27	
	Прокладка водопровода к госучреждениям			
1	Выемка грунта под траншею	м3	3795,00	
	в т.ч. вручную 3 %	м3	114,00	
2	Обратная засыпка траншеи	м3	3795,00	
	в т.ч. вручную	м3	193,00	
	Прокладка водопровода к жилым домам			
1	Выемка грунта под траншею	м3	13500,00	
	в том числе : доработка грунта вручную 3%	м3	405,0	
2	Обратная засыпка траншеи	м3	13500,00	
	в т.ч. вручную	м3	820,0	

Изм. Кол.	Лист № док	Подпись	Дата	286-06-НВ.6		
				Строительство водопровода с.Шоктыбай Чингирлауского района ЗКО		
ГИП	Лебедева		20.12.18	Наружные сети водоснабжения. Поселковый водопровод	Стадия	Лист	Листов
Разработ	Шукина		19.12.18		РП	23	
Нормокон.	Лебедева		20.12.18				
				Ведомость сборных ж/б элементов на водопроводные колодцы Таблица объемов работ.	ТОО "Казэкология жобалау"		

Формат А2

Позиция	Наименование и техническая характеристика	Тип, марка, обозначение документа, опросного листа	Код оборудования, изделия, материала	Завод-изготовитедь	Единица измерения	Количество	Масса единицы, кг	Примечание
1	2	3	4	5	6	7	8	9
	Сеть В1							
1	Труба ПЭ80-SDR26-90х3.5"питьевая"	ГОСТ 18599-2001		Атырауский завод полиэтиленовых труб	п.м.	4076,1	0,982	4002,73
2	Труба ПЭ80-SDR26-75х2.9"питьевая"	ГОСТ 18599-2001		Атырауский завод полиэтиленовых труб	п.м.	478,50	0,678	324,43
2а	Труба ПЭ80-SDR26-63х2.5"питьевая"	ГОСТ 18599-2001		Атырауский завод полиэтиленовых труб	п.м.	162,00	0,497	80,52
3	Задвижка с обрезиненным клином DN 80 PN1.0МПа, со штурвалом	AVP-KZ 4800803001700 AVK-DK 80800200		Chevron, RK AVK, Дания	шт.	32	18,0	576,00
4	Крест сварной 89х4.0-89х4.0,	Изготовить по месту из трубы ГОСТ 10704-91			шт.	3	5,46	16,38
5	Крест сварной 89х4.0-76х3.0,	Изготовить по месту из трубы ГОСТ 10704-91			шт.	1	4,62	4,62
6	Тройник сварной 89х4.0,	Изготовить по месту из трубы ГОСТ 10704-91			шт.	32	4,28	136,96
7	Тройник сварной 89х4.0-76х3.0,	Изготовить по месту из трубы ГОСТ 10704-91			шт.	1	3,86	3,86
8	Тройник сварной 76х3.0,	Изготовить по месту из трубы ГОСТ 10704-91			шт.	3	2,76	8,28
9	Переход удлиненный 90х3.5-75х2.9,	ГОСТ 18599-2001		Атырауский завод полиэтиленовых труб	шт.	7		
10	Переход сварной 219х4,0-89х4.0 для пожарного гидранта	Изготовить по месту из трубы ГОСТ 10704-91			шт.	24	2,10	50,4
11	Переход сварной 219х4,0-76х3.0 для пожарного гидранта	Изготовить по месту из трубы ГОСТ 10704-91			шт.	3	1,98	5,94
12	Пожарный гидрант H=2.00м,	ГОСТ 8220-85*			шт.	27	155	4185,0
13	Фланцы стальные свободные на приварном кольце 80-10-02-1-В-ст.20-IV-dв 89	ГОСТ 33259-15			шт.	98		
14	Втулка под фланец ПЭ100 d90 SDR26,	ГОСТ 18599-01			шт.	98		
15	Фланцы стальные плоские приварные -10-01-1-В-ст.20-IV-dв 89	ГОСТ 33259-15			шт.	102		
16	Фланцы стальные плоские приварные 1-175-10-ст.25, для пожарных гидрантов	ГОСТ 12820-80			шт.	27	7,00	189,0
17	Труба-футляр ПЭ100 SDR17-280х16.6, L=0,08м.	ГОСТ 18599-2001		Атырауский завод полиэтиленовых труб	шт.	1	1,12	1,12
18	Труба-футляр ПЭ100 SDR17-200х11.9, L=0,08м.	ГОСТ 18599-2001		Атырауский завод полиэтиленовых труб	шт.	71	0,57	40,47
19	Труба-футляр ПЭ100 SDR17-180х10.7, L=0,08м.	ГОСТ 18599-2001		Атырауский завод полиэтиленовых труб	шт.	59	0,47	27,73
20	Труба-футляр ПЭ100 SDR17-280х16.6, L=0,08м	ГОСТ 18599-2001		Атырауский завод полиэтиленовых труб	шт.	1	1,12	1,12
21	Труба-футляр ПЭ100 SDR17-200х11.9, L=0,08м	ГОСТ 18599-2001		Атырауский завод полиэтиленовых труб	шт.	66	0,574	37,90

ПРИМЕЧАНИЕ

1. Фланцы поз.16 для пожарных гидрантов:

D внутренний 175мм
D наружный 330мм
D межосевое 280мм (крепежных отверстий)
D крепежных отверстий – 22 мм
Крепеж М20 – 6 шт.

Взам. инв. N

Подпись и дата

Инв. N под.

Изм.	Кол.уч.	Лист	N°док.	Подп.	Дата
Проверил		Лебедева Л.Ф.			20.12.18
Разраб.		Шукина			19.12.18
Н.контр.		Лебедева Л.Ф.			20.12.18

286-06-НВ.6.СО

Строительство водопровода с.Шоктыбай Чингирлауского района ЗКО

Наружные сети водоснабжения. Поселковый водопровод

Стадия	Лист	Листов
РП	1	

Спецификация оборудования, изделий и материалов

ТОО "Казэкология жобалау" г.Уральск, 2018г.

Формат А3

Позиция	Наименование и техническая характеристика	Тип, марка, обозначение документа, опросного листа	Код оборудования, изделия, материала	Завод-изготовитедь	Единица измерения	Количество	Масса единицы, кг	Примечание
1	2	3	4	5	6	7	8	9
22	Труба-футляр ПЭ100 SDR17-180х10.7, L=0,08м	ГОСТ 18599-2001		Атырауский завод полиэтиленовых труб	шт.	54	0,47	25,38
23	Вантуз				шт.	1		
24	Отвод удлиненный 84° d 90 SDR26,	ГОСТ 18599-2001		Атырауский завод полиэтиленовых труб	шт.	1		Уг.1
25	Отвод удлиненный 90° d 90 SDR26,	ГОСТ 18599-2001		Атырауский завод полиэтиленовых труб	шт.	6		Уг.2;3;4;15;21:22
26	Отвод удлиненный 94° d 90 SDR26,	ГОСТ 18599-2001		Атырауский завод полиэтиленовых труб	шт.	1		Уг.14
27	Отвод удлиненный 98° d 90 SDR26,	ГОСТ 18599-2001		Атырауский завод полиэтиленовых труб	шт.	1		Уг.6
28	Отвод удлиненный 101° d 90 SDR26,	ГОСТ 18599-2001		Атырауский завод полиэтиленовых труб	шт.	1		Уг.9
29	Отвод удлиненный 107° d 90 SDR26,	ГОСТ 18599-2001		Атырауский завод полиэтиленовых труб	шт.	1		Уг.10
30	Отвод удлиненный 121° d 90 SDR17,	ГОСТ 18599-2001		Атырауский завод полиэтиленовых труб	шт.	1		Уг.8
31	Отвод удлиненный 124° d 90 SDR26,	ГОСТ 18599-2001		Атырауский завод полиэтиленовых труб	шт.	2		Уг.7;12
32	Отвод удлиненный 150° d 90 SDR26,	ГОСТ 18599-2001		Атырауский завод полиэтиленовых труб	шт.	2		Уг.5;11
33	Отвод удлиненный 155° d 90 SDR26,	ГОСТ 18599-2001		Атырауский завод полиэтиленовых труб	шт.	1		Уг.13
34	Отвод удлиненный 160° d 90 SDR26,	ГОСТ 18599-2001		Атырауский завод полиэтиленовых труб	шт.	2		Уг.18;19
35	Отвод удлиненный 163° d 75 SDR26,	ГОСТ 18599-2001		Атырауский завод полиэтиленовых труб	шт.	1		Уг.13а
36	Отвод удлиненный 167° d 90 SDR26,	ГОСТ 18599-2001		Атырауский завод полиэтиленовых труб	шт.	1		Уг.10а
37	Отвод удлиненный 171° d 90 SDR26,	ГОСТ 18599-2001		Атырауский завод полиэтиленовых труб	шт.	1		Уг.20
38	Отвод удлиненный 175° d 90 SDR26,	ГОСТ 18599-2001		Атырауский завод полиэтиленовых труб	шт.	5		Уг.2а;4а;5а;16;17
39	Люк полимерный	ТОО "Антей" РК		ТОО "Антек" Республи Казастан	шт.	58		
40	Лестница стремянка Л1				шт.	31		
41	Лестница стремянка Л1 для колодца с пожарным гидрантом				шт.	27		
42	Деревянная крышка				шт.	58		
43	Проволока из низкоуглиродистой стали Ø3мм	ГОСТ 6727-80*			п.м.	4716,6		
44	Колодцы водопроводные ø2000мм	Серия 3.900.1-14, в.1		МЖБК "Орион" г.Уральск,	шт.	1		
45	Колодцы водопроводные ø1500мм	Серия 3.900.1-14, в.1		МЖБК "Орион" г.Уральск,	шт.	57		
46	Каболка водопроводная				кг	65,50		
47	Заделка отверстия для прокладки труб в колодцах бетоном марки В7,5; F50; W4				$м^3$	0,363		
48	Бетон на опорные столбики В7,5; F50; W4				$м^3$	0,8		

Взам. инв. N

Подпись и дата

Инв. N подл.

Изм.	Кол.	Лист	N док	Подпись	Дата

286-06-НВ.6.СО

Лист 2

Формат А3

Позиция	Наименование и техническая характеристика	Тип, марка, обозначение документа, опросного листа	Код оборудования, изделия, материала	Завод-изготовитедь	Единица измерения	Количество	Масса единицы, кг	Примечание
1	2	3	4	5	6	7	8	9
	Прокладка водопровода к госучреждениям (6шт.)							
1	Труба ПЭ100-SDR21-63x3.0 "питьевая",	ГОСТ 18599-2001		Атырауский завод полиэтиленовых труб	п.м.	304,00	0,582	176,93
2	Седелка 63х 1 1/4"х63	ГОСТ 18599-2001			шт.	6		
3	Нипель-переходник 1 1/4"х3/4,	ГОСТ 18599-2001			шт.	12		
4	Счетчик СВ-20 Х Dy=20, P=1.6МПа, Qn=2,5м3/час Qmax=5.0м3/час,	ТУ4213-003-15151288-2007			шт.	6	1,6	9,6
5	Фильтр Y-образный фланцевый Ру=1.6МПа d20	FAF 2500			шт.	6		
6	Кран шаровой вн-вн "KAZ", DN20	FAF 1270			шт.	6		
7	Проволока из низкоуглиродистой стали ø3мм	ГОСТ 6727-80*			п.м.	304,00		
	Прокладка водопровода к границе участков жилых домов (72 домов, из них: 10домов 2ух квартирных 62дома - 1квартирных) 82 подводки							
1	Труба ПЭ100-SDR17-25x1.5"питьевая",	ГОСТ 18599-2001		Атырауский завод полиэтиленовых труб	п.м.	3076,00	0,138	424,50
2	Седелка 90х1 1/4"х90	ГОСТ 18599-2001			шт.	44		
3	Седелка 75х1 1/4"х75	ГОСТ 18599-2001			шт.	40		
4	Нипель 1"	ГОСТ 18599-2001			шт.	82		
5	Нипель переходник 1"х 1/2"	ГОСТ 18599-2001			шт.	168		
6	Счетчик СВ-15 Х Dy=15,P=1.0МПа, Qn=1,5м3/час Qmax=3.0м3/час,	ТУ4213-003-15151288-2007			шт.	82		
7	Фильтр Y-образный фланцевый Ру=1,6МПа DN15.	FAF 2500			шт.	82		
8	Кран шаровой вн-вн "KAZ", DN15	FAF 1270			шт.	82		
9	Заглушка d63	ГОСТ 18599-2001			шт.	1		
10	Проволока из низкоуглиродистой стали ø3мм	ГОСТ 6727-80*			п.м.	3076,00		

Взам. инв. N

Подпись и дата

Инв. N под.

Изм.	Кол.	Лист	N док	Подпись	Дата

Спецификация материалов

Формат	Поз.	Обозначение	Наименование	Кол-во	Приме-чание
			Детали		
Б.4	1	АСИ 05.00.001	Щит	4	0,152м2-1шт.
			Доска 3 сорта 25х155х620		
			ГОСТ 8486-86*		
Б.4	2	АСИ 05.00.002	Ребро	2	0,0048м3-1шт
			Доска 3 сорта 25х40х120		
			ГОСТ 8486-86*		
Б.4	3	АСИ 05.00.003	Накладка	1	0,04 м2
			Доска 3 сорта 35х60х620		
			ГОСТ 8486-86*		
Б.4	4	АСИ 05.00.004	Доска 3 сорта 25х60х220	4	0,0213м2-1шт.
			ГОСТ 8486-86*		
	5		Стандартные изделия		
			Гвозди К 3.0х70 ГОСТ 4028-63*	35	

Спецификация металлоизделий

Марка поз.	Марка, Обозначение	Наименование	Кол.	Масса, кг ед.	Масса, кг общ.	Прим.
		Закладная деталь				
7	Закладная деталь МН-1	Скоба ходовая МН-1 ø16 AI, L=510мм	4	0,81	3,24	
		Спецификация на лестницу Л1				
8		ø12AIII ГОСТ5781-82* L=2380мм, шт	2	1,85	4,41	
9		ø12AIII ГОСТ5781-82* L=420мм, шт	6	0,37	2,22	

Примечание

4. Данный лист читать совместно с листом НВК.2 – 10

Изм.	Кол.уч.	Лист	N°док.	Подп.	Дата	286-06-НВ.6.СО		
						Строительство водопровода с.Шоктыбай Чингирлауского района ЗКО		
Проверил		Лебедева Л.Ф.			08.11.18	Наружные сети водоснабжения. Поселковый водопровод Деревянная крышка. Лестница Л1.	Стадия: РП	Лист: 4	Листов:
Разраб.		Шукина			07.11.18				
Н.контр.		Лебедева Л.Ф.			08.11.18				
						Спецификации материалов и металлоизделии.	ТОО "Казэкология жобалау" г.Уральск, 2018г.		

Взам. инв. N | Подпись и дата | Инв. N под.

ФОРМАТ А3