ТОО " КАЗЭКОЛОГИЯ ЖОБАЛАУ"

Строительство водопровода с.Шоктыбай

Чингирлауского района ЗКО

ОГРАДА МЕТАЛЛИЧЕСКАЯ ИЗ СЕТЧАТЫХ ПАНЕЛЕЙ С НАСАДКОЙ ИЗ КОЛЮЧЕЙ ПРОВОЛОКИ С РАСПАШНЫМИ ВОРОТАМИ И ВСТРОЕННОЙ КАЛИТКОЙ

Площадка напорно-регулирующих сооружений

286-04-05-ГП

ТОМ 2

Уральск-2018г

ТОО " КАЗЭКОЛОГИЯ ЖОБАЛАУ"

Строительство водопровода с.Шоктыбай

Чингирлауского района ЗКО

ОГРАДА МЕТАЛЛИЧЕСКАЯ ИЗ СЕТЧАТЫХ ПАНЕЛЕЙ С НАСАДКОЙ ИЗ КОЛЮЧЕЙ ПРОВОЛОКИ С РАСПАШНЫМИ ВОРОТАМИ И ВСТРОЕННОЙ КАЛИТКОЙ

Площадка напорно-регулирующих сооружений

286-04-05-ГП

ТОМ 2

Директор Е.М.Абдиров

Главный инженер проекта Л. Ф. Лебедева

Уральск-2018г

Согласовано

Взам. инв. №

Подпись и дата

Инв. № подл.

ВЕДОМОСТЬ РАБОЧИХ ЧЕРТЕЖЕЙ ОСНОВНОГО КОМПЛЕКТА АС

Лист	Наименование	Примечание
КМ-1	Общие данные	
КМ-2	Панель ограды рядовой ПМ1. Узел 1. Спецификация ПМ1.	
КМ-3	Полотно ворот ПМв. Разрез 1-1, Сечение 2-2. Спецификация ПМв.	
КМ-4	Полотно калитки ПМк. Узел 2. Спецификация ПМк.	
КМ-5	Ворота и калитка. Навес. Спецификация навеса.	
КМ-6	Ручка, защелка для калитки. Спецификация ручки и защелки.	
КМ-7	Защелка. Детали.	

ВЕДОМОСТЬ ОСНОВНЫХ КОМПЛЕКТОВ РАБОЧИХ ЧЕРТЕЖЕЙ

Обозначение	Наименование	
ГП	Генеральный план	
АС	Архитектурно-строительные решения	
НВК	Наружные сети водоснабжения и канализации	
КМ	Конструкции металлические	
ТХ	Технологические решения	

ВЕДОМОСТЬ ССЫЛОЧНЫХ И ПРИЛАГАЕМЫХ ДОКУМЕНТОВ

Обозначение	Наименование	Примечание
	Ссылочные документы	
ГОСТ 10704-91	Труба стальные электросварные прямошовные	
ГОСТ 19903-2015	Прокат листовой горячекатанный	
ГОСТ 8509-86	Уголки стальные горячекатаные равнополочные.	
ГОСТ 8510-86	Уголки стальные горячекатаные неравнополочные.	
ГОСТ 24045-94	Профили стальные листовые гнутые	
ГОСТ 285-69	Проволока колючая одноосновная рифленая.	

ВЕДОМОСТЬ СПЕЦИФИКАЦИЙ

Лист	Наименование	Примечание
АС-4	Спецификация элементов приямка	
АС-7	Спецификация фундаментных блоков	
АС-11	Спецификация элементов заполнения проемов	
АС-16	Спецификация перемычек	
АС-17	Спецификация плит покрытия	
АС-18	Спецификация элементов крыши	

ОБЩИЕ УКАЗАНИЯ

Основанием для разработки проекта "Строительство водопровода с.Шоктыбай Чингирлауского района ЗКО" является задание на проектирование от 09.07.2018 г. Строительная часть проекта разработана с учетом применения в районе строительства со следующими природно-климатическими условиями, согласно СП РК 2.04-01-2017 "СТРОИТЕЛЬНАЯ КЛИМАТОЛОГИЯ" и СНиП 2.01.07-85*:

- климатический район - IIIА;
- ветровой район - II;
- нормативное значение ветрового давления - 0,38КПА (38КГ/М);
- снеговой район - II, нормативная снеговая нагрузка-70кгс/м2;
- расчетная температура наружного воздуха минус 30С;
- нормативный скоростной напор ветра по IV району-48кгс/м2.
- глубина промерзания грунта -162см.

Конструктивные решения

1. Сварку производить электродами Э-42 по ГОСТ 9467-75*. Сварка ручная электродуговая по ГОСТ 5264-80*. Высоту сварных швов принять по наименьшей толщине сварных элементов.
2. Сварные швы тщательно заточить и зачистить.
3. Весь металлопрокат покрывается синей эмалью ПФ-115 по грунтовке ГФ-021.

Проект разработан на основании задания на проектирование и в соответствии с требованиями государственных нормативов РК и обеспечивает санитарную, взрывную, пожарную и экологическую безопасность.

Главный инженер проекта Л. Лебедева

Согласовано :

Взам.инв.N

Подпись и дата

Инв.N подл.

Изм.	Кол.уч	Лист	N°док.	Подп.	Дата
Исполнил		Кусаинова			21.11.18
ГИП		Лебедева			22.11.18
Норм.контр		Лебедева			22.11.18

286-04-05-КМ

Строительство водопровода в с.Шоктыбай Чингирлауского района ЗКО

Площадка напорно-регулирующих сооружений

Стадия	Лист	Листов
РП	1	

Общие данные

ТОО "Казэкология жобалау"

Формат А3

Панель ограды рядовой ПМ1(ПМ3)

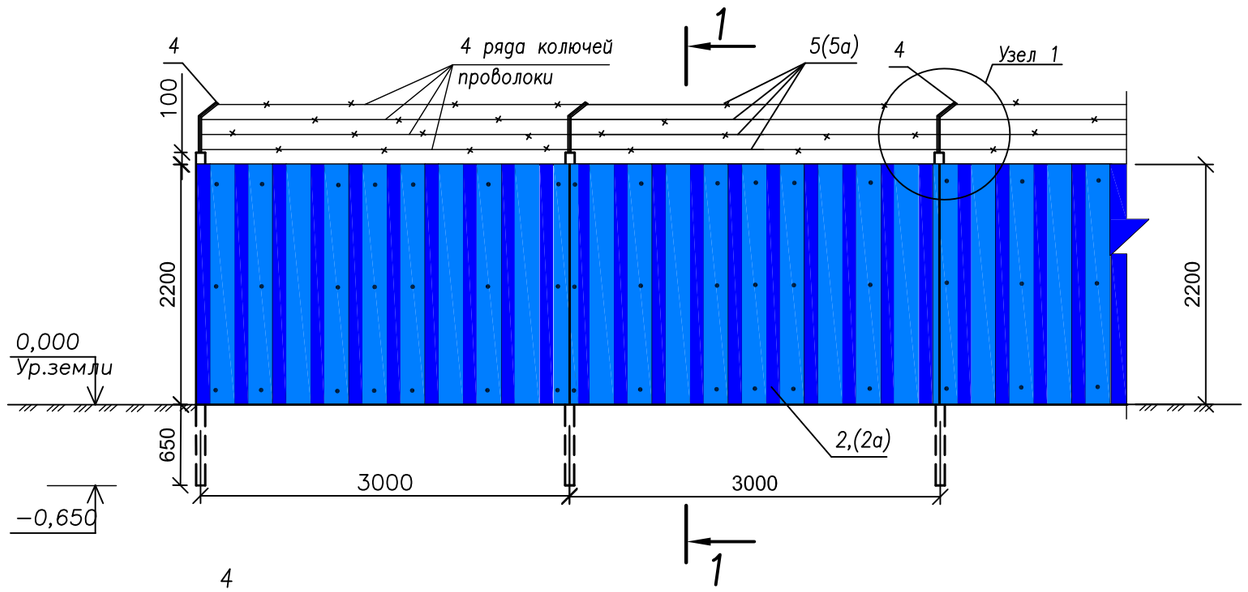

Каркас ограды

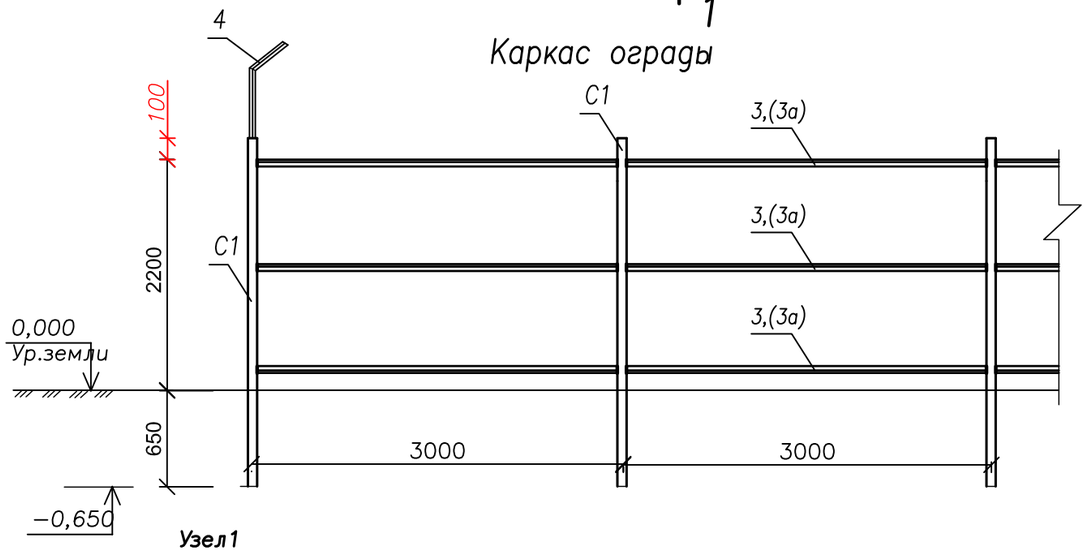

Узел1

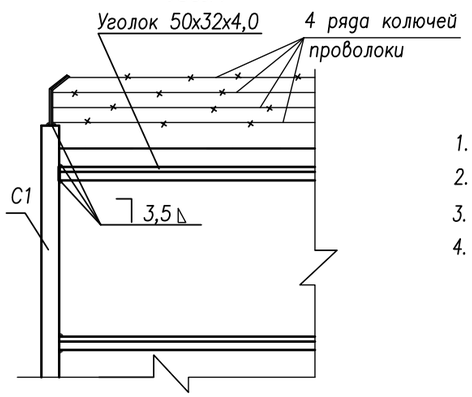

Примечание:

1. Общая длина ограды– 294,00 п.м.
2. Панель ограды L=3.0м– 96шт., L=1,92м–1шт.
3. Выемка грунта под стойки для ограды и ворота V=0,06 х 98=5,88м3
4. Клепка 21шт х 97 панелей=2037 шт.

Ведомость металлоизделии на панель ограды

Марка, поз.	Обоз-начение	Наименование	Кол.-во	Масса,кг ед.	Масса,кг Общая
		Столб рядовой С1	**1**		**18.77**
С1		Труба стальные электросварные прямошовные ГОСТ 10704–91, Ø 76х3,5 L=2850мм, шт.	1	18.46	18,46
1		Закладная пластинка Лист 4х100х100 ГОСТ 19903–2015 / Вст3 кл2 ГОСТ 380–2005 шт.	1	0,31	0,31
ПМ1		**Панель ограды рядовой ПМ1**	**1**		**72,43**
2		Профилированный лист ГОСТ 24045–94 типа С 44–1000–07 м2	6,6	7,4	48,84
3		Уголки стальные горячекатаные неравнополочные. ГОСТ 8510–86, 50х32х4,0 L=3000мм, шт.	3	7,2	21,6
4		Уголки стальные горячекатаные равнополочные. ГОСТ 8509–86, 32х32х4,0 L=500мм, шт.	1	0,94	0,94
5		Проволока колючая одноосновная рифленая. ГОСТ 285–69, L=3000мм (1 ряд), рядов	4	0.26	1,05
ПМ2		**Панель ограды рядовой ПМ2**	**1**		**77,64**
2а		Профилированный лист ГОСТ 24045–94 типа С 44–1000–07 (L=1920) м2	4,22	7,4	31,23
3а		Уголки стальные горячекатаные неравнополочные. ГОСТ 8510–86, 50х32х4,0 L=1920мм, шт.	3	4,61	13,83
4		Уголки стальные горячекатаные равнополочные. ГОСТ 8509–86, 32х32х4,0 L=500мм, шт.	1	0,94	0,94
5а		Проволока колючая одноосновная рифленая. ГОСТ 285–69, L=1920мм (1 ряд), рядов	4	0,17	0,68

СПЕЦИФИКАЦИЯ ПМ1,ПМ2 и ПМ3

Поз.	Обозначение	Наименование	Кол.	Масса ед. кг	Примеч.
		Панель ограды			
С1	См. лист КМ–2	Столб С1	1	18.77	40 шт.
ПМ1		Панель ПМ1 L=3,00м	1	72,43	40 шт.
ПМ3		Панель ПМ2 L=2,00м	1	48,60	1 шт.
ПМ2		Панель ПМ3 L= 1,92м	1	77,64	1 шт.
		Бетон марки В15 м3	2,23		на 40стоек
		Клепка шт.	21		на 1 панель

Изм.	Кол.уч	Лист	N°док.	Подп.	Дата
Исполнил	Кусаинова				21.11.18
ГИП	Лебедева				22.11.18
Норм.контр	Лебедева				22.11.18

286–04–05–КМ

Строительство водопровода в с.Шоктыбай Чингирлауского района ЗКО

Площадка напорно–регулирующих сооружений

Стадия	Лист	Листов
РП	2	

Панель ограды рядовой ПМ1. Узел 1. Спецификация ПМ1.

ТОО "Казэкология жобалау"

ВЗАМ. ИНВ. N° | ПОДП. И ДАТА | ИНВ. N° ПОДП.

Формат А3

Полотно ворот ПМв

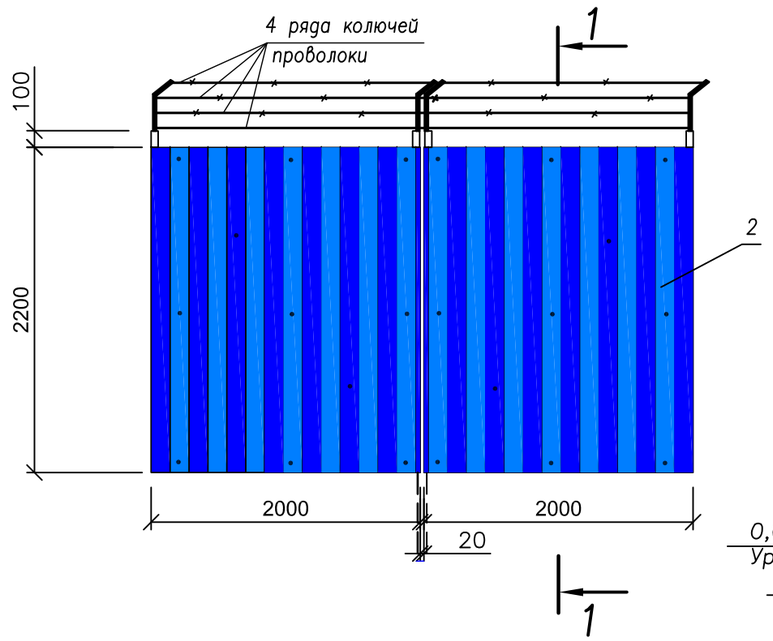

1–1

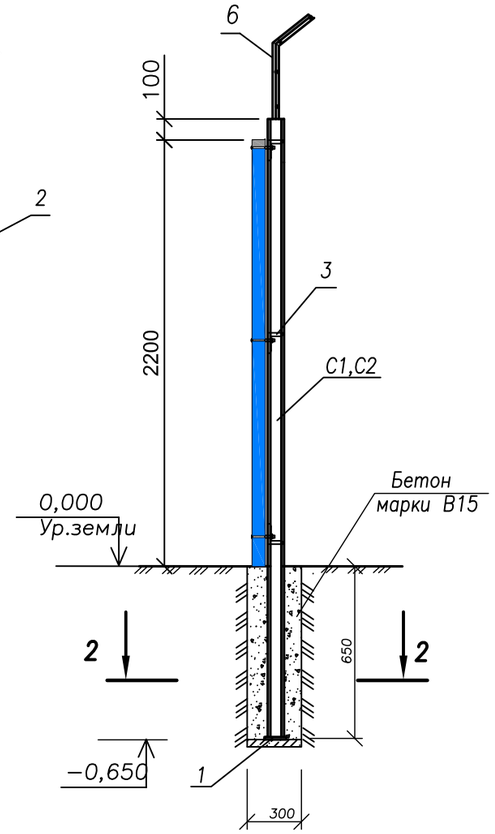

Каркас ворот ПМв

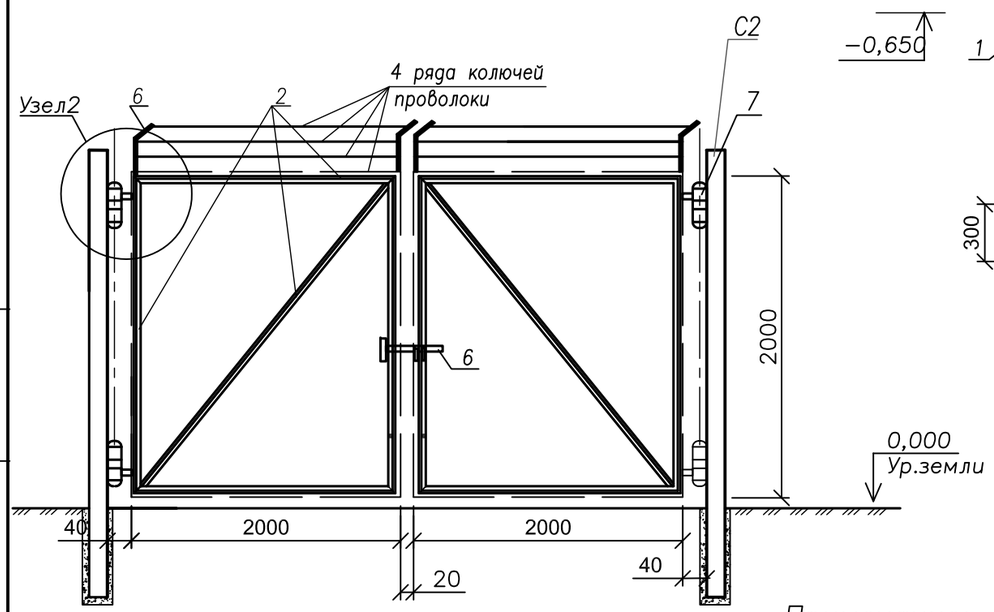

2–2

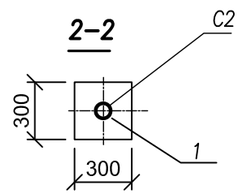

Примечание:

1. Количество полотен на ворота–2 штуки.
2. Обьем выемки грунта на стойки полотен ограды и ворот см. лист КМ–2
3. Узел 2 см лист КМ–4
4. Данный лист см. совместно с листами 5,6,7,
5. Клепка 9шт х 2створки ворот = 18шт.

Ведомость металлоизделии на полотно ворот

поз. / Марка	Обозначение	Наименование	Кол.–во	Масса,кг ед.	Масса,кг Общая
ПМв		**Столб ворот С2**			18.77
С2		Труба стальные электросварные прямошовные ГОСТ 10704–91, Ø76х3,5 L=2950мм, шт.	1	18.46	18,46
1		Закладная пластинка Лист 4х100х100 ГОСТ 19903–2015 / Вст3 кл2 ГОСТ 380–2005 шт.	1	0,31	0,31
		Полотно ворот ПМв			61,16
2		Профилированный лист ГОСТ 24045–94 типа С 44–1000–07 м2	4.4	7,4	32,56
3		Уголки стальные горячекатаные неравнополочные. ГОСТ 8510–86,			
		–50х32х4,0 L=2000мм, шт.	4	4.8	19,20
		–50х32х4,0 L=2830мм, шт.	1	6.8	6,80
4		Уголки стальные горячекатаные равнополочные. ГОСТ 8509–86, 32х32х4,0 L=500мм, шт.	2	0,94	1,88
5		Проволока колючая одноосновная рифленая. ГОСТ 285–69, L=4000мм (1 ряд), рядов	4	0.18	0,72
6		Замок, шт.	1		
7		Навес, шт.	4		

СПЕЦИФИКАЦИЯ ПМв

Поз.	Обозначение	Наименование	Кол.	Масса ед. кг	Примеч.
		Полотно ворот ПМв			
С2		Столб ворот С2	1	18,77	2 шт.
ПМв		Полотно ворот ПМв	1	61,16	2 шт.
		Бетон марки В15 м3	0,112		на 2 стойки
		Клепка шт.	9		на 1створку ворот

Изм.	Кол.уч	Лист	N°док.	Подп.	Дата
Исполнил		Кусаинова			21.11.18
ГИП		Лебедева			22.11.18
Норм.контр		Лебедева			22.11.18

286–04–05–КМ

Строительство водопровода в с.Шоктыбай Чингирлауского района ЗКО

Площадка напорно–регулирующих сооружений

Стадия	Лист	Листов
РП	3	

Полотно ворот ПМв
Разрез 1–1, Сечение 2–2.
Спецификация ПМв.

ТОО "Казэкология жобалау"

ВЗАМ. ИНВ. N° | ПОДП. И ДАТА | ИНВ. N° ПОДЛ.

Формат А3

Полотно калитки ПМк

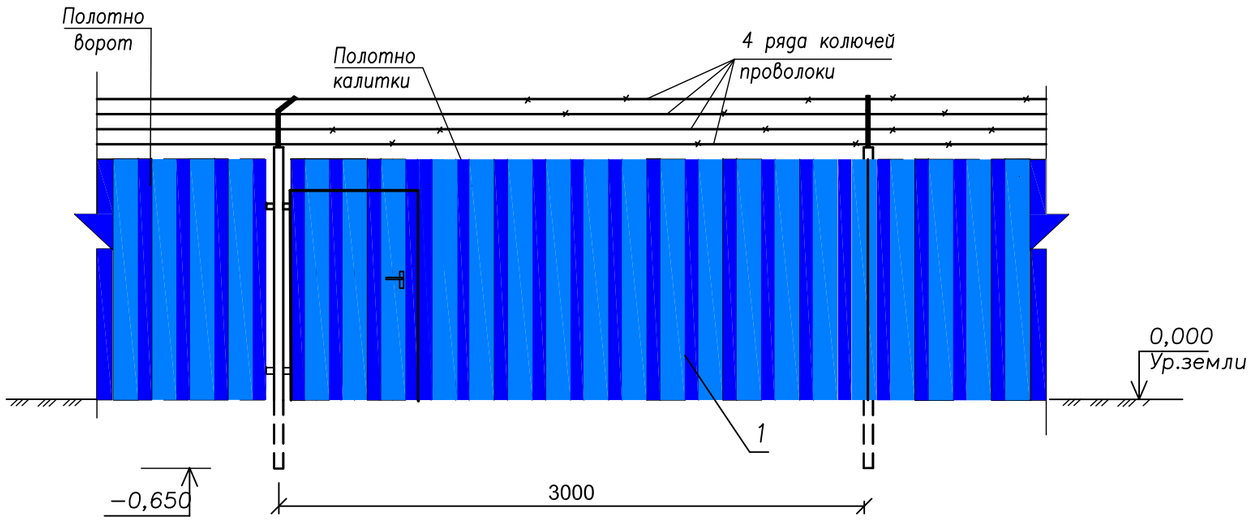

Каркас калитки

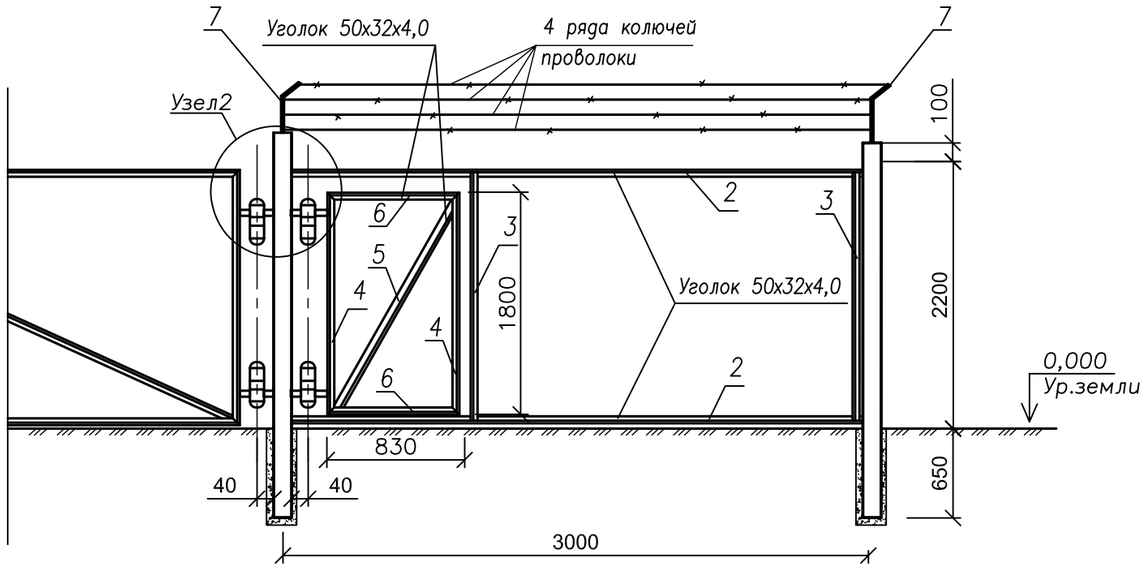

Узел2

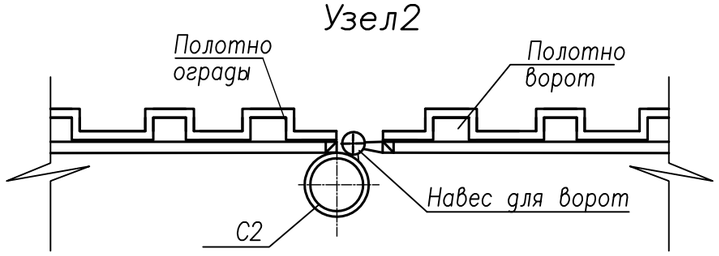

Ведомость металлоизделии на полотно калитки

Марка, поз.	Обозначение	Наименование	Кол.-во	Масса,кг ед.	Масса,кг Общая
		Полотно ограды с колиткой ПМк			92,22
1		Профилированный лист ГОСТ 24045-94 типа С 44-1000-07 м2	6.6	7.4	48.84
		Уголки стальные горячекатаные неравнополочные. ГОСТ 8510-86,			
2		50х32х4,0 L=3000мм, шт.	2	7,2	14,40
3		50х32х4,0 L=2000мм, шт.	2	4,8	9.60
4		50х32х4,0 L=1800мм, шт.	2	4.32	8.64
5		50х32х4,0 L=1980мм, шт.	1	4.75	4.75
6		50х32х4,0 L=830мм, шт.	2	2.00	4.00
7		Уголки стальные горячекатаные равнополочные. ГОСТ 8510-86, 32х32х4,0 L=500мм, шт.	1	0,47	0.94
8		Проволока колючая одноосновная рифленая. ГОСТ 285-69, L=3000мм (1 ряд), рядов	4	0.26	1.05
9		Замок, шт.	1		
10		Навес, шт.	2		

СПЕЦИФИКАЦИЯ ПМк

Поз.	Обозначение	Наименование	Кол.	Масса ед. кг	Примеч.
		Полотно калитки ПМк			
ПМк		Панель ПМк	1	92,22	
		Клепка шт.	26		на 1шт. панель с калиткой

Примечание:

1. Стойка полотна калитки учтена в спецификации листа КМ-2
2. Данный лист см. совместно с листами 5,6,7,

Изм.	Кол.уч	Лист	N°док.	Подп.	Дата
Исполнил		Кусаинова			21.11.18
ГИП		Лебедева			22.11.18
Норм.контр		Лебедева			22.11.18

286-04-05-КМ

Строительство водопровода в с.Шоктыбай Чингирлауского района ЗКО

Площадка напорно-регулирующих сооружений

Стадия	Лист	Листов
РП	4	

Полотно ограды с калиткой ПМк. Узел 2. Спецификация ПМк.

ТОО "Казэкология жобалау"

ВЗАМ. ИНВ. N° | ПОДП. И ДАТА | ИНВ. N° ПОДЛ.

Формат А3

Спецификация

Марка, поз.	Обозначение	Наименование	Кол.-во	Масса,кг ед.,кг	Масса,кг Общая
			М1		
		Стандартные изделия			
1		Болт М24 ГОСТ 7798-70*			
		Вст3 ГОСТ 1050-2013, шт.	1	0,72	0,72
2		ГайкаМ24 ГОСТ 5915-70*			
		Вст3 ГОСТ 1050-2013*, шт.	1	0,11	0,11
3		Шайба24 ГОСТ 11371-78*			
		Вст3 ГОСТ 380-2005, шт.	3	0,03	0,09
		Материалы			
4		Труба ∅42х7 ГОСТ 8734-75**			
		Вст3 кл2 ГОСТ 380-2005,		0,72	
5		Квадрат19 ГОСТ 2591-2006			
		Вст3 ГОСТ 380-2005,		0,34	

Навес

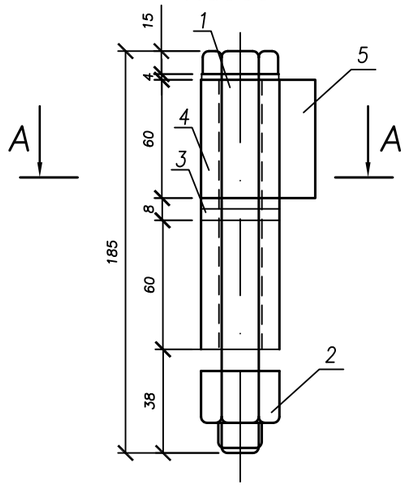

А–А

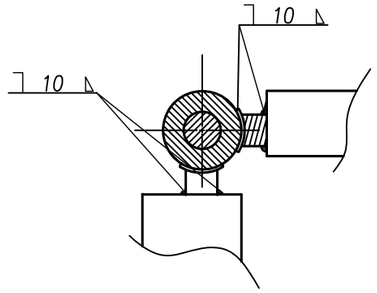

Примечание:

1. Навес для ворот – 4 шт.
2. Навес для калитки – 2 шт.

Изм.	Кол.уч	Лист	N°док.	Подп.	Дата
Исполнил		Кусаинова			21.11.18
ГИП		Лебедева			22.11.18
Норм.контр		Лебедева			22.11.18

286-04-05-КМД

Строительство водопровода в с.Шоктыбай Чингирлауского района ЗКО

Площадка напорно-регулирующих сооружений

Стадия	Лист	Листов
РП	5	

Ворота и калитка
Навес. Спецификация навеса.

ТОО "Казэкология жобалау" г.Уральск-2018

ВЗАМ. ИНВ. N° | ПОДП. И ДАТА | ИНВ. N° ПОДЛ.

Формат А3

Спецификация

Марка, поз.	Обозначение	Наименование	Кол.–во	Примеч.
		Детали		
1		Пластина, шт.	1	Лист 9
2		Пластина, шт.	1	Лист 9
3		Пластина, шт.	1	Лист 9
4		Ось, шт.	1	Лист 9
5		Косынка шт.	1	0,27кг
		Лист 10х50х70 ГОСТ19903–2015 Вст3 кл2 ГОСТ 380–2005		
6		Шайба шт.	2	0,09кг–1шт
		Лист 5х50х50 ГОСТ19903–2015 Вст3 кл2 ГОСТ 380–2005		
7		Шайба шт.	1	0,17кг
		Лист 6х60х60 ГОСТ19903–2015 Вст3 кл2 ГОСТ 380–2005		
		Материалы		
8		Труба Ан=25х1,5 ГОСТ8734–75 Вст3 кл2 ГОСТ 380–2005		0,07кг
9		Труба Ан=25х2 ГОСТ8734–75 Вст3 кл2 ГОСТ 380–2005		0,28кг

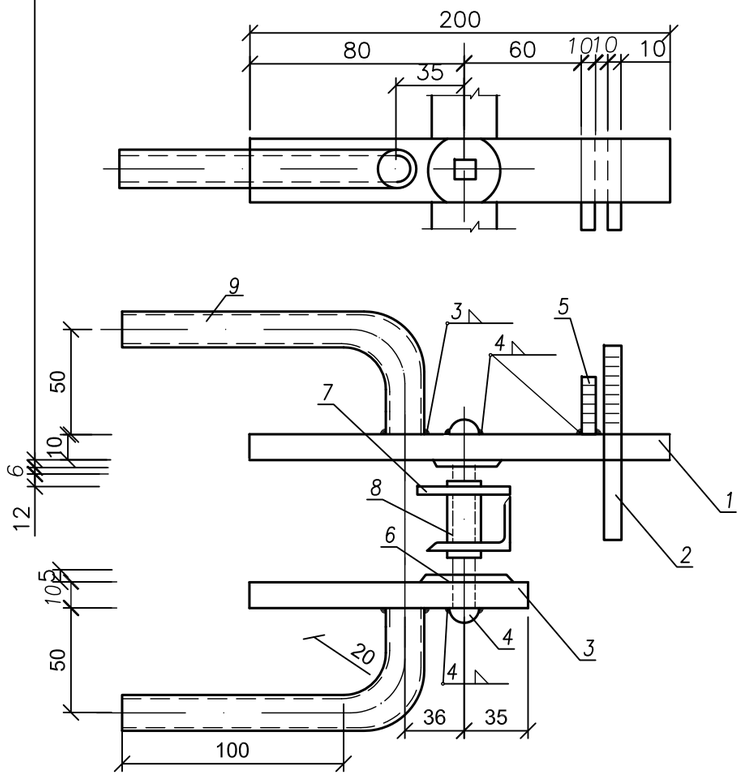

Шайба поз.6

Косынка поз.5

Шайба поз.7

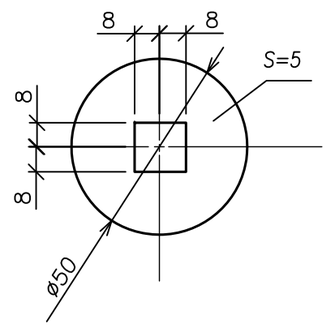

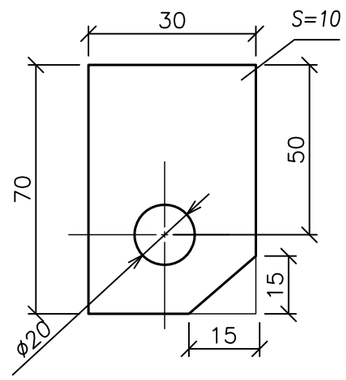

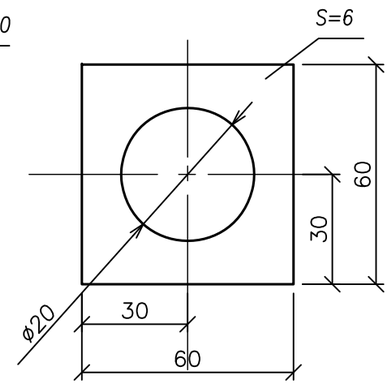

Примечание:

1. Ручка для калитки – 1 шт.
2. Защелка для калитки – 1 шт.
3. Защелка. Детали лист КМ–7

Изм.	Кол.уч	Лист	N°док.	Подп.	Дата
Исполнил		Кусаинова			21.11.18
ГИП		Лебедева			22.11.18
Норм.контр		Лебедева			22.11.18

286–04–05–КМ

Строительство водопровода в с.Шоктыбай Чингирлауского района ЗКО

Площадка напорно–регулирующих сооружений

Стадия	Лист	Листов
РП	6	

Ручка, защелка для калитки

Спецификация ручки и защелки.

ТОО "Казэкология жобалау"

ВЗАМ. ИНВ. N° | ПОДП. И ДАТА | ИНВ. N° ПОДЛ.

Формат А3

Пластина поз.1

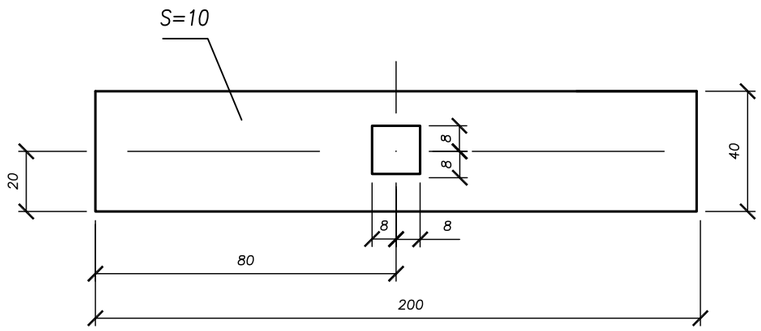

Пластина поз. 2

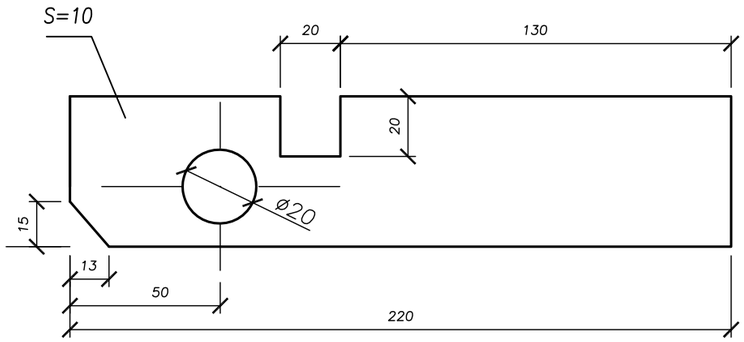

Ось поз.4

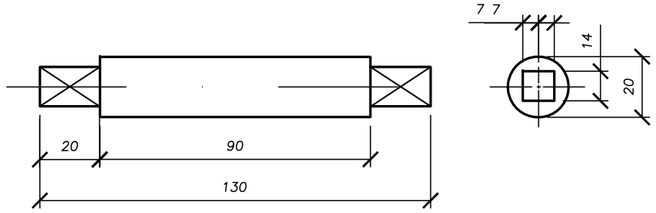

Пластина поз.3

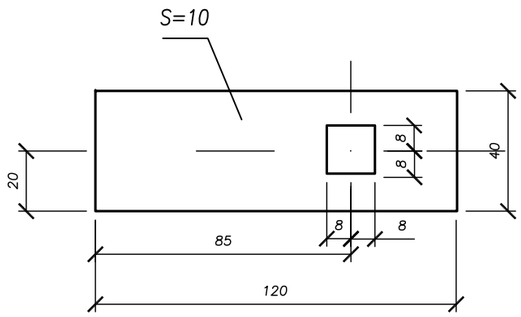

Примечание:

3. Данный лист читать совместно с листом КМД–6

						286-04-05-КМД		
						Строительство водопровода в с.Шоктыбай Чингирлауского района ЗКО		
Изм.	Кол.уч	Лист	N°док.	Подп.	Дата			
Исполнил		Кусаинова			21.11.18	Площадка напорно–регулирующих сооружений	Стадия	Лист	Листов
ГИП		Лебедева			22.11.18		РП	7	
Норм.контр		Лебедева			22.11.18				
						Защелка. Детали.	ТОО "Казэкология жобалау" г.Уральск–2018		

ВЗАМ. ИНВ. N°

ПОДП. И ДАТА

ИНВ. N° ПОДЛ.

Формат А3