ТОО "Казэкология Жобалау"

РЕЗЕРВУАРЫ ДЛЯ ВОДЫ
прямоугольные железобетонные сборные
емкостью 50 м^3
(с применением изделий промзданий)

Альбом III
Конструкции железобетонные

Привязан: 286-04.1-02-НВ3.2

2018г.

Инв. N подл.	Подп. и дата	Взам.инв. N

ТОО "Казэкология Жобалау"

РЕЗЕРВУАРЫ ДЛЯ ВОДЫ
прямоугольные железобетонные сборные
емкостью 50 м^3
(с применением изделий промзданий)

Альбом III
Конструкции железобетонные

Привязан: 286-04.1-02-НВ3.2

Директор Е.М.Абдиров

Главный инженер проекта Л. Ф. Лебедева

2018г.

Инв. N подл.	Подп. и дата	Взам.инв. N

Состав проекта

Альбом I	Общие материалы для проектирования резервуаров.
Альбом II	Материалы для проектирования специальных мероприятий для резервуаров систем хозпитьевого водоснабжения.
Альбом III	Конструкции железобетонные.
Альбом IV	Узлы резервуаров емк. 50 $м^3$.
Альбом V	Строительные изделия для резервуаров.
Альбом VI	Технологические трубопроводы и сигнализация.

Инв. N подл.	Подп. и дата	Взам.инв. N

ВЕДОМОСТЬ ОСНОВНЫХ КОМПЛЕКТОВ РАБОЧИХ ЧЕРТЕЖЕЙ

Марка	Наименование	Примечание
КЖ	Конструкции железобетонные	Альбом III
КЖУ	Узлы резервуаров	Альбом IV
Т	Технологические трубопроводы	Альбом VI
С	Сигнализация	Альбом VI

ВЕДОМОСТЬ РАБОЧИХ ЧЕРТЕЖЕЙ ОСНОВНОГО КОМПЛЕКТА КЖ

Лист	Наименование	Примечание
1	Общие данные	
2	План. Разрезы. Схема уклонов по днищу	
3	Схемы расположения элементов сборных конструкций.	
4	Днище. Спецификация элементов. Ведомость расхода стали.	
5	Днище. Опалубочный чертеж. Узлы. Сопряжение каркасов в углу.	
6	Днище. План раскладки нижних, верхних сеток и каркасов КП и КР	
7	Железобетонная лестница. Спецификация	

ВЕДОМОСТЬ ОБЪЕМОВ СБОРНЫХ ЖЕЛЕЗОБЕТОННЫХ КОНСТРУКЦИЙ

	Наименование группы элементов конструкций	Кол-во $м^3$	Примечание
1	Стеновые панели.	3,86	
2	Блоки угловые.	6,68	
3	Плиты перекрытия предварительно-напряженные	1,85	
4	Колпаки камер на покрытии.	1,29	

ВЕДОМОСТЬ ССЫЛОЧНЫХ И ПРИЛАГАЕМЫХ ДОКУМЕНТОВ

Обозначение	Наименование	Примечание
	Ссылочные документы	
3.900-3, вып. 4/82, ч. 1;2; вып. 15; 2/82	Сборные ж.б. конструкции емкостных сооружений для водоснабжения и канализации.	
1.442.1-1, вып. 1; 3	Плиты перекрытий ж.б. ребристые высотой 400 мм, укладываемые на полки ригелей.	
1.459-2, вып. 3	Стальные лестницы, переходные площадки и ограждения.	
4.901-18	Оборудование резервуаров.	
	Прилагаемые документы	
Альбом IV	Узлы резервуаров емк. 50 $м^3$.	
Альбом V	Строительные изделия для резервуаров емк. 50 $м^3$.	

ВЕДОМОСТЬ СПЕЦИФИКАЦИЙ

Лист	Наименование	Примечание
3	Спецификация к схемам расположения элементов.	
4	Спецификация элементов днища.	
19	Спецификация на материалы гидроизоляции.	

Настоящий проект соответствует требованиям экологических, санитарно - гигиенических, противопожарных и других норм, действующих на территории Республики Казахстан и обеспечивает безопасную для жизни и здоровья людей эксплуатацию объекта.

Главный инженер проекта Л.Ф.Лебедева

Взам.инв. N | Подп. и дата | Инв. N подл.

Привязан : 286-04.1-02-НВ3.2

Проверил	Лебедева		06.11.18
Выполнил	Щукина		05.11.18
ГИП	Лебедева		06.11.18

ГИП	Филатов
Нач.отдела	Ярославский
Рук.группы	Алмазов
Ст.инженер	Брянцева
Инженер	Абрамова

ТП901-4-57.83-КЖ

Резервуар емкостью 50 м3

Стадия	Лист	Листов
РП	1	7

Общие данные

Союзводканалпроект

Формат А3

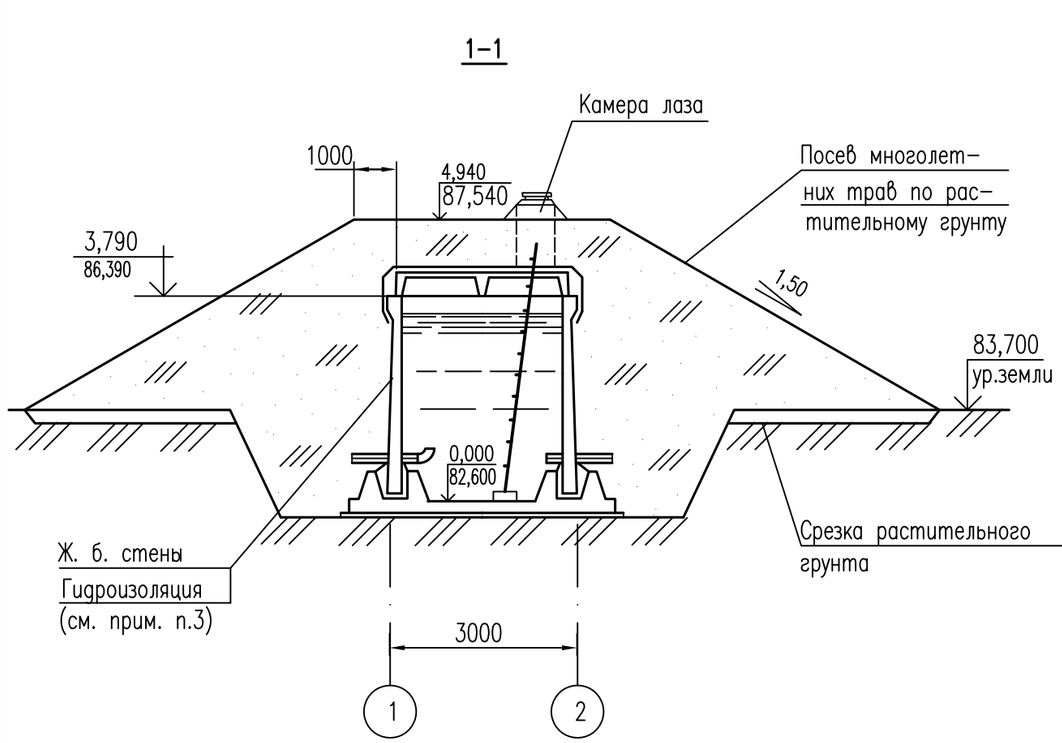

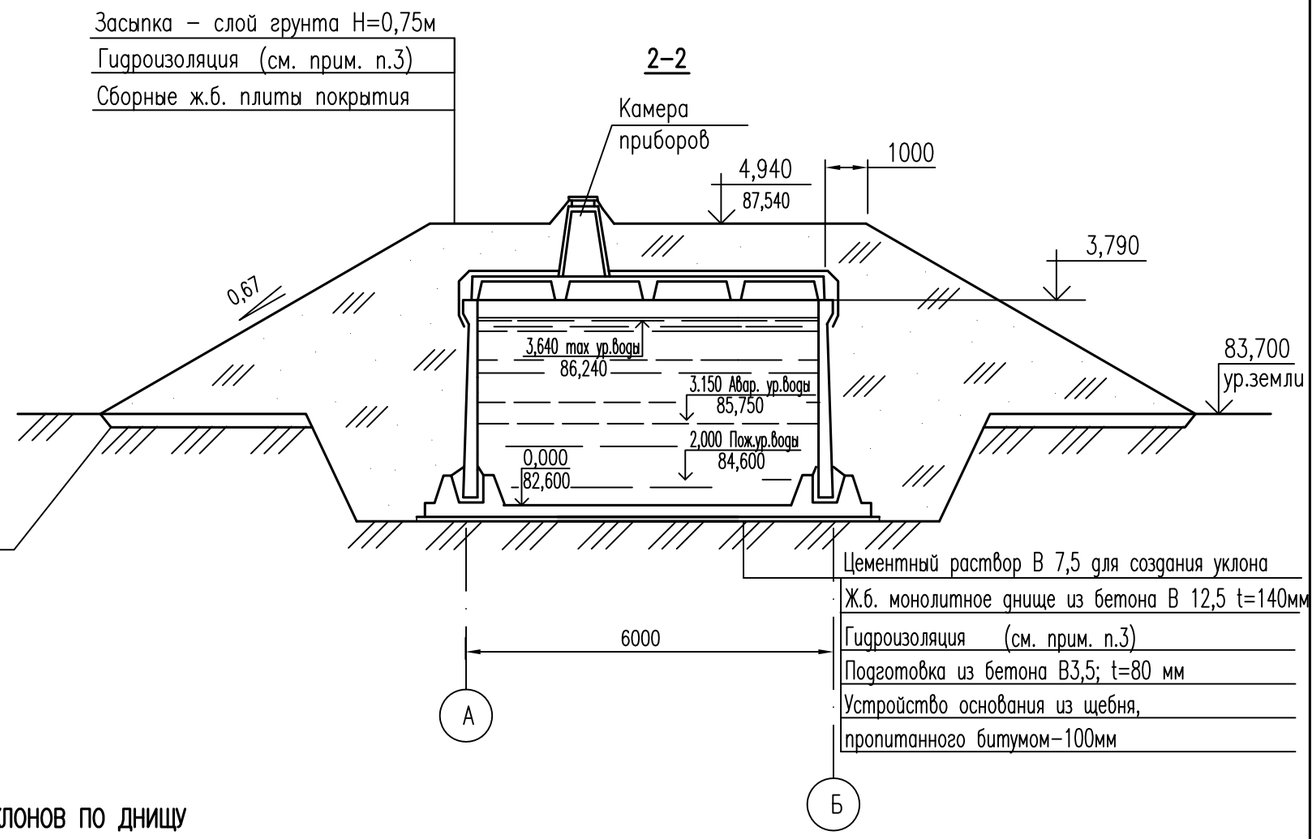

ПЛАН НА ОТМ. 3,790

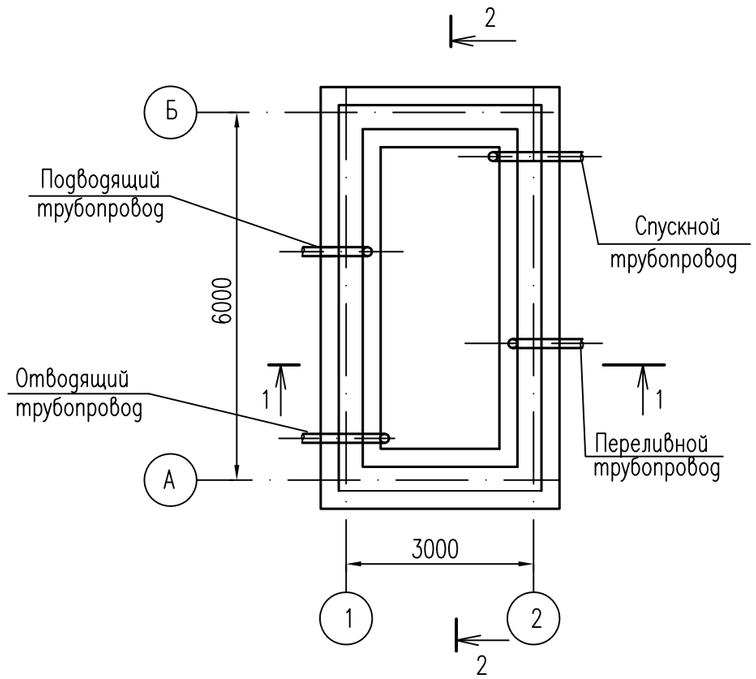

СХЕМА УКЛОНОВ ПО ДНИЩУ

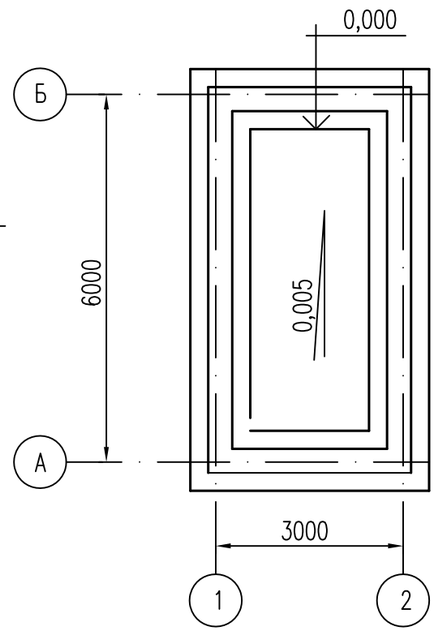

ПРИМЕЧАНИЯ

1 Относительной отметке 0,000 (верх ж.б. днища) соответствует абсолютная отметка 82,600.

2 Привязка технологических труб показана в альбоме VI.

3 Конструкцию штукатурной гидроизоляции из горячей битумной мастики см. альбом IV.

В проекте разработан резервуар марки РЕ–50–0,5

Привязан : 286–04.1–02–НВ3.2				ГИП	Филатов			ТП901–4–57.83–КЖ			
				Нач.отдела	Ярославский			Резервуар емкостью 50 м3	Стадия	Лист	Листов
Проверил	Лебедева		06.11.18	Рук.группы	Алмазов				РП	2	
Выполнил	Щукина		05.11.18	Инженер	Абрамова			План. Разрезы.	Союзводканалпроект		
ГИП	Лебедева		06.11.18	Техник	Вудина						

Взам.инв. N | Подп. и дата | Инв. N подл.

Формат А3

Схема расположения элементов стен

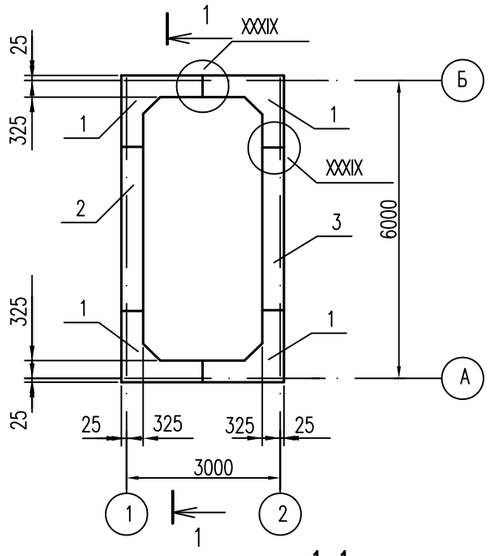

Схема расположения элементов покрытия

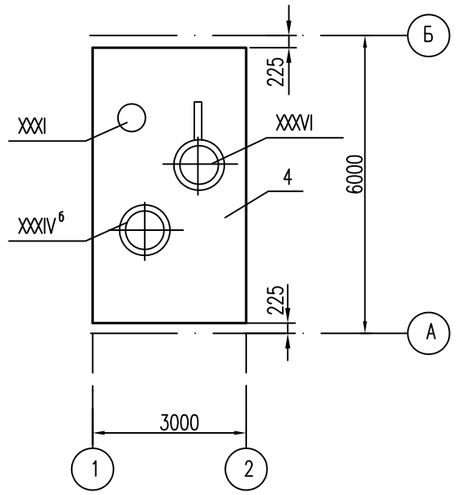

1–1

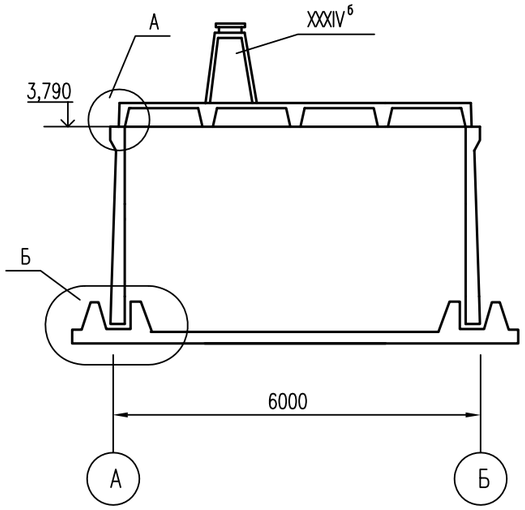

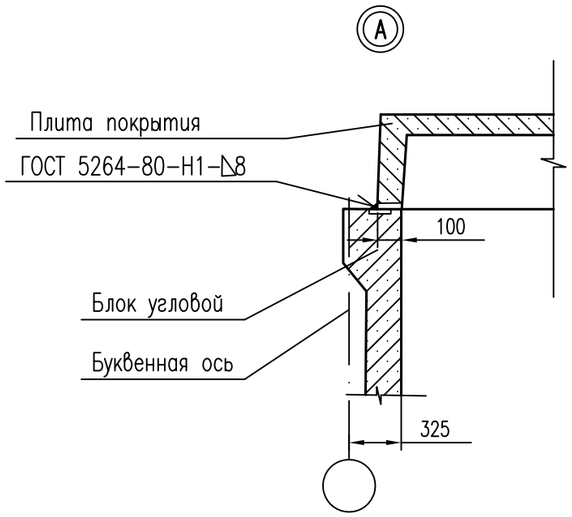

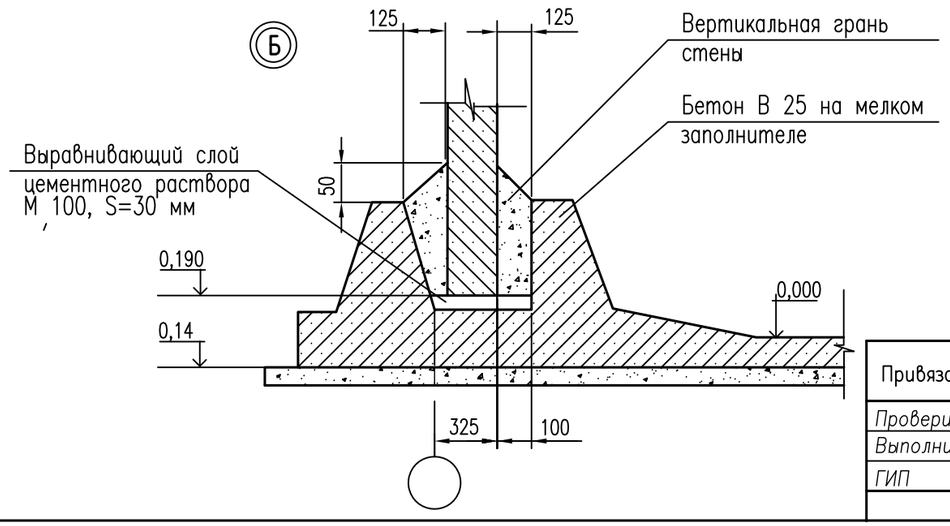

СПЕЦИФИКАЦИЯ К СХЕМЕ РАСПОЛОЖЕНИЯ ЭЛЕМЕНТОВ

Поз.	Обозначение	Наименование	Кол-во	Масса, ед.,кг	Примечание
		Сборочные еденицы			
1	-КЖИ-3.100-02 Ал. V	Блок угловой	4	4180	1)
2	-КЖИ - 2.400 Ал. V	Панель стеновая ПС1-36-63 г	1	4830	1) 2)
3	- 01	То же ПС1-36-63 д	1	4830	1) 2)
XXXVI	-КЖУ Ал. IV	Камера лаза	1		
XXXIV б	-КЖУ Ал. IV	Камера приборов	1		
XXXIX	-КЖУ Ал. IV	Стык элементов стен	6		
XXXI		Вентиляционное устройство	1		4)
4	-КЖИ-4.100-04 Ал. V	Плита перекрытия 1П1-2AIVm-П6	1	4500	3)

ПРИМЕЧАНИЯ

1) Поверхности данных изделий, контактирующие с водой, должны быть гладкими без раковин и пор.

2) Отверстия в панелях поз. 2 и 3 рассчитаны на пропуск трубопроводов с применением герметиков (серия 3.900-3 вып. 2/32 узел 28). Допускается пропуск трубопроводов с помощью ребристого патрубка или через сальник по серии 3.901-5.

3) С защитой закладных изделий в соответствии с п. ТТ1.3 (Альбом V).

4) Для поз. XXXI отверстие диаметром 200 мм выполняется по месту методом рассверловки с последующей вырезкой арматуры.

Привязан : 286-04.1-02-НВ3.2

Проверил	Лебедева		06.11.18
Выполнил	Щукина		05.11.18
ГИП	Лебедева		06.11.18

ГИП	Филатов
Нач.отдела	Ярославский
Рук.группы	Алмазов
Инженер	Абрамова
Техник	Вудина

ТП901-4-57.83-КЖ

Резервуар емкостью 50 м3

Стадия	Лист	Листов
РП	3	

Схема расположения элементов сборных конструкций

Союзводканалпроект

Взам.инв. N | Подп. и дата | Инв. N подл.

Формат А3

СПЕЦИФИКАЦИЯ ЭЛЕМЕНТОВ

Формат	Зона	Поз.	Обозначение	Наименование	Кол-во	Примечание
				Сборочные еденицы		
А4		1	-КЖИ-1.100-05 Ал. V	Каркас пространственный	4	
А4		2	-07	Каркас пространственный	2	
		3	лист КЖИ	Каркас плоский	4	
А4		4	-КЖИ-1.032 Ал. V	Сетка	1	
А4		5	-КЖИ-1.031 Ал. V	Сетка	1	
		6	-КЖИ-1.001-03 Ал. V	Сетка	16	
		7	-КЖИ-1.100-07 Ал. V	Сетка	16	
			-КЖИ-7.300 Ал. V	Трубопровод отводящий	1	
			-КЖИ-7.400 Ал. V	Трубопровод спускной	1	
				Детали		
		8	ГОСТ 5781-82*	ø8А-III L=1120	48	0,44 кг
		9*	ГОСТ 5781-82*	ø12А-III L=2400	4	3,12 кг
		10*	ГОСТ 5781-82*	ø12А-III L=1550	8	1,38 кг
		11*	ГОСТ 5781-82*	ø12А-III L=1200	4	1,06 кг
		12	ГОСТ 5781-82*	ø12А-III L=570	12	0,51 кг
		13	ГОСТ 6727-80*	ø5Вр-I L=1100	48	0,16 кг
				Материалы		
				Бетон В15, W6, F50	10.3	$м^3$
				Цементный раствор М100	0.1	$м^3$
				Бетон В3,5 (подготовка)	2.2	$м^3$

* Поз. 9, 10, 11 см. ведомость деталей на листе 5.

ВЕДОМОСТЬ РАСХОДА СТАЛИ НА ДНИЩЕ

Марка резервуара	Изделия арматурные										Общий расход
	Арматура класса										
	А-III							Вр-I			
	ГОСТ 5781-82*							ГОСТ 6727-80*			
	ø6	ø8	ø10	ø12	ø14		Итого	ø5		Итого	
РЕ - 75 М	43,9	254,7	153,6	29,9	42,8		524,9	39,1		39,1	564,0

ПРИМЕЧАНИЕ

В объем строительных конструкций спускной и отводящий трубопроводы не входят.

Привязан : 286-04.1-02-НВ3.2

Проверил	Лебедева		06.11.18
Выполнил	Щукина		05.11.18
ГИП	Лебедева		06.11.18

ГИП	Филатов		
Нач.отдела	Ярославский		
Рук.группы	Алмазов		
Вед.инженер	Толстикова		
Инженер	Абрамова		

ТП901-4-57.83-КЖ

Резервуар емкостью 50 м3

Стадия	Лист	Листов
РП	4	

Днище
Спецификация элементов
Ведомость расхода стали

Союзводканалпроект

Взам.инв. N | Подп. и дата | Инв. N подл.

Формат А3

1–1

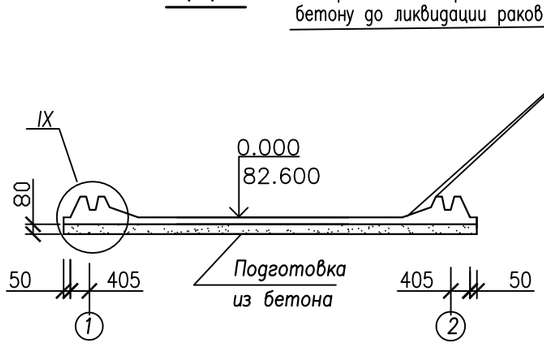

2–2

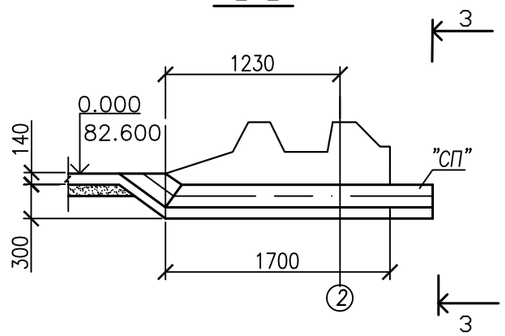

Сопряжение каркасов в углу

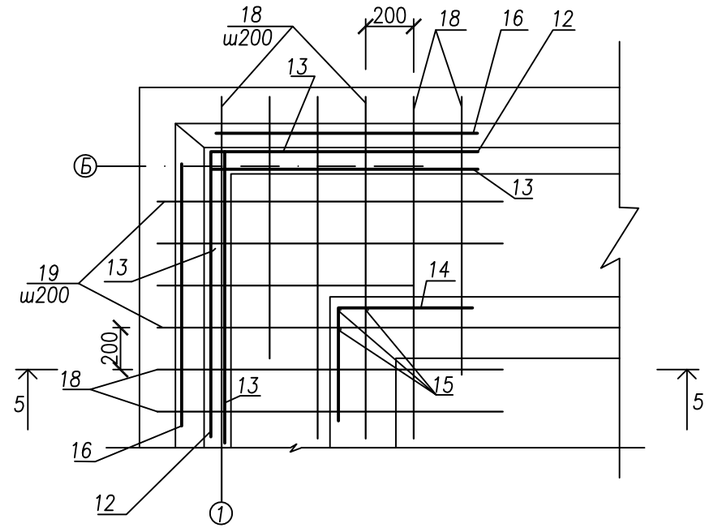

План днища

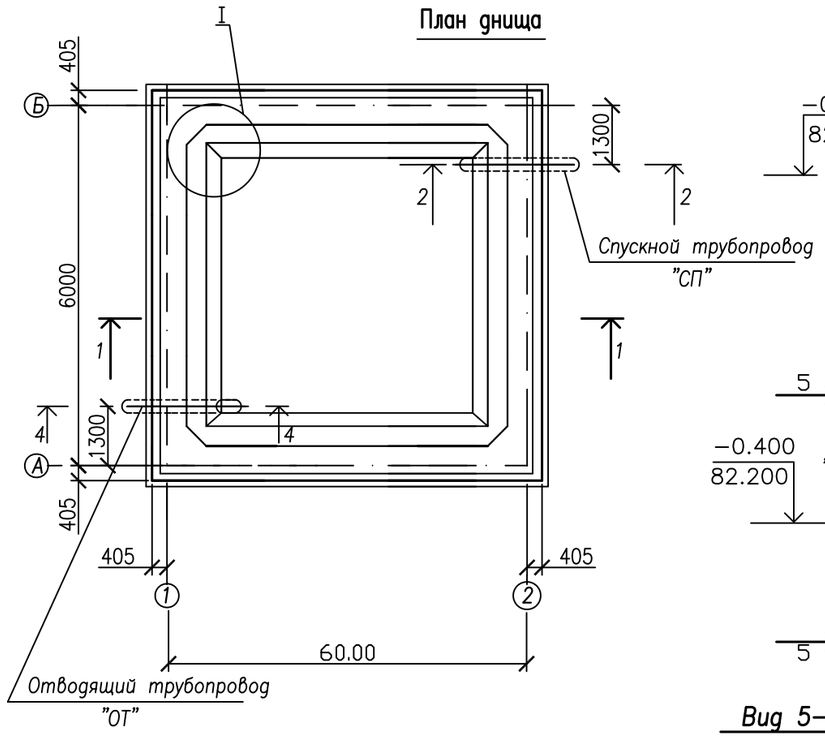

Вид 3–3

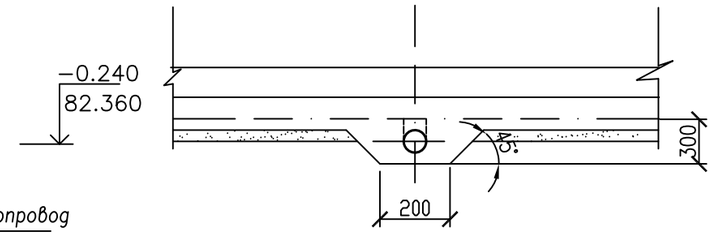

4–4

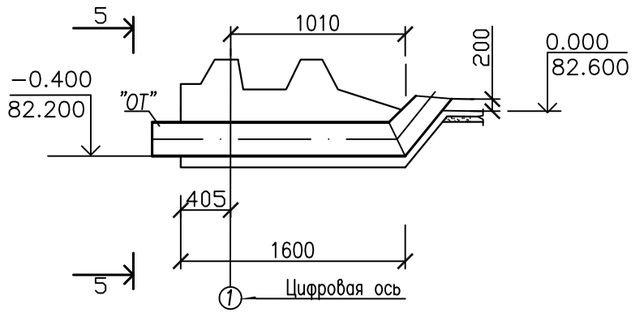

Разрез 6–6

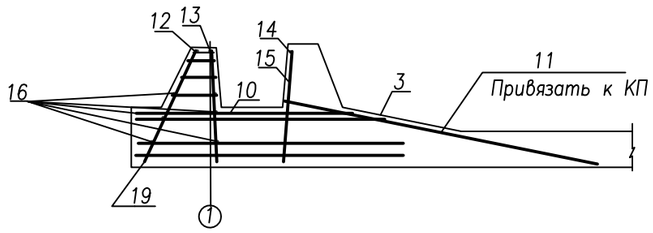

Вид 5–5

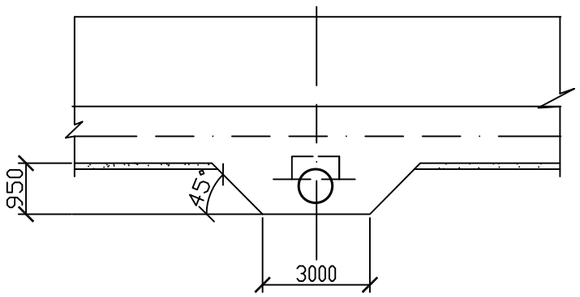

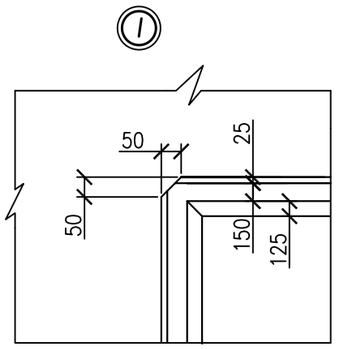

ПРИМЕЧАНИЯ:

1. Бетонирование днища вести непрерывно.
2. Подготовка монолитный бетон В7,5, F50, W8, t= 0,08м по песчано– гравийному основанию.

Ведомость деталей

Поз.	Эскиз
12	1200 / 1200
13	1200 / 350
14	1200 / 600

Привязан : 286–04.1–02–НВ3.2

Проверил	Лебедева		06.11.18
Выполнил	Щукина		05.11.18
ГИП	Лебедева		06.11.18

ГИП	Филатов
Нач.отдела	Ярославский
Рук.группы	Алмазов
Вед.инженер	Толстикова
Инженер	Абрамова

ТП901–4–57.83–КЖ

Резервуар емкостью 50 м3

Днище
Опалубочный чертеж. Узлы. Узлы.

Стадия	Лист	Листов
РП	5	

Союзводканалпроект

Инв.N подл. | Подп. и дата | Взам.инв.N

Формат А3

План раскладки нижних сеток

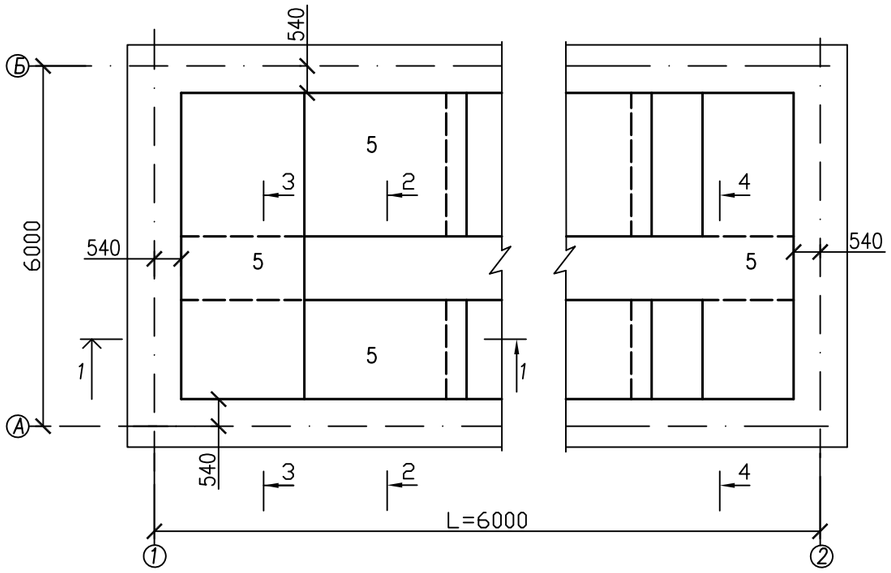

План раскладки верхних сеток

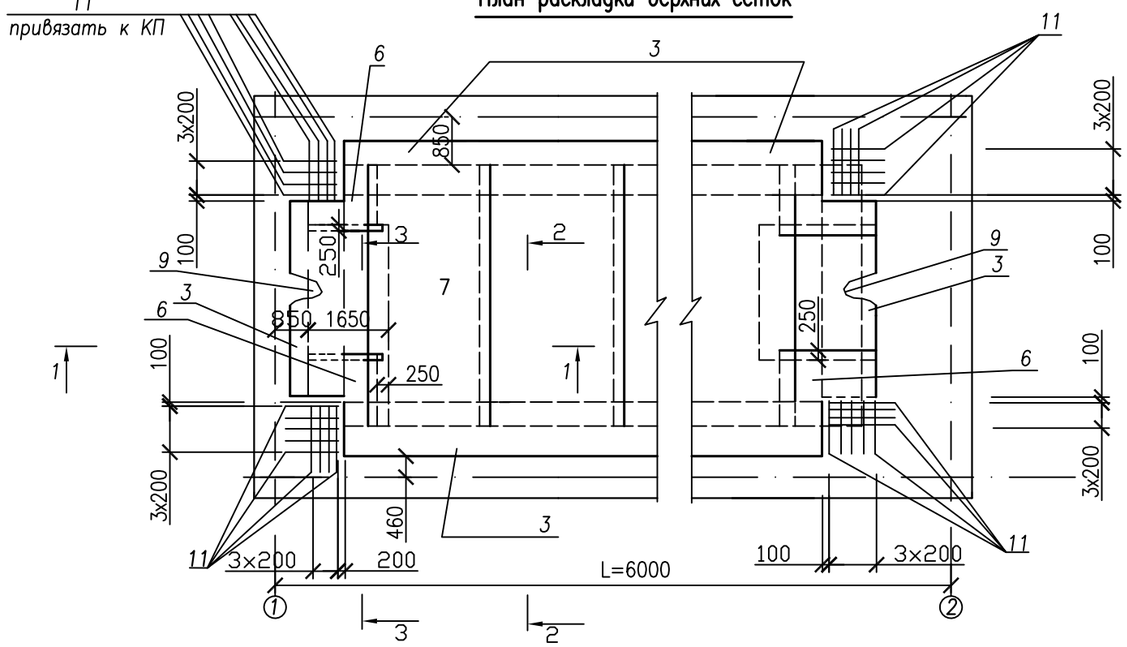

План раскладки каркасов КП и РК

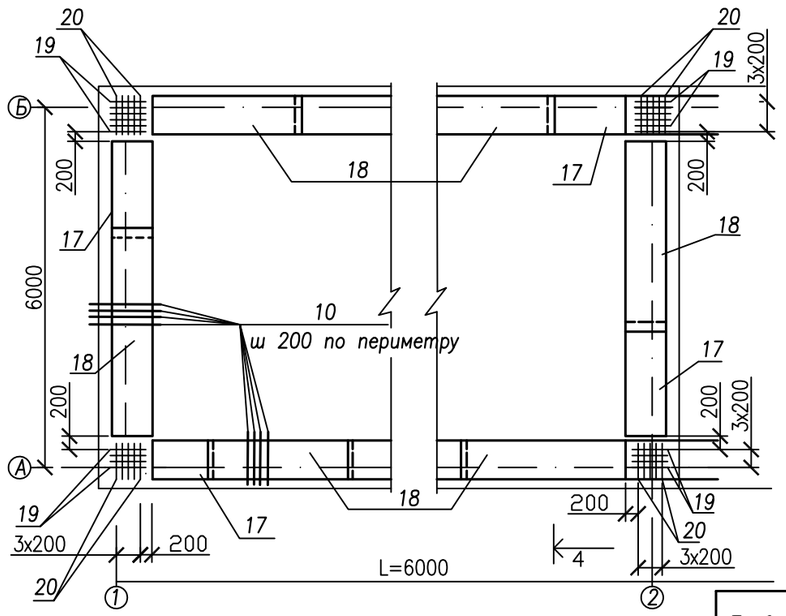

План раскладки каркасов – фиксаторов

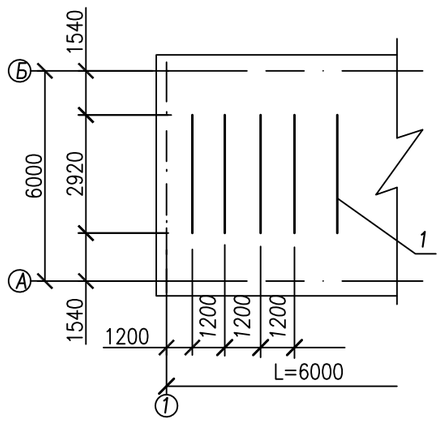

ПРИМЕЧАНИЯ:

1. *В месте прохода трубы стержни сеток днища, попадающие на края трубы, отогнуть, пересекающие трубу разрезать, их концы приварить к трубе.*
2. *Разрезы см. лист 5.*

Привязан : 286-04.1-02-НВ3.2				ГИП	Филатов			ТП901-4-57.83-КЖ
				Нач.отдела	Ярославский			
Проверил	Лебедева		06.11.18	Рук.группы	Алмазов	Резервуар емкостью 50 м3	Стадия: РП	Лист: 6 / Листов:
Выполнил	Щукина		05.11.18	Вед.инженер	Толстикова			
ГИП	Лебедева		06.11.18	Инженер	Абрамова	Днище. Армирование	Союзводканалпроект	

СОГЛАСОВАНО

Взам.инв.N

Подп. и дата

Инв.N подл.

Железобетонная лестница

1–1

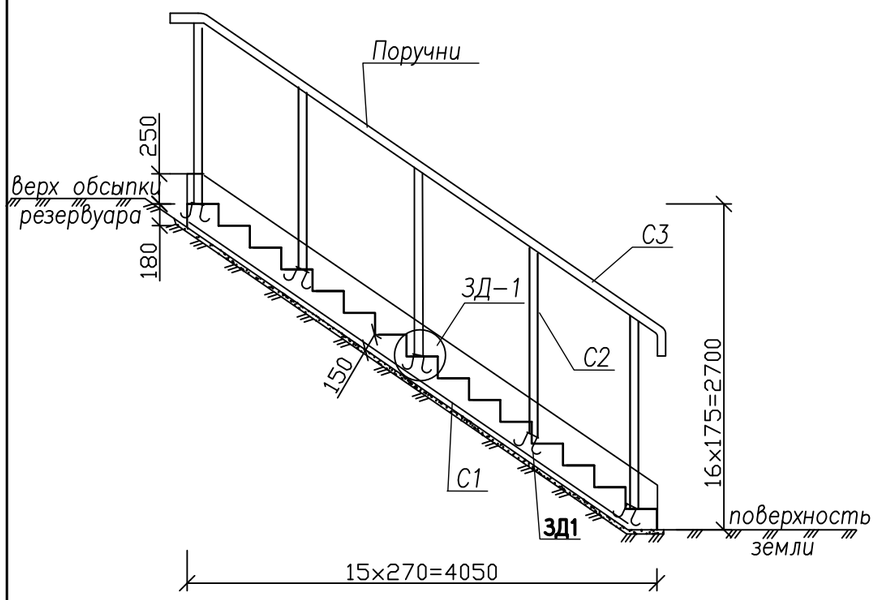

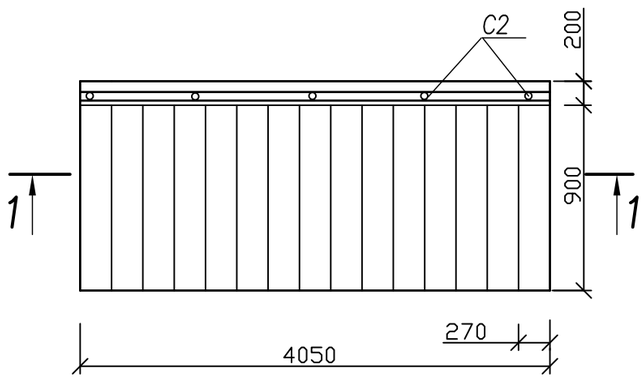

Сецификация на ж/бетонную лестницу.

Поз.	Обозначение	Наименование	Кол.	Масса ед.,кг	Примечание
		Материалы			
С1	ГОСТ 23279–2012	$\frac{5Вр1-100}{5Вр1-100}$ 640x4700 $\frac{50}{20}$			14
С2	ГОСТ 10704–91	Труба ø32x2,5 L=1000мм	5	1,82	9,10
С3	ГОСТ 10704–91	Труба ø32x2,5 L=5000мм	1	9,10	9,10
ЗД1	ГОСТ 5781–82*	ø12 AII L=300мм	5	0,27	1,35
	ГОСТ 103–2006	Листовая сталь 150x100x3	5	0,4	0,4
		Бетон В 7,5, F75.			4,0 м3

ЗД–1

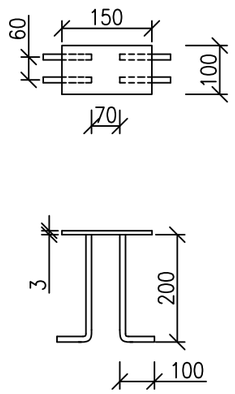

Согласовано

ВЗАМ. ИНВ. N°

ПОДП. И ДАТА

ИНВ. N° ПОДП.

Привязан : 286–04.1–02–НВ3.2				ГИП	Филатов			ТП901–4–57.83–КЖ		
				Нач.отдела	Ярославский			Резервуар емкостью 50 м3	Стадия	Лист	Листов
Проверил	Лебедева		06.11.18	Рук.группы	Алмазов				РП	7	
Выполнил	Щукина		05.11.18	Вед.инженер	Толстикова						
ГИП	Лебедева		06.11.18	Инженер	Абрамова			Железобетонная лестница. Спецификация.	Союзводканалпроект		

Формат А3