Рабочий проект–АР

Архитектурно–строительная часть

Разработка проектно сметной документаций по капитальному ремонту здания акимата Есболького сельского округа

г. Атырау 2020г.

ОБЩИЕ УКАЗАНИЯ.
ПРИРОДНО–КЛИМАТИЧЕСКИЕ УСЛОВИЯ ПЛОЩАДКИ СТРОИТЕЛЬСТВА.

А) Расчетная зимняя температура наружного воздуха по НТП 01–01–3.1 (4.1)–2017 (5 дневка) – 26°С;
Б) Вес снегового покрова по НТП 01–01–3.1 (4.1)–2017, S – 80 кгс/м²;
В) Скоростной напор ветра по НТП 01–01–3.1 (4.1)–2017, W – 52 кгс/м²;

1.2 За условную отметку 0.000 принят уровень чистого пола 1–го этажа,
что соответствует абсолютной отметке – на генплане.
1.3 Степень огнестойкости здания – II.
1.4 Класс по степени ответственности – II.

1. ОСНОВНЫЕ ТЕХНИКО–ЭКОНОМИЧЕСКИЕ ПОКАЗАТЕЛИ.

Площадь застройки здания – 309,9м2.
Общая площадь здания – 227,97 м2
Строительный объем здания – 921,879 м3

1. АРХИТЕКТУРНО–ПЛАНИРОВОЧНЫЕ РЕШЕНИЯ.

Здание одноэтажное, в плане имеет прямоугольную форму и имеет размеры в осях 11,69х21,91м.
Высота помещения – 3,0 м.

3. КОНСТРУКТИВНЫЕ РЕШЕНИЯ.

Фундаменты под стены – ленточный монолитный железобетонный, бетон кл. В20.
Перегородки – из керамического кирпича толщ.120мм, с продольным армированием сварной
сеткой ф5Вр–I/ф5Вр–I/100/100 ГОСТ8478–81*. Перегородки не доводить до конструкции перекрытия на 30мм.
Зазоры между перегородкой и конструкцией перекрытия проконопатить мин.ватой и зачеканить с двух сторон
цементным раствором. При кладке стен в откосах дверных проемов заложить антисептированные
деревянные пробки размером 250х120х75(h) на высоте 300мм от низа проема и выше через 600мм, но не менее двух
с каждой стороны для крепления дверных коробок.
Деревянные элементы, соприкасающиеся с кладкой , бетоном антисептировать и отделить от них прокладкой толя.
Перемычки – сборные ж/б по серии 1.038.1–1 вып.1
Крыша – четырехскатная из металлочерепицы под деревянному каркасу
Кровля – утеплитель
Внутренняя отделка:
–Потолок– армстронг
–Стены –стеновые панели HDM
– полы – керамическая плитка по серии 2.244–1.6;1.7
– устройство чистых полов производить в соответствии с требованиями СНиП 3.02–29–2004 "Изоляционные и отделочные покрытия".

4. СПЕЦИАЛЬНЫЕ МЕРОПРИЯТИЯ.

Работы по антикоррозийной защите выполнить в соответствии с требованиями СНиП РК 2.01–19–2004 "Защита строительных конструкций от коррозии" и ГОСТ12.3.03–035–84 " Работы окрасочные. Требования безопасности."
Изготовление и монтаж металлических конструкций производить в соответствии с требованиями:
СНиП РК 5.04–23.2002 " Стальные конструкции. Нормы проектирования".
СНиП РК 5.04–18.2002 " Металлические конструкции. Правила производства и приемки работ".
СНиП РК5.03–37–2005" Несущие и ограждающие конструкции".

Защита от коррозии поверхностей стальных конструкций . Перед нанесением защитных покрытий,
поверхности конструкций должны быть очищены в соответствии с требованиями ГОСТ 9.402–802 и СНиП РК2.01–19–2004. Антикоррозийную защиту стальных конструкций осуществить двумя слоями эмали ПФ–115 по ГОСТ 6465–76 по двум слоям грунта ГФ–021 по ГОСТ25129–82.

5. ПРОТИВОПОЖАРНЫЕ МЕРОПРИЯТИЯ.

Противопожарные мероприятия в проекте выполнены в соответствии с требованиями СНиП РК 2.02–05–2009 "Пожарная безопасность зданий и сооружений",
СНиП РК 3.02–02–2009 "Общественные здания и сооружения".
Количество эвакуационных выходов – 2.
Двери на путях эвакуации открываются наружу.

Настоящий проект разработан в соответствии с действующими в Республике Казахстан строительными нормами и правилами, государственными стандартами и инструкциями, предусматривает мероприятия, обеспечивающие взрыво – пожаробезопасность при эксплуатации здания.

Главный инженер проекта Ескедиров А.С.

					АР		
Изм.	Кол.уч.	№ Док	Подпись	Дата	Разработка проектно сметной документаций по капитальному ремонту здания акимата Есболького сельского округа		
Разработал Сулейменов					Здания акимата Архитектурно-строительное решение	Стадия	Лист	Листов
						РП	1	30
					Общие данные(начало)	ТОО "DDCOM Engineering"		

Ведомость рабочих чертежей основного комплекта АС		
Лист	Архитектурно–строительное решения	Примечание
1	Общие данные (начало)	
2	Общие данные (продолжение)	
3	План ограждения	
4	Вид забора, вороты и калитки	
5	Конструкция забора и калитки	
6	Панель металлический –1, L–3000мм	
7	Панель металлический –2, L–2400мм	
8	Спецификация забора, вороты и калитки, ведомость всех расходов	
9	Фасады в осях "1" – "2"	
10	Фасады в осях "2" – "1"	
11	Фасады в осях "А" – "Б"	
12	Фасады в осях "Б" – "А"	
13	План до реконструкции	
14	Кладочный план	
15	План 1–го этажа	
16	Маркировочный план	
17	План пола	
18	План потолка	
19	Спецификация элементов заполнения проемов, экспликация полов, ведомость отделки помещений	
20	План перемычек 1–го этажа,спецификация перемычек и ведомость перемычек	
21	План кровли	
22	План стропил	
23	Разрез 1–1,2–2. Спецификация	
24	Узел–1. Спецификация	
25	Узел 1–4, 1–1.....4–4.	
26	Узлы 5,6,7,8	

Ведомость рабочих чертежей основного комплекта АС		
Лист	Архитектурно–строительное решения	Примечание
27	Слуховое окно СО–1	
28	Козырек главного входа, Сечение 1–1	
29	Пандус, Ограждения	
30	Спецификация. Фрагмент ОГ.	

Основные показатели			
№	Именование показателей	Единицы изменерений	Показатели
1	2	3	4
1	Этажность	этаж	1
2	Площадь застройки	$м^2$	309,9 $м^2$
3	Общая площадь здания	$м^2$	227,97 $м^2$
4	Строительный обьем здания	$м^3$	921,879 $м^3$

Изм.	Кол.уч.	№ Док	Подпись	Дата
Разработал	Сулейменов			

АР

Разработка проектно сметной документаций по капитальному ремонту здания акимата Есболького сельского округа

Здания акимата
Архитектурно-строительное решение

Стадия	Лист	Листов
РП	2	30

Общие данные(продолжение)

ТОО "DDCOM Engineering"

План ограждения

МАСШТАБ 1:1000

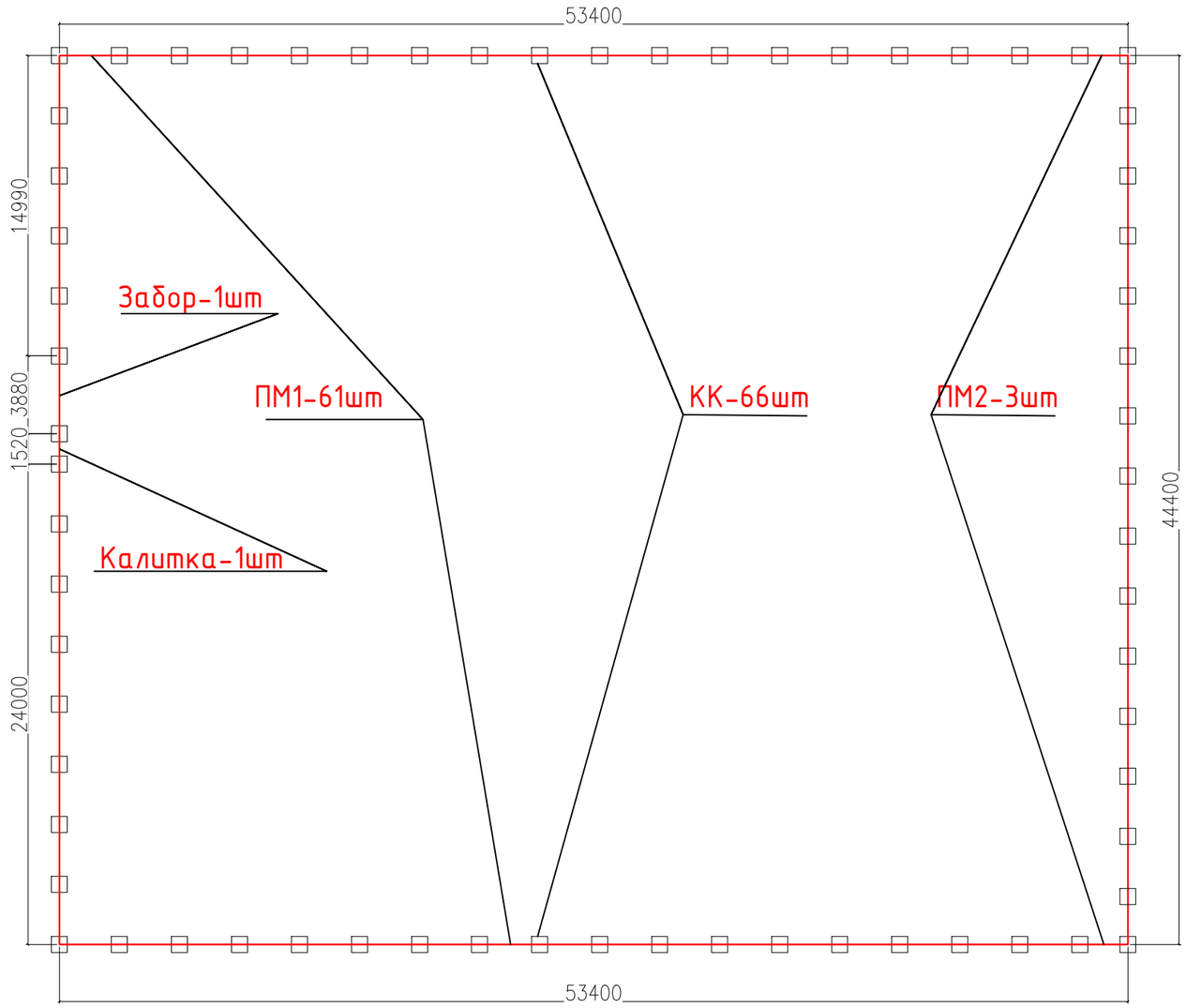

1. Данный лист см. совместно с листами АР

					АР		
Изм.	Кол.уч.	№ Док	Подпись	Дата	Разработка проектно сметной документаций по капитальному ремонту здания акимата Есболького сельского округа		
Разработал Сулейменов					Здания акимата Архитектурно-строительное решение	Стадия	Лист	Листов
						РП	3	30
					План ограждения	ТОО "DDCOM Engineering"		

Вид забора,вороты и калитки

МАСШТАБ 1:50

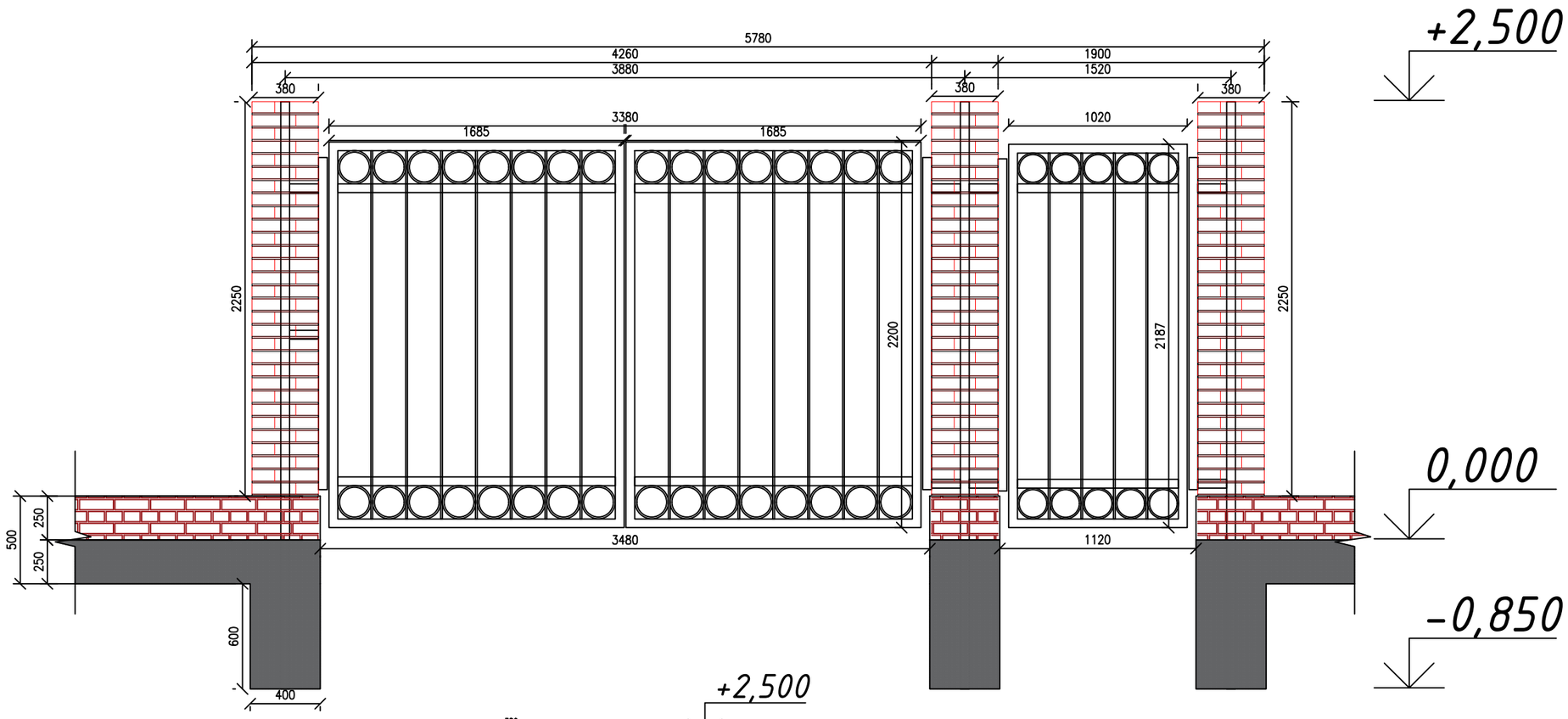

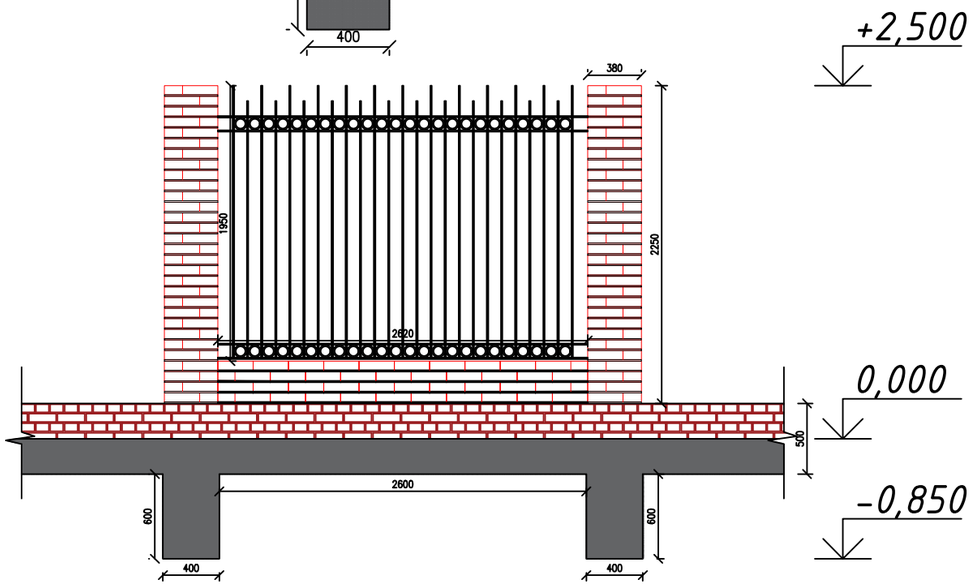

1. Данный лист см. совместно с листами АР

					АР		
Изм.	Кол.уч.	№ Док	Подпись	Дата	Разработка проектно сметной документаций по капитальному ремонту здания акимата Есболького сельского округа		
Разработал Сулейменов					Здания акимата Архитектурно-строительное решение	Стадия	Лист	Листов
						РП	4	30
					Вид забора,вороты и калитки	ТОО "DDCOM Engineering"		

Конструкция забора и калитки

МАСШТАБ 1:50

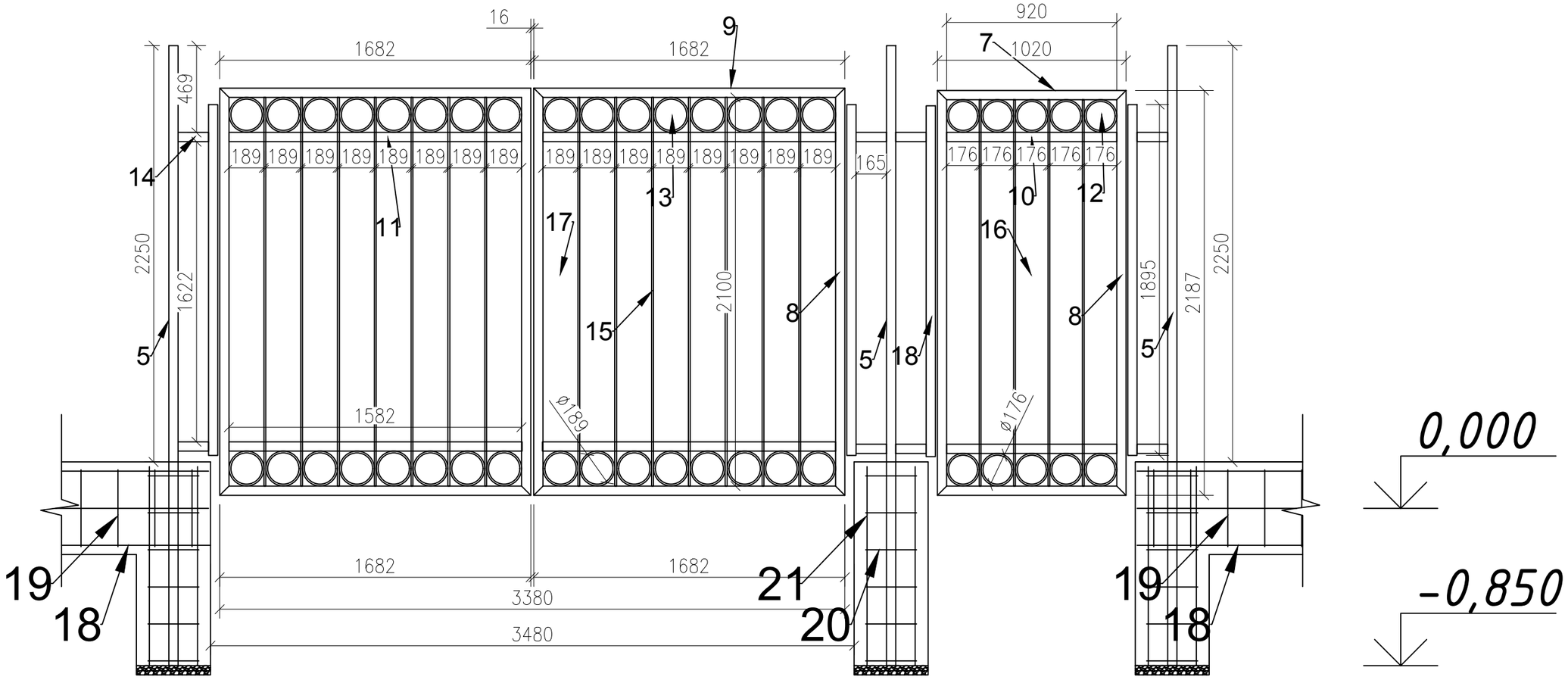

1. Данный лист см. совместно с листами АР

Изм.	Кол.уч.	№ Док	Подпись	Дата	АР		
					Разработка проектно сметной документаций по капитальному ремонту здания акимата Есболького сельского округа		
Разработал Сулейменов					Здания акимата Архитектурно-строительное решение	Стадия	Лист	Листов
						РП	5	30
					Конструкция забора и калитки	ТОО "DDCOM Engineering"		

Панель металический-1 (ПМ-1)

МАСШТАБ 1:50

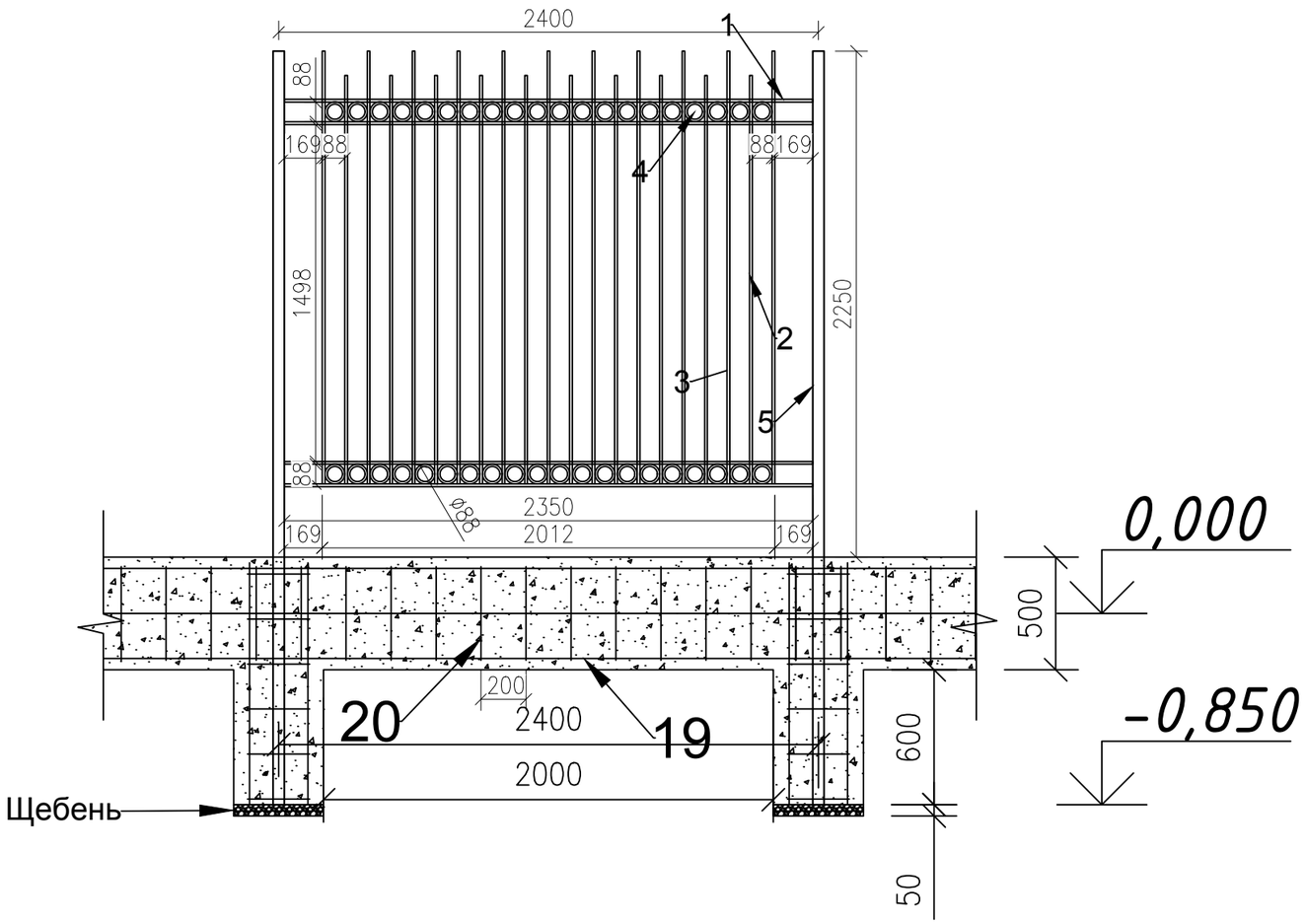

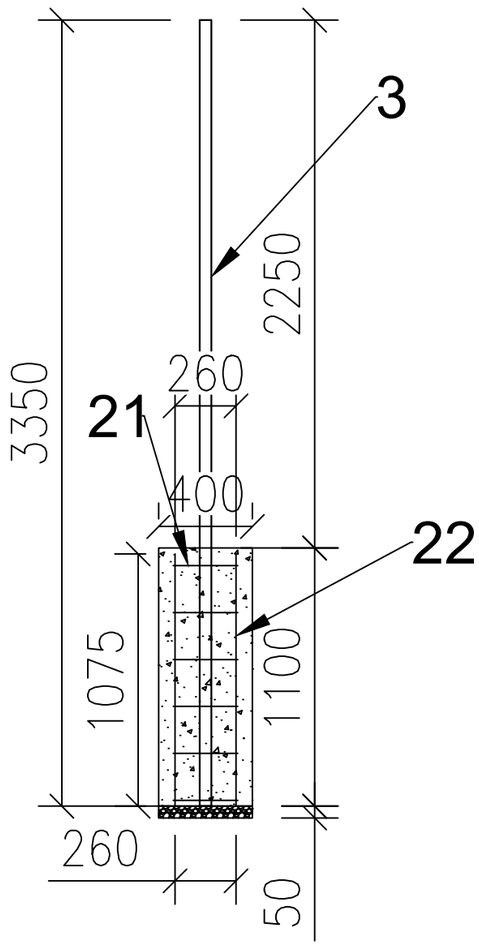

1. Данный лист см. совместно с листами АР

Изм.	Кол.уч.	№ Док	Подпись	Дата				
					АР			
					Разработка проектно сметной документаций по капитальному ремонту здания акимата Есболького сельского округа			
Разработал		Сулейменов			Здания акимата Архитектурно-строительное решение	Стадия	Лист	Листов
						РП	6	30
					Панель металлический-1 L=3000мм	ТОО "DDCOM Engineering"		

Панель металический-2 (ПМ-2)

МАСШТАБ 1:50

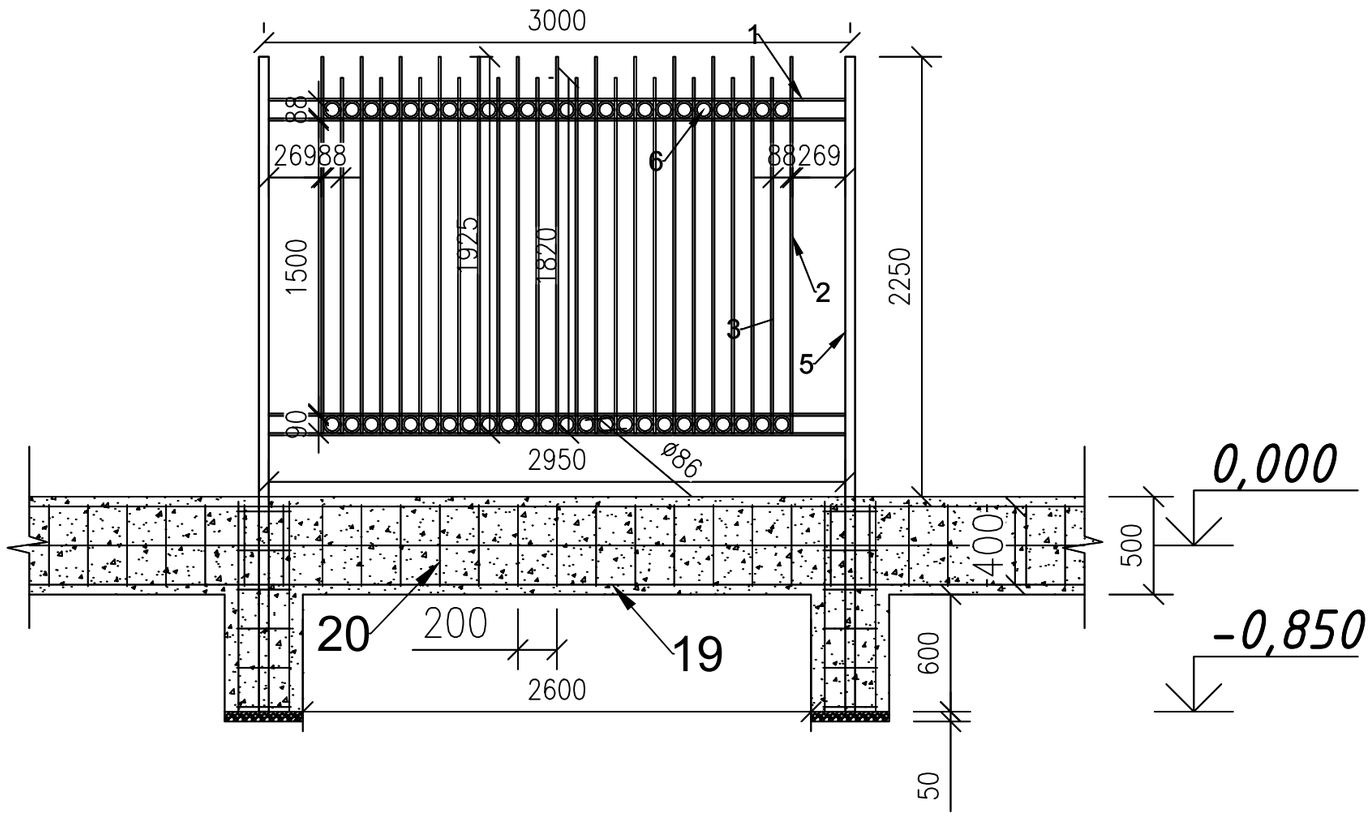

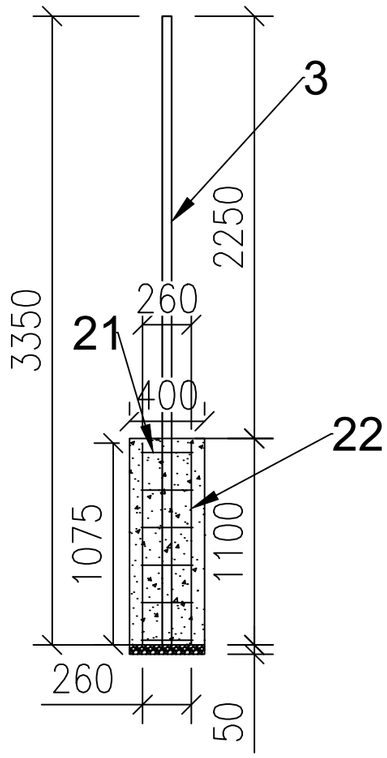

1. Данный лист см. совместно с листами АР

					АР		
Изм.	Кол.уч.	№ Док	Подпись	Дата	Разработка проектно сметной документаций по капитальному ремонту здания акимата Есболького сельского округа		
Разработал Сулейменов					Здания акимата Архитектурно-строительное решение	Стадия	Лист	Листов
						РП	7	30
					Панель металлический-2 L=2400мм	ТОО "DDCOM Engineering"		

СПЕЦИФИКАЦИЯ

поз.	обозначение	наименование	кол. шт	изм	масс.ед.	прим
	ПМ-1	Панель металический-1 L=3000мм	61			
1	ГОСТ 2590–2006	Арматура Ø12 кл.А I , пм L=2950мм	4	кг	2,6	10,4
2	ГОСТ 2590–2006	Арматура Ø12 кл.А I , пм L=1925мм	13	кг	1,7	22,1
3	ГОСТ 2590–2006	Арматура Ø12 кл.А I , пм L=1820мм	12	кг	2	24
4		Круг металлический Ø86мм	48			
		Кирпич облицовоная 250x120x65мм	42	м³	0,002	0,084

СПЕЦИФИКАЦИЯ

поз.	обозначение	наименование	кол. шт	изм	масс.ед.	прим
	ПМ-1	Панель металический-2 L=2400мм	3			
2	ГОСТ 2590–2006	Арматура Ø12 кл.А I , пм L=1925мм	11	кг	1,7	18,7
3	ГОСТ 2590–2006	Арматура Ø12 кл.А I , пм L=1820мм	10	кг	2	20
4		Круг металлический Ø86мм	40			
6	ГОСТ 2590–2006	Арматура Ø12 кл.А I , пм L=2350мм	4	кг	2,08	8,32
		Кирпич облицовоная 250x120x65мм	39	м³	0,002	0,078

СПЕЦИФИКАЦИЯ

поз.	обозначение	наименование	кол.	изм	масс.ед.	прим
	КК	Кирпичная колонна	66			
5	ГОСТ 25577-83	Профиль 50x50x5 L=3350мм	1	кг	22,9	22,9
		Кирпич облицовоная 250x120x65мм	120	м³	0,002	0,24

Ведомость расхода стали, кг

Элементы ограждения	Изделия арматурные				Общий расход
	Арматура класса				
	AI				
	ГОСТ 2590-2006				
	d8	d10	d12	Итого	
Панель металический-1			3446,5кг	3446,5кг	8540кг
Панель металический-2			141,06кг	141,06кг	
ФЛ-1	3506кг		1016,12кг	4522,12кг	
ПФ-1	156,02кг		250,8кг	406,82кг	
Забор и калитка		23,4кг		23,4кг	

Ведомость расхода кирпечей, метр кубический

Элементы ограждения	Изделие кирпичный(250x120x65мм)		Общий расход
Панель металический-1	2562шт	5,124м³	21,198м³
Панель металический-2	117шт	0,234м³	
Колонна кирпичная	7920шт	15,84м³	

1. Данный лист см. совместно с листами АР

СПЕЦИФИКАЦИЯ

поз.	обозначение	наименование	кол. шт	изм	масс.ед.	прим
		Забор и калитка металлический				
7	ГОСТ 25577-83	Профиль 50x50x5 L=1020мм	2	кг	6,7	13,4
8	ГОСТ 25577-83	Профиль 50x50x5 L=2187мм	6	кг	14,35	86,1
9	ГОСТ 25577-83	Профиль 50x50x5 L=1682мм	4	кг	11	44
10	ГОСТ 25577-83	Профиль 50x50x5 L=920мм	2	кг	6	12
11	ГОСТ 25577-83	Профиль 50x50x5 L=1582мм	4	кг	10,378	41,512
12		Круг металлический Ø176мм	32			
13		Круг металлический Ø189мм	10			
14	ГОСТ 25577-83	Профиль 50x50x5 L=165мм	8	кг	1	8
15	ГОСТ 2590–2006	Арматура Ø10 кл.А I , пм L=2100мм	18	кг	1,3	23,4
16		Лист металический 1582x2087мм	2	м²	3,32	
17		Лист металический 920x2087мм	1	м²	1,9	
18	ГОСТ 25577-83	Профиль 50x50x5 L=1895мм	8	кг	12,431	99,4

СПЕЦИФИКАЦИЯ

поз.	обозначение	наименование	кол. шт	изм	масс.ед.	прим
		Монолитный ФЛ-1				
19	ГОСТ 2590–2006	Арматура Ø12 кл,AIII		м.п	0,887	5,32
20	ГОСТ 2590–2006	Арматура Ø8 кл,AIII L=1800мм	6	м.п	0,71	4,26
		Монолитный ПФ-1				
21	ГОСТ 2590–2006	Арматура Ø8 кл,AIII L=1000мм	6	кг	0,394	2,364
22	ГОСТ 2590–2006	Арматура Ø12 кл,AIII L=1075мм	4	кг	0,95	3,8
		Бетон кл В25		м³	Общий	44,536
		Щебень		м³	Общий	0,528

Ведомость расхода стали, кг

Элементы ограждения	Изделие профиль квадратный(50x50x5мм)	Общий расход
Забор и Калитка	304,4кг	1815,8кг
Колонна кирпичная	1511,4кг	

Изм.	Кол.уч.	№ Док	Подпись	Дата
Разработал	Сулейменов			

АР

Разработка проектно сметной документаций по капитальному ремонту здания акимата Есболького сельского округа

Здания акимата Архитектурно-строительное решение

Стадия	Лист	Листов
РП	8	30

Спецификация забора,вороты и калитки,ведомость всех рассходов

ТОО "DDCOM Engineering"

План фасада 1–2

МАСШТАБ 1:20

План отм.+0,000

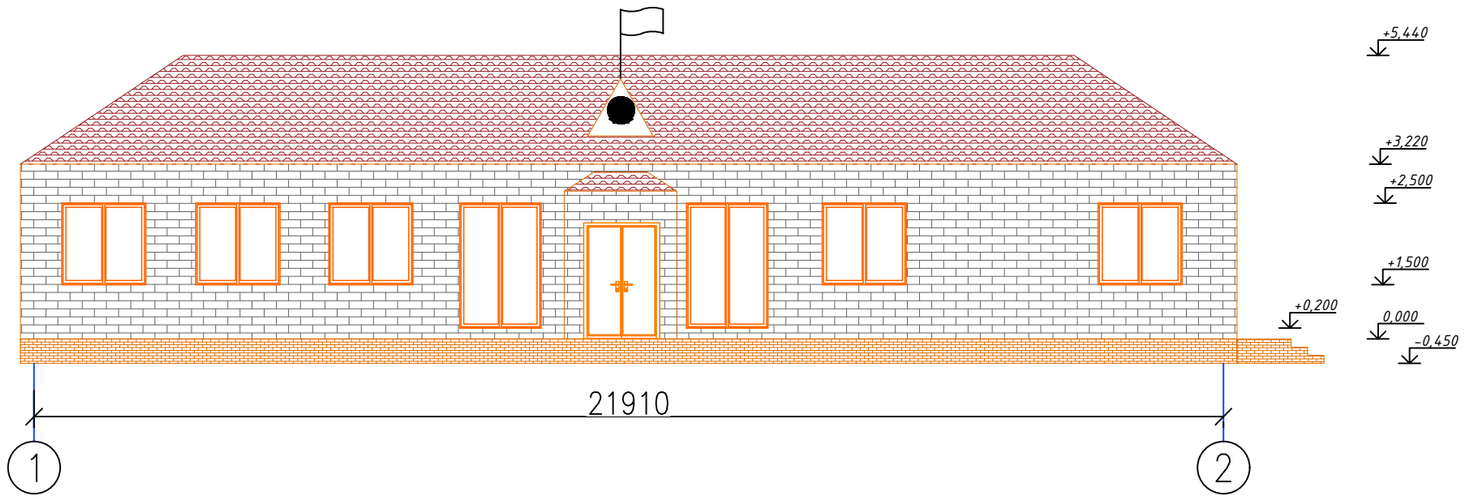

СПЕЦИФИКАЦИЯ ФАСАДА

ПОЗ.	НАИМЕНОВАНИЕ	ОБОЗНАЧЕНИЕ	Количество, м2
1	Полифасад		42
2	МЕТАЛЛОЧЕРЕПИЦА		10,6
3	КЛИНКЕР		10,6

Изм.	Кол.уч.	№ Док	Подпись	Дата
Разработал		Сулейменов		

АР

Разработка проектно сметной документаций по капитальному ремонту здания акимата Есболького сельского округа

Здания акимата Архитектурно-строительное решение

Стадия	Лист	Листов
РП	9	30

План фасада 1-2

ТОО "DDCOM Engineering"

План фасада 2–1

МАСШТАБ 1:20

План отм.+0,000

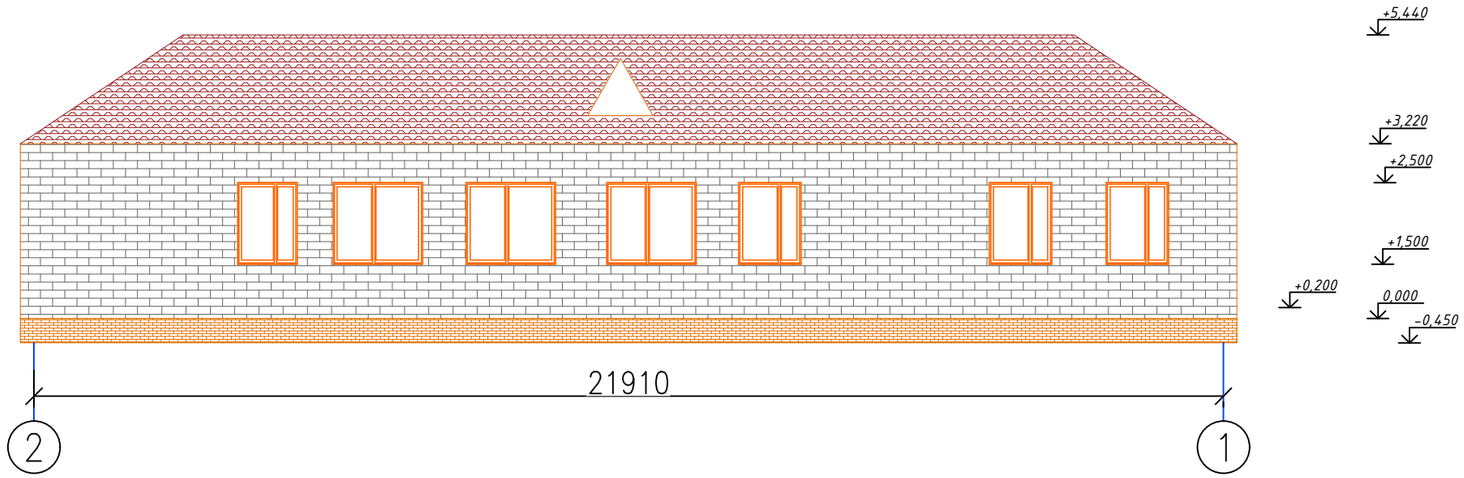

СПЕЦИФИКАЦИЯ ФАСАДА

ПОЗ.	НАИМЕНОВАНИЕ	ОБОЗНАЧЕНИЕ	Количество, м2
1	Полифасад		57,9
2	МЕТАЛЛОЧЕРЕПИЦА		41
3	КЛИНКЕР		10

Изм.	Кол.уч.	№ Док	Подпись	Дата
Разработал Сулейменов				

АР

Разработка проектно сметной документаций по капитальному ремонту здания акимата Есболького сельского округа

Здания акимата Архитектурно-строительное решение

Стадия	Лист	Листов
РП	10	30

План фасада 2-1

ТОО "DDCOM Engineering"

План фасада А–Б

МАСШТАБ 1:20

План отм.+0,000

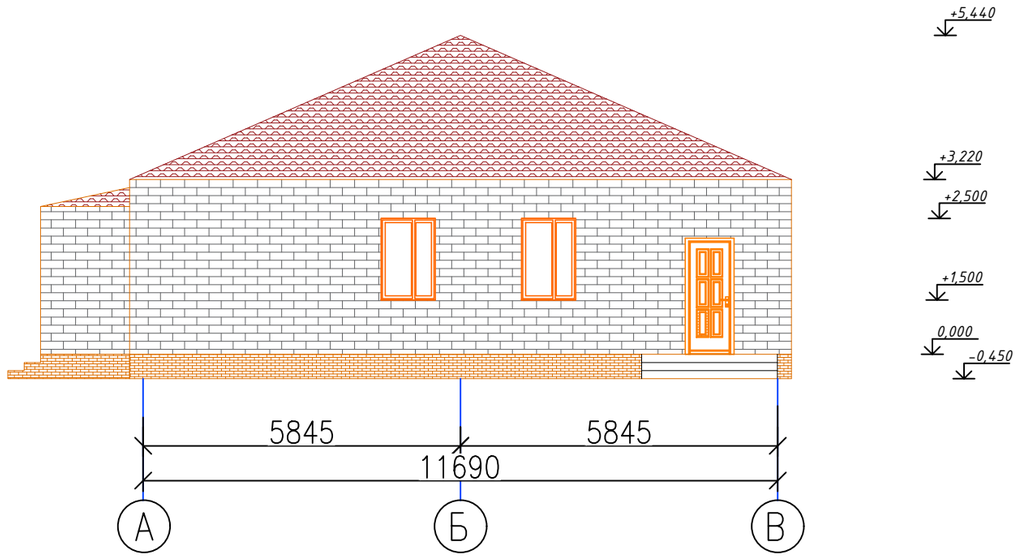

СПЕЦИФИКАЦИЯ ФАСАДА

ПОЗ.	НАИМЕНОВАНИЕ	ОБОЗНАЧЕНИЕ	Количество, м2
1	Полифасад		37,4
2	МЕТАЛЛОЧЕРЕПИЦА		20
3	КЛИНКЕР		5,1

Изм.	Кол.уч.	№ Док	Подпись	Дата
Разработал Сулейменов				

АР

Разработка проектно сметной документаций по капитальному ремонту здания акимата Есболького сельского округа

Здания акимата Архитектурно-строительное решение	Стадия	Лист	Листов
	РП	11	30
План фасада А-Б	ТОО "DDCOM Engineering"		

План фасада Б–А

МАСШТАБ 1:20

План отм.+0,000

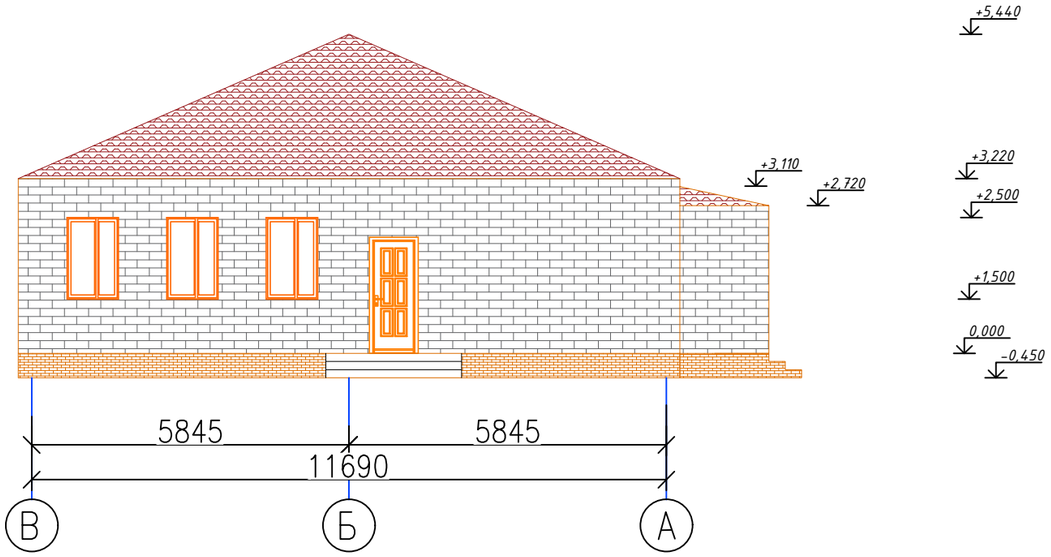

СПЕЦИФИКАЦИЯ ФАСАДА

ПОЗ.	НАИМЕНОВАНИЕ	ОБОЗНАЧЕНИЕ	Количество, м2
1	Полифасад		36,1
2	МЕТАЛЛОЧЕРЕПИЦА		20
3	КЛИНКЕР		5,1

Изм.	Кол.уч.	№ Док	Подпись	Дата
Разработал Сулейменов				

АР

Разработка проектно сметной документаций по капитальному ремонту здания акимата Есболького сельского округа

Здания акимата Архитектурно-строительное решение

Стадия	Лист	Листов
РП	12	30

План фасада Б-А

ТОО "DDCOM Engineering"

План до реконструкций

МАСШТАБ 1:20

План отм.+0,000

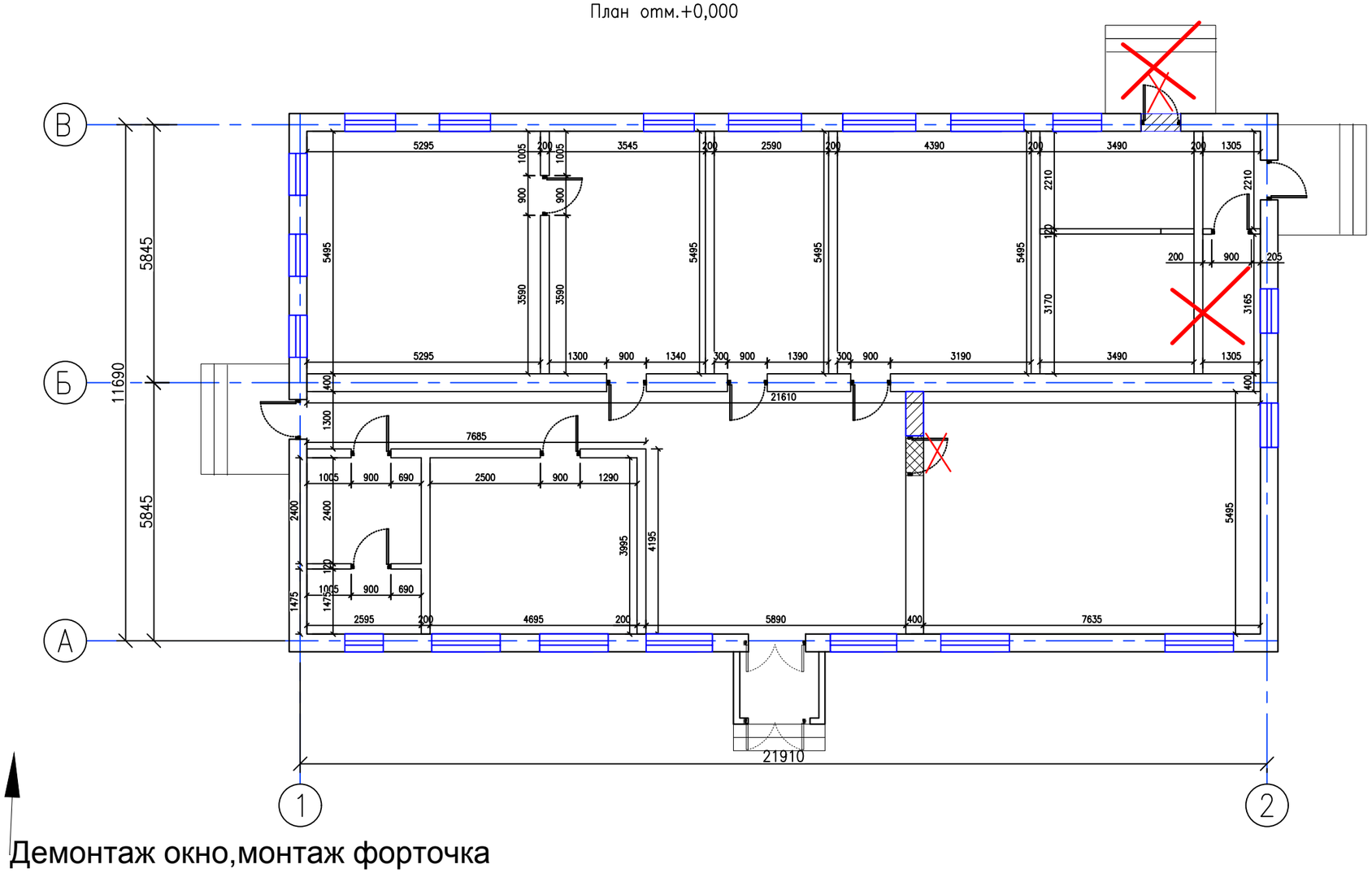

— Заложить кирпичной кладкой—0.756 м3

— демонтуриемые элементы

— демонтуриемая стена

					АР		
Изм.	Кол.уч.	№ Док	Подпись	Дата	Работка проектно сметной документаций по капитальному ремонту здания акимата Есболького сельского округа		
Разработ.	Сулейменов				Здания акимата Архитектурно-строительное решение	Стадия	Лист	Листов
						РП	13	30
					План до реконструкций	ТОО "DDCOM Engineering"		

Кладочный план

МАСШТАБ 1:20

План отм.+0,000

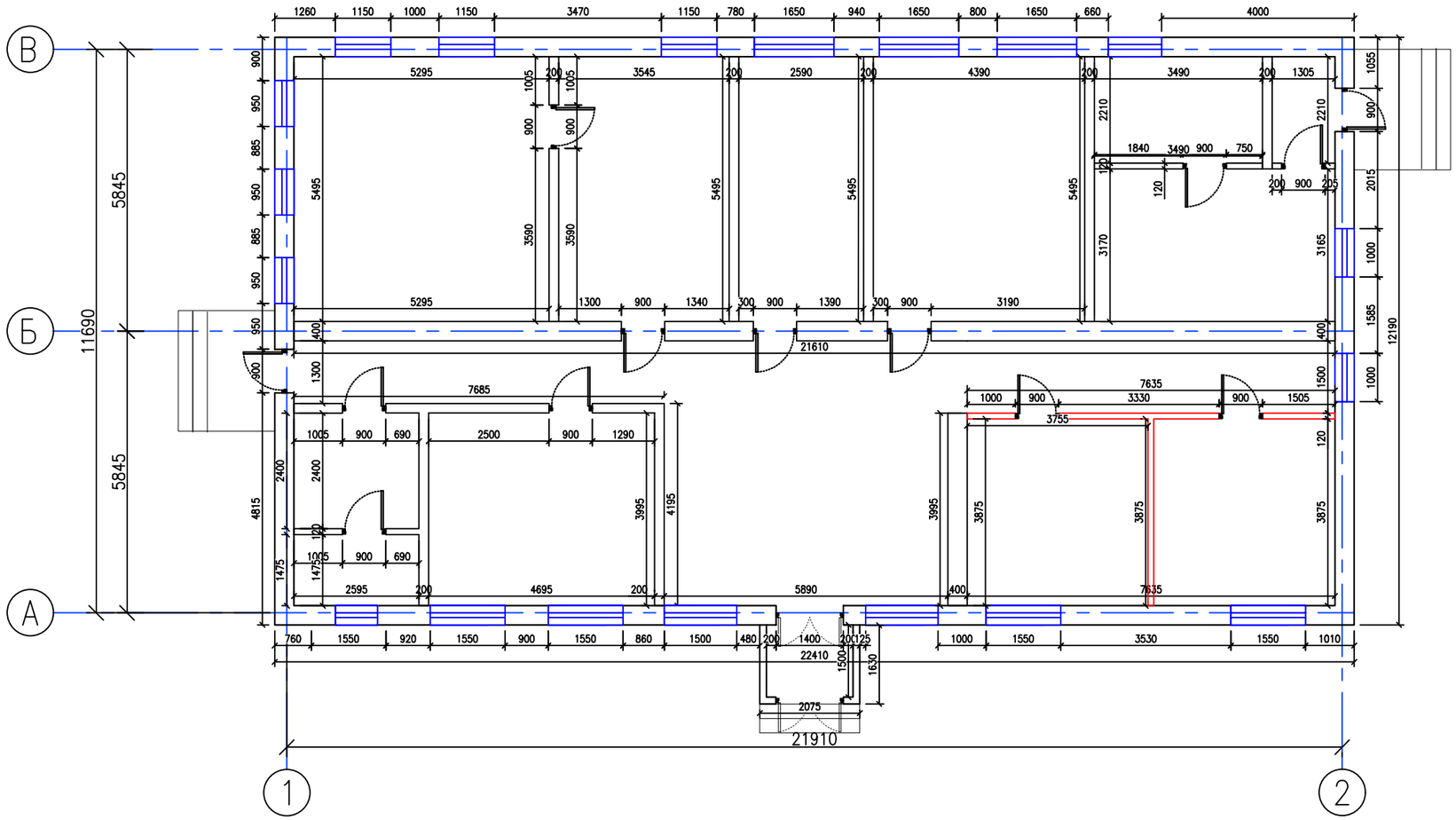

СПЕЦИФИКАЦИЯ КЛАДОЧНОЙ РАБОТЫ

ПОЗ.	НАИМЕНОВАНИЕ	ОБОЗНАЧЕНИЕ	Измерение	МАССА ЕД. м³	ОБЩ. МАССА	ОБЩ. Кол. шт
1	Внутренняя стена кирпича 250*120*65мм		м³	0,0020	3,75	1697

Изм.	Кол.уч.	№ Док	Подпись	Дата
Разработ.	Сулейменов			

АР

Разработка проектно сметной документаций по капитальному ремонту здания акимата Есболького сельского округа

Здания акимата Архитектурно-строительное решение

Стадия	Лист	Листов
РП	14	30

Кладочный план

ТОО "DDCOM Engineering"

Экспликация помещений		
№	Наименование видов работ	Площадь,м²
1	Тамбур	2,7
2	Вестибюль	54,4
3	С/У	6,2
4	С/У	3,8
5	Кабинет	18,7
6	Кабинет	14,5
7	Кабинет	14,5
8	Кабинет	29,09
9	Кабинет	19,4
10	Кабинет	14,2
11	Кабинет	24,1
12	Кабинет	7,7
13	Кабинет	15,8
14	Кабинет	2,88
	Общ. количество	227,97

План 1-го этажа

МАСШТАБ 1:20

План отм.+0,000

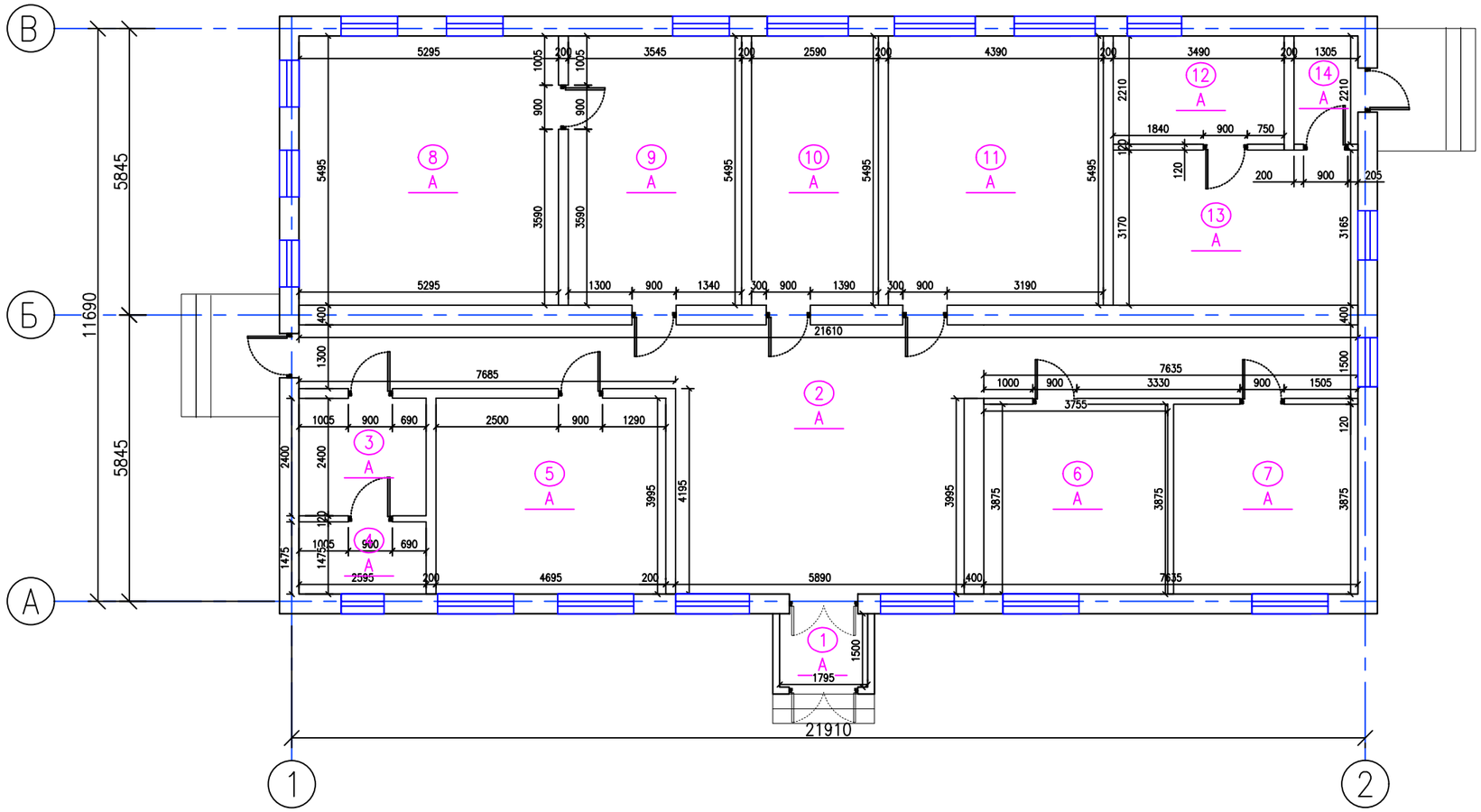

					АР		
Изм.	Кол.уч.	№ Док	Подпись	Дата	Разработка проектно сметной документаций по капитальному ремонту здания акимата Есболького сельского округа		
Разработ.		Сулейменов			Здания акимата Архитектурно-строительное решение	Стадия	Лист	Листов
						РП	15	30
					План 1-го этажа	ТОО "DDCOM Engineering"		

Экспликация помещений		
№	Наименование видов работ	Площадь,м²
1	Тамбур	2,7
2	Вестибюль	54,4
3	С/У	6,2
4	С/У	3,8
5	Кабинет	18,7
6	Кабинет	14,5
7	Кабинет	14,5
8	Кабинет	29,09
9	Кабинет	19,4
10	Кабинет	14,2
11	Кабинет	24,1
12	Кабинет	7,7
13	Кабинет	15,8
14	Кабинет	2,88
	Общ. количество	227,97

Маркировочный план

МАСШТАБ 1:20

План отм.+0,000

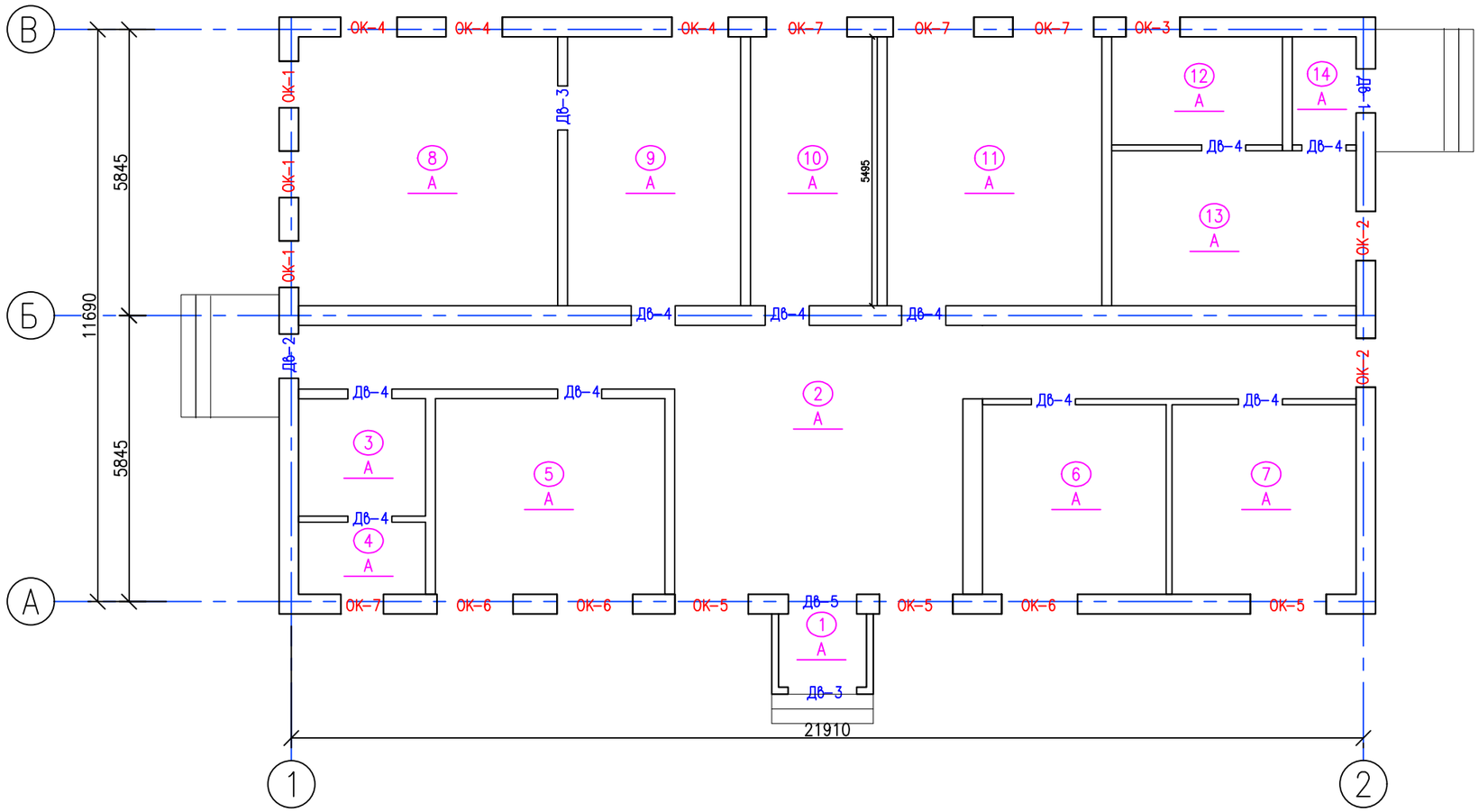

					АР		
Изм.	Кол.уч.	№ Док	Подпись	Дата	Разработка проектно сметной документаций по капитальному ремонту здания акимата Есболького сельского округа		
Разработ.		Сулейменов			Здания акимата Архитектурно-строительное решение	Стадия	Лист	Листов
						РП	16	30
					Маркировочный план	ТОО "DDCOM Engineering"		

Экспликация помещений		
№	Наименование видов работ	Площадь,м²
1	Тамбур	2,7
2	Вестибюль	54,4
3	С/У	6,2
4	С/У	3,8
5	Кабинет	18,7
6	Кабинет	14,5
7	Кабинет	14,5
8	Кабинет	29,09
9	Кабинет	19,4
10	Кабинет	14,2
11	Кабинет	24,1
12	Кабинет	7,7
13	Кабинет	15,8
14	Кабинет	2,88
	Общ. количество	227,97

План пола

МАСШТАБ 1:20

План отм.+0,000

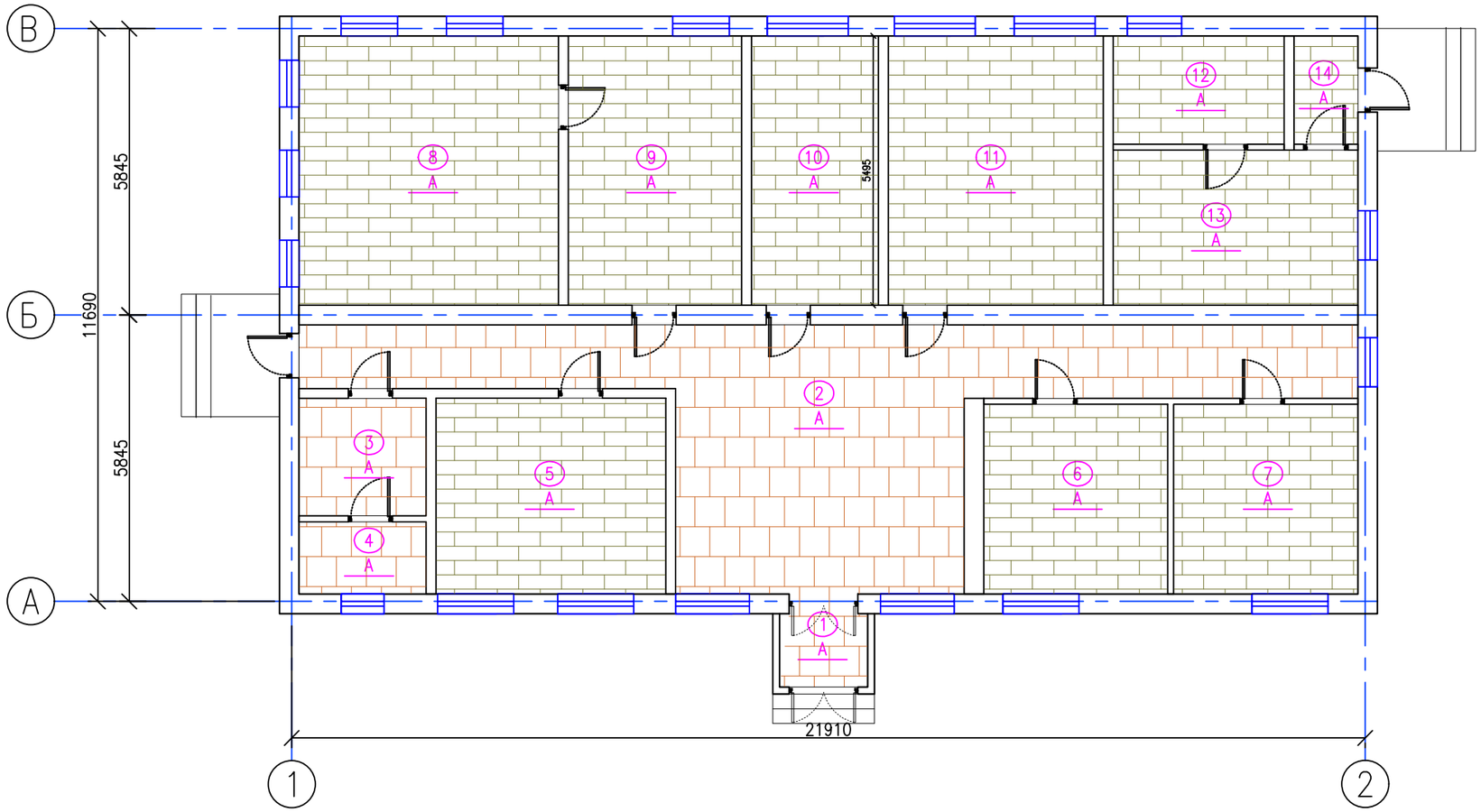

СПЕЦИФИКАЦИЯ ПОЛА

ПОЗ.	НАИМЕНОВАНИЕ	ОБОЗНАЧЕНИЕ
1	ЛАМИНАТ	
2	КРЕАМОГРАНИТ	

Изм.	Кол.уч.	№ Док	Подпись	Дата
Разработ.	Сулейменов			

АР

Разработка проектно сметной документаций по капитальному ремонту здания акимата Есболького сельского округа

Здания акимата Архитектурно-строительное решение

Стадия	Лист	Листов
РП	17	30

План пола

ТОО "DDCOM Engineering"

Экспликация помещений		
№	Наименование видов работ	Площадь,м²
1	Тамбур	2,7
2	Вестибюль	54,4
3	С/У	6,2
4	С/У	3,8
5	Кабинет	18,7
6	Кабинет	14,5
7	Кабинет	14,5
8	Кабинет	29,09
9	Кабинет	19,4
10	Кабинет	14,2
11	Кабинет	24,1
12	Кабинет	7,7
13	Кабинет	15,8
14	Кабинет	2,88
	Общ. количество	227,97

План потолка

МАСШТАБ 1:20

План отм.+0,000

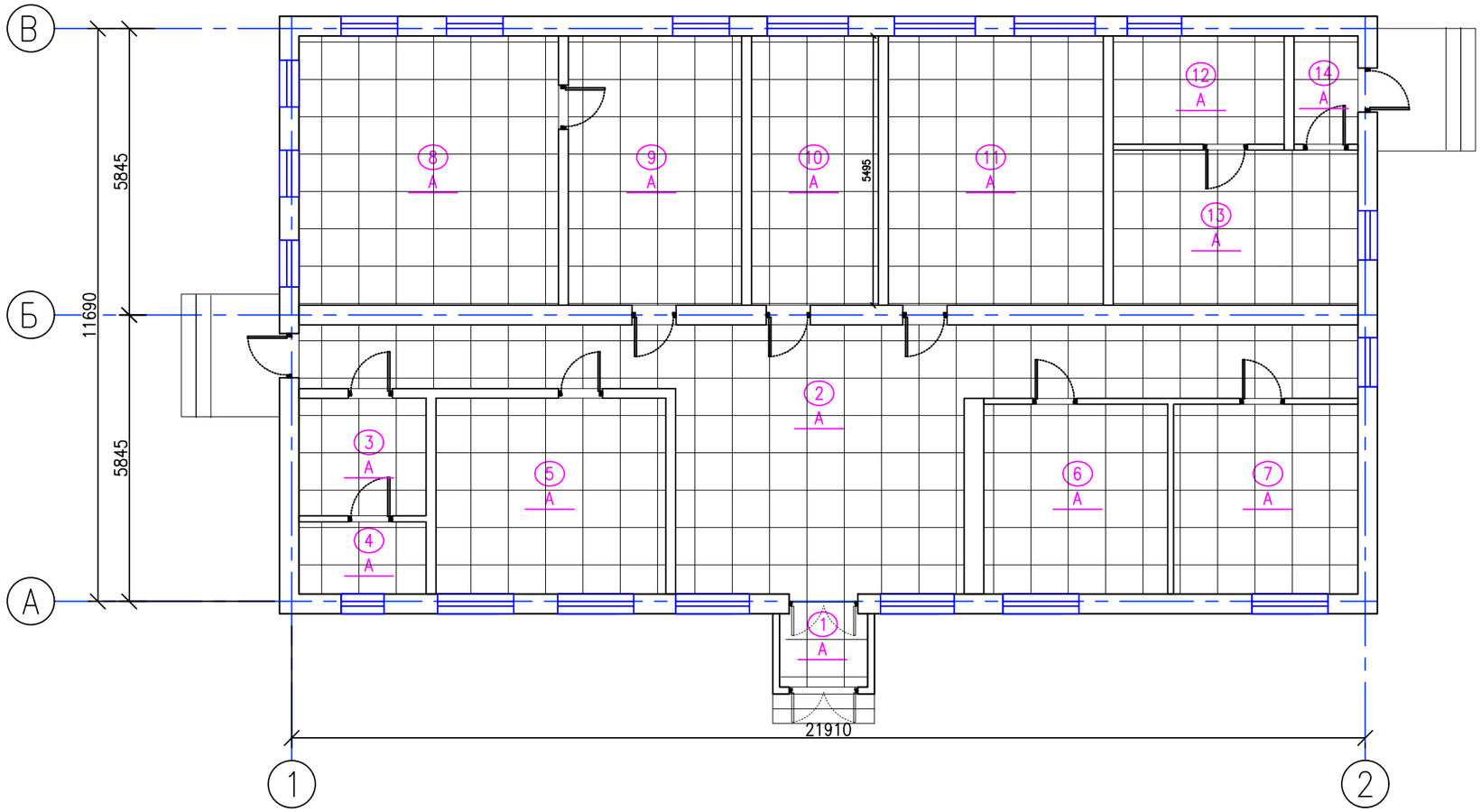

СПЕЦИФИКАЦИЯ ПОТОЛКА		
ПОЗ.	НАИМЕНОВАНИЕ	ОБОЗНАЧЕНИЕ
1	АРМСТРОНГ	

Изм.	Кол.уч.	№ Док	Подпись	Дата
Разработ.	Сулейменов			

АР

Разработка проектно сметной документаций по капитальному ремонту здания акимата Есбольского сельского округа

Здания акимата Архитектурно-строительное решение

Стадия	Лист	Листов
РП	18	30

План потолка

ТОО "DDCOM Engineering"

Спецификация элементов заполнения проемов, экспликация полов,ведомость отделки помещений

СПЕЦИФИКАЦИЯ элементов заполнения проемов

ПОЗ.	ОБОЗНАЧЕНИЕ	НАИМЕНОВАНИЕ	КОЛ.	МАССА.ЕД.КГ	ПРИМЕЧ.
		План 1-го этажа			
		Окна			
ОК-1	ГОСТ 6629–88	950Х1500	3		
ОК-2	ГОСТ 6629–88	1000Х1500	2		
ОК-3	ГОСТ 6629–88	1100Х1500	1		
ОК-4	ГОСТ 6629–88	1150Х1500	3		
ОК-5	ГОСТ 6629–88	2300Х2000	2		
ОК-6	ГОСТ 6629–88	1550Х1500	3		
ОК-7	ГОСТ 6629–88	1650Х1500	3		
ОК-7	ГОСТ 6629–88	870Х550	1		
		Двери наружные			
Дв-1	ГОСТ 6629–88	800Х2100	1		
Дв-2	ГОСТ 6629–88	900Х2100	2		
Дв-3	ГОСТ 6629–88	1400Х2100	1		
		Двери внутренние			
Дв-4	ГОСТ 6629–88	900Х2100	11		
Дв-5	ГОСТ 6629–88	1400Х2100	1		

Ведомость отделки помещений

Номер помещений	Потолок		Стены		Примечание
	Площ.м²	Вид.отделки	Площ.м²	Вид.отделки	
План 1–го этажа					
1,2,5,6,7, 8,9,10,11,1 2,13,14	217,97	Армстронг	631,485	Стеновые панели HDM	
3,4	10	Армстронг	53,99	Керамическая плитка	

Экспликация полов

Наименование помещений	Тип пола по проекту	Схема пола	Данные элементов	Общая площадь, м²
План 1–го этажа				
1,5,6,7 ,8,9,10 ,11,12,1 3,14	А	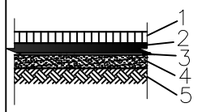	1. Ламинат 2.Стяжка: цементно–песчаный раствор–15 мм. 3.Гидроизоляция: пленка ПВХ–3 слоя 4.Подстилающий слой; бетон кл. В15 толщ.60мм 5.Щебень пролитый битумом до полного насыщенности – 100мм.	163,57
2,3,4	А	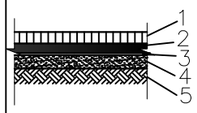	1. Керамогранит 2.Стяжка: цементно–песчаный раствор–15 мм. 3.Гидроизоляция: пленка ПВХ–3 слоя 4.Подстилающий слой; бетон кл. В15 толщ.60мм 5.Щебень пролитый битумом до полного насыщенности – 100мм.	64,4

					АР		
					КРазработка проектно сметной документаций по капитальному ремонту здания акимата Есболького сельского округа		
Изм.	Кол.уч.	№ Док	Подпись	Дата			
					Здания акимата Архитектурно-строительное решение	Стадия	Лист	Листов
Разработ.		Сулейменов				РП	19	30
					Спецификация элементов заполнения проемов, экспликация полов,ведомость отделки помещений	ТОО "DDCOM Engineering"		

План перемычек,спецификация перемычек и ведомость перемычек

МАСШТАБ 1:20

План отм.+0,000

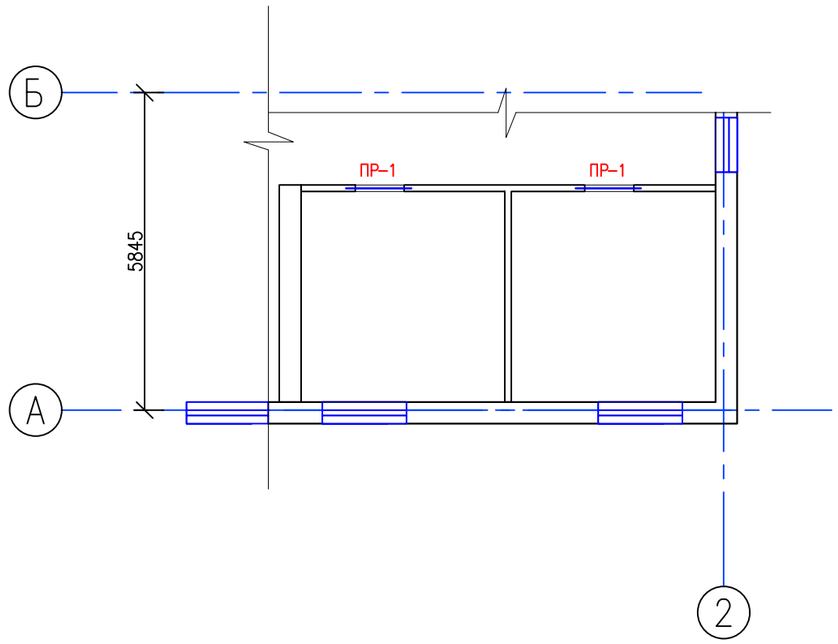

ПОЗ.	Ведомость перемычек
1	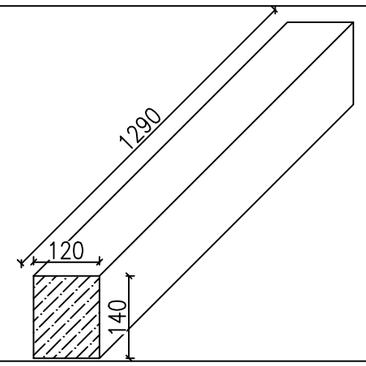

СПЕЦИФИКАЦИЯ ПЕРЕМЫЧЕК

ПОЗ.	ОБОЗНАЧЕНИЕ	НАИМЕНОВАНИЕ	КОЛ.	МАССА ЕД. КГ	ПРИМЕЧ.
		ПР–1	1		
		ПР–1	2		
	Серия 1.038.1–1	2ПБ 13–1–п	2	54	

Изм.	Кол.уч.	№ Док	Подпись	Дата				
					АР			
					Разработка проектно сметной документаций по капитальному ремонту здания акимата Есбольского сельского округа			
Разработ.		Сулейменов			Здания акимата Архитектурно-строительное решение	Стадия	Лист	Листов
						РП	20	30
					План перемычек,спецификация перемычек и ведомость перемычек	ТОО "DDCOM Engineering"		

План кровли

МАСШТАБ 1:100

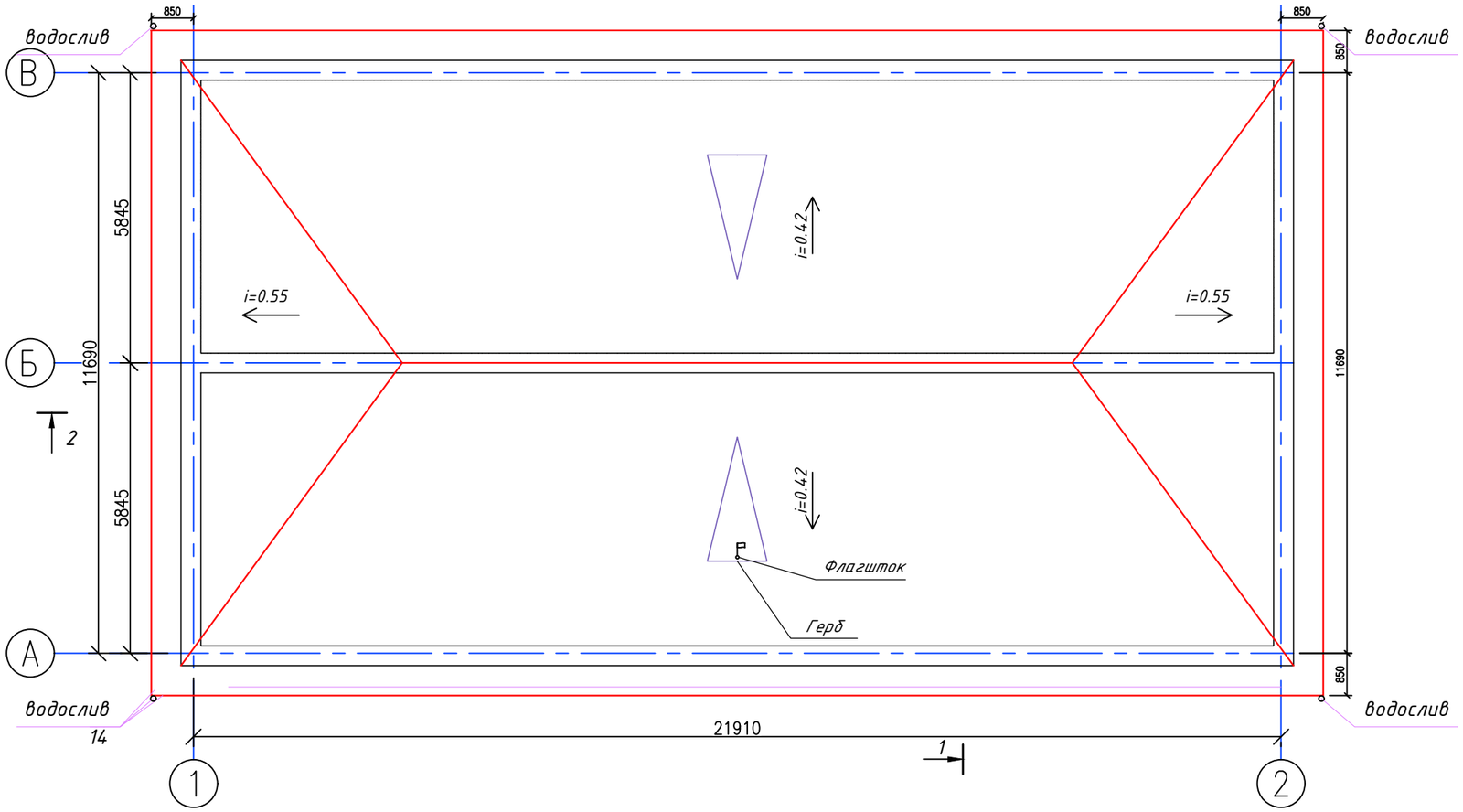

Крепление Гербов осуществляется с помощью четырех металлических петель, расположенные на тыльной стороне по периметру. Крепления зафиксированы на металлическом каркасе, армированном в корпус изделия у основания.

Спецификация элементов

Марка поз.	Обозначение	Наименование	Кол. шт.	Объем ед.,м3	Примеч.
		ФЛАГШТОК			
	ГОСТ 19903-2015	Металлическая пластина t=6mm 200x200	0,04	м2	1,884кг
	ГОСТ 8689-82	труба профильная 50x50 L=1500mm	2,35		3,525кг
	ГОСТ 19903-2015	клин металлический L=100mm	4	шт	3,525кг
	ГОСТ 24379.1-80	Анкерный болт L=2000mm Ф14	4	шт	

					АР			
					Разработка проектно сметной документаций по капитальному ремонту здания акимата Есболького сельского округа			
Изм.	Кол.уч.	№ Док	Подпись	Дата				
Разработ.		Сулейменов			Здания акимата Архитектурно-строительное решение	Стадия	Лист	Листов
						РП	21	30
					План кровли	ТОО "DDCOM Engineering"		

План стропил

МАСШТАБ 1:100

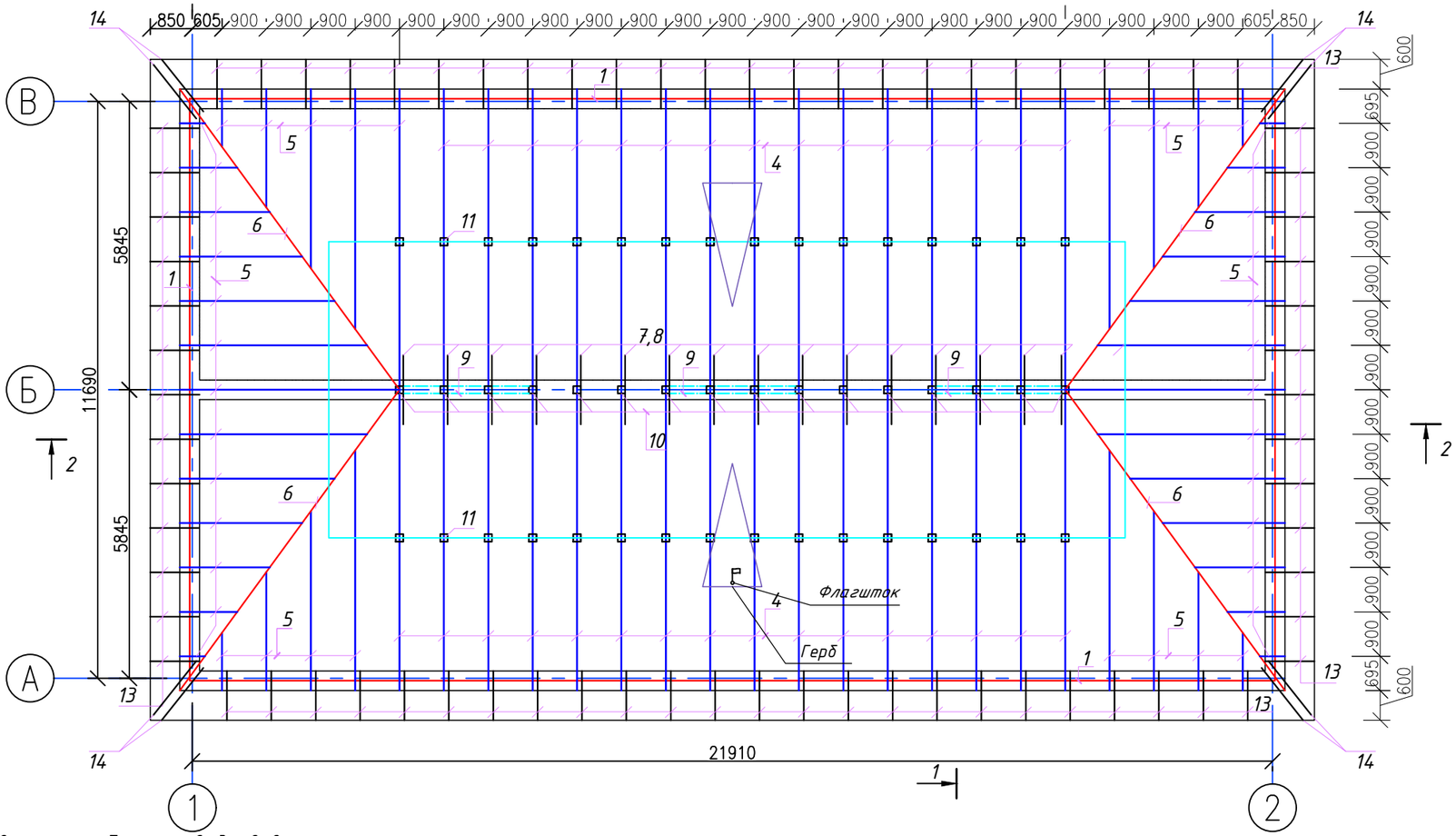

1. При выполнении кровельных работ руководствоваться указаниями СН РК 3.02-37-2013 и СН РК 1.03-05-2011.
2. Все деревянные элементы изготовить из древесины хвойных пород по ГОСТ 8486-86*Е влажностью до 22%.
3. Все деревянные элементы, включая обрешетку, подвергнуть глубокой пропитке антипиренами, антисептировать и изолировать двумя слоями толя в соответствий со СН РК 2.01-01-2013.
4. Все деревянные элементы, соприкасающиеся с кирпичной кладкой, антисептировать и изолировать двумя слоями толя согласно СНиП 3.02-06-2009
5. Утеплитель по чердачному покрытию условно не показан.
6. Все неоговоренные на узлах гвозди принять ф4мм L= 100мм.
7. В спецификации на деревянные элементы расход древесины дан с учетом нахлеста
8. Крепление мауэрлата к стене выполнить анкерными болтами диам. 20мм с шагом 3,0м.
10. Данный лист см. совместно с листами АС-17,18,20,21.
11. Спецификация элементов крыши даны на листе АС-19
12. Крепление Гербов осуществляется с помощью четырех металлических петель, расположенные на тыльной стороне по периметру. Крепления зафиксированы на металлическом каркасе, армированном в корпус изделия у основания.

					АР			
					Разработка проектно сметной документаций по капитальному ремонту здания акимата Есболького сельского округа			
Изм.	Кол.уч.	№ Док	Подпись	Дата				
					Здания акимата Архитектурно-строительное решение	Стадия	Лист	Листов
Разработ.		Сулейменов				РП	22	30
					План стропил	ТОО "DDCOM Engineering"		

1-1

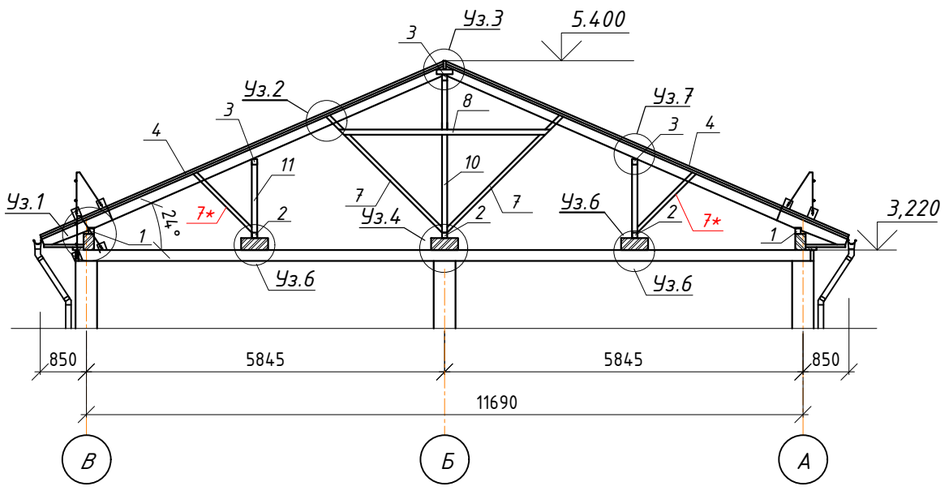

2-2

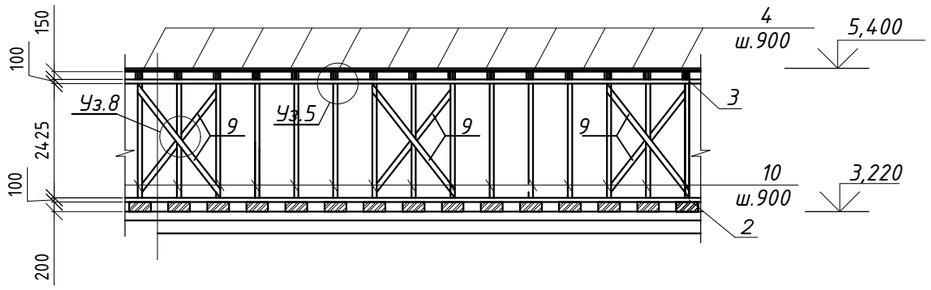

1. Данный лист см. совместно с листами АС-17,18,20,21.

Спецификация деревянных элементов крыши

Марка поз.	Наименование	размеры,мм			Кол. шт.	Объем 1шт, м 3	Общий объем м 3	Примеч.
		в	h	L				
1	мауэрлат	150	100	пм	67,6		1,014	
2	лежень	150	100	пм	66,03		1,0	
3	верхний прогон	100	100	пм	66,03		0,66	
4	стропила	50	180	7000	32	0,063	2,02	
5	стропила	50	180	пм	145	0,01	1,45	
6	диагональная нога	50	180	8000	4	0,072	0,288	
7	подкос	100	100	2400	32	0,024	0,768	
7*	подкос	100	100	1300	32	0,013	0,416	
8	Затяжка	50	130	3500	16	0,023	0,368	
9	связи по стойкам	50	100	2500	12	0,0125	0.15	
10	стойка	100	100	2000	16	0,02	0,32	
11	стойка	100	100	1200	32	0,012	0,384	
12	обрешетка	100	32	пм	3678		11,77	
13	кобылка	50	130	1200	74	0,008	0,568	
14	кобылка	50	130	1700	8	0,01	0,08	
	брус (п.м)	50	50		76,0м		0,19	
	накладка	32	130	320	64	0,0013	0,083	
	накладка	32	150	250	128	0,0012	0,154	
	прокладка	50	100	150	80	0,00075	0,06	
	накладка	32	250	470	64	0,0026	0,166	
	прокладка	50	150	470	32	0,0032	0,11	
	накладка	50	250	100	32	0,00125	0,044	
	Металлочерепица/подкровельная пленка				м2	360,54		
		Общий обьем древесины					22,07	
	ГОСТ 5781-82*	Анкерный болт Ф12AIII. L=350мм			24	0,31	7,44кг	
		кирпичный столбик 510х510х220			48	0,057	2,736м3	

Изм.	Кол.уч.	№ Док	Подпись	Дата
Разработ.		Сулейменов		

АР

Разработка проектно сметной документаций по капитальному ремонту здания акимата Есбольского сельского округа

Здания акимата
Архитектурно-строительное решение

Стадия	Лист	Листов
РП	23	30

Разрез 1-1,2-2
Спецификация

ТОО "DDCOM Engineering"

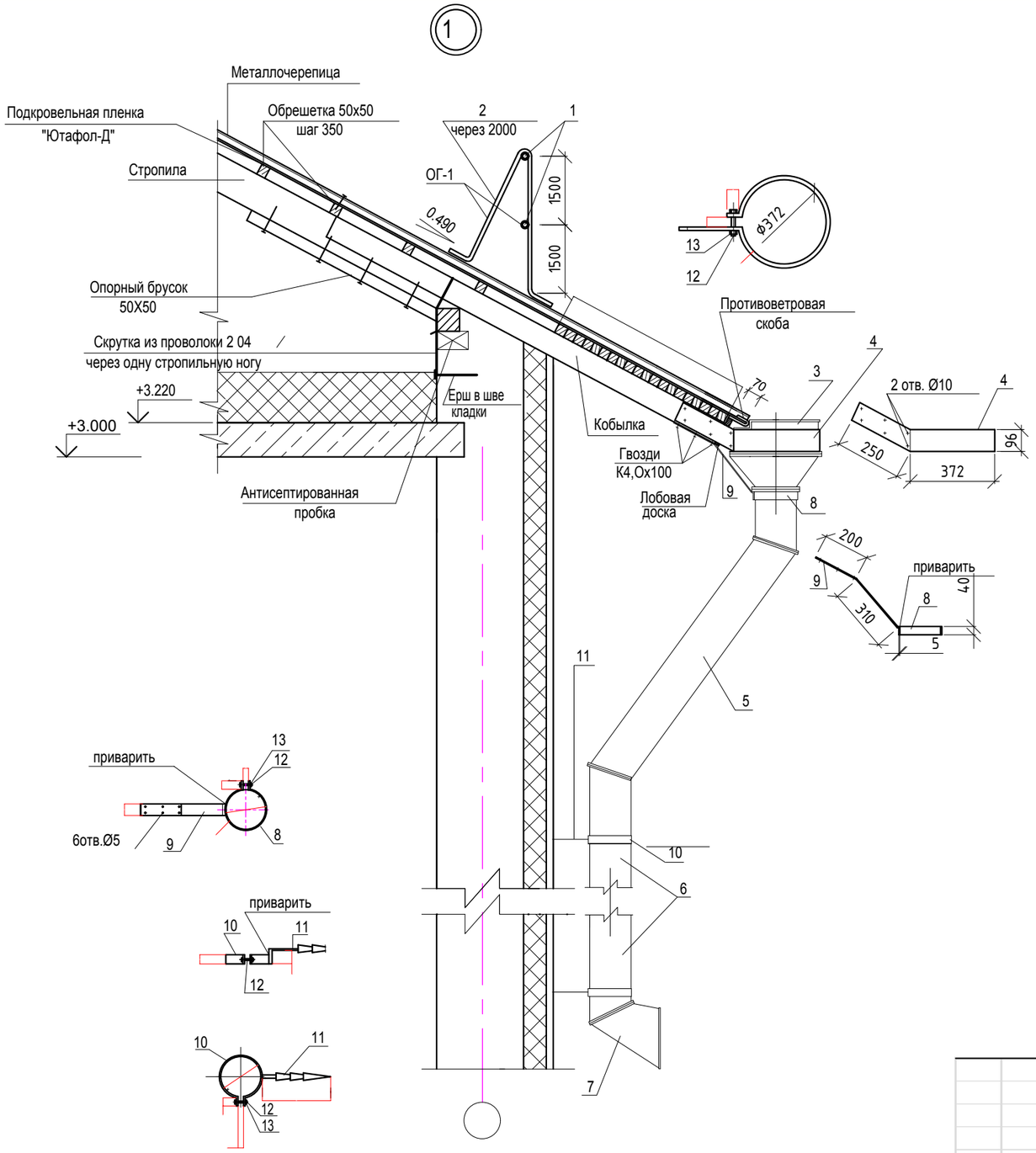

Спецификация элементов

Марка поз.	Обозначение	Наименование	Кол. шт.	Объем ед.,м3	Примеч.
1		ОГРАЖДЕНИЕ ОГ-1	1		
2		ВОДОСЛИВ	4		

Спецификация на один элемент

Марка поз.	Обозначение	Наименование	Кол. шт.	Объем ед. м3	Примеч.
		ОГРАЖДЕНИЕ ОГ-1			
1	ГОСТ 5781-82*	Ø 20 А-II п.м.	65		
2	То же	Ø 16 А-II L=1500	34		
		ВОДОСЛИВ			
3	ГОСТ14918-80*	Воронка оцинк.ст. т.0,7мм L=300	1		
4	-//-	Хомут оцинк.ст. т.0,7мм L=1168	1		
5	-//-	Колено оцинк.ст. т.0,7мм L=1750	1		
6	-//-	Звено оцинк.ст. т.0,7мм L=1500	8		
7	-//-	Отмет оцинк.ст. т.0,7мм L= 370	1		
8	ГОСТ 103 -76	Хомут — 5х40 L= 565	1		
9	-//-	Крепеж — 5х50 L= 550	1		
10	-//-	Хомут — 5х40 L= 565	9		
11	ГОСТ 5781-82*	Штырь Ø 16 А-I L= 300	9		
12	ГОСТ 7798-70*	Болт М10 L= 50	12		
13	ГОСТ 5915-70*	Гайка М10	12		
14		Подвесной желоб п.м.	104.4		
		Подкровельная пленка	360,54		

Взам.инв. N

Подпись и дата

Инв. N подл.

Изм	Nуч.	лист	Nдок	Подпись	Дата
Разработ.		Сулейменов			

Разработка проектно сметной документаций по капитальному ремонту здания акимата Есболького сельского округа

Здания акимата
Архитектурно– строительное решение

Стадия	Лист	Листов
РП	24	30

Узлы 1. Спецификация

ТОО "DDCOM Engineering"

А3 (420х297)

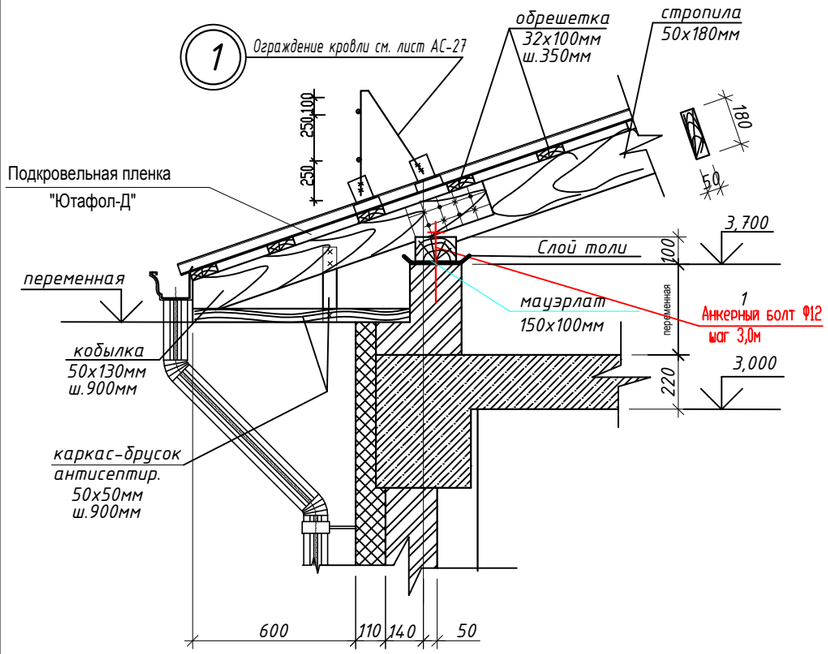

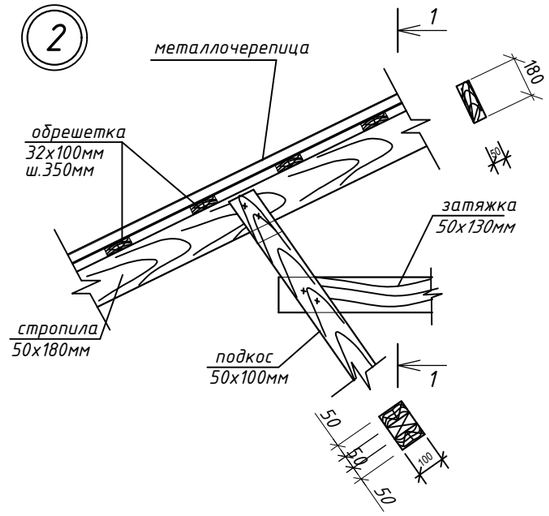

1-1

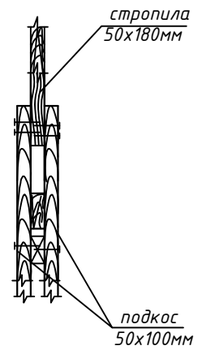

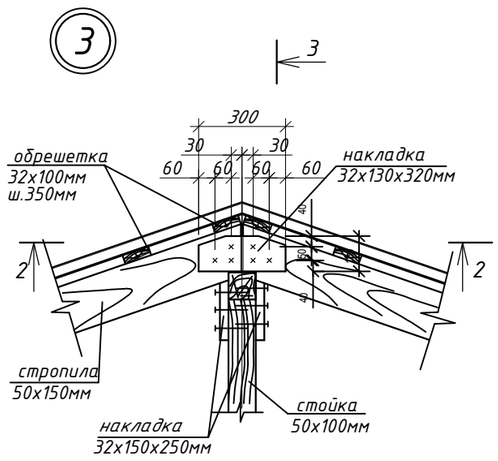

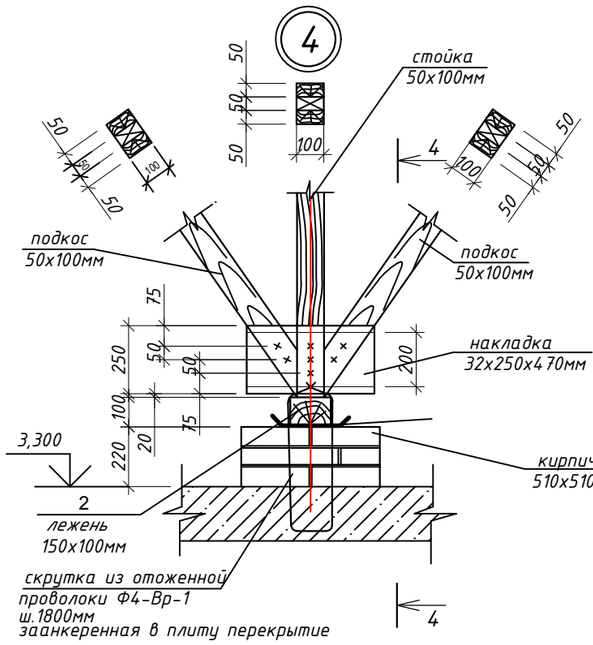

4-4

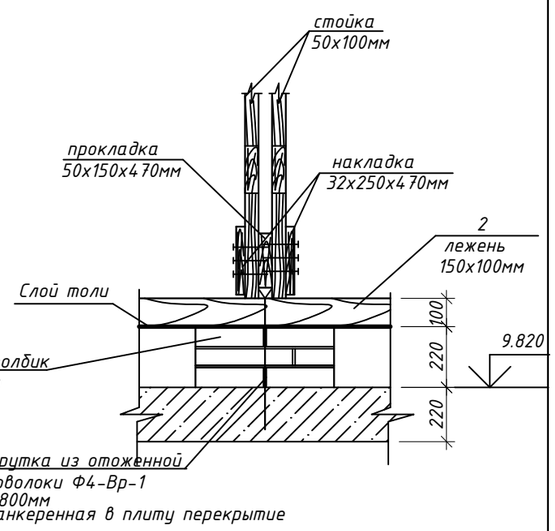

1.Данный лист см.совместно с листами АС-17,18,19

3-3

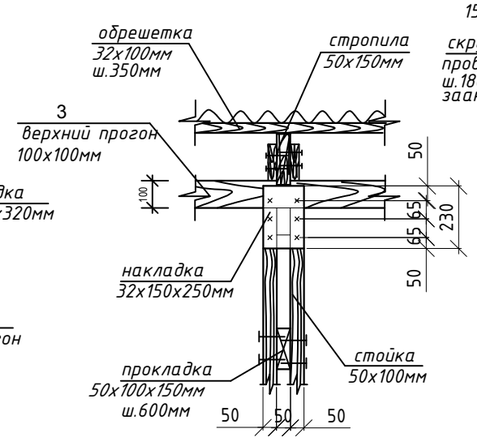

2-2

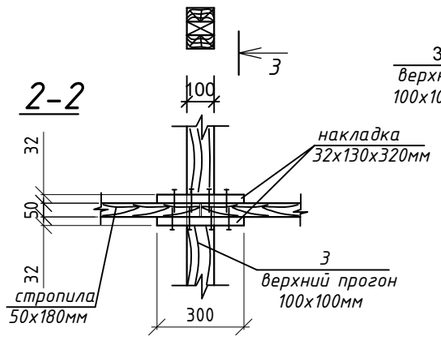

Изм.	Кол.уч.	№ Док	Подпись	Дата			
					АР		
					Разработка проектно сметной документаций по капитальному ремонту здания акимата Есболького сельского округандерского района Атырауской области		
					Здания акимата Архитектурно-строительное решение	Стадия	Лист	Листов
						РП	25	30
					Узлы 1-4, Сечения 1-1...4-4	ТОО "DDCOM Engineering"		

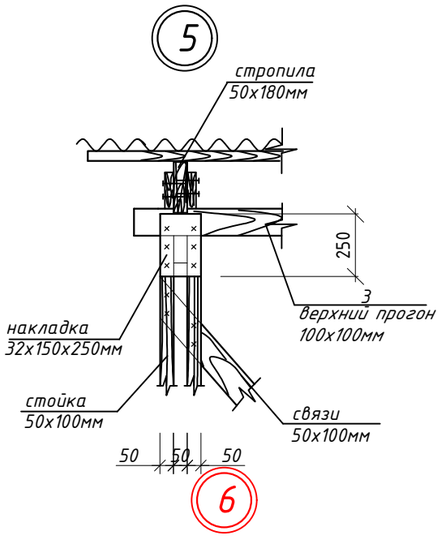

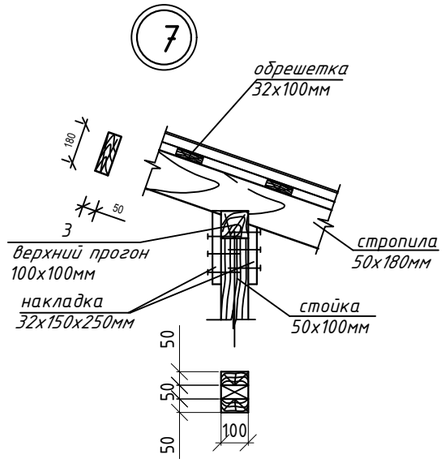

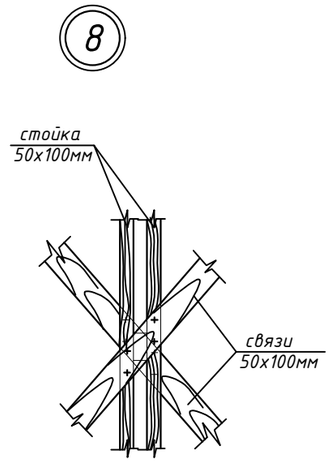

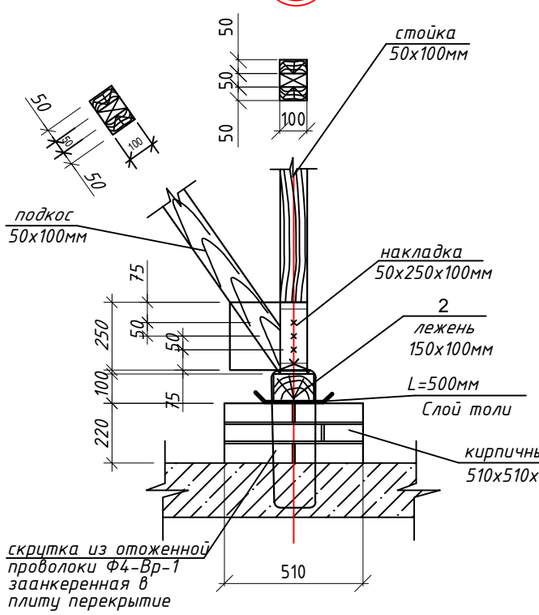

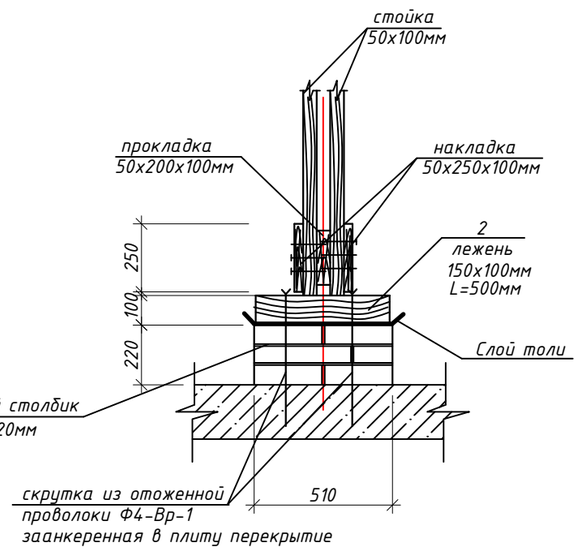

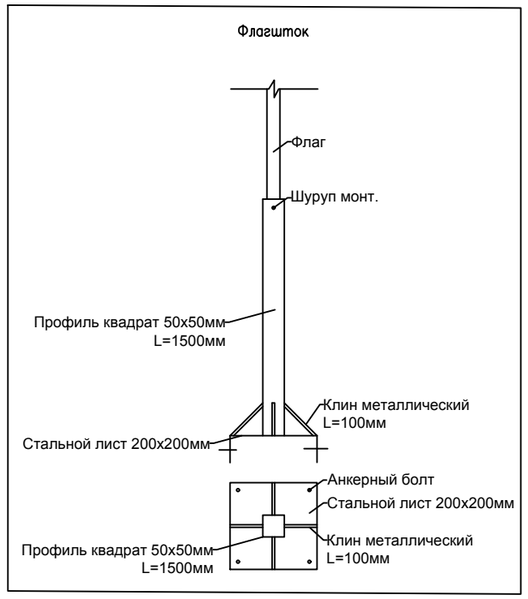

1. Данный лист см.совместно с листами АС-17...20.

					АР		
Изм.	Кол.уч.	№ Док	Подпись	Дата	Разработка проектно сметной документаций по капитальному ремонту здания акимата Есбольского сельского округа		
Разработ.		Сулейменов			Здания акимата Архитектурно-строительное решение	Стадия	Лист	Листов
						РП	26	30
					Узлы 5,6,7,8	ТОО "DDCOM Engineering"		

Слуховое окно СО-1

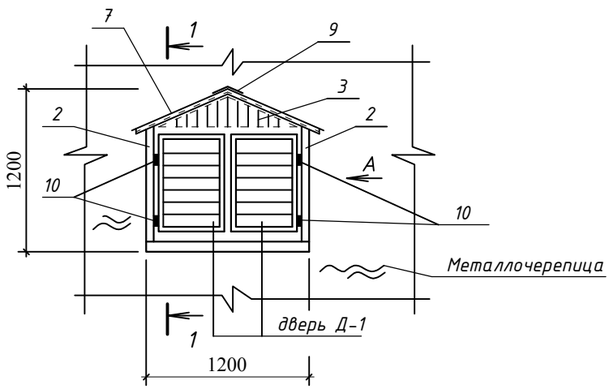

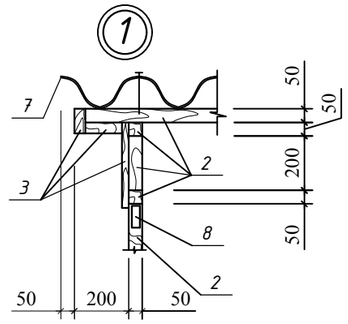

Вид А

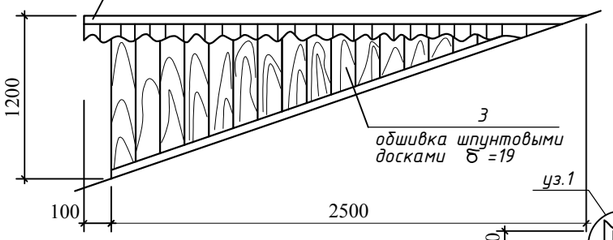

1-1

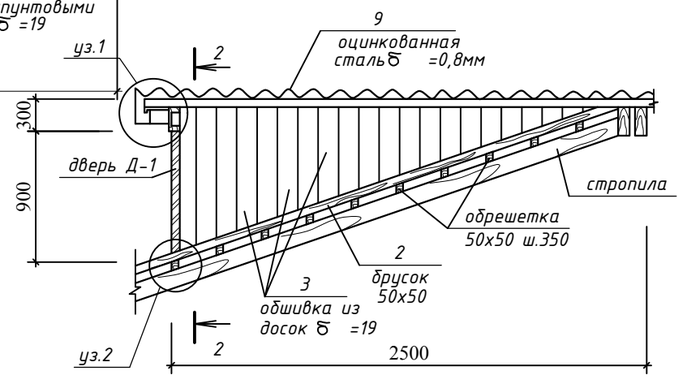

2-2

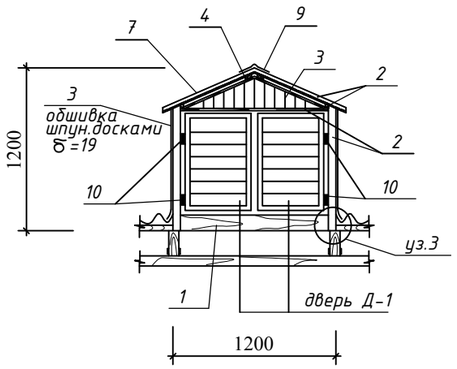

3-3

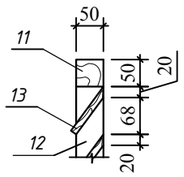

Дверь Д-1

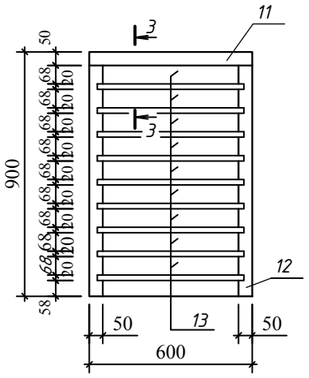

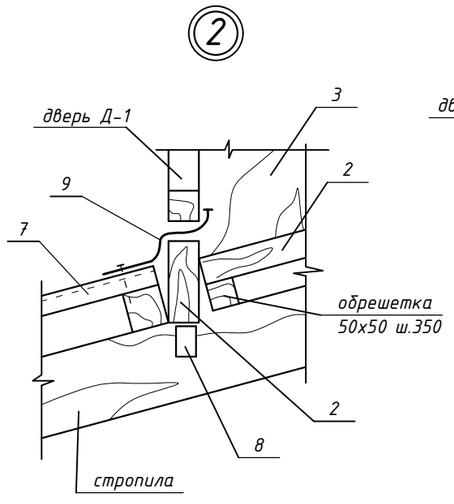

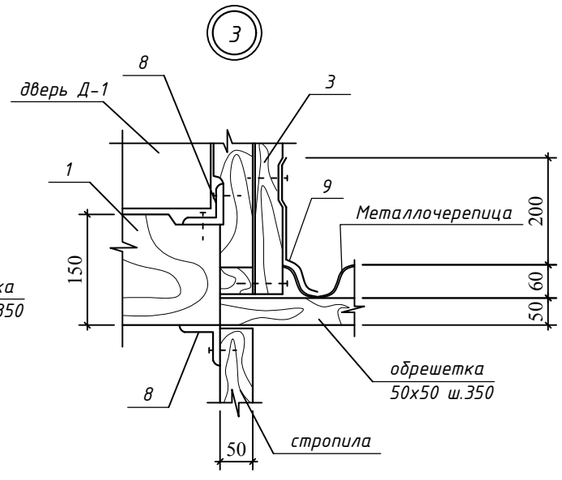

1.Данный лист см.совместно с листами АС-17,23

Спецификация элементов

марка, поз.	Наименование	Обозначение	кол.	Масса ед. кг.	Приме-чание.
		Слуховое окно СО-1	6		
1	ГОСТ 8486-86*Е	доска 50х150(h) L=1300	1		0,01м3
2	то же	брусок 50х50 L=п.м.	16,0		0,04м3
3	-"-	доска шпунтовая δ =19мм (м3)	-		0,07м3
4	-"-	доска коньковая 50х150 L=2700	2		0,021
7		Металлочерепица, м2	3,85		
8	ГОСТ 8509-93	∟ 50х5 L=40	6	0,15	
9	ГОСТ 14918-80*	оцинкованная кровельная сталь δ=0,8мм м2	1,5	6,4	
10	ГОСТ 5088-78	петля ПВ 2-100-1	4		
Д-1		Дверь Д-1	2		
		Дверь Д-1			Расход на 1шт
11	ГОСТ 8486-86*Е	брусок 50х50 L=600	2		0,003м3
12	то же	брусок 50х50 L=900	2		0,005м3
13	-"-	доска 20х90 L=520	9		0,008м3

Изм.	Кол.уч.	№ Док	Подпись	Дата				
					АР			
					Разработка проектно сметной документаций по капитальному ремонту здания акимата Есболького сельского округа			
Разработ.		Сулейменов			Здания акимата Архитектурно-строительное решение	Стадия	Лист	Листов
						РП	27	30
					Слуховое окно СО-1	ТОО "DDCOM Engineering"		

КОЗЫРЕК ГЛАВНОГО ВХОДА

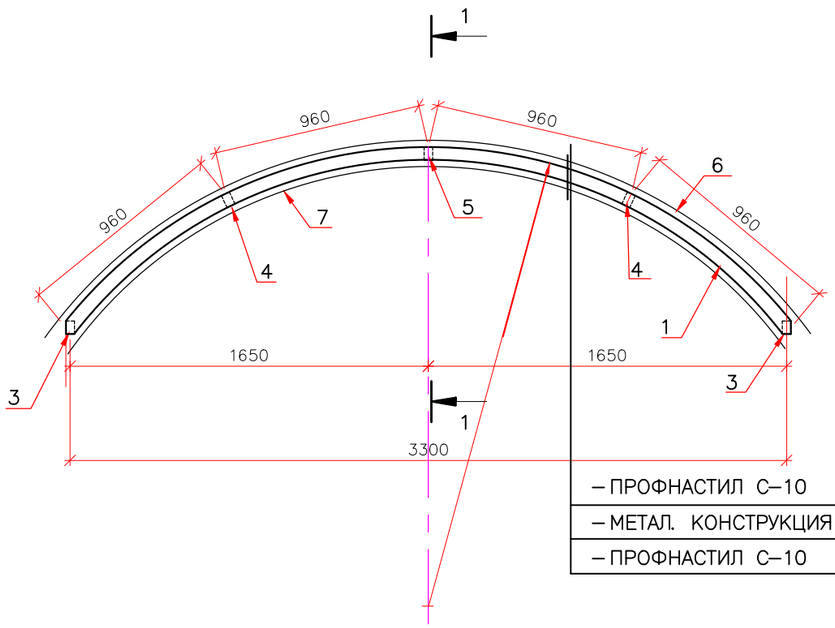

– ПРОФНАСТИЛ С–10 В=0,7мм (ЦВЕТ,,,,,,)
– МЕТАЛ. КОНСТРУКЦИЯ КАРКАСА
– ПРОФНАСТИЛ С–10 В=0,7мм (ЦВЕТ– БЕЛЫЙ)

1–1 ОБРАМЛЕНИЕ ПО ОКРУЖНОСТИ КОЗЫРЬКА П06–3 (ГВК 333145–03)
ТУ 5284–021–00110473–97

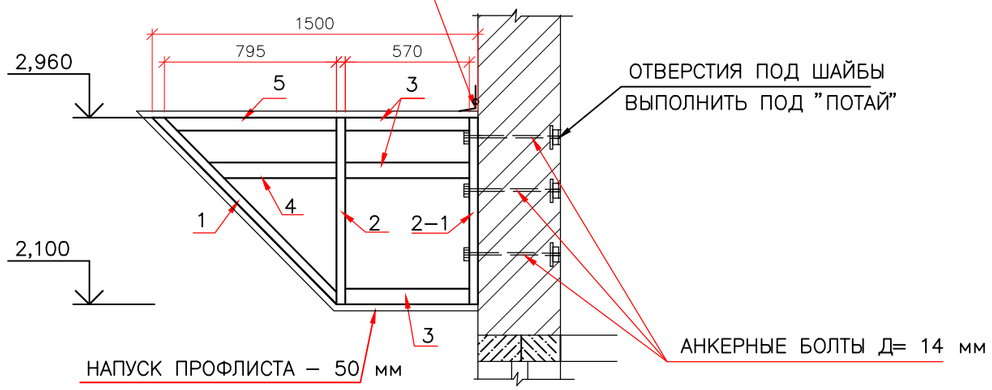

Развертка козырька

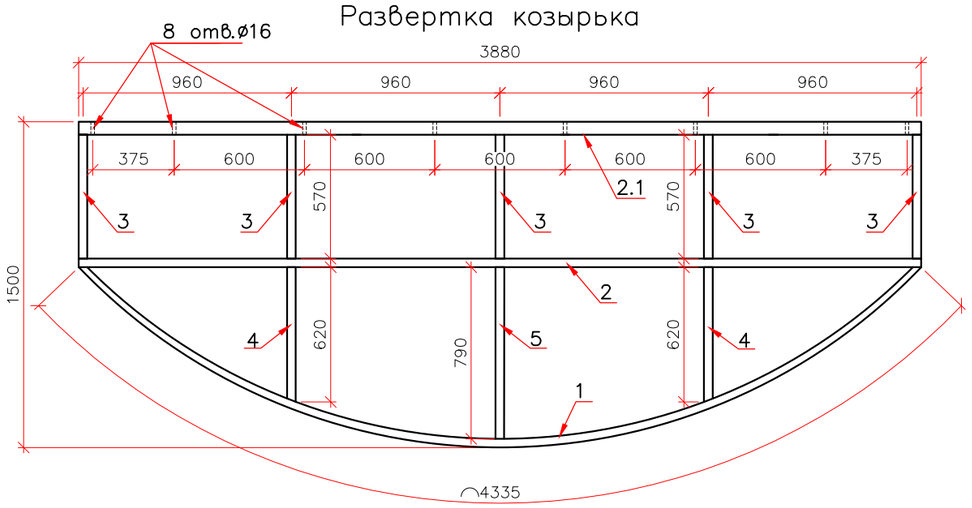

ПРИМЕЧАНИЕ

1. В ТРУБЕ (поз.2–1) ПРОСВЕРЛИТЬ 8 отв.ø16 мм С ШАГОМ 600 мм.
2. ВЫПОЛНИТЬ КРЕПЛЕНИЕ (поз.2–1) К СТЕНЕ АНКЕРНЫМИ БОЛТАМИ ø14мм. L=460 мм. С ГАЙКАМИ И ШАЙБАМИ.
3. ЭЛЕМЕНТЫ КАРКАСА ОКРАСИТЬ ЭМАЛЬЮ ПФ–115 ПО ГРУНТУ ГФ–021.
4. КРЕПЛЕНИЕ ПРОФНАСТИЛА К КАРКАСУ ВЫПОЛНИТЬ САМОРЕЗАМИ.

СПЕЦИФИКАЦИЯ ЭЛЕМЕНТОВ

ПОЗ.	ОБОЗНАЧЕНИЕ	НАИМЕНОВАНИЕ	К–ВО	МАССА ЕД. КГ.	ПРИМЕЧАНИЕ
1	ГОСТ 30245–2003	▫60x40x2 L=4340	1	12,1	
2, 2.1	ГОСТ 30245–2003	▫60x40x2 L=3880	2	9,3	2–1
3	ГОСТ 30245–2003	▫60x40x2 L=570	5	2,1	
4	ГОСТ 30245–2003	▫60x40x2 L=620	2	1,8	
5	ГОСТ 30245–2003	▫60x40x2 L=790	1	2,6	
6	ГОСТ 24045–94	С 10–899–0,7 (ОКРАШЕН.)	6,17	40,72	(М2/КГ) ЦВЕТ ,,,,,,,,,,
7	ГОСТ 24045–94	С 10–899–0,7 (ОКРАШЕН.)	5,82	38,41	(М2/КГ) ЦВЕТ БЕЛЫЙ
	ГОСТ 5781–82	БОЛТ ø14мм L=460мм	8	0,71	
	ГОСТ 5915–70	ГАЙКИ ø14 мм	8	0,077	
	ИНДИВИДУАЛЬН.	ШАЙБЫ Дв=16мм	8	0,08	Дн=50мм h=5мм
П06–3	ТУ 5284–021–00110473–97	ЭЛЕМЕНТ ОБРАМЛЕНИЯ КОЗЫРЬКА	1	8,3	

Согласовано

Взам. инв. N

Подпись и дата

Инв. N подл.

Изм	Nуч.	лист	Nдок	Подпись	Дата
Разработ.	Сулейменов				

Разработка проектно сметной документаций по капитальному ремонту здания акимата Есбольского сельского округа

Здания акимата
Архитектурно-строительное решение

Стадия	Лист	Листов
РП	28	30

Козырек главного входа. Сечение 1–1

ТОО "DDCOM Engineering"

Пандус

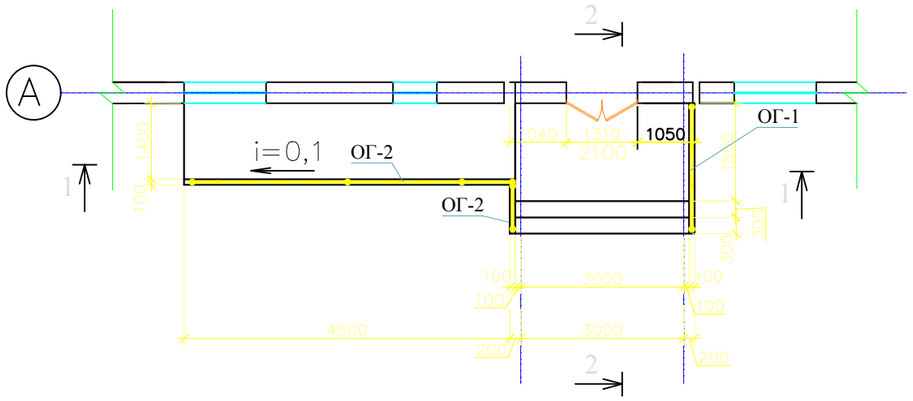

2–2

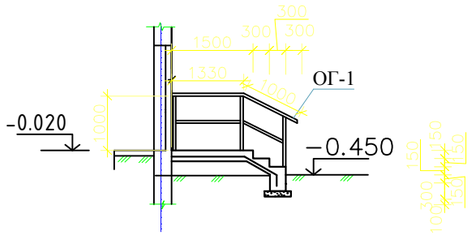

Узел"Б"

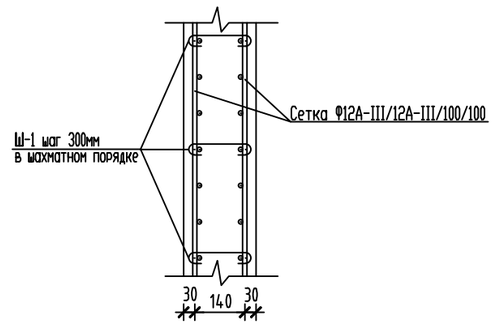

1–1

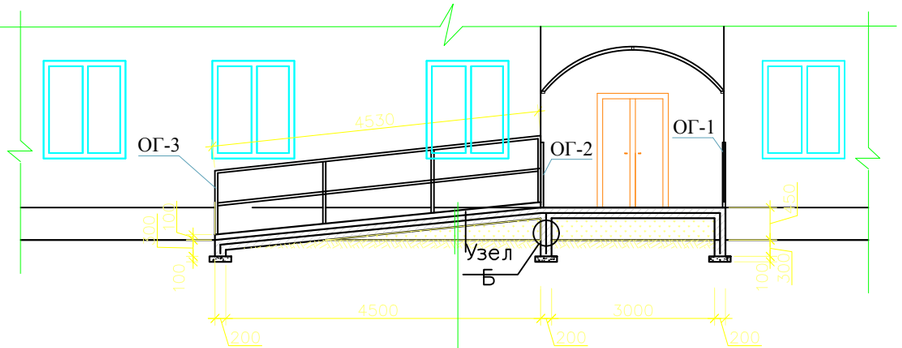

Бетонный бортик кл.В-15 –100мм
Бетон кл.В-15 –200мм
Сетка 12AIII/100/100 ГОСТ8478–81
Сетка 5Вр–1/100/100 ГОСТ8478–81
Щебень пропит.гор.бит.до полного насыщ.–100мм
Подстилающий слой из щебня с грунтом

ВЕДОМОСТЬ СТЕРЖНЕЙ НА ОДИН ЭЛЕМЕНТ

Марка поз.	ЭСКИЗ	Длина мм
Ш–1	160; 60 60	280

Согласовано

Взам. инв. N

Подпись и дата

Инв. N подл.

Изм	Nуч.	лист	N док	Подпись	Дата
Разработ.		Сулейменов			

Разработка проектно сметной документаций по капитальному ремонту здания акимата Есбольского сельского округа

Здания акимата
Архитектурно-строительное решение

Стадия	Лист	Листов
РП	29	30

Пандус. Ограждениия

ТОО "DDCOM Engineering"

Марка поз.	Обозначение	Наименование	Кол-во	Масса кг(ед.)	Приме-чание
		Ограждения ОГ-1	1		
1	ГОСТ 10704-91	Поручень Ф50х2,5 ; L общ=2,33 м	1	7,0	-
2	ГОСТ 10704-91	Стойка Ф25х2,5; L=1000	3	1.39	4,17
3	ГОСТ 10704-91	Перекладина Ф16х1,6; Lобщ=2,33 м	1	1,323	-
	серия 3.400-6/76	МИ 1-21	3	-	-
		Ограждения ОГ-2	1		
1	ГОСТ 10704-91	Поручень Ф50х2,5 ; L общ=1,0 м	1	2,99	-
2	ГОСТ 10704-91	Стойка Ф25х2,5; L=1000	2	1.39	2,78
3	ГОСТ 10704-91	Перекладина Ф16х1,6; Lобщ=1,0 м	1	0,568	-
	серия 3.400-6/76	МИ 1-21	2	-	-
ЗД-1		Пандус			
	ГОСТ 5781-82*	Сетка 5Вр-1/5Вр/100/100 $м^2$	9.0	3,17	28.53
	ГОСТ 5781-82*	Сетка 12А-III/12А-III/100/100 1500х6000		13.57	122.13
	ГОСТ 5781-82*	Сетка 12А-III/12А-III/100/100 п.м	118.6	0.888	105.32
	Материал:	Класс бетона В15, W8, F50	$м^3$	2,80	
ЗД-1		Щебень пролитый битумом	$м^3$	1,08	
		Ограждения ОГ-3	1		
1	ГОСТ 10704-91	Поручень Ф50х2,5 ; L общ=6,03 м	1	18.03	-
2	ГОСТ 10704-91	Стойка Ф25х2,5; L=1000	4	1.39	5.56
3	ГОСТ 10704-91	Перекладина Ф16х1,6; Lобщ=6.03 м	1	3.425	-
	серия 3.400-6/76	МИ 1-21	4	-	-
ЗД-1					

Фрагмент ОГ

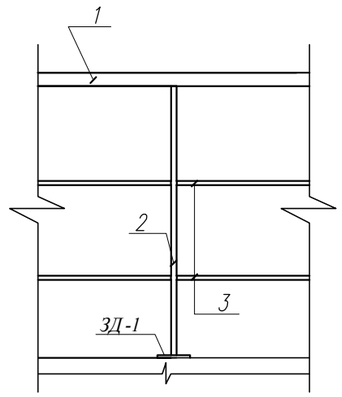

Согласовано

Взам. инв. N

Подпись и дата

Инв. N подл.

Изм	Nуч.	лист	Nдок	Подпись	Дата	Разработка проектно сметной документаций по капитальному ремонту здания акимата Есболького сельского округа		
Разработ.		Сулейменов				Здания акимата Архитектурно-строительное решение	Стадия РП	Лист 30 / 30
						Спецификация. Фрагмент ОГ.	ТОО "DDCOM Engineering"	