ВЕДОМОСТЬ РАБОЧИХ ЧЕРТЕЖЕЙ ОСНОВНОГО КОМПЛЕКТА СОТ

N листа	Наименование	Примечание
1	Общие данные	
2	Схема сетей видеонаблюдения	
3	План прокладки видеонаблюдения.	
4	Вариант крепления и схема подсоединения внутренних видеокамер	
5	Вариант крепления и схема подсоединения наружных видеокамер	

Вариант крепления и схема подсоединения внутренних видеокамер

Ведомость ссылочных и прилагаемых документов

Обозначение	Наименование	Примечание
	Ссылочные документы	
СНиП РК 3.02-10-2010	Устройство система связи.	
СНиП РК 3.02-02-2009	"Общественные здания и сооружения"	
	Прилагаемые документы	
СОТ.СО	Спецификация оборудования,	

Общие указания

Технические средства системы охранного телевидения обеспечивают ручное управление элементами системы охранного телевидения, круглогодичное наблюдение за периметром здания и внутренними помещениями оборудование СОТ, просмотр изображения от любой видеокамеры из кабинета приемной , круглосуточную видеозапись изображений от всех видеокамер с регистрацией времени, даты, номера видеокамеры или названия помещения. Все оборудование обработки и записи видеосигналов располагается в кабинете приемной.

Электропитание видео регистратора и источников бесперебойного питания PROGRESS PB-12120 выполнен в соответствии с "Правилами устройства электроустановок" (ПУЭ) от сетей переменного тока напряжением 220В, частотой 50гц . Кабель проложить в ПХВ кабель-канале.

Питание видеокамер осуществить от блока PROGRESS PB-12120 постоянным напряжением 12 вольт.

Заземлению (занулению) подлежит все металлические части электрооборудования, нормально не находящиеся под напряжением, но которые могут под ним, вследствие нарушения изоляция.

Монтажные работы должны выполняться в соответствии с действующими нормами и правилами.

Проект выполнен с соблюдением действующих норм и правил, соответствует нормам и правилам взрыво и пожаробезопасности и обеспечивает безопасную эксплуатацию запроектированных объектов.

Главный инженер проекта Ескендиров А.С.

ВЗАМ. ИНВ. N° | ПОДП. И ДАТА | ИНВ. N° ПОДЛ.

Изм.	Кол.уч.	Лист	Nдок.	Подпись	Дата				
						СОТ			
						Разработка проектно сметной документации по капитальному ремонту здания акимата Есболского сельского округа.			
Разработал		Сулейменов				Система охранного телевидения	Стадия	Лист	Листов
							РП	1	5
						Общие данные	ТОО "DDCOM Engineering		

Формат А3

Телекоммуникационный шкаф ВН

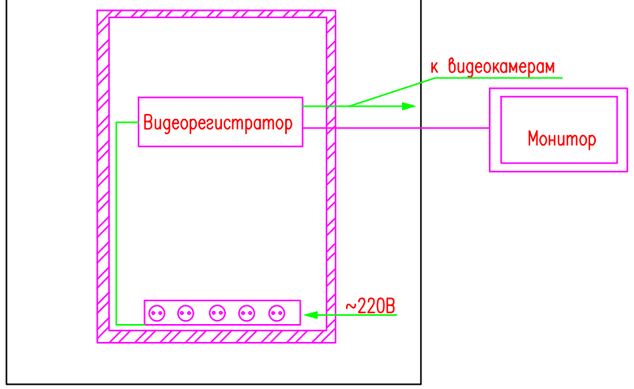

Структурная схема видеонаблюдения

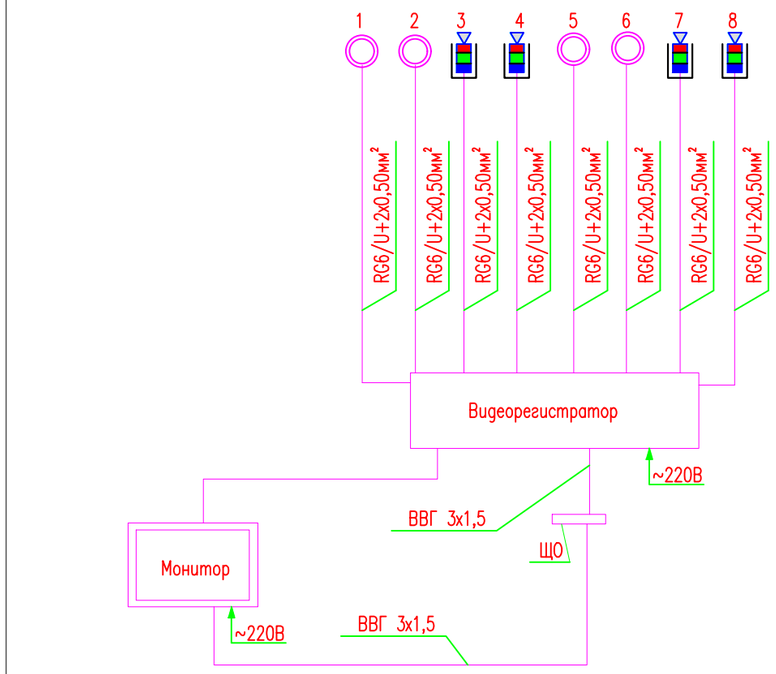

Условные обозначения:

- Видеокамера цветная внутренняя
- Видеокамера цветная наружная

						СОТ		
						Разработка проектно сметной документации по капитальному ремонту здания акимата Есболского сельского округа.		
Изм.	Кол.уч.	Лист	Nдок.	Подпись	Дата			
Разработал		Сулейменов				Система охранного телевидения	Стадия	Лист	Листов
							РП	2	
						Схема сетей видеонаблюдения	ТОО "DDCOM Engineering		

Взам. инв. #

Подп. и дата

Инв. # подл.

Формат А3

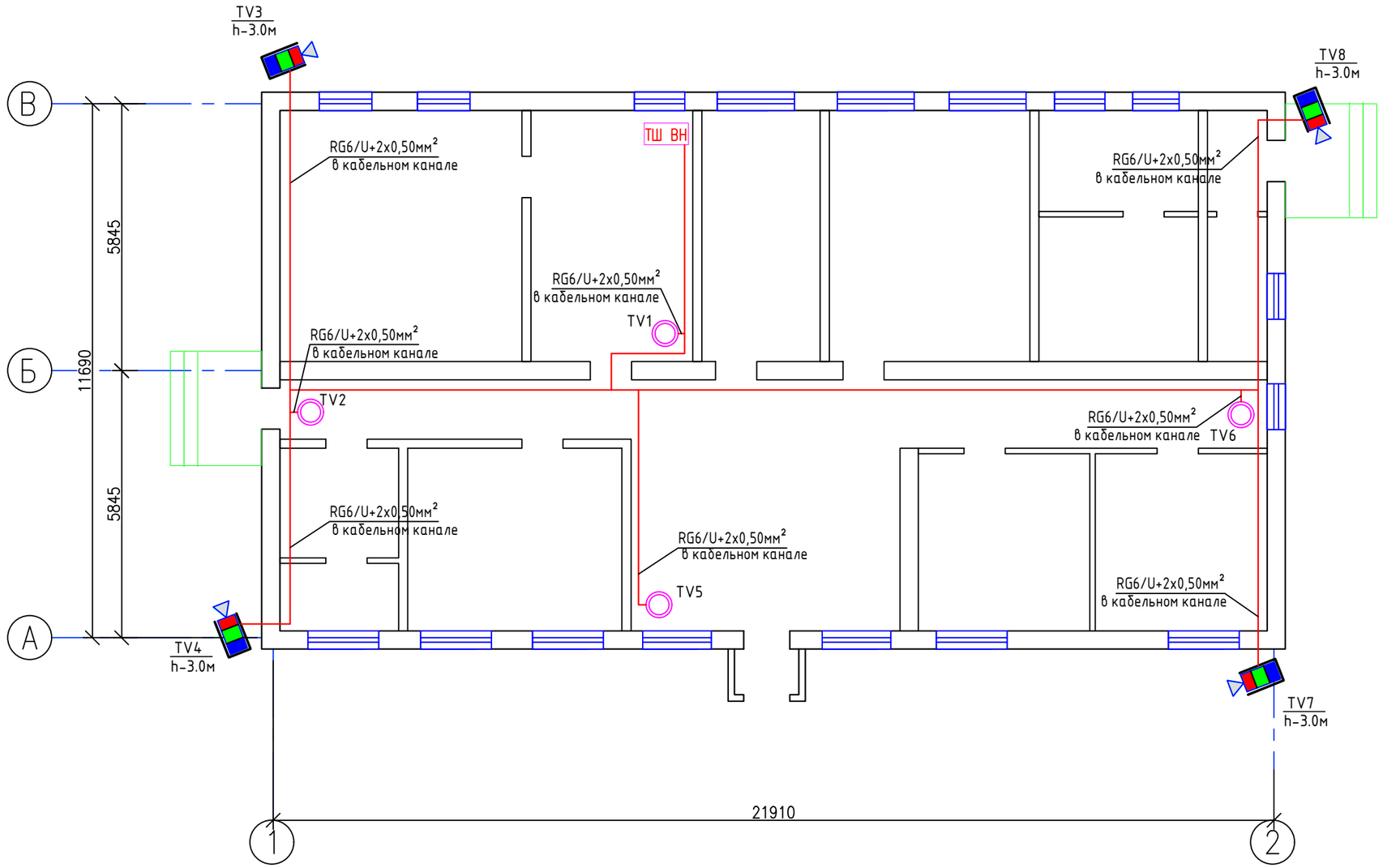

						СОТ		
						Разработка проектно сметной документации по капитальному ремонту здания акимата Есболского сельского округа.		
Изм.	Кол.уч.	Лист	Nдок.	Подпись	Дата			
Разработал		Сулейменов				Система охранного телевидения	Стадия	Лист	Листов
							РП	3	
						План сети видеокамер	ТОО "DDCOM Engineering		

Формат А3

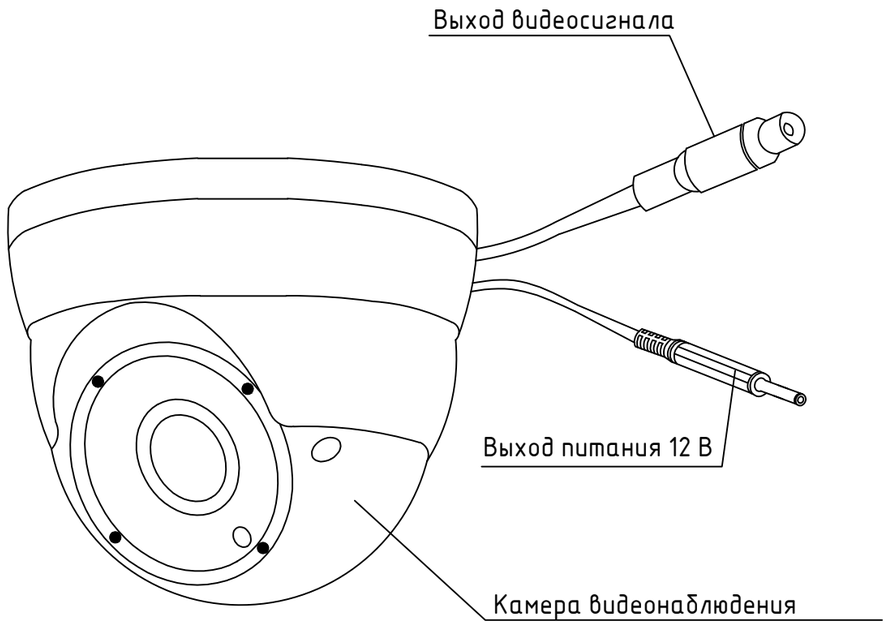

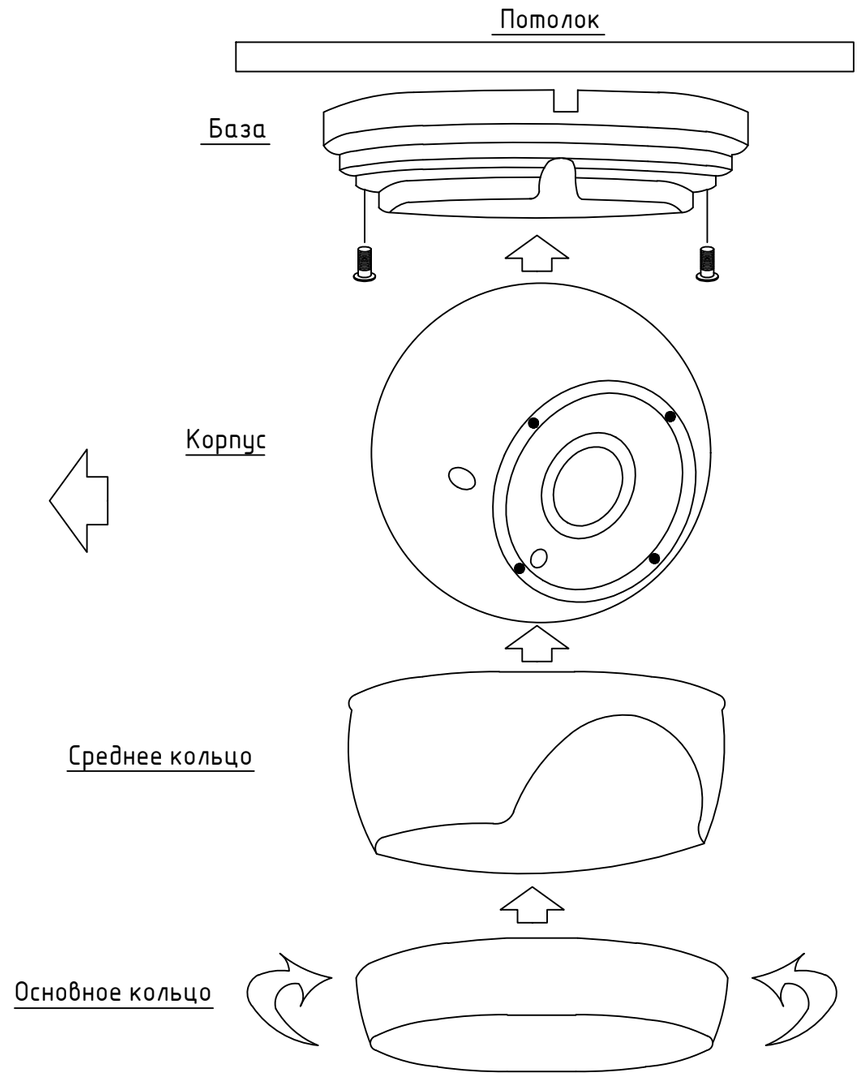

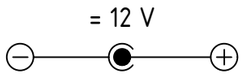

Схема распайки
разъема питания.

Взам. инв. #	Подп. и дата	Инв. # подл.

Изм.	Кол.уч.	Лист	Nдок.	Подпись	Дата				
						СОТ			
						Разработка проектно сметной документации по капитальному ремонту здания акимата Есболского сельского округа.			
Разработал		Сулейменов				Система охранного телевидения	Стадия	Лист	Листов
							РП	4	
						Вариант крепления и схема подсоединения внутренних видеокамер	ТОО "DDCOM Engineering		

Формат А3

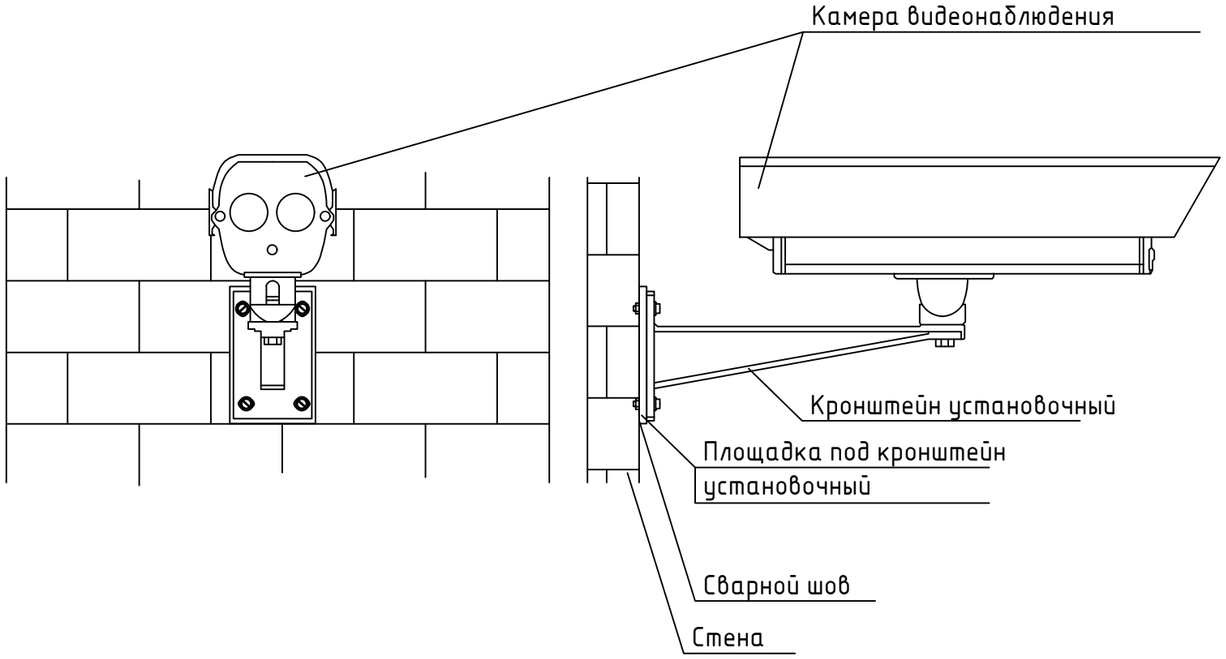

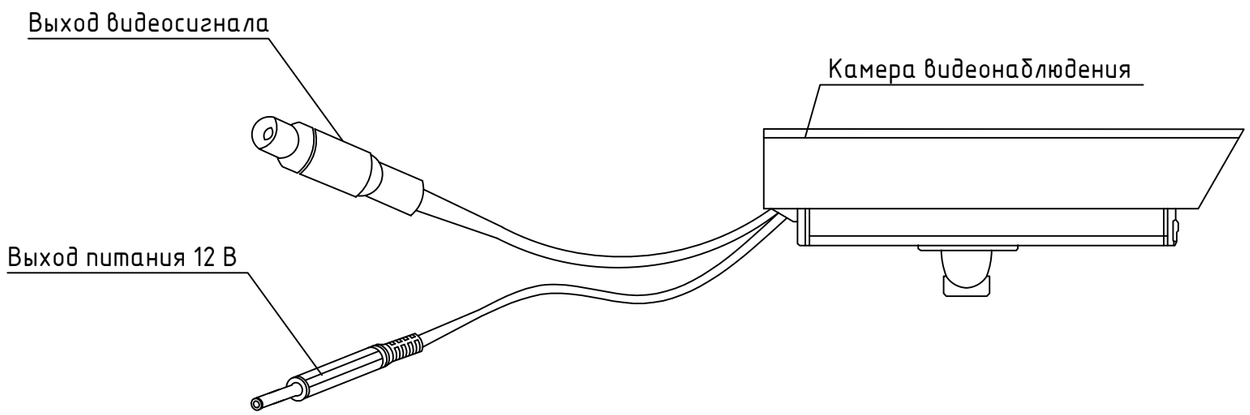

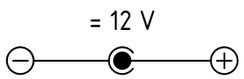

Схема распайки разъема питания.

Изм.	Кол.уч.	Лист	Nдок.	Подпись	Дата				
						СОТ			
						Разработка проектно сметной документации по капитальному ремонту здания акимата Есболского сельского округа.			
Разработал		Сулейменов				Система охранного телевидения	Стадия	Лист	Листов
							РП	5	
						Вариант крепления и схема подсоединения уличных видеокамер	ТОО "DDCOM Engineering		

Взам. инв. #

Подп. и дата

Инв. # подл.

Формат А3

Позиция	Наименование и техническая характеристика	Тип, марка, обозначение документа, опросного листа	Код оборудования, изделия, материала	Завод-изготовитель	Единица измерения	Кол-во	Масса единицы, кг	Примечания
1	2	3	4	5	6	7	8	9
1	Видеорегистратор 16-канальный	DS-7216HGHI-E2			шт.	1		
2	Монитор жидко-кристалический, 21,5				шт.	1		
3	Жесткий диск 1000 gb				шт.	1		
4	Видеокамера цветная для помещений	Hikvision DS-2CE56D1T-IR			шт.	4		
5	Видеокамера цветная уличная	Hikvision DS-2CE16C2T-IT1			шт.	4		
6	Кабель радиочастотный, коаксиальный с питанием	RG6/U+2x0.5мм			м.	195		
7	Разъём BNC, прямой, под обжим	BNC-11			шт.	16		
8	Разъём NP	NP-25			шт.	8		
9	Кабель-канал 25x25				м.	195		
10	Коробка распределительная	УК-2П			ш.	4		
11	Монтажные работы системы видеонаблюдения				ш.	8		
12	Пусконаладочные работы системы видеонаблюдения				ш.	8		

Взаим.Инв.№

Подп. и дата

Инв.№ подл.

Изм.	Кол.уч.	Лист	Nдок.	Подпись	Дата	СОТ.СО		
						Разработка проектно сметной документации по капитальному ремонту здания акимата Есболского сельского округа.		
Разработал		Сулейменов				Система охранного телевидения	Стадия	Лист	Листов
							РП	1	1
						Спецификация оборудования	ТОО "DDCOM Engineering		

Формат А3