030000, C. Aktobe, ave.Sankibay-batyra 22K
tel: +7(7132) 74 11 68
tel: +7(702) 501 9004
mail: too_dab@mail.ru
BIN 150240031725

ТОО DAB Design Architecture Building LTD

030000, Г. Актобе, пр.Санкибай-батыра 22К
тел: +7(7132) 74 11 68
тел: +7(702) 501 9004
э.п: too_dab@mail.ru
БИН 150240031725

Заказчик: ГУ "Отдел архитектуры, градостроительства и строительства Таскалинского района "

# РАБОЧИЙ ПРОЕКТ

## «Строительство трехэтажного 18 квартирного жилого дома с инженерной инфраструктурой к нему по ул. Пушкина с.Таскала Таскалинского жилого дома ЗКО. №1»

Архитектурно-планировочные решения

2018-043-АР

ГСЛ:15021466

030000, C. Aktobe, ave.Sankibay-batyra 22K
tel: +7(7132) 74 11 68
tel: +7(702) 501 9004
mail: too_dab@mail.ru
BIN 150240031725

ТОО DAB Design Architecture Building LTD

030000, Г. Актобе, пр.Санкибай-батыра 22К
тел: +7(7132) 74 11 68
тел: +7(702) 501 9004
э.п: too_dab@mail.ru
БИН 150240031725

Заказчик: ГУ "Отдел архитектуры, градостроительства и строительства Таскалинского района "

# РАБОЧИЙ ПРОЕКТ

## «Строительство трехэтажного 18 квартирного жилого дома с инженерной инфраструктурой к нему по ул. Пушкина с.Таскала Таскалинского жилого дома ЗКО. №1»

Директор ТОО "**DAB LTD**" Иманбаев М.М

Главный архитектор проекта Иманбаев М.М.

ГСЛ:15021466

## Ведомость рабочих чертежей основного комплекта марки "045-1-АР"

| Лист | Наименование | Примечание |
|---|---|---|
| 1 | Общие данные (начало). | |
| 2 | Общие данные (окончание). | |
| 3 | Фасад "1-14". | |
| 4 | Фасад "А-Г",Фасад "Г-А". | |
| 5 | План 1-этажа. Экспликация помещений 1-этажа. | |
| 6 | План 2÷3-этажей. Экспликация помещений 2÷3-этажей. | |
| 7 | Разрез "1-1". Спецификация элементов покрытия. | |
| 8 | Схема оконных блоков,Спецификация заполнения проемов | |
| 9 | План электрониш. Сечение "д-д". Спецификация элементов перемычек. | |
| 10 | Экспликация полов (начало) | |
| 11 | Ведомость отделки помещений (начало) | |
| 12 | Маркировочный план перемычек 1÷3-го этажа; Кладочный план 1÷3-го этажа; | |
| 13 | Ведомость перемычек,Спецификация перемычек | |
| 14 | План чердака. Козырек входа.Разрезы "8-8", "9-9". Стойка Ст. Анкер А1. | |
| 15 | Козырек входа. Спецификация элементов козырька входа. | |
| 16 | План раскладки кладочной сетки 1-этажа. План раскладки кладочной сетки 2÷3-этажей. | |
| 17 | Кладочные сетки СС1÷СС4. Спецификация элементов. | |
| 18 | План кровли.План стропил | |
| 19 | План стоек. Разрез 3-3 | |
| 20 | Разрез 2-2 | |
| 21 | Ветровые связи "ВС1". | |
| 22 | Разрез 4-4. Узел соединения стропил с диагональной ногой. | |
| 23 | Разрез 5-5. Узел соединения стропил с диагональной ногой. | |
| 24 | Разрез 6-6. Узел соединения стропил с диагональной ногой. | |
| 25 | Разрез 7-7. Узел соединения стропил с диагональной ногой. | |
| 26 | Ведомость элементов стропил. | |
| 27 | Устройство ограждения кровли. Спецификация элементов. | |
| 28 | Жалюзийная решетка ЖР1. Устройство слухового окна. | |
| 29 | Зонты на вентшахты | |
| 30 | Сечения "а-а", "б-б". Фрагмент ОГ-2. ЗД-1. Спецификация материало пандуса и крыльца. | |

Технические решения в рабочих чертежах соответствуют требованиям экологических, санитарно-гигиенических, пожарных и других норм, действующих на территории Республики Казахстан, обеспечивают безопасную для жизни людей эксплуатацию объекта при соблюдении предусмотренных рабочими чертежами мероприятий.

Главный архитектор проекта Иманбаев М.М.

## Ведомость ссылочных и прилагаемых документов

| Обозначение | Наименование | Примечание |
|---|---|---|
| | Ссылоные документы | |
| СНиП РК 5.01-01-2002 | Основания зданий и сооружений | |
| СНиП РК 1.03-05-2001 | Охрана труда и техника безопасности в строительстве | |
| СНиП РК 3.02-43-2007* | Жилые здания | |
| СНиП РК 3.02-06-2009 | Крыши и кровли | |
| ГОСТ 31173-2003 | Блоки дверные стальные | |
| ГОСТ 6629-74* | Двери деревянные внутренние для жилых и общ.-ных зданий | |
| СТ РК 948-2002, Серия 1.038.1-1, вып. 1 | Перемычки ж.б. для зданий с кирпичными стенами | |
| ГОСТ 14918-80 | Сталь тонколистовая оцинкованная с непрерывных линий | |
| СТ РК 2083-2011 | «Металлочерепица» | |
| ГОСТ 24045-2016 | Профили стальные листовые гнутые с трапециевидными гофрами для строительства. | |
| ГОСТ 379-2015 | Кирпич, камни, блоки и плиты перегородочные силикатные. | |
| ГОСТ 530-2012 | Кирпич и камень керамические. | |
| ГОСТ 9573-2012 | Плиты из минеральной ваты на синтетическом связующем теплоизоляционные. | |
| ГОСТ 30674-99 | Блоки оконные из поливилхлоридных профилей | |

## ТЭП квартир многоквартирного жилого дома

| Тип квартиры | Площадь квартиры, $м^2$ | Общая площадь квартиры, $м^2$ | Количество этажей | | | Количество квартир, шт | Площадь квартир, $м^2$ | Общая площадь квартир, $м^2$ |
|---|---|---|---|---|---|---|---|---|
| | | | 1 | 2 | 3 | | | |
| 1А | 41,82 | 44,73 | 2 | 0 | 0 | 2 | 83,64 | 89,46 |
| 2А | 51,87 | 54,87 | 2 | 0 | 0 | 2 | 103,74 | 109,74 |
| 2Б | 47,14 | 50,9 | 2 | 0 | 0 | 2 | 94,28 | 101,80 |
| 1Б | 37,94 | 40,85 | 0 | 2 | 2 | 4 | 151,76 | 163,40 |
| 2В | 56,98 | 59,89 | 0 | 2 | 2 | 4 | 227,92 | 239,56 |
| 2Г | 57,72 | 60,67 | 0 | 2 | 2 | 4 | 230,88 | 242,68 |
| Итого | | | 6 | 6 | 6 | 18 | 892,22 | 946,64 |
| Однокомнатные квартиры | | | | | | 6 | 235,40 | 252,86 |
| Двухкомнатные квартиры | | | | | | 12 | 656,82 | 693,78 |

| Изм. | Кол.уч. | Лист | N док. | Подпись | Дата |
|---|---|---|---|---|---|
| ГАП | | Иманбаев М.М. | | | |
| Разработал | | Берікұлы Р | | | |
| Н. контр. | | Иманбаев М.М. | | | |

2018-043-АР

«Строительство трехэтажного 18 квартирного жилого дома с инженерной инфраструктурой к нему по ул. Пушкина с.Таскала Таскалинского жилого дома ЗКО. №1»

Жилой дом
Блоки "А", "Б".

| Стадия | Лист | Листов |
|---|---|---|
| РП | 1 | 30 |

Общие данные (начало).

ТОО DAB LTD

Согласовано

Согласовано

Взамен инв. №

Подпись и дата

Инв. № подл.

А3 (420х297) Г

## Общие указания

Рабочий проект «Строительство трехэтажного 18 квартирного жилого дома с инженерной инфраструктурой, расположенного по ул. Пушкина с.Таскала Таскалинского района, ЗКО»

разработан на основании технического задания на проектирование и смежных разделов проекта.

За условную отм. 0,000 принята отметка чистого пола первого этажа здания, что соответствует абсолютной отметке .....

Уровень комфортности здания - IV; степень огнестойкости здания - II; степень долговечности здания - II; класс конструктивной пожарной опасности здания - С0; класс функциональной пожарной опасности - Ф1.3.

После монтажа всех коммуникаций все отверстия в стенах и перекрытиях заделать строительным раствором.

Подоконные отливы выполнить из оцинкованной кровельной стали δ=0,7 мм по ГОСТ 14918-80*.

Сварку производить электродами Э42 по ГОСТ 9467-75.

Все металлические и закладные изделия после их монтажа окрасить эмалевой краской ПФ-115 ГОСТ 6465-76 по грунту из лака ГФ-021 ГОСТ 25129-82* в соответствии со СНиП РК 2.01-19-2004 "Защита строительных конструкций от коррозии".

Внутренняя и наружная отделка столярных изделий - 2 слоя эмали ПФ-115 по грунтовке ГФ-021.

Для защиты пиломатериалов от биоразрушения предусматривается пропитка водным раствором антисептического препарата ХМФ (ГОСТ 23787.9-84) - 5-8% концентрации.

Деревянные конструкции, соприкасающиеся с кладкой, защитить от гниения прокладкой из двух слоев толя и тщательно антисептировать.

Все деревянные конструкции подвергнуть глубокой пропитке антипиренами.

Влажность древесных материалов не должна превышать 20%.

Вентиляция чердачной крыши - естественная через неплотности свеса карнизов и слуховые окна.

Крышу устраивать только в сухую погоду, при среднесуточной температуре наружного воздуха +5°С.

При увлажнении теплоизоляционного материала продолжать работу только после его полной просушки.

По периметру здания выполнить бетонную отмостку шириной 1500 мм, толщиной 100 мм, по щебеночной подготовке толщиной 100 мм, пропитанной битумом.

## Архитектурно-планировочные решения

Здание 3-х этажное с подвалом, прямоугольное в плане, с размерами в осях 12,3х35,72 м.

Высота этажа составляет 2,80 м, высота помещения 2,5 м.

Наружные и внутренние стены здания выполнены из силикатного кирпича.

Наружная отделка стен - расшивка швов.

Перегородки из силикатного кирпича в помещениях с влажным режимом - красный полнотелый кирпич.

Внутренняя отделка - согласно "Ведомостям отделок помещений".

Дверные блоки - наружные, тамбурные и входные в квартиры металлические по ГОСТ 31173-2003, внутренние деревянные по ГОСТ6629-88.

Оконные блоки и балконные двери приняты из трехкамерных ПВХ профилей с двойным остеклением по ГОСТ 30674-99. По конструктивной схеме оконные блоки приняты с поворотными створками и откидными фрамугами в комплекте с москитными сетками.

Подоконные доски выполнить из ПВХ профилей (ГОСТ 30673-99).

Конструктивная схема здания - бескаркасная с несущими продольными стенами.

Перекрытие - железобетонные многопустотные плиты по СТ РК 949-92.

Крыша чердачная с системой несущих деревянных стропил .

Кровля - металлочерепица по деревянной обрешетке.

Поверхность бетонных и железобетонных элементов, соприкасающихся с грунтом, обмазать горячим битумом

Производство, монтаж и приемку работ выполнить в соответствии с рабочими чертежами и указаниями глав СНиП 3.02.01-87, СНиП 3.03.01-87, СНиП 3.04.01-87.

В период производства работ необходимо осуществлять систематический контроль выполнения правил пожарной безопасности и правил техники безопасности в строительстве в соответствии со СНиП РК 1.03-05-2001.

## Мероприятия по возведению кладки в зимних условиях

Кладку каменных конструкций в зимнее время необходимо выполнять на цементных или цементно-глиняных растворах с применением противоморозных добавок.

В качестве противоморозных добавок в растворах для кладки зимой необходимо использовать соли нитрита натрия ($NaNO_2$) или поташ ($K_2CO_3$). Количество добавок зависит от среднесуточной температуры воздуха и составляет от 2 до 15% от массы цемента в растворе.

Для приготовления растворов для кладки с противоморозными добавками применяется портландцемент марки 300 и выше по ГОСТ 10178-85*.

Состав строительного раствора назначается в соответствии с требованиями СН 290-74. Вода для растворов должна соответствовать требованиям ГОСТ 23732-2011.

Для зимней кладки необходимо применять растворы с подвижностью в пределах: от 9 до 13 см для кладки из полнотелого кирпича и от 7 до 8 см для кладки из керамических камней.

Возведение стен по периметру здания или в пределах между осадочными швами необходимо выполнять равномерно. Допускается выполнение разрывов по высоте не более чем на половину этажа. При кладке глухих участков стен и углов допускаются аналогичные разрывы по высоте, которые необходимо завершать убежной штрабой.

Марку раствора для кладки при производстве каменных работ в зимнее время необходимо повышать на одну ступень против марки при работе летом (например, М75 зимой вместо М50 летом).

Готовые растворы должны быть однородными и пластичными, качество которых систематически контролирует лаборатория.

При перевозке раствора необходимо утеплять транспортные средства, оборудовав их крышками. Для снижения теплопотерь при транспортировании растворных смесей сводят до минимума их перегрузки.

Транспортировать растворы с противоморозными добавками можно без утепления, но с обязательной защитой от снега.

При выполнении каменных конструкций в зимних условиях все материалы необходимо очищать от наледи и загрязнений и применять их неотогретыми. Песок для растворов не должен содержать льда и мерзлых комьев диаметром более 10 мм.

Для предохранения от обледенения и заноса снегом на время перерывов в работе верх кладки следует закрывать.

## Отличительные особенности кирпичной кладки в зимних условиях:

- сокращают размер делянок, увеличивают число каменщиков, обеспечивают быстрое возведение кладки по высоте с обязательным и одновременным выполнением работ сразу на всей захватке;
- при многорядной системе перевязки вертикальные продольные швы перевязывают не реже чем через каждые 3 ряда;
- запас раствора на рабочем месте допускается только на 20...30 мин работы, ящик должен быть утеплен и оборудован подогревом;
- не разрешается укладывать в конструкцию намокший и обледеневший кирпич, его необходимо просушить;
- не допускается при перерывах в работе оставлять раствор на верхнем слое кладки.

## Уход за кладкой в период оттаивания

При длительных оттепелях, а также с наступлением весны следует тщательно наблюдать за равномерностью осадок кладки и их значением по периметру здания и за возможным отклонением стен от вертикали, чтобы своевременно принять необходимые меры и обеспечить хорошее качество сооружения.

Особое внимание следует обращать на примыкание наружных стен к внутренним, на кладку простенков. Если во время оттаивания кладки в отдельных стенах и простенках окажется перенапряжение, то их следует разгрузить до наступления полного оттаивания следующими способами:

- укрепление в поперечном направлении подкосами или связями свободно стоящих стен, высота которых превышает размеры их поперечного сечения более чем в четыре раза;
- постановка враспор стоек на клиньях с подкладками и оголовками над проемами (усиление перемычек) из древесины мягких пород (осины, сосны), которые могли бы при осадке стен сминаться поперек волокон;
- разгрузка кладки подведением с обеих сторон от поврежденного места деревянных рам;
- разгрузка кладки временной закладкой проемов, горизонтальных борозд, незаделанных гнезд кирпичом;
- разгрузка кладки удалением грузов с перекрытий;
- для уменьшения нагрузки от ж.б. плит перекрытий под приопорные участки подвести стойки, опираемые на деревянные клинья.

В период оттаивания запрещается вести работы, **связанные со значительными сотрясениями, например, пробивать отверстия и т.п.**

Для контроля за оттаиванием и твердением раствора в швах кладки из того же раствора, на котором возводились каменные конструкции, изготовляют контрольные образцы-кубы и хранят их в тех же условиях, в каких находится кладка. По состоянию образцов судят о прочности кладки.

Прочность твердеющего раствора проверяют специальными приборами.

За состоянием кладки наблюдают в течение всего периода оттаивания и последующего твердения раствора в кладке в течение 7...10 суток после наступления круглосуточных положительных температур. Стены, расположенные с южной стороны, при оттаивании нагреваются солнечными лучами, поэтому при необходимости их увлажняют или завешивают (например, пергамином), чтобы улучшить условия твердения раствора и предохранить кладку от неравномерных осадок.

При появлении на поверхности кладки трещин на них сразу же ставить маяки. Если каменная конструкция отклоняется от вертикали и трещины становятся опасными для прочности и устойчивости кладки, немедленно принимают меры к предотвращению дальнейших деформаций.

Ориентировочная прочность растворов с противоморозными добавками и количество добавок приведены ниже в табличной форме.

## Техника безопасности

При производстве каменных работ в зимних условиях необходимо соблюдать те же правила техники безопасности, что и при работе в летних условиях. Кроме того, нужно внимательно следить за своевременной очисткой лесов, подмостей и стремянок от снега и наледи, а при необходимости посыпать их песком. Нельзя устанавливать подмости на неочищенные от снега перекрытия или грунт. Проходы между штабелями материалов и конструкций следует очищать от снега, при появлении наледи посыпать проходы песком. Нельзя допускать, чтобы материалы и конструкции укладывали на неочищенные от снега площадки, так как это может вызвать не только порчу конструкций, но и несчастные случаи.

Рабочие, занятые возведением кладки на открытом воздухе, должны быть снабжены теплой одеждой. В зависимости от погоды (мороз, ветер) им предоставляют время для обогрева в теплом помещении.

Рабочие, приготовляющие растворы с химическими добавками, должны пройти специальный инструктаж и строго соблюдать установленные правила техники безопасности. Помещения, в которых приготовляют растворы с химическими добавками, должны иметь хорошую вентиляцию.

## Количество противоморозных добавок в кладочных растворах

| Противоморозная добавка | Среднесуточная температура воздуха, °С | Количество противоморозной добавки, % от массы цемента | Ожидаемая прочность раствора, % проектной прочности на морозе в течение | | |
|---|---|---|---|---|---|
| | | | 1 сут. | 28 сут. | 90 сут. |
| Нитрит натрия | от 0 до -2 | 2...3 | 15 | 50 | 70 |
| | от -3 до -5 | 4...5 | 10 | 40 | 55 |
| | от -6 до -15 | 8...10 | 5 | 30 | 40 |
| Поташ | до -5 | 5 | 25 | 60 | 80 |
| | от -6 до -15 | 10 | 20 | 50 | 65 |
| | от -16 до -30 | 12 | 10 | 35 | 50 |

Примечания:

1. В таблице приведена ожидаемая прочность для раствора марки М50 и выше, приготовленного на портландцементе. В случае применения шлакопортландцемента или использования как добавки нитрита натрия в виде жидкого продукта ожидаемую прочность растворов принимают с коэффициентом 0,8. Если же раствор готовят на шлакопортландцементе и применяют как добавку нитрит натрия в виде жидкого продукта, ожидаемую прочность принимают с коэффициентом 0,65.
2. В связи с различной скоростью твердения растворов с противоморозными добавками, приготовленных на цементах с разными минералогическими составами, данные таблицы об ожидаемой прочности раствора должны быть уточнены пробными замесами.
3. При применении поташа в раствор следует добавлять глиняное тесто в количестве не более 40% от массы цемента.

## Средняя температура раствора с химическими добавками в момент их укладки

| Температура наружного воздуха, °С | Требуемая температурa раствора, °С |
|---|---|
| До -10 | 4...6 |
| До -20 | 9...11 |
| Ниже -20 | 14...16 |

## Основные показатели

| № п/п | Наименование | Ед. изм. | Подвал | 1-этаж | Типовой этаж | Итого |
|---|---|---|---|---|---|---|
| 1 | Площадь жилого здания | $м^2$ | 404,46 | 476,91 | 464,75 | 1346,12 |
| 2 | Общая площадь квартир | $м^2$ | - | - | - | 946,64 |
| 3 | Строительный объем здания | $м^3$ | - | - | - | 5816,08 |
| 4 | в том числе ниже отм. 0,000 | $м^3$ | - | - | - | 1413,45 |
| 5 | Площадь застройки здания | $м^2$ | - | - | - | 608,87 |

| Изм. | Кол.уч. | Лист | N док. | Подпись | Дата |
|---|---|---|---|---|---|
| ГАП | | Иманбаев М.М. | | | |
| Разработал | | Берікұлы Р | | | |
| Н. контр. | | Иманбаев М.М. | | | |

2018-043-АР

«Строительство трехэтажного 18 квартирного жилого дома с инженерной инфраструктурой к нему по ул. Пушкина с.Таскала Таскалинского жилого дома ЗКО. №1»

Жилой дом
Блоки "А", "Б".

| Стадия | Лист | Листов |
|---|---|---|
| РП | 2 | |

Общие данные (окончание).

ТОО DAB LTD

Согласовано

Согласовано

Взамен инв. №

Подпись и дата

Инв. № подл.

А2 (594х420) Г

## Фасад 1-7

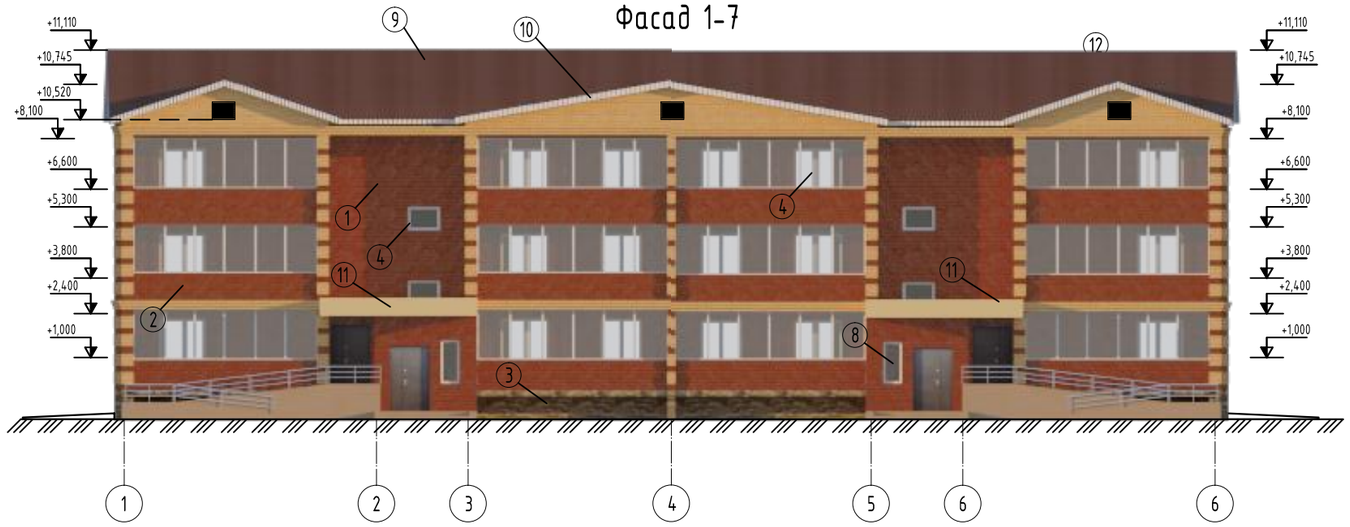


## Фасад 7-1

Примечание:
1. Ограждение кровли на фасаде условно не показано.
2. Данный лист смотреть совместно с л.АР-4

## Схема блокировки

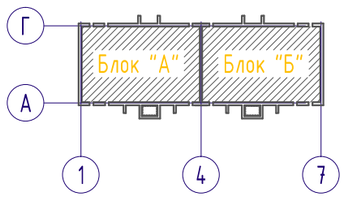


| Изм. | Кол.уч. | Лист | N док. | Подпись | Дата | 2018-043-АР | | |
|---|---|---|---|---|---|---|---|---|
| | | | | | | «Строительство трехэтажного 18 квартирного жилого дома с инженерной инфраструктурой к нему по ул. Пушкина с.Таскала Таскалинского жилого дома ЗКО. №1» | | |
| ГАП | | Иманбаев М.М. | | | | Жилой дом Блоки "А", "Б". | Стадия | Лист | Листов |
| Разработал | | Берікұлы Р | | | | | РП | 3 | |
| Н. контр. | | Иманбаев М.М. | | | | Фасад 1-14 Фасад 14-1 | ТОО DAB Design Architecture Building LTD | | |

Согласовано

Согласовано

Взамен инв. №

Подпись и дата

Инв. № подл.

А3 (420х297) Г

## Фасад А-Г;

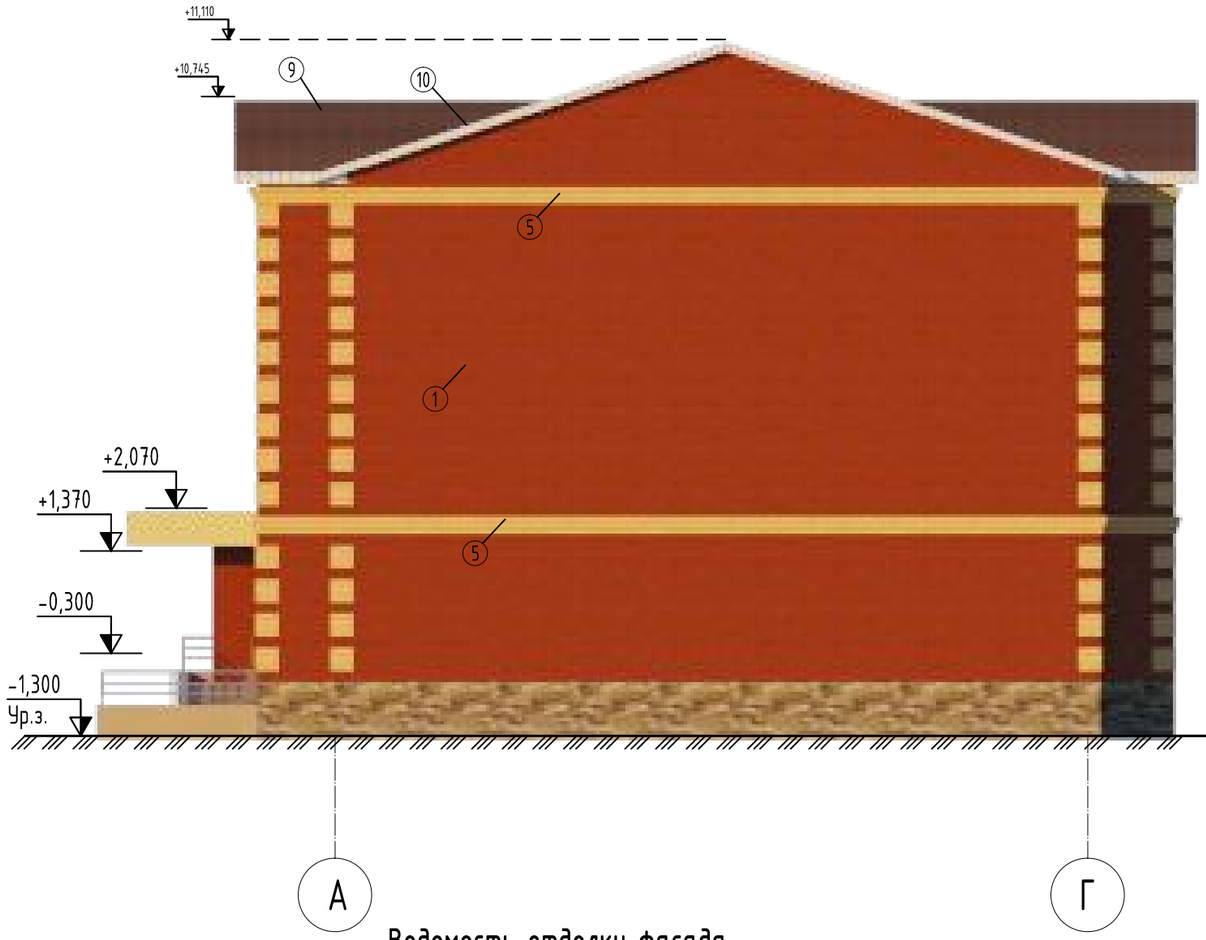


## Фасад Г-А;

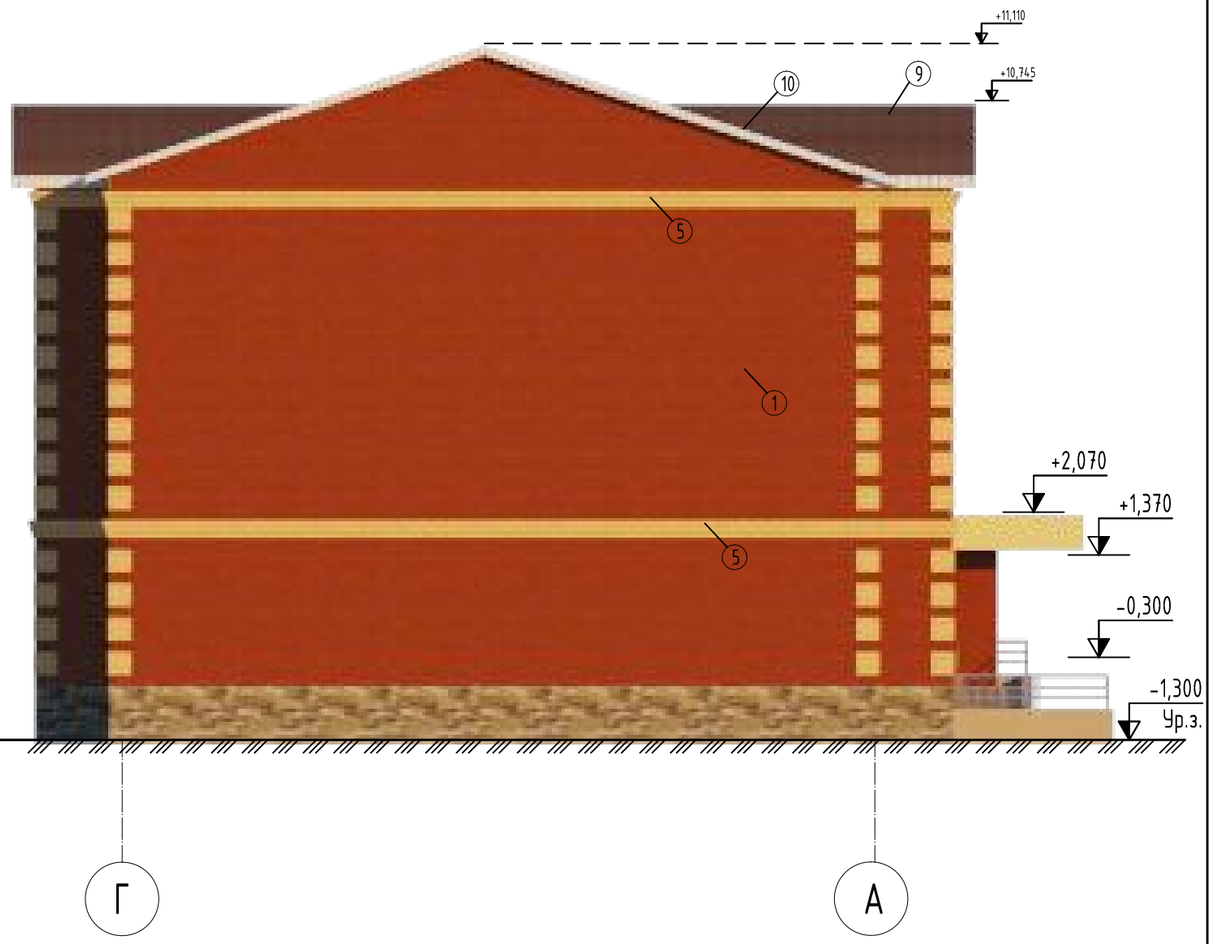


## Ведомость отделки фасада

(начало)

| Поз. Отделки | Наименование элемента фасада | Наименование материала отделки | Наименование и номер эталона цвета или образец колера | Примечание |
|---|---|---|---|---|
| 1 | Стена | Силикатный кирпич | Красный | ГОСТ 379-2015 |
| 2 | Перегородка | Силикатный кирпич | Красный | ГОСТ 379-2015 |
| 3 | Цоколь | Покраска акриловой краской | Серый | ГОСТ 28196-89* |
| 4 | Окна | Пластик | Белый | ГОСТ 30674-99 |
| 5 | Межэтажный пояс | РТ4 | Желтый | ГОСТ 15588-86 |
| 6 | Пилоны | Силикатный кирпич | Красный | ГОСТ 379-2015 |
| 7 | Пилоны | Силикатный кирпич | Желтый | ГОСТ 379-2015 |
| 8 | Двери | Металл | Серый (RAL 7004) | ГОСТ 31173-2003 |
| 9 | Кровля | Металлочерепица | Красный (RAL 3003) | СТ РК 2083-2011 |
| 10 | Карниз | Профлист | Белый (RAL 9003) | ГОСТ 24045-2016 |
| 11 | Карниз | Профлист | Желтый | ГОСТ 24045-2016 |
| 12 | Парапет | Силикатный кирпич | Желтый | ГОСТ 379-2015 |

## Схема блокировки

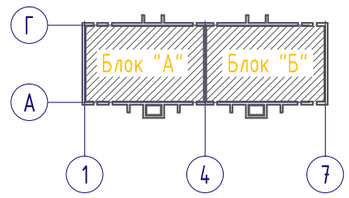


Примечание:
1. Ограждение кровли на фасаде условно не показано.
2. Данный лист смотреть совместно с л.АР-3

| Изм. | Кол.уч. | Лист | N док. | Подпись | Дата |
|---|---|---|---|---|---|
| ГАП | | Иманбаев М.М. | | | |
| Разработал | | Берікұлы Р | | | |
| Н. контр. | | Иманбаев М.М. | | | |

2018-043-АР

«Строительство трехэтажного 18 квартирного жилого дома с инженерной инфраструктурой к нему по ул. Пушкина с.Таскала Таскалинского жилого дома ЗКО. №1»

Жилой дом
Блоки "А", "Б".

| Стадия | Лист | Листов |
|---|---|---|
| РП | 4 | |

Фасад А-Г
Фасад Г-А

ТОО DAB LTD

Согласовано

Согласовано

Взамен инв. №

Подпись и дата

Инв. № подл.

А3 (420x297) Г

## План 1-этажа
М 1:100

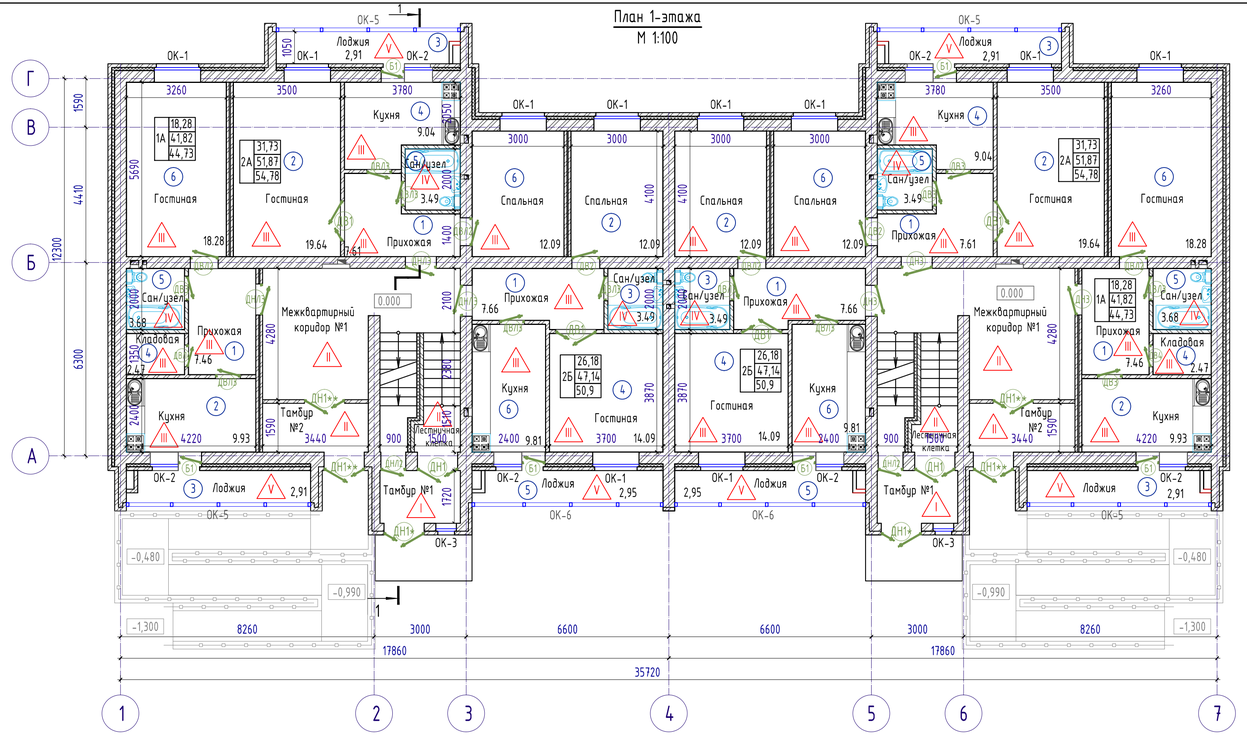


## Схема блокировки

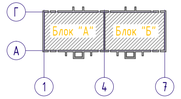


**Примечание:**

1. Оконные блоки и балконные двери приняты из трехкамерных ПВХ профилей с двойным остеклением (ГОСТ 30674-99). По конструктивной схеме оконные блоки приняты с поворотными створками и откидными фрамугами в комплекте с москитными сетками.
2. Подоконные доски выполнить из ПВХ профилей (ГОСТ 30673-99).
3. Подоконные отливы приняты из оцинкованной стали толщиной 0,7мм (ГОСТ 14918-80*).
4. Наружные дверные блоки приняты глухие металлические утепленные (ГОСТ 31173-2003).
5. Внутренние дверные блоки приняты деревянные глухие и остекленные (ГОСТ 6629-88) в зависимости от назначения помещений.
6. Межквартирные перегородки - двухслойная перегородка из силикатного кирпича на "ребро" марки М100 ГОСТ 379-2015 на растворе М25 по ГОСТ 28013-98* (изд.2004) с воздушной прослойкой равной 40 мм. Суммарная толщина межквартирных перегородок - 220 мм.
7. Межкомнатные перегородки и ограждения лоджий толщиной 120 мм из силикатного кирпича марки М100 ГОСТ 379-2015 на растворе М25 по ГОСТ 28013-98* (изд.2004).
8. В санузлах перегородки принять из красного полнотелого кирпича марки М100 по ГОСТ 530-2012 на растворе М25 по ГОСТ 28013-98* (изд.2004).

## ЭКСПЛИКАЦИЯ ПОМЕЩЕНИЙ 1-ЭТАЖА

| Номер помещения | Наименование | Площадь, $м^2$ |
|---|---|---|
| | Однокомнатная квартира тип 1А (2 квартиры) | 44.73 |
| 1 | Прихожая | 7.46 |
| 2 | Кухня | 9.93 |
| 3 | Лоджия | 2.91 |
| 4 | Кладовая | 2.47 |
| 5 | Санитарный узел | 3.68 |
| 6 | Гостинная | 18.28 |
| | Двухкомнатная квартира тип 2А (2 квартиры) | 54.78 |
| 1 | Прихожая | 7.61 |
| 2 | Гостинная | 19.64 |
| 3 | Лоджия | 2.91 |
| 4 | Кухня | 9.04 |
| 5 | Санитарный узел | 3.49 |
| 6 | Спальная | 12.09 |
| | Двухкомнатная квартира тип 2Б (2 квартиры) | 50.9 |
| 1 | Прихожая | 7.66 |
| 2 | Спальная | 12.09 |
| 3 | Санитарный узел | 3.49 |
| 4 | Гостинная | 14.09 |
| 5 | Лоджия | 2.95 |
| 6 | Кухня | 9.81 |

## ЭКСПЛИКАЦИЯ ПОМЕЩЕНИЙ ОБЩЕГО ПОЛЬЗОВАНИЯ 1-ЭТАЖА

| Номер помещения | Наименование | Площадь, $м^2$ |
|---|---|---|
| | БЛОК "А" | 32,16 |
| I | Тамбур №1 | 4,38 |
| II | Лестничная клетка | 3,44 |
| III | Тамбур №2 | 5,32 |
| IV | Межквартирный коридор №1 | 19,02 |
| | БЛОК "Б" | 32,16 |
| I | Тамбур №1 | 4,38 |
| II | Лестничная клетка | 3,44 |
| III | Тамбур №2 | 5,32 |
| IV | Межквартирный коридор №1 | 19,02 |

## Условные обозначения:

- Стены наружные - 600 мм: Кирпич, t=380 мм; Утеплитель, t=100 мм; Кирпич облицовочный, t=120 мм
- Стены внутренние: кирпичные 380 мм
- Перегородки: силикатный кирпич - t=120 мм
- Стены внутренние: кирпичные 380 мм
- Перегородки: керамический кирпич - t=120 мм
- номер пола согласно экспликации полов
- Ось

| Изм. | Кол.уч. | Лист | N док. | Подпись | Дата |
|---|---|---|---|---|---|
| ГАП | | | Имашбаев М.М. | | |
| Разработал | | | Берікұлы Р | | |
| Н. контр. | | | Имашбаев М.М. | | |

**2018-043-АР**

«Строительство трехэтажного 18 квартирного жилого дома с инженерной инфраструктурой к нему по ул. Пушкина с.Таскала Таскалинского жилого дома ЗКО. №1»

Жилой дом
Блоки "А", "Б".

| Стадия | Лист | Листов |
|---|---|---|
| РП | 5 | |

План 1-этажа.
Экспликация помещений 1-этажа.

ТОО DAB LTD

Согласовано

Согласовано

Взамен инв. №

Подпись и дата

Инв. № подл.

А3 (420x297) Г

## План 2÷3-этажей
М 1:100

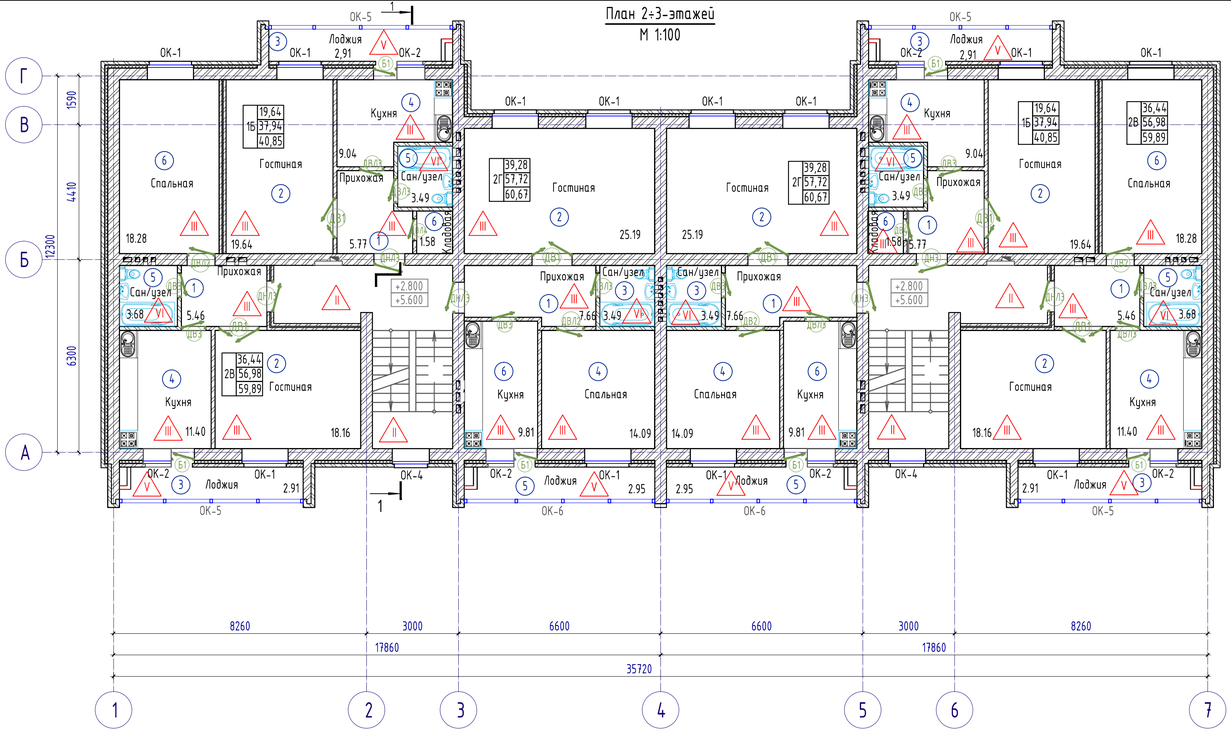


## Схема блокировки

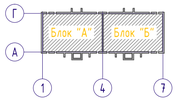


**Примечание:**

1. Оконные блоки и балконные двери приняты из трехкамерных ПВХ профилей с двойным остеклением (ГОСТ 30674-99). По конструктивной схеме оконные блоки приняты с поворотными створками и откидными фрамугами в комплекте с москитными сетками.
2. Подоконные доски выполнить из ПВХ профилей (ГОСТ 30673-99).
3. Подоконные отливы приняты из оцинкованной стали толщиной 0,7мм (ГОСТ 14918-80*).
4. Наружные дверные блоки приняты глухие металлические утепленные (ГОСТ 31173-2003).
5. Внутренние дверные блоки приняты деревянные глухие и остекленные (ГОСТ 6629-88) в зависимости от назначения помещений.
6. Межквартирные перегородки - двухслойная перегородка из силикатного кирпича на "ребро" марки М100 ГОСТ 379-2015 на растворе М25 по ГОСТ 28013-98* (изд.2004) с воздушной прослойкой равной 40 мм. Суммарная толщина межквартирных перегородок - 220 мм.
7. Межкомнатные перегородки и ограждения лоджий толщиной 120 мм из силикатного кирпича марки М100 ГОСТ 379-2015 на растворе М25 по ГОСТ 28013-98* (изд.2004).
8. В санузлах перегородки принять из красного полнотелого кирпича марки М100 по ГОСТ 530-2012 на растворе М25 по ГОСТ 28013-98* (изд.2004).

## ЭКСПЛИКАЦИЯ ПОМЕЩЕНИЙ 2÷3-ЭТАЖЕЙ

| Номер помещения | Наименование | Площадь, $м^2$ |
|---|---|---|
| | Однокомнатная квартира тип 1Б (4 квартиры) | 40.85 |
| 1 | Прихожая | 5.77 |
| 2 | Гостинная | 19.64 |
| 3 | Лоджия | 2.91 |
| 4 | Кухня | 9.04 |
| 5 | Санитарный узел | 3.49 |
| 6 | Кладовая | 1.58 |
| | Двухкомнатная квартира тип 2В (4 квартиры) | 59.89 |
| 1 | Прихожая | 5.46 |
| 2 | Гостинная | 18.16 |
| 3 | Лоджия | 2.91 |
| 4 | Кухня | 11.40 |
| 5 | Санитарный узел | 3.68 |
| 6 | Спальная | 18.28 |
| | Двухкомнатная квартира тип 2Г (4 квартиры) | 60.67 |
| 1 | Прихожая | 5.85 |
| 2 | Гостинная | 25.19 |
| 3 | Санитарный узел | 3.49 |
| 4 | Спальная | 14.09 |
| 5 | Лоджия | 2.95 |
| 6 | Кухня | 9.10 |

## ЭКСПЛИКАЦИЯ ПОМЕЩЕНИЙ ОБЩЕГО ПОЛЬЗОВАНИЯ (2÷3-ЭТАЖИ)

| Номер помещения | Наименование | Площадь, $м^2$ |
|---|---|---|
| | БЛОК "А" | 28,6 |
| | Помещений общего пользования | 14,3 |
| I | Лестничная клетка | 4,52 |
| II | Межквартирный коридор №1 | 9,78 |
| | БЛОК "Б" | 28,6 |
| | Помещений общего пользования | 14,3 |
| I | Лестничная клетка | 4,52 |
| II | Межквартирный коридор №1 | 9,78 |

## Условные обозначения:

- Стены наружные - 600 мм: Кирпич, t=380 мм; Утеплитель, t=100 мм; Кирпич облицовочный, t=120 мм
- Стены внутренние: кирпичные 380 мм
- Перегородки: силикатный кирпич - t=120 мм
- Стены внутренние: кирпичные 380 мм
- Перегородки: керамический кирпич - t=120 мм
- номер пола согласно экспликации полов
- 1 - Ось

| Изм. | Кол.уч. | Лист | N док. | Подпись | Дата |
|---|---|---|---|---|---|
| ГАП | | Имангазиев М.М. | | | |
| Разработал | | Берікұлы Р | | | |
| Н. контр. | | Имангазиев М.М. | | | |

**2018-043-АР**

«Строительство трехэтажного 18 квартирного жилого дома с инженерной инфраструктурой к нему по ул. Пушкина с.Таскала Таскалинского жилого дома ЗКО. №1»

Жилой дом
Блоки "А", "Б".

| Стадия | Лист | Листов |
|---|---|---|
| РП | 6 | |

План 2÷3-этажей.
Экспликация помещений.

ТОО DAB LTD

А3 (420x297) Г

Согласовано

Согласовано

Взамен инв. №

Подпись и дата

Инв. № подл.

## РАЗРЕЗ 1-1
М 1:100

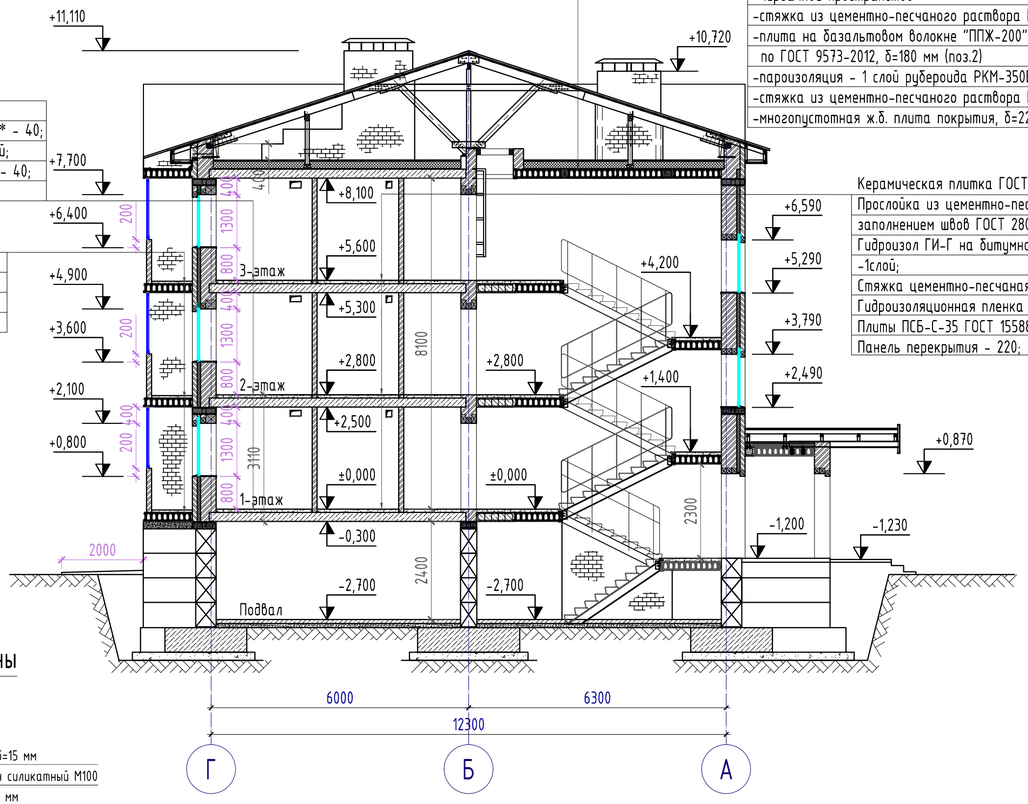


Линолеум гомогенный ГОСТ 7251-77 - 3,0;
Прослойка из клеящей мастики ГОСТ24064-80;
Цементно-песчаная стяжка М100 ГОСТ 28013-98* - 40;
Гидроизоляционная пленка ГОСТ 30547-97- 1слой;
Плиты минераловатные ПЖ-120 ГОСТ 9573-2012 - 40;
Панель перекрытия - 220;

Керамическая плитка ГОСТ 6787-2001 - 10;
Прослойка из цементно-песчаного раствора М100 с заполнением швов ГОСТ 28013-98* - 15;
Стяжка цементно-песчаная М100 ГОСТ 28013-98*- 35;
Панель перекрытия - 220;

-кровля - металлочерепица из стального листа по СТ РК 2083-2011
-обрешетка - доска 100х25 мм, ш.350 мм, ГОСТ 24454-80*
-контр-обрешетка - 50х32 мм, ГОСТ 24454-80*
-гидроизоляционная мембрана
-стропильная нога 150х50 мм, ш.900 мм, ГОСТ 24454-80*
-чердачное пространство
-стяжка из цементно-песчаного раствора М150, δ=30 мм (поз.1)
-плита на базальтовом волокне "ППЖ-200" по ГОСТ 9573-2012, δ=180 мм (поз.2)
-пароизоляция - 1 слой рубероида РКМ-350Б, ГОСТ 10923-93 (поз.3)
-стяжка из цементно-песчаного раствора М100, δ=15 мм (поз.4)
-многопустотная ж.б. плита покрытия, δ=220 мм

Керамическая плитка ГОСТ 6787-2001 - 8;
Прослойка из цементно-песчаного раствора М100 с заполнением швов ГОСТ 28013-98* - 15;
Гидроизол ГИ-Г на битумной мастике ГОСТ 7415-86 -1слой;
Стяжка цементно-песчаная М100 ГОСТ 28013-98*- 20;
Гидроизоляционная пленка ГОСТ 30547-97 -1слой;
Плиты ПСБ-С-35 ГОСТ 15588-86- 20;
Панель перекрытия - 220;

## ДЕТАЛЬ НАРУЖНЫЙ СТЕНЫ
М 1:20

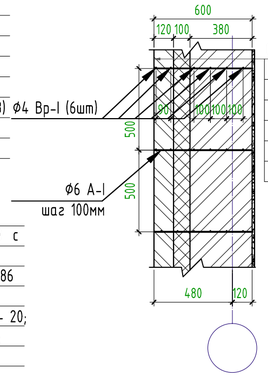


Облицовка - кирпич силикатный М125 по ГОСТ 379-2015, δ=120 мм
Теплоизоляция - плита жесткая ПЖ-100 по ГОСТ 9573-2012
Несущая стена - кирпич силикатный М125 по ГОСТ 379-2015, δ=380 мм
Внутренняя отделка - δ=15 мм

## ФРАГМЕНТ РАЗРЕЗА
М 1:50

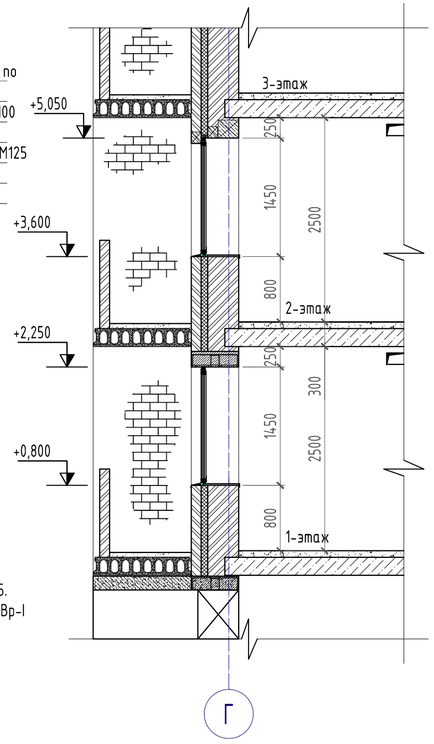


Примечание:

1. Условная отметка ±0,000 принята за отметку чистого пола этажа,
2. Наружные стены из силикатного кирпича (тип кладки "В") соединенных гибкими связями серия 2.130-8 выпуск 1
3. Наружная отделка - облицовка силикатным кирпичом М125 толщиной 120мм на цементно-песчаном растворе М75 под расшивку швов.
4. Утепление стен выполнить теплоизоляционными жесткими плитами ПЖ-100 по ГОСТ 9573-2012. Наружные стены выполнить из силикатного кирпича М125 на цементно-песчаном растворе М75.
5. Наружные стены на ширину 590мм армировать кладочной сеткой из арматуры Ф6 А-I и Ф4мм Вр-I с ячейкой 100х100мм через 5 рядов кладки.
6. Внутренние стены толщиной 380мм выполнить из силикатного кирпича М125 на цементно песчаном растворе М75.
7. Внутренние стены толщиной 380мм армировать кладочной сеткой из арматуры Ф4мм Вр-I с ячейкой 100х100мм на ширину 380мм через 5 рядов кладки.
8. Перегородки выполнить толщиной 120мм из силикатного кирпича М100 на цементно-песчаном растворе М25.
9. Перегородки в помещениях с влажным режимом выполнить толщиной 120 мм из керамического кирпича М100 по ГОСТ 530-2012 на цементно-песчаном растворе М25.

## Деталь внутренный стены
М 1:20

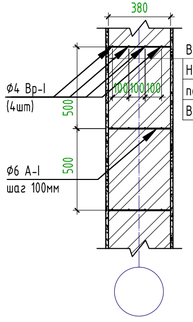


Внутренняя отделка - δ=15 мм
Несущая стена - кирпич силикатный М100 по ГОСТ 379-2015, δ=380 мм
Внутренняя отделка - δ=15 мм

## Схема блокировки

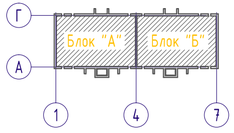


## Спецификация элементов покрытия

| Марка, поз. | Обозначение | Наименование | Количество | | | Масса ед., кг | Примечание |
|---|---|---|---|---|---|---|---|
| | | | Блок "А" | Блок "Б" | Общее | | |
| 1 | ГОСТ 28013-98* | Раствор цементно-песчаный М150 | 202,30 | 202,30 | 404,6 | - | $м^2$ |
| 2 | ГОСТ 9573-2012 | Плита на базальтовом волокне "ППЖ-200" | 36,41 | 36,41 | 72,82 | - | $м^3$ |
| 3 | ГОСТ 10923-93 | Рубероид "РКМ-350Б" | 242,10 | 242,10 | 484,2 | - | $м^2$ |
| 4 | ГОСТ 28013-98* | Раствор цементно-песчаный М100 | 202,30 | 202,30 | 404,6 | - | $м^2$ |

| Изм. | Кол.уч. | Лист | N док. | Подпись | Дата |
|---|---|---|---|---|---|
| ГАП | | Иманбаев М.М. | | | |
| Разработал | | Берікұлы Р | | | |
| Н. контр. | | Иманбаев М.М. | | | |

2018-043-АР

«Строительство трехэтажного 18 квартирного жилого дома с инженерной инфраструктурой к нему по ул. Пушкина с.Таскала Таскалинского жилого дома ЗКО. №1»

Жилой дом
Блоки "А", "Б".

| Стадия | Лист | Листов |
|---|---|---|
| РП | 7 | |

Разрез "1-1".
Спецификация элементов покрытия.

ТОО DAB LTD

Согласовано
Согласовано
Взамен инв. №
Подпись и дата
Инв. № подл.

А3 (420х297) Г

## СПЕЦИФИКАЦИЯ ЭЛЕМЕНТОВ ЗАПОЛНЕНИЯ ПРОЕМОВ (начало).

| Марка. | Обозначение. | Наименование. | Кол. | Масса ед. кг. | Примечание |
|---|---|---|---|---|---|
| | | Окно | | | |
| ОК-1 | ГОСТ 30674-99 | ОПВ2 1500-1300 (4М1-16-Н4) S=1,82м$^2$ | 34 | | |
| ОК-2 | ГОСТ 30674-99 | ОПВ2 900-1300 (4М1-16-Н4) S=1,07м$^2$ | 18 | | |
| ОК-3 | ГОСТ 30674-99 | ОПВ2 600-1200 (4М1-16-Н4) S=0,77м$^2$ | 2 | | |
| ОК-4 | ГОСТ 30674-99 | ОПВ2 1200-1300 (4М1-16-Н4) S=1,45м$^2$ | 4 | | |
| | | Подоконные доски | | | |
| | ГОСТ 30673-99 | Профиль ПВХ 1600х500мм | 34 | | ОК-1 |
| | ГОСТ 30673-99 | Профиль ПВХ 950х500мм | 18 | | ОК-2 |
| | ГОСТ 30673-99 | Профиль ПВХ 770х500мм | 2 | | ОК-3 |
| | ГОСТ 30673-99 | Профиль ПВХ 1300х500мм | 4 | | ОК-4 |
| | | Подоконные отливы | | | |
| | ГОСТ 14918-80* | ОЦ-А-0,7х180х1450 | 34 | | ОК-1 |
| | ГОСТ 14918-80* | ОЦ-А-0,7х180х900 | 18 | | ОК-2 |
| | ГОСТ 14918-80* | ОЦ-А-0,7х180х600 | 2 | | ОК-3 |
| | ГОСТ 14918-80* | ОЦ-А-0,7х180х1150 | 4 | | ОК-4 |
| | | Двери наружные | | | |
| ДН1* | ГОСТ 31173-2003 | ДСН ДКН 2100-1310 S=2,75м$^2$ | 2 | | |
| ДН1** | ГОСТ 31173-2003 | ДСН ДКН 2100-1310 S=2,75м$^2$ | 4 | | |
| ДН1 | ГОСТ 31173-2003 | ДСН ДКН 2100-1310 S=2,75м$^2$ | 2 | | |
| ДНЛ2 | ГОСТ 31173-2003 | ДСН КПЛН 2100-810 S=1,68м$^2$ | 2 | | |
| ДН3 | ГОСТ 31173-2003 | ДСН КПН 2100-1010 S=2,1м$^2$ | 7 | | |
| ДНЛ3 | ГОСТ 31173-2003 | ДСН КПЛН 2100-1010 S=2,1м$^2$ | 11 | | |
| | | Двери внутренние | | | |
| ДВ1 | ГОСТ 6629-88 | ДГ 21-13 S=2,75м$^2$ | 16 | | |
| ДВ2 | ГОСТ 6629-88 | ДГ 21-9 S=1,89м$^2$ | 6 | | |
| ДВЛ2 | ГОСТ 6629-88 | ДГ 21-9Л S=1,89м$^2$ | 9 | | |
| ДВ3 | ГОСТ 6629-88 | ДГ 21-8 S=1,70м$^2$ | 16 | | |
| ДВЛ3 | ГОСТ 6629-88 | ДГ 21-8Л S=1,70м$^2$ | 20 | | |
| ДВ4 | ГОСТ 6629-88 | ДГ 21-7 S=1,47м$^2$ | 3 | | |
| ДВЛ4 | ГОСТ 6629-88 | ДГ 21-7Л S=1,47м$^2$ | 3 | | |
| Б1 | ГОСТ 30674-99 | БП 21-7 S=1,47м$^2$ | 18 | | |
| ДВЛ2* | ГОСТ 31173-2003 | ДСВ КЛ 2100-910 S=1,89м$^2$ | 1 | | |

## СПЕЦИФИКАЦИЯ ЭЛЕМЕНТОВ ЗАПОЛНЕНИЯ ПРОЕМОВ (окончание).

| Марка. | Обозначение. | Наименование. | Кол. | Масса ед. кг. | Примечание |
|---|---|---|---|---|---|
| | | Окно | | | |
| ОК-5 | ГОСТ 30674-99 | ОПВ2 6000-1500 (4М1-16-Н4) S=8,63м$^2$ | 12 | | |
| ОК-6 | ГОСТ 30674-99 | ОПВ2 6200-1500 (4М1-16-Н4) S=8,97м$^2$ | 6 | | |
| | | Подоконные доски | | | |
| | ГОСТ 30673-99 | Профиль ПВХ 6100х60мм | 12 | | ОК-5 |
| | ГОСТ 30673-99 | Профиль ПВХ 6320х60мм | 6 | | ОК-6 |
| | | Подоконные отливы | | | |
| | ГОСТ 14918-80* | ОЦ-А-0,7х80х6090 | 12 | | ОК-5 |
| | ГОСТ 14918-80* | ОЦ-А-0,7х80х6290 | 6 | | ОК-6 |

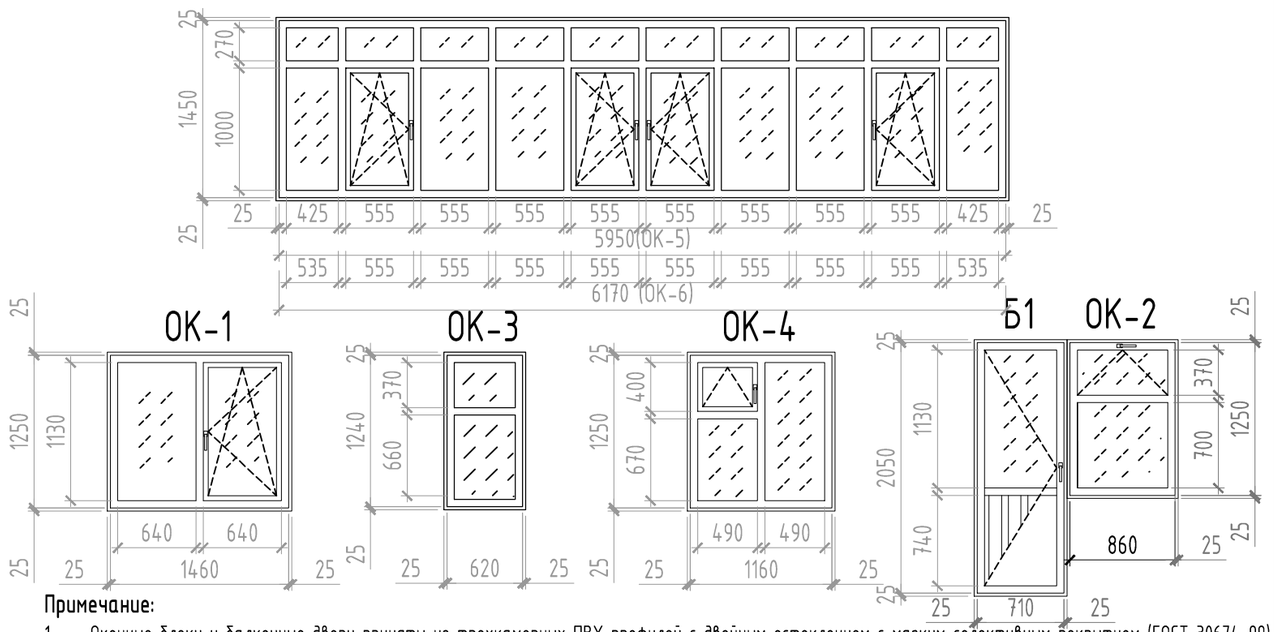


**Примечание:**

1. Оконные блоки и балконные двери приняты из трехкамерных ПВХ профилей с двойным остеклением с мягким селективным покрытием (ГОСТ 30674-99). По конструктивной схеме оконные блоки приняты с поворотными створками и откидными фрамугами в комплекте с москитными сетками.
2. Подоконные доски выполнить из ПВХ профилей (ГОСТ 30673-99).
3. Подоконные отливы приняты из оцинкованной стали толщиной 0,7мм (ГОСТ 14918-80*).
4. Наружные дверные блоки приняты глухие металлические утепленные (ГОСТ 31173-2003). Дверные блоки с индексом ** приняты без порога
5. Внутренний дверной блок ДВЛ2* по ГОСТу 31173-2003 принята глухой металлический без утепление
6. Внутренние дверные блоки приняты деревянные глухие и остекленные (ГОСТ 6629-88) в зависимости от назначения помещений.
7. Данный лист смотреть совместно с л.АР-

| Изм. | Кол.уч. | Лист | N док. | Подпись | Дата |
|---|---|---|---|---|---|
| ГАП | | Иманбаев М.М. | | | |
| Разработал | | Берікұлы Р | | | |
| Н. контр. | | Иманбаев М.М. | | | |

**2018-043-АР**

«Строительство трехэтажного 18 квартирного жилого дома с инженерной инфраструктурой к нему по ул. Пушкина с.Таскала Таскалинского жилого дома ЗКО. №1»

Жилой дом
Блоки "А", "Б".

| Стадия | Лист | Листов |
|---|---|---|
| РП | 8 | |

Схема оконных блоков
Спецификация заполнения проемов

ТОО DAB Design Architecture Building LTD

Согласовано

Согласовано

Взамен инв. №

Подпись и дата

Инв. № подл.

А3 (420х297) Г

## План электрониш
М 1:25

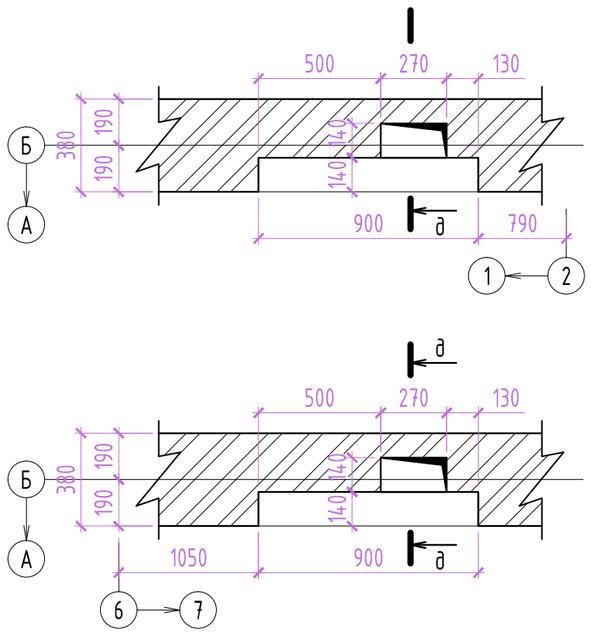


## Сечение "д-д"
М 1:50

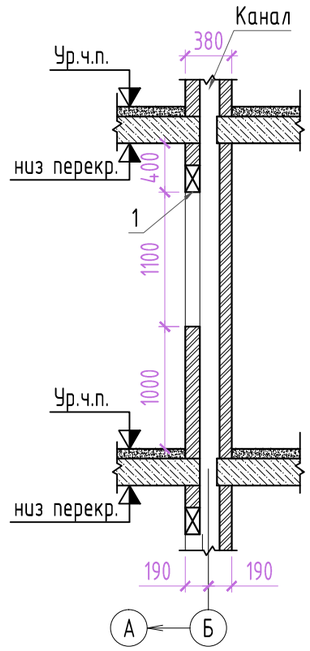


## Спецификация элементов перемычек

| Марка, поз. | Обозначение | Наименование | Кол., шт. | Масса ед., кг | Примечание |
|---|---|---|---|---|---|
| | | Блок "А" | | | |
| 1 | СТ РК 948-2002, Серия 1.038.1-1, вып. 1 | ЗПБ13-37-п | 3 | 85 | |
| | | Блок "Б" | | | |
| 1 | СТ РК 948-2002, Серия 1.038.1-1, вып. 1 | ЗПБ13-37-п | 3 | 85 | |

## Схема блокировки

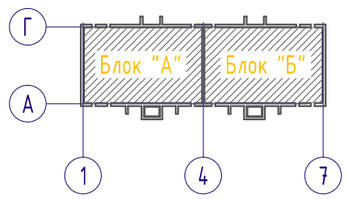


Согласовано

Согласовано

Взамен инв. №

Подпись и дата

Инв. № подл.

| Изм. | Кол.уч. | Лист | N док. | Подпись | Дата |
|---|---|---|---|---|---|
| ГАП | | Иманбаев М.М. | | | |
| Разработал | | Берікұлы Р | | | |
| Н. контр. | | Иманбаев М.М. | | | |

**2018-043-АР**

«Строительство трехэтажного 18 квартирного жилого дома с инженерной инфраструктурой к нему по ул. Пушкина с.Таскала Таскалинского жилого дома ЗКО. №1»

Жилой дом
Блоки "А", "Б".

| Стадия | Лист | Листов |
|---|---|---|
| РП | 9 | |

План электрониш.
Сечение "д-д". Спецификация элементов перемычек.

ТОО DAB LTD

А3 (420x297) Г

# ЭКСПЛИКАЦИЯ ПОЛОВ

(начало)

| Номер помещения | Тип пола | Схема пола или тип пола по серии | Данные элементов пола (наименование, толщина, основание и др.), мм | Площадь, $м^2$ |
|---|---|---|---|---|
| Блок А | | | | |
| Тамбур | I | | Керамическая плитка ГОСТ 6787-2001 - 10;<br>Прослойка из цементно-песчаного раствора М100 с заполнением швов ГОСТ 28013-98* - 15;<br>Подготовка из бетона В7,5 ГОСТ 26633-2015 - 80;<br>Грунт основания с втрамбованным щебнем; | 4,38 |
| Площадки лестничных клеток, коридор | II | 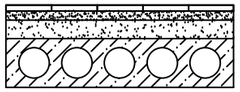 | Керамическая плитка ГОСТ 6787-2001 - 10;<br>Прослойка из цементно-песчаного раствора М100 с заполнением швов ГОСТ 28013-98* - 15;<br>Стяжка цементно-песчаная М100 ГОСТ 28013-98* - 55;<br>Панель перекрытия - 220; | 56,4 |
| 1 этаж | | | | |
| Прихожая, кухня, коридор, гостиная, спальная, кладовая | III | 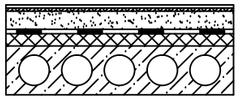 | Линолеум гомогенный ГОСТ 7251-77 - 3,0;<br>Прослойка из клеящей мастики ГОСТ24064-80;<br>Цементно-песчаная стяжка М100 ГОСТ 28013-98* - 40;<br>Гидроизоляционная пленка ГОСТ 30547-97 - 1слой;<br>Плиты минераловатные ПЖ-120 ГОСТ 9573-2012 - 40;<br>Панель перекрытия - 220; | 130,98 |
| Санузел | IV | 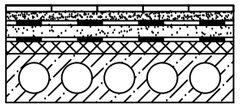 | Керамическая плитка ГОСТ 6787-2001 - 8;<br>Прослойка из цементно-песчаного раствора М100 с заполнением швов ГОСТ 28013-98* - 15;<br>Гидроизол ГИ-Г на битумной мастике ГОСТ 7415-86 - 1слой;<br>Стяжка цементно-песчаная М100 ГОСТ 28013-98* - 20;<br>Гидроизоляционная пленка ГОСТ 30547-97 - 1слой;<br>Плиты ПСБ-С-35 ГОСТ 15588-86 - 20;<br>Панель перекрытия - 220; | 10,66 |
| Лоджия | V | 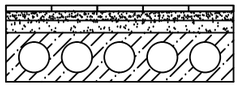 | Керамическая плитка ГОСТ 6787-2001 - 10;<br>Прослойка из цементно-песчаного раствора М100 с заполнением швов ГОСТ 28013-98* - 15;<br>Стяжка цементно-песчаная М100 ГОСТ 28013-98* - 35;<br>Панель перекрытия - 220; | 17,31 |
| 2-3 этаж | | | | |
| Прихожая, кухня, коридор, гостиная, спальная, кладовая | III | 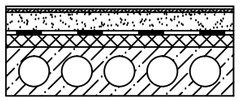 | Линолеум гомогенный ГОСТ 7251-77 - 3,0;<br>Прослойка из клеящей мастики ГОСТ24064-80;<br>Цементно-песчаная стяжка М100 ГОСТ 28013-98* - 40;<br>Гидроизоляционная пленка ГОСТ 30547-97 - 1слой;<br>Плиты минераловатные П125 ГОСТ 9573-2012 - 40;<br>Панель перекрытия - 220; | 284,04 |
| Лоджия | V | 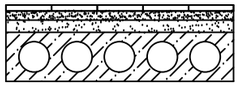 | Керамическая плитка ГОСТ 6787-2001 - 10;<br>Прослойка из цементно-песчаного раствора М100 с заполнением швов ГОСТ 28013-98* - 15;<br>Стяжка цементно-песчаная М100 ГОСТ 28013-98* - 35;<br>Панель перекрытия - 220; | 34,62 |
| Санузел, туалет | VI | 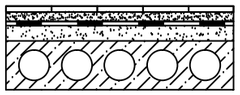 | Керамическая плитка ГОСТ 6787-2001 - 8;<br>Прослойка из цементно-песчаного раствора М100 с заполнением швов ГОСТ 28013-98* - 15;<br>Гидроизол ГИ-Г на битумной мастике ГОСТ 7415-86 - 1слой;<br>Стяжка цементно-песчаная М100 ГОСТ 28013-98* - 30;<br>Панель перекрытия - 220; | 21,32 |

(продолжение)

| Номер помещения | Тип пола | Схема пола или тип пола по серии | Данные элементов пола (наименование, толщина, основание и др.), мм | Площадь, $м^2$ |
|---|---|---|---|---|
| Блок Б | | | | |
| Тамбур | I | | Керамическая плитка ГОСТ 6787-2001 - 10;<br>Прослойка из цементно-песчаного раствора М100 с заполнением швов ГОСТ 28013-98* - 15;<br>Подготовка из бетона В7,5 ГОСТ 26633-2015 - 80;<br>Грунт основания с втрамбованным щебнем; | 4,38 |
| Площадки лестничных клеток, коридор | II | 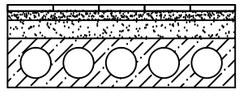 | Керамическая плитка ГОСТ 6787-2001 - 10;<br>Прослойка из цементно-песчаного раствора М100 с заполнением швов ГОСТ 28013-98* - 15;<br>Стяжка цементно-песчаная М100 ГОСТ 28013-98* - 55;<br>Панель перекрытия - 220; | 56,4 |
| 1 этаж | | | | |
| Прихожая, кухня, коридор, гостиная, спальная, кладовая | III | 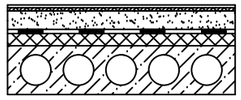 | Линолеум гомогенный ГОСТ 7251-77 - 3,0;<br>Прослойка из клеящей мастики ГОСТ24064-80;<br>Цементно-песчаная стяжка М100 ГОСТ 28013-98* - 40;<br>Гидроизоляционная пленка ГОСТ 30547-97 - 1слой;<br>Плиты минераловатные ПЖ-120 ГОСТ 9573-2012 - 40;<br>Панель перекрытия - 220; | 130,98 |
| Санузел, туалет | IV | 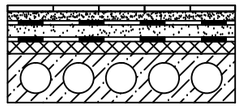 | Керамическая плитка ГОСТ 6787-2001 - 8;<br>Прослойка из цементно-песчаного раствора М100 с заполнением швов ГОСТ 28013-98* - 15;<br>Гидроизол ГИ-Г на битумной мастике ГОСТ 7415-86 - 1слой;<br>Стяжка цементно-песчаная М100 ГОСТ 28013-98* - 20;<br>Гидроизоляционная пленка ГОСТ 30547-97 - 1слой;<br>Плиты ПСБ-С-35 ГОСТ 15588-86 - 20;<br>Панель перекрытия - 220; | 10,66 |
| Лоджия | V | 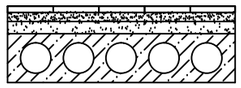 | Керамическая плитка ГОСТ 6787-2001 - 10;<br>Прослойка из цементно-песчаного раствора М100 с заполнением швов ГОСТ 28013-98* - 15;<br>Стяжка цементно-песчаная М100 ГОСТ 28013-98* - 35;<br>Панель перекрытия - 220; | 17,31 |
| 2-3 этаж | | | | |
| Прихожая, кухня, коридор, гостиная, спальная, кладовая | III | 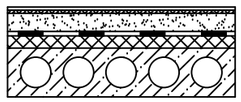 | Линолеум гомогенный ГОСТ 7251-77 - 3,0;<br>Прослойка из клеящей мастики ГОСТ24064-80;<br>Цементно-песчаная стяжка М100 ГОСТ 28013-98* - 40;<br>Гидроизоляционная пленка ГОСТ 30547-97 - 1слой;<br>Плиты минераловатные П125 ГОСТ 9573-2012 - 40;<br>Панель перекрытия - 220; | 284,04 |
| Лоджия | V | 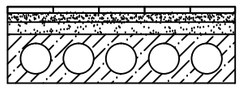 | Керамическая плитка ГОСТ 6787-2001 - 10;<br>Прослойка из цементно-песчаного раствора М100 с заполнением швов ГОСТ 28013-98* - 15;<br>Стяжка цементно-песчаная М100 ГОСТ 28013-98* - 35;<br>Панель перекрытия - 220; | 34,62 |
| Санузел, туалет | VI | 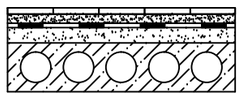 | Керамическая плитка ГОСТ 6787-2001 - 8;<br>Прослойка из цементно-песчаного раствора М100 с заполнением швов ГОСТ 28013-98* - 15;<br>Гидроизол ГИ-Г на битумной мастике ГОСТ 7415-86 - 1слой;<br>Стяжка цементно-песчаная М100 ГОСТ 28013-98* - 30;<br>Панель перекрытия - 220; | 21,32 |

## Схема блокировки

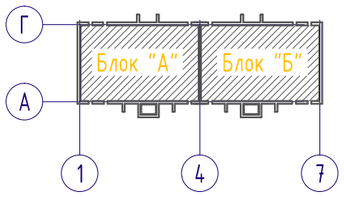


**Примечание:**

1. Линолеум перед укладкой должен вылежаться до исчезновения волн и полностью прилегать к основанию. Кромки стыкуемых полотнищ линолеума должны быть сварены или приклеены. В помещениях с покрытием из линолеума выполнить устройство плинтусов из ПВХ профилей- 1649,44м.
2. Укладку керамической плитки вести по слою свежеуложенного цементно-песчаного раствора М150. В помещениях с покрытием из керамической плитки выполнить устройство керамических плинтусов- 256,84м.
3. Работы по устройству полов выполнить согласно требований СНиП РК 3.02-03-2003 "Полы", СНиП РК 2.04-10-2004 "Изоляционные и отделочные покрытия".
4. План полов смотреть на л.АР-

Согласовано

Согласовано

Взамен инв. №

Подпись и дата

Инв. № подл.

| Изм. | Кол.уч. | Лист | N док. | Подпись | Дата |
|---|---|---|---|---|---|
| ГАП | | Иманбаев М.М. | | | |
| Разработал | | Берікұлы Р | | | |
| Н. контр. | | Иманбаев М.М. | | | |

**2018-043-АР**

«Строительство трехэтажного 18 квартирного жилого дома с инженерной инфраструктурой к нему по ул. Пушкина с.Таскала Таскалинского жилого дома ЗКО. №1»

Жилой дом
Блоки "А", "Б".

| Стадия | Лист | Листов |
|---|---|---|
| РП | 10 | |

Экспликация полов (начало)

ТОО DAB LTD

А3 (420х297) Г

# ВЕДОМОСТЬ ОТДЕЛКИ ПОМЕЩЕНИЙ

(начало)

| Номер помещения | Вид отделки элементов интерьеров | | | | | | | | | Примечание |
|---|---|---|---|---|---|---|---|---|---|---|
| | Потолок | Площадь $м^2$ | Стена | Площадь $м^2$ | Низ стены | Высота м | Площадь $м^2$ | Откосы | Площадь $м^2$ | |
| Блок А | | | | | | | | | | |
| Прихожая, коридор, гостиная, спальная, кладовая | Огрунтовка поверхности, сплошное выравнивание гипсовыми сухими смесями, окраска ВА | 327,08 | Простая цементно-песчаная штукатурка, окраска ВА | 775,6 | | | | Простая цементно-песчаная штукатурка, окраска ВА | 89,07 | |
| Кухня | Огрунтовка поверхности, сплошное выравнивание гипсовыми сухими смесями, окраска ВА | 87,86 | Простая цементно-песчаная штукатурка, окраска ВА | 222,95 | Простая цементно-песчаная штукатурка, облицовка керамической плиткой | 0,6 | 36,35 | Простая цементно-песчаная штукатурка, окраска ВА | 30,1 | Керамическая плитка - над оборудованием вдоль всего фронта, включая боковые стенки |
| Санузел | Огрунтовка поверхности, сплошное выравнивание гипсовыми сухими смесями, окраска ВА | 31,98 | Простая цементно-песчаная штукатурка, окраска ВА | | Простая цементно-песчаная штукатурка, облицовка керамической плиткой | 1,8 | | | | |
| Тамбур, лестничная клетка | Огрунтовка поверхности, сплошное выравнивание гипсовыми сухими смесями, окраска ВА | 65,88 | Простая цементно-песчаная штукатурка, окраска ВА | 200,04 | | | | Простая цементно-песчаная штукатурка, окраска ВА | 13,85 | |
| Блок Б | | | | | | | | | | |
| Прихожая, коридор, гостиная, спальная, кладовая | Огрунтовка поверхности, сплошное выравнивание гипсовыми сухими смесями, окраска ВА | 327,08 | Простая цементно-песчаная штукатурка, окраска ВА | 775,6 | | | | Простая цементно-песчаная штукатурка, окраска ВА | 89,07 | |
| Кухня | Огрунтовка поверхности, сплошное выравнивание гипсовыми сухими смесями, окраска ВА | 87,86 | Простая цементно-песчаная штукатурка, окраска ВА | 222,95 | Простая цементно-песчаная штукатурка, облицовка керамической плиткой | 0,6 | 36,35 | Простая цементно-песчаная штукатурка, окраска ВА | 30,1 | Керамическая плитка - над оборудованием вдоль всего фронта, включая боковые стенки |
| Санузел | Огрунтовка поверхности, сплошное выравнивание гипсовыми сухими смесями, окраска ВА | 31,98 | Простая цементно-песчаная штукатурка, окраска ВА | | Простая цементно-песчаная штукатурка, облицовка керамической плиткой | 1,8 | | | | |
| Тамбур, лестничная клетка | Огрунтовка поверхности, сплошное выравнивание гипсовыми сухими смесями, окраска ВА | 65,88 | Простая цементно-песчаная штукатурка, окраска ВА | 200,04 | | | | Простая цементно-песчаная штукатурка, окраска ВА | 13,85 | |

# Экспликация полов

| Номер помещения | Тип* пола | Схема пола или тип пола по серии | Данные элементов** пола (наименование, толщина, основание и др.) мм. | Блок А | Блок Б |
|---|---|---|---|---|---|
| электрощитовая подвал | | 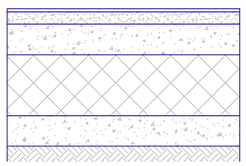 | Покрытие - из мелкозернистого бетона кл.В20 ГОСТ 26633-2015 - 20мм;<br>Гидроизоляционная пленка ГОСТ 30547-97 - 2слой;<br>Подготовка из бетона В7,5 ГОСТ 26633-2015 -80мм;<br>Щебень пропитанным битумом - 100мм; | 6.3м² 185,25м² | 6.3м² 185,25м² |

Примечание:
1. Уплотнение бетонной смеси выполнить виброрейкой.
2. Данный лист смотреть совместно с листом КР-

Согласовано

Согласовано

Взамен инв. №

Подпись и дата

Инв. № подл.

| Изм. | Кол.уч. | Лист | N док. | Подпись | Дата |
|---|---|---|---|---|---|
| ГАП | | Иманбаев М.М. | | | |
| Разработал | | Берікұлы Р | | | |
| Н. контр. | | Иманбаев М.М. | | | |

2018-043-АР

«Строительство трехэтажного 18 квартирного жилого дома с инженерной инфраструктурой к нему по ул. Пушкина с.Таскала Таскалинского жилого дома ЗКО. №1»

Жилой дом
Блоки "А", "Б".

| Стадия | Лист | Листов |
|---|---|---|
| РП | 11 | |

Ведомость отделки помещений (начало)

ТОО DAB Design Architecture Building LTD

А3 (420х297) Г

## Маркировочный план перемычек 1-го этажа;
## Кладочный план 1-го этажа;
М 1:100

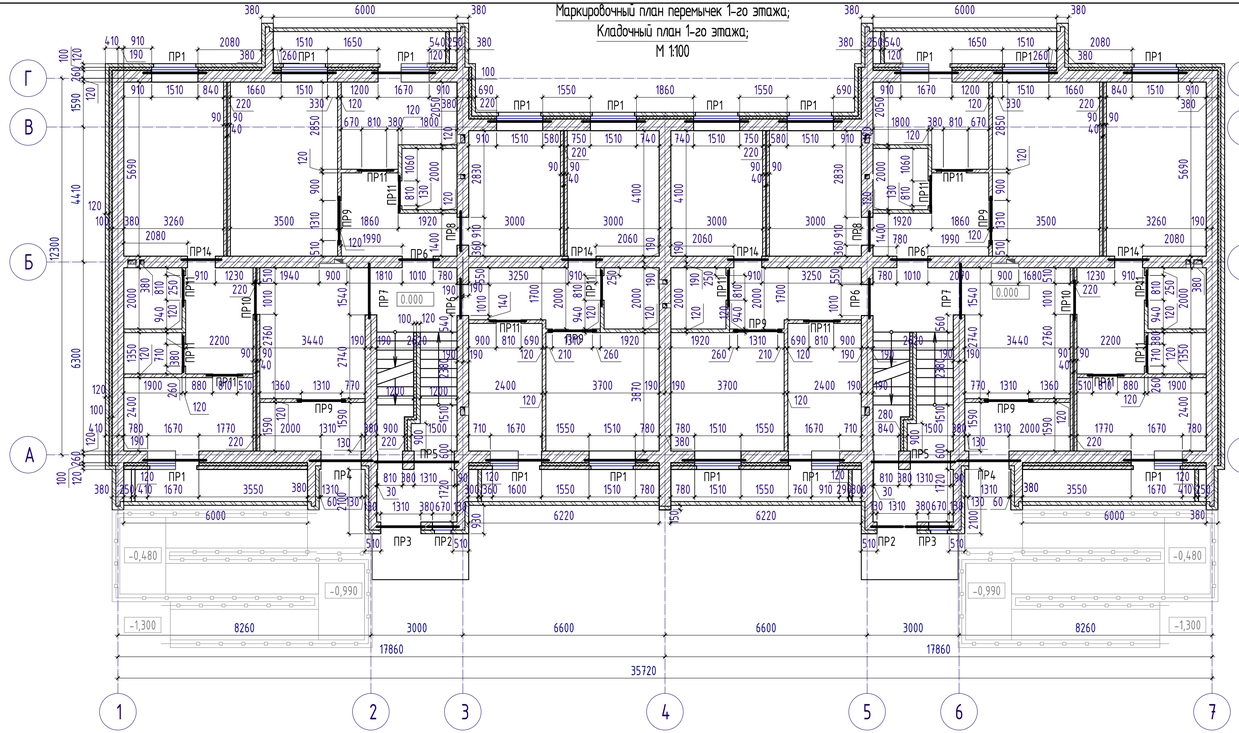

## Маркировочный план перемычек 2÷3-го этажа;
## Кладочный план 2÷3-го этажа;
М 1:100

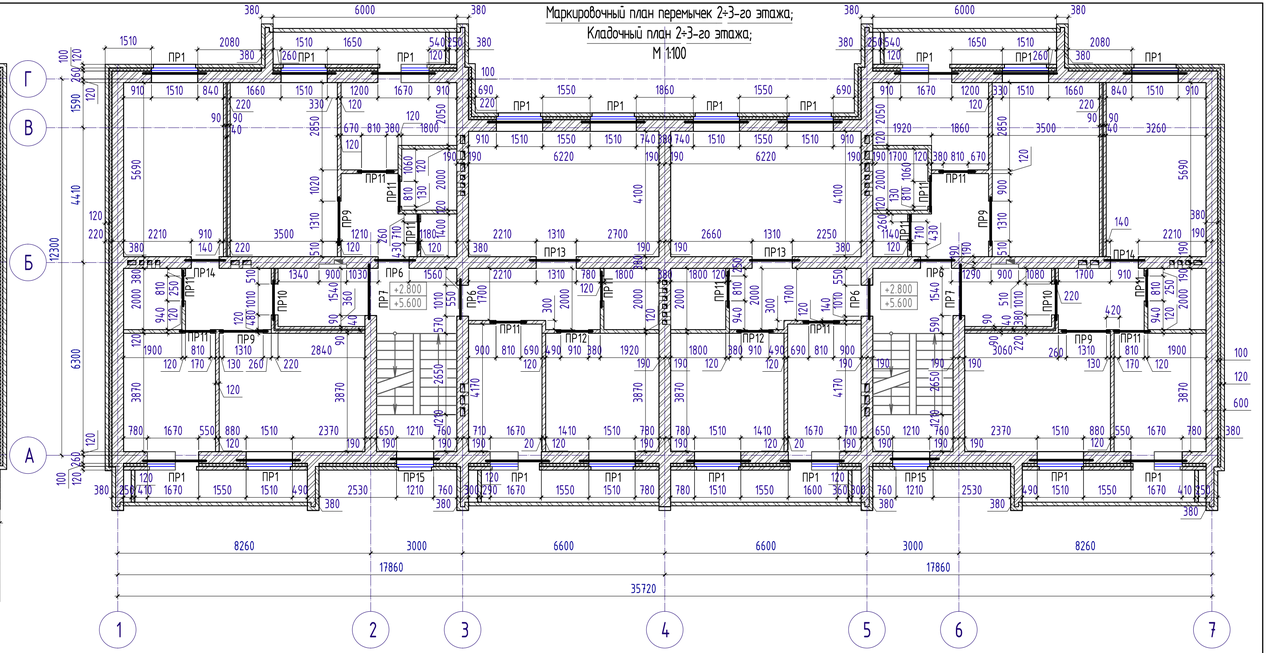

### Схема блокировки

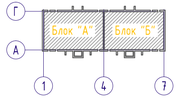


**Примечание:**

1. Оконные блоки и балконные двери приняты из трехкамерных ПВХ профилей с двойным остеклением (ГОСТ 30674-99). По конструктивной схеме оконные блоки приняты с поворотными створками и откидными фрамугами в комплекте с москитными сетками.
2. Подоконные доски выполнить из ПВХ профилей (ГОСТ 30673-99).
3. Подоконные отливы приняты из оцинкованной стали толщиной 0,7мм (ГОСТ 14918-80*).
4. Наружные дверные блоки приняты глухие металлические утепленные (ГОСТ 31173-2003).
5. Внутренние дверные блоки приняты деревянные глухие и остекленные (ГОСТ 6629-88) в зависимости от назначения помещений.
6. Межквартирные перегородки - двухслойная перегородка из силикатного кирпича на "ребро" марки М100 ГОСТ 379-2015 на растворе М25 по ГОСТ 28013-98* (изд.2004) с воздушной прослойкой равной 40 мм. Суммарная толщина межквартирных перегородок - 220 мм.
7. Межкомнатные перегородки и ограждения лоджий толщиной 120 мм из силикатного кирпича марки М100 ГОСТ 379-2015 на растворе М25 по ГОСТ 28013-98* (изд.2004).
8. В санузлах перегородки принять из красного полнотелого кирпича марки М100 по ГОСТ 530-2012 на растворе М25 по ГОСТ 28013-98* (изд.2004).

### Условные обозначения:

- Стены наружные - 600 мм: Кирпич, t=380 мм; Утеплитель, t=100 мм; Кирпич облицовочный, t=120 мм
- Стены внутренние: кирпичные 380 мм
- Перегородки: силикатный кирпич - t=120 мм
- Стены внутренние: кирпичные 380 мм
- Перегородки: керамический кирпич - t=120 мм

| Изм. | Кол.уч. | Лист | N док. | Подпись | Дата | 2018-043-АР | | |
|---|---|---|---|---|---|---|---|---|
| | | | | | | «Строительство трехэтажного 18 квартирного жилого дома с инженерной инфраструктурой к нему по ул. Пушкина с.Таскала Таскалинского жилого дома ЗКО. №1» | | |
| ГАП | | Имангазиев М.М. | | | | Жилой дом Блоки "А", "Б". | Стадия | Лист | Листов |
| Разработал | | Берікұлы Р | | | | | РП | 12 | 30 |
| Н. контр. | | Имангазиев М.М. | | | | Маркировочный план перемычек 1-го этажа; Кладочный план 1-го этажа; | ТОО DAB LTD | | |

Согласовано

Согласовано

Взамен инв. №

Подпись и дата

Инв. № подл.

А3 (420x297) Г

# ВЕДОМОСТЬ ПЕРЕМЫЧЕК

| Марка по проекту | Схема | Блок | Кол. |
|---|---|---|---|
| ПР-1 | 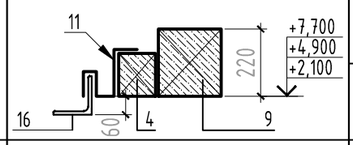 | Блок А | 26 |
| | | Блок Б | 26 |
| ПР-2 | 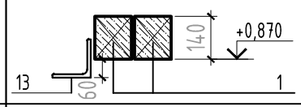 | Блок А | 1 |
| | | Блок Б | 1 |
| ПР-3 | 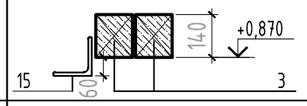 | Блок А | 1 |
| | | Блок Б | 1 |
| ПР-4 | 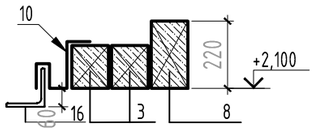 | Блок А | 1 |
| | | Блок Б | 1 |
| ПР-5 | 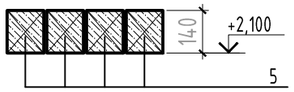 | Блок А | 1 |
| | | Блок Б | 1 |
| ПР-6 | 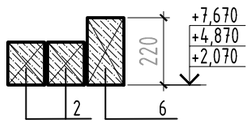 | Блок А | 5 |
| | | Блок Б | 5 |
| ПР-7 | 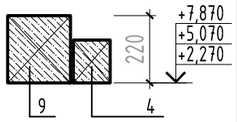 | Блок А | 3 |
| | | Блок Б | 3 |

| Марка по проекту | СхемаСхема | Блок | Кол. |
|---|---|---|---|
| ПР-8 | 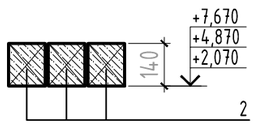 | Блок А | 1 |
| | | Блок Б | 1 |
| ПР-9 | 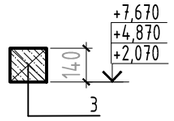 | Блок А | 7 |
| | | Блок Б | 7 |
| ПР-10 | 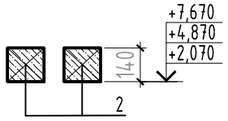 | Блок А | 3 |
| | | Блок Б | 3 |
| ПР-11 | 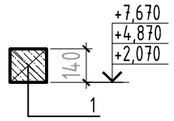 | Блок А | 21 |
| | | Блок Б | 21 |
| ПР-12 | 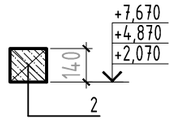 | Блок А | 2 |
| | | Блок Б | 2 |
| ПР-13 | 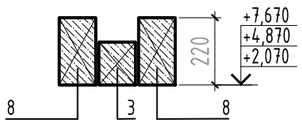 | Блок А | 2 |
| | | Блок Б | 2 |
| ПР-14 | 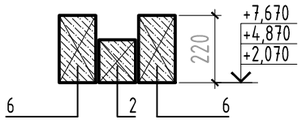 | Блок А | 4 |
| | | Блок Б | 4 |
| ПР-15 | 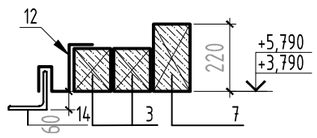 | Блок А | 2 |
| | | Блок Б | 2 |

# СПЕЦИФИКАЦИЯ ПЕРЕМЫЧЕК

| Марка. | Обозначение. | Наименование. | Кол. | Масса ед. кг. | Примечание |
|---|---|---|---|---|---|
| 1 | СЕРИЯ 1.038.1-1; СТ РК 948-2002 | 2ПБ10-1п (0,017м$^3$) | 46 | 43 | 1978 |
| 2 | СЕРИЯ 1.038.1-1; СТ РК 948-2002 | 2ПБ13-1п (0,022м$^3$) | 54 | 54 | 2916 |
| 3 | СЕРИЯ 1.038.1-1; СТ РК 948-2002 | 2ПБ16-2п (0,026м$^3$) | 34 | 65 | 2210 |
| 4 | СЕРИЯ 1.038.1-1; СТ РК 948-2002 | 2ПБ19-3п (0,033м$^3$) | 58 | 71 | 4118 |
| 5 | СЕРИЯ 1.038.1-1; СТ РК 948-2002 | 2ПБ30-4п (0,050м$^3$) | 10 | 125 | 1250 |
| 6 | СЕРИЯ 1.038.1-1; СТ РК 948-2002 | 3ПБ13-37п (0,034м$^3$) | 22 | 85 | 1870 |
| 7 | СЕРИЯ 1.038.1-1; СТ РК 948-2002 | 3ПБ16-37п (0,041м$^3$) | 10 | 102 | 1020 |
| 8 | СЕРИЯ 1.038.1-1; СТ РК 948-2002 | 3ПБ18-37п (0,048м$^3$) | 10 | 119 | 1190 |
| 9 | СЕРИЯ 1.038.1-1; СТ РК 948-2002 | 5ПБ21-27п (0,114м$^3$) | 58 | 285 | 16530 |
| 10 | ГОСТ 14918-80* | Окрашенный стальной лист t=0,7 b=0.55м (0,825м$^2$) | 2 | 4.53 | 9.06 |
| 11 | ГОСТ 14918-80* | Окрашенный стальной лист t=0,7 b=0.55м (1,045м$^2$) | 52 | 5.74 | 298.48 |
| 12 | ГОСТ 14918-80* | Окрашенный стальной лист t=0,7 b=0.55м (0,715м$^2$) | 4 | 3.93 | 15.72 |
| 13 | ГОСТ 8509-93 | ∟ 125x8 L=1000 | 2 | 15.6 | 31.20 |
| 14 | ГОСТ 8509-93 | ∟ 125x8 L=1400 | 4 | 21.8 | 87.4 |
| 15 | ГОСТ 8509-93 | ∟ 125x8 L=1600 | 2 | 24.96 | 49.9 |
| 16 | ГОСТ 8509-93 | ∟ 125x8 L=1900 | 54 | 29.64 | 1600.56 |

Примечание:

1. Перемычки укладывать на слой свежеуложенного раствора марки М200.
2. Усиленные перемычки укладывать со стороны опирания панелей перекрытия.
3. Металлические детали и конструкции после установки тщательно очистить, огрунтовать ГФ-021 и окрасить эмалью ПФ115 за 2 раза.
4. Данный лист смотреть совместно с листами АР-
5. В проемах четверти условно не показаны. Длина четверти принята 65мм.

Согласовано

Согласовано

Взамен инв. №

Подпись и дата

Инв. № подл.

| Изм. | Кол.уч. | Лист | N док. | Подпись | Дата |
|---|---|---|---|---|---|
| ГАП | | Иманбаев М.М. | | | |
| Разработал | | Берікұлы Р | | | |
| Н. контр. | | Иманбаев М.М. | | | |

2018-043-АР

«Строительство трехэтажного 18 квартирного жилого дома с инженерной инфраструктурой к нему по ул. Пушкина с.Таскала Таскалинского жилого дома ЗКО. №1»

Жилой дом
Блоки "А", "Б".

| Стадия | Лист | Листов |
|---|---|---|
| РП | 13 | |

Ведомость перемычек,
Спецификация перемычек

ТОО DAB LTD

А3 (420x297) Г

## План чердака
М 1:100

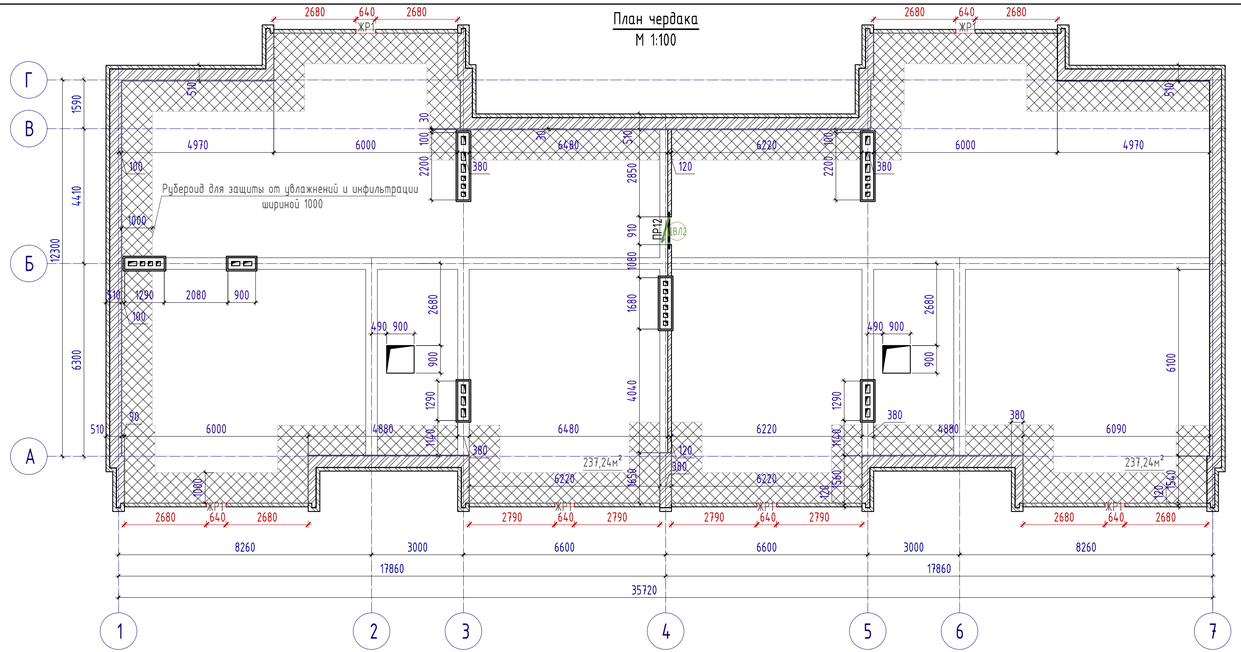


## Козырек входа
М 1:50

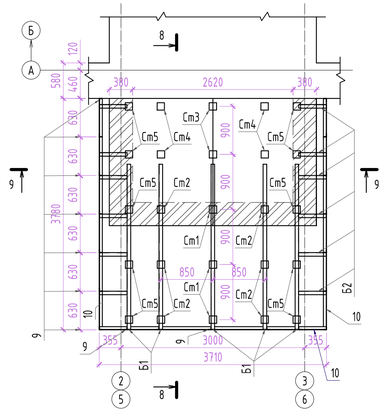


## Разрез "8-8"
М 1:25

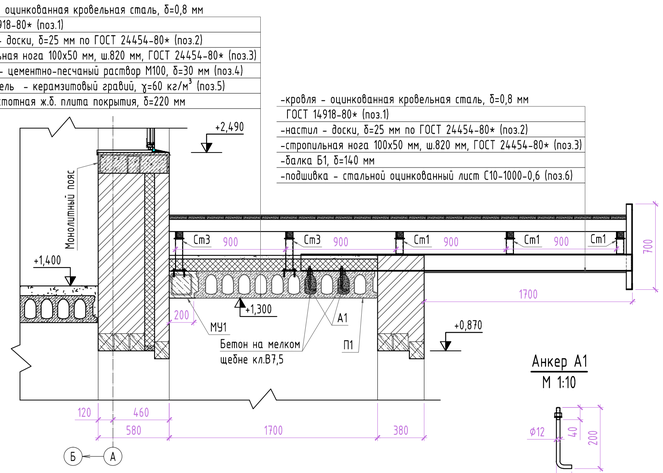


## Анкер А1
М 1:10

## Разрез "9-9"
М 1:50

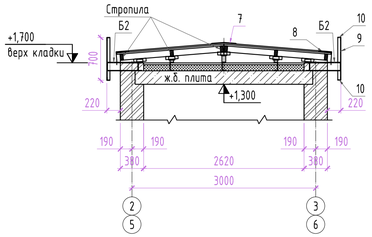


## Стойка Ст
М 1:10

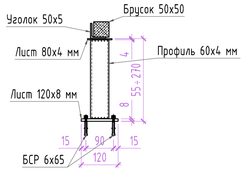


1. Фризы обшить профилированным листом С10-1000-0,6, ГОСТ 24045-2010.
2. Саморезающими винтами крепить стальной профилированный лист (поз.6) к балкам (Б1, Б2) и уголкам (поз.10), фризы крепить к уголкам (поз.9, 10). Профилированные листы подшивки и фризов крепить саморезающими винтами 4х20 (ГОСТ 11650-80*) через волну, а между собой комбинированными заклепками 2,5х10 (ГОСТ 10299-80*) с шагом 350 мм.
3. Спецификацию элементов козырька входа см. на л. АР-
4. Мероприятия по антикоррозийной защите металлических и по защите деревянных конструкций от биоразрушения см. на л.-2.

1. Кладку перегородок чердака выполнить из силикатного кирпича М100 по ГОСТ 379-2015 на цементно-песчаном растворе М25 по ГОСТ 28013-98* (изд.2004).
Объем кладки перегородок толщиной 120 мм: блоки "А", "В" - по 16,90 м²

## Ведомость перемычек

| Тип | Сечение | Блок | Кол. мест на этаж |
|---|---|---|---|
| ПР12 | | Блок "А" | 1 |
| | | Блок "Б" | 1 |
| | | Блок "В" | 1 |

## Спецификация элементов перемычек

| Марка, поз. | Обозначение | Наименование | Кол., шт. Блок "А" | Блок "Б" | Общее | Масса ед., кг | Примечание |
|---|---|---|---|---|---|---|---|
| 1 | Серия 1.038.1-1, вып. 1 | 2ПБ16-2-п | 1 | - | 1 | 65 | |
| | | | | | | | |

## Спецификация элементов покрытия

| Марка, поз. | Обозначение | Наименование | Количество Блок "А" / Блок "Б" | Общее | Масса ед., кг | Примечание |
|---|---|---|---|---|---|---|
| 3 | ГОСТ 10923-93 | Рубероид "РКМ-350Б" | 113,15 | 113,15 | | м² |

| Изм. | Кол.уч. | Лист | N док. | Подпись | Дата |
|---|---|---|---|---|---|
| ГАП | | Иманбаев М.М. | | | |
| Разработал | | Берікұлы Р | | | |
| Н. контр. | | Иманбаев М.М. | | | |

**2018-043-АР**

«Строительство трехэтажного 18 квартирного жилого дома с инженерной инфраструктурой к нему по ул. Пушкина с.Таскала Таскалинского жилого дома ЗКО. №1»

Жилой дом
Блоки "А", "Б".

| Стадия | Лист | Листов |
|---|---|---|
| РП | 14 | |

План чердака
Козырек входа.
Разрезы "8-8", "9-9". Стойка Ст. Анкер А1.

ТОО DAB LTD

Согласовано

Согласовано

Взамен инв. №

Подпись и дата

Инв. № подл.

А3 (420х297) Г

## Спецификация элементов козырька входа

| Марка, поз. | Обозначение | Наименование | Кол., шт. | Масса ед., кг | Примечание |
|---|---|---|---|---|---|
| | Спецификация на один козырек входа | | 2 | - | |
| 1 | ГОСТ 14918-80* | Оцинкованная сталь, δ=0,8 мм, L=1760 мм | 13,20 | 6,28 | $м^2$ |
| 2 | ГОСТ 24454-80* | Доска 150х25 мм, L=1750 мм | 25 | 0,0066 | $м^3$ |
| 3 | ГОСТ 24454-80* | Стропильная нога 100х50 мм, L=3730 мм | 6 | 0,019 | $м^3$ |
| 4 | ГОСТ 28013-98* | Цементно-песчаная стяжка, δ=30 мм | 0,14 | - | $м^3$ |
| 5 | СТ РК 948-2002 | Керамзитовый гравий, $\gamma$=60 кг/$м^3$ | 0,45 | - | $м^3$ |
| 6 | ГОСТ 24045-2010 | Подшивка листом С10-1000-0,6, L=3400 мм | 5,80 | - | $м^2$ |
| | ГОСТ 24045-2010 | Обшивка фриза С10-1000-0,6, L=700 мм | 8,0 | - | $м^2$ |
| | ГОСТ 11650-80* | Винт самонарезающий 4х20 мм | 250 | 0,002 | |
| | ГОСТ 10299-80* | Заклепка комбинированная 2,5х10 мм | 35 | 0,0005 | |
| 7 | ГОСТ 14918-80* | Коньковый элемент 400х0,8 мм, L=2000 мм | 2 | 5,03 | |
| 8 | ГОСТ 14918-80* | Кровельная сталь 400х0,8 мм L=2000 мм | 4 | 5,03 | |
| 9 | ГОСТ 8509-93 | Уголок L50х5 мм, L=700 мм | 19 | 2,64 | |
| 10 | ГОСТ 8509-93 | Уголок L50х5 мм | 22,60 | 3,77 | п.м |
| Б1 | ГОСТ 8240-97 | Швеллер №14П, L=2700 мм | 5 | 33,21 | |
| А1 | ГОСТ 2590-88 | Болт из круга Ф12 мм, L=250 | 10 | 0,23 | |
| | ГОСТ 11371-78* | Шайба М12 | 10 | 0,0063 | |
| | ГОСТ 5915-70* | Гайка М12 | 10 | 0,0157 | |
| | ГОСТ 26633-2015 | Бетон кл. В7,5 (на мелком щебне) | 0,02 | - | $м^3$ |
| Б2 | ГОСТ 8240-97 | Швеллер №14П, L=500 мм | 12 | 6,15 | |
| Стойка Ст1 | | Спецификация на одну стойку Ст1 | 3 | - | |
| | ГОСТ 30245-2012 | Профиль 60х60х4 мм, L=126 мм | 1 | 0,85 | |
| | ГОСТ 19903-2015 | Лист 80х8 мм, L=80 мм | 1 | 0,40 | |
| | ГОСТ 8509-93 | Уголок L50х5 мм, L=100 мм | 1 | 0,38 | |
| | ГОСТ 24454-80* | Брусок 50х50 мм, L=200 мм | 1 | 0,0005 | $м^3$ |
| Стойка Ст2 | | Спецификация на одну стойку Ст2 | 6 | - | |
| | ГОСТ 30245-2012 | Профиль 60х60х4 мм, L=56 мм | 1 | 0,38 | |
| | ГОСТ 19903-2015 | Лист 80х8 мм, L=80 мм | 1 | 0,40 | |
| | ГОСТ 8509-93 | Уголок L50х5 мм, L=100 мм | 1 | 0,38 | |
| | ГОСТ 24454-80* | Брусок 50х50 мм, L=200 мм | 1 | 0,0005 | $м^3$ |
| Стойка Ст3 | | Спецификация на одну стойку Ст3 | 2 | - | |
| | ГОСТ 30245-2012 | Профиль 60х60х4 мм, L=258 мм | 1 | 1,73 | |
| | ГОСТ 19903-2015 | Лист 120х8 мм, L=120 мм | 1 | 0,91 | |
| | ГОСТ 19903-2015 | Лист 80х8 мм, L=80 мм | 1 | 0,40 | |
| | ГОСТ 8509-93 | Уголок L50х5 мм, L=100 мм | 1 | 0,38 | |
| | ГОСТ 24454-80* | Брусок 50х50 мм, L=200 мм | 1 | 0,0005 | $м^3$ |
| | ГОСТ 28778-90 | Болт самранкерующийся БСР 6х65 | 2 | 0,032 | |

## Спецификация элементов козырька входа

| Марка, поз. | Обозначение | Наименование | Кол., шт. | Масса ед., кг | Примечание |
|---|---|---|---|---|---|
| Стойка Ст4 | | Спецификация на одну стойку Ст4 | 2 | - | |
| | ГОСТ 30245-2012 | Профиль 60х60х4 мм, L=188 мм | 1 | 1,26 | |
| | ГОСТ 19903-2015 | Лист 120х8 мм, L=120 мм | 1 | 0,91 | |
| | ГОСТ 19903-2015 | Лист 80х8 мм, L=80 мм | 1 | 0,40 | |
| | ГОСТ 8509-93 | Уголок L50х5 мм, L=100 мм | 1 | 0,38 | |
| | ГОСТ 24454-80* | Брусок 50х50 мм, L=200 мм | 1 | 0,0005 | $м^3$ |
| | ГОСТ 28778-90 | Болт самранкерующийся БСР 6х65 | 2 | 0,032 | |
| Стойка Ст5 | | Спецификация на одну стойку Ст5 | 6 | - | |
| | ГОСТ 8509-93 | Уголок L50х5 мм, L=100 мм | 1 | 0,38 | |
| | ГОСТ 24454-80* | Брусок 50х50 мм, L=200 мм | 1 | 0,0005 | $м^3$ |
| П1 | ИЖ 568 (СТ РК 949-2002) | Ж.б. плита перекрытия ПБ30.15-8К7 | 1 | 1380 | |
| МУ1 | | Монолитный участок МУ1 | 1 | - | |
| | ГОСТ 5781-82* | Арматурный стержень Ф12А-III, L=2850 мм | 4 | 2,58 | |
| | ГОСТ 5781-82* | Арматурный стержень Ф12А-III, L=770 мм | 15 | 0,69 | ш.200 |
| | ГОСТ 26633-2015 | Бетон кл. В15 (200х2900х220h мм) | 0,13 | - | $м^3$ |

## Ведомость деталей

| Марка по проекту | Схема |
|---|---|
| МУ1 | 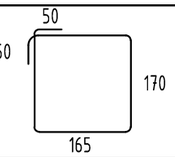 |



1. Данный лист см. совместно с л АР-

| Изм. | Кол.уч. | Лист | N док. | Подпись | Дата |
|---|---|---|---|---|---|
| ГАП | | Иманбаев М.М. | | | |
| Разработал | | Берікұлы Р | | | |
| Н. контр. | | Иманбаев М.М. | | | |

2018-043-АР

«Строительство трехэтажного 18 квартирного жилого дома с инженерной инфраструктурой к нему по ул. Пушкина с.Таскала Таскалинского жилого дома ЗКО. №1»

Жилой дом
Блоки "А", "Б".

| Стадия | Лист | Листов |
|---|---|---|
| РП | 15 | |

Козырек входа.
Спецификация элементов козырька входа.

ТОО DAB Design Architecture Building LTD

Согласовано

Согласовано

Взамен инв. №

Подпись и дата

Инв. № подл.

А3 (420х297) Г

## План раскладки кладочной сетки 1-этажа
М 1:100

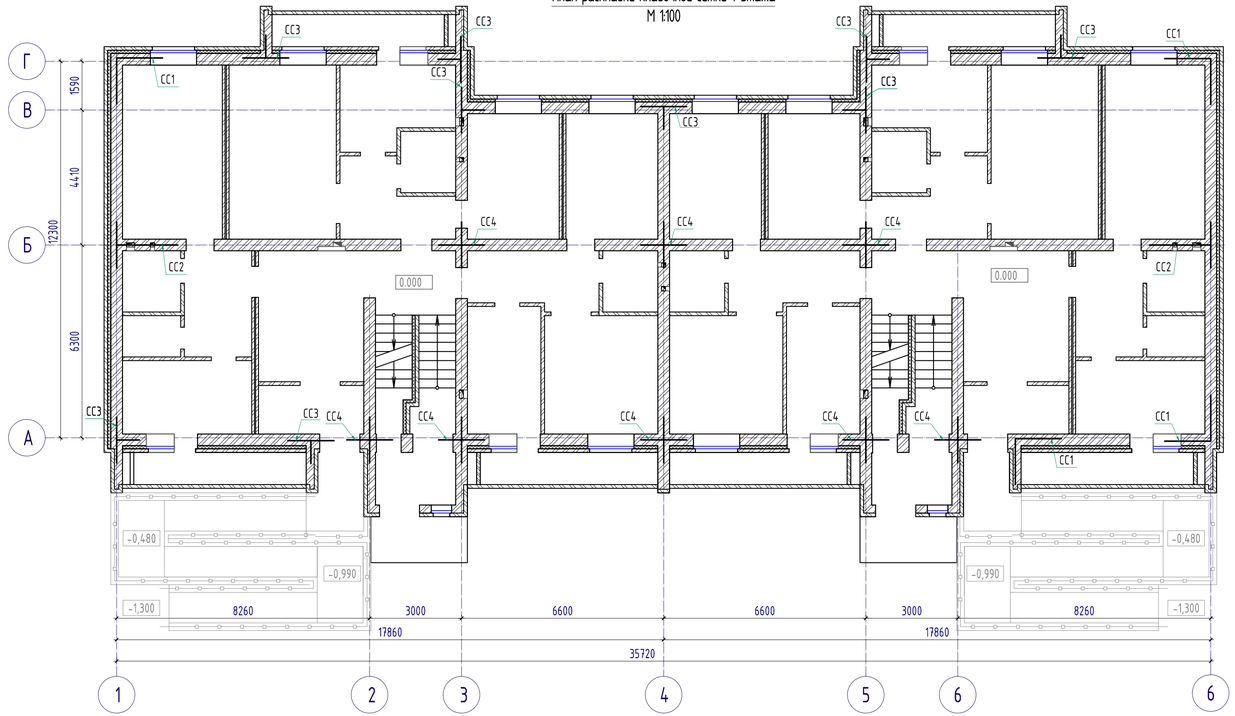


## План раскладки кладочной сетки 2÷3-этажей
М 1:100

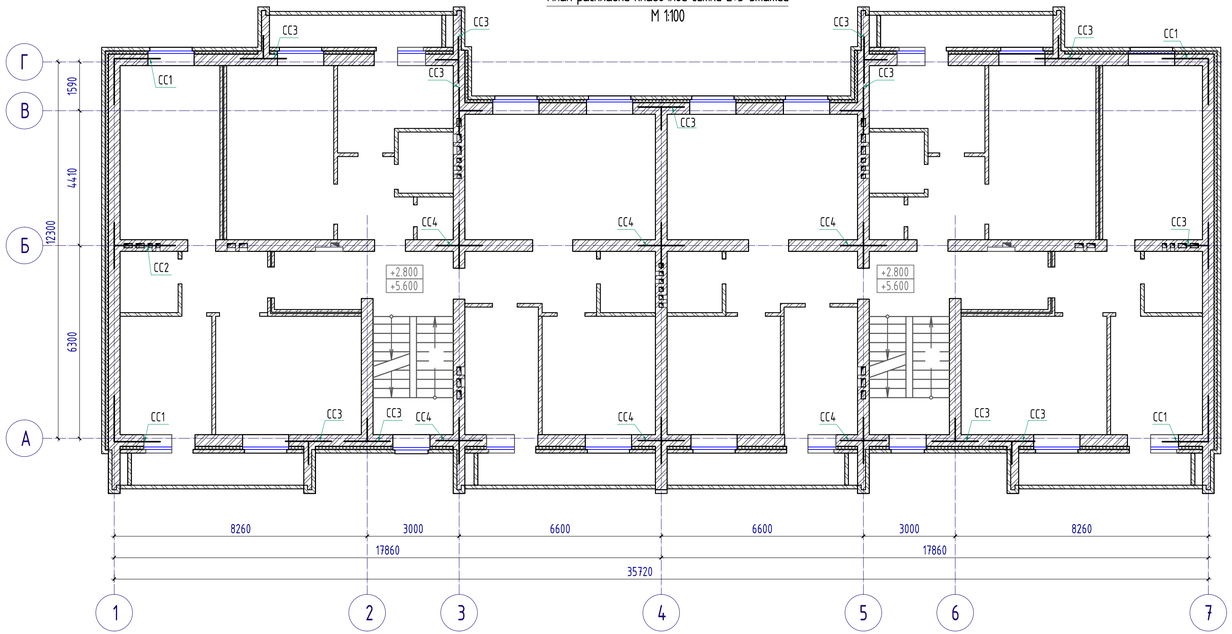


## Схема блокировки

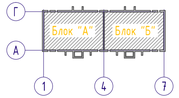


1. До укладки кладочные сетки вытянуть и очистить. Сетки укладывать в слое густого цементного раствора в толщине шва.
2. Кладочные сетки укладывать под плитами перекрытия.
3. Кладочные сетки в местах пересечения с вентиляционными каналами вырезать по месту.
4. Данный лист см. совместно с л.АР- .

## Условные обозначения:

- Стены наружные - 600 мм: Кирпич, t=380 мм; Утеплитель, t=100 мм; Кирпич облицовочный, t=120 мм
- Стены внутренние: кирпичные 380 мм
- Перегородки: силикатный кирпич - t=120 мм
- Стены внутренние: кирпичные 380 мм
- Перегородки: керамический кирпич - t=120 мм

| Изм. | Кол.уч. | Лист | N док. | Подпись | Дата | 2018-043-АР | | |
|---|---|---|---|---|---|---|---|---|
| | | | | | | «Строительство трехэтажного 18 квартирного жилого дома с инженерной инфраструктурой к нему по ул. Пушкина с.Таскала Таскалинского жилого дома ЗКО. №1» | | |
| ГАП | | Имангазиев М.М. | | | | Жилой дом Блоки "А", "Б". | Стадия | Лист | Листов |
| Разработал | | Берікұлы Р | | | | | РП | 16 | |
| Н. контр. | | Имангазиев М.М. | | | | План раскладки кладочной сетки 1-этажа. | ТОО DAB LTD | | |

Согласовано

Согласовано

Взамен инв. №

Подпись и дата

Инв. № подл.

А3 (420x297) Г

# Спецификация элементов кладочной сетки

| Марка, поз. | Обозначение | Наименование | Кол., шт. | Масса ед., кг | Кол. по блоком А/Б | Кол. по блоком Общее | Примечание |
|---|---|---|---|---|---|---|---|
| Сетка СС1 | | Спецификация на одну сетку СС1 | - | 4,304 | 12 | 12 | |
| | ГОСТ 6727-80* | Проволока Ф4Врl, L=1550 мм | 16 | 0,154 | - | - | |
| | ГОСТ 6727-80* | Проволока Ф4Врl, L=400 мм | 46 | 0,04 | - | - | |
| Сетка СС2 | | Спецификация на одну сетку СС2 | 1 | 5,50 | 4 | 4 | |
| | ГОСТ 6727-80* | Проволока Ф4Врl, L=2200 мм | 8 | 0,218 | - | - | |
| | ГОСТ 6727-80* | Проволока Ф4Врl, L=1570 мм | 8 | 0,156 | - | - | |
| | ГОСТ 6727-80* | Проволока Ф4Врl, L=400 мм | 38 | 0,04 | - | - | |
| | ГОСТ 6727-80* | Проволока Ф4Врl, L=385 мм | 26 | 0,038 | - | - | |
| Сетка СС3 | | Спецификация на одну сетку СС3 | - | 4,484 | 35 | 35 | |
| | ГОСТ 6727-80* | Проволока Ф4Врl, L=1570 мм | 16 | 0,156 | - | - | |
| | ГОСТ 6727-80* | Проволока Ф4Врl, L=400 мм | 25 | 0,04 | - | - | |
| | ГОСТ 6727-80* | Проволока Ф4Врl, L=385 мм | 26 | 0,038 | - | - | |
| Сетка СС4 | | Спецификация на одну сетку СС4 | 1 | 4,576 | 20 | 20 | |
| | ГОСТ 6727-80* | Проволока Ф4Врl, L=1570 мм | 16 | 0,156 | - | - | |
| | ГОСТ 6727-80* | Проволока Ф4Врl, L=400 мм | 52 | 0,04 | - | - | |

## Сетка СС1
М 1:50

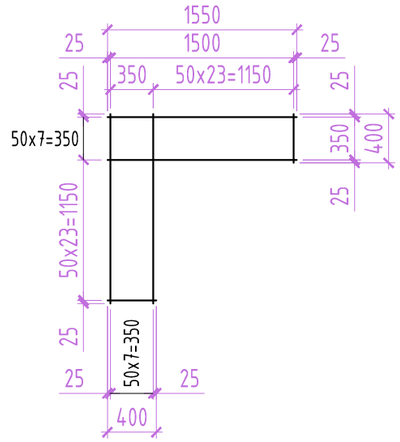


## Сетка СС2
М 1:50

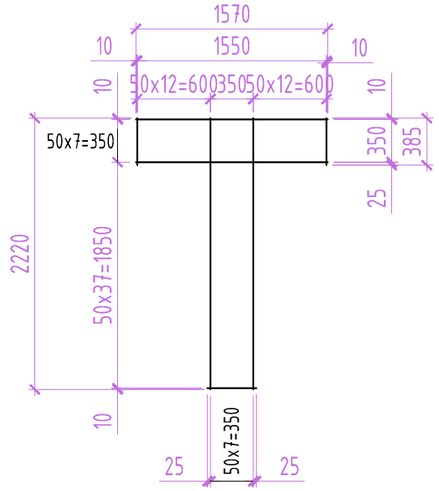


## Сетка СС3
М 1:50

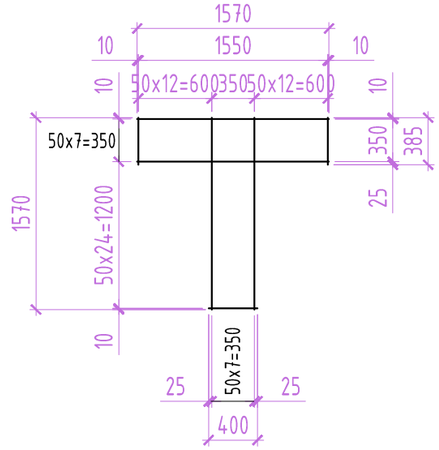


## Сетка СС4
М 1:50

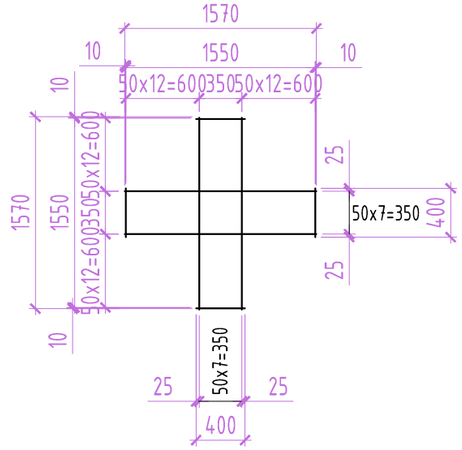


1. До укладки кладочные сетки вытянуть и очистить. Сетки укладывать в слое густого цементного раствора в толщине шва.
2. Кладочные сетки укладывать под плитами перекрытия.
3. Кладочные сетки в местах пересечения с вентиляционными каналами вырезать по месту.
4. Данный лист см. совместно с л.АР- .

Данный лист см. совместно с л.АР- .

| Изм. | Кол.уч. | Лист | N док. | Подпись | Дата |
|---|---|---|---|---|---|
| ГАП | | Иманбаев М.М. | | | |
| Разработал | | Берікұлы Р | | | |
| Н. контр. | | Иманбаев М.М. | | | |

2018-043-АР

«Строительство трехэтажного 18 квартирного жилого дома с инженерной инфраструктурой к нему по ул. Пушкина с.Таскала Таскалинского жилого дома ЗКО. №1»

Жилой дом
Блоки "А", "Б".

| Стадия | Лист | Листов |
|---|---|---|
| РП | 17 | |

Кладочные сетки СС1÷СС4. Спецификация элементов.

ТОО DAB LTD

Согласовано

Согласовано

Взамен инв. №

Подпись и дата

Инв. № подл.

А3 (420x297) Г

## План кровли
М 1:100

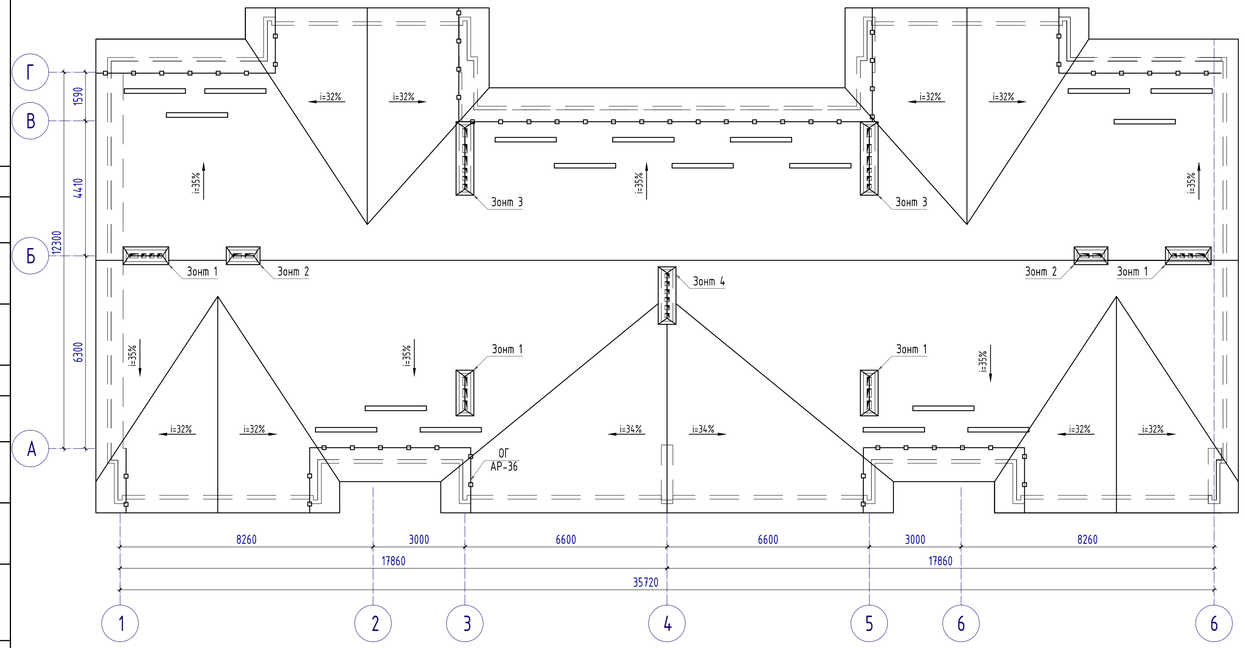


## План стропил
М 1:100

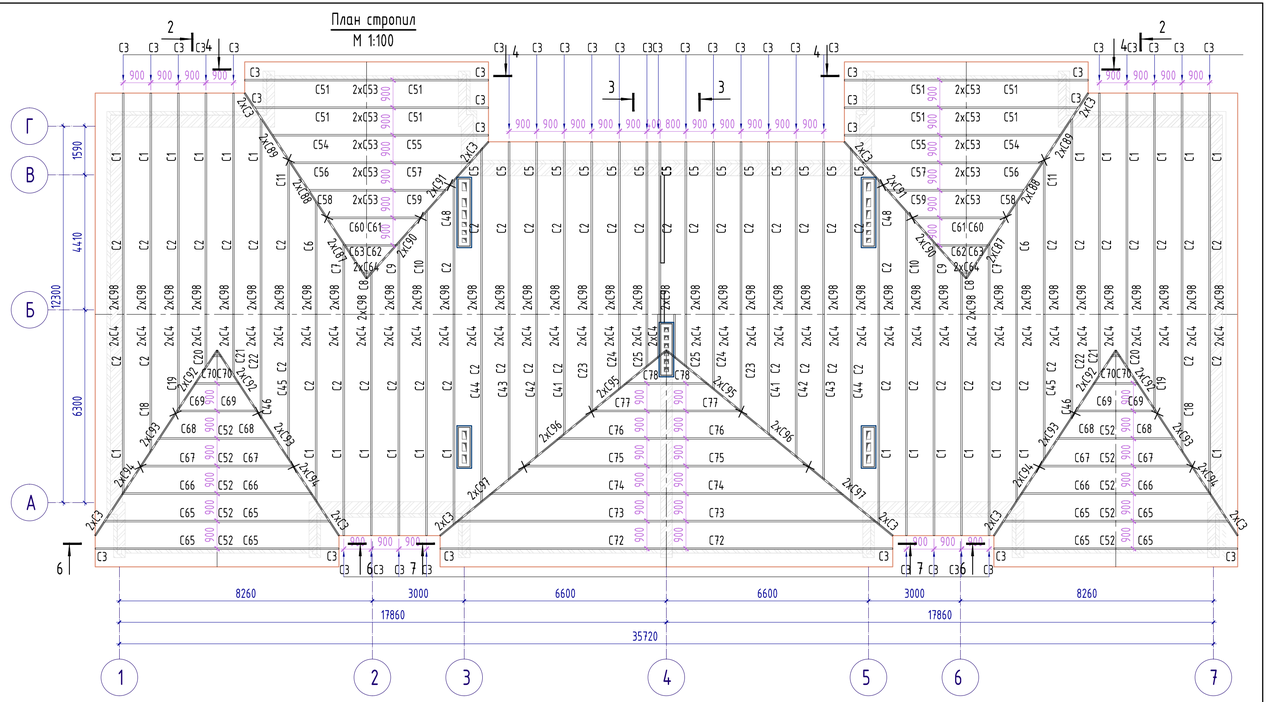


## Схема блокировки

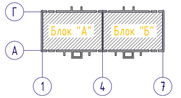


Тип и конструкция проектируемой крыши выбранны согласно требованиям СНиП РК 3.02-06-2009 "Крыши и кровли".

В качестве каркаса крыши приняты деревянные стропильные ноги сечением 150х50мм. Основанием под кровлю из металлочерепицы является обрешетка из досок сечением 25х100мм,располагаемых с шагом 350мм.

В целях облегчения монтажа рекомендуется начинать укладку с левого края. Крепления металлочерепицы следует осуществлять шурупами 4.8х64 с уплотнительной полиэтиленовой шайбой. На каждый квадратный метр устанавливается 9 шурупов, вдоль карниза лист крепится в каждой волне. В местах нахлестки листов (не менее 200мм) крепление должно производится в каждую вторую волну.

Работы производить согласно требованиям СНиП РК 3.02-06-2009 , СНиП II-25-80, ГОСТ 11047-90, ГОСТ 24404-80, СТ СЭВ 4868-84, СТ СЭВ 5980-87.

**Примечание:**

1. Элементы стропильной системы из древесины хвойных пород, относительной влажностью:- для стоек не более 12%, для балок не более 9%, для остальных конструкций не более 20%.
2. Защита деревянных конструкций от коррозий (СНиП РК 2.01-19-2004) поверхностной пропитки древесины марками пропиточных составов БК (бурогульная композиция) или ТХЗФ-ПТ (с защитными свойствами-влагозащитное, биохимзащитное, огнезащитное).
3. Провис гидроизоляционной мембраны должен составлять не более 20мм.
4. Деревянные элементы соприкасающиеся с кладкой или бетонной поверхностью обернуть 2 слоями рубероида.
5. Гвозди для крепления принимать по ГОСТ 4028-63.

| Изм. | Кол.уч. | Лист | N док. | Подпись | Дата |
|---|---|---|---|---|---|
| ГАП | | Иманбаев М.М. | | | |
| Разработал | | Берікұлы Р | | | |
| Н. контр. | | Иманбаев М.М. | | | |

**2018-043-АР**

«Строительство трехэтажного 18 квартирного жилого дома с инженерной инфраструктурой к нему по ул. Пушкина с.Таскала Таскалинского жилого дома ЗКО. №1»

Жилой дом
Блоки "А", "Б".

| Стадия | Лист | Листов |
|---|---|---|
| РП | 18 | |

План кровли.
План стропил

ТОО DAB LTD

Согласовано

Согласовано

Взамен инв. №

Подпись и дата

Инв. № подл.

А3 (420х297) Г

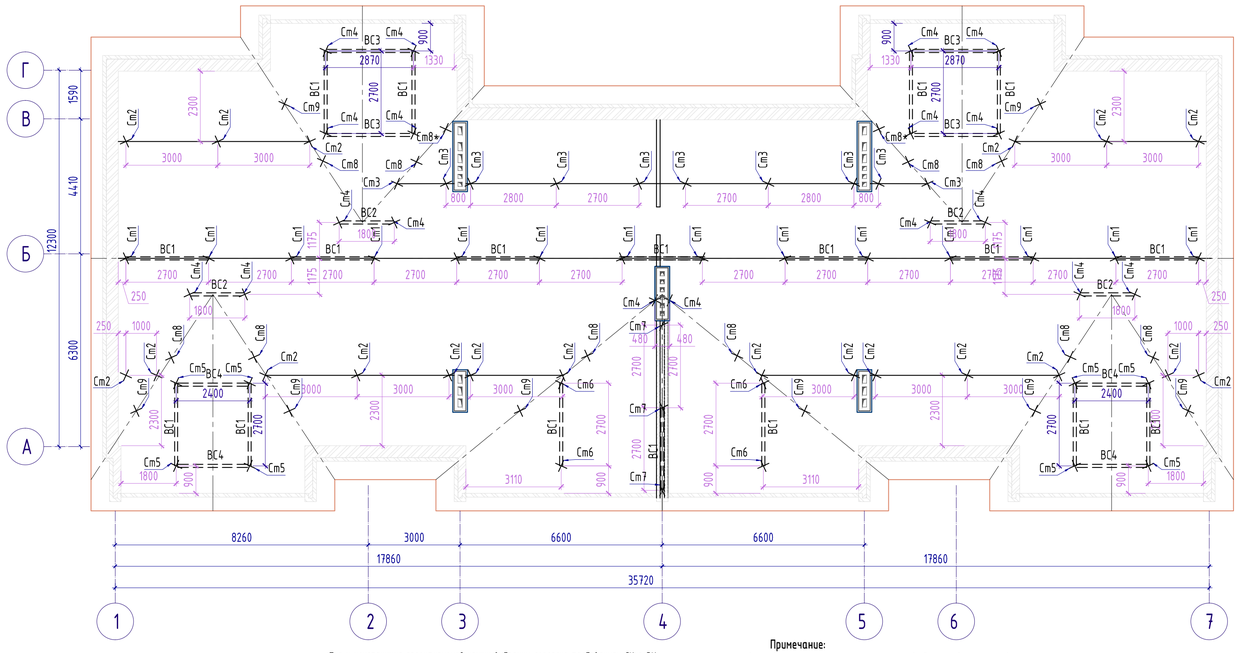


## Разрез "3-3"
М 1:25

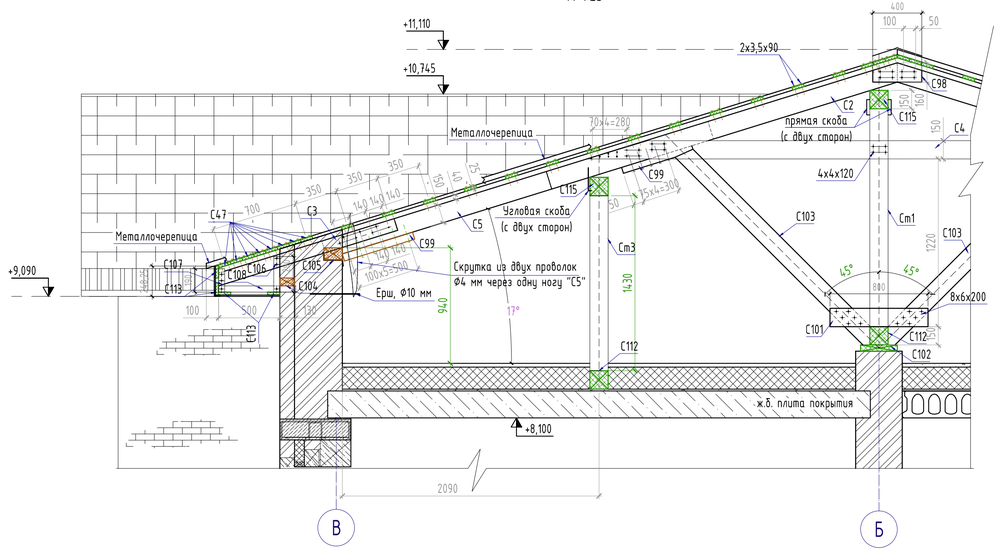


## Схема блокировки

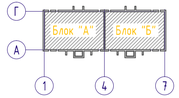


Тип и конструкция проектируемой крыши выбранны согласно требованиям СНиП РК 3.02-06-2009 "Крыши и кровли".

В качестве каркаса крыши приняты деревянные стропильные ноги сечением 150x50мм. Основанием под кровлю из металлочерепицы является обрешетка из досок сечением 25x100мм,располагаемых с шагом 350мм.

В целях облегчения монтажа рекомендуется начинать укладку с левого края. Крепления металлочерепицы следует осуществлять шурупами 4.8x64 с уплотнительной полиэтиленовой шайбой. На каждый квадратный метр устанавливается 9 шурупов, вдоль карниза лист крепится в каждой волне. В местах нахлестки листов (не менее 200мм) крепление должно производится в каждую вторую волну.

Работы производить согласно требованиям СНиП РК 3.02-06-2009 , СНиП II-25-80, ГОСТ 11047-90, ГОСТ 24404-80, СТ СЭВ 4868-84, СТ СЭВ 5980-87.

**Примечание:**

1. Элементы стропильной системы из древесины хвойных пород, относительной влажностью:- для стоек не более 12%, для балок не более 9%, для остальных конструкций не более 20%.
2. Защита деревянных конструкций от коррозий (СНиП РК 2.01-19-2004) поверхностной пропитки древесины марками пропиточных составов БК (вуроцольная композиция) или ТХЭФ-ПТ (с защитными свойствами-влагозащитное, биохимзащитное, огнезащитное).
3. Провис гидроизоляционной мембраны должен составлять не более 20мм.
4. Деревянные элементы соприкасающиеся с кладкой или бетонной поверхностью обернуть 2 слоями рубероида.
5. Гвозди для крепления принимать по ГОСТ 4028-63.

1. В местах соприкосновения деревянных конструкций крыши с кирпичной кладкой уложить два слоя рубероида "РКП-350", ГОСТ 10923-93.
2. Обозначение гвоздей "8x5x150" - 8 гвоздей Ф5 мм длиной 150 мм.
3. Уголки крепить к несущим конструкциям карниза саморезами 4,8x50 с резиновой прокладкой (ГОСТ 1147-80) с шагом 500 мм.

| Изм. | Кол.уч. | Лист | N док. | Подпись | Дата | 2018-043-АР | | |
|---|---|---|---|---|---|---|---|---|
| | | | | | | «Строительство трехэтажного 18 квартирного жилого дома с инженерной инфраструктурой к нему по ул. Пушкина с.Таскала Таскалинского жилого дома ЗКО. №1» | | |
| ГАП | | Имангабиев М.М. | | | | Жилой дом Блоки "А", "Б". | Стадия | Лист | Листов |
| Разработал | | Берікұлы Р | | | | | РП | 19 | |
| Н. контр. | | Имангабиев М.М. | | | | План стоек. Разрез "3-3". Узлы "А", "Б", "В". | ТОО DAB LTD | | |

Согласовано

Согласовано

Взамен инв. №

Подпись и дата

Инв. № подл.

А3 (420x297) Г

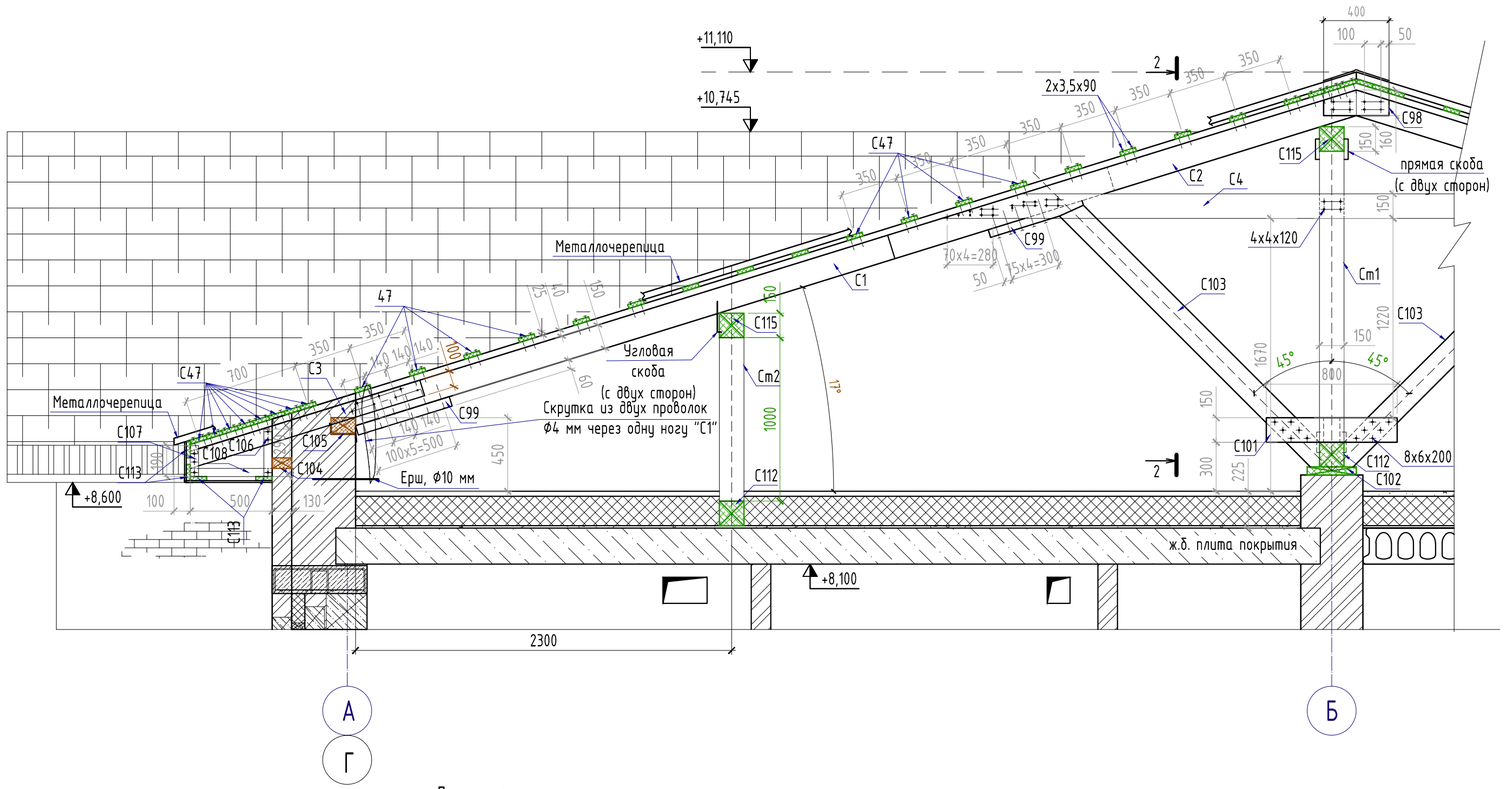


## Разрез "2-2"
М 1:25

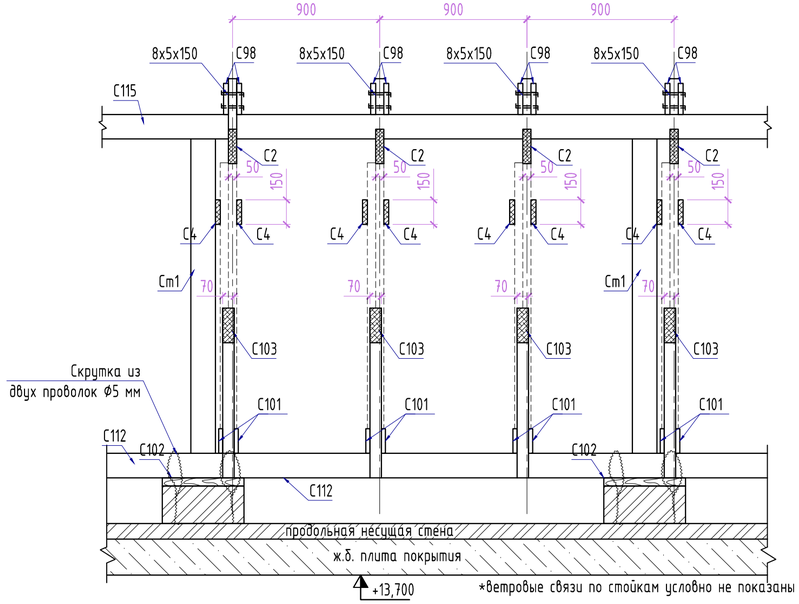


**Примечание:**

1. Элементы стропильной системы из древесины хвойных пород, относительной влажностью:- для стоек не более 12%, для балок не более 9%, для остальных конструкций не более 20%.
2. Защита деревянных конструкций от коррозий (СНиП РК 2.01-19-2004) поверхностной пропитки древесины марками пропиточных составов БК (буроугольная композиция) или ТХЭФ-ПТ (с защитными свойствами-влагозащитное, биохимзащитное, огнезащитное).
3. Провис гидроизоляционной мембраны должен составлять не более 20мм.
4. Деревянные элементы соприкасающиеся с кладкой или бетонной поверхностью обернуть 2 слоями рубероида.
5. Гвозди для крепления принимать по ГОСТ 4028-63.

Тип и конструкция проектируемой крыши выбранны согласно требованиям СНиП РК 3.02-06-2009 "Крыши и кровли".

В качестве каркаса крыши приняты деревянные стропильные ноги сечением 150х50мм. Основанием под кровлю из металлочерепицы является обрешетка из досок сечением 25х100мм,располагаемых с шагом 350мм.

В целях облегчения монтажа рекомендуется начинать укладку с левого края. Крепления металлочерепицы следует осуществлять шурупами 4.8х64 с уплотнительной полиэтиленовой шайбой. На каждый квадратный метр устанавливается 9 шурупов, вдоль карниза лист крепится в каждой волне. В местах нахлестки листов (не менее 200мм) крепление должно производится в каждую вторую волну.

Работы производить согласно требованиям СНиП РК 3.02-06-2009 , СНиП II-25-80, ГОСТ 11047-90, ГОСТ 24404-80, СТ СЭВ 4868-84, СТ СЭВ 5980-87.

1. В местах соприкосновения деревянных конструкций крыши с кирпичной кладкой уложить два слоя рубероида "РКП-350", ГОСТ 10923-93.
2. Обозначение гвоздей "8х5х150" - 8 гвоздей Ф5 мм длиной 150 мм.
3. Уголки (поз. 9, 10) крепить к несущим конструкциям карниза саморезами 4,8х50 с резиновой прокладкой (ГОСТ 1147-80) с шагом 500 мм.

## Схема блокировки

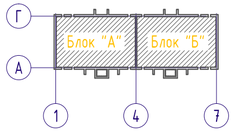


| Изм. | Кол.уч. | Лист | N док. | Подпись | Дата | 2018-043-АР | | |
|---|---|---|---|---|---|---|---|---|
| | | | | | | «Строительство трехэтажного 18 квартирного жилого дома с инженерной инфраструктурой к нему по ул. Пушкина с.Таскала Таскалинского жилого дома ЗКО. №1» | | |
| ГАП | | Иманбаев М.М. | | | | Жилой дом Блоки "А", "Б". | Стадия | Лист | Листов |
| Разработал | | Берікұлы Р | | | | | РП | 20 | |
| Н. контр. | | Иманбаев М.М. | | | | Разрез "2-2". Узлы "А", "Б", "В". | ТОО DAB LTD | | |

Согласовано

Согласовано

Взамен инв. №

Подпись и дата

Инв. № подл.

А3 (420х297) Г

## Ветровые связи "ВС1"
М 1:25

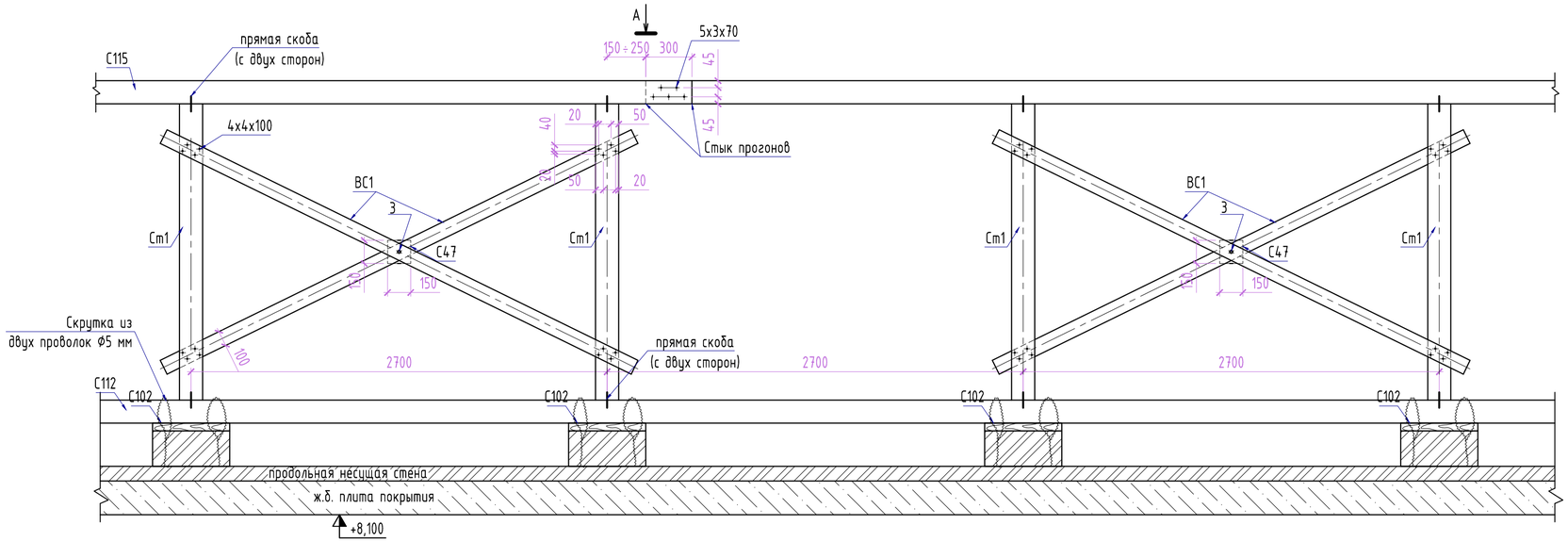


## Вид "А"
М 1:10

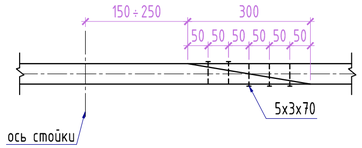


## Деталь стыковки диагональной ноги
М 1:10

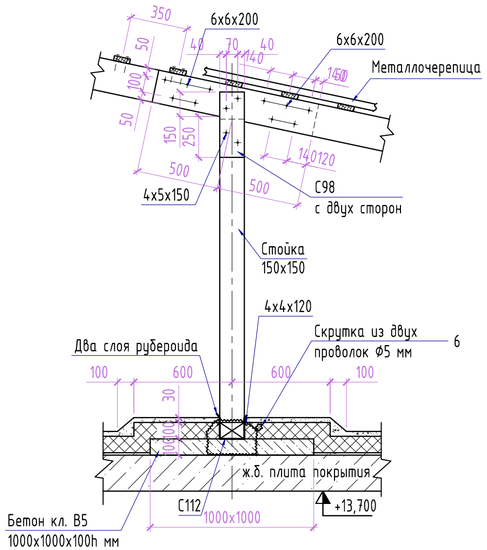


1. В местах соприкосновения деревянных конструкций крыши с кирпичной кладкой уложить два слоя рубероида "РКП-350", ГОСТ 10923-93.
2. Данный лист см. совместно с л.АР-
3. Обозначение гвоздей "4х5х150" - 4 гвоздя Ф5 мм длиной 150 мм.

Тип и конструкция проектируемой крыши выбранны согласно требованиям СНиП РК 3.02-06-2009 "Крыши и кровли".

В качестве каркаса крыши приняты деревянные стропильные ноги сечением 150х50мм. Основанием под кровлю из металлочерепицы является обрешетка из досок сечением 25х100мм,располагаемых с шагом 350мм.

В целях облегчения монтажа рекомендуется начинать укладку с левого края. Крепления металлочерепицы следует осуществлять шурупами 4.8х64 с уплотнительной полиэтиленовой шайбой. На каждый квадратный метр устанавливается 9 шурупов, вдоль карниза лист крепится в каждой волне. В местах нахлестки листов (не менее 200мм) крепление должно производится в каждую вторую волну.

Работы производить согласно требованиям СНиП РК 3.02-06-2009 , СНиП II-25-80, ГОСТ 11047-90, ГОСТ 24404-80, СТ СЭВ 4868-84, СТ СЭВ 5980-87.

**Примечание:**

1. Элементы стропильной системы из древесины хвойных пород, относительной влажностью:- для стоек не более 12%, для балок не более 9%, для остальных конструкций не более 20%.
2. Защита деревянных конструкций от коррозий (СНиП РК 2.01-19-2004) поверхностной пропитки древесины марками пропиточных составов БК (буроугольная композиция) или ТХЭФ-ПТ (с защитными свойствами-влагозащитное, биохимзащитное, огнезащитное).
3. Провис гидроизоляционной мембраны должен составлять не более 20мм.
4. Деревянные элементы соприкасающиеся с кладкой или бетонной поверхностью обернуть 2 слоями рубероида.
5. Гвозди для крепления принимать по ГОСТ 4028-63.

| Изм. | Кол.уч. | Лист | N док. | Подпись | Дата | 2018-043-АР | | |
|---|---|---|---|---|---|---|---|---|
| | | | | | | «Строительство трехэтажного 18 квартирного жилого дома с инженерной инфраструктурой к нему по ул. Пушкина с.Таскала Таскалинского жилого дома ЗКО. №1» | | |
| ГАП | | Иманбаев М.М. | | | | Жилой дом Блоки "А", "Б". | Стадия | Лист | Листов |
| Разработал | | Берікұлы Р | | | | | РП | 21 | |
| Н. контр. | | Иманбаев М.М. | | | | Ветровые связи "ВС1". Вид "А". Деталь стыковки диагональной ноги. | ТОО DAB Design Architecture Engineering LTD | | |

Согласовано

Согласовано

Взамен инв. №

Подпись и дата

Инв. № подл.

А3 (420х297) Г

## Разрез "4-4"
М 1:25

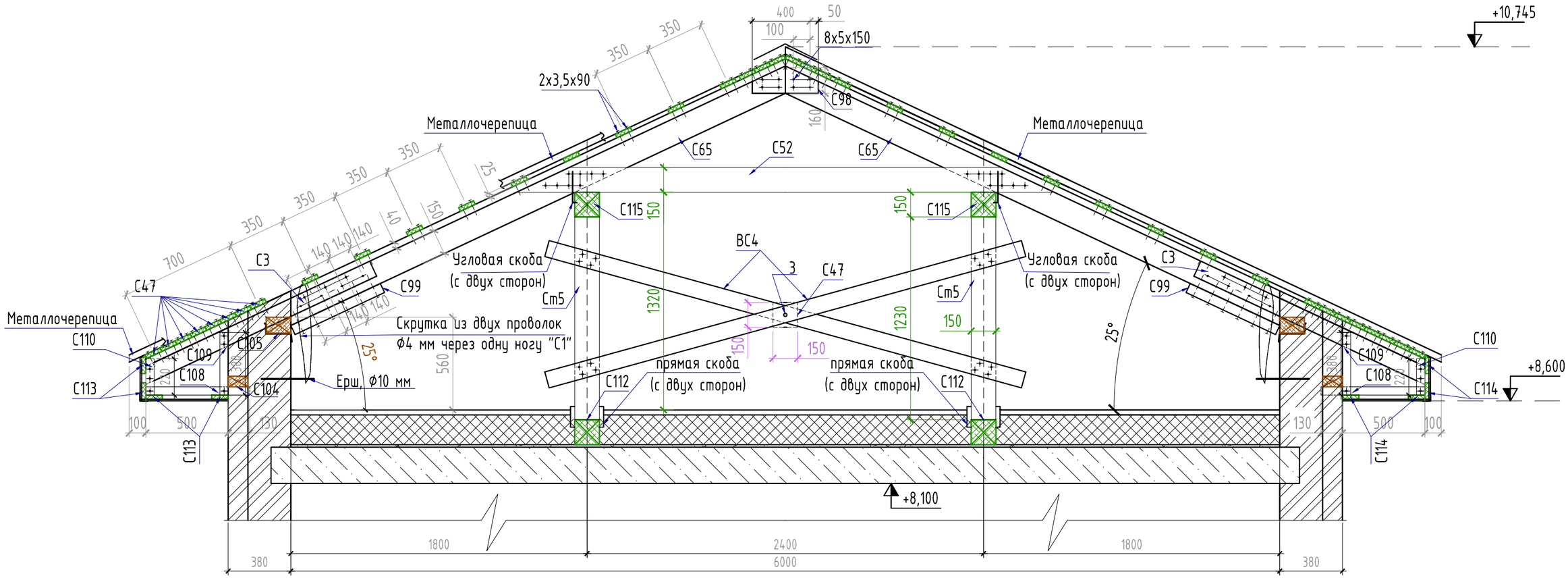


## Узел соединения стропил с диагональной ногой

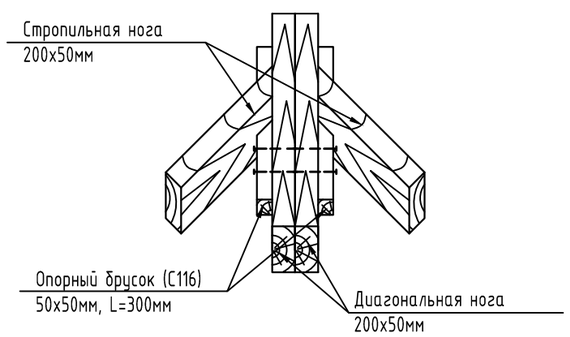


## Схема блокировки

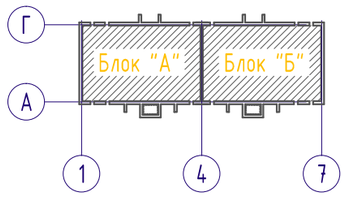


## Разрез "5-5"
М 1:100

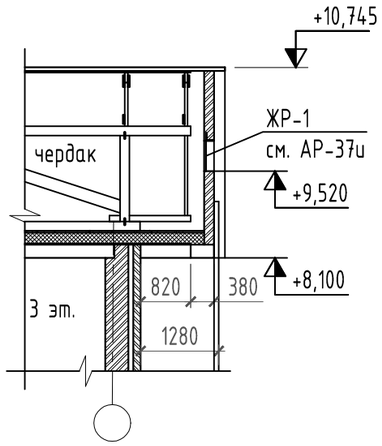


**Примечание:**

1. Элементы стропильной системы из древесины хвойных пород, относительной влажностью:- для стоек не более 12%, для балок не более 9%, для остальных конструкций не более 20%.
2. Зашита деревянных конструкций от коррозий (СНиП РК 2.01-19-2004) поверхностной пропитки древесины марками пропиточных составов БК (буроугольная композиция) или ТХЭФ-ПТ (с защитными свойствами-влагозашитное, биохимзашитное, огнезащитное).
3. Провис гидроизоляционной мембраны должен составлять не более 20мм.
4. Деревянные элементы соприкасающиеся с кладкой или бетонной поверхностью обернуть 2 слоями рубероида.
5. Гвозди для крепления принимать по ГОСТ 4028-63.

| Изм. | Кол.уч. | Лист | N док. | Подпись | Дата | 2018-043-АР | | |
|---|---|---|---|---|---|---|---|---|
| | | | | | | «Строительство трехэтажного 18 квартирного жилого дома с инженерной инфраструктурой к нему по ул. Пушкина с.Таскала Таскалинского жилого дома ЗКО. №1» | | |
| ГАП | | Иманбаев М.М. | | | | Жилой дом Блоки "А", "Б". | Стадия | Лист | Листов |
| Разработал | | Берікұлы Р | | | | | РП | 22 | |
| Н. контр. | | Иманбаев М.М. | | | | Разрез "4-4". Узел соединения стропил с диагональной ногой. | ТОО DAB Design Architecture Building LTD | | |

Согласовано

Согласовано

Взамен инв. №

Подпись и дата

Инв. № подл.

А3 (420х297) Г

## Разрез "5-5"
М 1:25

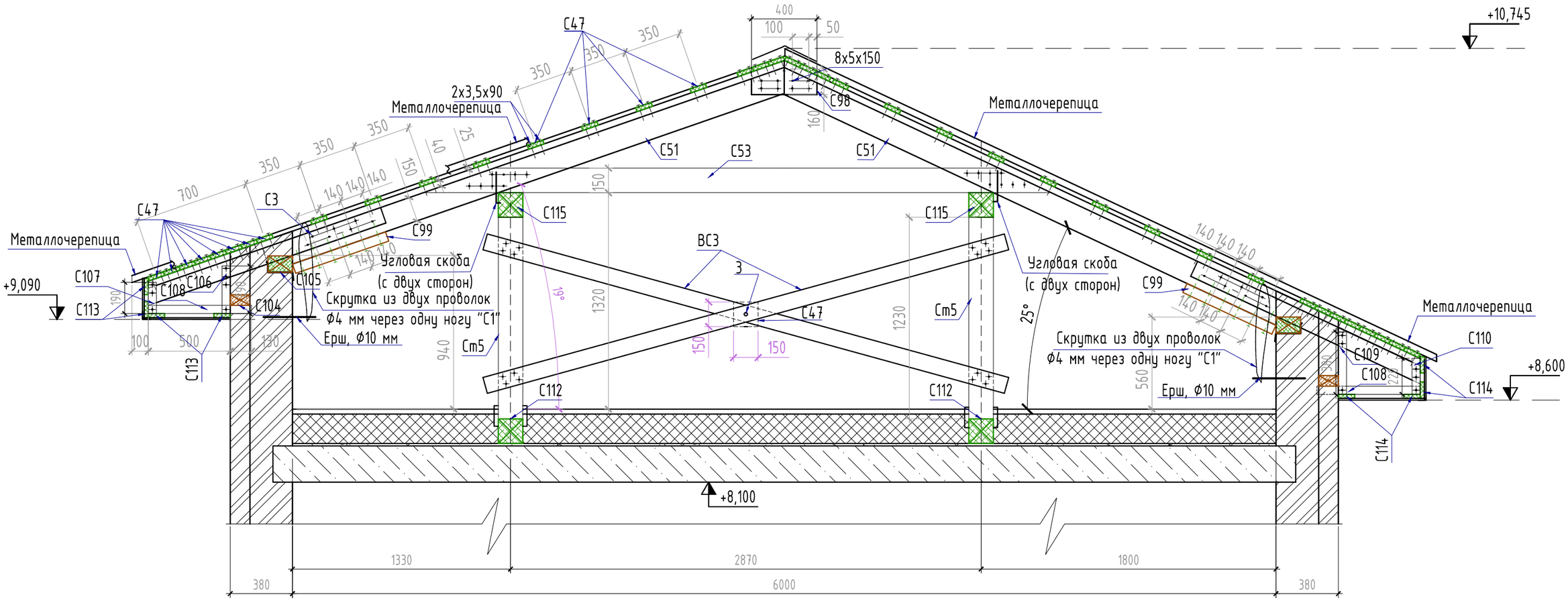


## Узел соединения стропил с диагональной ногой

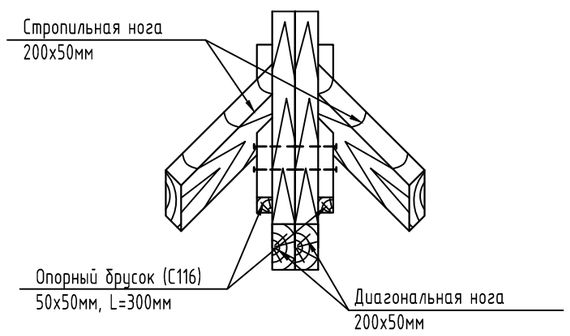


## Схема блокировки

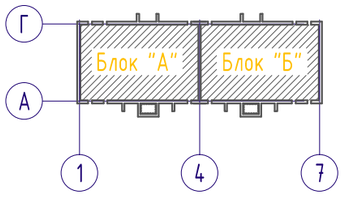


## Разрез "5-5"
М 1:100

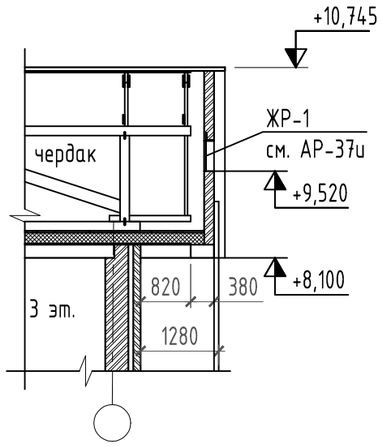


| Изм. | Кол.уч. | Лист | N док. | Подпись | Дата |
|---|---|---|---|---|---|
| ГАП | | Иманбаев М.М. | | | |
| Разработал | | Берікұлы Р | | | |
| Н. контр. | | Иманбаев М.М. | | | |

**2018-043-АР**

«Строительство трехэтажного 18 квартирного жилого дома с инженерной инфраструктурой к нему по ул. Пушкина с.Таскала Таскалинского жилого дома ЗКО. №1»

Жилой дом
Блоки "А", "Б".

| Стадия | Лист | Листов |
|---|---|---|
| РП | 23 | |

Разрез "5-5".
Узел соединения стропил с диагональной ногой.

ТОО DAB LTD

Согласовано

Согласовано

Взамен инв. №

Подпись и дата

Инв. № подл.

А3 (420x297) Г

## Разрез "6-6"
М 1:25

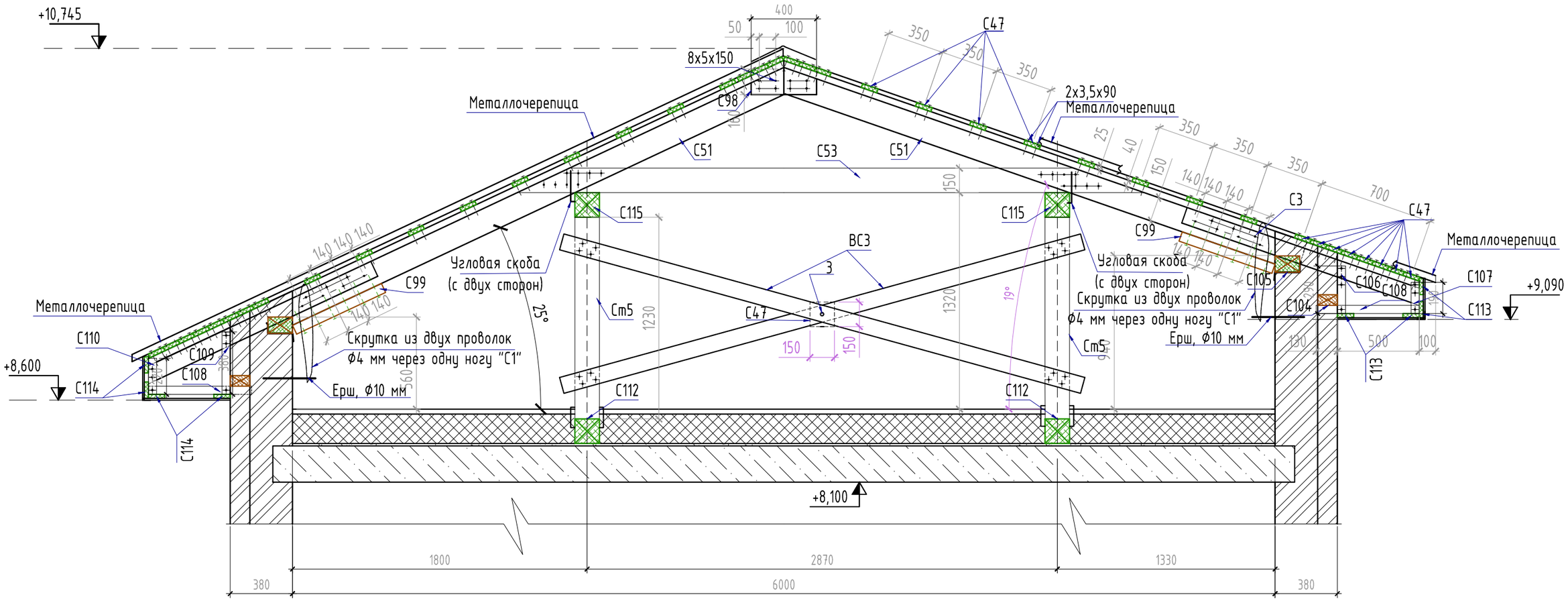


## Узел соединения стропил с диагональной ногой

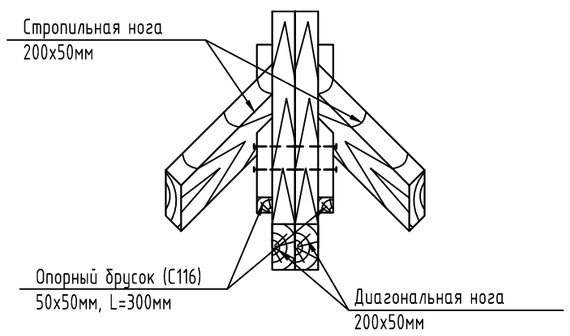


## Схема блокировки

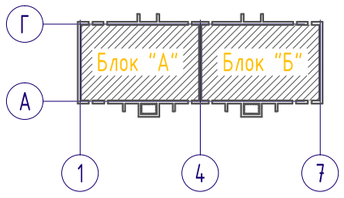


## Разрез "5-5"
М 1:100

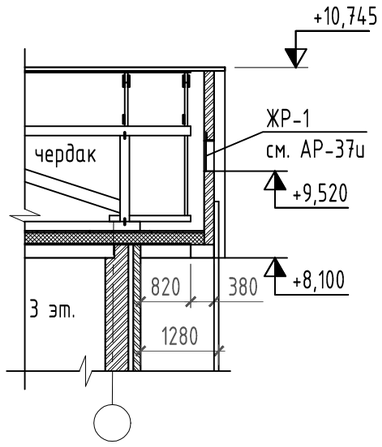


| Изм. | Кол.уч. | Лист | N док. | Подпись | Дата |
|---|---|---|---|---|---|
| ГАП | | Иманбаев М.М. | | | |
| Разработал | | Берікұлы Р | | | |
| Н. контр. | | Иманбаев М.М. | | | |

**2018-043-АР**

«Строительство трехэтажного 18 квартирного жилого дома с инженерной инфраструктурой к нему по ул. Пушкина с.Таскала Таскалинского жилого дома ЗКО. №1»

Жилой дом
Блоки "А", "Б".

| Стадия | Лист | Листов |
|---|---|---|
| РП | 24 | |

Разрез "6-6".
Узел соединения стропил с диагональной ногой.

ТОО DAB Design Architecture Building LTD

Согласовано

Согласовано

Взамен инв. №

Подпись и дата

Инв. № подл.

А3 (420x297) Г

## Разрез "7-7"
М 1:25

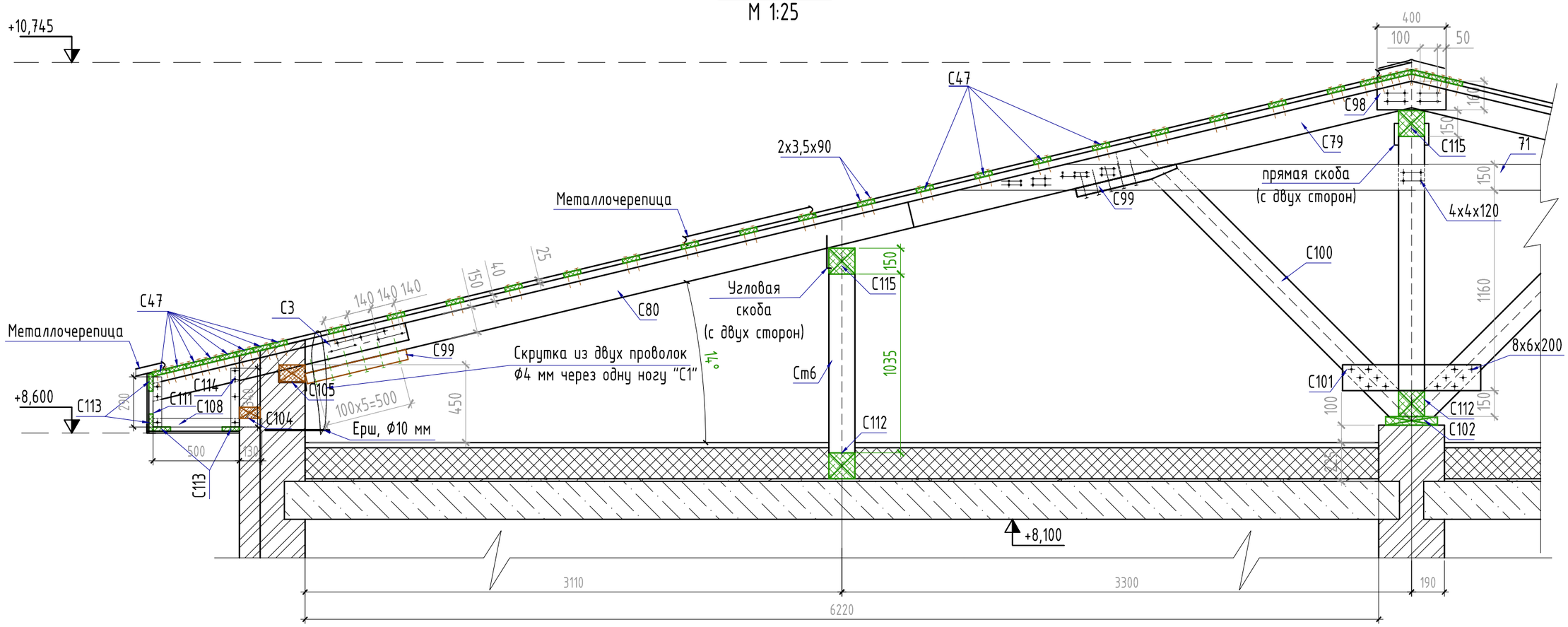


## Узел соединения стропил с диагональной ногой

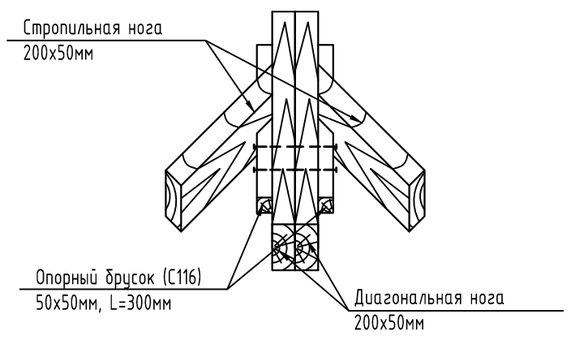


## Схема блокировки

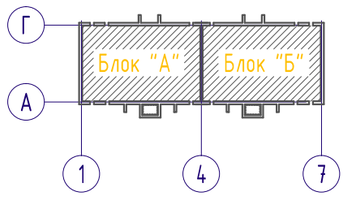


## Разрез "5-5"
М 1:100

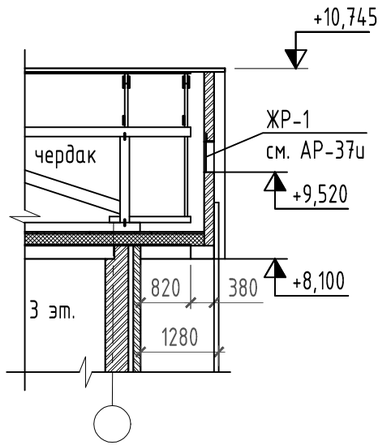


| Изм. | Кол.уч. | Лист | N док. | Подпись | Дата |
|---|---|---|---|---|---|
| ГАП | | Иманбаев М.М. | | | |
| Разработал | | Берікұлы Р | | | |
| Н. контр. | | Иманбаев М.М. | | | |

**2018-043-АР**

«Строительство трехэтажного 18 квартирного жилого дома с инженерной инфраструктурой к нему по ул. Пушкина с.Таскала Таскалинского жилого дома ЗКО. №1»

Жилой дом
Блоки "А", "Б".

| Стадия | Лист | Листов |
|---|---|---|
| РП | 25 | |

Разрез "7-7".
Узел соединения стропил с диагональной ногой.

ТОО DAB LTD

Согласовано

Согласовано

Взамен инв. №

Подпись и дата

Инв. № подл.

А3 (420х297) Г

## Ведомость элементов стропил (начало)

| Марка, поз. | Наименование | Сечение, мм | Длина, мм | Объем на 1 эл-т, м³ | Кол., шт. А | Кол., шт. Б | Кол., шт. Общее |
|---|---|---|---|---|---|---|---|
| С1 | Стропильная нога | 50х150 | 5100 | 0,0382 | 23 | 23 | |
| С2 | Стропильная нога | 50х150 | 3000 | 0,0225 | 57 | 57 | |
| С3 | Кобылка | 50х120 | 1500 | 0,009 | 64 | 64 | |
| С4 | Затяжка | 30х150 | 5760 | 0,026 | 80 | 80 | |
| С5 | Стропильная нога | 50х150 | 3300 | 0,0247 | 14 | 14 | |
| С6 | Стропильная нога | 50х150 | 3840 | 0,0290 | 1 | 1 | |
| С7 | Стропильная нога | 50х150 | 3840 | 0,0290 | 1 | 1 | |
| С8 | Стропильная нога | 50х150 | 2410 | 0,0180 | 1 | 1 | |
| С9 | Стропильная нога | 50х150 | 2460 | 0,01845 | 1 | 1 | |
| С10 | Стропильная нога | 50х150 | 3510 | 0,0264 | 1 | 1 | |
| С11 | Стропильная нога | 50х150 | 2340 | 0,0176 | 1 | 1 | |
| С12 | Стропильная нога | 50х150 | 2280 | 0,0171 | 1 | 1 | |
| С13 | Стропильная нога | 50х150 | 1030 | 0,0077 | 1 | 1 | |
| С14 | Стропильная нога | 50х150 | 2900 | 0,0217 | 1 | 1 | |
| С15 | Стропильная нога | 50х150 | 1840 | 0,0138 | 1 | 1 | |
| С16 | Стропильная нога | 50х150 | 1820 | 0,0137 | 1 | 1 | |
| С17 | Стропильная нога | 50х150 | 3350 | 0,0251 | 1 | 1 | |
| С18 | Стропильная нога | 50х150 | 1740 | 0,0130 | 1 | 1 | |
| С19 | Стропильная нога | 50х150 | 3240 | 0,0243 | 1 | 1 | |
| С20 | Стропильная нога | 50х150 | 1800 | 0,0135 | 1 | 1 | |
| С21 | Стропильная нога | 50х150 | 2070 | 0,0155 | 1 | 1 | |
| С22 | Стропильная нога | 50х150 | 3500 | 0,0263 | 1 | 1 | |
| С23 | Стропильная нога | 50х150 | 3310 | 0,0248 | 1 | 1 | |
| С24 | Стропильная нога | 50х150 | 2530 | 0,0190 | 1 | 1 | |
| С25 | Стропильная нога | 50х150 | 1690 | 0,0133 | 1 | 1 | |
| С26 | Стропильная нога | 50х150 | 2200 | 0,0166 | 1 | 1 | |
| С27 | Стропильная нога | 50х150 | 2990 | 0,0224 | 1 | 1 | |
| С28 | Стропильная нога | 50х150 | 3390 | 0,0254 | 1 | 1 | |
| С29 | Стропильная нога | 50х150 | 2620 | 0,0196 | 1 | 1 | |
| С30 | Стропильная нога | 50х150 | 1850 | 0,0139 | 1 | 1 | |
| С31 | Стропильная нога | 50х150 | 1220 | 0,0092 | 1 | 1 | |
| С32 | Стропильная нога | 50х150 | 1990 | 0,0149 | 1 | 1 | |
| С33 | Стропильная нога | 50х150 | 2760 | 0,0207 | 1 | 1 | |
| С34 | Стропильная нога | 50х150 | 3540 | 0,0265 | 1 | 1 | |
| С35 | Стропильная нога | 50х150 | 1590 | 0,0119 | 1 | 1 | |

## Ведомость элементов стропил (продолжение)

| Марка, поз. | Наименование | Сечение, мм | Длина, мм | Объем на 1 эл-т, м³ | Кол., шт. А | Кол., шт. Б | Кол., шт. Общее |
|---|---|---|---|---|---|---|---|
| С36 | Стропильная нога | 50х150 | 890 | 0,0067 | 1 | 1 | |
| С37 | Стропильная нога | 50х150 | 3190 | 0,0239 | 1 | 1 | |
| С38 | Стропильная нога | 50х150 | 2370 | 0,0178 | 1 | 1 | |
| С39 | Стропильная нога | 50х150 | 1610 | 0,0121 | 1 | 1 | |
| С40 | Стропильная нога | 50х150 | 830 | 0,0062 | 1 | 1 | |
| С41 | Стропильная нога | 50х150 | 1150 | 0,0086 | 1 | 1 | |
| С42 | Стропильная нога | 50х150 | 1920 | 0,0144 | 1 | 1 | |
| С43 | Стропильная нога | 50х150 | 2690 | 0,0202 | 1 | 1 | |
| С44 | Стропильная нога | 50х150 | 3460 | 0,0260 | 1 | 1 | |
| С45 | Стропильная нога | 50х150 | 2010 | 0,0151 | 1 | 1 | |
| С46 | Стропильная нога | 50х150 | 580 | 0,0043 | 1 | 1 | |
| С47 | Обрешетка | 100х25 | п.м | 0,0025 | 2179 | 2179 | |
| С48 | Стропильная нога | 50х150 | 1570 | 0,0123 | 1 | 1 | |
| С49 | Стропильная нога | 50х150 | 1760 | 0,0132 | 1 | 1 | |
| С50 | Стропильная нога | 50х150 | 3190 | 0,0239 | 1 | 1 | |
| С51 | Стропильная нога | 50х150 | 4390 | 0,0329 | 8 | 8 | |
| С52 | Затяжка | 30х150 | 3260 | 0,0147 | 10 | 10 | |
| С53 | Затяжка | 30х150 | 3830 | 0,0172 | 20 | 20 | |
| С54 | Стропильная нога | 50х150 | 3380 | 0,0253 | 2 | 2 | |
| С55 | Стропильная нога | 50х150 | 4210 | 0,0316 | 2 | 2 | |
| С56 | Стропильная нога | 50х150 | 2730 | 0,0204 | 2 | 2 | |
| С57 | Стропильная нога | 50х150 | 3550 | 0,0267 | 2 | 2 | |
| С58 | Стропильная нога | 50х150 | 2080 | 0,0156 | 2 | 2 | |
| С59 | Стропильная нога | 50х150 | 2710 | 0,0203 | 2 | 2 | |
| С60 | Стропильная нога | 50х150 | 1420 | 0,0107 | 2 | 2 | |
| С61 | Стропильная нога | 50х150 | 1860 | 0,0139 | 2 | 2 | |
| С62 | Стропильная нога | 50х150 | 1010 | 0,0075 | 2 | 2 | |
| С63 | Стропильная нога | 50х150 | 770 | 0,0058 | 2 | 2 | |
| С64 | Стропильная нога | 50х150 | 200 | 0,0015 | 4 | 4 | |
| С65 | Стропильная нога | 50х150 | 4390 | 0,0329 | 4 | 4 | |
| С66 | Стропильная нога | 50х150 | 3450 | 0,0259 | 2 | 2 | |
| С67 | Стропильная нога | 50х150 | 2800 | 0,0210 | 2 | 2 | |
| С68 | Стропильная нога | 50х150 | 2140 | 0,0161 | 2 | 2 | |
| С69 | Стропильная нога | 50х150 | 1490 | 0,0112 | 2 | 2 | |
| С70 | Стропильная нога | 50х150 | 840 | 0,0063 | 2 | 2 | |
| С71 | Затяжка | 30х150 | 5260 | 0,0237 | 20 | 20 | |

## Ведомость элементов стропил (продолжение)

| Марка, поз. | Наименование | Сечение, мм | Длина, мм | Объем на 1 эл-т, м³ | Кол., шт. А | Кол., шт. Б | Кол., шт. Общее |
|---|---|---|---|---|---|---|---|
| С72 | Стропильная нога | 50х150 | 7620 | 0,0571 | 2 | 2 | |
| С73 | Стропильная нога | 50х150 | 7090 | 0,0532 | 2 | 2 | |
| С74 | Стропильная нога | 50х150 | 5960 | 0,0447 | 2 | 2 | |
| С75 | Стропильная нога | 50х150 | 4830 | 0,0362 | 2 | 2 | |
| С76 | Стропильная нога | 50х150 | 3700 | 0,0277 | 2 | 2 | |
| С77 | Стропильная нога | 50х150 | 2570 | 0,0193 | 2 | 2 | |
| С78 | Стропильная нога | 50х150 | 1430 | 0,0107 | 2 | 2 | |
| С79 | Стропильная нога | 50х150 | 3000 | 0,0225 | 5 | 5 | |
| С80 | Стропильная нога | 50х150 | 5000 | 0,0375 | 1 | 1 | |
| С81 | Стропильная нога | 50х150 | 5330 | 0,0400 | 1 | 1 | |
| С82 | Стропильная нога | 50х150 | 4230 | 0,0317 | 1 | 1 | |
| С83 | Стропильная нога | 50х150 | 3090 | 0,0232 | 1 | 1 | |
| С84 | Стропильная нога | 50х150 | 1890 | 0,0141 | 1 | 1 | |
| С85 | Стропильная нога | 50х150 | 2530 | 0,0190 | 1 | 1 | |
| С86 | Стропильная нога | 50х150 | 1400 | 0,0105 | 1 | 1 | |
| С87 | Диагональная нога | 50х150 | 2950 | 0,0221 | 4 | 4 | |
| С88 | Диагональная нога | 50х150 | 4250 | 0,0318 | 4 | 4 | |
| С89 | Диагональная нога | 50х150 | 2320 | 0,0174 | 4 | 4 | |
| С90 | Диагональная нога | 50х150 | 3600 | 0,0270 | 4 | 4 | |
| С91 | Диагональная нога | 50х150 | 3300 | 0,0247 | 4 | 4 | |
| С92 | Диагональная нога | 50х150 | 3650 | 0,0273 | 4 | 4 | |
| С93 | Диагональная нога | 50х150 | 3950 | 0,0296 | 4 | 4 | |
| С94 | Диагональная нога | 50х150 | 2450 | 0,0183 | 4 | 4 | |
| С95 | Диагональная нога | 50х150 | 4780 | 0,0358 | 6 | 6 | |
| С96 | Диагональная нога | 50х150 | 5540 | 0,0415 | 6 | 6 | |
| С97 | Диагональная нога | 50х150 | 3830 | 0,0287 | 6 | 6 | |
| С98 | Накладка | 30х160 | 400 | 0,0018 | 206 | 206 | |
| С99 | Опорный брусок | 70х60 | 600 | 0,00252 | 94 | 94 | |
| С100 | Подкос | 70х150 | 2400 | 0,025 | 20 | 20 | |
| С101 | Накладка | 50х150 | 800 | 0,006 | 120 | 120 | |
| С102 | Прокладка | 50х300 | 500 | 0,008 | 120 | 120 | |
| С103 | Подкос | 70х150 | 2400 | 0,025 | 80 | 80 | |
| С104 | Опорный брусок | 50х120 | 120 | 0,00072 | 55 | 55 | |
| С105 | Мауэрлат | 100х150 | п.м | 0,015 | 60 | 60 | |
| С106 | Брусок парапета | 50х50 | 290 | 0,000725 | 55 | 55 | |
| С107 | Брусок парапета | 50х50 | 190 | 0,000425 | 55 | 55 | |

## Ведомость элементов стропил (продолжение)

| Марка, поз. | Наименование | Сечение, мм | Длина, мм | Объем на 1 эл-т, м³ | Кол., шт. А | Кол., шт. Б | Кол., шт. Общее |
|---|---|---|---|---|---|---|---|
| С108 | Брусок карнизный | 50х50 | 630 | 0,001575 | 55 | 55 | |
| С109 | Брусок парапета | 50х50 | 380 | 0,00095 | 11 | 11 | |
| С110 | Брусок парапета | 50х50 | 220 | 0,00055 | 11 | 11 | |
| С111 | Брусок парапета | 50х50 | 290 | 0,000725 | 8 | 8 | |
| С112 | Лежень | 150х150 | п.м | 0,0225 | 197,3 | 197,3 | |
| С113 | Доска обшивки | 100х25 | п.м | 0,00225 | 287,1 | 287,1 | |
| С114 | Брусок парапета | 50х50 | 340 | 0,00085 | 8 | 8 | |
| С115 | Прогон | 150х150 | п.м | 0,0225 | 124,1 | 124,1 | |
| С116 | Опорный брусок | 50х50 | 300 | 0,00075 | 102 | 102 | |
| С117 | Контр-обрешетка | 50х32 | п.м | 0,0016 | 595 | 595 | |

## Ведомость элементов стропил (окончание)

| Марка, поз. | Наименование | Сечение, мм | Длина, мм | Объем на 1 эл-т, м³ | Кол., шт. А | Кол., шт. Б | Кол., шт. Общее |
|---|---|---|---|---|---|---|---|
| ВС1 | Брус | 50х100 | 3400 | 0,017 | 34 | 34 | |
| ВС2 | Брус | 50х100 | 2100 | 0,0105 | 6 | 6 | |
| ВС3 | Брус | 50х100 | 3300 | 0,0165 | 8 | 8 | |
| ВС4 | Брус | 50х100 | 3000 | 0,015 | 4 | 4 | |
| Ст1 | Стойка | 150х150 | 1780 | 0,04005 | 14 | 14 | |
| Ст2 | Стойка | 150х150 | 1000 | 0,0225 | 20 | 20 | |
| Ст3 | Стойка | 150х150 | 1430 | 0,032175 | 10 | 10 | |
| Ст4 | Стойка | 150х150 | 1560 | 0,0351 | 17 | 17 | |
| Ст5 | Стойка | 150х150 | 1230 | 0,02767 | 4 | 4 | |
| Ст6 | Стойка | 150х150 | 1035 | 0,02328 | 6 | 6 | |
| Ст7 | Стойка | 150х150 | 1480 | 0,0333 | 6 | 6 | |
| Ст8 | Стойка | 150х150 | 2000 | 0,045 | 9 | 9 | |
| Ст8* | Стойка | 150х150 | 1950 | 0,0438 | 2 | 2 | |
| Ст9 | Стойка | 150х150 | 1560 | 0,0351 | 7 | 7 | |
| | Рубероид "РКП-350" | - | м² | - | 47,3 | 47,3 | |

## Спецификация металлических элементов кровли

| Марка, поз. | Обозначение | Наименование | Кол., шт. А/Б | Кол., шт. Общее | Масса ед., кг | Примечание |
|---|---|---|---|---|---|---|
| 1 | ГОСТ 2333-80* | Скрутка из проволок 2Ø5, L=1500 мм | 40 | 40 | 0,47 | |
| 2 | ГОСТ 2333-80* | Скрутка из проволок 2Ø5, L=1900 мм | 24 | 24 | 0,59 | |
| 3 | ГОСТ 15589-70* | Болт М12х300 | 26 | 26 | 0,282 | |
| | ГОСТ 5915-70* | Гайка М12 | 26 | 26 | 0,0157 | |
| | ГОСТ 5916-70* | Гайка М12 | 26 | 26 | 0,0069 | |
| | ГОСТ 11371-78* | Шайба М12 | 26 | 26 | 0,0063 | |
| 4 | ГОСТ 14918-80 | Коньковый элемент 400х0,8 мм, L=2000 мм | 72,5 | | 5,03 | |
| | ГОСТ 14918-80 | Заглушка конькового элемента | 9 | | - | |
| | ГОСТ 14918-80 | Нижняя ендова, п.м | 70 | | - | |
| | ГОСТ 14918-80 | Верхняя ендова, п.м | 70 | | - | |
| 5 | ГОСТ 2333-80* | Скрутка из проволок 2Ø5, L=2500 мм | 5 | 5 | 0,78 | |
| 6 | ГОСТ 2333-80* | Скрутка из проволок 2Ø5, L=1100 мм | 25 | 25 | 0,34 | |
| | ГОСТ 26633-2015 | Бетон кл. В5 | 1,2 | 1,2 | м³ | |
| 7 | ГОСТ 5781-82* | Ерш из арматуры Ø10 мм А-I, L=400 мм | 44 | 44 | 0,25 | |
| 8 | ГОСТ 24045-2016 | Подшивка из профлиста С10-1000-0,6 | 45,25 | | м² | |
| 9 | | Уголок наружный L50х50 мм | 80 | | - | п.м |
| 10 | | Уголок внутренний L50х50 мм | 80 | | - | п.м |
| | ГОСТ 1147-80 | Саморез 4,8х50 с резиновой прокладкой | 335 | 335 | 0,0071 | |
| | СТ РК 2083-2011 | Металлочерепица из стального листа | 590 | | м² | |
| | ГОСТ 30547-97 | Гидроизоляционная пленка | 590 | | м² | |
| | ГОСТ 14918-80* | Планка снегозадержателя, L=2000мм | 18 | | | |

Согласовано

Согласовано

Взамен инв. №

Подпись и дата

Инв. № подл.

| Изм. | Кол.уч. | Лист | N док. | Подпись | Дата |
|---|---|---|---|---|---|
| ГАП | | Иманбаев М.М. | | | |
| Разработал | | Берікұлы Р | | | |
| Н. контр. | | Иманбаев М.М. | | | |

# 2018-043-АР

«Строительство трехэтажного 18 квартирного жилого дома с инженерной инфраструктурой к нему по ул. Пушкина с.Таскала Таскалинского жилого дома ЗКО. №1»

Жилой дом
Блоки "А", "Б".

| Стадия | Лист | Листов |
|---|---|---|
| РП | 26 | |

Ведомость элементов стропил.

ТОО DAB LTD

А3 (420х297) Г

## Ограждение кровли

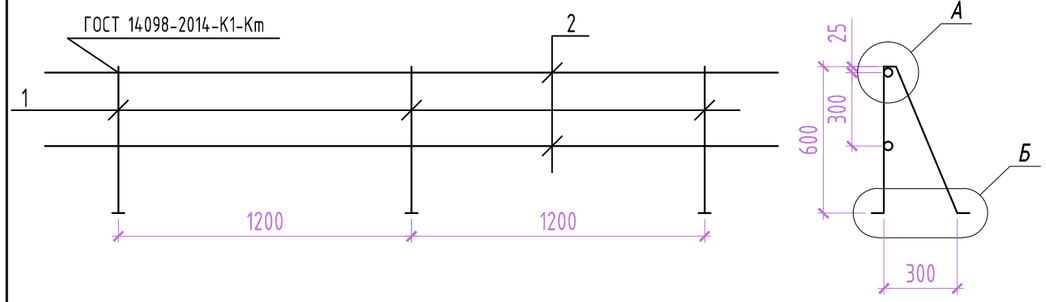


## поз. 1 - развертка

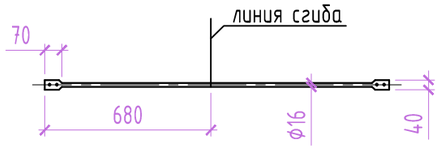


А
-

Б
-

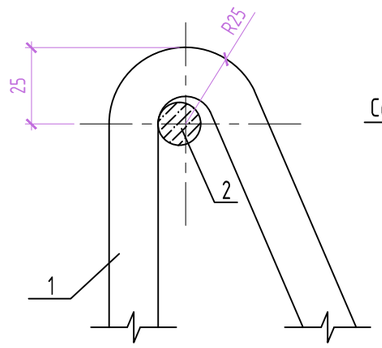


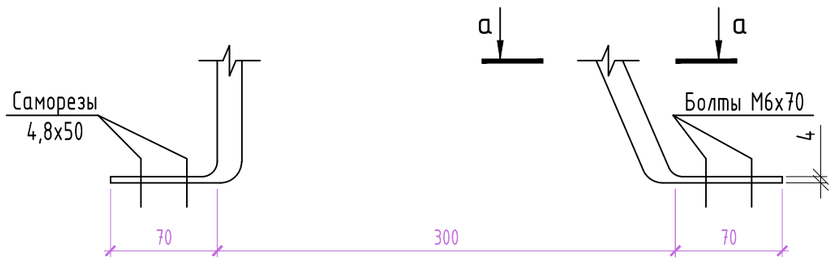


## Схема блокировки

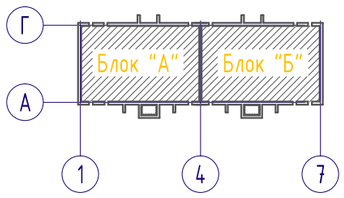


## а - а

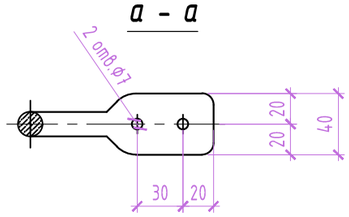


## Спецификация элементов

| Марка, поз. | Обозначение | Наименование | Кол., шт. А/Б | Кол., шт. Общее | Масса ~~ед.~~, кг | Примечание |
|---|---|---|---|---|---|---|
| 1 | ГОСТ 5781-82* | Арматурный стержень Ф16А-I, L=1410 мм | 50 | 50 | 2,23 | |
| 2 | ГОСТ 5781-82* | Арматурный стержень Ф16А-I | 58 | 58 | 1,58 | п.м |
| | ГОСТ 1147-80 | Саморез 4,8х50 с резиновой прокладкой | 100 | 100 | 0,0071 | |
| | ГОСТ 15590-70 | Болт М6х70 мм с резиновой прокладкой | 100 | 100 | 0,016 | |
| | ГОСТ 15526-70 | Гайка М6 | 100 | 100 | 0,003 | |
| | ГОСТ 11371-78 | Шайба М6 | 100 | 100 | 0,001 | |
| | ГОСТ 25621-83 | Резиновая уплотняющая прокладка 80х50мм | 100 | 100 | - | |
| | | | | | | |

## Деталь ограждения кровли

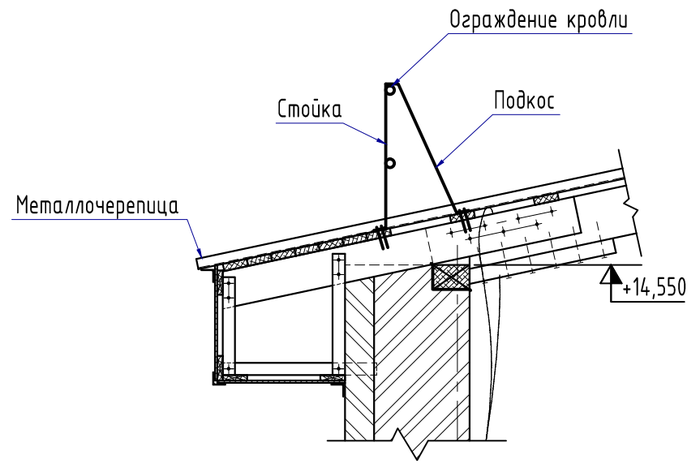


Кровельное ограждение устанавливается на металлочерепицу. Ограждение монтируется по карнизу кровли над парапетной стенкой.
Разметить места крепления "лапок" стоек и подкосов.
"Лапку" стойки закрепить двумя саморезами 4,8х38 через резиновые уплотняющие прокладки и металлочерепицу в обрешетку.
"Лапку" подкоса ограждения закрепить двумя болтами М6х45 через резиновые уплотняющие прокладки и металлочерепицу в обрешетку.
Данный лист смотреть совместно с л.АР-25.

| Изм. | Кол.уч. | Лист | N док. | Подпись | Дата |
|---|---|---|---|---|---|
| ГАП | | Иманбаев М.М. | | | |
| Разработал | | Берікұлы Р | | | |
| Н. контр. | | Иманбаев М.М. | | | |

2018-043-АР

«Строительство трехэтажного 18 квартирного жилого дома с инженерной инфраструктурой к нему по ул. Пушкина с.Таскала Таскалинского жилого дома ЗКО. №1»

Жилой дом
Блоки "А", "Б".

| Стадия | Лист | Листов |
|---|---|---|
| РП | 27 | |

Устройство ограждения кровли.
Спецификация элементов.

ТОО DAB LTD

Согласовано

Согласовано

Взамен инв. №

Подпись и дата

Инв. № подл.

А3 (420х297) Г

## Жалюзийная решетка ЖР1
М 1:10

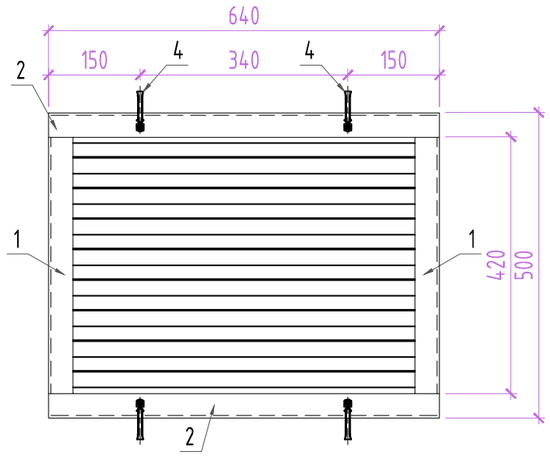


## Устройство слухового окна
М 1:10

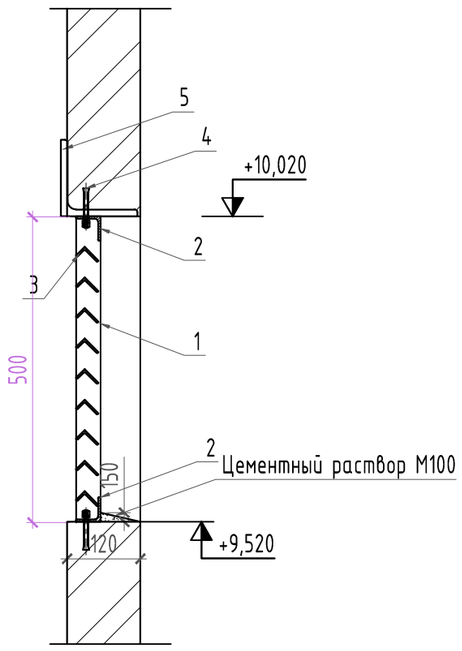


## Схема блокировки

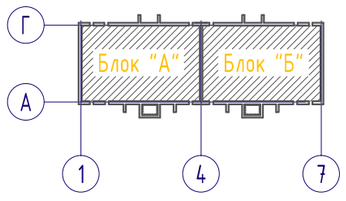


## Спецификация элементов жалюзийных решеток по блокам

| Марка, поз. | Обозначение | Наименование | Кол., шт. | Масса ед., кг | Примечание |
|---|---|---|---|---|---|
| | | Блок "А" | | | |
| ЖР1 | См. настоящий лист | Жалюзийная решетка | 2 | 12,09 | |
| | ГОСТ 28013-98* | Цементный раствор М100 | | 0,002 | $м^3$ |
| | | Блок "Б" | | | |
| ЖР1 | См. настоящий лист | Жалюзийная решетка | 2 | 12,09 | |
| | ГОСТ 28013-98* | Цементный раствор М100 | | 0,002 | $м^3$ |

## Спецификация элементов устройства слухового окна

| Марка, поз. | | Обозначение | Наименование | Кол., шт. | Масса ед., кг | Примечание |
|---|---|---|---|---|---|---|
| ЖР1 | | | Спецификация на одну ЖР1 | | 12,09 | |
| | 1 | ГОСТ 8509-93 | Уголок L40x4 мм, L=500 мм | 2 | 1,21 | |
| | 2 | ГОСТ 8509-93 | Уголок L40x4 мм, L=640 мм | 2 | 1,55 | |
| | 3 | ГОСТ 8510-86* | Уголок L32x20x3 мм, L=620 мм | 9 | 0,73 | |
| 4 | | ГОСТ 28778-90 | Болт самоанкерующийся БСР 6x6,5 | 4 | 0,032 | |
| 5 | | ГОСТ 8509-93 | Уголок L125x8 мм, L=900 мм | 1 | 14,04 | |
| | | | | | | |

1. Данный лист см. совместно с л.АР-31,32,33.

| Изм. | Кол.уч. | Лист | N док. | Подпись | Дата |
|---|---|---|---|---|---|
| ГАП | | Иманбаев М.М. | | | |
| Разработал | | Берікұлы Р | | | |
| Н. контр. | | Иманбаев М.М. | | | |

**2018-043-АР**

«Строительство трехэтажного 18 квартирного жилого дома с инженерной инфраструктурой к нему по ул. Пушкина с.Таскала Таскалинского жилого дома ЗКО. №1»

Жилой дом
Блоки "А", "Б".

| Стадия | Лист | Листов |
|---|---|---|
| РП | 28 | |

Жалюзийная решетка ЖР1. Устройство слухового окна. Спецификация элементов жалюзийных решеток по блокам. Спецификация элементов устройства слухового окна.

ТОО DAB LTD

Согласовано

Согласовано

Взамен инв. №

Подпись и дата

Инв. № подл.

А3 (420x297) Г

## Зонт 1
М 1:50

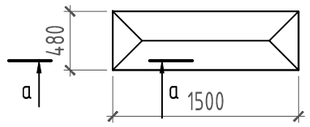


## Зонт 1
М 1:50

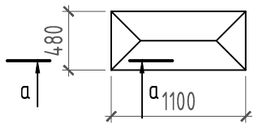


## Зонт 3
М 1:50

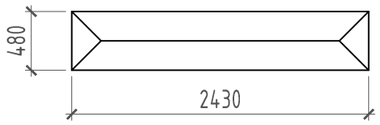


## Зонт 4
М 1:50

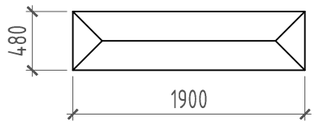


## а - а

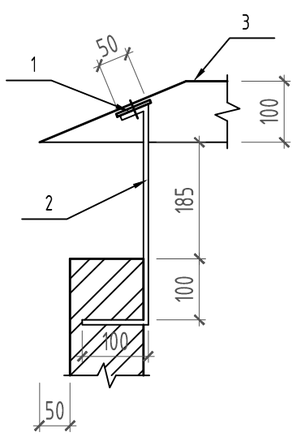


## Схема блокировки

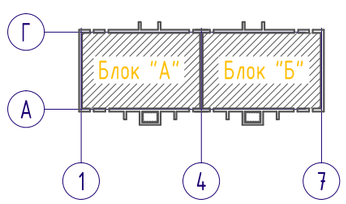


## Спецификация материалов

| Марка по проекту | Обозначение | Наименование | Кол-во шт. | Масса ед. кг. | Примечание |
|---|---|---|---|---|---|
| | | Зонт 1 | 4 | | |
| 1 | ГОСТ 19903-2015 | Прокат листовой 60х5 L=3100мм | 1 | 7,3 | 7,3кг |
| 2 | ГОСТ 19903-2015 | Прокат листовой 30х8 L=500мм | 10 | 0,94 | 9,4кг |
| 3 | ГОСТ 14918-80* | Сталь оцинкованная толщиной 0,7мм | | | 0,91м$^2$ |
| | | Зонт 2 | 2 | | |
| 1 | ГОСТ 19903-2015 | Прокат листовой 60х5 L=2200мм | 1 | 5,18 | 5,18кг |
| 2 | ГОСТ 19903-2015 | Прокат листовой 30х8 L=500мм | 8 | 0,94 | 7,52кг |
| 3 | ГОСТ 14918-80* | Сталь оцинкованная толщиной 0,7мм | | | 0,82м$^2$ |
| | | Зонт 3 | 2 | | |
| 1 | ГОСТ 19903-2015 | Прокат листовой 60х5 L=4860мм | 1 | 11,45 | 11,45кг |
| 2 | ГОСТ 19903-2015 | Прокат листовой 30х8 L=500мм | 16 | 0,94 | 15,04кг |
| 3 | ГОСТ 14918-80* | Сталь оцинкованная толщиной 0,7мм | | | 1,42м$^2$ |
| | | Зонт 4 | 1 | | |
| 1 | ГОСТ 19903-2015 | Прокат листовой 60х5 L=3800мм | 1 | 8,95 | 8,95кг |
| 2 | ГОСТ 19903-2015 | Прокат листовой 30х8 L=500мм | 14 | 0,94 | 13,16кг |
| 3 | ГОСТ 14918-80* | Сталь оцинкованная толщиной 0,7мм | | | 1,238м$^2$ |

**Примечание:**

1. Деталь поз. 2 заложить при кладке вентшахт.
2. Элементы зонтов тщательно очистить, огрунтовать ГФ-021 (ГОСТ 25129-82) и окрасить эмалью ПФ-115 (ГОСТ 6465-76).
3. Спецификация материалов дана на устройство одного зонта.
4. Крепление оцинкованной стали к каркасу зонта выполнить самонарезающими шурупами 4,8х28мм (ГОСТ 10618-80*) с шагом 200мм.

| Изм. | Кол.уч. | Лист | N док. | Подпись | Дата |
|---|---|---|---|---|---|
| ГАП | | Иманбаев М.М. | | | |
| Разработал | | Берікұлы Р | | | |
| Н. контр. | | Иманбаев М.М. | | | |

**2018-043-АР**

«Строительство трехэтажного 18 квартирного жилого дома с инженерной инфраструктурой к нему по ул. Пушкина с.Таскала Таскалинского жилого дома ЗКО. №1»

Жилой дом
Блоки "А", "Б".

| Стадия | Лист | Листов |
|---|---|---|
| РП | 29 | |

Зонты на вентшахты

ТОО DAB LTD

Согласовано

Согласовано

Взамен инв. №

Подпись и дата

Инв. № подл.

А3 (420х297) Г

## План пандуса блока А,Б
М1:100

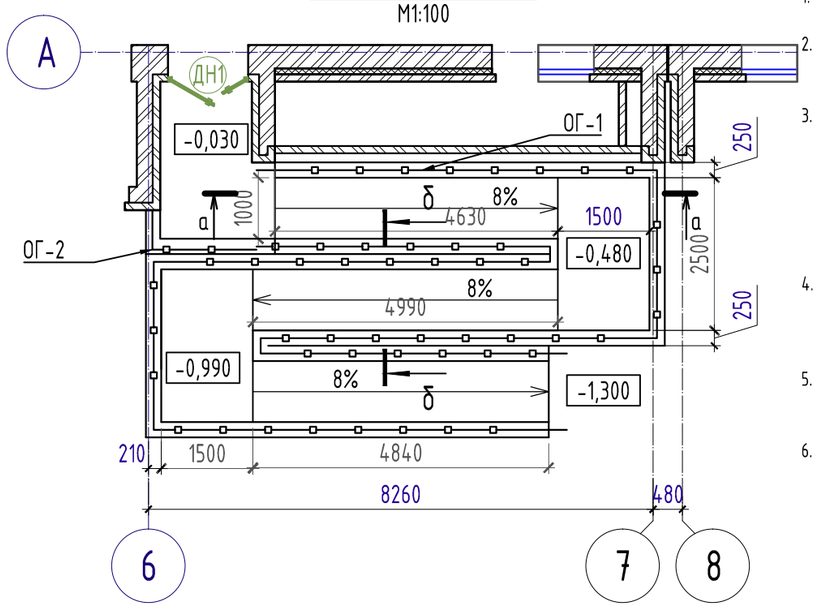


## Примечание:

1. За условную отметку 0.000 принят уровень чистого пола здания.
2. Засыпку грунта выполнять с послойным трамбованием увлажненного грунта без твердых включений через 20 см, с коэффициентом уплотнения 0,9.
3. Сварка ручная электрическая электродами типа Э-42 (ГОСТ 9467-75). Сварка металлических деталей и конструкций производится согласно требованиям ГОСТ 11534-75 и ГОСТ 3242-79. Длину сварных швов принимать по длине контактных поверхностей стыкуемых элементов. Высоту сварных швов принимать минимальной толщине стыкуемых элементов.
4. Конструкция пандуса и крыльца предусмотрена из бетона класса В15 по ГОСТ 26633-91, армированного сеткой Ф8мм с ячейкой 150х150мм. Сетку выполнить из стали арматурной по ГОСТ 5781-82*.
5. Боковые внутренние поверхности стенок и фундамента входа обмазать горячим битумом за два раза.
6. Ограждения крылец и поручни пандуса тщательно очистить, огрунтовать ГФ-021 и окрасить эмалью ПФ115 за 2 раза.

Плитка антискользящая;

| |
|---|
| Цементно-песчаный раствор М150 - 15мм; |
| Бетон класса В15 - 150мм; |
| Сетка Ф8мм 150х150мм; |
| Щебеночная подготовка - 50мм; |
| Уплотненный грунт; |

## а-а
М1:100

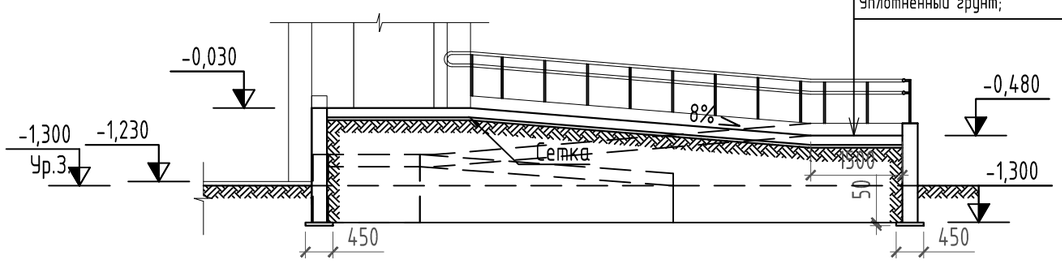


## Спецификация материалов пандуса на один блок (общий 2 блока)

| Марка по проекту | Обозначение | Наименование | Кол. шт. | Масса ед. кг. | Примечание |
|---|---|---|---|---|---|
| | | Стены пандуса и крыльца | | | |
| | ГОСТ 26633-91 | Бетон класса В15, t=250 мм | | 19,0 $м^3$ | |
| | СТ КР 951-92 | Щебеночная подготовка, t=50 мм | | 22,0 $м^2$ | |
| | | Обмазка битумом, $м^2$ | | 76,0 $м^2$ | площадь гидроизоляции, $м^2$ |
| | | Покрытие пандуса и крыльца | | | |
| | СТ КР 951-92 | Щебеночная подготовка, t=50 мм | | | 29,5 $м^2$ |
| | ГОСТ 26633-91 | Бетон класса В15, t=150 мм | | | 4,5 $м^3$ |
| | ГОСТ 5781-82* | Ф8мм А-III-150 / Ф8мм А-III-150 29,5 $м^2$ | | | 153,4 кг |
| | | Плитка антискользящая | | | 29,5 $м^2$ |
| | | Ограждение ОГ-1 | | | |
| 1 | ГОСТ 10704-91 | Труба Ф51х2,5мм L=45,0 п.м | | 2,99 | 134,55 кг |
| 2 | ГОСТ 10704-91 | Труба Ф25х2,5мм L=700 мм | 72 | 0,973 | 70,06 кг |
| 3 | ГОСТ 10704-91 | Труба Ф25х2,5мм L=70 мм | 144 | 0,097 | 13,97 кг |
| | | Ограждение ОГ-2 | | | |
| 1 | ГОСТ 10704-91 | Труба Ф51х2,5мм L=2450 мм | 1 | 7,33 | 7,33 кг |
| 1* | ГОСТ 10704-91 | Труба Ф51х2,5мм L=850 мм | 1 | 2,54 | 2,54 кг |
| 2 | ГОСТ 10704-91 | Труба Ф51х2,5мм L=700 мм | 3 | 2,093 | 6,279 кг |
| 3 | ГОСТ 10704-91 | Труба Ф25х2,5мм L=5,40 п.м | | 1,39 | 7,51 кг |
| 4 | ГОСТ 5781-82* | Арматура Ф10мм А-III L=590 мм, шаг 100 мм | 27 | 0,364 | 9,83 кг |
| | | | | | |
| | | Закладная деталь ЗД-1 | 78 | | |
| 1 | ГОСТ 19903-2015 | Прокат листовой ___100х70х5мм | 1 | 0,275 | 0,275 кг |
| 2 | ГОСТ 5781-82* | Арматура Ф8мм А-III L=450мм | 1 | 0,18 | 0,18 кг |
| | | | | | |

## ЗД-1
М1:10

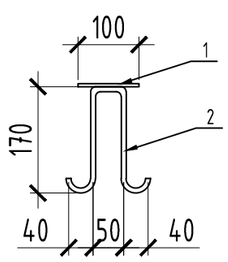


## Фрагмент ОГ-2
М1:100

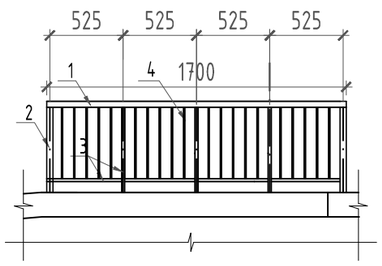


## б-б
М1:20

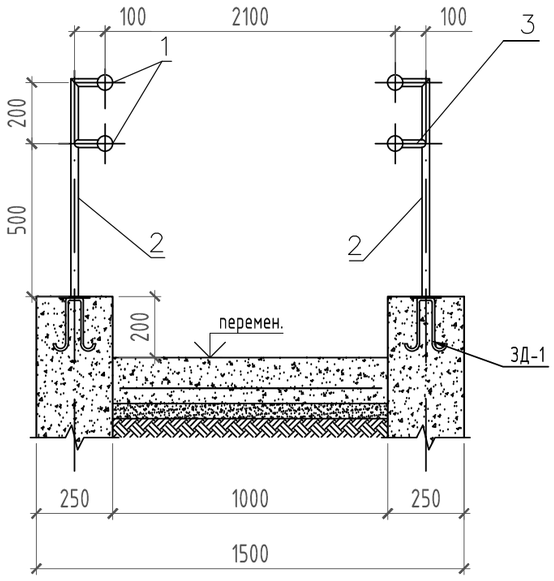


## Схема блокировки

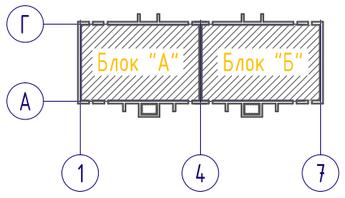


| Изм. | Кол.уч. | Лист | N док. | Подпись | Дата |
|---|---|---|---|---|---|
| ГАП | | Иманбаев М.М. | | | |
| Разработал | | Берікұлы Р | | | |
| Н. контр. | | Иманбаев М.М. | | | |

**2018-043-АР**

«Строительство трехэтажного 18 квартирного жилого дома с инженерной инфраструктурой к нему по ул. Пушкина с.Таскала Таскалинского жилого дома ЗКО. №1»

Жилой дом
Блоки "А", "Б".

| Стадия | Лист | Листов |
|---|---|---|
| РП | 30 | |

Сечения "а-а", "б-б". Фрагмент ОГ-2. ЗД-1. Спецификация материало пандуса и крыльца.

ТОО DAB LTD

Согласовано

Согласовано

Взамен инв. №

Подпись и дата

Инв. № подл.

А3 (420х297) Г