030000, C. Aktobe, ave.Sankibay-batyra 22K
tel: +7(7132) 74 11 68
tel: +7(702) 501 9004
mail: too_dab@mail.ru
BIN 150240031725

ТОО DAB Design Architecture Building LTD

030000, Г. Актобе, пр.Санкибай-батыра 22К
тел: +7(7132) 74 11 68
тел: +7(702) 501 9004
э.п: too_dab@mail.ru
БИН 150240031725

Заказчик: ГУ "Отдел архитектуры, градостроительства и строительства Таскалинского района"

РАБОЧИЙ ПРОЕКТ

«Строительство трехэтажного 18 квартирного жилого дома с инженерной инфраструктурой к нему по ул. Пушкина с.Таскала Таскалинского жилого дома ЗКО.№1»

Газоснабжение (внутренние устройства)

2018-043-ГСВ

ГСЛ:15021466

030000, C. Aktobe, ave.Sankibay-batyra 22K
tel: +7(7132) 74 11 68
tel: +7(702) 501 9004
mail: too_dab@mail.ru
BIN 150240031725

ТОО DAB Design Architecture Building LTD

030000, Г. Актобе, пр.Санкибай-батыра 22К
тел: +7(7132) 74 11 68
тел: +7(702) 501 9004
э.п: too_dab@mail.ru
БИН 150240031725

Заказчик: ГУ "Отдел архитектуры, градостроительства и строительства Таскалинского района"

РАБОЧИЙ ПРОЕКТ

«Строительство трехэтажного 18 квартирного жилого дома с инженерной инфраструктурой к нему по ул. Пушкина с.Таскала Таскалинского жилого дома ЗКО.№1»

Директор ТОО "**DAB LTD**" Иманбаев М.М

ГСЛ:15021466

ПРОЕКТИРУЕМЫЙ ОБЪЕКТ

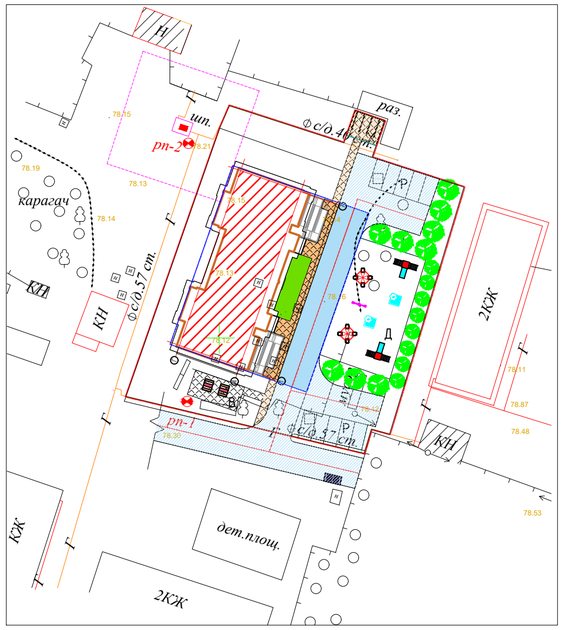

ВЕДОМОСТЬ ОСНОВНЫХ КОМПЛЕКТОВ РАБОЧИХ ЧЕРТЕЖЕЙ

Обозначение	Наименование	Примечание
ГСН	Газоснабжение. Наружные газопроводы	
ГСВ	Газоснабжение (внутренние устройства)	
ГП	Генеральный план	
ЭС	Электроснабжение	
ЭО	Электроосвещение	
ПС	Автоматическая пожарная сигнализация и система оповещения	
СС	Слаботочные устройства, связь, сигнализация	
ТМ	Тепломеханическая часть	
ОВ	Отопление, вентиляция и кондиционирование	
АС	Архитектурно-строительные решения	
НВК	Наружный водопровод и канализация	
ВК	Внутренние сети водопровода и канализации	
КЖ	Конструкции железобетонные	

ПЕРЕЧЕНЬ ВИДОВ РАБОТ, ДЛЯ КОТОРЫХ НЕОБХОДИМО СОСТАВЛЕНИЕ АКТОВ ОСВИДЕТЕЛЬСТВОВАНИЯ СКРЫТЫХ РАБОТ

Наименование вида работ	Форма составления
Прокладка газопровода в футляре стены перекрытия,	
в бороздах	
Разделка футляров	
Очистка внутренней полости труб	
Проведение испытаний трубопроводов на прочность и	
гермитичность	

Настоящий проект соответствует требованиям экологических санитарно - гигиенических, противопожарных и других норм действующих на территории Республики Казахстан и обеспечивает безопасную для жизни и здоровья людей эксплуатацию объекта

Главный архитектор проекта Иманбаев М.М.

ОБЩИЕ УКАЗАНИЯ

Настоящий проект газоснабжения «Строительство трехэтажного 18 квартирного жилого дома с инженерной инфраструктурой к нему по ул. Пушкина с.Таскала Таскалинского района, ЗКО» разработан на основании задания на проектирование в соответствии с техническими условиями.

Проект газоснабжения 3-х этажного жилого дома разработан для района с расчетной зимней температурой -31°С.

Проект выполнен в соответствии с требованиями СН 4.03-01-2011 "Газораспределительные системы" и "Требования промышленной безопасности систем распределения и потребления природных газов" от 18 сентября 2008 года №172.

Газоснабжение предусмотрено от проектируемого наружного газопровода низкого давления. Система расчитана на использование природного газа Q=7600 ккал/м и Y=0,73 кг/нм^3.

Расчетный внуртенний диаметр газопровода определен по СН 4.03-01-2011 "Газораспределительные системы". Часовой расход газа для 18 квартир составляет - 48,42 м^3/час.

Расход газа на одну квартиру согласно СП РК 4.03-101-2013 составляет - 2,69 м^3/час.

3-этажный жилой дом оборудован внутренним водопроводом, канализацией и горячим водоснабжением с газификацией. Каждая квартира оборудуется прибором учета СГМ-4 и четырех конфорочной кухонной газовой плитой ПГ-4 с духовым шкафом. Жилой дом отопливается за счет газового котла марки Baxi ECO Home 10F.

Для непрырывного контроля топливых газов в воздухе помещений, на кухне и балконе устанавливается система автоматического контроля и сигнализации загазованности бытовых помещений СБГ-3. На вводе газопровода в квартиру, перед счетчиком газа и перед газовой плиты устанавливается отсекающий электромагнитный клапан типа МГК.

Внутренний газопровд запроектирован из стальных водогазопроводных труб по ГОСТ 3262-75*, прокладывают открыто и соединяют на сварке. Резбовые и фланцевые соединения предусматривают только местах установки запорной арматуры и газовых приборов. Разъемные соединения газопровода должны быть доступны для осмотра и ремонта.

Трубы проложить с уклоном от счетчиков в сторону газовых приборов. В помещении, где расположены газовые приборы, устраивается окно с форточкой.

При прохождении через ограждающие конструкции газопровод прокладывают в футляре, концы которого следует выводить на росстояние 30мм в обе стороны за пределы пересекаемой конструкции. Участки гаопроводов, проложенных в футлярах, не должны иметь стыковых соединений.

Монтаж и испытание газопроводов вести в соответствии с требованиями промышленной безопасности систем рспределения и потребления природных газов (Приказ №172 от 18.09.2008) и СН 4.03-01-2011 "Газораспределительные системы".

После испытания внутренний газопровод окрасить масляной краской за 2 раза. Наружный газопровод следует защищать от атмосферной коррозии покрытием, состоящим и двух слоев грунтовки ФЛ-03К по ГОСТ 9109-81* и двух слоев краски или эмали ХФ-125 по ГОСТ 10144-89, предназначенных для наружных работ. Цвет окраски желтый по ГОСТ 14923-78.

ВЕДОМОСТЬ ССЫЛОЧНЫХ И ПРИЛАГАЕМЫХ ДОКУМЕНТОВ

Обозначение	Наименование	Примечание
ССЫЛОЧНЫЕ ДОКУМЕНТЫ		
СН РК4.03-01-2011	Газораспределительные системы	
СНиП 3.05.02-88*	Газоснабжение	
ГОСТ 16 037-80	Соединение сварные стальных трубопровод, Основные типы, конструктивные элементы.	
ГОСТ 12.1.013-78	Строительство. Электробезопасность. Общие требования	
ГОСТ 10 704-91	Трубы стальные электросварные прямошовные. Сортамент	
ГОСТ 10 705-80*	Установка газовых приборов и аппаратов в жилых и коммунально-бытовых зданиях	
Серия 5.905-18-05 выпуск 1	Узлы и детали крепления газопроводов	
Серия 5.905-25-05	Оборудование, узлы и детали наружных газопроводов	
ГОСТ 17 375-2001	Отводы крутоизогнутые	
ГОСТ 17 378-2001	Переходы	
ГОСТ 6465-76*	Эмали Пф-115. Технические условия	
ГОСТ 25 129-82	Грунтовка ГФ-021. Технические условия	
Прилагаемые документы		
043-1-ГСВ.СО	Спецификация оборудования	1 лист

ОСНОВНЫЕ ПОКАЗАТЕЛИ ПО РАБОЧИМ ЧЕРТЕЖАМ МАРКИ ГСВ

Наименование помещения	Объем м^3	Наименование агрегата	Кол.	Расход газа,м^3/час		Давление газа, мбар	Примечание
				На агрегат	Общий		
3-х этажный жилой дом	см.по планом	ПГ-4	18	1,50	48,42		
		Baxi ECO Home 10F.	18	1,19			

ВЕДОМОСТЬ РАБОЧИХ ЧЕРТЕЖЕЙ ОСНОВНОГО КОМПЛЕКТА МАРКИ ГСН

Лист	Наименование	Примечание
1	Общие данные	
2	План 1-го этажа М1:100	
3	План 2-го этажа М1:100	
4	План 3-го этажа М1:100	
5	Схема газопровода М1:100	
6	Прокладка газопровода в футляре через стену	
7	Установка газовых плит	
8	Схема подключения котла к коллективному дымоходу	

Изм.	Кол.уч	Лист	№док	Подпись	Дата	2018-043-ГСВ		
						«Строительство трехэтажного 18 квартирного жилого дома с инженерной инфраструктурой к нему по ул. Пушкина с.Таскала Таскалинского жилого дома ЗКО.№1»		
ГАП		Иманбаев М.				Газоснабжение наружное	Стадия	Лист	Листов
Разраб.		Азмухамбетова					РП	1	8
Норм.контр		Иманбаев М.				Общие данные	ТОО DAB LTD		

Взам. инв. № | Подпись и дата | Инв.№ подл.

Формат А2

План 1-этажа
М 1:100

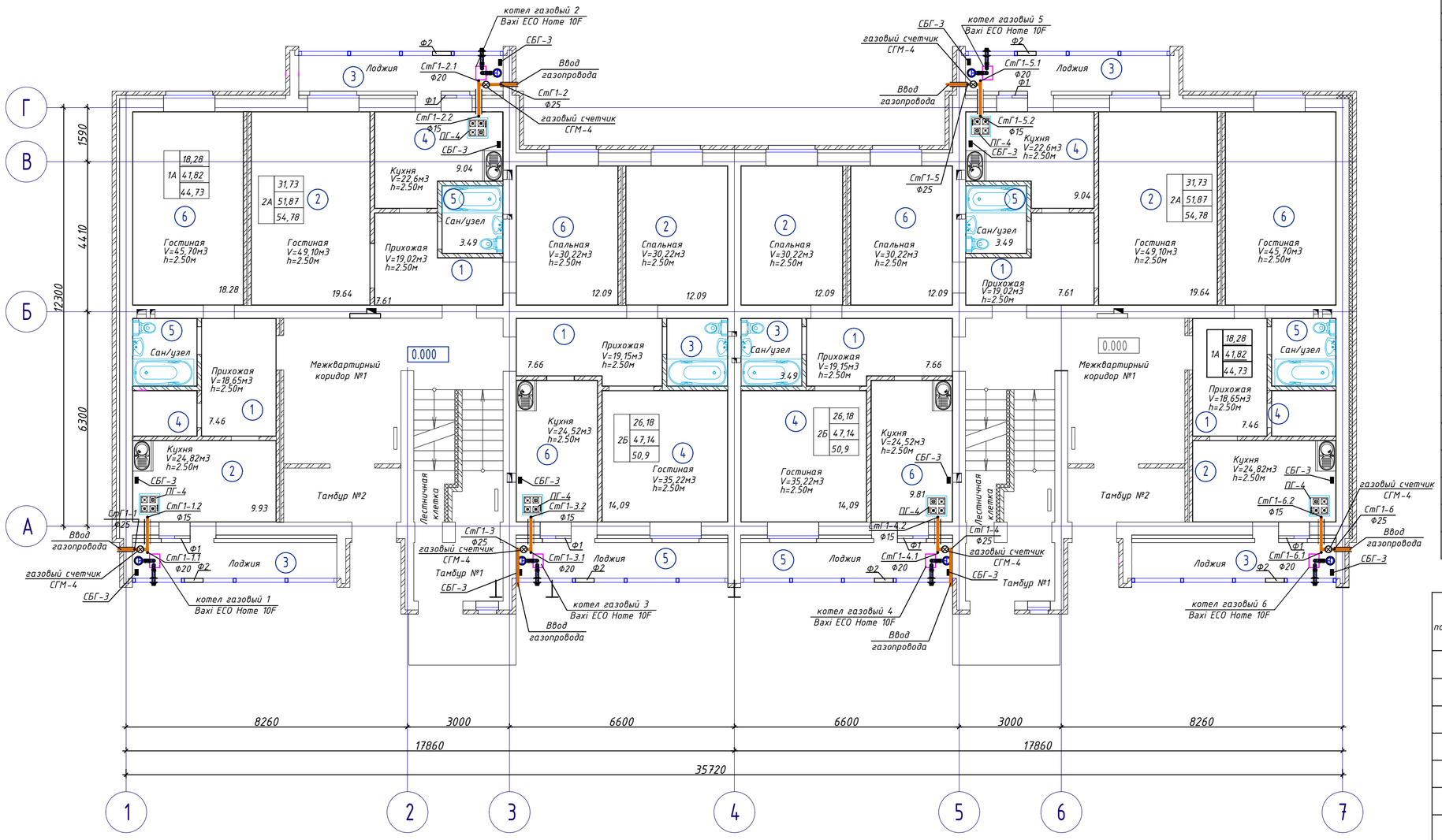

Схема блокировки

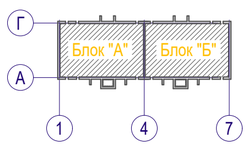

Хомутовое крепление газопровода к стене

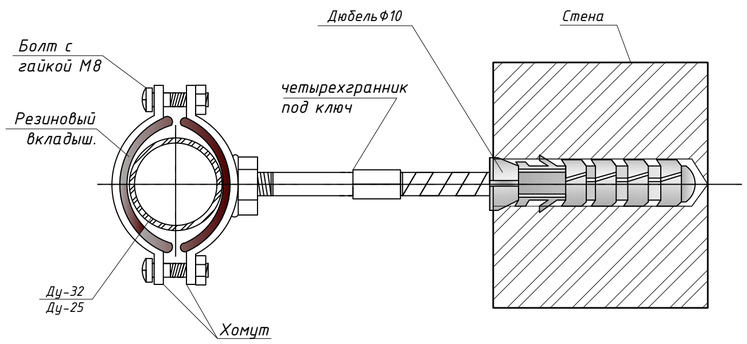

ЭКСПЛИКАЦИЯ ПОМЕЩЕНИЙ 1-ЭТАЖА

Номер помещения	Наименование	Площадь, м²
	Однокомнатная квартира тип 1А (2 квартиры)	44.73
1	Прихожая	7.46
2	Кухня	9.93
3	Лоджия	2.91
4	Кладовая	2.47
5	Санитарный узел	3.68
6	Гостинная	18.28
	Двухкомнатная квартира тип 2А (2 квартиры)	54.78
1	Прихожая	7.61
2	Гостинная	19.64
3	Лоджия	2.91
4	Кухня	9.04
5	Санитарный узел	3.49
6	Спальная	12.09
	Двухкомнатная квартира тип 2Б (2 квартиры)	50.9
1	Прихожая	7.66
2	Спальная	12.09
3	Санитарный узел	3.49
4	Гостинная	14.09
5	Лоджия	2.95
6	Кухня	9.81

ЭКСПЛИКАЦИЯ ПОМЕЩЕНИЙ ОБЩЕГО ПОЛЬЗОВАНИЯ 1-ЭТАЖА

Номер помещения	Наименование	Площадь, м²
	БЛОК "А"	32,16
I	Тамбур №1	4,38
II	Лестничная клетка	3,44
III	Тамбур №2	5,32
IV	Межквартирный коридор №1	19,02
	БЛОК "Б"	32,16
I	Тамбур №1	4,38
II	Лестничная клетка	3,44
III	Тамбур №2	5,32
IV	Межквартирный коридор №1	19,02

Примечание:
1. Рабочие чертежи по газоснабжению выполнены в с требованиями СТ РК 21.609-2002 и других стандартов СПДС.
2. Для ясности чертежа разводящие газопроводы на плане от стен условно отнесены.
3. Выдержать расстояние по горизонтали:
- от счетчика до окна.....не менее 0,4 мм
- от отключающих устройств до оконных и дверных проемов.....не менее 0,5мм.
4. Данный лист читать совместно с листами ГСВ-3, ГСВ-4, ГСВА-5.

Изм	Кол	Лист	№док	Подпись	Дата

2018-043-ГСВ

«Строительство трехэтажного 18 квартирного жилого дома с инженерной инфраструктурой к нему по ул. Пушкина с.Таскала Таскалинского жилого дома ЗКО.№1»

ГАП	Иманбаев М.	
Разраб.	Азмухамбетова	
Норм.контр	Иманбаев М.	

18 квартирный жилой дом

Стадия	Лист	Листов
РП	2	

Газоснабжение
План 1-го этажа М1:100

ТОО DAB LTD

Формат А2

Согласовано

Взам. инв. No

Подпись и дата

инв. No подл.

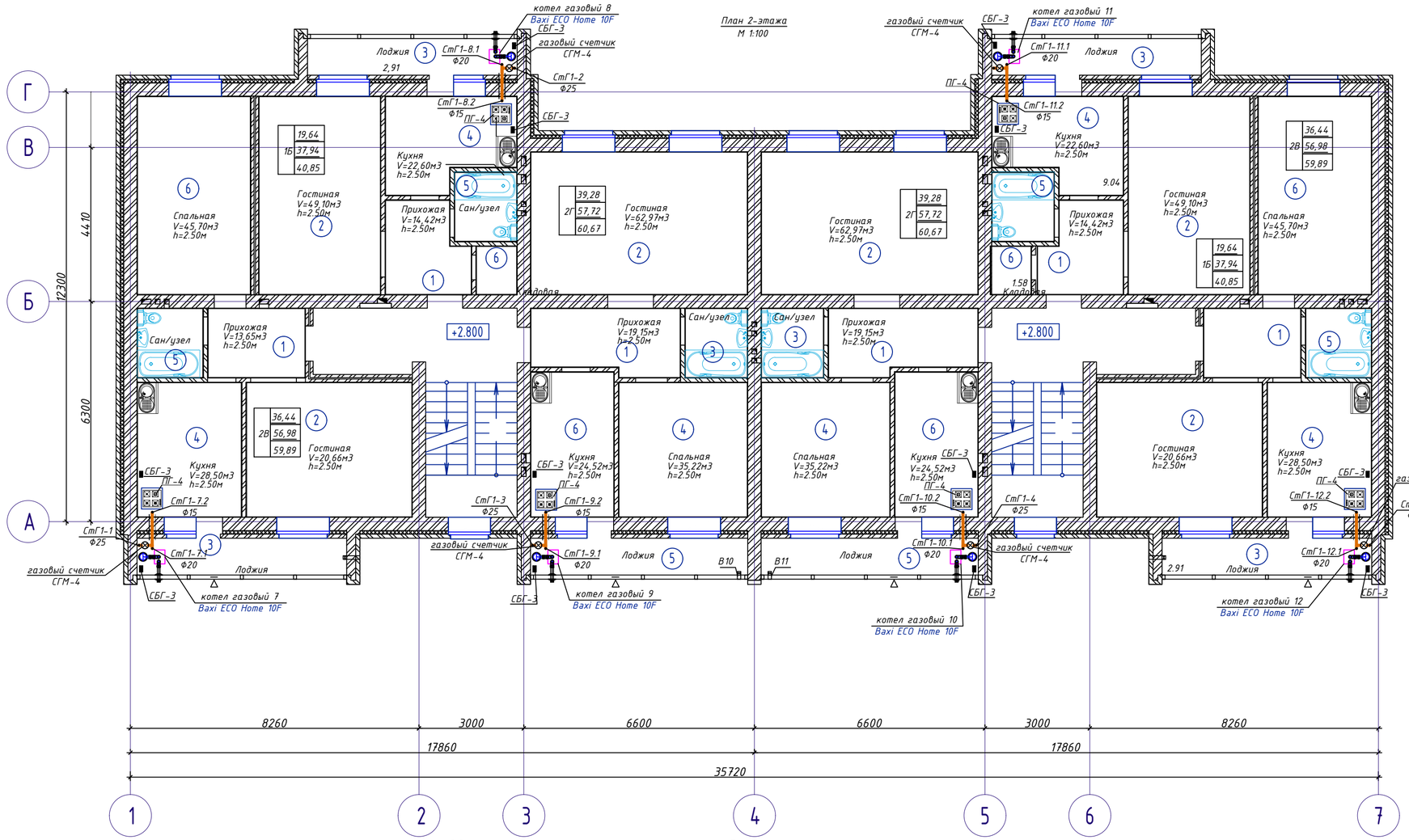

Хомутовое крепление газопровода к стене

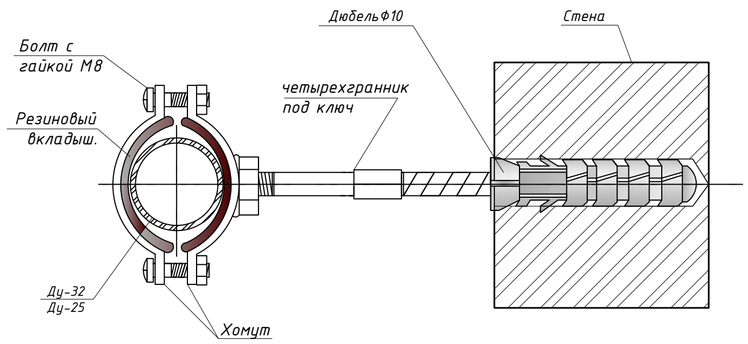

Схема блокировки

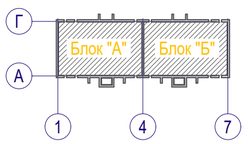

ЭКСПЛИКАЦИЯ ПОМЕЩЕНИЙ 2÷3-ЭТАЖЕЙ

Номер помещения	Наименование	Площадь, м²
	Однокомнатная квартира тип 1Б (4 квартиры)	40.85
1	Прихожая	5.77
2	Гостинная	19.64
3	Лоджия	2.91
4	Кухня	9.04
5	Санитарный узел	3.49
6	Кладовая	1.58
	Двухкомнатная квартира тип 2В (4 квартиры)	59.89
1	Прихожая	5.46
2	Гостинная	18.16
3	Лоджия	2.91
4	Кухня	11.40
5	Санитарный узел	3.68
6	Спальная	18.28
	Двухкомнатная квартира тип 2Г (4 квартиры)	60.67
1	Прихожая	5.85
2	Гостинная	25.19
3	Санитарный узел	3.49
4	Спальная	14.09
5	Лоджия	2.95
6	Кухня	9.10

ЭКСПЛИКАЦИЯ ПОМЕЩЕНИЙ ОБЩЕГО ПОЛЬЗОВАНИЯ (2÷3-ЭТАЖИ)

Номер помещения	Наименование	Площадь, м²
	БЛОК "А"	28,6
	Помещений общего пользования	14,3
I	Лестничная клетка	4,52
II	Межквартирный коридор №1	9,78
	БЛОК "Б"	28,6
	Помещений общего пользования	14,3
I	Лестничная клетка	4,52
II	Межквартирный коридор №1	9,78

Примечание:
1. Рабочие чертежи по газоснабжению выполнены в с требованиями СТ РК 21.609-2002 и других стандартов СПДС.
2. Для ясности чертежа разводящие газопроводы на плане от стен условно отнесены.
3. Выдержать расстояние по горизонтали:
- от счетчика до окна.....не менее 0,4 мм
- от отключающих устройств до оконных и дверных проемов.....не менее 0,5мм.
4. Данный лист читать совместно с листами ГСВ-3, ГСВ-4, ГСВА-5.

Изм	Кол	Лист	№док	Подпись	Дата

2018-043-ГСВ

«Строительство трехэтажного 18 квартирного жилого дома с инженерной инфраструктурой к нему по ул. Пушкина с.Таскала Таскалинского жилого дома ЗКО.№1»

ГАП	Иманбаев М.	
Разраб.	Азмухамбетова	
Норм.контр	Иманбаев М.	

18 квартирный жилой дом

Стадия	Лист	Листов
РП	3	

Газоснабжение
План 2-го этажа М1:100

ТОО DAB LTD

Формат А2

Согласовано

Взам. инв. No

Подпись и дата

инв. No подл.

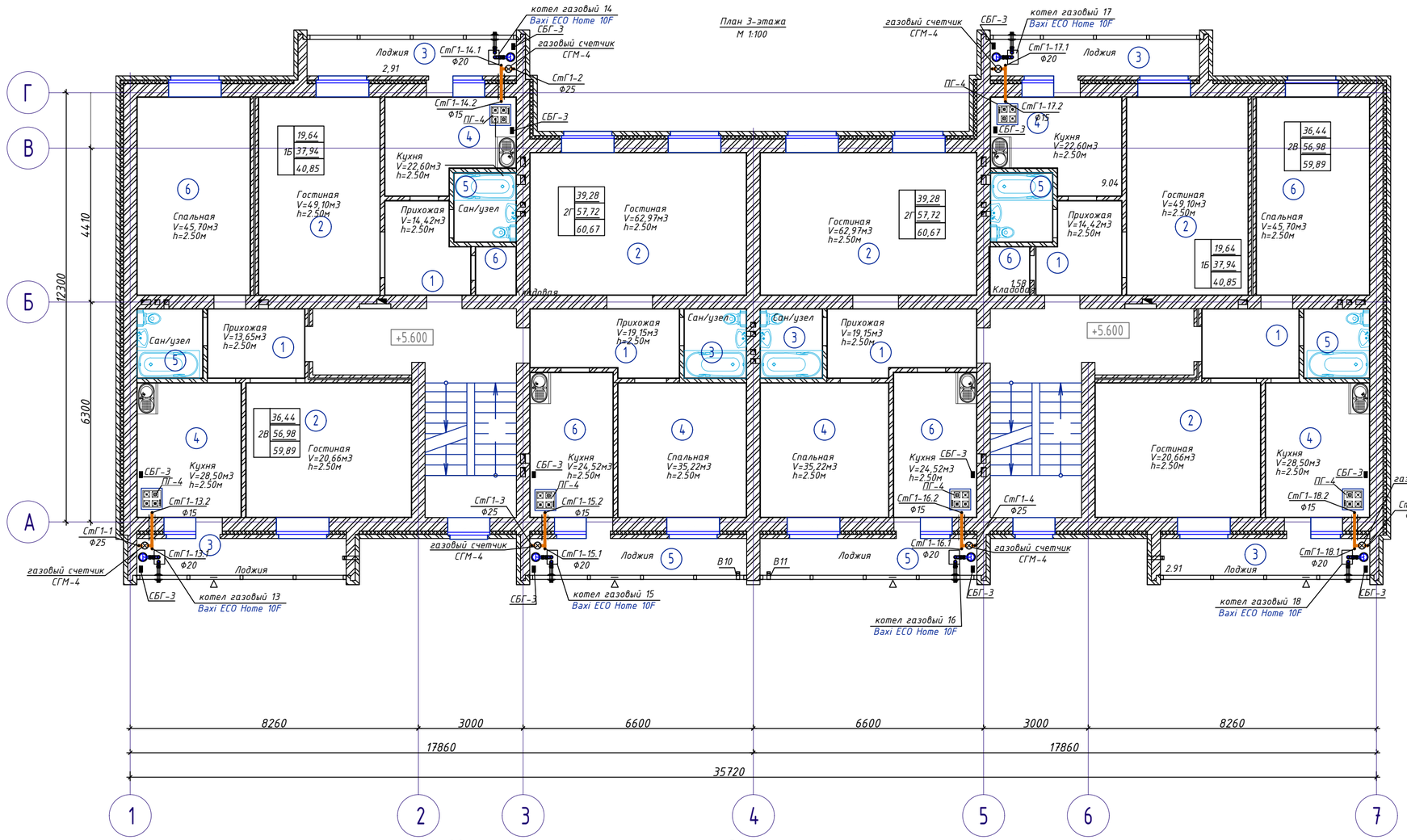

ЭКСПЛИКАЦИЯ ПОМЕЩЕНИЙ 2÷3-ЭТАЖЕЙ

Номер помещения	Наименование	Площадь, м²
	Однокомнатная квартира тип 1Б (4 квартиры)	40.85
1	Прихожая	5.77
2	Гостинная	19.64
3	Лоджия	2.91
4	Кухня	9.04
5	Санитарный узел	3.49
6	Кладовая	1.58
	Двухкомнатная квартира тип 2В (4 квартиры)	59.89
1	Прихожая	5.46
2	Гостинная	18.16
3	Лоджия	2.91
4	Кухня	11.40
5	Санитарный узел	3.68
6	Спальная	18.28
	Двухкомнатная квартира тип 2Г (4 квартиры)	60.67
1	Прихожая	5.85
2	Гостинная	25.19
3	Санитарный узел	3.49
4	Спальная	14.09
5	Лоджия	2.95
6	Кухня	9.10

ЭКСПЛИКАЦИЯ ПОМЕЩЕНИЙ ОБЩЕГО ПОЛЬЗОВАНИЯ (2÷3-ЭТАЖИ)

Номер помещения	Наименование	Площадь, м²
	БЛОК "А"	28,6
	Помещений общего пользования	14,3
I	Лестничная клетка	4,52
II	Межквартирный коридор №1	9,78
	БЛОК "Б"	28,6
	Помещений общего пользования	14,3
I	Лестничная клетка	4,52
II	Межквартирный коридор №1	9,78

Хомутовое крепление газопровода к стене

Схема блокировки

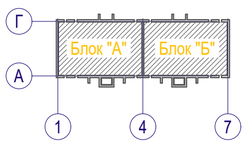

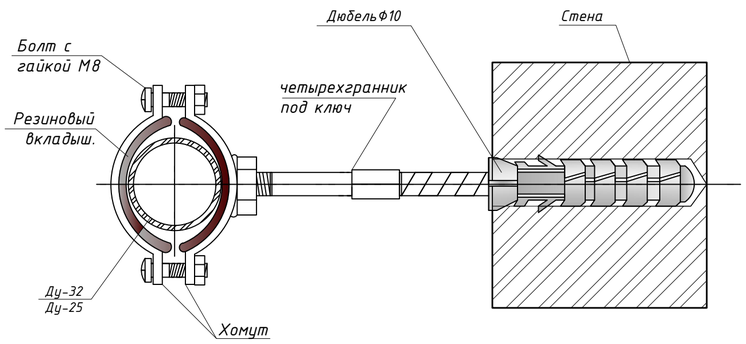

Примечание:

1. Рабочие чертежи по газоснабжению выполнены в с требованиями СТ РК 21.609-2002 и других стандартов СПДС.
2. Для ясности чертежа разводящие газопроводы на плане от стен условно отнесены.
3. Выдержать расстояние по горизонтали:
- от счетчика до окна.....не менее 0,4 мм
- от отключающих устройств до оконных и дверных проемов.....не менее 0,5мм.
4. Данный лист читать совместно с листами ГСВ-3; ГСВ-4, ГСВА-5.

Изм	Кол	Лист	№док	Подпись	Дата
ГАП		Иманбаев М.			
Разраб.		Азмухамбетова			
Норм.контр		Иманбаев М.			

2018-043-ГСВ

«Строительство трехэтажного 18 квартирного жилого дома с инженерной инфраструктурой к нему по ул. Пушкина с.Таскала Таскалинского жилого дома ЗКО.№1»

18 квартирный жилой дом

Стадия	Лист	Листов
РП	4	

Газоснабжение
План 3-го этажа М1:100

ТОО DAB LTD

Согласовано

Взам. инв. No

Подпись и дата

инв. No подл.

Формат А2

СтГ1-1
М 1:100

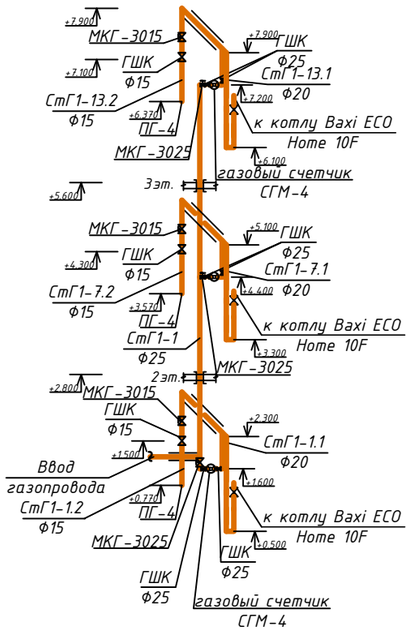

СтГ1-2
М 1:100

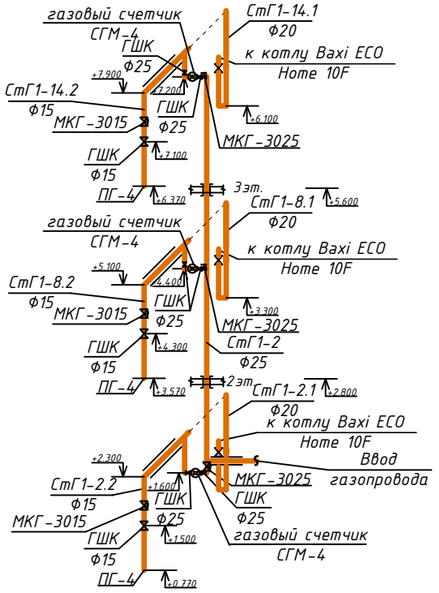

СтГ1-3
М 1:100

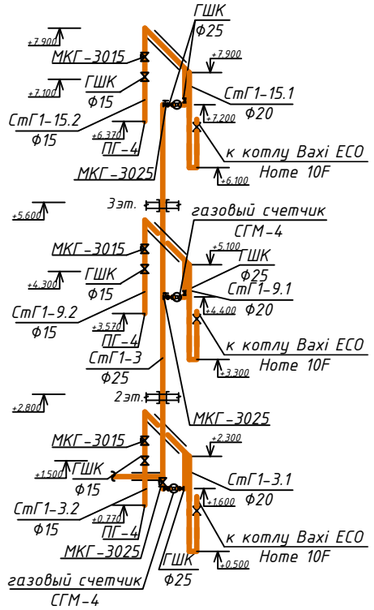

СтГ1-4
М 1:100

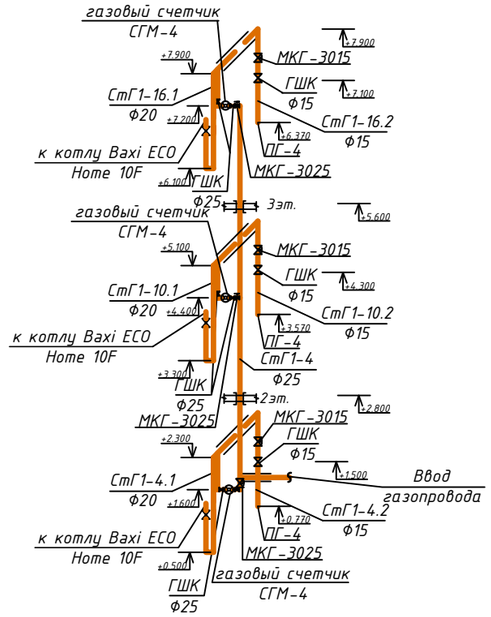

СтГ1-5
М 1:100

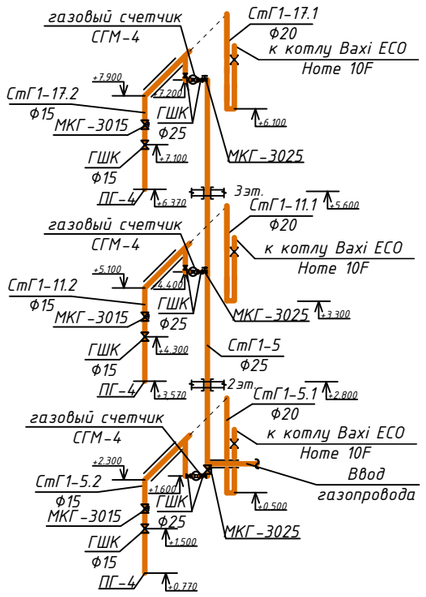

СтГ1-6
М 1:100

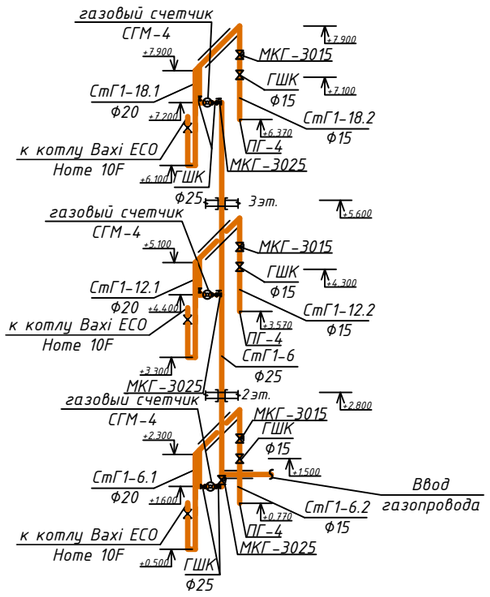

Изм	Кол	Лист	№док	Подпись	Дата
ГАП		Иманбаев М.			
Разраб.		Азмухамбетова			
Норм.контр		Иманбаев М.			

2018-043-ГСВ

«Строительство трехэтажного 18 квартирного жилого дома с инженерной инфраструктурой к нему по ул. Пушкина с.Таскала Таскалинского жилого дома ЗКО.№1»

18 квартирный жилой дом

Стадия	Лист	Листов
РП	5	

Газоснабжение
Схема газопровода М1:100

ТОО DAB Design Architecture Building LTD

Формат А3

Взам. инв. No
Подпись и дата
инв. No подл.

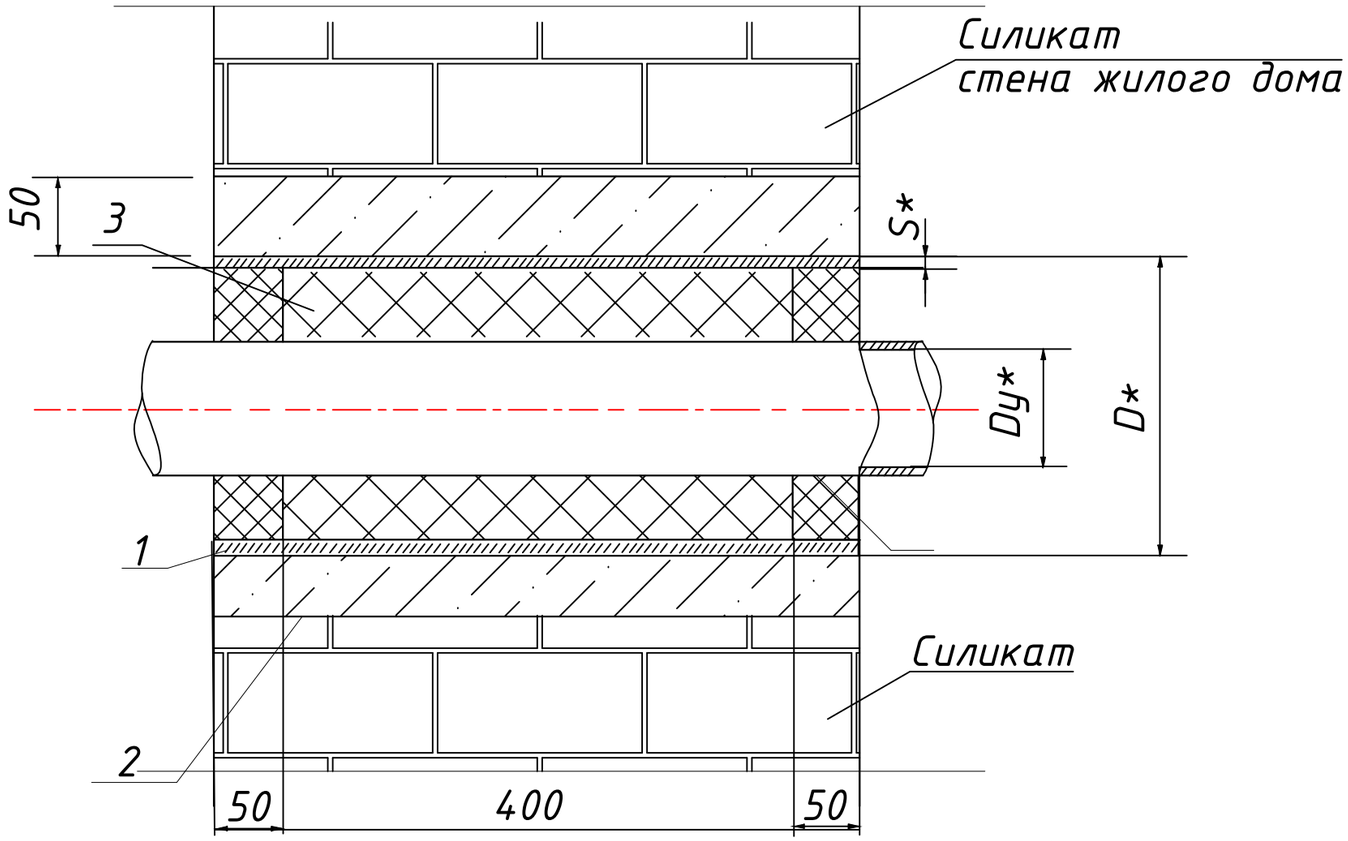

Таблица соотношений

Обозначение	Усл.прох dy,мм	D x S* мм	Масса ед. кг
УГ 8.00	20	45x2,5	1.30
-01	25	57x3,5	2.40
-02	32	76x3,5	2.80
-03	50	89x3,5	3.30
-04	65	114x4	5.60
-05	80	159x5	10.00
-06	100	219x6	20.50
-07	150	273x6	26.30
-08	200	325x6	32.20
-09	250	377x6	32.80
-10	300	426x5	38.80
-11	400	530x6	50.54
-12	500	630x6	59x6
-13	600	720x10	104.80
-14	800	1020x8	152.40
-15	1000	1220x11	237.00

ОСНОВНЫЕ ПОКАЗАТЕЛИ

Формат	Зона	Позиция	Обозначение	Наименование	Количество на исполнение УГ 8.00										Примечание
				Документация	-	01	02	03	04	05	06				
А3			УГ 8.00 СБ	Сборочный чертеж											
А3				Общие указаия											
				Детали											
А4		1	УГ 8.01	Труба	1										
			-01	Труба		1									
			-02	Труба			1								
			-03	Труба				1							
			-04	Труба					1						
			-05	Труба						1					
			-06	Труба							1				
				Материалы											
		2		Битум нефтяной изоляции БНИ-IV ГОСТ 9812-74*	0/02	0/04	0/03	0/04	0/06	0/16	0/35				ДмЗ
		3		Просмоленная пеньковая прядь ГОСТ 9993-74**	0.04	0.08	0.09	0.12	0.16	0.4	4.4				ДмЗ

Изм	Кол	Лист	№док	Подпись	Дата
ГАП		Имандаев М.			
Разраб.		Азмухамбетова			
Норм.контр		Имандаев М.			

2018-043-ГСВ

«Строительство трехэтажного 18 квартирного жилого дома с инженерной инфраструктурой к нему по ул. Пушкина с.Таскала Таскалинского жилого дома ЗКО.№1»

18 квартирный жилой дом

Стадия	Лист	Листов
РП	6	

Прокладка газопровода в футляре через стену

ТОО DAB LTD

Формат А3

Левая подводка

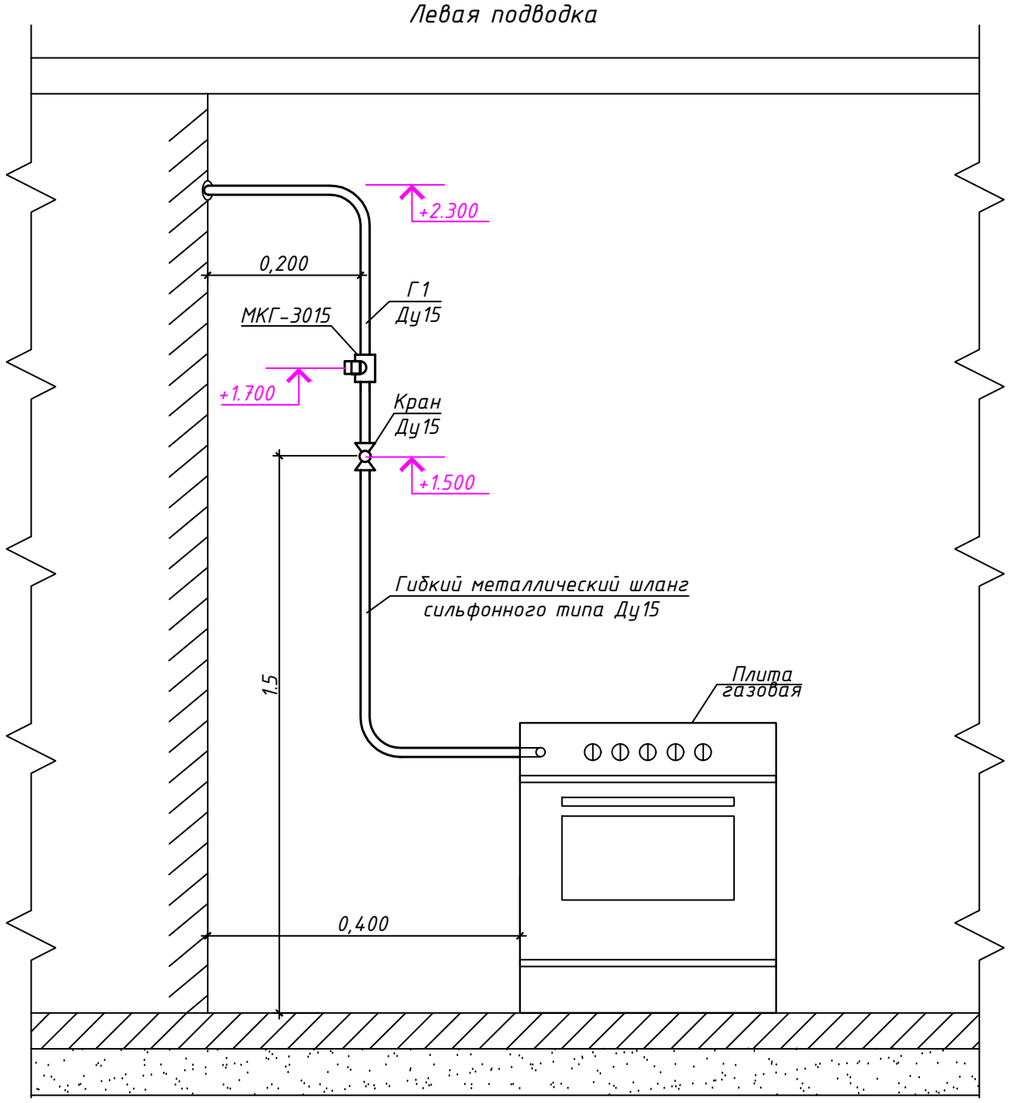

Правая подводка

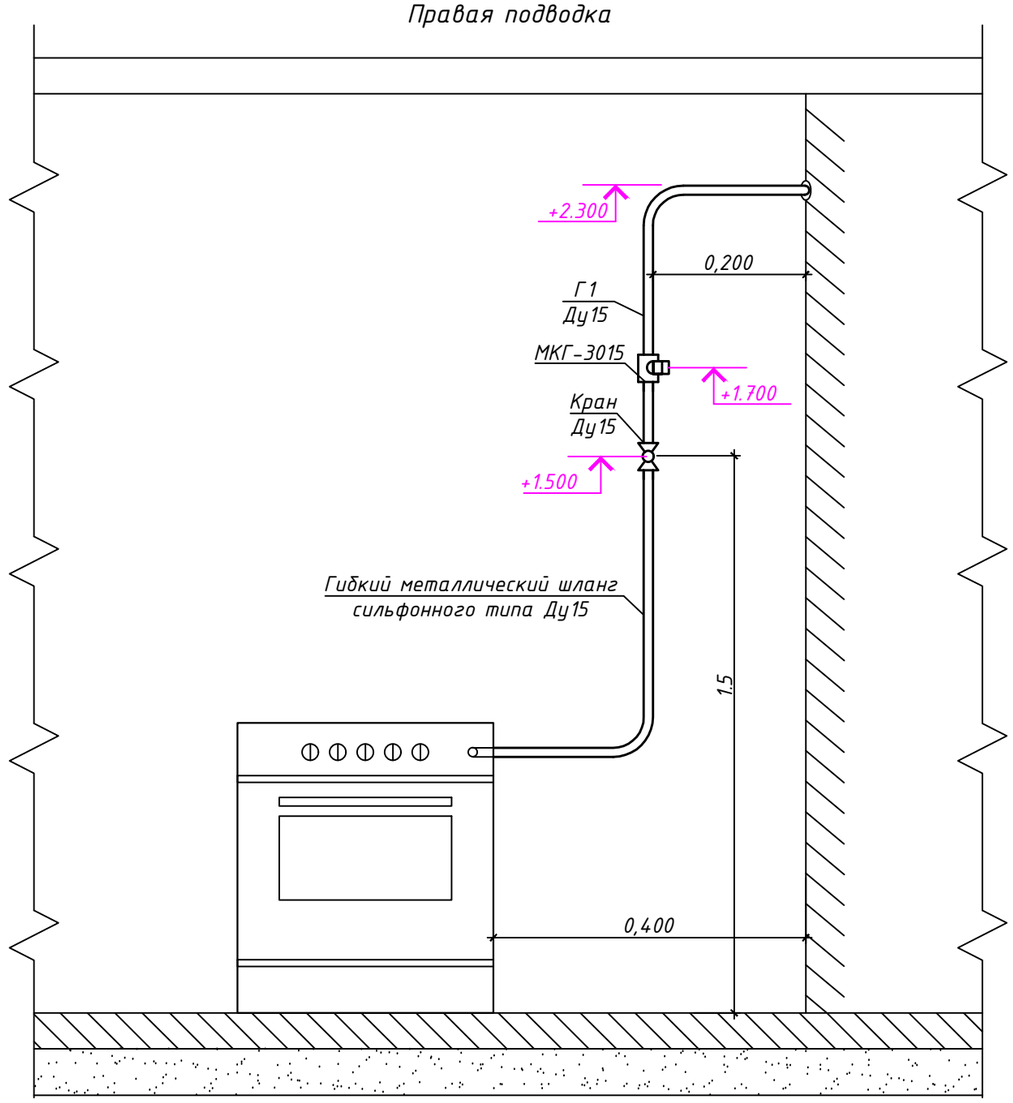

Изм	Кол	Лист	№док	Подпись	Дата
ГАП		Имандаев М.			
Разраб.		Азмухамбетова			
Норм.контр		Имандаев М.			

2018-043-ГСВ

«Строительство трехэтажного 18 квартирного жилого дома с инженерной инфраструктурой к нему по ул. Пушкина с.Таскала Таскалинского жилого дома ЗКО.№1»

18 квартирный жилой дом

Стадия	Лист	Листов
РП	7	

Установка газовых плит

ТОО DAB LTD

Формат А3

Взам. инв. No

Подпись и дата

инв. No подл.

Монтажная схема

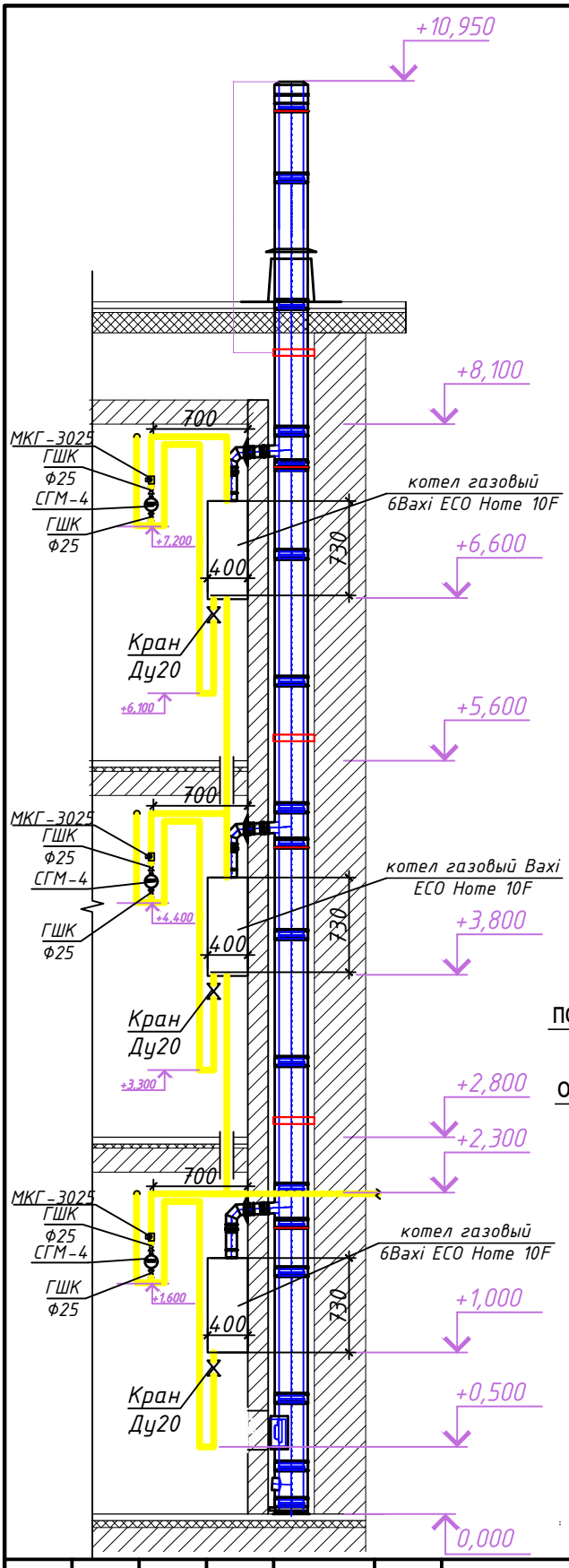

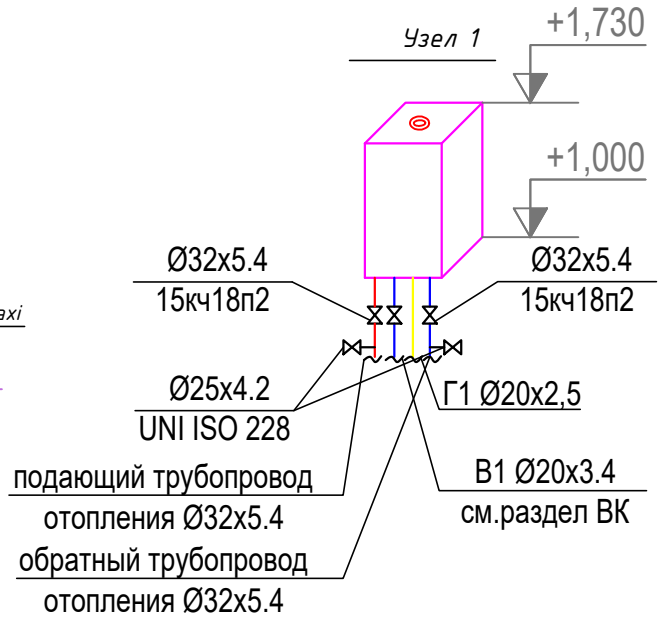

Изм.	Кол.у	Лист	№док	Подпись	Дата

2018-043-ГСВ

«Строительство трехэтажного 18 квартирного жилого дома с инженерной инфраструктурой к нему по ул. Пушкина с.Таскала Таскалинского жилого дома ЗКО.№1»

ГАП	Имандаев М.	18 квартирный жилой дом	Стадия	Лист	Листов
Разраб.	Азмухамбетова		РП	8	
Норм.контр.	Имандаев М.	Схема подключения котла к коллективному дымоходу	ТОО DAB LTD		

Формат А4

Поз.	Наименование и техническая характеристика	Тип, марка, обозначение документа. опросного листа	Код продукции	Поставщик	Ед.изме-рения	Кол.	Масса 1 ед., кг	Примечание
	Внутрений газопровод							
1	Счетчик газовый бытовой малогабаритный	СГМ-4			шт	18		
2	Система автоматического контроля и сигнализации	СБГ-3			шт	36		
	загазованности бытовых помещений, комплект:							
	а) сигнализирующее устройство	СБГ-3			шт	1		
3	б) блок питания	ИЭН5-1205			шт	1		
4	Клапан электромагнитный для Ф15 перед газовой плитой	МКГ-3015			шт	18		
5	Клапан электромагнитный Ф25 перед счетчиком	МКГ-3025			шт	18		
6	Плита газовая бытовая четырехконфорочная с духовым шкафом	ПГ-4 ГОСТ 5542-87			шт	18	45,0	
7	Кран шаровый муфтовый Ф15	ГШК			шт	18	0,9	
8	Трубопровод из водогазопроводных легких труб под накатку резьбы							
	Ф15х2,5	ГОСТ 3262-75			м	30,0	1,50	
	Ф20х2,5	ГОСТ 3262-75			м	74,4	1,60	
	Ф25х2,8	ГОСТ 3262-75			м	33,0	2,12	
9	Масляная окраска трубопровода за два раза	ГОСТ 21129-82*			$м^2$	12,0		
10	Гибкая подводка сильфонного типа из нержавеющей стали "Eliteline" 1,5м				шт	18		
11	Футляр стальной для прохода газопровода через стену для трубы Ф20 диаметр футляра:Ф57х3,5	УГ 8.00 Серия 5.905-25.05 см. 043-1-ГСВ лист-6			шт	36	2,40	
12	Футляр стальной для прохода газопровода через стену для трубы Ф32 диаметр футляра: Ф76х3,5	УГ 8.00 Серия 5.905-25.05 см. 043-1-ГСВ лист-6			шт	18	2,00	
	Футляр стальной для прохода газопровода через перекрытие для трубы Ф25 L=340мм диаметр футляра: Ф57х2,0	УГ 9.00-01 Серия 5.905-25.05			шт	12	2,20	
13	Испытание газопровода на прочность 0,3 МПа (3кгс/$см^2$) и герметичность 0,1 МПа (1 кгс/$см^2$)				м	96,0		
14	Кран шаровый муфтовый Ф20	ГШК			шт	18	1,05	
16	Котел двухконтрный газовый	Baxi ECO Home 10F			шт	18		
17	Кран шаровый муфтовый Ф25	ГШК			шт	36	1,56	
18	Отводы стальные Ф21,3	ГОСТ 17375-2001			шт	36	0,60	
19	Хомутовое крепление газопровода к стене (компл)	см.043-1-ГСВ лист-2			шт	54		

Взам. инв. No

Подпись и дата

инв. No подл.

Изм.	Кол.у	Лист	№док	Подпись	Дата
ГАП		Имандаев М.			
Разраб.		Азмухамбетова			
Норм.контр		Имандаев М.			

2018-043-ГСВ

«Строительство трехэтажного 18 квартирного жилого дома с инженерной инфраструктурой к нему по ул. Пушкина с.Таскала Таскалинского жилого дома ЗКО.№1»

18 квартирный жилой дом

Стадия	Лист	Листов
РП	1	1

Спецификация изделий

ТОО DAB Design Architecture Building LTD

Формат А3