030000, C. Aktobe, ave.Sankibay-batyra 22K
tel: +7(7132) 74 11 68
tel: +7(702) 501 9004
mail: too_dab@mail.ru
BIN 150240031725

ТОО DAB Design Architecture Building LTD

030000, Г. Актобе, пр.Санкибай-батыра 22К
тел: +7(7132) 74 11 68
тел: +7(702) 501 9004
э.п: too_dab@mail.ru
БИН 150240031725

Заказчик: ГУ "Отдел архитектуры, градостроительства и строительства Таскалинского района"

РАБОЧИЙ ПРОЕКТ

«Строительство трехэтажного 18 квартирного жилого дома с инженерной инфраструктурой к нему по ул. Пушкина с.Таскала Таскалинского жилого дома ЗКО.№1»

Системы связи

2018-043-СС

ГСЛ:15021466

030000, C. Aktobe, ave.Sankibay-batyra 22K
tel: +7(7132) 74 11 68
tel: +7(702) 501 9004
mail: too_dab@mail.ru
BIN 150240031725

ТОО DAB Design Architecture Building LTD

030000, Г. Актобе, пр.Санкибай-батыра 22К
тел: +7(7132) 74 11 68
тел: +7(702) 501 9004
э.п: too_dab@mail.ru
БИН 150240031725

Заказчик: ГУ "Отдел архитектуры, градостроительства и строительства Таскалинского района"

РАБОЧИЙ ПРОЕКТ

«Строительство трехэтажного 18 квартирного жилого дома с инженерной инфраструктурой к нему по ул. Пушкина с.Таскала Таскалинского жилого дома ЗКО.№2»

Директор ТОО "**DAB LTD**" Иманбаев М.М

ГСЛ:15021466

ВЕДОМОСТЬ РАБОЧИХ ЧЕРТЕЖЕЙ ОСНОВНОГО КОМПЛЕКТА СС

Лист	Наименование	Примечание
1	Общие данные	
2	Структурная схема телефонизации.	
3	Системы связи. Подвал. М1:100	
4	Системы связи. 1 этаж. М1:100	
5	Системы связи. 2-3 этаж. М1:100	

ВЕДОМОСТЬ ССЫЛОЧНЫХ И ПРИЛАГАЕМЫХ ДОКУМЕНТОВ

Обозначение	Наименование	Примечание
	Ссылочные документы	
ПУЭ РК-2016	Правила устройства электроустановок РК	
СНиП РК 3.02-10-2010	Устройство систем связи, сигнализации и диспетчеризации инженерного оборудования жилых и общественных зданий	
СП РК 3.02-101-2012	Здания жилые многоквартирные	
	Прилагаемые документы	
043-1-СС.СО	Спецификация оборудования, изделий и материалов	1 лист

ОСНОВНЫЕ ТЕХНИКО-ЭКОНОМИЧЕСКИЕ ПОКАЗАТЕЛИ ПРОЕКТА

№ п.п.	Наименование	Единица измерения	Пазатели
1	Количество этажных щитов (ЩЭ)	шт	6
2	Количество квартирных щитов (ЩК)	шт	18
3	Количество квартир	шт	18

Общие указания

Телефонизация

Телефонизация жилого дома выполнен согласно технических условий №4-67-18/Л-ТУ от 29.08.2018 г. выданных ЗРДТ филиал АО "Казахтелеком".

Согласно ТУ выполнено:

- установка ОРШ с пасивными оптическими сплиттерами 1х32 и пач панелями;
- установка ОРК;
- прокладка 8-х волоконного оптического кабеля марки КС-ОКГ-П-SM-8 от ОРШ до ОРК в ПВХ трубе Ø32 мм;
- прокладка 1-но волоконного оптического кабеля марки КС-FTTH-П-SM-1 от ОРК до ниши под телекоммуникационное оборудованиев ПВХ трубе Ø16 мм;
- в слаботочном отсеке этажного щита предусмотрено место под ОРК размером 320х220х120 мм;
- в месте ввода трубы в квартиру предусмотрена ниша размером 500х350х120 мм, около ниши установлена розетка 220В с заземляющим контактом;
- кабельная разводка от ниши до телефонной розетки кабелем UTP cat. 5e.

Телефонные розетки устанавливаются в прихожих. Розетки устанавливаются на высоте 0,3 м от пола, не далее 1м от розеток электросети.

Настоящий проект разработан в соответствии с нормами и правилами, действующими на территории республики Казахстан и предусматривает мероприятия, обеспечивающие пожарную, взрывопожарную, экологическую и санитарно-гигиеническую безопасность для жизни и здоровья людей при правильной эксплуатации зданий и сооружений.

Главный архитектор проекта _____ Имандаев М.М.

Изм.	Кол.уч	Лист	Nдок.	Подпись	Дата
ГАП		Имандаев М.			
Разработал		Штурмилов			
Норм. к.		Имандаев М.			

2018-043-СС

«Строительство трехэтажного 18 квартирного жилого дома с инженерной инфраструктурой к нему по ул. Пушкина с.Таскала Таскалинского жилого дома ЗКО.№1»

Жилой дом.
Блоки "А", "Б".

Стадия	Лист	Листов
РП	1	5

Общие данные

ТОО DAB LTD

Согласовано

Согласовано

Взамен инв. №

Подпись и дата

Инв. № подл.

А3 (420х297) Г

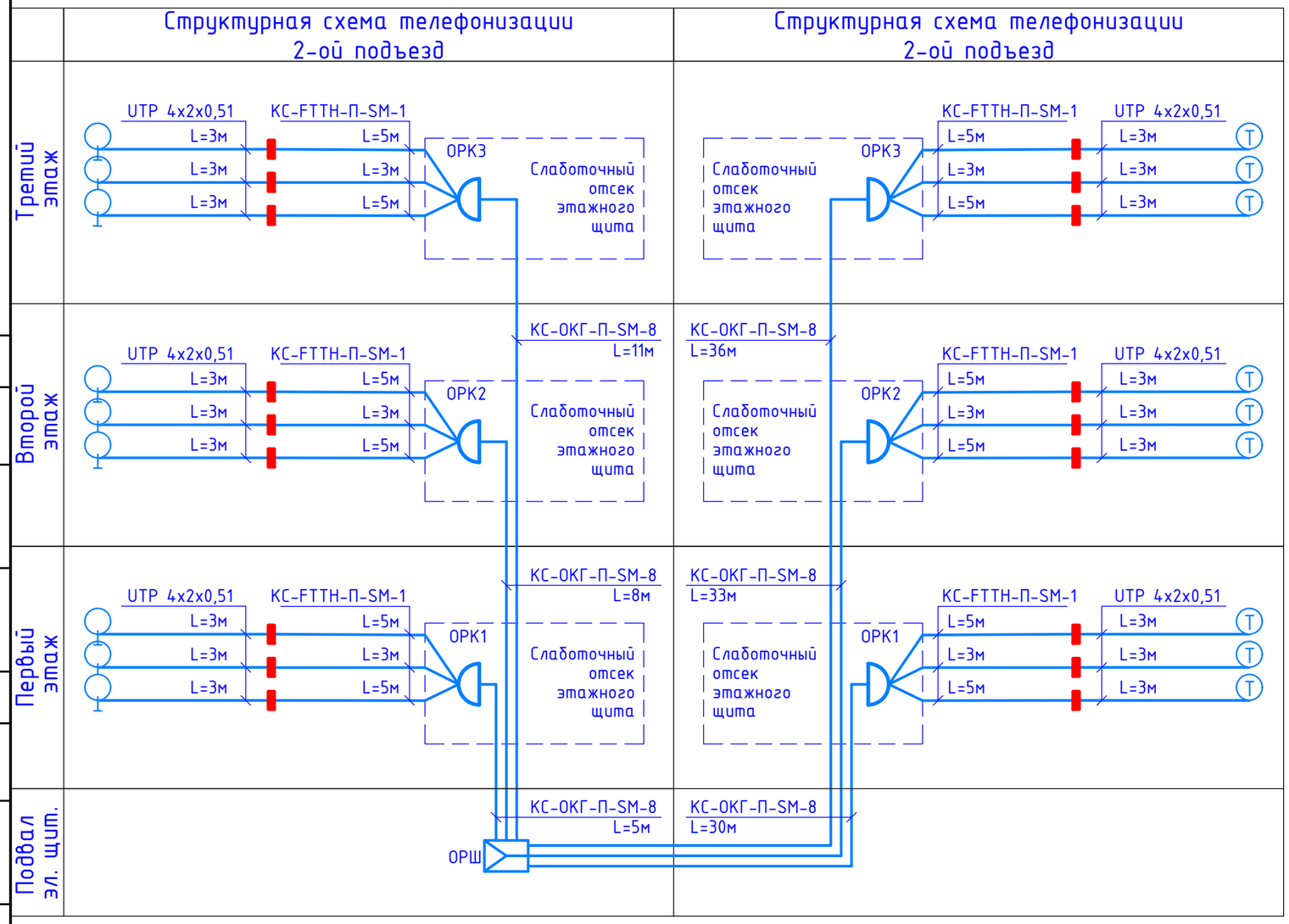

Условные обозначения

Обозначение	Наименование
T	Розетка телефонная
——	Линия телефонной сети
▮	Ниша под телекоммуникационное
	оборудование (ВхШхГ) 500х350х120мм

Согласовано

Согласовано

Взамен инв. №

Подпись и дата

Инв. № подл.

Изм.	Кол.уч	Лист	Nдок.	Подпись	Дата
ГАП		Имандаев М.			
Разработал		Штурмилов			
Норм. к.		Имандаев М.			

2018-043-СС

«Строительство трехэтажного 18 квартирного жилого дома с инженерной инфраструктурой к нему по ул. Пушкина с.Таскала Таскалинского жилого дома ЗКО.№1»

Жилой дом.
Блоки "А", "Б".

Стадия	Лист	Листов
РП	2	

Структурная схема телефонизации.

ТОО DAB LTD

План подвала
М1:100

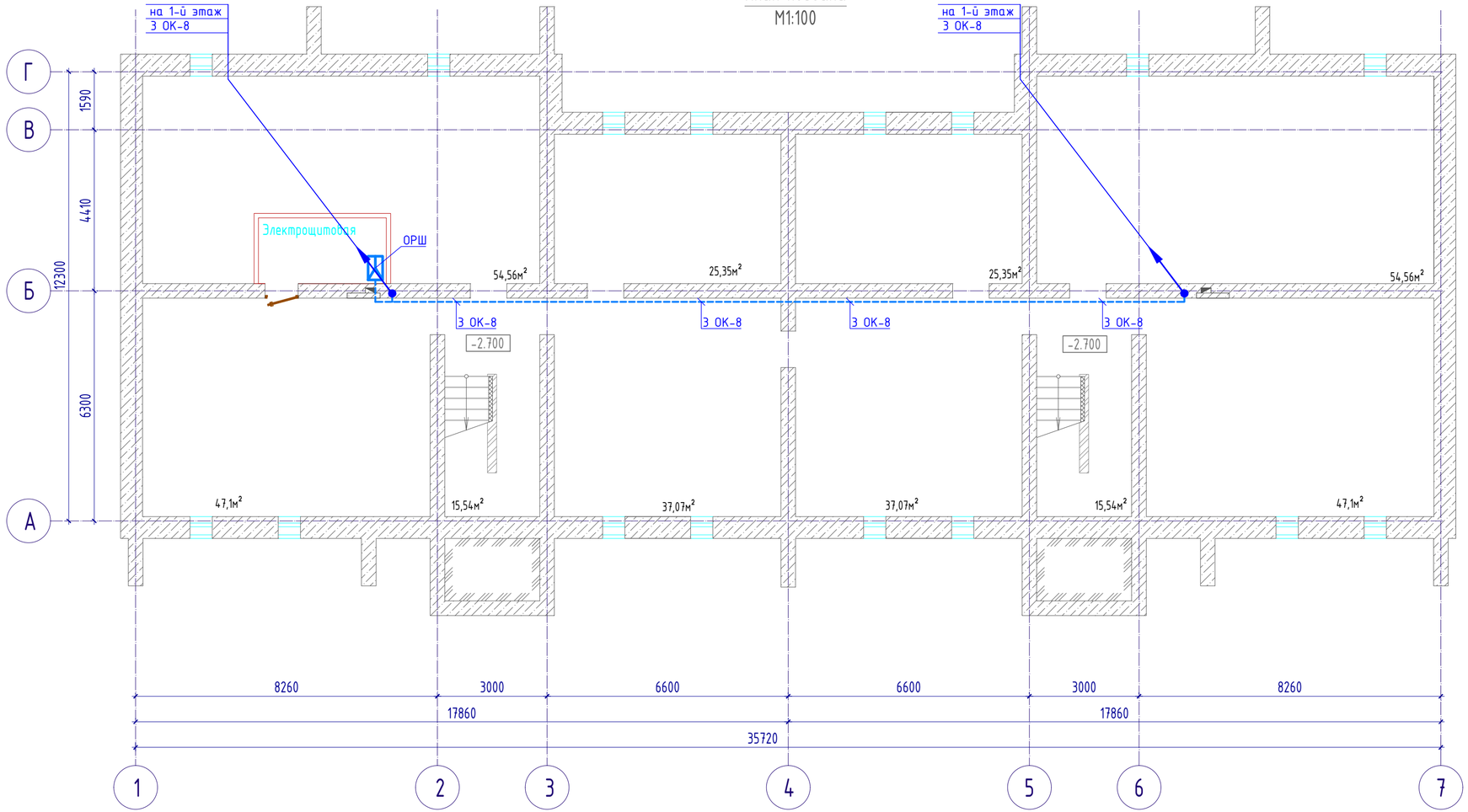

Изм.	Кол.уч	Лист	Nдок.	Подпись	Дата
ГАП		Иманбаев М			
Разработал		Штурмилов			
Норм. к.		Иманбаев М			

2018-043-СС

«Строительство трехэтажного 18 квартирного жилого дома с инженерной инфраструктурой к нему по ул. Пушкина с.Таскала Таскалинского жилого дома ЗКО.№1»

Жилой дом.
Блоки "А", "Б".

Стадия	Лист	Листов
РП	3	

Системы связи. Подвал.
М1:100

ТОО DAB LTD

Согласовано

Согласовано

Взамен инв. №

Подпись и дата

Инв. № подл.

А3 (594x297) Г

План 1-этажа
М 1:100

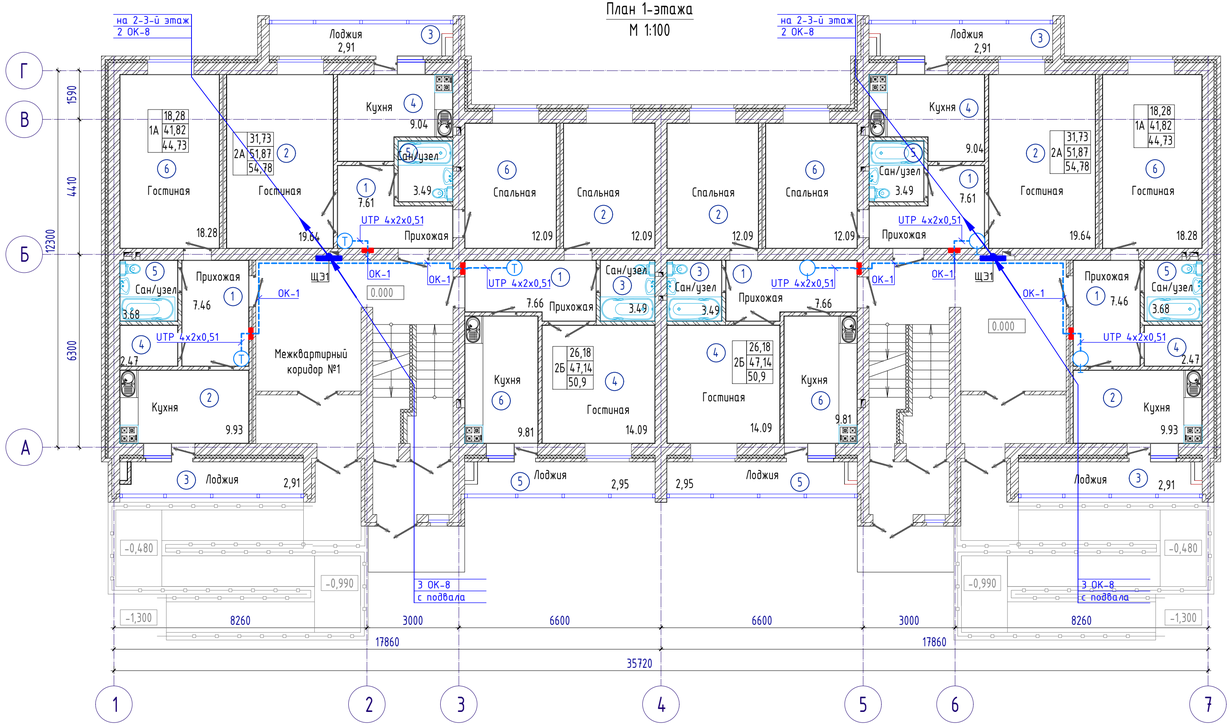

Схема блокировки

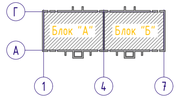

ЭКСПЛИКАЦИЯ ПОМЕЩЕНИЙ 1-ЭТАЖА

Номер помещения	Наименование	Площадь, м²
	Однокомнатная квартира тип 1А (2 квартиры)	44.73
1	Прихожая	7.46
2	Кухня	9.93
3	Лоджия	2.91
4	Кладовая	2.47
5	Санитарный узел	3.68
6	Гостинная	18.28
	Двухкомнатная квартира тип 2А (2 квартиры)	54.78
1	Прихожая	7.61
2	Гостинная	19.64
3	Лоджия	2.91
4	Кухня	9.04
5	Санитарный узел	3.49
6	Спальная	12.09
	Двухкомнатная квартира тип 2Б (2 квартиры)	50.9
1	Прихожая	7.66
2	Спальная	12.09
3	Санитарный узел	3.49
4	Гостинная	14.09
5	Лоджия	2.95
6	Кухня	9.81

ЭКСПЛИКАЦИЯ ПОМЕЩЕНИЙ ОБЩЕГО ПОЛЬЗОВАНИЯ 1-ЭТАЖА

Номер помещения	Наименование	Площадь, м²
	БЛОК "А"	32,16
I	Тамбур №1	4,38
II	Лестничная клетка	3,44
III	Тамбур №2	5,32
IV	Межквартирный коридор №1	19,02
	БЛОК "Б"	32,16
I	Тамбур №1	4,38
II	Лестничная клетка	3,44
III	Тамбур №2	5,32
IV	Межквартирный коридор №1	19,02

Согласовано

Согласовано

Взамен инв. №

Подпись и дата

Инв. № подл.

Изм.	Кол.уч	Лист	Nдок.	Подпись	Дата

2018-043-СС

«Строительство трехэтажного 18 квартирного жилого дома с инженерной инфраструктурой к нему по ул. Пушкина с.Таскала Таскалинского жилого дома ЗКО.№1»

ГАП	Иманбаев М.	
Разработал	Штурмилов	
Норм. к.	Иманбаев М.	

Жилой дом.
Блоки "А", "Б".

Системы связи. 1 этаж.
М1:100

Стадия	Лист	Листов
РП	4	

ТОО DAB LTD

А3 (420x297) 1

План 2÷3-этажей
М 1:100

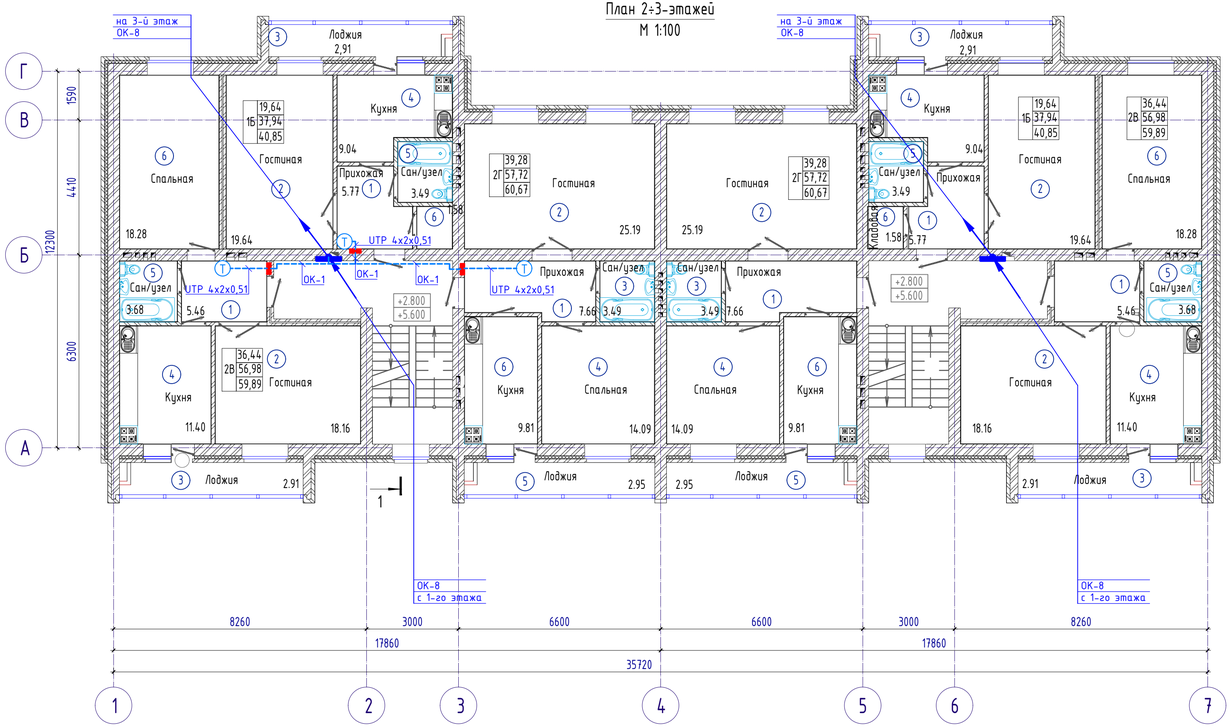

Схема блокировки

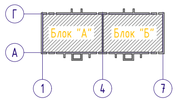

ЭКСПЛИКАЦИЯ ПОМЕЩЕНИЙ 2÷3-ЭТАЖЕЙ

Номер помещения	Наименование	Площадь, $м^2$
	Однокомнатная квартира тип 1Б (4 квартиры)	40.85
1	Прихожая	5.77
2	Гостинная	19.64
3	Лоджия	2.91
4	Кухня	9.04
5	Санитарный узел	3.49
6	Кладовая	1.58
	Двухкомнатная квартира тип 2В (4 квартиры)	59.89
1	Прихожая	5.46
2	Гостинная	18.16
3	Лоджия	2.91
4	Кухня	11.40
5	Санитарный узел	3.68
6	Спальная	18.28
	Двухкомнатная квартира тип 2Г (4 квартиры)	60.67
1	Прихожая	5.85
2	Гостинная	25.19
3	Санитарный узел	3.49
4	Спальная	14.09
5	Лоджия	2.95
6	Кухня	9.10

ЭКСПЛИКАЦИЯ ПОМЕЩЕНИЙ ОБЩЕГО ПОЛЬЗОВАНИЯ (2÷3-ЭТАЖИ)

Номер помещения	Наименование	Площадь, $м^2$
	БЛОК "А"	28,6
	Помещений общего пользования	14,3
I	Лестничная клетка	4,52
II	Межквартирный коридор №1	9,78
	БЛОК "Б"	28,6
	Помещений общего пользования	14,3
I	Лестничная клетка	4,52
II	Межквартирный коридор №1	9,78

Согласовано

Согласовано

Взамен инв. №

Подпись и дата

Инв. № подл.

Изм.	Кол.уч	Лист	Nдок.	Подпись	Дата

2018-043-СС

«Строительство трехэтажного 18 квартирного жилого дома с инженерной инфраструктурой к нему по ул. Пушкина с.Таскала Таскалинского жилого дома ЗКО.№1»

ГАП	Иманбаев М.	
Разработал	Штурмилов	
Норм. к.	Иманбаев М.	

Жилой дом.
Блоки "А", "Б".

Стадия	Лист	Листов
РП	5	

Системы связи. 2-3 этаж.
М1:100

ТОО DAB LTD

А3 (420x297) 1

Позиция	Наименование и техническая характеристика	Тип, марка, обозначение документа, опросного листа	Код оборудования, изделия, материала	Завод-изготовитель	Единица измерения	Количество	Масса единицы, кг	Примечание
	Телефонизация жилье							
1	Розетка телефонная 82x82x51,5 мм	TP4-048		ЧУП "Светоприбор" ОО"Белтиз"	шт	18		
2	Коробка для крепления розеток	K-207		ЧУП "Светоприбор" ОО"Белтиз"	шт	18		
3	Коробка распределительная этажная 8 PSL портов	КРЭ-03-SC/APC-8		ТОО "Казцентр-электропровод"	шт	6		
4	Шкаф оптический распределительный, 1 пассивный оптический сплиттер 1/32	ШРО-03-SC/APC-48(132+1x16)--48-32/4		ТОО "Казцентр-электропровод"	шт	1		
	Кабельные изделия							
1	Кабель волоконно-оптический. 1 оптическое волокно. Небронированный	FTTH-П-1-SM-FF-657.A		ТОО "Казцентрэлектропровод"	м	78		
2	Кабель волоконно-оптический. 8 оптических волокон. Небронированный	КС-ОКГ-П-SM-8		ТОО "Казцентрэлектропровод"	м	123		
3	Неэкранированный кабель, 4 витых пары, категории 5-е	EUROLAN UTP 4x2x0,51		ТОО "КЭЛСИС" г. Караганда	м	54		
4	Провод с медной жилой с изоляцией из ПВХ, повышенной гибкости сеч 1x16мм2	ПВ3		ТОО "Казцентрэлектропровод"	м	20		
	Трубы							
1	Гофрированная труба из ПВХ Ф16 мм2 (серия 9)	ТУ2247-008-47022248-2002		ЗАО "ДКС" ТД "Электроцентр"	м	201		
2	Жесткая гладкая труба Ф32 (серия 6)	ТУ2248-012-47022248-2009		ЗАО "ДКС" ТД "Электроцентр"	м	30		
3	Кабель канал 10x5x2000 мм	ДКС		ЗАО "ДКС" ТД "Электроцентр"	м/шт	54/27		

Согласовано

Согласовано

Взамен инв. №

Подпись и дата

Инв. № подл.

Изм.	Кол.уч	Лист	Nдок.	Подпись	Дата
ГАП		Иманбаев М			
Разработал		Штурмилов			
Норм. к.		Иманбаев М			

2018-043-СС.СО

«Строительство трехэтажного 18 квартирного жилого дома с инженерной инфраструктурой к нему по ул. Пушкина с.Таскала Таскалинского жилого дома ЗКО.№1»

Жилой дом.
Блоки "А", "Б".

Стадия	Лист	Листов
РП	1	1

Спецификация оборудования, изделий и материалов

ТОО DAB LTD

А3 (420x297) Г