РЕСПУБЛИКА КАЗАХСТАН

Лицензия № 17009803

ТОО "СПЕЦСТРОЙ СОГЛАСОВАНИЕ"

РАБОЧИЙ ПРОЕКТ

«Привязка проектно-сметной документации на строительство физкультурно-оздоровительного комплекса в селе Коктогай Индерского района Атырауской области»

Том III. Альбом 1. Раздел - "КМ"

г. Актобе 2017 г.

РЕСПУБЛИКА КАЗАХСТАН

Лицензия № 17009803

Заказчик: ГУ "Индерский районный отдел строительства, архитектуры и градостроительства"

ТОО "СПЕЦСТРОЙ СОГЛАСОВАНИЕ"

РАБОЧИЙ ПРОЕКТ

«Привязка проектно-сметной документации на строительство физкультурно-оздоровительного комплекса в селе Коктогай Индерского района Атырауской области»

Том III. Альбом 1. Раздел - "КМ"

Директор ТОО "СпецСтрой Согласование" : Исимов Р.А.

г. Актобе 2017 г.

Ведомость рабочих чертежей основного комплекта

Лист	Наименование	Примечание
1	Общие данные	
2.1,2.2	Техническая спецификация металла	
3	Схема расположения колонн и балок (верх на на отм. +3,100). Схема расположения балок (верх на отм.+6,300).	
4	Схема расположения колонн и балок. Разрезы 1-1...6-6	
5	Схема расположения колонн и балок. Разрезы 7-7, 8-8.	
6	Схема расположения колонн и балок. Узлы 1...4.	
7	Схема расположения колонн и балок. Узлы 5...10	
8	Схема расположения ферм, прогонов, связей	
9	Схема расположения ферм. Сечения 1-1, ..., 4-4	
10	Схема расположения ферм. Узлы 1, 2, 3	
11	Схема расположения ферм. Узлы 4, 5, 6, 7	
12	Раскладка ригелей фахверка по осям 1, 10	
13	Раскладка ригелей фахверка по осям Б, Ж	
14	Раскладка стеновых панелей по осям 1, 10	
15	Раскладка стеновых панелей по осям Б, Ж	
16	Раскладка ригелей фахверка Узлы 1, ...9	
17	Пространственная конструкция для витражей.	
18	Пространственная конструкция для витражей. Узлы 1...	
19	Стремянка Ст2. Ограждение ОГ1.	
20	Схема расположения лестницы на отм.+3,300.	

Ведомость нагрузок на металлические конструкции

Нагрузки	Норм. кг/м²	Расч. кг/м²	Обозначение документа
Постоянная:			
Профлист Н60-845-1.2	14,8	15,5	
Утеплитель 175х0,2	35,0	45.5	
Профлист Н60-845-1.2	14,8	15,5	
Прогоны, связи, фермы	30	34	
Длительные:			
Вент.установки к верхнему поясу		72	
Промпроводки к нижнему поясу	20	24	
Кратковременные:			
снег (IIIA район)	70	137,2	
ветер (IIIA район)	38	53.2	

Привязал	Нургали А.		Привязан 86-31/08/2017-КМ
			"Привязка проектно-сметной документации на строительство физкультурно оздоровительного комплекса на 160 мест в селе Коктогай Индерского района Атырауской области"
Инв №			Листов

ТОО "СпецСтрой Согласование"

Рабочий проект выполнен в соответствии с техническими регламентами и государственными нормативами, действующими на территории Республики Казахстан и предусматривает технические решения, обеспечивающие требования экологических норм, взрывопожарную и пожарную безопасность здания при соблюдении установленных норм и правил.

Главный инженер проекта Храмов А.А.

Согласовано
Раздел АС

Взам.инв.N | Подп. и дата | Инв.Nподл.

Ведомость ссылочных и прилагаемых документов

Обозначение	Наименование	Примечание
	СССЫЛОЧНЫЕ ДОКУМЕНТЫ	
ГОСТ 8240-89	Швеллер с уклоном полок	
ГОСТ 8278-83	Гнутый равнополочный швеллер	
ГОСТ 8509-93	Уголки стальные горячекатанные равнополочные	
ГОСТ 19771-93	Уголки стальные гнутые равнополочные	
ГОСТ 19903-90	Сталь листовая	
СТО АСЧМ 20-93	Двутавр колонный(К)	
СТО АСЧМ 20-93	Двутавр нормальный(Б)	
СТО АСЧМ 20-93	Двутавр широкополочный(Ш)	
ГОСТ 28778-90	Самоанкерующийся распорный болт	
Серия 2.440-2 вып. 1	Узлы стальных конструкций производственных зданий промышленных предприятий	
Серия 1.450.3-3	Стальные лестницы,площадки и ограждения	
Серия 1.427.3-9 вып. 1	Стальные конструкции фахверка одноэтажных производственных зданий	

Материалы для соединения стальных конструкций

Материалы для сварки, соответствующей стали

ГРУППЫ КОНСТРУКЦИЙ	СТАЛИ	МАТЕРИАЛЫ ДЛЯ СВАРКИ			
		ПОД ФЛЮСОМ		8050-85*) ИЛИ В ЕГО СМЕСИ С АРГОНОМ (ПО ГОСТ 10157-79*)	ПОКРЫТЫМИ ЭЛЕКТРОДАМИ ТИПОВ ПО ГОСТ 9467-75*
		МАРКИ			
		ФЛЮСОВ (ПО ГОСТ 9087-81*)	СВАРОЧНОЙ ПРОВОЛОКИ (ПО ГОСТ 2246-70*)		
1,2, 3,4	С245, С255,С235	АН-348-А	Св-08А	Св-08Г2С	342
	С345	АН-47, АН-43	Св-10НМА		350
	С390	АН-47, АН-348-А			350А

Общие указания

1. Настоящий проект стальных конструкций марки "КМ" выполнен на основании заданий смежных отделов и является основанием для разработки рабочих деталировочных чертежей КМД.
2. Металлические конструкции запроектированы в полном соответствии с требованиями:
   1) СНиП РК 2.02-05-2009* "Пожарная безопасность зданий и сооружений";
   2) СНиП 2.01.07-85* "Нагрузки и воздействия";
   3) СНиП РК 5.04-23-2002 "Стальные конструкции. Нормы проектирования";
   4.) СНиП РК 2.01-19-2004 "Защита строительных конструкций от коррозии".
3. Индивидуальный проект физкультурно-оздоровительного комплекса на 160 зрительских мест разработан для строительства в 3А климатическом районе

   - расчетная температура наружного воздуха наиболее холодной пятидневки - 31°
   - нормативное значение ветрового давления для IIIA района - 38 кг/м²;
   - нормативный значение веса снегового покрова для IIIA района - 70 кг/м²;
4. За условную отметку 0.000 принят уровень чистого пола первого этажа, что соответствует абсолютной отметке 34,20 на генеральном плане.
5. Уровень ответственности здания-II. Степень огнестойкости- II.
6. Коэффициент надежности здания по назначению - 0,95.

Привязан П-00-15-47
Кайрганов
Инв. №

Конструктивные решения

1. Физкультурно-оздоровительный комплекс на 160 зрительских мест представляет собой здание прямоугольной формы.
   В осях "А-Ж", "1-4" и "Б-В", "4-10" здание двухэтажное, со встроенными помещениями.
   В осях "В-Ж", "4-10" - здание одноэтажное.
2. Покрытие- двускатное, решено стропильными фермами с уклоном верхнего пояса - 10%.
   Опирание ферм на колонны - шарнирное.
   Прогоны к фермам крепятся шарнирно.
3. Крепление колонн к фундаментам жесткое.
4. Неизменяемость покрытия обеспечена постановкой системы горизонтальных и вертикальных связей. Принято, что связи работают только на растяжение.
5. Устойчивость каркаса в продольном направлении обеспечивается постановкой связей по колоннам.

Материал конструкций

1. Марку стали конструктивных элементов принимать по "Ведомостям элементов" расположенным на монтажных схемах.
   Неоговоренные в ведомостях элементов марки стали на детали узловых креплений конструкций (фасонки, ребра жесткости и т.д.) заказаны в технической спецификации стали с учетом требований СНиП РК 5.04-23-2002 "Стальные конструкции".

Изготовление и монтаж

1. Изготовление,монтаж и приемку стальных конструкций необходимо осуществлять в соответствии с тредованиями СНиП РК 5.04-18-2002 "Металлучесчкие конструкции.Правила производства и приемки работ".
2. Заводские соединения стальных конструкций приняты сварными,
3. Катеты угловых швов принимать по расчету, но не менее толщин указанных в СНиП РК 5.04-23-2002 таблица 39.
4. Все элементы коробчатого сечения по торцам должны иметь заглушки,обваренные плотным швом, предотвращающим попадание воды внутрь.
5. Стыки элементов из прокатного профиля считать равнопрочными основному сечению и выполнить согласно нормалям.
6. Монтаж конструкции вести на болтах по ГОСТ 7798-70* или по ГОСТ 7796-70* класса прочности 5.6 по ГОСТ 1759.4-87*и сварке.
   Гайки по ГОСТ 5915-70* класса прочности 5 по ГОСТ 1759.5-87*, шайбы по ГОСТ 11371-78*
   Гайки постоянных болтов после выверки конструкций должны быть закреплены путем постановки контргаек.
7. Материалы для сварных соединений принимать по таблице 55 СНиП РК 5.04-23-2002 "Стальные конструкции.Нормы проектирования".
8. Все элементы крепить по усилиям и реакциям ,приведенным в "Ведомостях элементов".
9. Степень очистки поверхности стальных конструкций от окислов (окалины,ржавчины,шлаковых включений) перед нанесением защитных покрытий в соответствии с требованиями приведенными в таблице 30 СНиП РК 2.01-19-2004 "Защита строительных конструкций от коррозии"-третья по ГОСТ 9.402-80*.
10. Все стальные конструкции покрыть грунтовкой ГФ-021 по ГОСТ 25129-82* (1 слой)
    Колонны, балки перекрытия окрасить огнезащитной покрытием "Казантикор-У".
    для повышения предела огнестойкости:
    колонны- до 120 минут (2 группа)
    балки перекрытий- до 45 минут (2 группа)

Остальные конструкции окрасить на стройплощадке эмалью ПФ 115 (ГОСТ 5465-76*) за два раза.

Работы по антикоррозийной защите производить в соответствии с требованиями:
1).СНиП РК 2.01-19-2004 "Защита строительныхи сооружений от коррозии Правила производства и приемки работ".
2).ГОСТ 9.402-80 "Покрытия лакокрасочные."Подготовка металлических поверхностей перед окрашиванием".
3).ГОСТ 12.3.005-75*"Соблюдение техники безопасности при производстве окрасочных работ.Система безопасности труда. Работы окрасочные Общие требования безопасности."

Изм.	Кол.уч.	Лист	№ док	Подп.	Дата
ГИП	Храмов А. А.				02. 14.
Проверил	Кульдяев Г.Ф.				02. 14.
Разработал	Уразалин З. Т.				02. 14.
Н. контрол.	ХрамоВ А. А.				02. 14.

1114-1-КМ

Физкультурно-оздоровительный комплекс на 160 зрительских мест в с. Жымпиты Сырымского района ЗКО

Физкультурно-оздоровительный комплекс на 160 зрительских мест	Стадия	Лист	Листов
	РП	1	20
Общие данные	ТОО "Кульман" г. Уральск		

Копировал Формат А2

Техническая спецификация металла

Вид профиля и ГОСТ, ТУ	Марка металла и ГОСТ	Обозначение и размер профиля, мм	Масса металла по элементам конструкции, т: Колонны	связи по колоннам, распорки	Балки перекрытия	Фермы	Связи вертикальные	Связи горизонтальные по нижнему поясу	Прогоны, связи горизонтальные по верхнему поясу	Конструкция для витражей	Рамки для стаканов	Стойки фахверка	Ригели фахверка	Элементы стропилок и ограждений кровли наружная лестница	Общая масса, т	Масса потребности в металле по кварталам (заполняется заказчиком): I	II	III	IV	Заполняется ВЦ
			Код элемента конструкций																	
1	2	3	4	5	6	7	8	9	10	11	12	13	14	15	16	17	18	19	20	21
Прокат листовой горячекатаный ГОСТ 19903-74	С245	t 40	2,4												2,4					
		t 25	0,5									0,1			0,6					
		t 20	0,25		0,75	2,14				0,26				0,04	3,44					
		t 16	1,1												1,1					
		t 14	1,1												1,1					
		t 12	0,25			0,97									1,22					
		t 10	0,3		0,4	3,28				0,73				0,02	4,73					
	С235	t 5											0,1		0,1					
		t 4		0,05											0,05					
		t 6												0,1	0,1					
		t 8	0,15	0,1	0,3	0,87	0,32	0,51	0,09		0,014	0,2			2,554					
		t 10										0,25			0,25					
Всего профиля			6,05	0,15	1,45	7,26	0,32	0,51	0,09	0,99	0,014	0,55	0,1	0,16	17,644					
Итого масса металла	С245		5,9		1,15	6,39				0,99		0,1		0,06	14,59					
	С235		0,15	0,15	0,3	0,87	0,32	0,51	0,09		0,014	0,45	0,1	0,1	3,054					
Уголки стальные горячекатаные равнополочные ГОСТ 8509-93		L 140x10				0,55				0,22					0,77					
		L 125x8								1,4					1,4					
	С245	L 110x7				3,94									3,94					
		L 100x7								2,66					2,66					
		L 90x6				2,75									2,75					
		L 75x6				0,45									0,45					
		L 70x5				0,41									0,41					
		L 50x5				2,5				2,33					4,83					
	С235	L 160x10										0,5	1,25		1,75					
		L 100x7			0,05				0,003						0,053					
		L 90x6					0,92								0,92					
		L 70x5		0,35					0,62						0,97					
		L 63x5			0,18									0,05	0,23					
		L 50x5					0,29								0,29					
Всего профиля				0,35	0,23	10,6	1,21		0,623	6,61		0,5	1,25	0,05	21,423					
Итого масса металла	С245					10,6				6,61					17,21					
	С235			0,35	0,23		1,21		0,623			0,5	1,25	0,05	4,213					
Уголки стальные горячекатаные неравнополочные ГОСТ 8510-93	С235	L 140x90x10							0,014						0,014					
	С245	L 125x80x8										0,1			0,1					
Всего профиля									0,014			0,1			0,114					
Итого масса металла	С245											0,1			0,1					
	С235								0,014						0,014					
Уголки стальные гнутые равнополочные ГОСТ 19771-93	С235	Гн L 100x6									0,13				0,13					
Всего профиля											0,13				0,13					
Итого масса металла	С235										0,13				0,13					
Уголки стальные гнутые неравнополочные ГОСТ 19771-93	С235	Гн L 100x80x5											1,7		1,7					
Всего профиля													1,7		1,7					
Итого масса металла	С235												1,7		1,7					
Трубы электросварные прямошовные ГОСТ 10704-91	С235	тр.Ø102x3											0,06	0,09	0,15					
Всего профиля													0,06	0,09	0,15					
Итого масса металла	С235												0,06	0,09	0,15					
Швеллеры стальные гнутые равнополочные ГОСТ 8278-83	С235	ГН [180x70x6												0,1	0,1					
		ГН [160x80x5									0,16	0,2	14,05		14,41					
		ГН [120x60x5						2,4							2,4					
		ГН [140x70x5											1,1		1,1					
		ГН [104x20x2												0,01	0,01					
		ГН [100x50x4		0,8			0,13	1,88							2,81					
		ГН [60x40x2												0,05	0,05					
		ГН [40x30x2												0,05	0,05					
Всего профиля				0,8			0,13	4,28			0,16	0,2	15,15	0,21	20,93					
Итого масса металла	С235			0,8			0,13	4,28			0,16	0,2	15,15	0,21	20,93					
Швеллеры стальные горячекатаные ГОСТ 8240-97	С245	С20П							12,36						12,36					
		С18П							0,1						0,1					
		С24										1,6			1,6					
		С12										0,3			0,3					
Всего профиля									12,46			1,9			14,36					
Итого масса металла	С245								12,46			1,9			14,36					
Балки двутавровые нормальные СТО АСЧМ 20-93	С245	I55Б2			0,5										0,5					
		I45Б1			0,6										0,6					
		I40Б1			2,05										2,05					
		I35Б2			1,8										1,8					
		I35Б1			1,0										1,0					
		I30Б2			3,6										3,6					
		I25Б1			3,8										3,8					
Всего профиля					13,35										13,35					
Итого масса металла	С245				13,35										13,35					
Балки двутавровые широкополочные СТО АСЧМ 20-93	С245	I40Ш1	11,6												11,6					
Всего профиля			11,6												11,6					
Итого масса металла	С245		11,6												11,6					
Балки двутавровые колонные СТО АСЧМ 20-93	С245	I30К1	4,3												4,3					
		I25К1	1,1												1,1					
Всего профиля			5,4												5,4					
Итого масса металла	С245		5,4												5,4					
Лист просечно-вытяжной ТУ 36.26.11-5-89	С235	ПВЛ 506												0,35	0,35					
Всего профиля														0,35	0,35					
Итого масса металла	С235													0,35	0,35					
Всего масса металла			23,05	1,3	15,03	17,86	1,66	4,79	13,187	7,6	0,304	3,25	18,26	1,81	108,101					
в том числе по маркам стали	С245		22,9		14,5	16,99			12,46	7,6		2,1		0,06	76,61					
	С235		0,15	1,3	0,53	0,87	1,66	4,79	0,727		0,304	1,15	18,26	1,75	31,491					
Профили листовые гнутые с трапециевидными гофрами ГОСТ 24045-94		НС44-1000-0.8							17,6						17,6					
Всего профиля									17,6						17,6					
Итого масса металла									17,6						17,6					
Сталь тонколистовая оцинкованная ГОСТ 14918-80		t 0,8											2,4		2,4					
Всего профиля													2,4		2,4					
Итого масса металла													2,4		2,4					

В настоящей спецификации не учтено уточнение массы металла при разработке чертежей КМД в размере 3% и наплавлении металла сварных швов в размере 1%.

Привязан 86-31/08/2017-КМ
Привязал Нургали А.
Инв №

Привязан П-00-15-47
Камзанов
Инв. №

Взам. инв. № | Подп. и дата | Инв. № подл

Изм.	Кол.уч.	Лист	N док.	Подп.	Дата
ГИП	Храмов А.А.		02.14.		
Проверил	Кульдяев Г.Ф.		02.14.		
Разработал	Уразалин З.Т.		02.14.		
Н. Контрол.	Храмов А.А.		02.14.		

1114-1-КМ

Физкультурно-оздоровительный комплекс на 160 зрительских мест в с. Жымпиты Сырымского района ЗКО

Физкультурно-оздоровительный комплекс на 160 зрительских мест

Стадия	Лист	Листов
РП	2	

Техническая спецификация металла

ТОО "СтройБизнесКонсалтинг"

Копировал A1

Схема расположения колонн и балок верх на на отм. +3,100.

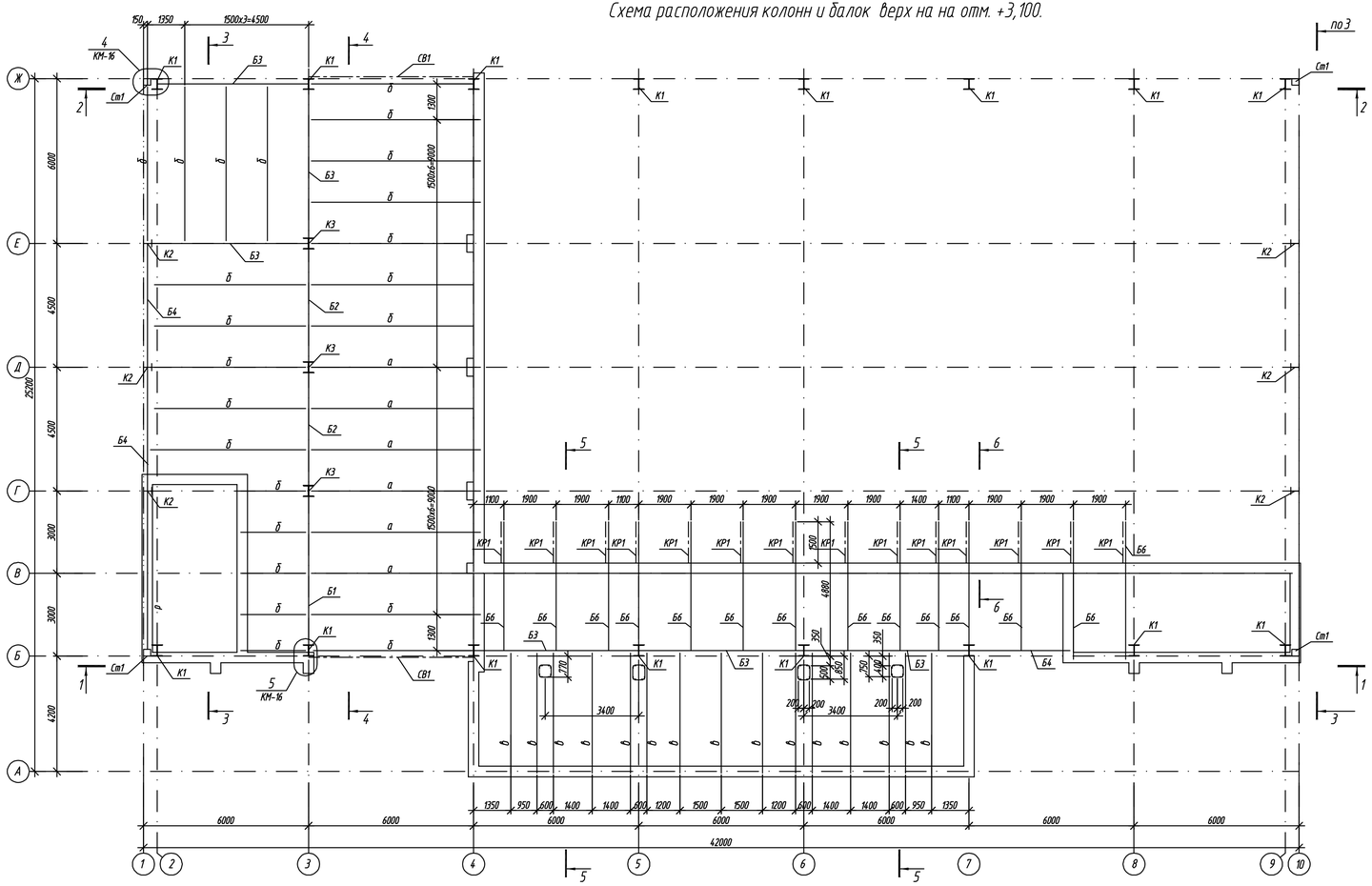

Схема расположения балок верх на отм.+6,300

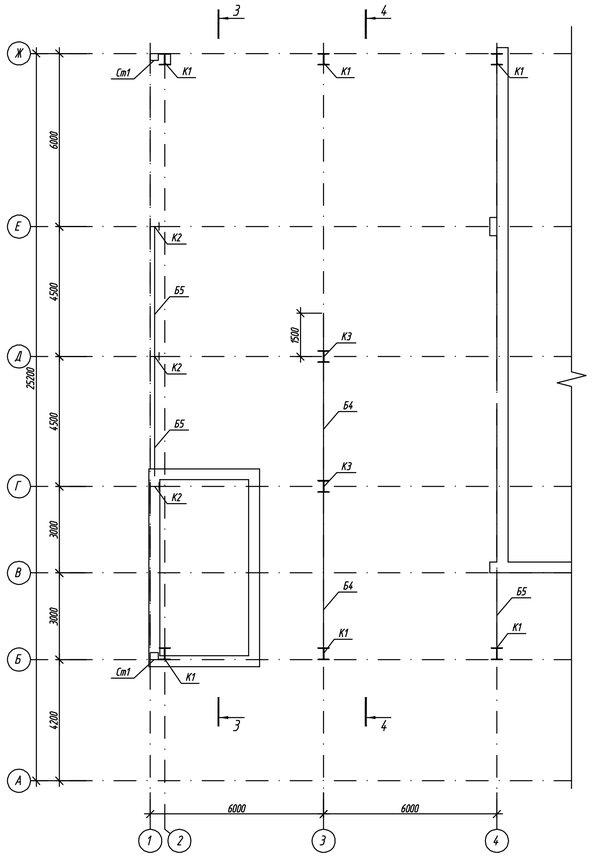

1. Данный лист см. совместно с л. КМ-4, 5.
2. Ведомость элементов см. на КМ-4.

Привязан П-00-15-47
Кайрагалиев
Инв. №

Привязан 86-31/08/2017-КМ
Привязал Нургали А.
Инв №

						1114-1-АС		
						Физкультурно-оздоровительный комплекс на 160 зрительских мест в с. Жымпиты Сырымского района ЗКО		
Изм.	Кол.уч.	Лист	N док.	Подп.	Дата	Физкультурно-оздоровительный комплекс на 160 зрительских мест	Стадия	Лист	Листов
							РП	3	
ГИП		Храмов А.А.			02.14.	Схема расположения колонн и балок верх на на отм. +3,100. Схема расположения балок верх на отм.+6,300	ТОО "Кульман" г. Уральск		
Проверил		Кульдяев Г.Ф.			02.14.				
Разработал		Уразалин З.Т.			02.14.				
Н. контр.		Храмов А.А.			02.14.				

Копировал
А3х3

Взам. инв. №
Подп. и дата
Инв. № подл.

Разрез 1-1

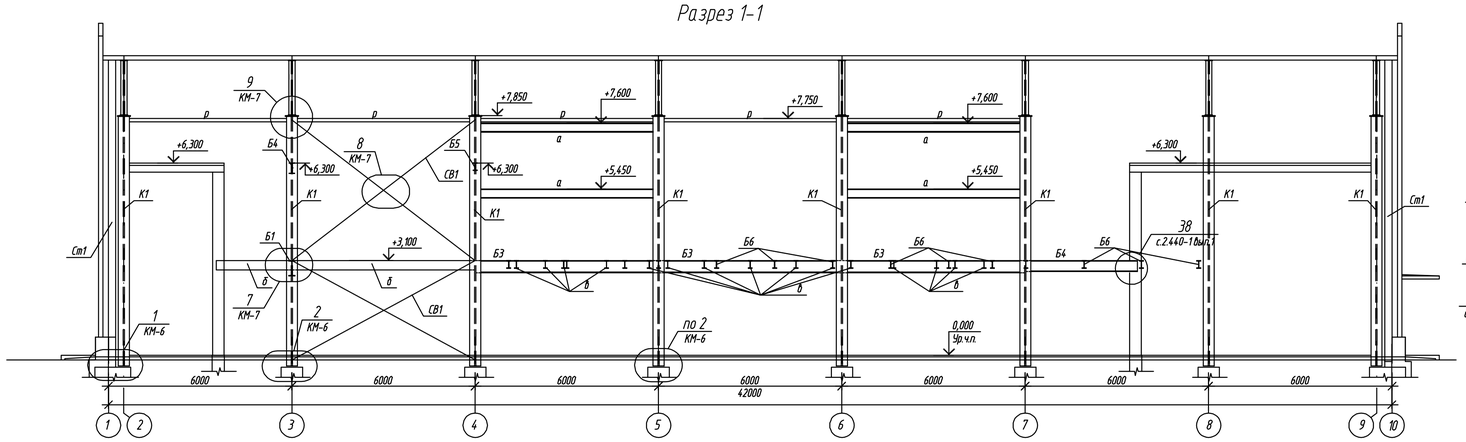

Разрез 6-6

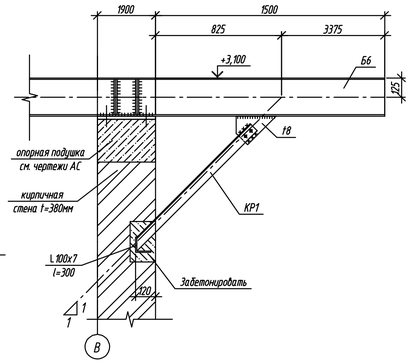

Разрез 2-2

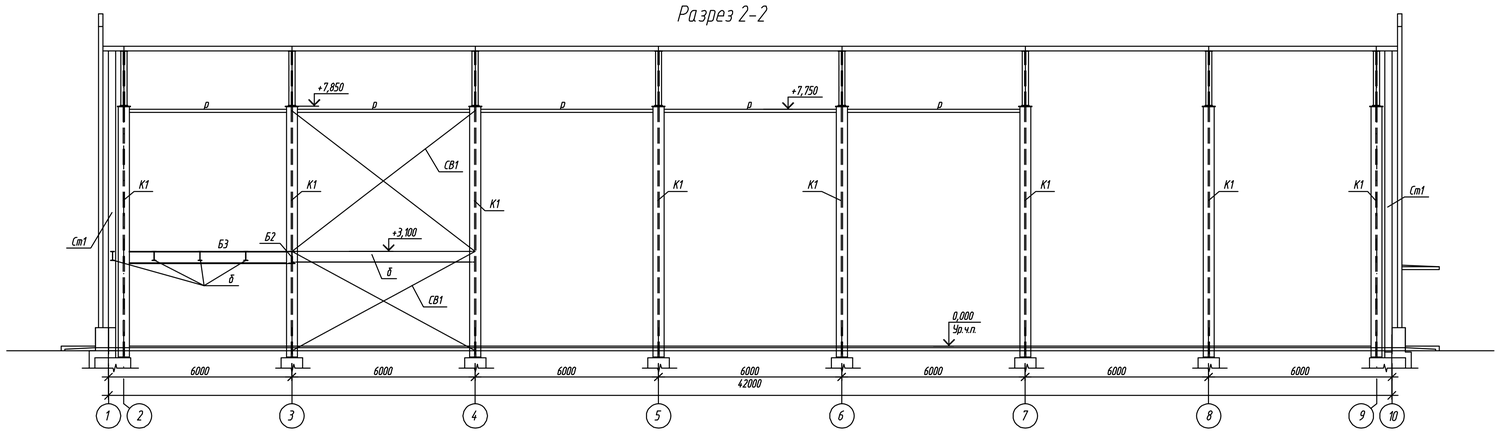

Разрез 3-3

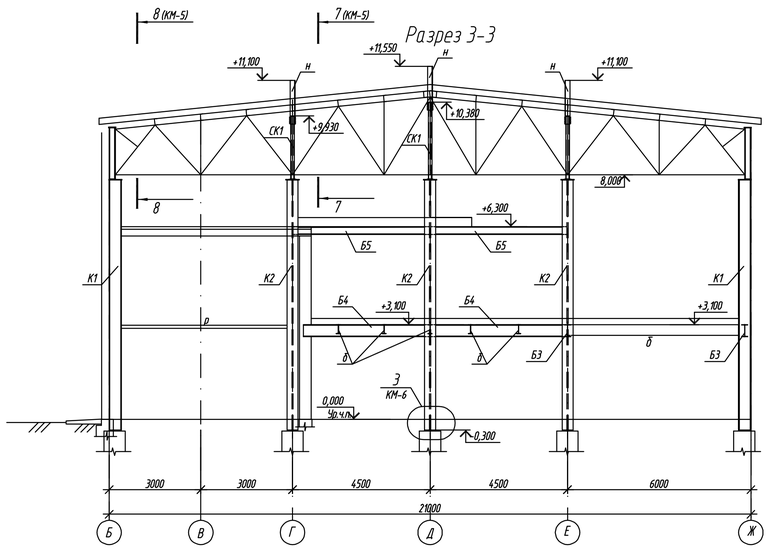

Разрез 4-4

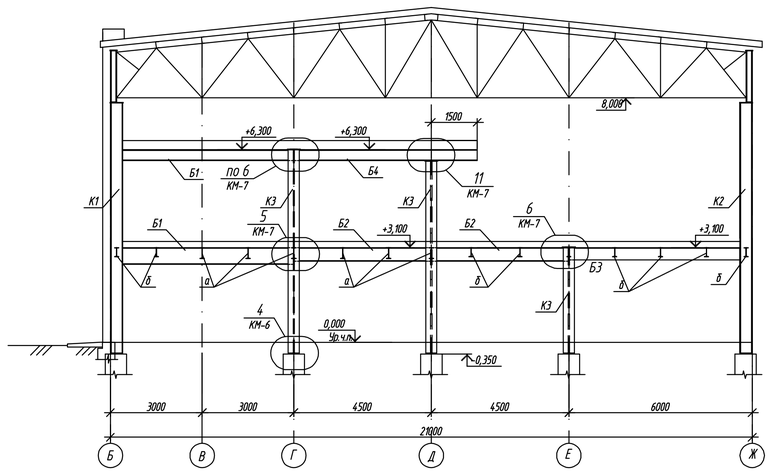

Разрез 5-5

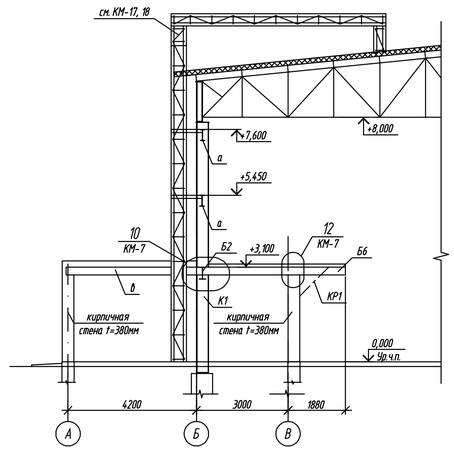

1. Данный лист см. совместно с л. КМ-3. 5.

Ведомость элементов

к листам 3...13

Марка	Сечение: Эскиз	Поз.	Состав	Опорные усилия: M,тсм	N,тс	Q,тс	Группа контр.	Марка металла	Примеч.
К1	I		I 40Ш1	8.6	52.7	2,1	3	С245	
К2	I		I 30К1		29.0	0.3	3	С245	
К3	I		I 25К1	2.6	64.9	0.9	3	С245	
Б1	I		I 55Б2		±1.0	18.0	2	С245	
Б2	I		I 45Б1		±2.0	17.0	2	С245	
Б3	I		I 40Б1		±2.5	12.0	2	С245	
Б4	I		I 35Б1		±2.0	9.5	2	С245	
Б5	I		I 25Б1		±2.0	5.0	2	С245	
Б6	I		I 25Б1	+2.1 -3.0		+4.1 -5.3	2	С245	
СВ1	1	1	L 70х5		+6.5		3	С245	
Ст1	1	1	2 С24	Конструктивно			3	С245	
Ст2	1	1	2Гн С160х80х5	Конструктивно			4	С235	
СК1	1		2С12	Конструктивно			4	С245	
Н	1		L 160х10	Конструктивно			4	С235	
а	I		I 35Б2	15.7		10.5	2	С245	
б	I		I 30Б2	8.3		5.5	2	С245	
в	I		I 25Б1	4.8		±4.3	2	С245	
р	1	1	2Гн С100х50х4		+4.5		4	С235	
КР1	1	1	2Т63х5	Конструктивно			4	С235	

Привязан 86-31/08/2017-КМ

Привязал Нургали А.

Инв №

Привязан П-00-15-47

Камарданов

Инв. №

Изм.	Кол.уч.	Лист	N док.	Подп.	Дата
ГИП		Храмов А. А.			02.14.
Проверил		Кульдяев Г. Ф.			02.14.
Разработал		Уразалин З.Т.			02.14.
Н. контрол.		Храмов А. А.			02.14.

1114-1-КМ

Физкультурно-оздоровительный комплекс на 160 зрительских мест в с. Жымпиты Сырымского района ЗКО

Физкультурно-оздоровительный комплекс на 160 зрительских мест

Стадия	Лист	Листов
РП	4	

Разрезы 1-1...6-6.

ТОО "Кульман" г. Уральск

Копировал

А1

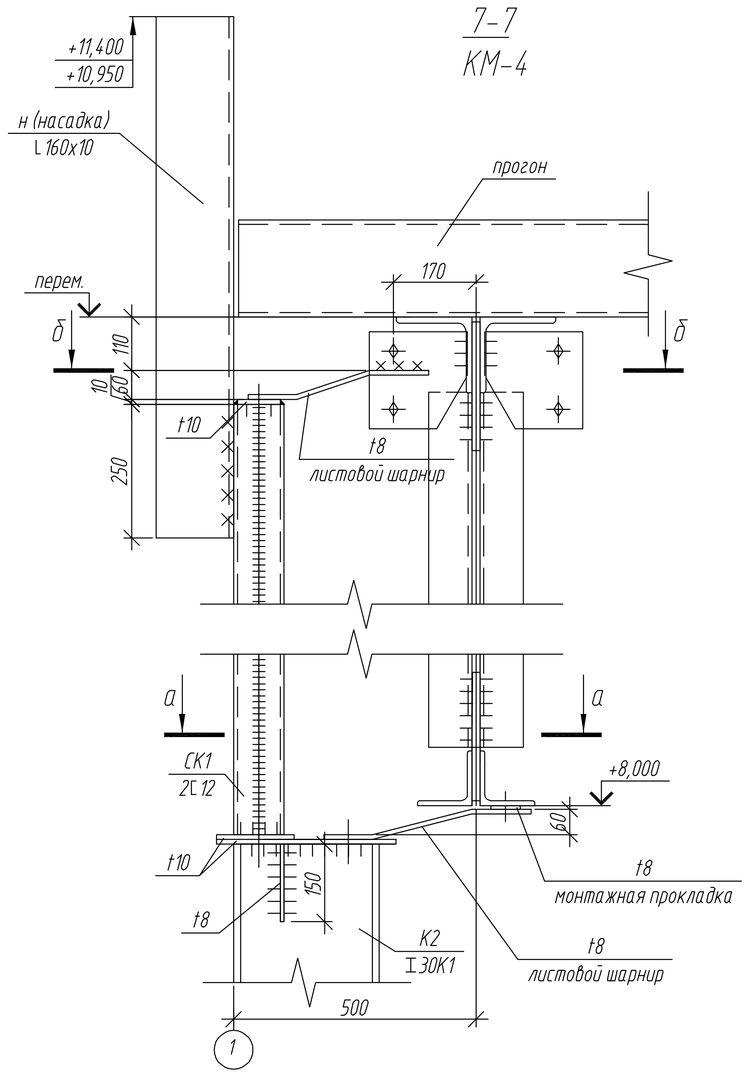

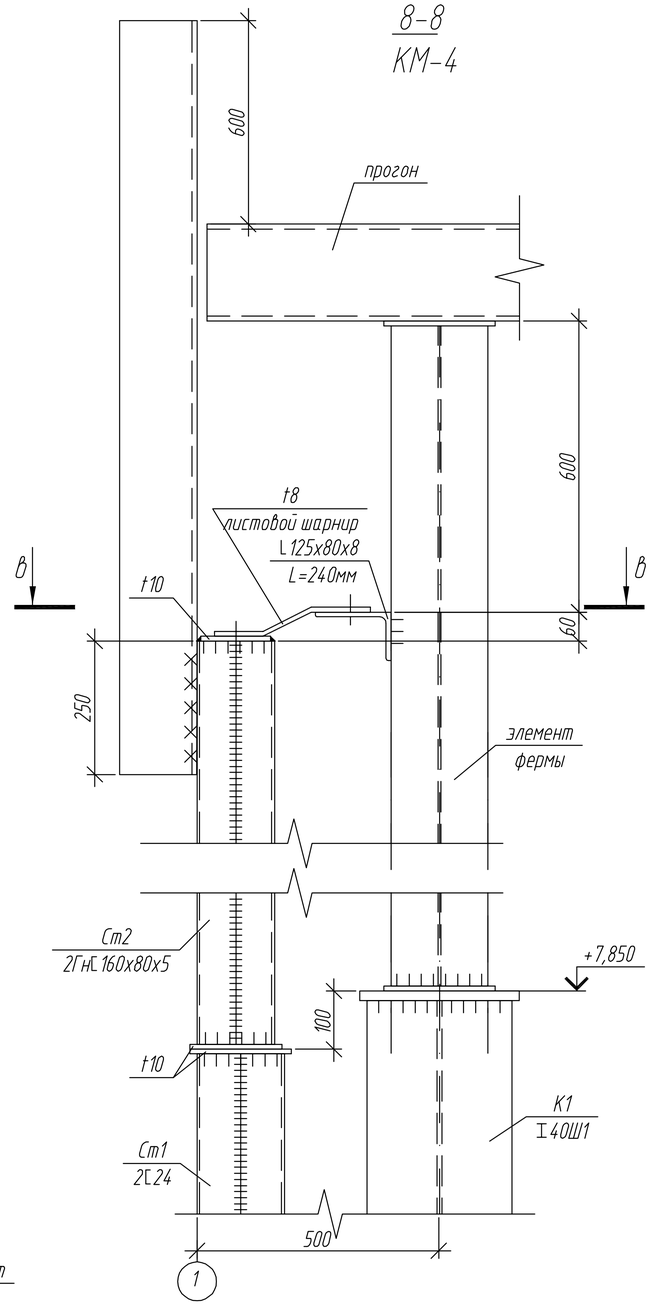

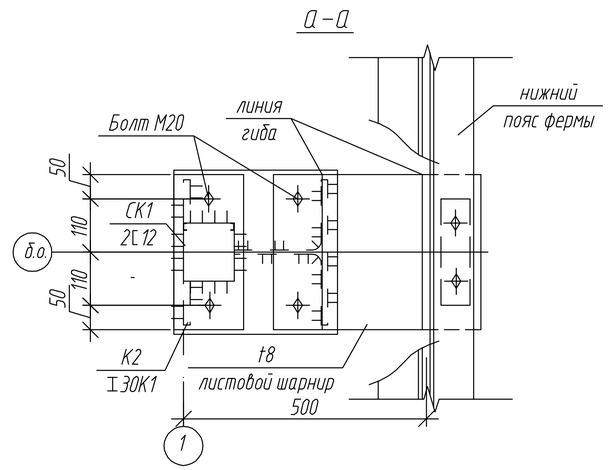

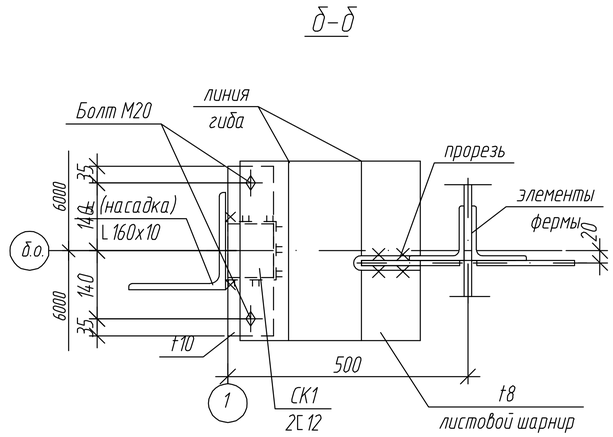

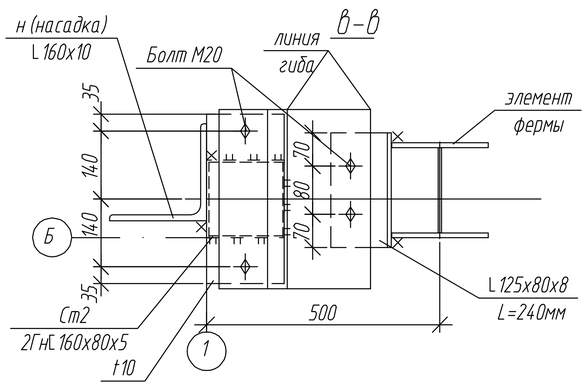

1. Ведомость чертежей и общие данные см. КМ-1.

2. Ведомость элементов см. КМ-4.

Привязан П-00-15-47
Кайрганиев
Инв. №

						1114-1-КМ
						Физкультурно-оздоровительный комплекс на 160 зрительских мест в с. Жымпиты Сырымского района ЗКО
Изм.	Кол. уч.	Лист	№ док.	Подп.	Дата	
						Физкультурно-оздоровительный комплекс на 160 зрительских мест — Стадия: РП; Лист: 5; Листов:
ГИП		Храмов А.А.			02.14.	
Проверил		Кульдяев Г.Ф.			02.14.	Схема расположения колонн и балок. Разрезы 7-7, 8-8.
Разработал		Уразалин З.Т.			02.14.	ТОО "Кульман" г. Уральск
Н. контрол.		Храмов А.А.			02.14.	

Привязан 86-31/08/2017-КМ

Привязал Нургали А.

Инв №

Копировал

А3

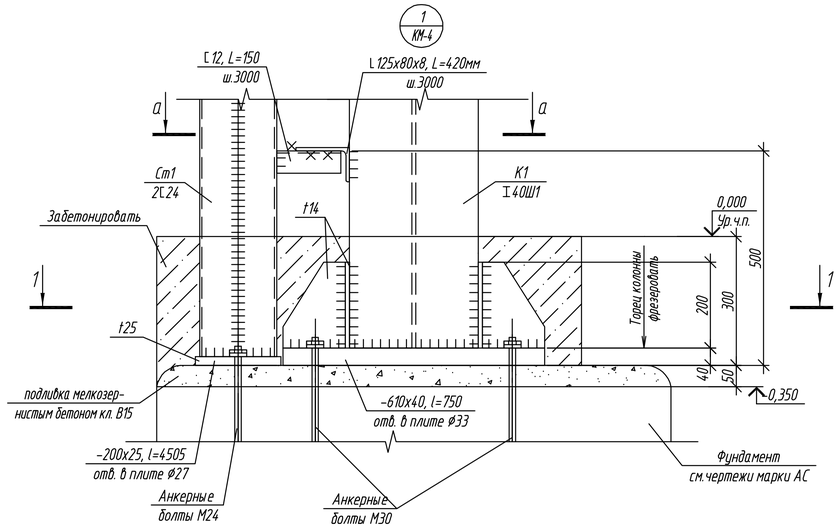

1–1

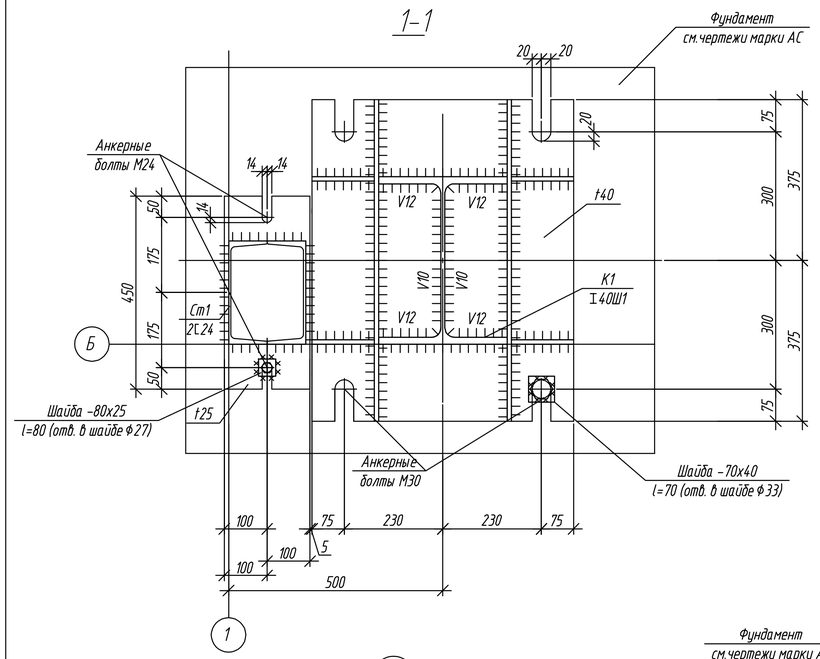

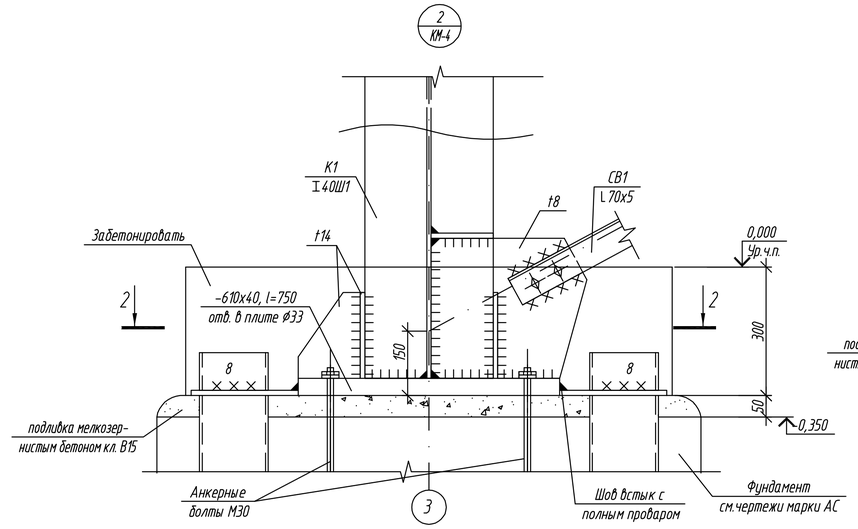

2–2

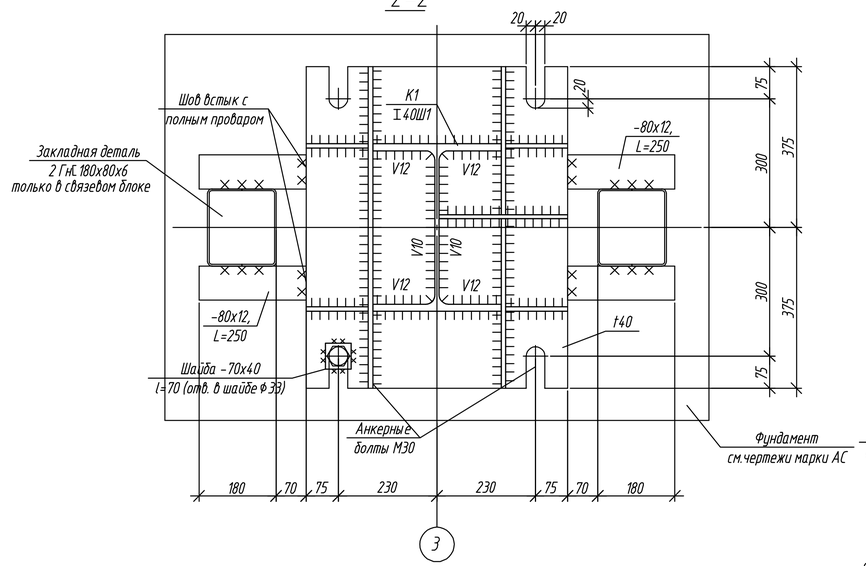

3–3

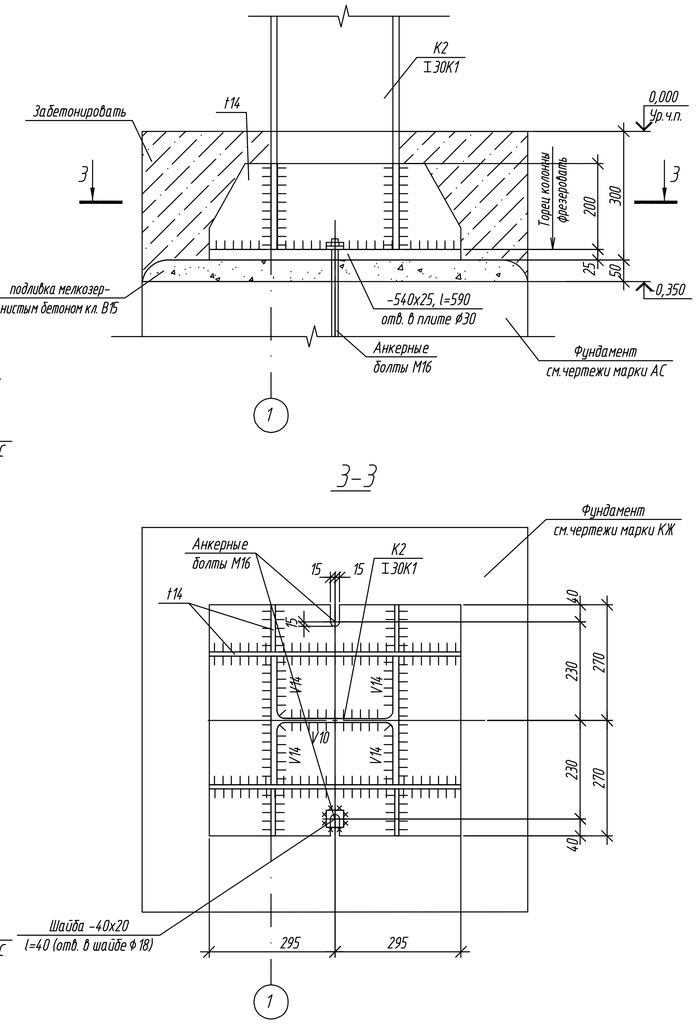

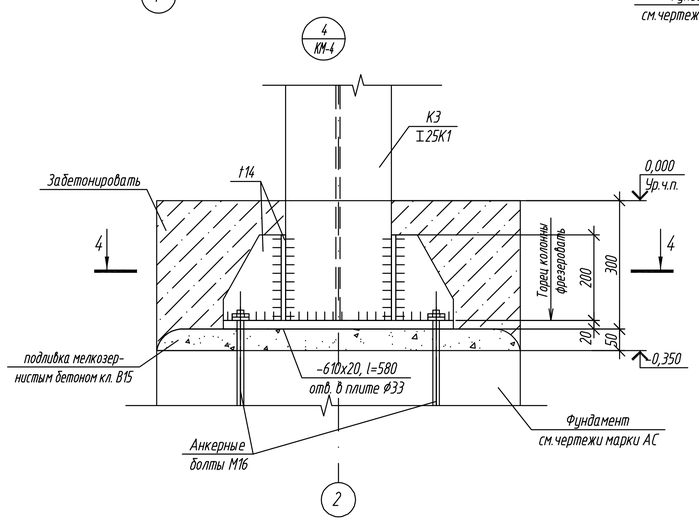

4–4

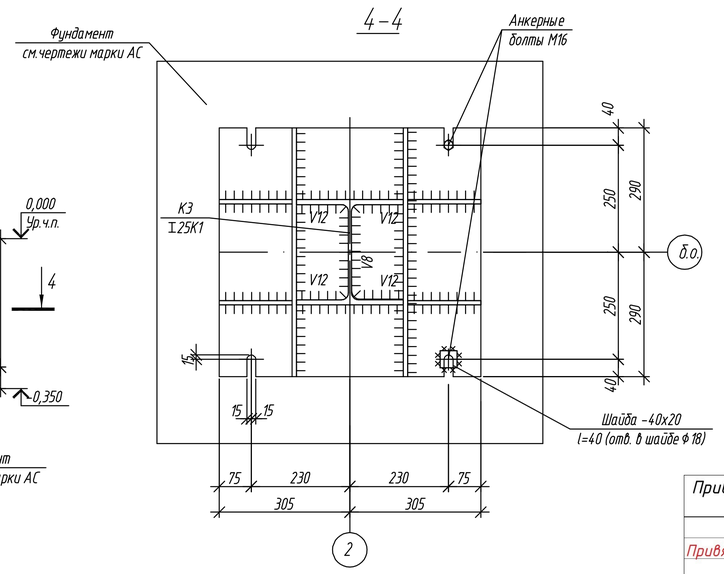

А–А

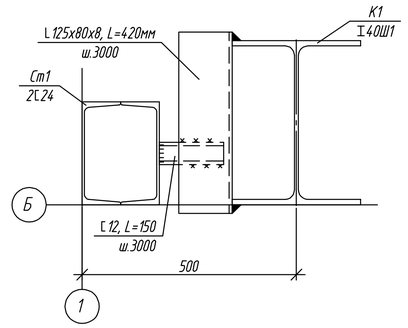

1. Ведомость чертежей и общие данные см. КМ-1.
2. Ведомость элементов см. КМ-4.

Привязан П-00-15-47
Кайрганиев
Инв. №

Привязан 86-31/08/2017-КМ
Привязал Нургали А.
Инв №

Изм.	Кол.уч.	Лист	№ док.	Подп.	Дата
ГИП		Храмов А. А.			02. 14.
Проверил		Кульдяев Г.Ф.			02. 14.
Разработал		Уразалин З. Т.			02. 14.
Н. контрол.		ХрамоВ А. А.			02. 14.

1114-1-КМ

Физкультурно-оздоровительный комплекс на 160 зрительских мест в с. Жымпиты Сырымского района ЗКО

Физкультурно-оздоровительный комплекс на 160 зрительских мест

Стадия	Лист	Листов
РП	6	

Схема расположения колонн и балок. Узлы 1...4.

ТОО "Кульман" г. Уральск

Инв. № подл | Подп. и дата | Взам. инв. №

Копировал

А2

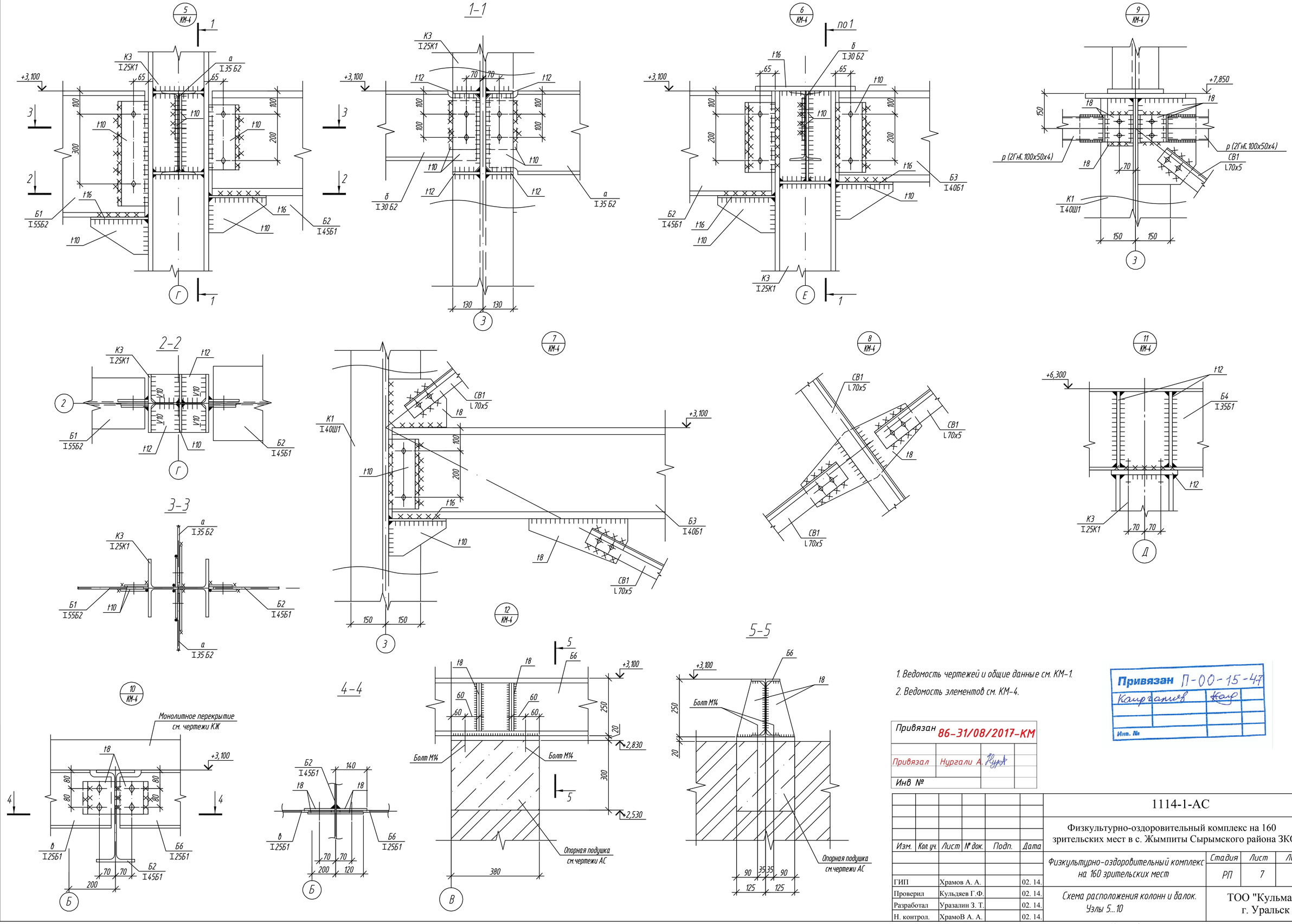

1. Ведомость чертежей и общие данные см. КМ-1.
2. Ведомость элементов см. КМ-4.

Привязан 86-31/08/2017-КМ

Привязал Нургали А.

Инв №

Привязан П-00-15-47

Кайрданиев

Инв. №

Изм.	Кол.уч.	Лист	№ док.	Подп.	Дата
ГИП		Храмов А. А.			02. 14.
Проверил		Кульдяев Г.Ф.			02. 14.
Разработал		Уразалин З. Т.			02. 14.
Н. контрол.		ХрамоВ А. А.			02. 14.

1114-1-АС

Физкультурно-оздоровительный комплекс на 160 зрительских мест в с. Жымпиты Сырымского района ЗКО

Физкультурно-оздоровительный комплекс на 160 зрительских мест

Стадия	Лист	Листов
РП	7	

Схема расположения колонн и балок. Узлы 5...10

ТОО "Кульман" г. Уральск

Копировал

А2

Взам. инв. №

Подп. и дата

Инв. № подл

Схема расположения ферм, прогонов и связей по верхним поясам ферм

(все незамаркированные элементы – прогоны П1)

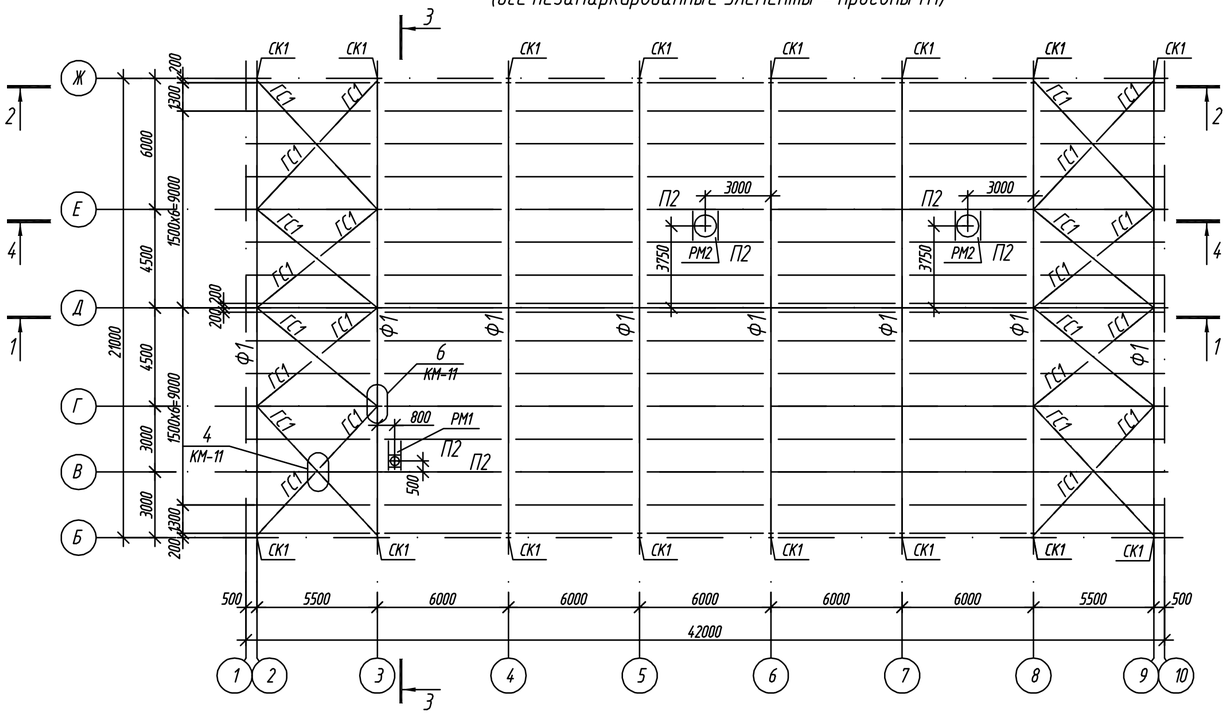

Схема расположения связей по нижним поясам ферм

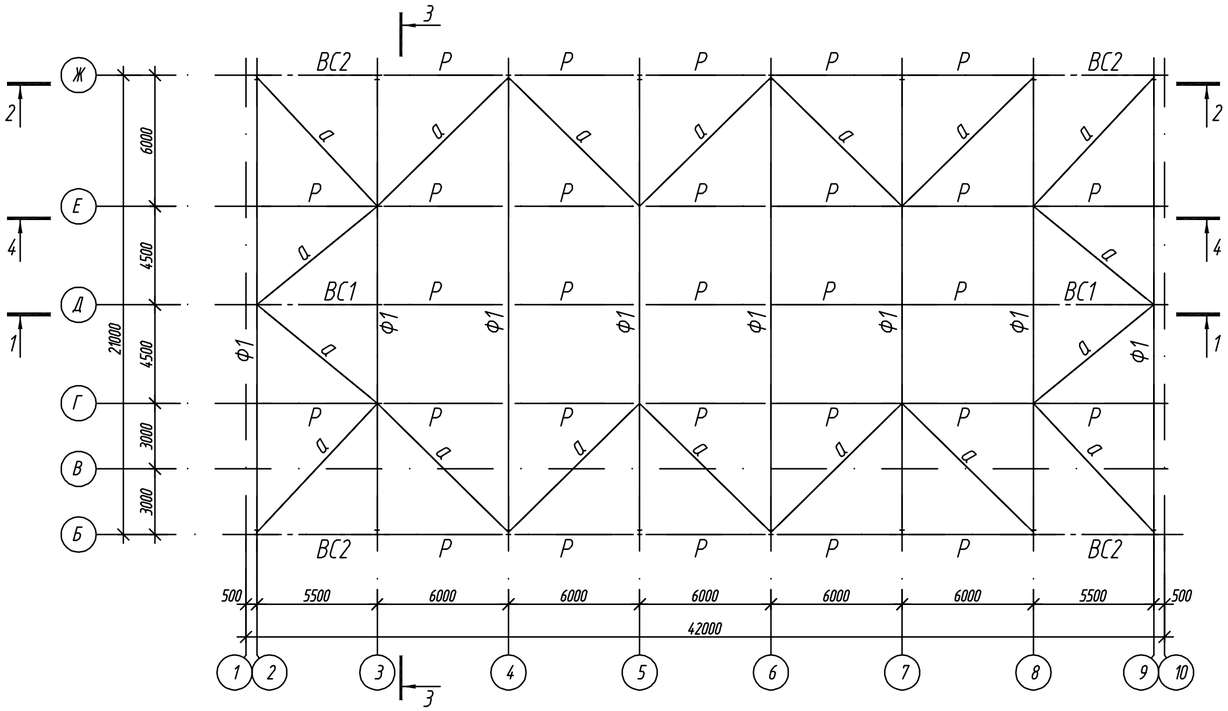

ВЕДОМОСТЬ ЭЛЕМЕНТОВ

МАРКА	СЕЧЕНИЕ: ЭСКИЗ	ПОЗ.	СЕЧЕНИЕ: СОСТАВ	ОПОРНЫЕ УСИЛИЯ: M,тсм	N,тс	Q,тс	ГРУППА КОНСТР.	МАРКА МЕТАЛЛА	ПРИМЕЧ.
Ф1	Сечение сложное			см.геометрическую схему			2	С245	
СК1		1	–160х10	–	–3,0	1,5	3	С245	
		2	–160х20						
ВС1		1	2 ГнС(□)100х50х4	–	±4,5	–	4	С235	
		2	⊥L 90х6	–	±9,5	–	4	С235	
		3	⊤ 50х5	–	±5,0	–	4	С235	
		4	L 50х5	–	констр.	–	4	С235	
ВС2		1	⊤ 90х6	–	±9,5	–	4	С235	
		2	⊤ 50х5	–	±1,0	–	4	С235	
а		1	2 ГнС(□)120х60х5	–	±5,5	–	4	С235	
Р		1	2 ГнС(□)100х50х4	–	±4,5	–	4	С235	
ГС1		1	L 70х5	–	+2,0	–	4	С235	
П1		1	[20П	–	–5,0	–	3	С245	
П2		1	[20П	–	–	–	3	С245	
Б1		1	[18П	–	–	–	2	С245	
РМ1 РМ2	Сечение сложное						4	С235	

Указания по устройству кровли

Кровля представляет собой трехслойную конструкцию послойной сборки.
Кровля устраивается в следующем порядке:
– на прогоны укладывается нижний лист и крепится самонарезающими винтами;
– к нижнему листу с шагом 1,5м приклепываются "зетники".
Шаг заклепок – через волну;
– по нижнему листу поверх "зетников" раскатывается пароизоляция;
– между "зетниками" плотно укладывается минплита ПТЭ-175 толщиной 200мм;
– поверх утеплителя укладывается верхний лист, который крепится через "зетники" к нижнему листу.
По торцам к прогонам листы крепятся самонарезающими винтами в каждую волну, к промежуточным прогонам – через волну.
Между собой листы склепываются заклепками с шагом 400мм.
Нахлест листов покрытия – 300мм.

Площадь покрытия профлистом – 955,6м²
Площадь нижнего профлиста – 916,4м²
Площадь утеплителя ПТЭ-175 (толщ.200мм) – 916,4м²
Расход металла на "зетники" –2,5х150, l=400мм –0,5т.
Расход профлиста учтен в чертежах КМ.

Привязан 86-31/08/2017-КМ
Привязал Нургали А.
Инв №

Привязан П-00-15-47
Канфанов
Инв. №

Изм.	Кол.уч.	Лист	№ док.	Подп.	Дата

1114-1-КМ

Физкультурно-оздоровительный комплекс на 160 зрительских мест в с. Жымпиты Сырымского района ЗКО

Физкультурно-оздоровительный комплекс на 160 зрительских мест

Стадия	Лист	Листов
РП	8	

ГИП	Храмов А.А.		02.14.
Проверил	Кульдяев Г.Ф.		02.14.
Разработал	Уразалин З.Т.		02.14.
Н. Контрол	Храмов А.А.		02.14.

Схема расположения ферм, прогонов, связей

ТОО "Кульман" г. Уральск

1-1

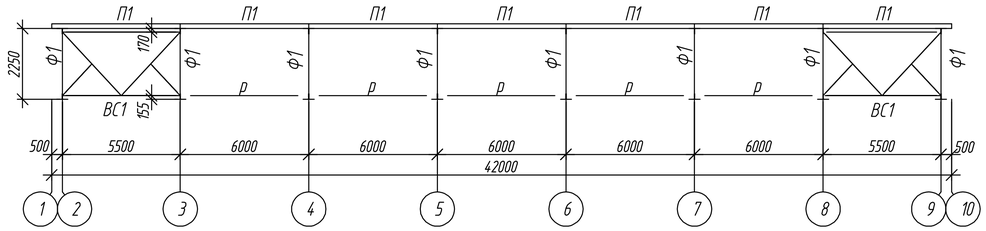

2-2

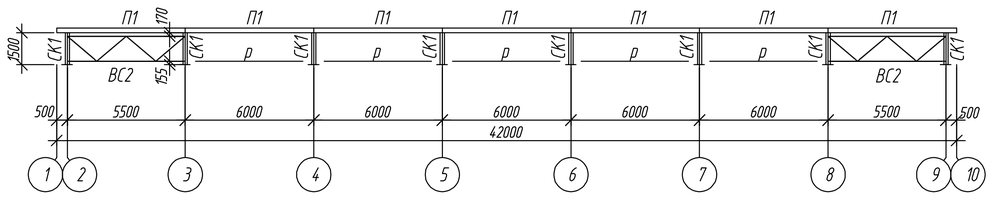

4-4

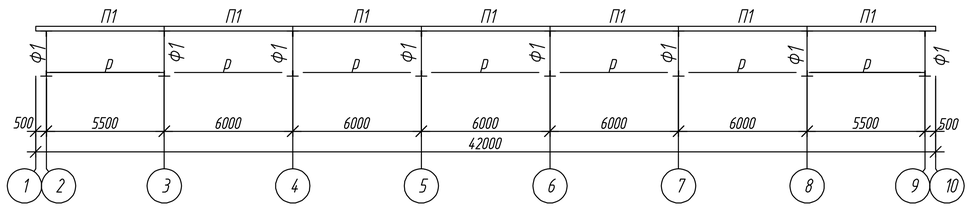

3-3

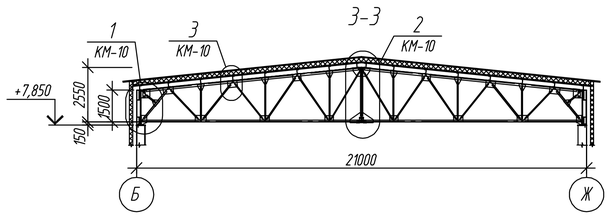

Геометрическая схема фермы Ф1

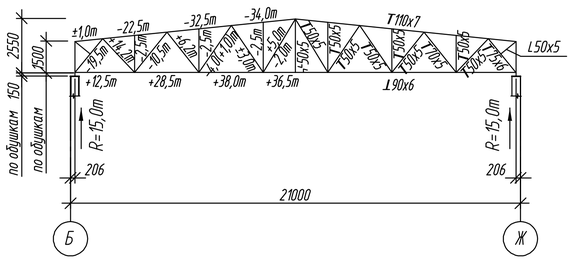

Спецификация элементов

Поз.	Обозначение	Наименование	Кол.	Масса, ед., кг	Приме-чание
		Стаканы			
С1	с. 1.494-24, вып.2/90	Стакан С1	1	49,0	
С3	с. 1.494-24, вып.2/90	Стакан С3	2	121,0	

Рм1

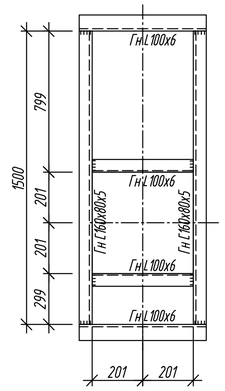

Рм2

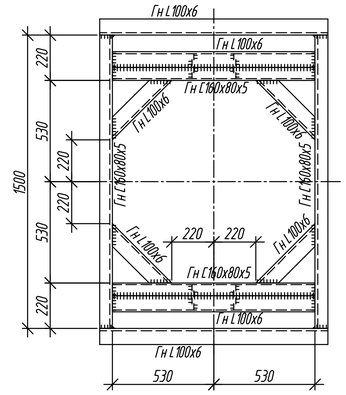

Схема расположения балок по фермам для крепления спортивного оборудования

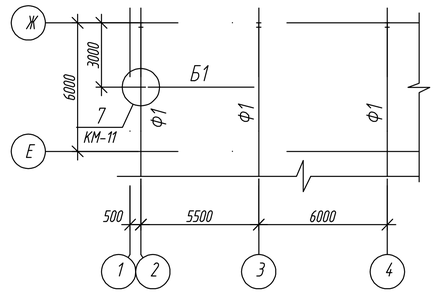

ИЗГОТОВЛЕНИЕ И МОНТАЖ

1. Изготовление, монтаж и приемку конструкций необходимо осуществлять в соответствии с требованиями СНиП РК 5.04-18-2002 "Металлические конструкции. Правила производства и приемки работ". Монтаж и приемку необходимо осуществлять в соответствии с требованиями СНиП РК 5.03-37-2005 "Несущие и ограждающие конструкции", СНиП 1.03-05-2001 "Охрана труда в строительстве"
2. Заводские соединения стальных конструкций приняты сварными.
3. Материалы для сварных соединений стальных конструкций необходимо принимать по таблице 55 СНиП РК 5.04-23-2002 "Стальные конструкции" катеты угловых швов следует принимать по расчету, но не менее толщин, указанных в СНиП РК 5.04-23-2002 (таблица 39).
4. Монтаж конструкций вести на болтах нормальной точности по ГОСТ 7798-70* или по ГОСТ 7796-70* класса прочности 5.6 по ГОСТ 1759.4-87*. Гайки по ГОСТ 5915-70* класса прочности 5 по ГОСТ 1759.5-87*. Шайбы по ГОСТ 11371-78*. Гайки постоянных болтов после выверки конструкций должны быть закреплены путем постановки контргаек.
4. Марку стали конструктивных элементов принимать по "Ведомости элементов".
5. Все элементы крепить по усилиям и реакциям, приведенным в "Ведомости элементов".
6. Степень очистки поверхности стальных конструкций от окислов (окалины, ржавчины, шлаковых включений) перед нанесением защитных покрытий в соответствии с требованиями, приведенными в таблице 30 СНиП РК 2.01-19-2004 "Защита строительных конструкций от коррозии" - третья по ГОСТ 9.402-80*.
7. Все стальные конструкции окрасить эмалью ПФ-115 ГОСТ 6465-76* за два раза по грунту ГФ-021 ГОСТ 25129-82* (общей толщиной 55мкм) в соответствии с главой СНиП РК 2.01-19-2004 "Защита строительных конструкций от коррозии". Работы по антикоррозийной защите производить в соответствии с требованиями:
1). СНиП 3.04.03-85 "Защита строительных конструкций и сооружений от коррозии. Правила приемки работ".
2). ГОСТ 9.402-80* "Покрытия лакокрасочные. Подготовка металлических поверхностей перед окрашиванием".
3). ГОСТ 12.3.005-75* "Соблюдение техники безопасности при производстве окрасочных работ. Система стандартов безопасности труда. Работы окрасочные. Общие требования безопасности".

Привязан П-00-15-47
Камгарамов
Инв. №

Привязан 86-31/08/2017-КМ
Привязал Нургали А.
Инв №

Изм.	Кол.уч.	Лист	№ док.	Подп.	Дата	1114-1-КМ			
						Физкультурно-оздоровительный комплекс на 160 зрительских мест в с. Жымпиты Сырымского района ЗКО			
						Физкультурно-оздоровительный комплекс на 160 зрительских мест	Стадия	Лист	Листов
							РП	9	
ГИП		Храмов А. А.			02.14.				
Проверил		Кульдяев Г.Ф.			02.14.	Схема расположения ферм. Сечения 1-1, ..., 4-4	ТОО "Кульман" г. Уральск		
Разработал		Уразалин З.Т.			02.14.				
Н. Контрол.		Храмов А. А.			02.14.				

Взам. инв. №
Подп. и дата
Инв. № подл

Копировал A2

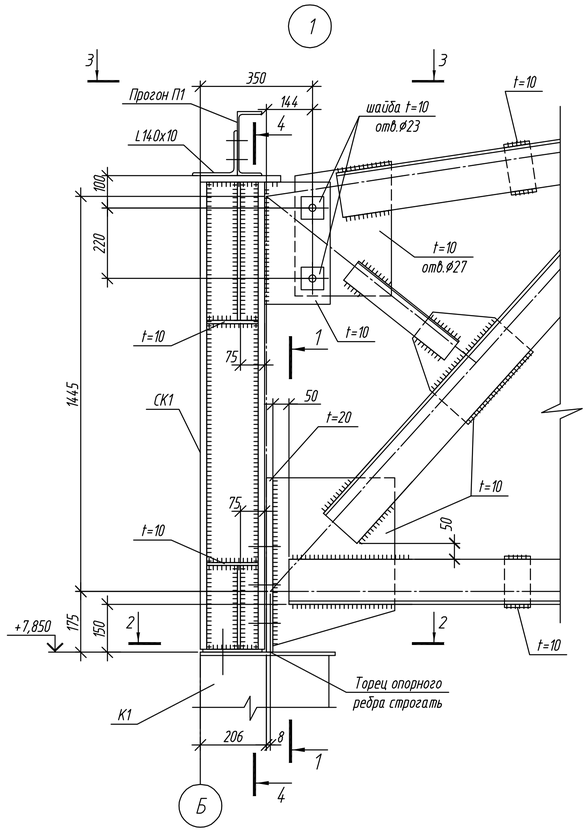

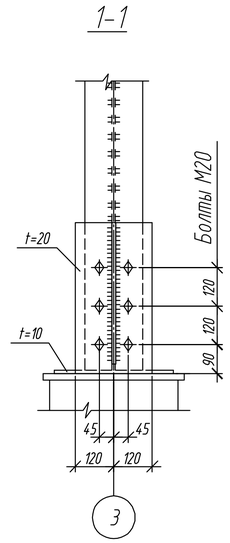

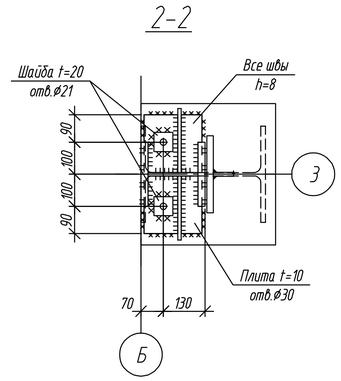

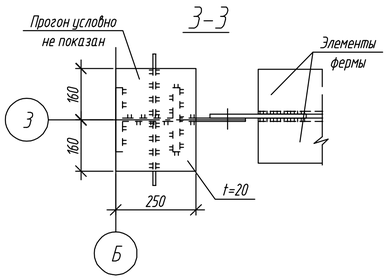

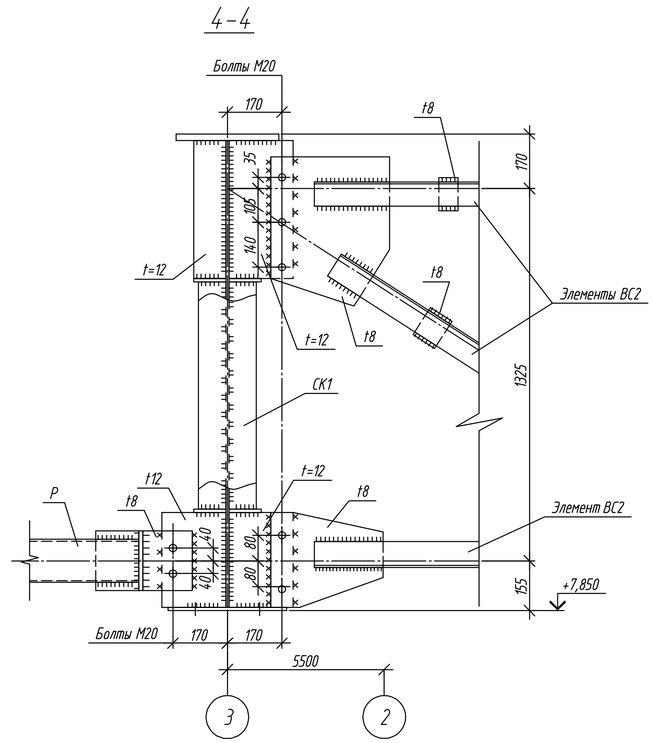

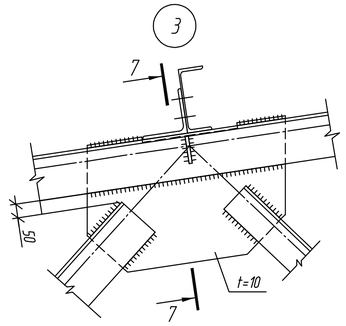

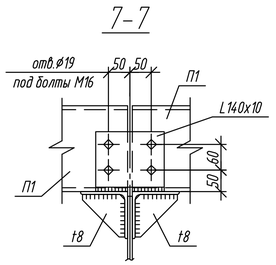

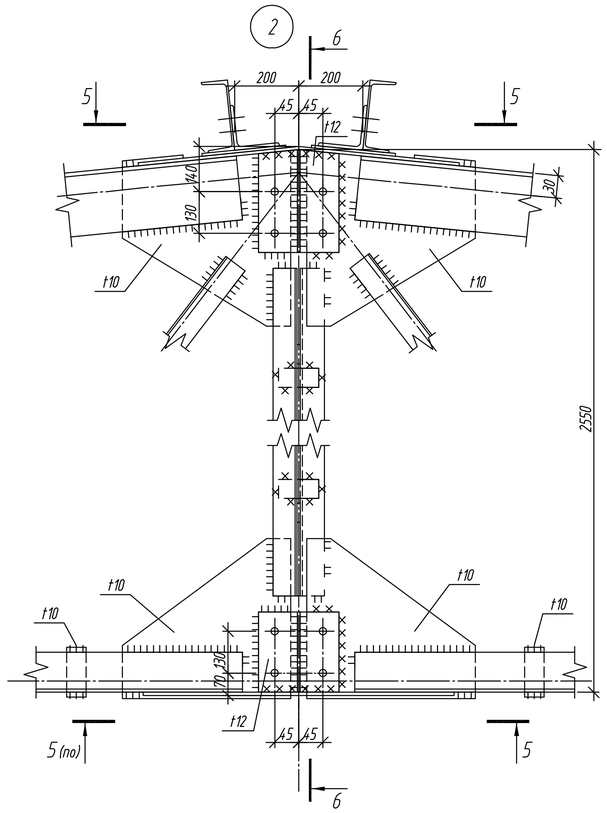

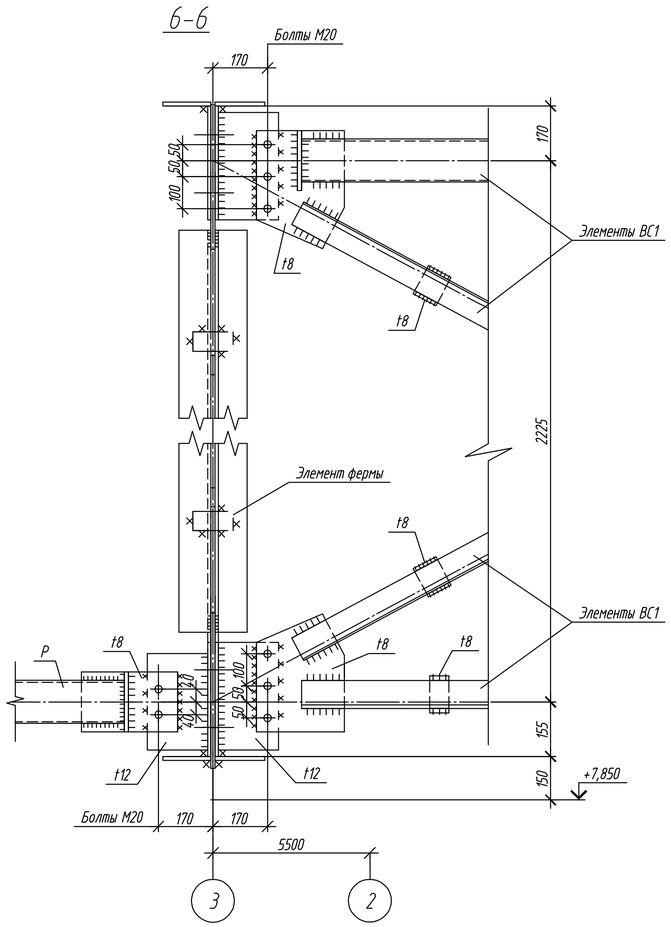

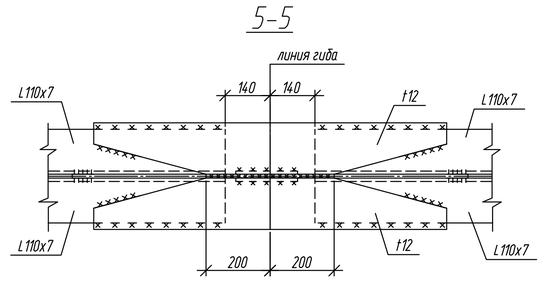

Привязан П-00-15-47
Кайрганиев
Инв. №

1. Данный лист смотреть совместно с л. КМ-9

Привязан 86-31/08/2017-КМ
Привязал Нургали А.
Инв №

						1114-1-КМ
Изм.	Кол.уч.	Лист	№ док.	Подп.	Дата	Физкультурно-оздоровительный комплекс на 160 зрительских мест в с. Жымпиты Сырымского района ЗКО
						Физкультурно-оздоровительный комплекс на 160 зрительских мест — Стадия: РП; Лист: 10; Листов:
ГИП		Храмов А. А.			02. 14.	
Проверил		Кульдяев Г.Ф.			02. 14.	Схема расположения ферм. Узлы 1, 2, 3
Разработал		Уразалин З. Т.			02. 14.	ТОО "Кульман" г. Уральск
Н. контрол.		Храмов А. А.			02. 14.	

Взам. инв. № | Подп. и дата | Инв. № подл.

Копировал A2

4

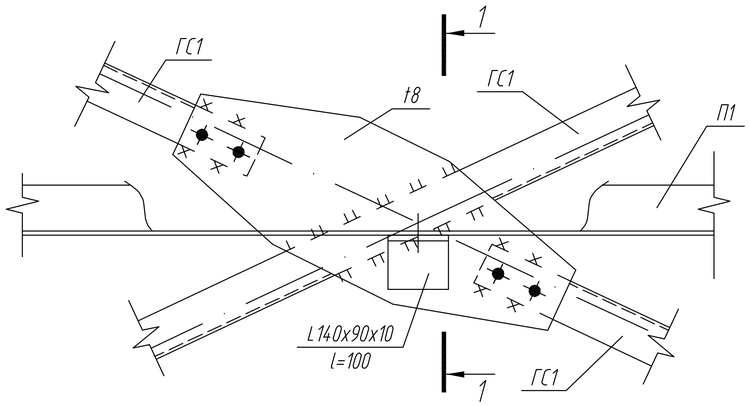

1–1

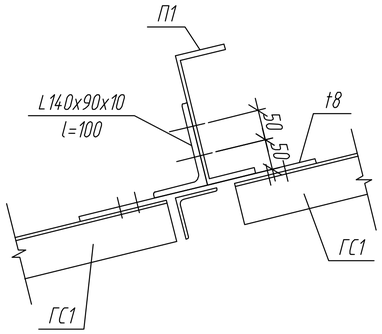

5

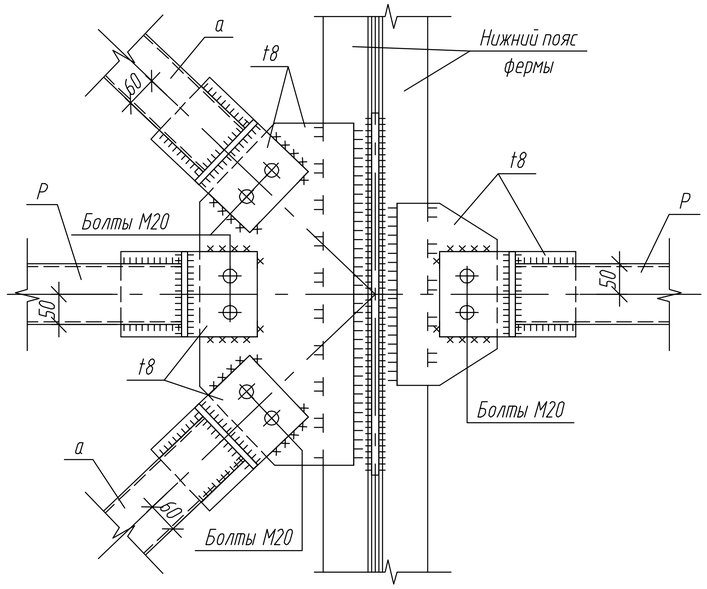

2–2

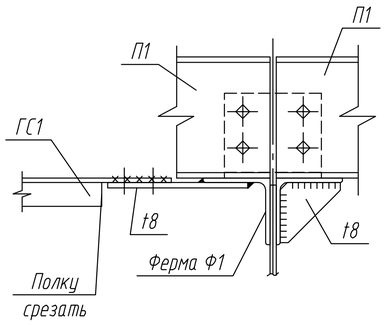

7

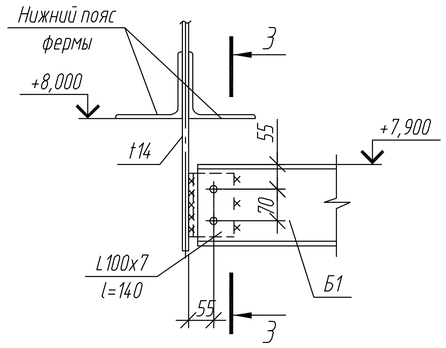

3–3

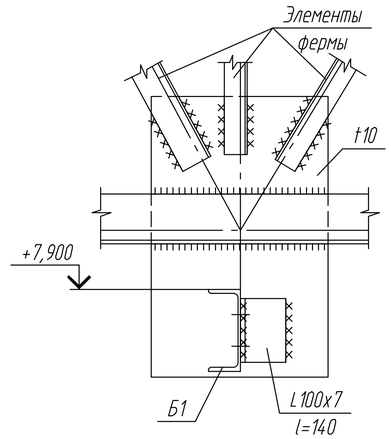

6

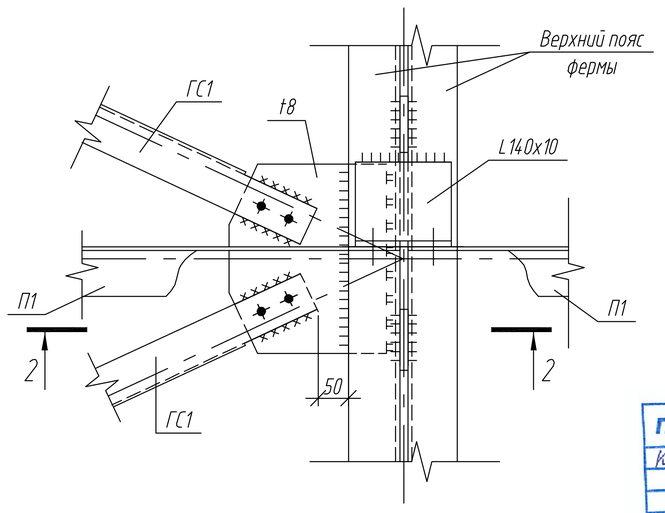

1. Данный лист смотреть совместно с л. КМ-8

Привязан 86-31/08/2017-КМ

Привязал Нургали А.

Инв №

Привязан П-00-15-47

Канфанов

Инв. №

						1114-1-КМ
						Физкультурно-оздоровительный комплекс на 160 зрительских мест в с. Жымпиты Сырымского района ЗКО
Изм.	Кол. уч.	Лист	№ док.	Подп.	Дата	
						Физкультурно-оздоровительный комплекс на 160 зрительских мест — Стадия: РП; Лист: 11; Листов:
ГИП		Храмов А.А.			02.14.	
Проверил		Кульдяев Г.Ф.			02.14.	Схема расположения ферм. Узлы 4, 5, 6, 7
Разработал		Уразалин З.Т.			02.14.	ТОО "Кульман" г. Уральск
Н. контрол.		Храмов А.А.			02.14.	

Взам. инв. № | Подп. и дата | Инв. № подл

Копировал

А3

Схема расположения стеновых ригелей по оси 1

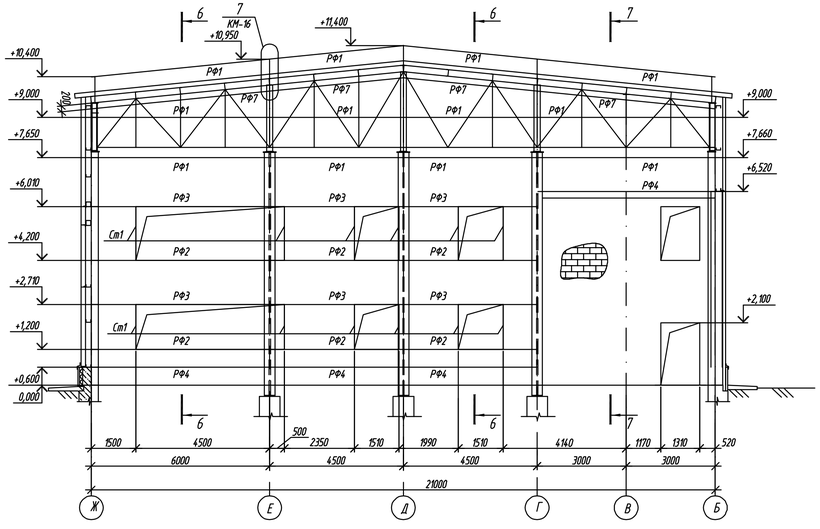

Схема расположения стеновых ригелей по оси 10

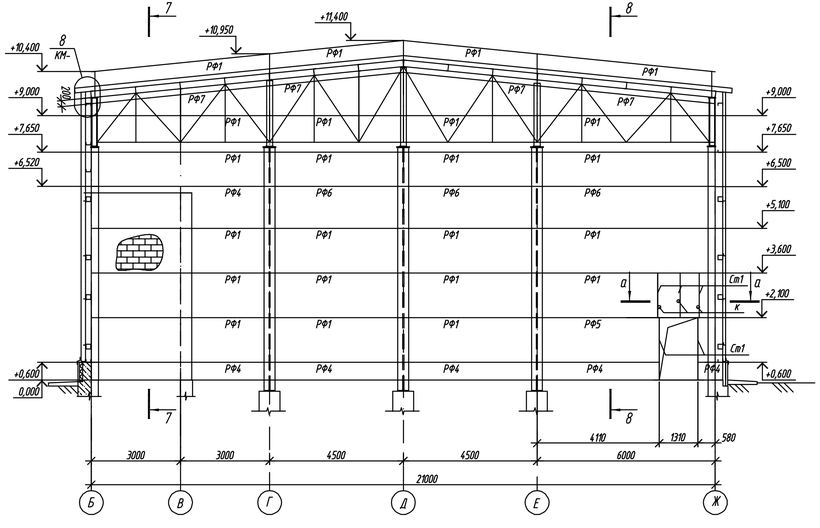

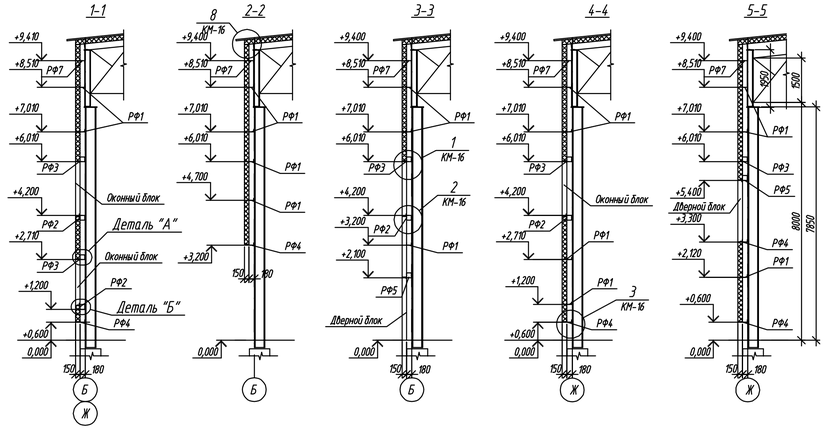

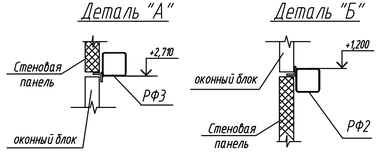

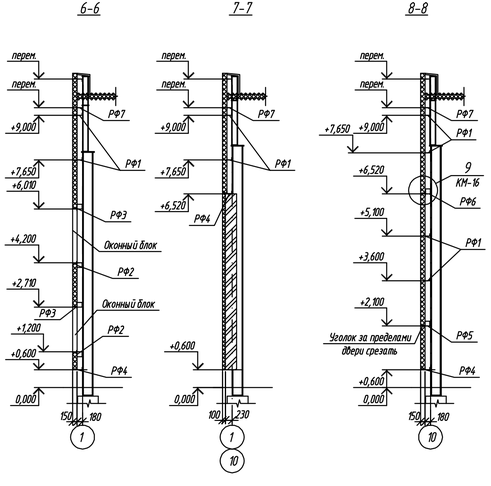

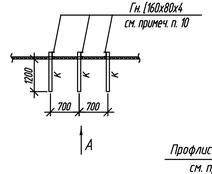

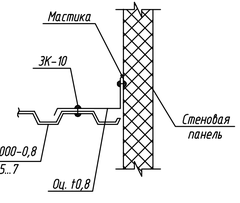

Схема конструкции козырька

Вид А

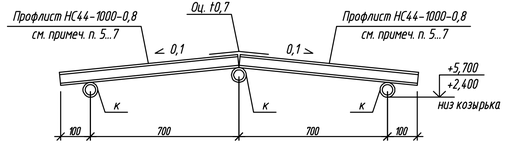

Ведомость элементов

Марка	Сечение: Эскиз	Поз.	Состав	Опорные усилия: M,тсм	N,тс	Q,тс	Группа констр.	Марка металла	Примеч.
РФ1		1	Гн С160х80х5	Конструктивно			4	С235	
РФ2		1	2Гн С160х80х5	Конструктивно			4	С235	Под проемом
		2	L63х5						
РФ3		1	2Гн С160х80х5	Конструктивно			4	С235	Над проемом
		2	L63х5						
РФ4		1	Гн С160х80х5	Конструктивно			4	С235	
		2	L63х5						
РФ5		1	2Гн С160х80х5	Конструктивно			4	С235	
		2	L63х5						
РФ6		1	2Гн С160х80х5	Конструктивно			4	С235	
		2	Гн L100х80х5						
РФ7		1	Гн С160х80х5	Конструктивно			4	С235	
Ст1		1	Гн С160х80х5	Конструктивно			4	С235	
К		1	Тр ø102х3	Конструктивно			4	С235	

1. Ведомость чертежей и общие данные см. лист 1.
2. Данный лист см. совместно с листами 12, 16.
3. Раскладку стеновых панелей см. листы 14, 15.
4. Техническую спецификацию см. КМ-2
5. Крепление металлосайдинга к несущим конструкциям осуществлять заклепками ЗК10 ТУ 48-0401-126-87 и винтами SD5-L12-T15-5,5х25, устанавливаемыми в каждую волну по торцам листа и через волну к промежуточным ригелям.
   Соединение стальных металлосайдинговых листов между собой осуществляется с помощью заклепок ЗК10 ТУ 48-0401-126-87, устанавливаемых с шагом 300 мм.
6. Резку и подгонку металлосайдинга выполнять механической пилой.
   Резка абразивными материалами не допускается!
7. Металлосайдинг выполнить окрашенным в заводских условиях по аналогии с окраской стеновых панелей.
9. Неоговоренные отверстия в панелях и металлосайдинге выполнить по месту при монтаже.
10. Дополнительные стойки Гн. [160х80х4 для крепления балок "К" вварить между ригелями фахверка при монтаже козырьков. Крепление балок к стойкам осуществлять на сварке.

Привязан П-00-15-47
Клир Данил
Инв. №

Привязан 86-31/08/2017-КМ
Привязал Нургали А.
Инв №

Изм.	Кол.уч.	Лист	№ док.	Подп.	Дата
ГИП		Храмов А.А.			02.14.
Проверил		Кульдяев Г.Ф.			02.14.
Разработал		Уразалин З.Т.			02.14.
Н. контр.		Храмов А.А.			02.14.

1114-1-КМ

Физкультурно-оздоровительный комплекс на 160 зрительских мест в с. Жымпиты Сырымского района ЗКО

Физкультурно-оздоровительный комплекс на 160 зрительских мест

Стадия	Лист	Листов
РП	12	

Схема расположения стеновых ригелей по оси 1, 10

ТОО "Кульман" г. Уральск

Схема расположения стеновых ригелей по оси Б

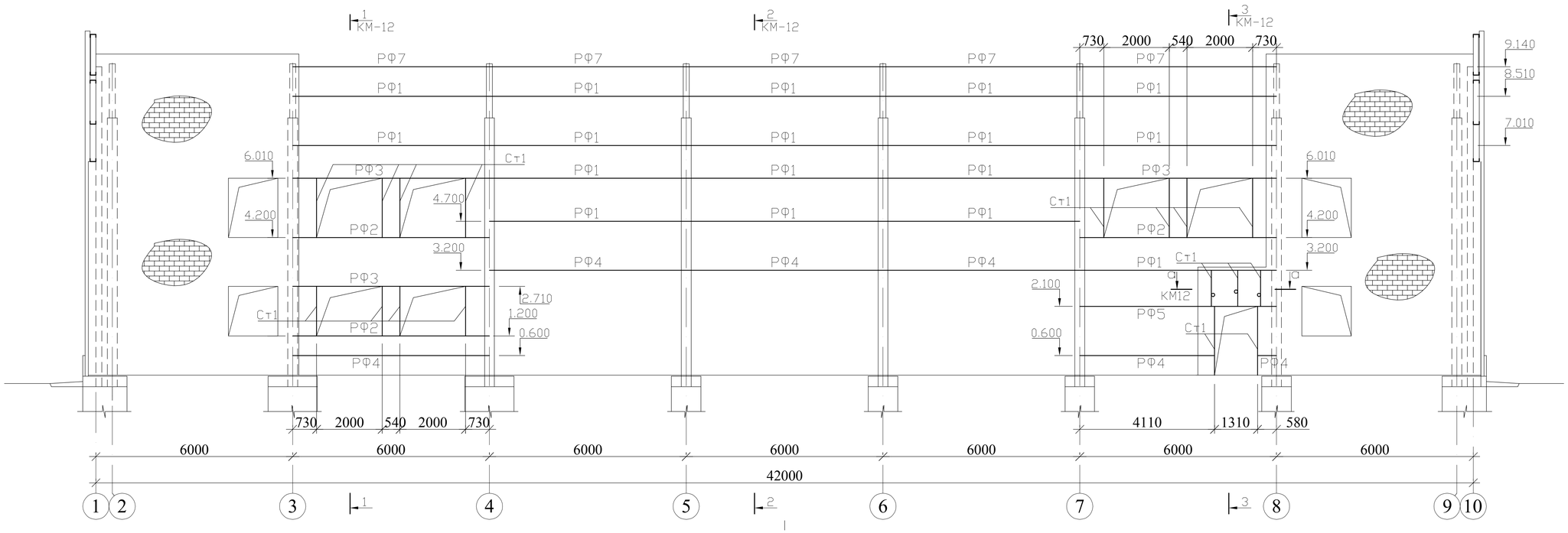

Схема расположения стеновых ригелей по оси Ж.

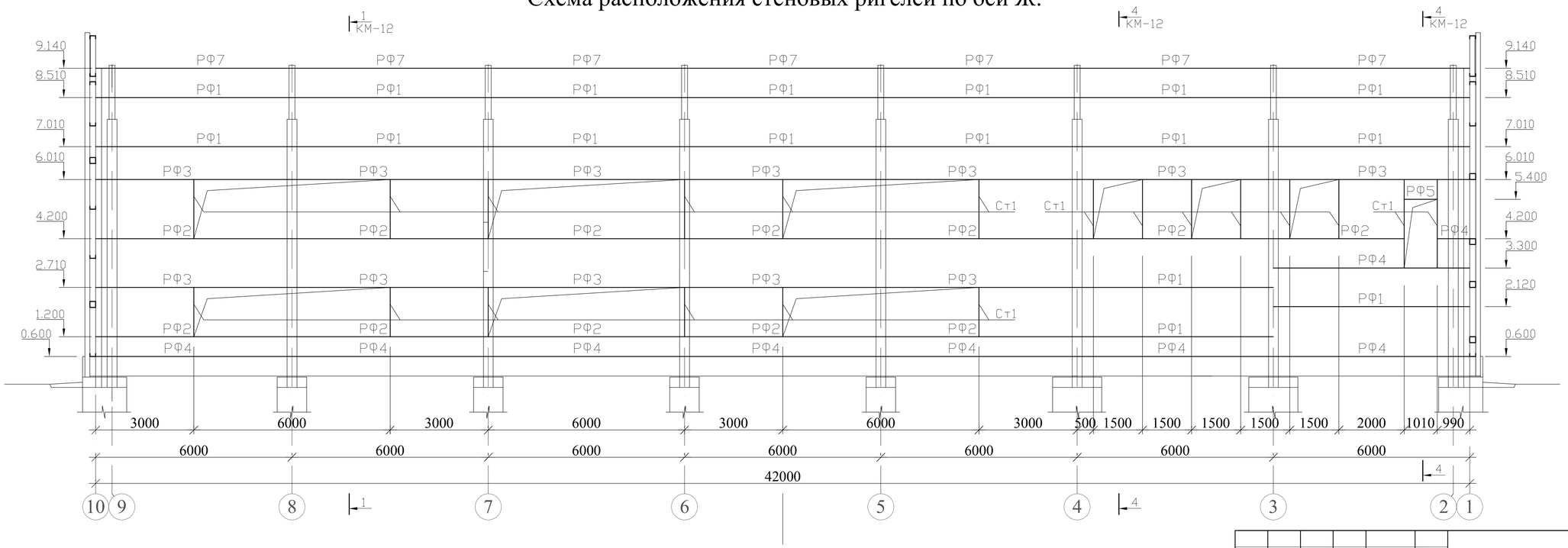

Примечание:
1.Данный лист см. совместно с листами 12, 14 - 16.

Привязан 86-31/08/2017-КМ
Привязал Нургали А.
Инв №

Привязан П-00-15-47
Камраниев
Инв. №

Изм.	Кол. уч.	Лист	№ док.	Подп.	Дата
ГИП		Храмов А. А.			02.14.
Проверил		Кульдяев Г.Ф.			02.14.
Разработал		Уразалин З.Т.			02.14.
Н. контр.		Храмов А. А.			02.14.

1114-1-КМ

Физкультурно-оздоровительный комплекс на 160 зрительских мест в с. Жымпиты Срымского района ЗКО

Физкультурно-оздоровительный комплекс на 160 зрительских мест.

Стадия	Лист	Листов
Р. П.	13	

Схема расположения стеновых ригелей по оси Б, Ж.

Т.О.О. „Кульман" г. Уральск.

Подпись и дата Взам. инв. ?
Инв.? подл.

Копировал:
Формат А2

Раскладка стеновых панелей по оси 10.

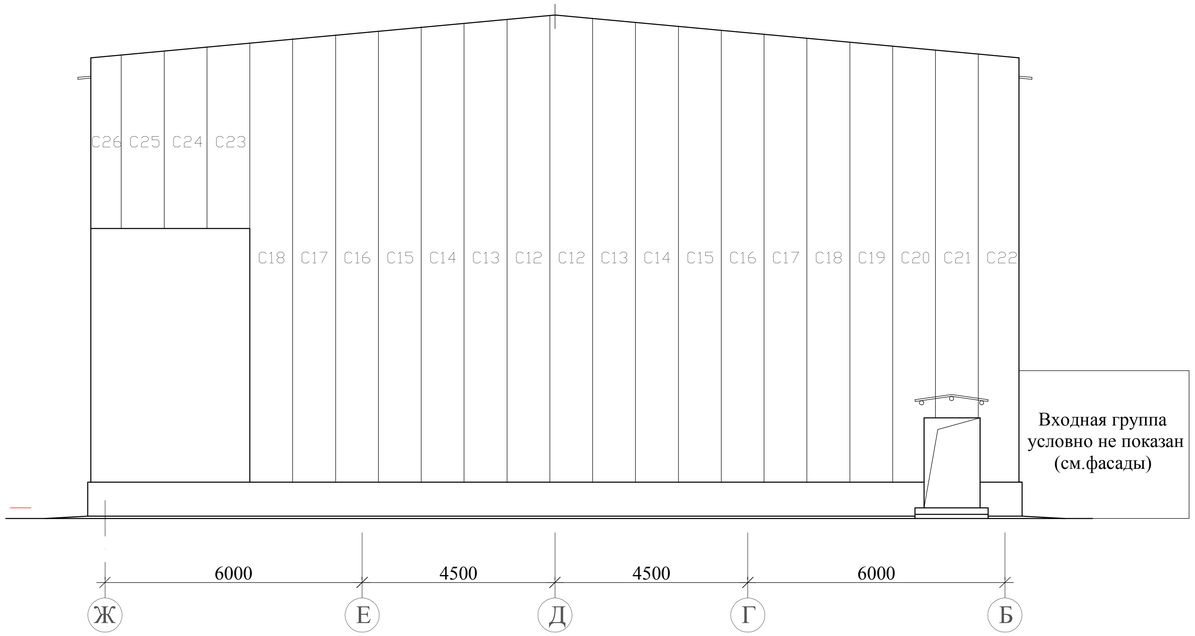

Раскладка стеновых панелей по оси 1.

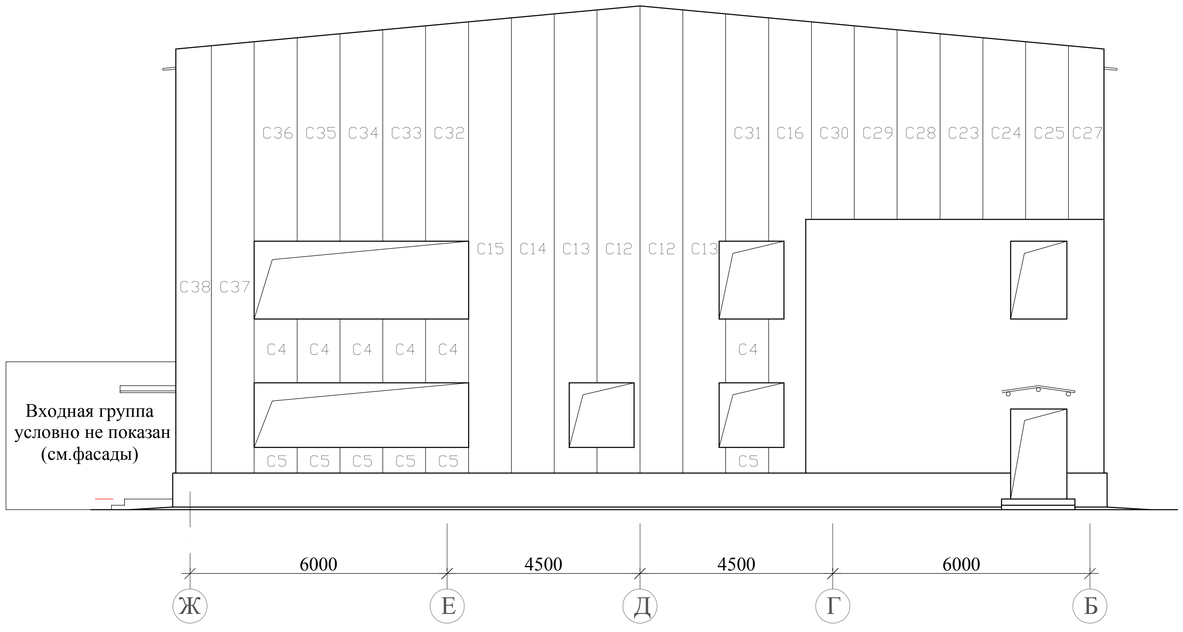

Спецификация элементов стеновых панелей.

Марка поз.	Обозначение	Наименование	Кол-во шт.	Масса ед.кг.	Примечание.
C1	"Агран"	Панель стеновая ПСБ2 - 1	27	250	1000x9200(h)
C2	то же	- // - ПСБ2 - 2	2	45	180x9200(h)
C3	- // -	- // - ПСБ2 - 3	25	103	1000x3790(h)
C4	- // -	- // - ПСБ2 - 4	26	40	1000x1490(h)
C5	- // -	- // - ПСБ2 - 5	26	16	1000x600(h)
C6	- // -	- // - ПСБ2 - 6	3	98	1000x3600(h)
C7	- // -	- // - ПСБ2 - 7	1	120	1000x4400(h)
C8	- // -	- // - ПСБ2 - 8	1	73	1000x2700(h)
C9	- // -	- // - ПСБ2 - 9	18	180	1000x6600(h)
C10	- // -	- // - ПСБ2 - 10	1	57	1000x2100(h)
C11	- // -	- // - ПСБ2 - 11	1	123	490x9200(h)
C12	- // -	- // - ПСБ2 - 12	4	297	1000x10900(h)
C13	- // -	- // - ПСБ2 - 13	4	294	1000x10820(h)
C14	- // -	- // - ПСБ2 - 14	3	292	1000x10730(h)
C15	- // -	- // - ПСБ2 - 15	3	290	1000x10630(h)
C16	- // -	- // - ПСБ2 - 16	3	286	1000x10530(h)
C17	- // -	- // - ПСБ2 - 17	2	284	1000x10440(h)
C18	- // -	- // - ПСБ2 - 18	2	282	1000x10350(h)
C19	- // -	- // - ПСБ2 - 19	1	280	1000x10260(h)
C20	- // -	- // - ПСБ2 - 20	1	283	1000x10170(h)
C21	- // -	- // - ПСБ2 - 21	1	233	1000x8570(h)
C22	- // -	- // - ПСБ2 - 22	1	258	950x9980(h)
C23	- // -	- // - ПСБ2 - 23	2	118	1000x4340(h)
C24	- // -	- // - ПСБ2 - 24	2	116	1000x4240(h)
C25	- // -	- // - ПСБ2 - 25	2	113	1000x4150(h)
C26	- // -	- // - ПСБ2 - 26	1	78	710x4050(h)
C27	- // -	- // - ПСБ2 - 27	1	92	830x4060(h)
C28	- // -	- // - ПСБ2 - 28	1	121	1000x4430(h)
C29	- // -	- // - ПСБ2 - 29	1	123	1000x4520(h)
C30	- // -	- // - ПСБ2 - 30	1	126	1000x4610(h)
C31	- // -	- // - ПСБ2 - 31	1	145	1000x5310(h)
C32	- // -	- // - ПСБ2 - 32	1	139	1000x5120(h)
C33	- // -	- // - ПСБ2 - 33	1	137	1000x5030(h)
C34	- // -	- // - ПСБ2 - 34	1	134	1000x4940(h)
C35	- // -	- // - ПСБ2 - 35	1	132	1000x4850(h)
C36	- // -	- // - ПСБ2 - 36	1	129	1000x4760(h)
C37	- // -	- // - ПСБ2 - 37	1	274	1000x10070(h)
C38	- // -	- // - ПСБ2 - 38	1	225	830x9980(h)

Привязан 86-31/08/2017-КМ
Привязал Нургали А.
Инв №

Привязан П-00-15-47
Камрханиев
Инв. №

Подпись и дата Взам. инв. ?
Инв.? подл.

Изм.	Кол. уч.	Лист	№ док.	Подп.	Дата
ГИП		Храмов А. А.			02.14.
Проверил		Кульдяев Г.Ф.			02.14.
Разработал		Уразалин З.Т.			02.14.
Н. контр.		Храмов А. А.			02.14.

1114-1-КМ

Физкультурно-оздоровительный комплекс на 160 зрительских мест в с. Жымпиты Срымского района ЗКО

Физкультурно-оздоровительный комплекс на 160 зрительских мест.

Стадия	Лист	Листов
Р. П.	14	

Раскладка стеновых панелей по оси 1, 10.

Т.О.О. „Кульман"
г. Уральск.

Копировал:

Формат А2

Раскладка стеновых панелей по оси Б.

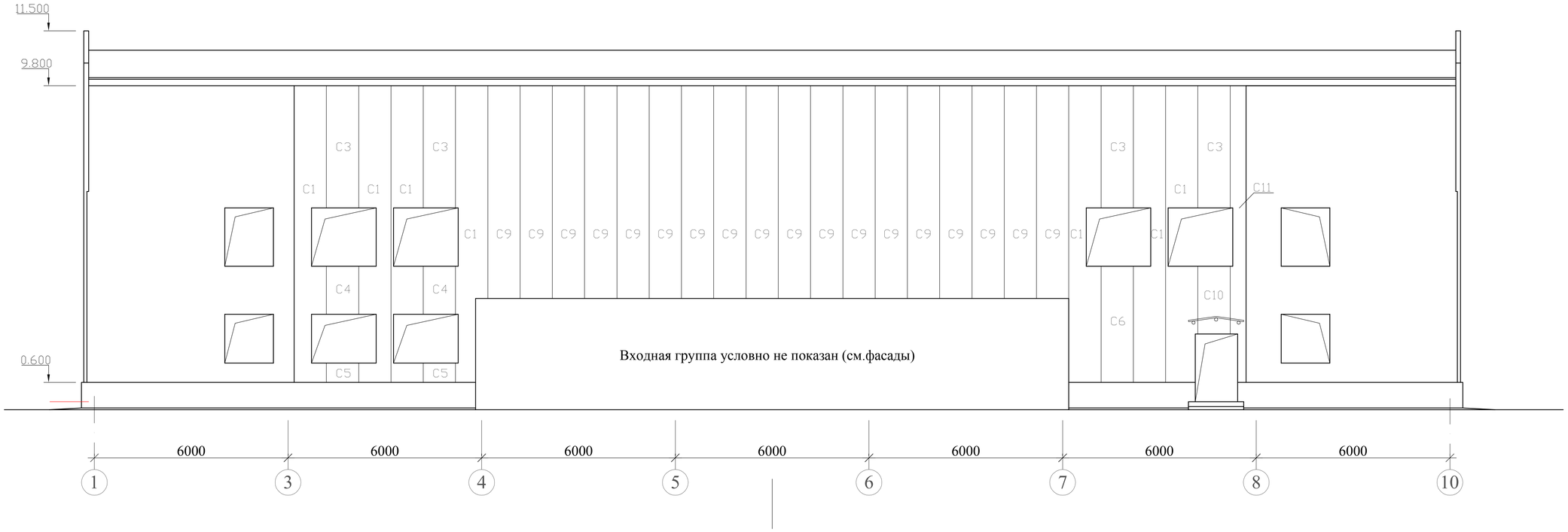

Раскладка стеновых панелей по оси Ж.

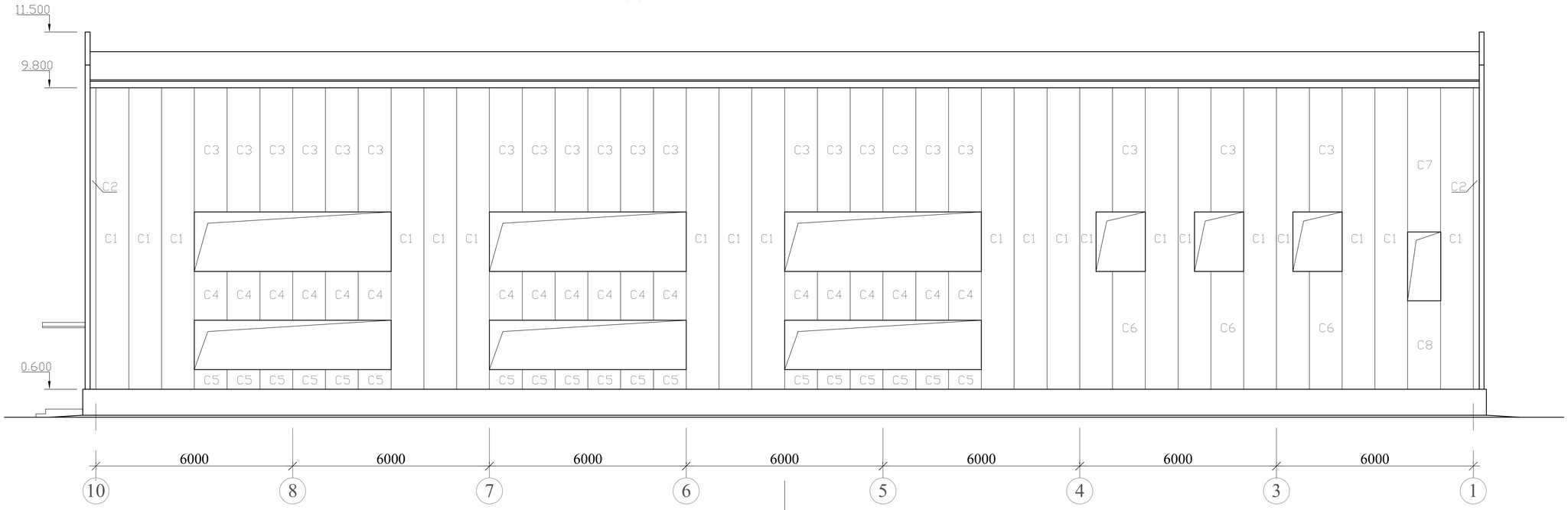

Примечание:
1.Данный лист см. совместно с листом 14.

Привязан 86-31/08/2017-КМ

Привязал Нургали А.

Инв №

Изм.	Кол. уч.	Лист	№ док.	Подп.	Дата
ГИП		Храмов А. А.			02.14.
Проверил		Кульдяев Г.Ф.			02.14.
Разработал		Уразалин З.Т.			02.14.
Н. контр.		Храмов А. А.			02.14.

1114-1-КМ

Физкультурно-оздоровительный комплекс на 160 зрительских мест в с. Жымпиты Срымского района ЗКО

Физкультурно-оздоровительный комплекс на 160 зрительских мест.

Стадия	Лист	Листов
Р. П.	15	

Раскладка стеновых панелей по оси Б, Ж.

Т.О.О. „Кульман"
г. Уральск.

Привязан П-00-15-47
Кайрданова
Инв. №

Подпись и дата Взам. инв. ?

Инв.? подл.

Копировал:

Формат А2

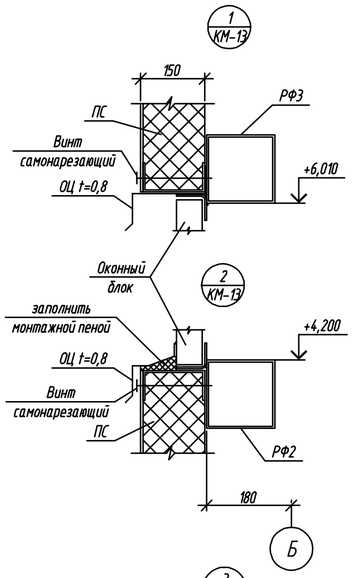

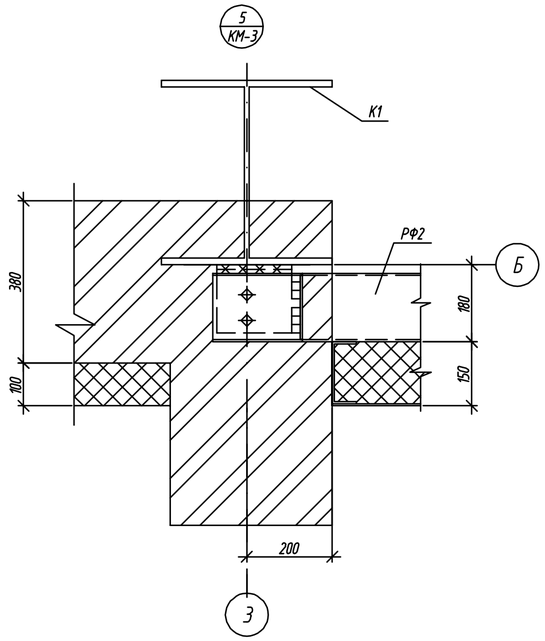

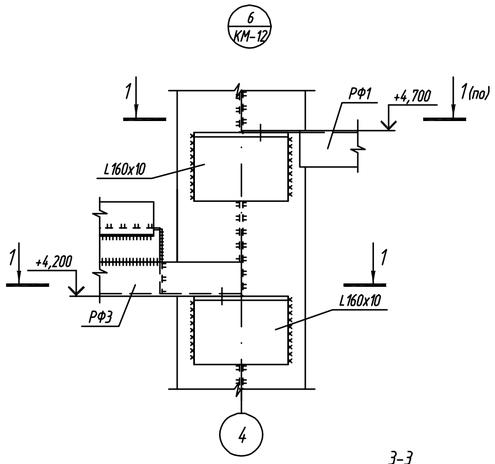

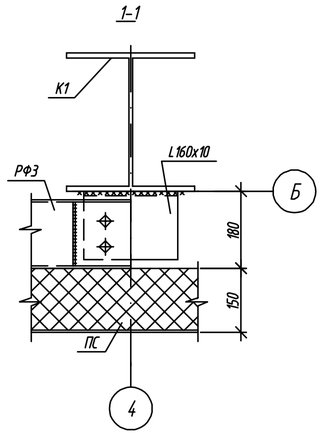

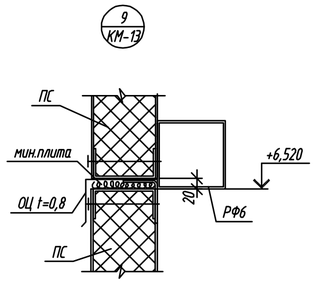

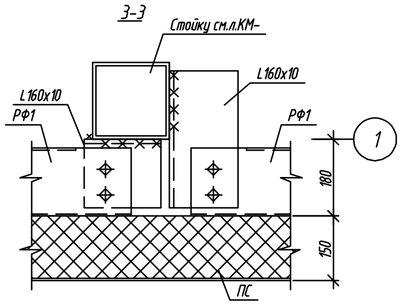

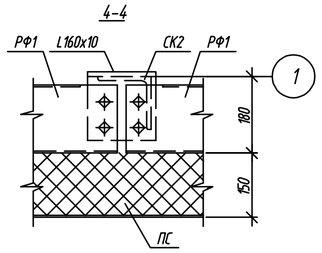

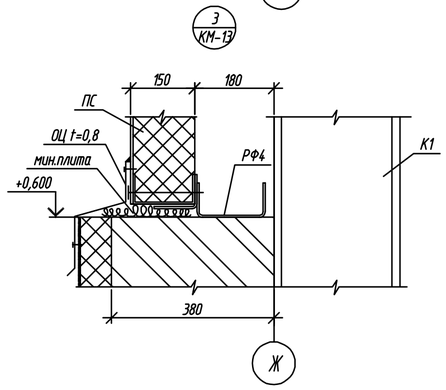

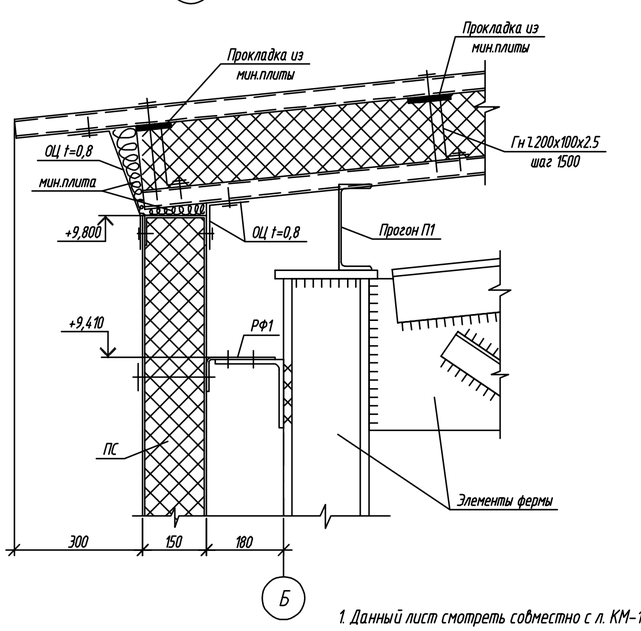

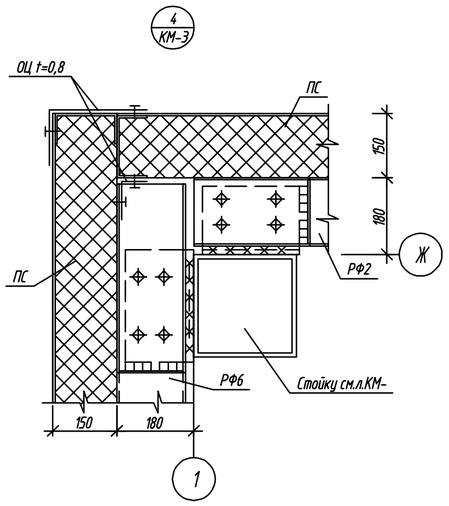

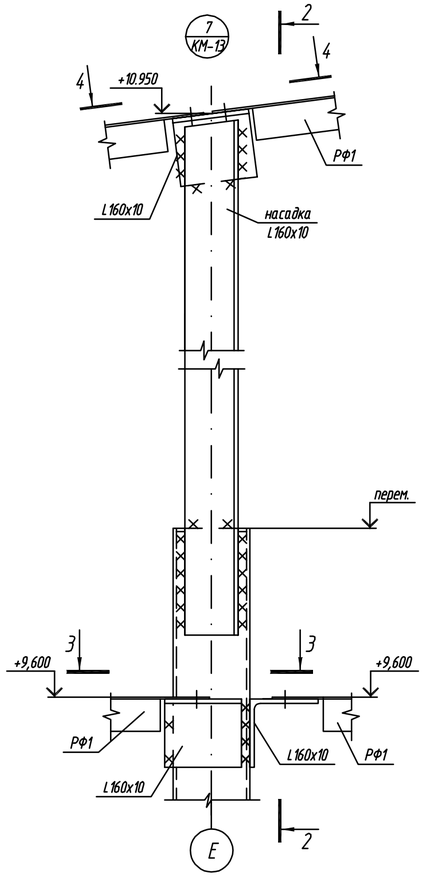

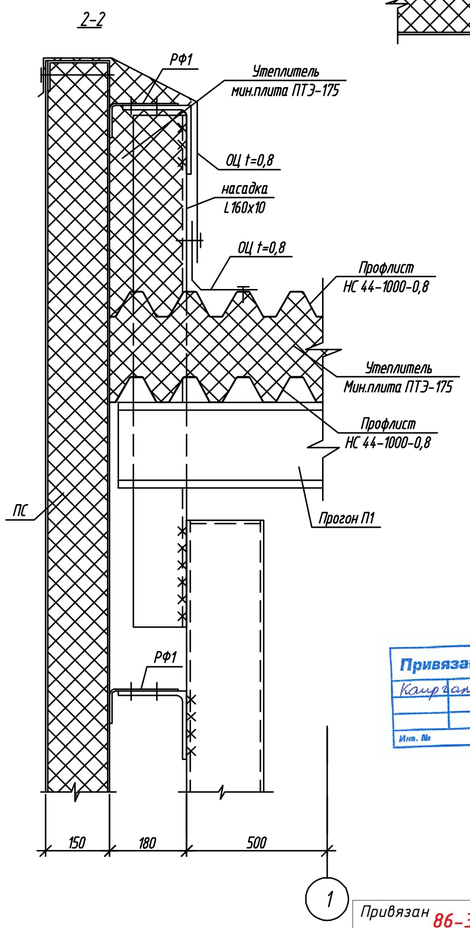

1. Данный лист смотреть совместно с л. КМ-12, 13
2. Расход материалов на устройство кровли
и утепления парапета см. на л.КМ-8.

Привязан П-00-15-47
Кайрданов
Инв. №

Привязан 86-31/08/2017-КМ
Привязал Нургали А.
Инв №

Изм.	Кол. уч.	Лист	№ док.	Подп.	Дата	1114-1-КМ		
						Физкультурно-оздоровительный комплекс на 160 зрительских мест в с. Жымпиты Сырымского района ЗКО		
						Физкультурно-оздоровительный комплекс на 160 зрительских мест	Стадия: РП	Лист: 16 / Листов:
ГИП		Храмов А. А.			02.14.			
Проверил		Кульдяев Г.Ф.			02.14.	Схема расположения стеновых ригелей. Узлы 1...9.	ТОО "Кульман" г. Уральск	
Разработал		Уразалин З.Т.			02.14.			
Н. контр.		Храмов А. А.			02.14.			

Взам. инв. №
Подп. и дата
Инв. № подл.

Копировал
А2

Фрагмент фасада

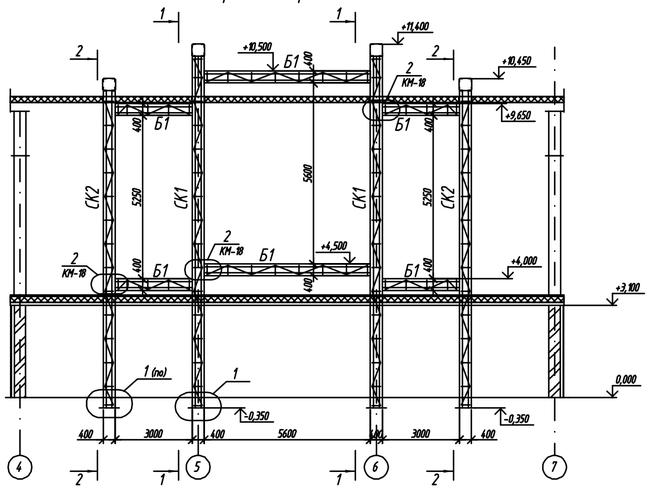

1-1

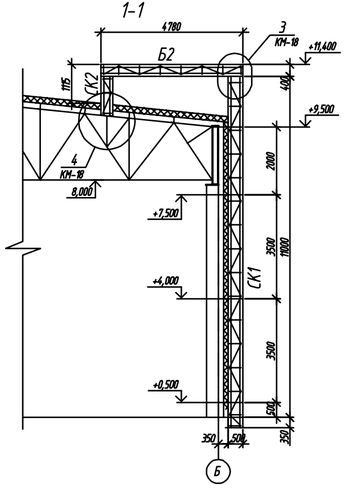

2-2

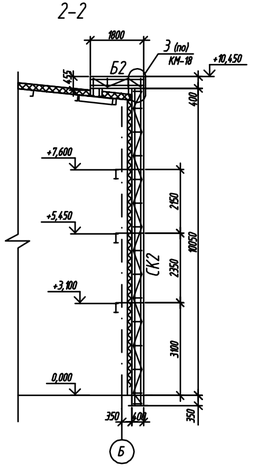

б-б

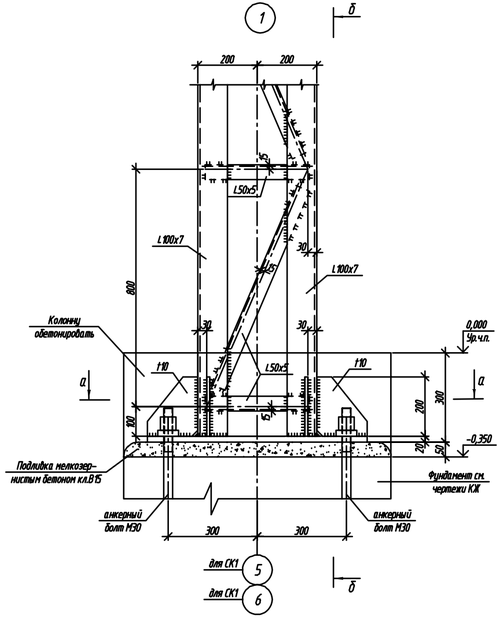

б-б

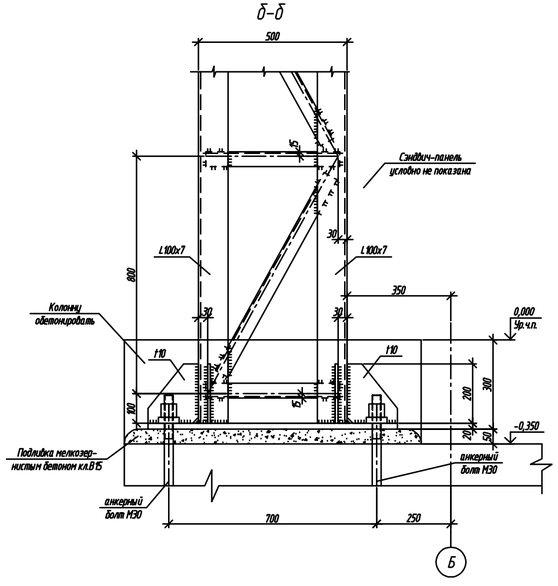

а-а (для СК1)

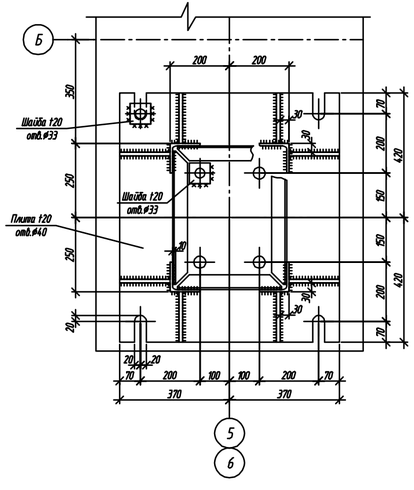

а-а (для СК2)

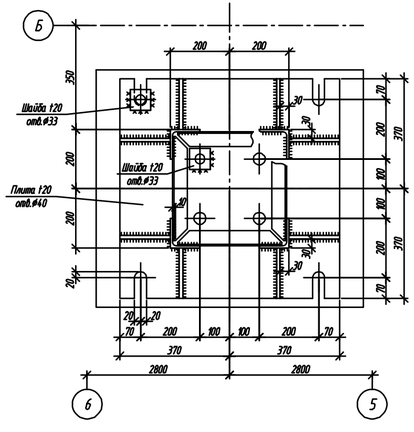

ВЕДОМОСТЬ ЭЛЕМЕНТОВ

МАРКА	СЕЧЕНИЕ: ЭСКИЗ	СЕЧЕНИЕ: ПОЗ.	СЕЧЕНИЕ: СОСТАВ	ОПОРНЫЕ УСИЛИЯ: M,тсм	ОПОРНЫЕ УСИЛИЯ: N,тс	ОПОРНЫЕ УСИЛИЯ: Q,тс	ГРУППА КОНСТР.	МАРКА МЕТАЛЛА	ПРИМЕЧ.
СК1	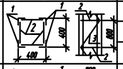	1	L 100x7				4	С245	
		2	L 50x5						шаг 800
		3	L 50x5						
СК2	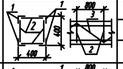	1	L 100x7				4	С245	
		2	L 50x5						шаг 800
		3	L 50x5						
Б1	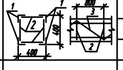	1	L 125x8	±2,0	0,5	1,0	4	С245	
		2	L 50x5						шаг 800
		3	L 50x5						
Б2	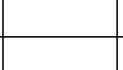	1	L 100x7				4	С245	
		2	L 50x5						шаг 800
		3	L 50x5						

1. Данный лист смотреть совместно с л. КМ-18

Привязан 86-31/08/2017-КМ
Привязал Нургали А.
Инв №

Привязан П-00-15-47
Камрадинов
Инв. №

Изм.	Кол.уч.	Лист	№ док.	Подп.	Дата
ГИП		Храмов А.А.			02.14
Проверил		Кульдяев Г.Ф.			02.14
Разработал		Уразалин З.Т.			02.14
Н. контр.		Храмов А.А.			02.14

1114-1-КМ

Физкультурно-оздоровительный комплекс на 160 зрительских мест в с. Жымпиты Сырымского района ЗКО

Физкультурно-оздоровительный комплекс на 160 зрительских мест

Пространственная конструкция для витражей. Узел 1.

Стадия	Лист	Листов
РП	17	

ТОО "Кульман" г. Уральск

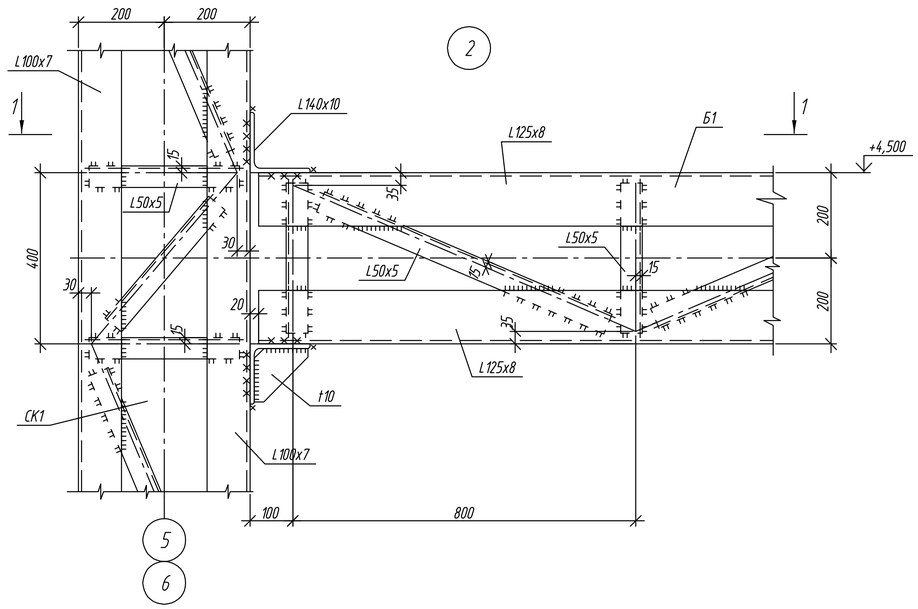

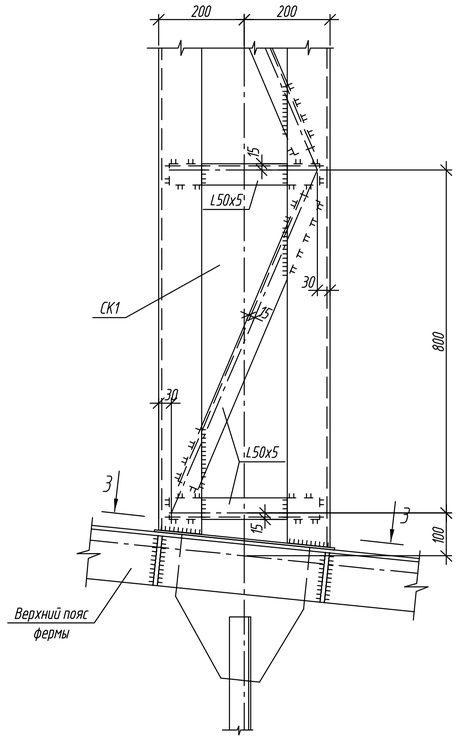

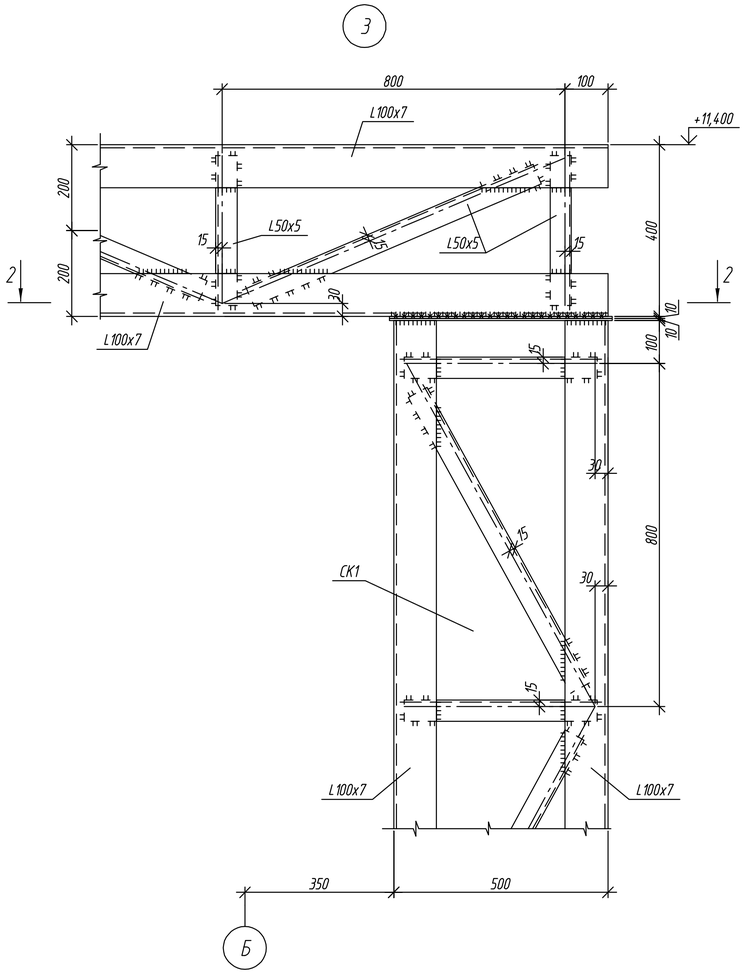

1–1

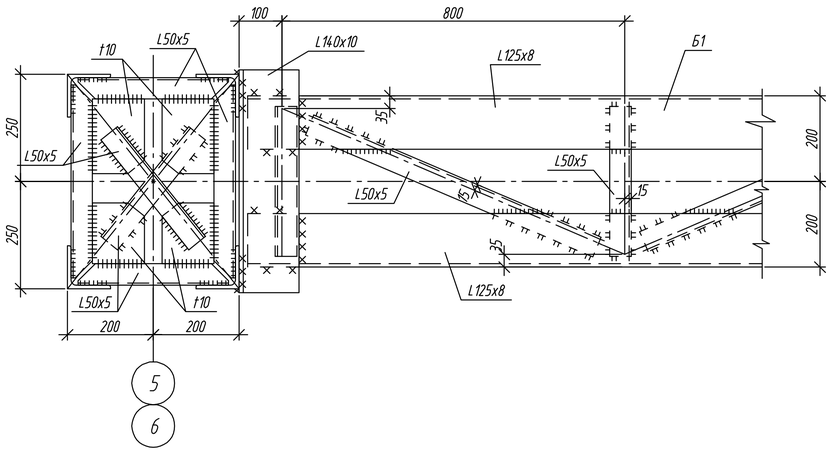

3–3

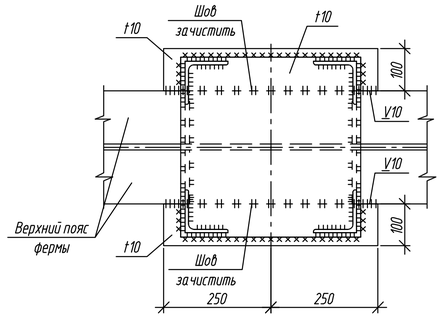

2–2

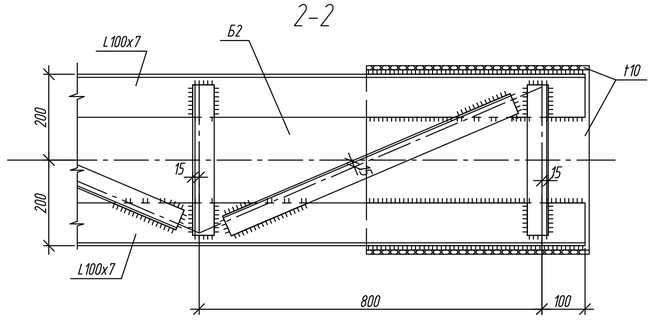

1. Данный лист смотреть совместно с л. КМ-17

Привязан П-00-15-47
Кайрдаулиев
Инв. №

Привязан 86-31/08/2017-КМ

Привязал Нургали А.

Инв №

Изм.	Кол.уч.	Лист	№ док.	Подп.	Дата
ГИП		Храмов А. А.			02. 14.
Проверил		Кульдяев Г.Ф.			02. 14.
Разработал		Уразалин З. Т.			02. 14.
Н. контрол		Храмов А. А.			02. 14.

1114-1-КМ

Физкультурно-оздоровительный комплекс на 160 зрительских мест в с. Жымпиты Сырымского района ЗКО

Физкультурно-оздоровительный комплекс на 160 зрительских мест

Стадия	Лист	Листов
РП	18	

Пространственная конструкция для витражей. Узлы 2, 3, 4.

ТОО "Кульман" г. Уральск

Копировал

А2

Взам. инв. №

Подп. и дата

Инв. № подл

Стремянка Ст2

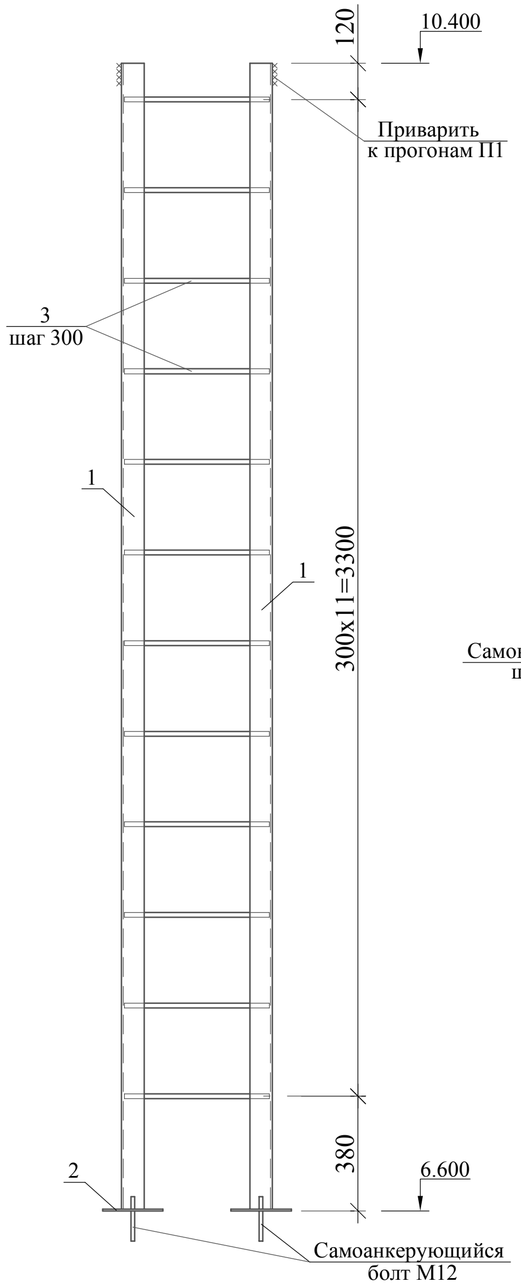

Ограждение ОГ-1

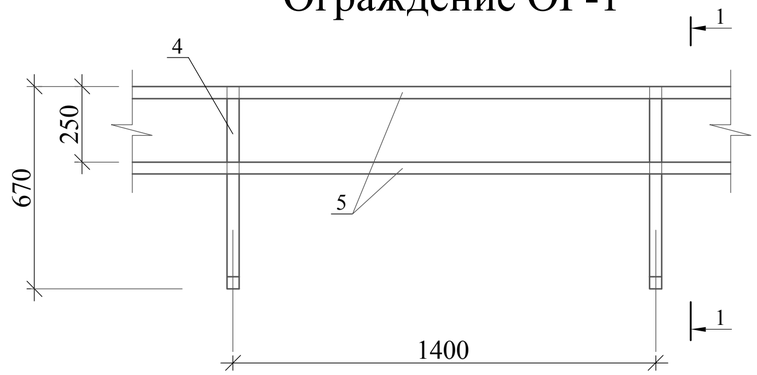

1 - 1

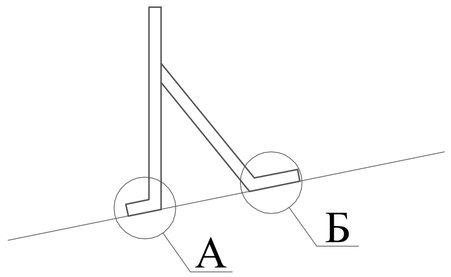

Стойки ограждения.

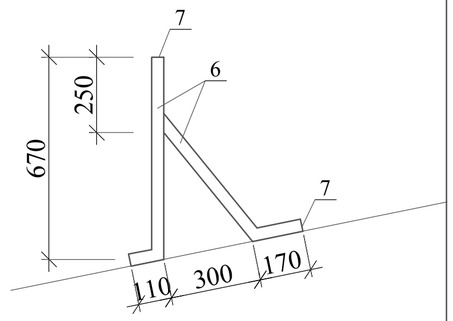

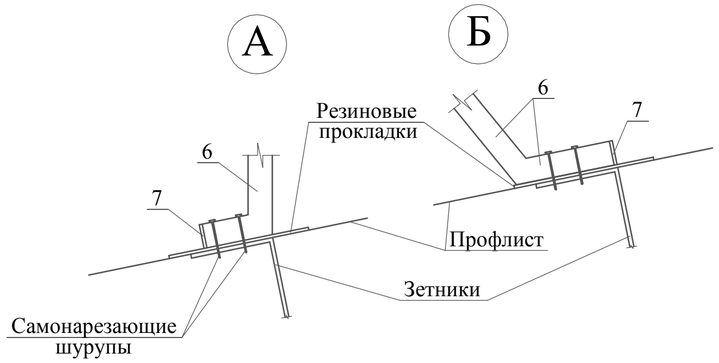

Спецификация.

Марка поз.	Обозначение	Наименование	Кол-во шт.	Масса ед.кг.	Примечание.
		Стремянка Ст 2			
1	ГОСТ 8509-93	L75x6 L=3800	2	26,18	52,36кг
2	ГОСТ 19903-90	-6x200 L=200	2	1,88	3,76кг
3	ГОСТ 5781-82	ø16 AIII L=480	12	0,76	9,12кг
		Ограждение ОГ-1			
4		Стойка ограждения	55		
5	ГОСТ 8639-82*	Труба 40x40x3 пог.м.	150,7	3,48	524,5кг
		Стойка ограждения			
6	ГОСТ 8639-82*	Труба 40x40x3 L=1400	1	4,9	4,9кг
7	ГОСТ 103-76*	Полоса -4x40 L=40	3	0,05	0,15кг

Привязан 86-31/08/2017-КМ

Привязал Нургали А.

Инв №

Привязан П-00-15-47

Камрганиев

Инв. №

Подпись и дата Взам. инв. ?

Инв.? подл.

Изм.	Кол. уч.	Лист	№ док.	Подп.	Дата
ГИП		Храмов А. А.			02.14.
Проверил		Кульдяев Г.Ф.			02.14.
Разработал		Уразалин З.Т.			02.14.
Н. контр.		Храмов А. А.			02.14.

1114-1-КМ

Физкультурно-оздоровительный комплекс на160 зрительских мест в с. Жымпиты Сырымского района ЗКО

Физкультурно-оздоровительный комплекс на 160 зрительских мест.

Стадия	Лист	Листов
Р. П.	19	

Стремянка Ст2. Ограждение ОГ1.

Т.О.О. „Кульман"
г. Уральск.

Копировал:

Формат А3

Схема расположения лестницы на отм.+3,300.

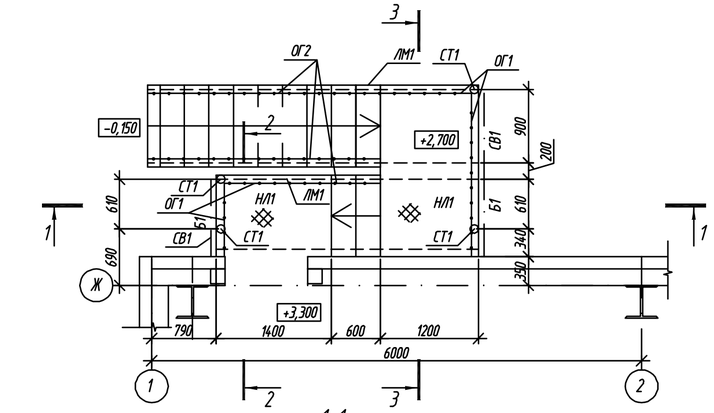

1-1

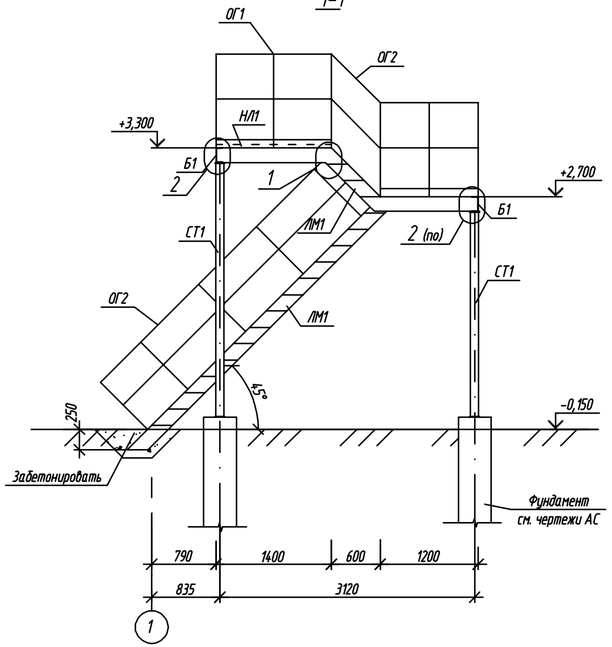

2-2

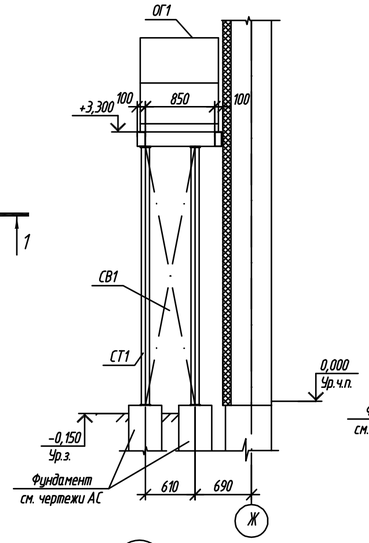

3-3

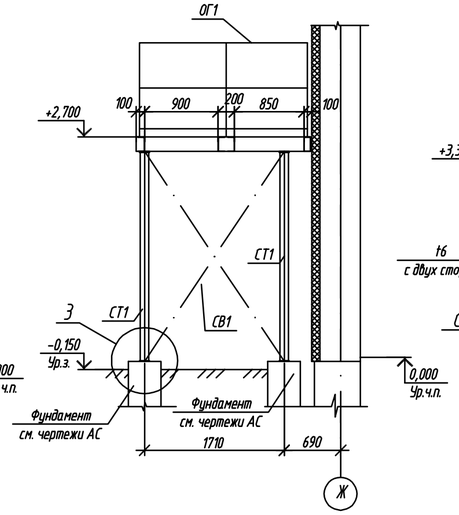

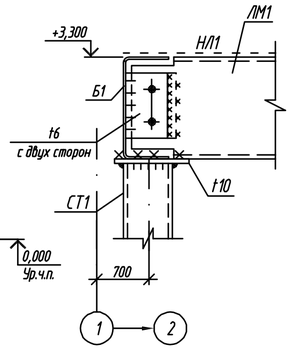

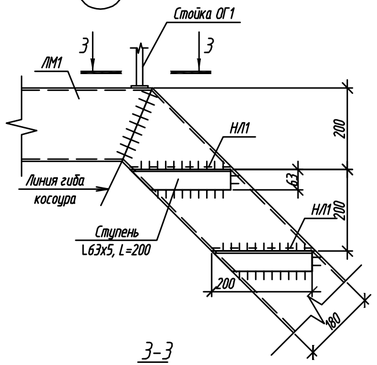

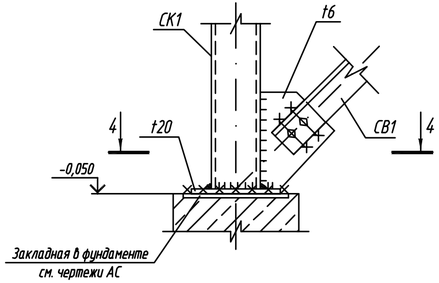

3-3

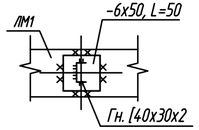

4-4

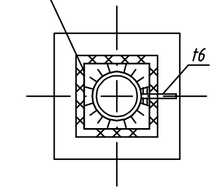

ВЕДОМОСТЬ ЭЛЕМЕНТОВ

МАРКА	СЕЧЕНИЕ: ЭСКИЗ	ПОЗ.	СОСТАВ	ОПОРНЫЕ УСИЛИЯ: M,тсм	N,тс	Q,тс	ГРУППА КОНСТР.	МАРКА МЕТАЛЛА	ПРИМЕЧ.
Б1		1	I23Б1	-	-	1,0	4	С245	
СТ1		1	Тр∅102x5	-	1,0	-	4	С245	
ЛМ1		1	Гн С180x70x6	-	-	-	4	С235	
		2	L63x5						
		3	ПВ506						
НЛ1		1	ПВ506	-	-	-	4	С235	ШАГ 500
		2	-50x6						
ОГ1		1	Гн. [40x30x2	КОНСТРУКТИВНО			4	С 235	
		2	Гн. [60x40x2						
		3	Гн. [104x20x2						
ОГ2		1	Гн. [40x30x2	КОНСТРУКТИВНО			4	С 235	
		2	Гн. [60x40x2						
СВ1	L		L63x5	ПО ГИБКОСТИ			4	С 235	

1. Техническую спецификацию см. КМ-2
2. Указания по изготовлению и монтажу см. КМ-1.

Привязан 86-31/08/2017-КМ
Привязал Нургали А.
Инв №

Привязан П-00-15-47
Камбаров
Инв. №

Изм.	Кол.уч.	Лист	№ док.	Подп.	Дата	1114-1-КМ			
						Физкультурно-оздоровительный комплекс на 160 зрительских мест в с. Жымпиты Сырымского района ЗКО			
ГИП		Храмов А. А.			02.14.	Физкультурно-оздоровительный комплекс на 160 зрительских мест	Стадия: РП	Лист: 20	Листов:
Проверил		Кульдяев Г.Ф.			02.14.				
Разработал		Уразалин З.Т.			02.14.	Схема расположения лестницы на отм. 3,300	ТОО "Кульман" г. Уральск		
Н. контр.		Храмов А. А.			02.14.				

Формат А4х3

Схема расположения лестницы на отм.+3,300.

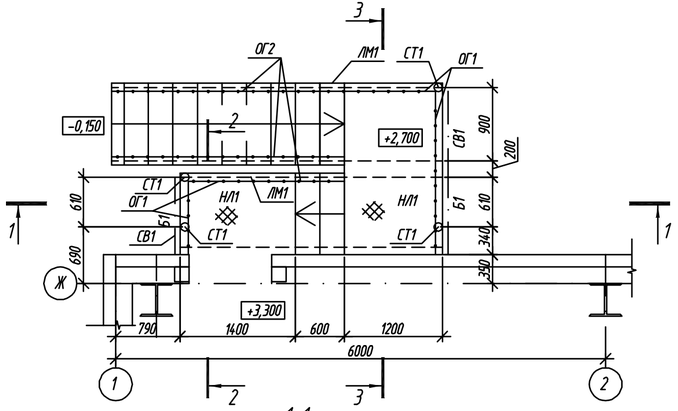

1-1

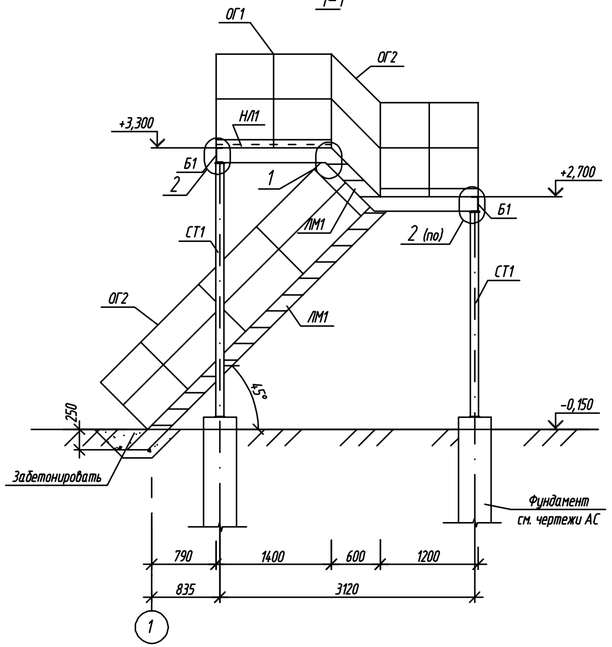

2-2

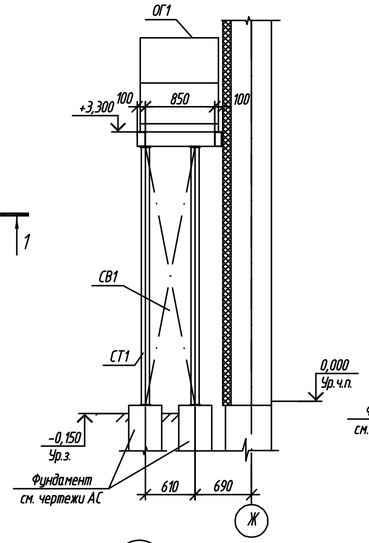

3-3

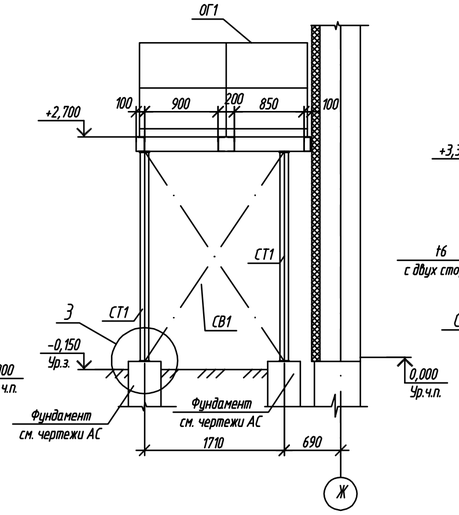

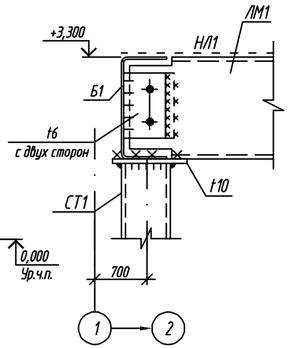

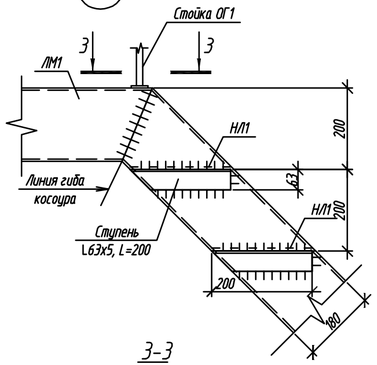

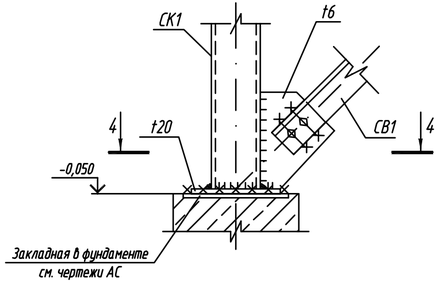

3-3

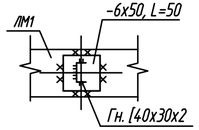

4-4

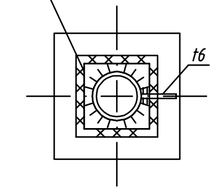

ВЕДОМОСТЬ ЭЛЕМЕНТОВ

МАРКА	СЕЧЕНИЕ: ЭСКИЗ	ПОЗ.	СОСТАВ	ОПОРНЫЕ УСИЛИЯ: M,тсм	N,тс	Q,тс	ГРУППА КОНСТР.	МАРКА МЕТАЛЛА	ПРИМЕЧ.
Б1		1	I23Б1	-	-	1,0	4	С245	
СТ1		1	Тр∅102x5	-	1,0	-	4	С245	
ЛМ1		1	Гн С180x70x6	-	-	-	4	С235	
		2	L63x5						
		3	ПВ506						
НЛ1		1	ПВ506	-	-	-	4	С235	ШАГ 500
		2	-50x6						
ОГ1		1	Гн. [40x30x2	КОНСТРУКТИВНО			4	С 235	
		2	Гн. [60x40x2						
		3	Гн. [104x20x2						
ОГ2		1	Гн. [40x30x2	КОНСТРУКТИВНО			4	С 235	
		2	Гн. [60x40x2						
СВ1	L		L63x5	ПО ГИБКОСТИ			4	С 235	

1. Техническую спецификацию см. КМ-2
2. Указания по изготовлению и монтажу см. КМ-1.

Привязан 86-31/08/2017-КМ

Привязал Нургали А.

Инв №

Привязан П-00-15-47

Инв. №

Изм.	Кол.уч.	Лист	№ док.	Подп.	Дата
ГИП		Храмов А. А.			02.14.
Проверил		Кульдяев Г.Ф.			02.14.
Разработал		Уразалин З.Т.			02.14.
Н. контр.		Храмов А. А.			02.14.

1114-1-КМ

Физкультурно-оздоровительный комплекс на 160 зрительских мест в с. Жымпиты Сырымского района ЗКО

Физкультурно-оздоровительный комплекс на 160 зрительских мест

Стадия	Лист	Листов
РП	20	

Схема расположения лестницы на отм. 3,300

ТОО "Кульман" г. Уральск

Формат А4х3

Схема расположения лестницы на отм.+3,300.

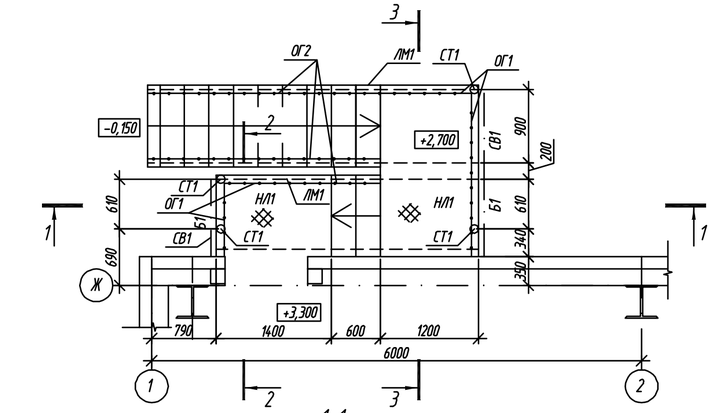

1-1

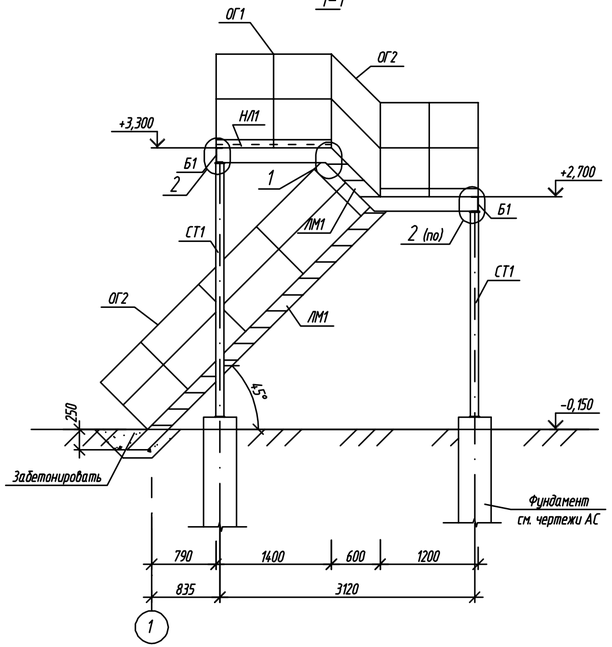

2-2

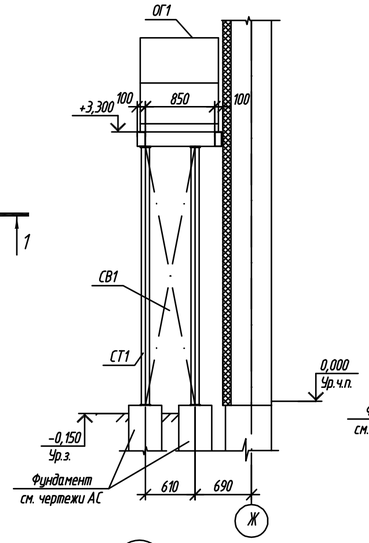

3-3

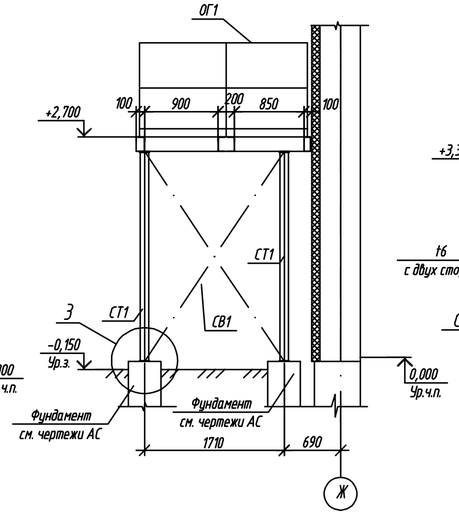

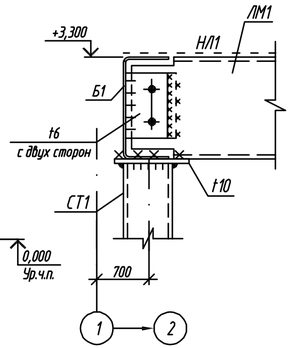

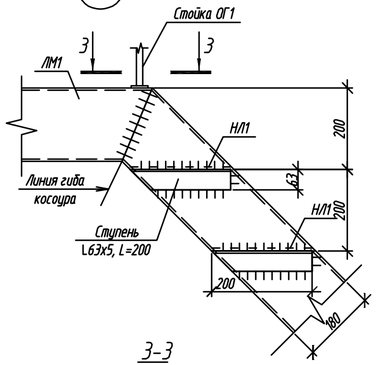

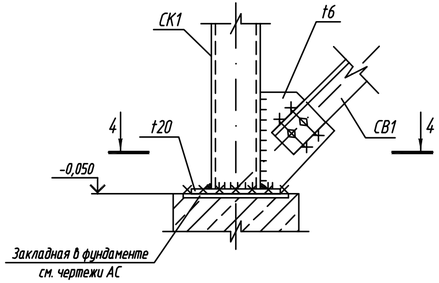

3-3

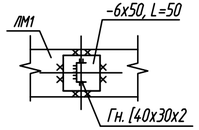

4-4

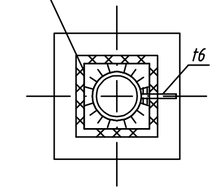

ВЕДОМОСТЬ ЭЛЕМЕНТОВ

МАРКА	СЕЧЕНИЕ: ЭСКИЗ	ПОЗ.	СОСТАВ	ОПОРНЫЕ УСИЛИЯ: M,тсм	N,тс	Q,тс	ГРУППА КОНСТР.	МАРКА МЕТАЛЛА	ПРИМЕЧ.
Б1		1	I23Б1	-	-	1,0	4	С245	
СТ1		1	Тр⌀102x5	-	1,0	-	4	С245	
ЛМ1		1	Гн С180x70x6	-	-	-	4	С235	
		2	L63x5						
		3	ПВ506						
НЛ1		1	ПВ506	-	-	-	4	С235	ШАГ 500
		2	-50x6						
ОГ1		1	Гн. [40x30x2	КОНСТРУКТИВНО			4	С 235	
		2	Гн. [60x40x2						
		3	Гн. [104x20x2						
ОГ2		1	Гн. [40x30x2	КОНСТРУКТИВНО			4	С 235	
		2	Гн. [60x40x2						
СВ1	L		L63x5	ПО ГИБКОСТИ			4	С 235	

1. Техническую спецификацию см. КМ-2
2. Указания по изготовлению и монтажу см. КМ-1.

Привязан 86-31/08/2017-КМ

Привязал Нургали А.

Инв №

Привязан П-00-15-47
Кар'ганда Кар
Инв. №

Изм.	Кол.уч.	Лист	№ док.	Подп.	Дата
ГИП		Храмов А. А.			02.14.
Проверил		Кульдяев Г.Ф.			02.14.
Разработал		Уразалин З.Т.			02.14.
Н. контр.		Храмов А. А.			02.14.

1115-1-КМ

Физкультурно-оздоровительный комплекс на 160 зрительских мест в с. Каратобе Каротобинского района ЗКО

Физкультурно-оздоровительный комплекс на 160 зрительских мест

Стадия	Лист	Листов
РП	20	

Схема расположения лестницы на отм. 3,300

ТОО "Кульман" г. Уральск

Формат А4х3