РЕСПУБЛИКА КАЗАХСТАН

Лицензия № 17009803

ТОО "СПЕЦСТРОЙ СОГЛАСОВАНИЕ"

РАБОЧИЙ ПРОЕКТ
«Привязка проектно-сметной документации на строительство физкультурно-оздоровительного комплекса в селе Коктогай Индерского района Атырауской области»

Том III. Альбом 1. Раздел - "СС"

г. Актобе 2017 г.

РЕСПУБЛИКА КАЗАХСТАН

Лицензия № 17009803

Заказчик: ГУ "Индерский районный отдел строительства, архитектуры и градостроительства"

ТОО "СПЕЦСТРОЙ СОГЛАСОВАНИЕ"

РАБОЧИЙ ПРОЕКТ

«Привязка проектно-сметной документации на строительство физкультурно-оздоровительного комплекса в селе Коктогай Индерского района Атырауской области»

Том III. Альбом 1. Раздел - "СС"

Директор ТОО "СпецСтрой Согласование" : Исимов Р.А.

г. Актобе 2017 г.

ВЕДОМОСТЬ РАБОЧИХ ЧЕРТЕЖЕЙ ОСНОВНОГО КОМПЛЕКТА

Лист	Наименование	Примечание
1	Общие данные	
2	Схема подключения приборов системы пожарной сигнализации	
3	Структурная схема систем связи	
4	План расположения сети пожарной сигнализации отм. 0,000	
5	План расположения сети пожарной сигнализации отм. +3,300	
6	План расположения сети оповещения на отм. +0.000.	
7	План расположения сети оповещения на отм. +3.300.	

Ведомость ссылочных и прилагаемых документов

Обозначение	Наименование	Примечание
	Ссылочные документы	
СН РК 2.02-11-2002*	Нормы оборудования зданий,помещений сооружений	
	автоматической пожарной сигнализацией,	
	автоматическими установками пожаротушения и оповещения	
	людей о пожаре.	
СНиП РК 2.02-15-2003	Пожарная автоматика зданий и сооружений.	
СНиП РК 3.02-10-2010	Устройства связи,сигнализации,диспетчеризации инженерного	
	оборудования жилых и общественных зданий.	
	Нормы проектирования.	
	Прилагаемые документы	
СС.С	Спецификация оборудования изделий и материалов	на 1 листе

Привязал	Пирог А.			Привязан 86-31/08/2017-СС	ТОО "СпецСтрой Согласование"
Инв №				"Привязка проектно-сметной документации на строительство физкультурно оздоровительного комплекса на 160 мест в селе Коктогай Индерского района Атырауской области"	

Привязан 11-00-15-47

Инв. №

В рабочей документации все принятые технические решения по сетевым сооружениям, оборудованию и технологической части предусмотрены и разработаны в полном соответствии с государственными нормативными требованиями по объектам, на проектирование и строительство которых имеются технические регламенты и государственные нормативы, действующие на территории Республики Казахстан на дату выпуска проекта . При соблюдении правил технической эксплуатации, а также требований техники безопасности, включая электро-, пожаро- и взрывобезопасность, эксплуатация запроектированной электроустановки, сооруженной по данному проекту, безопасно.

Главный инженер проекта Храмов А.А.

ВЗАМ. ИНВ. N° | ПОДП. И ДАТА | ИНВ. N° ПОДЛ.

Условные обозначения

Наименование	Обозначение
Прибор пожарной сигнализации	
Извещатель пожарный дымовой	
Извещатель пожарный ручной	
Оповещатель светозвуковой	
Коробка распределительная	
Световое табло	Выход
Сеть пожарной сигнализации	
Сеть оповещения о пожаре	— o — o —

Общие указания

Пожарная сигнализация выполняется на базе прибора приемно-контрольного охранно-опожарного "Сигнал-20П", блока сигнально-пускового "С2000-СП1", установленных пожарный пост; охрана на 1 этаже.
Вся информация с прибора "Сигнал-20П" по интерфейсу RS-485 поступает на пульты "С2000", который контролирует работу всей системы пожарной сигнализации.
К системе так же подключены блоки сигнально-пусковые "С2000-СП1" для включения системы оповещения людей о пожаре.
В качестве пожарных извещателей приняты дымовые извещатели типа "ИП 212 - 45", и ручные извещатели типа ИПР - 514-3.
Шлейфы пожарной сигнализации выполняются кабелем марки КСПВ 2х0.5, прокладываемые в кабель канале.
Электропитание оборудования пожарной сигнализации осуществляется от источника вторичного электропитания резервированного "Скат-1200И7" с аккумулятором 12 А/ч установленного в помещение пульта управления.
Оповещения людей о пожаре в соответствии с СН РК 2.02-11-2002* запроектирован второй тип оповещения.
Для оповещения людей о пожаре при срабатывании пожарной сигнализации проектом предусмотрено установка оповещателей светозвуковых Маяк-12-КП.
Оповещатели подключаются к блоку сигнально-пускового "С2000-СП1" кабелем КСПВ 2х0.5.
Сеть оповещения выполняется в металлорукаве проложенном в кабель-канале.
Защитное заземление оборудования пожарной сигнализации и оповещения о пожаре выполнить в соответствии с технической документацией на него.
Защитное заземление оборудования пожарной сигнализации и оповещения о пожаре выполнить в соответствии с технической документацией на него.
Все работы по монтажу сетей пожарной сигнализации и оповещения людей о пожаре в здании выполнить в соответствии с действующими нормативными документами.
Телефонизация абонентских линий происходит от распределительной коробки и АТС , установленной на 1 этаже здания. Сеть телефонизации выполняется прокладкой кабеля в каб. канале с установкой телефонных аппаратов , и с установкой телефонной розеткой RJ-11.

Изм.	Кол.уч.	Лист	N° док.	Подпись	Дата	1114-1-СС			
						Физкультурно-оздоровительный комплекс на 160 зрительских мест в с. Жымпиты Сырымского района ЗКО.			
ГИП		Храмов А.А.			03.14	Системы связи	Стадия	Лист	Листов
Разработал		Бурмистров			03.14		РП	1	7
Проверил		Бурмистров			03.14				
Н.контроль		Храмов А.А.			03.14	Общие данные.	ТОО "Кульман" г. Уральск.		

Формат А3

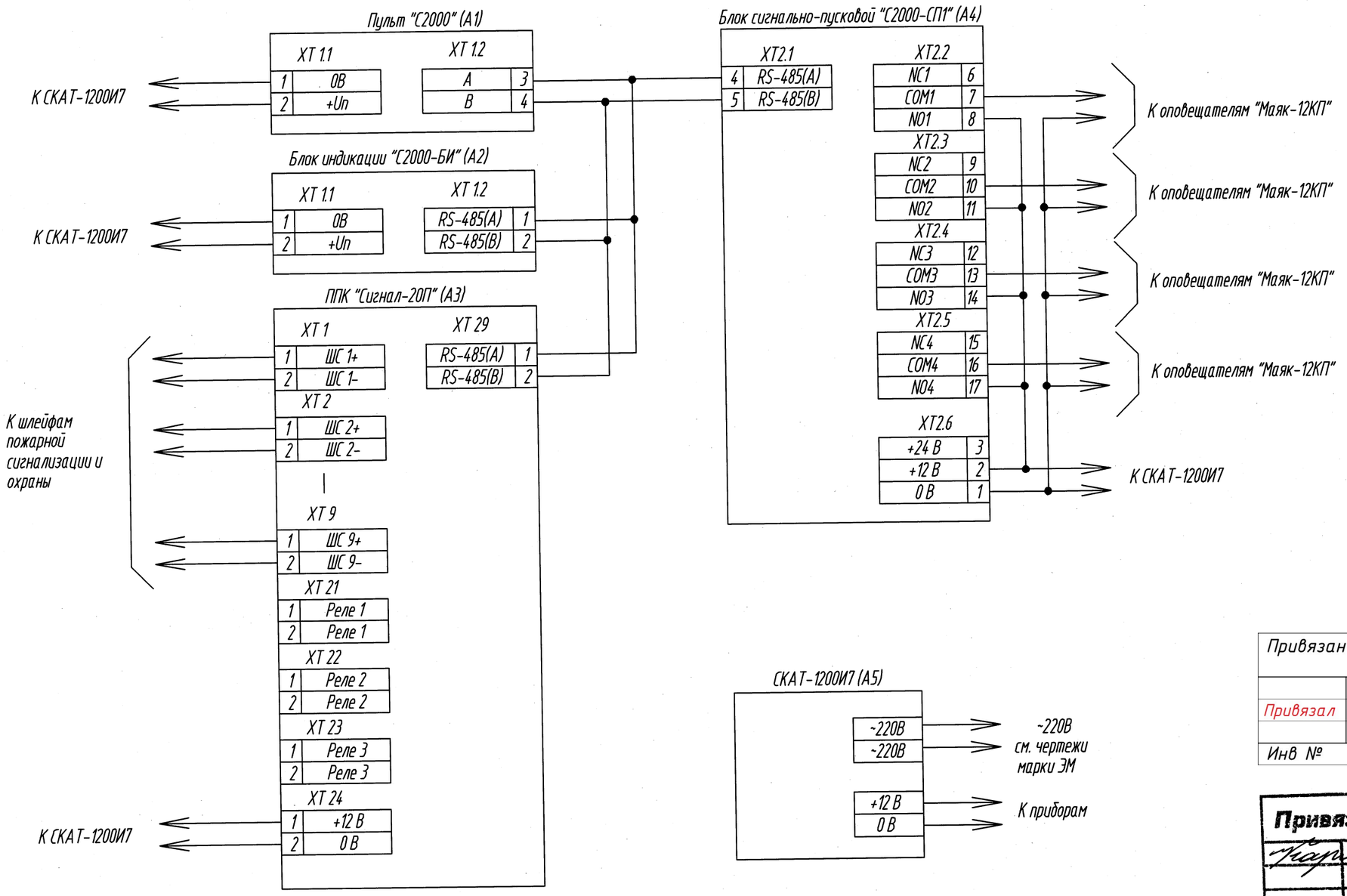

Примечание:

Программирование системы пожарной сигнализации осуществляется при помощи пульта "С2000" (А1).

Привязан	86-31/08/2017-СС		
Привязал	Пирог А.		
Инв №			

Привязан 17-00-15-47			
Карлин			
Инв. №			

Изм.	Кол.уч.	Лист	N° док.	Подпись	Дата
ГИП		Храмов А.А.			03.14
Разработал		Бурмистров			03.14
Проверил		Бурмистров			03.14
Н.контроль		Храмов А.А.			03.14

1114-1-СС

Физкультурно-оздоровительный комплекс на 160 зрительских мест в с. Жымпиты Сырымского района ЗКО.

Системы связи

Стадия	Лист	Листов
РП	2	

Схема подключения приборов системы пожарной сигнализации.

ТОО "Кульман" г. Уральск.

Формат А3

ВЗАМ. ИНВ. N°	ПОДП. И ДАТА	ИНВ. N° ПОДЛ.

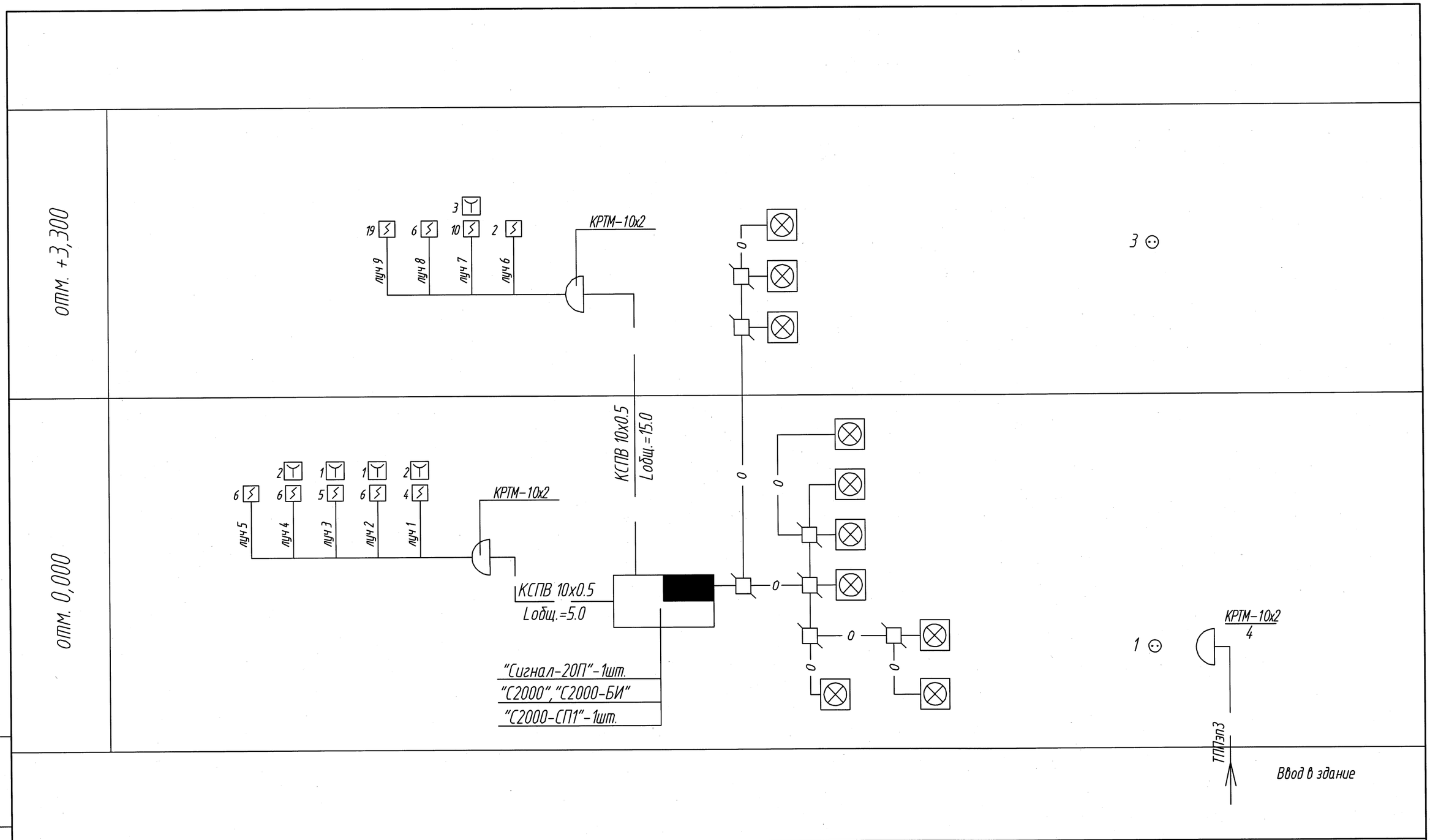

						1114-1-СС
						Физкультурно-оздоровительный комплекс на 160 зрительских мест в с. Жымпиты Сарыкского района ЗКО.
Изм.	Кол.уч.	Лист	N° док.	Подпись	Дата	
ГИП		Храмов А.А.			03.14	Системы связи
Разработал		Бурмистров			03.14	
Проверил		Бурмистров			03.14	
						Структурная схема систем связи.
Н.контроль		Храмов А.А.			03.14	

Стадия	Лист	Листов
РП	3	

ТОО "Кульман" г. Уральск.

Формат А3

Привязан 86-31/08/2017-СС

Привязал Пирог А.

Инв №

Привязан 17-00-15-47

Инв. №

ВЗАМ. ИНВ. N°

ПОДП. И ДАТА

ИНВ. N° ПОДП.

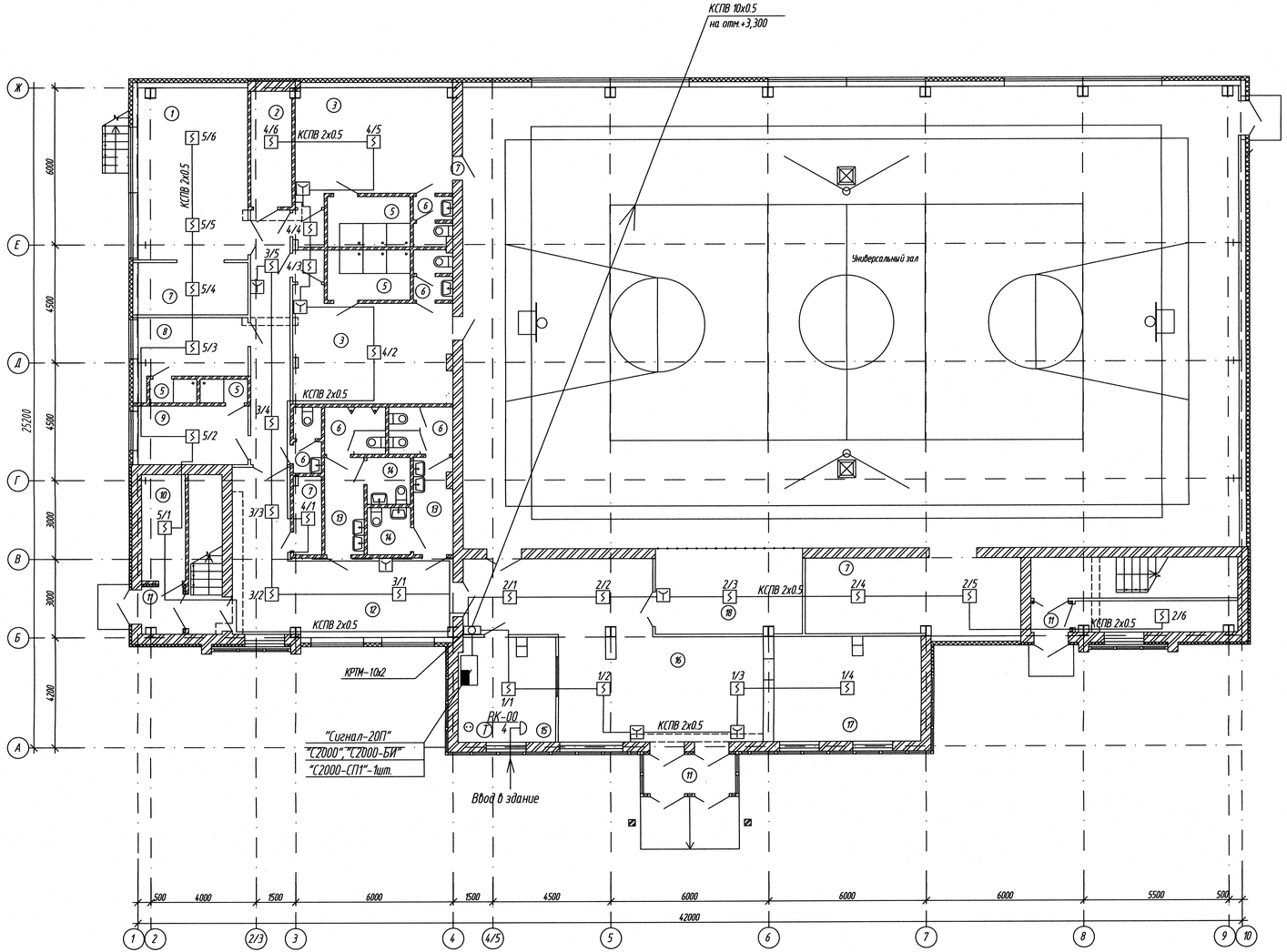

Экспликация помещений

Номер помещения	Наименование помещения
1	Тренажерный зал
2	Тепловой пункт
3	Раздевальная на 15 человек
4	Теплоэнергетический участок ГДН
5	Душ
6	С.у.
7	Инвентарная
8	Тренерская муж.
9	Тренерская жен.
10	Эл.щит.
11	Тамбур
12	Холл
13	Шлюз
14	Кабина для инвалида
15	Пожарный пост; охрана
16	Вестибюль
17	Гардероб
18	4 места для зрителей инвалидов

Привязан 17-00-15-47

Изм.	Кол.уч.	Лист	N док.	Подпись	Дата
ГИП		Хромов А.А.			03.14
Разработал		Бурмистров			03.14
Проверил		Бурмистров			03.14
Н.контроль		Хромов А.А.			03.14

1114-1-СС

Физкультурно-оздоровительный комплекс на 160 зрительских мест в с. Жимпитин Сарамского района ЭАО.

Системы сбора

План расположения сети пожарной сигнализации на отм. +0.000.

Стадия	Лист	Листов
РП	4	

ТОО "Хульмон" г. Уральск.

Привязан 86-31/08/2017-СС

Привязал Пирог А.

Инв №

Взам. инв. №

Подп. и дата

Инв. № подл.

Формат А3х3

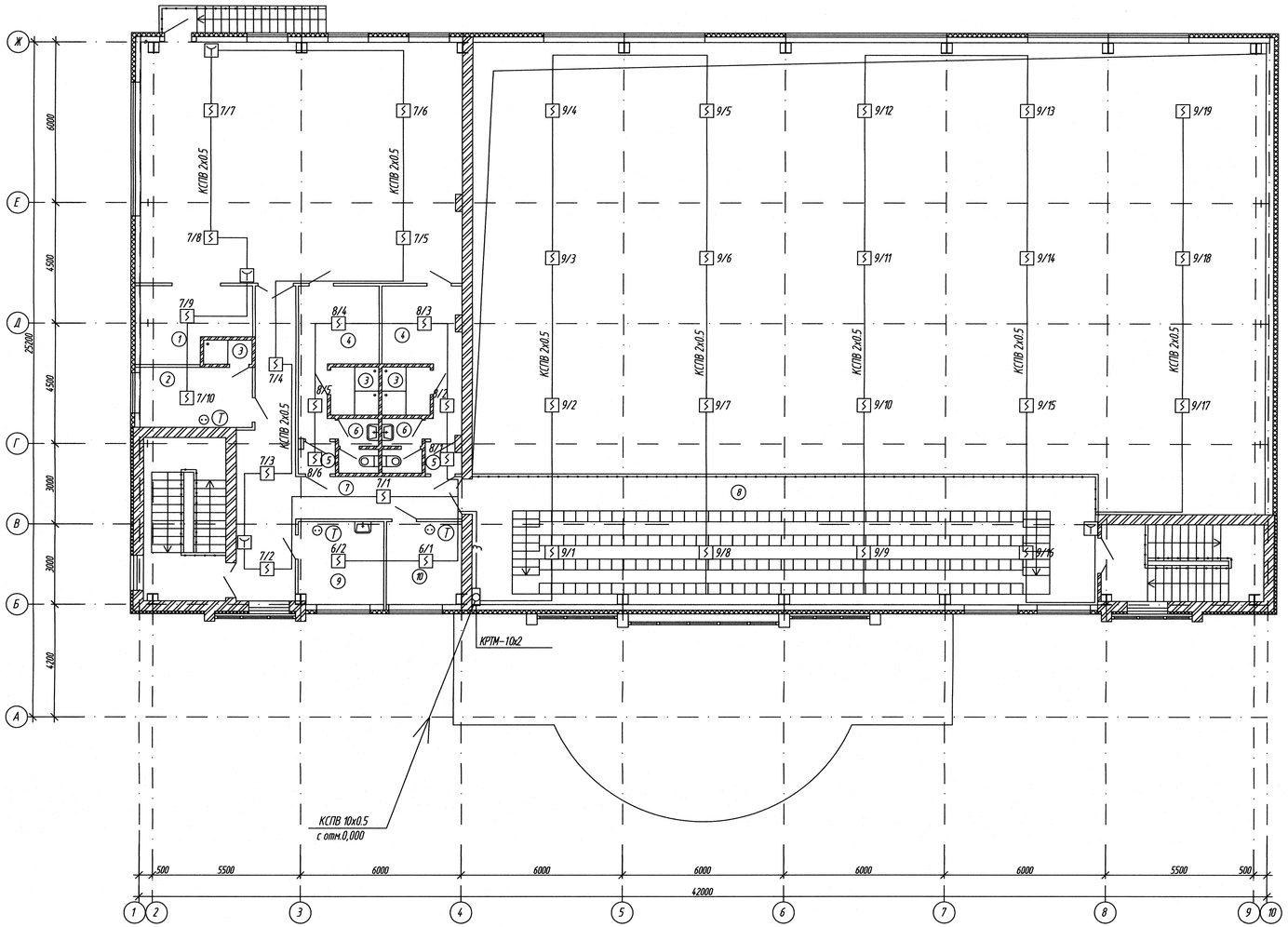

Экспликация помещений

Номер помещения	Наименование помещения
1	Инвентарная
2	Рабочее помещение сотрудников служб
3	Душ
4	Раздевальная на 6 человек
5	Тамбур
6	С.у.
7	Коридор
8	Трибуна на 160 мест
9	Кабинет медсестры
10	Кабинет директора

Привязан 17-00-15-94

Инв. №

Привязан 86-31/08/2017-СС

Привязал Пирог А.

Инв №

Изм.	Кол.уч.	Лист	N док.	Подпись	Дата
ГИП		Хромов А.А.			03.14
Разработал		Бурмистров			03.14
Проверил		Бурмистров			03.14
Н.контроль		Хромов А.А.			03.14

1114-1-СС

Физкультурно-оздоровительный комплекс на 160 зрительских мест в с. Жмурити Сакмарского района ЗКО.

Система сбора

Стадия	Лист	Листов
РП	5	

План расположения сети пожарной сигнализации на отм. +3.300.

ТОО "Кулман" г. Уральск.

Формат А3х3

Взам. инв. N

Подп. и дата

Инв. N подл.

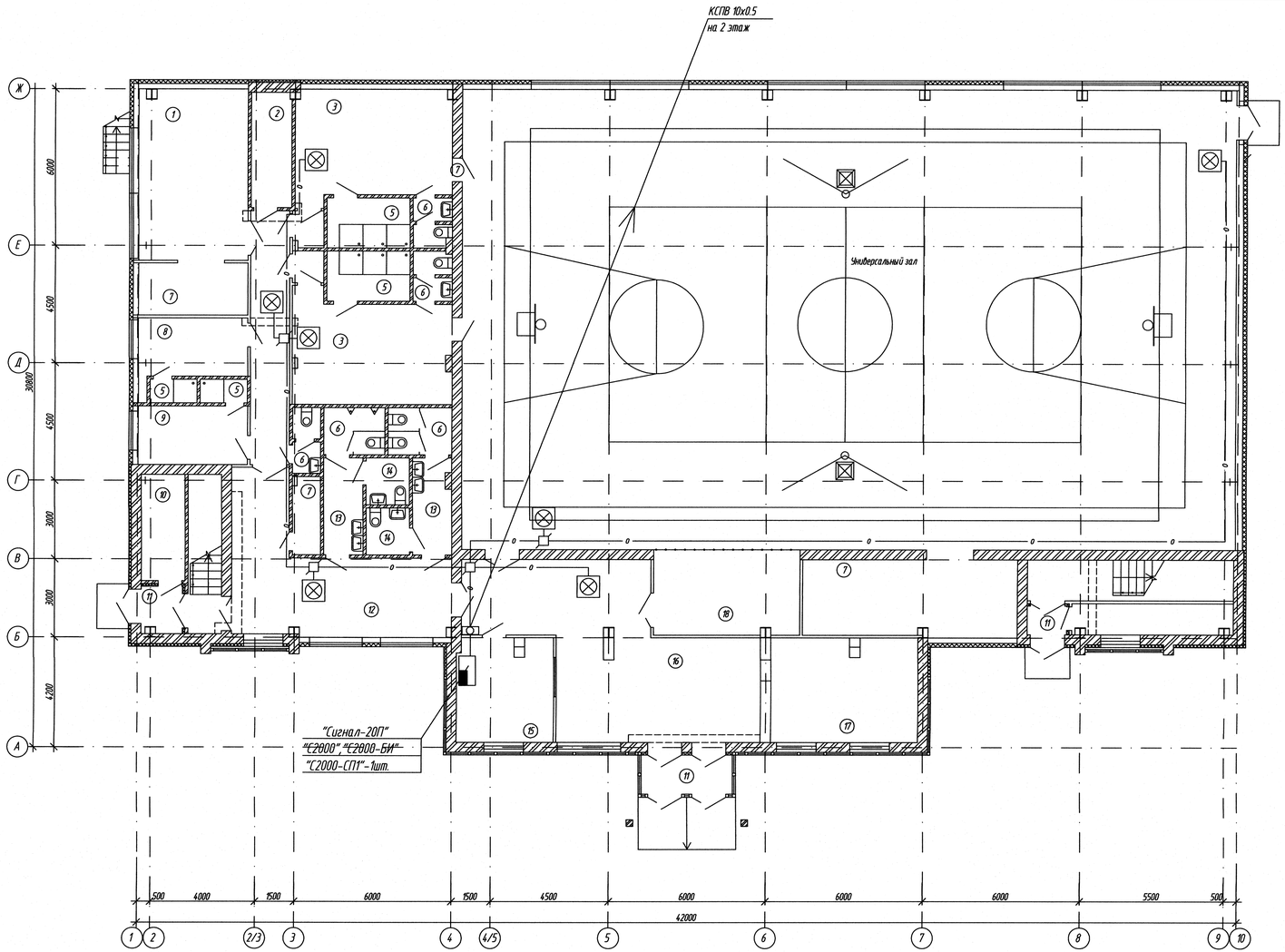

Экспликация помещений

Номер помещения	Наименование помещения
1	Тренажерный зал
2	Тепловой пункт
3	Раздевальная на 15 человек
4	Теплоэнергетический участок ГДН
5	Душ
6	С.у.
7	Инвентарная
8	Тренерская муж.
9	Тренерская жен.
10	Эл.щит.
11	Тамбур
12	Холл
13	Шлюз
14	Кабина для инвалида
15	Пожарный пост; охрана
16	Вестибюль
17	Гардероб
18	4 места для зрителей инвалидов

Привязан П-00-15-47

Инв. №

							1114-1-СС
Изм.	Кол.уч.	Лист	N док.	Подпись	Дата		Физкультурно-оздоровительный комплекс на 160 зрительских мест в с. Жемгити Сармского района ЗКО.
ГИП		Хромов А.А.			03.14	Системы связи	Стадия: РП; Лист: 6; Листов:
Разработал		Бурмистров			03.14		
Проверил		Бурмистров			03.14		
Н.контроль		Хромов А.А.			03.14	План расположения сети оповещения на отм. +0.000.	ТОО "Кулмон" г. Уральск.

Привязан 86-31/08/2017-СС

Привязал Пирог А.

Инв №

Формат А3х3

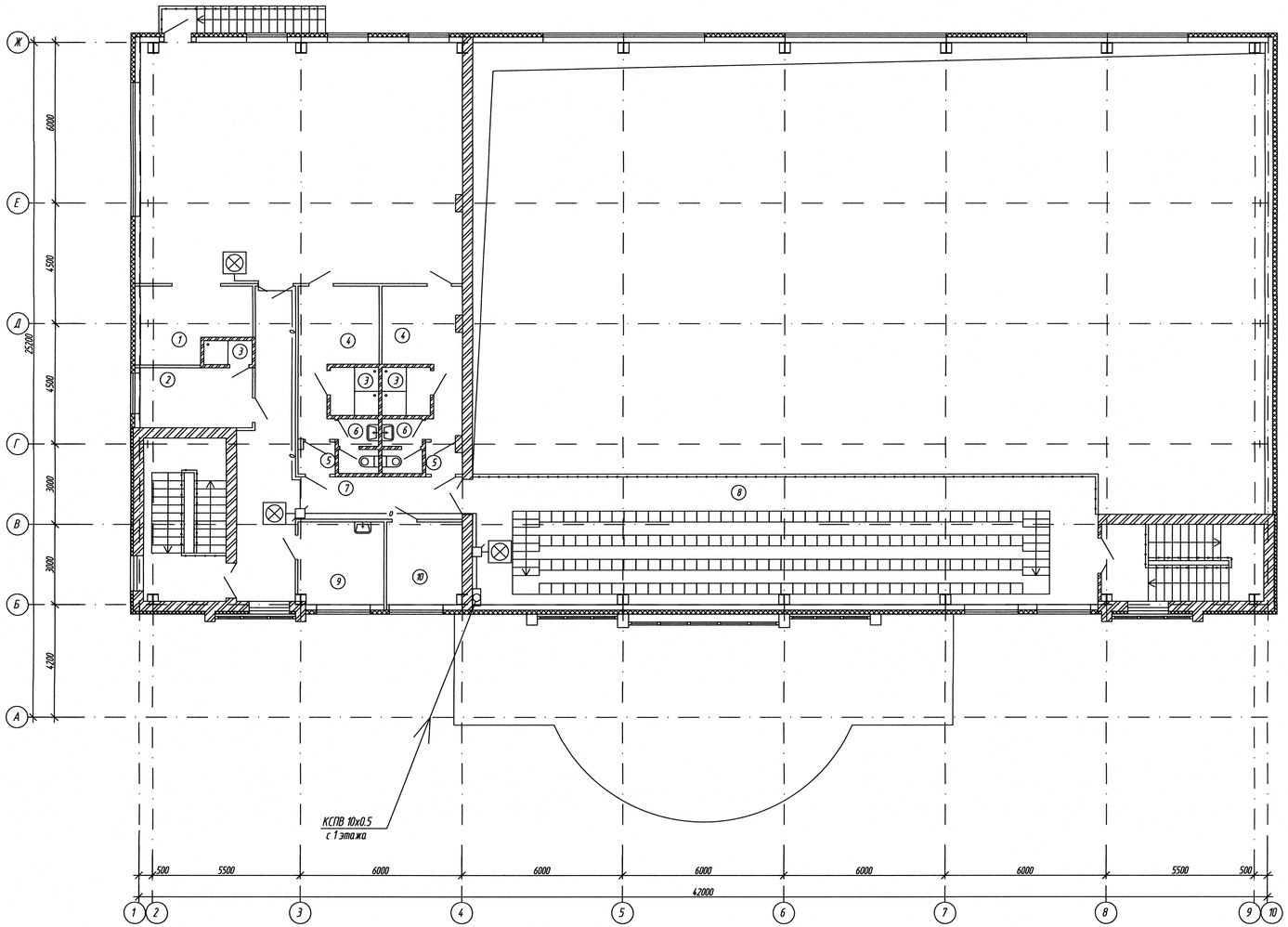

Экспликация помещений

Номер помещения	Наименование помещения
1	Инвентарная
2	Рабочее помещение сотрудников служб
3	Душ
4	Раздевальная на 6 человек
5	Тамбур
6	С.у.
7	Коридор
8	Трибуна на 160 мест
9	Кабинет медсестры
10	Кабинет директора

Привязан 17-00-15-47

Привязан 86-31/08/2017-СС

Привязал Пирог А.

Инв №

Изм.	Кол.уч.	Лист	N док.	Подпись	Дата	1114-1-СС		
						Физкультурно-оздоровительный комплекс на 160 зрительских мест в с. Жилпиты Сиреневского района ЭАО.		
ГИП		Хромов А.А.			03.14	Системы связи	Стадия	Лист	Листов
Разработал		Бурмистров			03.14		РП	7	
Проверил		Бурмистров			03.14				
Н.контроль		Хромов А.А.			03.14	План расположения сети оповещения на отм. +3.300.	ТОО "Кузьмон" г. Уральск.		

Формат А3х3

Позиция	Наименование и техническая характеристика	Тип, марка, обозначение документа, опросного листа	Код оборудования, изделия, материала	Завод-изготовитель	Единица измерения	Количество	Масса единицы, кг	Примечания
1	2	3	4	5	6	7	8	9
	Прибор приёмно - контрольный охранно - пожарный	" Сигнал - 20П "			компл.	1		
	Блок сигнально-пусковой	" С2000-СП1 "			компл.	1		
	Пульт контроля и управления охранно - пожарный	" С2000 "			компл.	1		
	Блок индикации	" С2000-БИ"			компл.	1		
	Источник вторичного электропитания резервированный 12 В; 4,5 А	Скат-1200И7			шт	1		
	Аккумулятор 12 В 7А	АК 12/7 А/ч			компл.	1		
	Извещатель пожарный дымовой	ИП 212 - 45			шт	64		
	Извещатель пожарный ручной	ИПР-3 СУМ			шт	9		
	Кабель сечением 10 х 0.5	КСПВ			м	20		
	Кабель сечением 2 х 0.5	КСПВ			м	1075		
	Оповещатель светозвуковой	" Маяк-12КП "			шт	10		
	Световой оповещатель "ВЫХОД"	Молния-12			шт	13		
	Коробка распределительная	ОП 70*70*50 IP55			шт	7		
	Кабель-канал 20х10				м	770		
	Кабель-канал 40х25				м	200		
	Устройство для монтажа ИП 212-45 в подвесной потолок	КМЧ-4			шт	49		
	Коробка телефонная распределительная	КРТМ-10х2			шт	2		
	Металлорукав Ф15	Д15 Р3-ЦХ			м	150		
	Мини АТС / Плата	KX-TE M824 / KX-TE 82474X			шт	1 / 1		
	Розетка телефонная одинарная для открытой проводки	RJ 11			шт	5		
	Телефон абонентский / системный	KX-TS2360 / KX-T7730RU			шт	4 / 1		
	Кабель резервного питания	KX-A228			шт	1		
	Бокс с двумя аккумуляторными батареями 12В, 7 А/ч				к-кт	1		

ВЗАМ. ИНВ. N°

ПОДП. И ДАТА

ИНВ. N° ПОДЛ.

Привязан 86-31/08/2017-СС

Привязал Пирог А.

Инв №

Привязан 17-00-15-47

Инв. №

Изм.	Кол.уч.	Лист	N° док.	Подпись	Дата
ГИП		Храмов А.А.			03.14
Разработал		Бурмистров			03.14
Проверил		Бурмистров			03.14
Н.контроль		Храмов А.А.			03.14

1114-1-СС.С

Физкультурно-оздоровительный комплекс на 160 зрительских мест в с. Жымпиты Сырымского района ЗКО.

Системы связи

Стадия	Лист	Листов
РП	1	1

Спецификация оборудования изделий и материалов.

ТОО "Кульман" г. Уральск.

Формат А3