РЕЗЕРВУАРЫ ДЛЯ ВОДЫ

ПРЯМОУГОЛЬНЫЕ ЖЕЛЕЗОБЕТОННЫЕ СБОРНЫЕ ЕМКОСТЬЮ 500м^3

(С ПРИМЕНЕНИЕМ ТП 901-4-63.83)

АЛЬБОМ V

СОСТАВ ПРОЕКТА

АЛЬБОМ I.ОБЩИЕ МАТЕРИАЛЫ ДЛЯ ПРОЕКТИРОВАНИЯ РЕЗЕРВУАРОВ ЕМК. 500м^3
АЛЬБОМ II. МАТЕРИАЛЫ ДЛЯ ПРОЕКТИРОВАНИЯ СПЕЦИАЛЬНЫХ МЕРОПРИЯТИЙ ДЛЯ РЕЗЕРВУАРОВ ЕМК. 500м^3 СИСТЕМ ХОЗПИТЬЕВОГО ВОДОСНАБЖЕНИЯ
АЛЬБОМ III. КОНСТРУКЦИИ ЖЕЛЕЗОБЕТОННЫЕ
АЛЬБОМ IV. УЗЛЫ РЕЗЕРВУАРОВ ЕМК. 500м^3
АЛЬБОМ V. СТРОИТЕЛЬНЫЕ ИЗДЕЛИЯ ДЛЯ РЕЗЕРВУАРОВ ЕМК. 500м^3
АЛЬБОМ VI. ТЕХНОЛОГИЧЕСКИЕ ТРУБОПРОВОДЫ И СИГНАЛИЗАЦИЯ ДЛЯ РЕЗЕРВУАРОВ ЕМК. 500м^3

ИНВ. N° ПОДЛ.	ПОДП. И ДАТА	ВЗАМ. ИНВ. N°

ФОРМАТ А3

РЕЗЕРВУАРЫ ДЛЯ ВОДЫ

ПРЯМОУГОЛЬНЫЕ ЖЕЛЕЗОБЕТОННЫЕ СБОРНЫЕ
ЕМКОСТЬЮ 500м^3

(С ПРИМЕНЕНИЕМ ТП 901-4-63.83)

АЛЬБОМ V

СТРОИТЕЛЬНЫЕ ИЗДЕЛИЯ ДЛЯ РЕЗЕРВУАРОВ ЕМК. 500м^3

СОГЛАСОВАНО

ВЗАМ. ИНВ. №

ПОДП. И ДАТА

ИНВ. № ПОДЛ.

ИЗМ.	КОЛ.УЧ.	ЛИСТ	№ДОК.	ПОДП.	ДАТА
РАЗРАБ.		Курмангали			
ПРОВЕР.		Байхатов			
Н. КОНТР.					
ГИП		Курмангали			

SM-00-20-01-НВ

СТРОИТЕЛЬСТВО ПОВЫСИТЕЛЬНОЙ НАСОСНОЙ СТАНЦИИ ДЛЯ ВОДОСНАБЖЕНИЯ СЕВЕРО-ВОСТОЧНОЙ ЧАСТИ Г.УРАЛЬСК

ПЛОЩАДКА НАПОРНО-РЕГУЛИРУЮЩИХ СООРУЖЕНИЙ

СТАДИЯ	ЛИСТ	ЛИСТОВ
РП	17	

РЕЗЕРВУАРЫ ДЛЯ ВОДЫ
ЕМК. 500м^3
АЛЬБОМ V

ТОО "Smartech"

ФОРМАТ А3

Альбом V

Обозначение	Наименование	Стр.	Приме-чание
-КЖИ	Содержание альбома. Лист 1	2	
-КЖИ	Содержание альбома. Лист 2	3	
-КЖИ-ТТ1	Технические требования	4	
-КЖИ-ТТ2	Технические требования	4	
-КЖИ-1.100СБ	Каркас. Сборочный чертеж	5	
-КЖИ-1.100	Каркас. Спецификация	5	
-КЖИ-1.101;-1.001	Сетка	6	
-КЖИ-1.101СБ	Сетка. Сборочный чертеж	7	
-КЖИ-1.001СБ	Сетка. Сборочный чертеж	7	
-КЖИ-1.004	Сетка	8	
-КЖИ-1.006	Сетка	8	
-КЖИ-1.012	Сетка	9	
-КЖИ-1.013	Сетка	9	
-КЖИ-1.014	Сетка	10	
-КЖИ-1.016	Сетка	10	
-КЖИ-1.017	Сетка	11	
-КЖИ-1.025	Сетка	11	
-КЖИ-1.026	Сетка	12	
-КЖИ-1.029	Сетка	12	
-КЖИ-2.100	Панель стеновая	13	
-КЖИ-2.200	Панель стеновая	14	
-КЖИ-2.300	Панель стеновая	15	
-КЖИ-2.301	Изделие закладное	16	
-КЖИ-4.101	Изделие закладное	16	
-КЖИ-3.100	Блок угловой	17	
-КЖИ-3.100 СБ	Блок угловой. Сборочный чертеж	18	
-КЖИ-3.110	Спецификация. Ведомость расхода стали	19	
-КЖИ-3.110 СБ	Каркас. Сборочный чертеж	20	
-КЖИ-3.111	Сетка	21	
-КЖИ-3.112	Сетка	21	

Обозначение	Наименование	Стр.	Приме-чание
-КЖИ-3.113	Изделие закладное	22	
-КЖИ-3.120	Каркас	23	
-КЖИ-3.101	Сетка	24	
-КЖИ-3.102	Сетка	25	
-КЖИ-3.103	Сетка	26	
-КЖИ-3.104	Сетка	27	
-КЖИ-3.105	Петля строповочная	27	
-КЖИ-4.100	Плита покрытия	28	
-КЖИ-4.400	Колпак лаза КЛа	29	
-КЖИ-5.200	Ригель Б1-1а; Б1-2а	30	
-КЖИ-5.200СБ	Ригель Б1-1а; Б1-2а. Сборочный чертеж	30	
-КЖИ-5.210	Каркас	31	
-КЖИ-5.210СБ	Каркас. Сборочный чертеж. Лист 1	31	
-КЖИ-5.210СБ	Каркас. Сборочный чертеж. Лист 2	32	
-КЖИ-5.211	Сетка	33	
-КЖИ-5.212	Изделие закладное	33	
-КЖИ-5.213	Сетка	34	
-КЖИ-5.213СБ	Сетка. Сборочный чертеж	34	
-КЖИ-5.214	Сетка	35	
-КЖИ-5.214СБ	Сетка. Сборочный чертеж	35	
-КЖИ-5.300	Колонна 3КР	36	
-КЖИ-5.300СБ	Колонна 3КР. Сборочный чертеж	36	

ВЗАМ. ИНВ. N° | ПОДП. И ДАТА | ИНВ. N° ПОДЛ.

ИЗМ.	КОЛ.УЧ.	ЛИСТ	N°ДОК.	ПОДП.	ДАТА
РАЗРАБ.		Курмангали			
ПРОВЕР.		Байхатов			
ГИП		Курмангали			

SM-00-20-01-НВ КЖИ

Содержание альбома

СТАДИЯ	ЛИСТ	ЛИСТОВ
РП	1	2

ТОО "Smartech"

ФОРМАТ А3

Альбом V

Обозначение	Наименование	Стр.	Приме-чание
-КЖИ-5.310	Каркас	37	
-КЖИ-5.310СБ	Каркас. Сборочный чертеж	37	
-КЖИ-5.311	Сетка	38	
-КЖИ-5.311СБ	Сетка. Сборочный чертеж	38	
-КЖИ-5.312	Сетка	39	
-КЖИ-5.301	Изделие закладное	39	
-КЖИ-5.302	Изделие закладное	40	
-КЖИ-5.400	Фундамент под колонну 2ФР	40	
-КЖИ-5.400СБ	Фундамент под колонну 2ФР. Сборочный чертеж. Лист 1	41	
-КЖИ-5.400СБ	Фундамент под колонну 2ФР. Сборочный чертеж. Лист 2	41	
-КЖИ-5.401	Сетка	42	
-КЖИ-5.401СБ	Сетка. Сборочный чертеж	42	
-КЖИ-5.000ВМС	Ведомость расхода стали	43	
-КЖИ-7.300	Деталь отводящего трубопровода	44	
-КЖИ-7.400	Деталь спускного трубопровода	45	
-КЖИ-7.500	Лестница съемная	45	

ВЗАМ. ИНВ. N°

ПОДП. И ДАТА

ИНВ. N° ПОДП.

ИЗМ.	КОЛ.УЧ.	ЛИСТ	N°ДОК.	ПОДП.	ДАТА
РАЗРАБ.		Курмангали			
ПРОВЕР.		Байхатов			
ГИП		Курмангали			

SM-00-20-01-НВ

КЖИ

Содержание альбома

СТАДИЯ	ЛИСТ	ЛИСТОВ
РП	2	2

ТОО "Smartech"

ФОРМАТ А3

Альбом V

Альбом содержит рабочую документацию на железобетонные, арматурные и закладные изделия следующих элементов резервуаров:

- днище
- стеновые панели наружных стен
- сборные угловые блоки
- плиты покрытия, изделия дыхательных устройств и камер на покрытии
- элементы каркаса: ригели, фундаменты
- элементы технологического оборудования

ТТ1 Технические требования к изготовлению сборных железобетонных изделий

ТТ1.1 При изготовлении железобетонных изделий обязательно соблюдение требований серии 3.900–3 к аналогичным изделиям, а также требований ГОСТ 13015–75*.

ТТ1.2 В изделиях для резерваров питьевой воды поверхности, контактирующие с водой, должны быть гладкими без раковин и пор. Эта обработка должна осуществляться в заводских условиях.

ТТ1.3 Закладные изделия плит покрытия, ригелей, колонн, а также оговоренные на чертежах закладные изделия стеновых панелей и угловых блоков должны иметь металлизационное цинковое покрытие толщиной 200 мкм, защищенное после распалубки слоем грунта– шпатлевки ЭП–00–10 (ТУ МХП 1027–62).

ТТ2 Технические требования к изготовлению арматурных и закладных изделий.

ТТ2.1 Арматурные и закладные изделия должны соответствовать ГОСТ 10922–90 и техническим требованиям серии 3.900–3 к аналогичным изделиям.

ТТ2.2 Арматурные изделия изготавливаются посредством контактной точечной сварки всех пересечений стержней в соответствии с ГОСТ 14098–91. Применение дуговой сварки допускается только в случаях, оговоренных на чертежах.

ТТ2.3 В изготовлении закладных изделий применяется контактная и автоматическая сварка по ГОСТ 19292–73, а также ручная дуговая сварка.

ТТ2.4 В соответствии с п.ТТ1.3 закладные изделия должны иметь антикоррозионное покрытие. Покрытие наносится на пластины и приваренные к ним анкера и арматурные стержни на длину 40–50мм от пластины. Перед нанесением покрытия должна быть обеспечена вторая степень очистки поверхности согласно ГОСТ 9408–83.

ВЗАМ. ИНВ. N°

ПОДП. И ДАТА

ИНВ. N° ПОДП.

НАСТОЯЩИЙ ПРОЕКТ СООТВЕТСТВУЕТ ТРЕБОВАНИЯМ НОРМАТИВНЫХ, ЭКОЛОГИЧЕСКИХ, САНИТАРНО–ГИГИЕНИЧЕСКИХ, ПРОТИВОПОЖАРНЫХ ДОКУМЕНТОВ И ДРУГИХ НОРМ, ДЕЙСТВУЮЩИХ НА ТЕРРИТОРИИ РЕСПУБЛИКИ КАЗАХСТАН И ОБЕСПЕЧИВАЕТ БЕЗОПАСНОСТЬ ПРОДУКЦИИ ДЛЯ ЖИЗНИ, ЗДОРОВЬЯ ЛЮДЕЙ, ИМУЩЕСТВА, ОХРАНУ ОКРУЖАЮЩЕЙ СРЕДЫ.

ГЛАВНЫЙ ИНЖЕНЕР ПРОЕКТА Курмангали Н.С.

ИЗМ.	КОЛ.УЧ.	ЛИСТ	N°ДОК.	ПОДП.	ДАТА	SM–00–20–01–НВ КЖИ–ТТ		
РАЗРАБ.		Курмангали				Технические требования	СТАДИЯ	ЛИСТ	ЛИСТОВ
ПРОВЕР.		Байхатов					РП	1	1
ГИП							ТОО "Smartech"		

ФОРМАТ А3

Альбом V

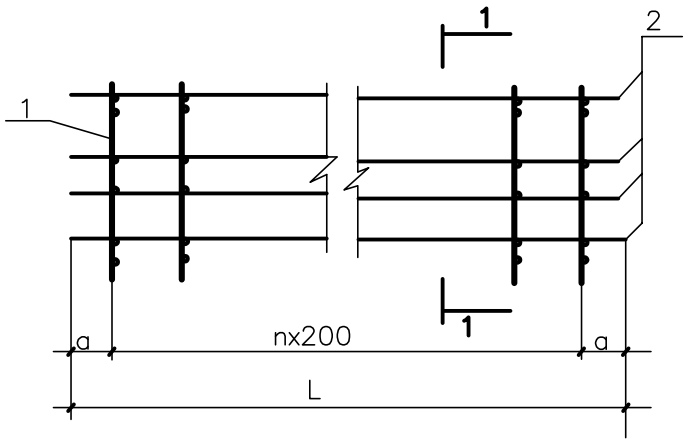

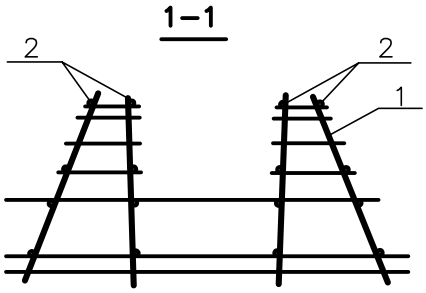

Обозначение	Размеры,мм			n	Масса ед.,кг
	L	a			
–КЖИ–1.100					
–0.5	1650	125		7	30.10
–0.7	3250	225		14	48.00

ВЗАМ. ИНВ. N°

ПОДП. И ДАТА

ИНВ. N° ПОДЛ.

ИЗМ.	КОЛ.УЧ.	ЛИСТ	N°ДОК.	ПОДП.	ДАТА
РАЗРАБ.		Курмангали			
ПРОВЕР.		Байхатов			

SM–00–20–01–НВ КЖИ–1.100СБ

Каркас.
Сборочный чертеж

СТАДИЯ	МАССА	МАСШТАБ
Р	См. табл.	
ЛИСТ	ЛИСТОВ 1	

ТОО "Smartech"

Форм.	Зона	Поз.	Обозначение	Наименование	Количество на исполнение –КЖИ–1.100					Примечание
					05	07				
				Документация						
			–КЖИ–ТТ2	ТТ2						
				Сборочные единицы						
А4			–КЖИ–1.101	Сетка						
А4			–03	"	8	15				
А4										
А4										
				Детали						
				Арматура по ГОСТ6727–80*						
Б4				Ø5Вр$_{у}$–I L=3250		16				0.45
Б4				L=1650	16					0.23

ИЗМ.	КОЛ.УЧ.	ЛИСТ	N°ДОК.	ПОДП.	ДАТА
РАЗРАБ.		Курмангали			
ПРОВЕР.		Байхатов			

SM–00–20–01–НВ

КЖИ–1.100

Каркас.
Спецификация

СТАДИЯ	МАССА	МАСШТАБ
РП		
ЛИСТ	ЛИСТОВ 1	

ТОО "Smartech"

ВЗАМ. ИНВ. N°

ПОДП. И ДАТА

ИНВ. N° ПОДЛ.

Альбом V

Форм.	Зона	Поз.	Обозначение	Наименование	Кол. на исполн. -КЖИ-1.101	Кол. на исполн. -КЖИ-1.001		Примечание
					-03	-03	-07	
				Документация				
			-КЖИ-ТТ2	ТТ2				
			-КЖИ-1.101СБ	Сборочный чертеж				
			-КЖИ-1.001СБ	Сборочный чертеж				
				Детали				
				Арматура по ГОСТ5781-82				
Б4		1		Ø14 AIII L=570	1			0.69кг
Б4		2		Ø10 AIII L=570	1	1	1	0.35кг
Б4		3		Ø6 AIII L=615	2	1	1	0.14кг
Б4		4		Ø6 AIII L=140	2	1	1	0.03кг
Б4		5		Ø6 AIII L=155	2	1	1	0.03кг
Б4		6		Ø6 AIII L=200	2	1	1	0.04кг
Б4		7		Ø6 AIII L=245	2	1	1	0.05кг
Б4		8		Ø10 AIII L=1120	1	1	1	0.69кг
Б4		9		Ø8 AIII L=1240	2	2	2	0.49кг

ВЗАМ. ИНВ. N°

ПОДП. И ДАТА

ИНВ. N° ПОДЛ.

ИЗМ.	КОЛ.УЧ.	ЛИСТ	N°ДОК.	ПОДП.	ДАТА
РАЗРАБ.		Курмангали			
ПРОВЕР.		Байхатов			

SM-00-20-01-НВ КЖИ-1.101;-1.001

Сетка

СТАДИЯ	МАССА	МАСШТАБ
Р	См. табл.	

ЛИСТ | ЛИСТОВ 1

ТОО "Smartech"

Альбом V

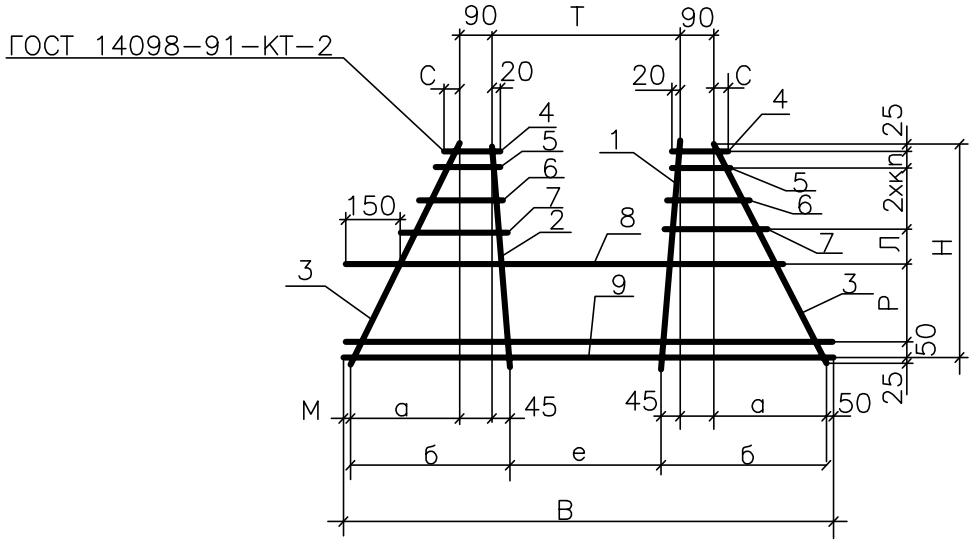

Обозначение	Размеры,мм												Масса ед,кг
	H	B	a	б	e	к	Л	M	P	C	T	n	
-КЖИ-1.101													
-03	570	1240	235	370	400	85	90	50	180	30	490	30	3.30

ВЗАМ. ИНВ. N°

ПОДП. И ДАТА

ИНВ. N° ПОДЛ.

ИЗМ.	КОЛ.УЧ.	ЛИСТ	N°ДОК.	ПОДП.	ДАТА
РАЗРАБ.		Курмангали			
ПРОВЕР.		Байхатов			

SM-00-20-01-НВ КЖИ-1.101СБ

Сетка.
Сборочный чертеж

СТАДИЯ	МАССА	МАСШТАБ
Р	См. табл.	1:20
ЛИСТ	ЛИСТОВ 1	

ТОО "Smartech"

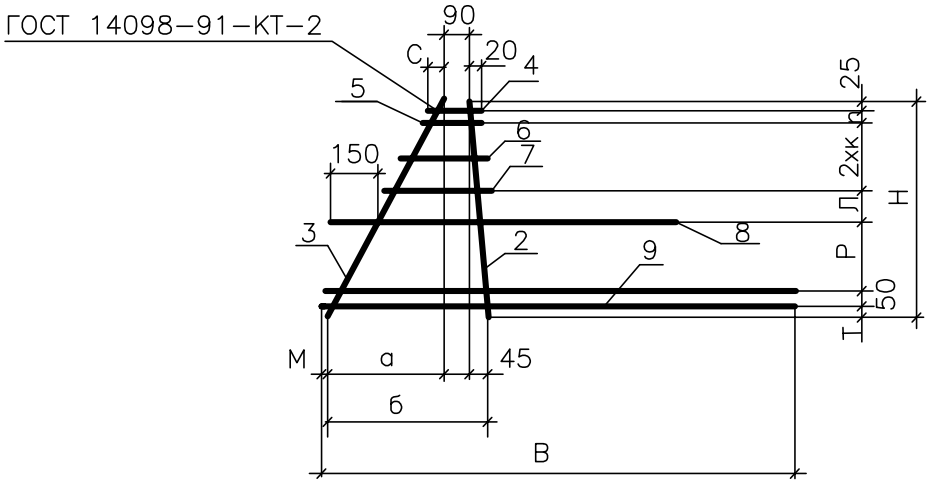

Обозначение	Размеры,мм											Масса ед,кг
	Н	В	а	б	к	Л	М	Р	С	п	Т	
-КЖИ-1.001												
-03	570	1240	235	370	85	90	50	180	30	30	25	2.31
-07	570	1240	235	370	85	100	50	160	30	30	35	2.31

ВЗАМ. ИНВ. N°

ПОДП. И ДАТА

ИНВ. N° ПОДЛ.

ИЗМ.	КОЛ.УЧ.	ЛИСТ	N°ДОК.	ПОДП.	ДАТА
РАЗРАБ.		Курмангали			
ПРОВЕР.		Байхатов			

SM-00-20-01-НВ КЖИ-1.001СБ

Сетка.
Сборочный чертеж

СТАДИЯ	МАССА	МАСШТАБ
Р	См. табл.	1:20
ЛИСТ	ЛИСТОВ 1	

ТОО "Smartech"

Альбом V

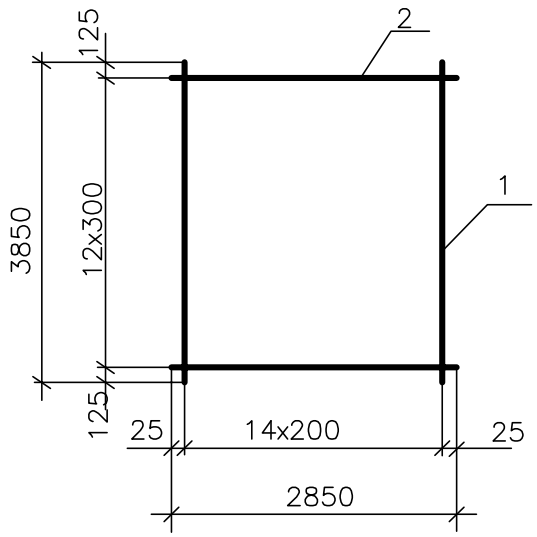

Обозначение	Масса ед,кг
–КЖИ–1.004	138,2
–01	114.1

Форм.	Зона	Поз.	Обозначение	Наименование	Кол.на исполн. КЖИ–1.004 01	Примечание
				Документация		
			–КЖИ–ТТ2	ТТ2		
				Детали		
Б4	1			Ø16AIIIГОСТ5781–82,L=3850	15	6.08кг
Б4	2			Ø10AIIIГОСТ5781–82,L=2850	13	1.76кг

ВЗАМ. ИНВ. N°

ПОДП. И ДАТА

ИНВ. N° ПОДЛ.

ИЗМ.	КОЛ.УЧ.	ЛИСТ	N°ДОК.	ПОДП.	ДАТА
РАЗРАБ.		Курмангали			
ПРОВЕР.		Байхатов			

SM–00–20–01–НВ КЖИ–1.004

Сетка

СТАДИЯ	МАССА	МАСШТАБ
Р	См. табл.	1:75
ЛИСТ	ЛИСТОВ 1	

ТОО "Smartech"

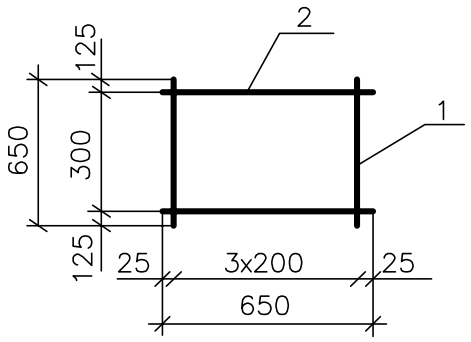

Форм.	Зона	Поз.	Обозначение	Наименование	Кол.	Примечание
				Документация		
			-КЖИ-ТТ2	ТТ2		
				Детали		
Б4	1			Ø4 Вр$_{у}$-I ГОСТ6787-80*,L=550	4	0.05кг
Б4	2			Ø6 AIII ГОСТ5781-82,L=650	2	0.14кг

ВЗАМ. ИНВ. N°

ПОДП. И ДАТА

ИНВ. N° ПОДЛ.

ИЗМ.	КОЛ.УЧ.	ЛИСТ	N°ДОК.	ПОДП.	ДАТА
РАЗРАБ.		Курмангали			
ПРОВЕР.		Байхатов			

SM-00-20-01-НВ КЖИ-1.006

Сетка

СТАДИЯ	МАССА	МАСШТАБ
Р	0.48	1:20
ЛИСТ	ЛИСТОВ 1	

ТОО "Smartech"

Альбом V

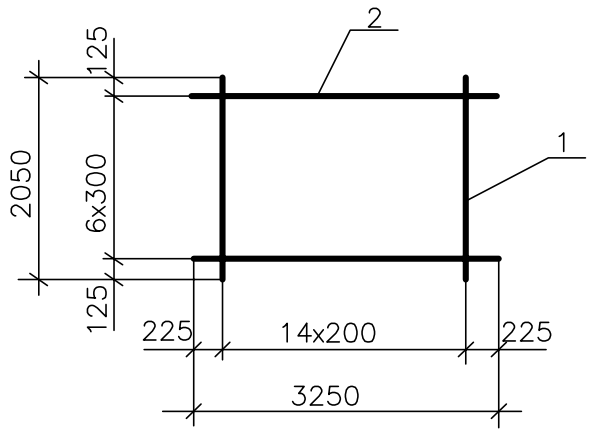

Форм.	Зона	Поз.	Обозначение	Наименование	Кол	Примечание
				Документация		
			-КЖИ-ТТ2	ТТ2		
				Детали		
Б4	1			Ø12AIII ГОСТ 5781-82,L=2050	15	1.82кг
Б4	2			Ø6 AIII ГОСТ 5781-82,L=3250	7	0.72кг

ВЗАМ. ИНВ. N°

ПОДП. И ДАТА

ИНВ. N° ПОДЛ.

ИЗМ.	КОЛ.УЧ.	ЛИСТ	N°ДОК.	ПОДП.	ДАТА
РАЗРАБ.		Курмангали			
ПРОВЕР.		Байхатов			

SM-00-20-01-НВ КЖИ-1.012

Сетка

СТАДИЯ	МАССА	МАСШТАБ
Р	32.34	1:70
ЛИСТ	ЛИСТОВ 1	

ТОО "Smartech"

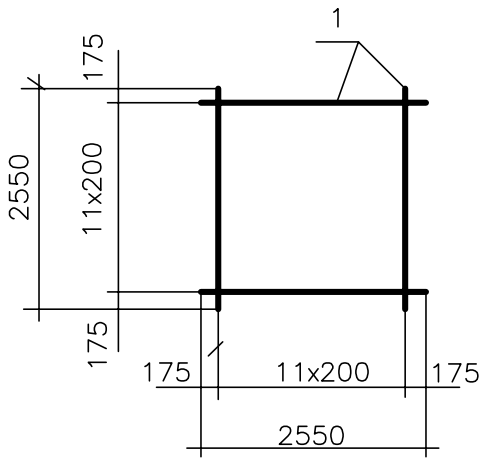

Форм.	Зона	Поз.	Обозначение	Наименование	Кол-во	Примечание
				Документация		
			-КЖИ-ТТ2	ТТ2		
				Детали		
Б4	1			Ø12AIII ГОСТ 5781-82 L=2550	24	2.26кг

ИЗМ.	КОЛ.УЧ.	ЛИСТ	N°ДОК.	ПОДП.	ДАТА
РАЗРАБ.		Курмангали			
ПРОВЕР.		Байхатов			

SM-00-20-01-НВ КЖИ-1.013

Сетка

СТАДИЯ	МАССА	МАСШТАБ
Р	54.24	1:70
ЛИСТ	ЛИСТОВ 1	

ТОО "Smartech"

ВЗАМ. ИНВ. N°

ПОДП. И ДАТА

ИНВ. N° ПОДЛ.

Альбом V

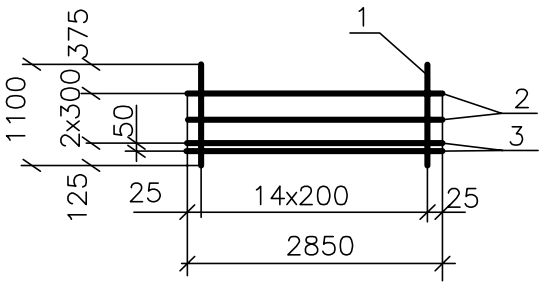

Форм.	Зона	Поз.	Обозначение	Наименование	Кол	Примечание
				Документация		
			-КЖИ-ТТ2	ТТ2		
				Детали		
Б4	1			Ø14 AIII ГОСТ 5781-82,L=1100	15	1.33кг
Б4	2			Ø6 AIII ГОСТ 5781-82,L=2850	2	0.63кг
Б4	3			Ø8 AIII ГОСТ 5781-82,L=2850	2	1.13кг

ВЗАМ. ИНВ. N°

ПОДП. И ДАТА

ИНВ. N° ПОДЛ.

ИЗМ.	КОЛ.УЧ.	ЛИСТ	N°ДОК.	ПОДП.	ДАТА
РАЗРАБ.		Курмангали			
ПРОВЕР.		Байхатов			

SM-00-20-01-НВ КЖИ-1.014

Сетка

СТАДИЯ	МАССА	МАСШТАБ
Р	23.47	1:75
ЛИСТ	ЛИСТОВ 1	

ТОО "Smartech"

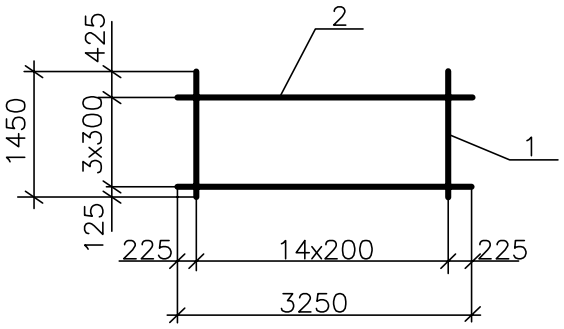

Форм.	Зона	Поз.	Обозначение	Наименование	Кол	Примечание
				Документация		
			-КЖИ-ТТ2	ТТ2		
				Детали		
Б4	1			Ø12 AIII ГОСТ5781-82,L=1450	15	1.29кг
Б4	2			Ø6 AIII ГОСТ5781-82,L=3250	4	0.72кг

ВЗАМ. ИНВ. N°

ПОДП. И ДАТА

ИНВ. N° ПОДЛ.

ИЗМ.	КОЛ.УЧ.	ЛИСТ	N°ДОК.	ПОДП.	ДАТА
РАЗРАБ.		Курмангали			
ПРОВЕР.		Байхатов			

SM-00-20-01-НВ КЖИ-1.016

Сетка

СТАДИЯ	МАССА	МАСШТАБ
Р	22.23	1:75
ЛИСТ	ЛИСТОВ 1	

ТОО "Smartech"

Альбом V

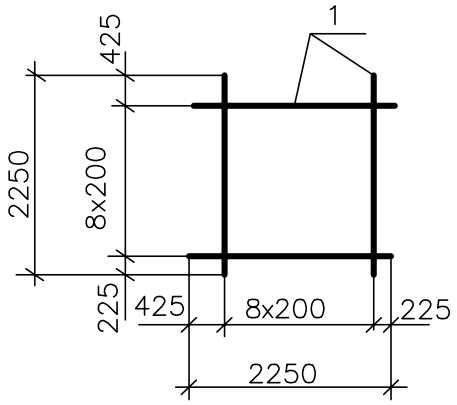

Форм.	Зона	Поз.	Обозначение	Наименование	Кол-во	Примечание
				Документация		
			-КЖИ-ТТ2	ТТ2		
				Детали		
Б4	1			Ø12 AIII ГОСТ5781-82,L=2250	18	2.00кг

ИЗМ.	КОЛ.УЧ.	ЛИСТ	N°ДОК.	ПОДП.	ДАТА
РАЗРАБ.		Курмангали			
ПРОВЕР.		Байхатов			

SM-00-20-01-НВ КЖИ-1.017

Сетка

СТАДИЯ	МАССА	МАСШТАБ
Р	36.00	1:75
ЛИСТ	ЛИСТОВ 1	

ТОО "Smartech"

ВЗАМ. ИНВ. N°

ПОДП. И ДАТА

ИНВ. N° ПОДЛ.

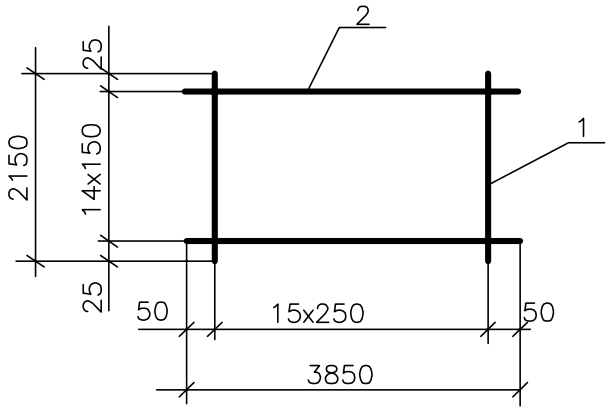

Обозначение	Размеры,мм		n	Масса ед,кг
	a	L		
–КЖИ–1.025	50	3850	15	15.79

Форм.	Зона	Поз.	Обозначение	Наименование	Кол–во	Примечание
				Документация		
			–КЖИ–ТТ2	ТТ2		
				Детали		
Б4	1			Ø4 Вр$_{у}$–I ГОСТ6787–80*,L=2150	16	0.19кг
Б4	2			Ø6 AIII ГОСТ5781–82,L=3850	15	0.85кг

ВЗАМ. ИНВ. N°

ПОДП. И ДАТА

ИНВ. N° ПОДЛ.

ИЗМ.	КОЛ.УЧ.	ЛИСТ	N°ДОК.	ПОДП.	ДАТА
РАЗРАБ.		Курмангали			
ПРОВЕР.		Байхатов			

SM–00–20–01–НВ КЖИ–1.025

Сетка

СТАДИЯ	МАССА	МАСШТАБ
Р	См. табл.	1:70
ЛИСТ	ЛИСТОВ 1	

ТОО "Smartech"

Альбом V

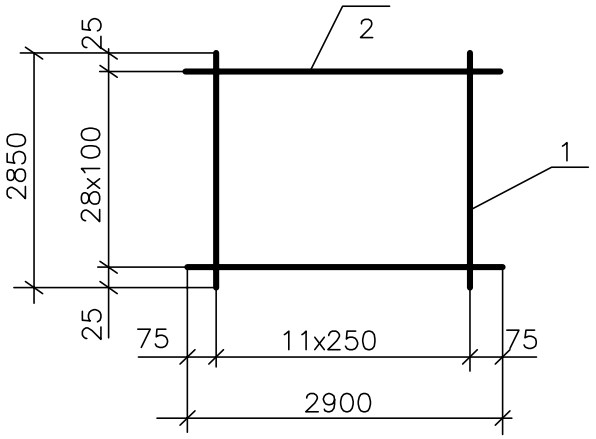

Обозначение	Размеры,мм		n	Масса ед,кг
	a	L		
–КЖИ–1.026				
–02	75	2900	11	21.68

Форм.	Зона	Поз.	Обозначение	Наименование	Кол–во	Примечание
				Документация		
			–КЖИ–ТТ2	ТТ2		
				Детали		
Б4	1			Ø4 Вр$_{у}$–I ГОСТ6787–80*,L=2850	12	0.26кг
Б4	2			Ø6 AIII ГОСТ5781–82,L=2900	29	0.64кг

ВЗАМ. ИНВ. N°

ПОДП. И ДАТА

ИНВ. N° ПОДЛ.

ИЗМ.	КОЛ.УЧ.	ЛИСТ	N°ДОК.	ПОДП.	ДАТА
РАЗРАБ.		Курмангали			
ПРОВЕР.		Байхатов			

SM–00–20–01–НВ КЖИ–1.026

Сетка

СТАДИЯ	МАССА	МАСШТАБ
Р	См. табл.	1:70
ЛИСТ	ЛИСТОВ 1	

ТОО "Smartech"

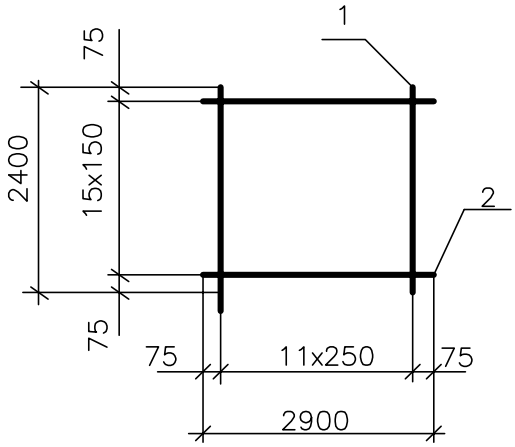

Обозначение	Размеры,мм		n	Масса ед,кг
	a	L		
–КЖИ–1.029	75	2900	11	12.90

Форм.	Зона	Поз.	Обозначение	Наименование	Кол–во	Примечание
				Документация		
			–КЖИ–ТТ2	ТТ2		
				Детали		
Б4	1			Ø4 Вру–I ГОСТ6787–80*,L=2400	12	0.22кг
Б4	2			Ø6 AIII ГОСТ5781–82,L=2900	16	0.64кг

ВЗАМ. ИНВ. N°

ПОДП. И ДАТА

ИНВ. N° ПОДЛ.

ИЗМ.	КОЛ.УЧ.	ЛИСТ	N°ДОК.	ПОДП.	ДАТА
РАЗРАБ.		Курмангали			
ПРОВЕР.		Байхатов			

SM–00–20–01–НВ КЖИ–1.029

Сетка

СТАДИЯ	МАССА	МАСШТАБ
Р	См. табл.	1:15
ЛИСТ	ЛИСТОВ 1	

ТОО "Smartech"

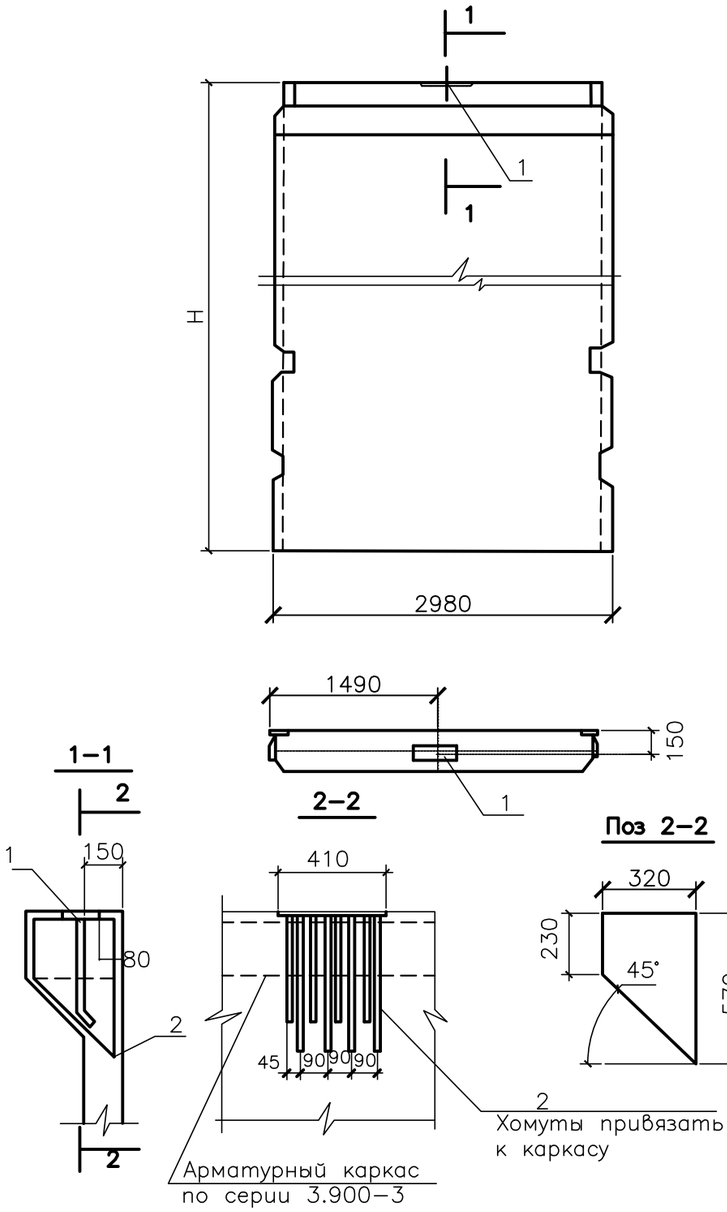

Форм.	Зона	Поз.	Обозначение	Наименование	Кол.на исполн. –КЖИ–2.100			Примечание
					–			
				Документация				
			–КЖИ–ТТ1	ТТ1				
				Сборочные единицы				
А3			3.900–3,вып.4/82	ПС1–36–30				Со всеми закладными изделиями
				Изделие закладное				
А3		1	3.900–3,вып.2/82	МН2	1			7.82кг
				Детали				
Б4		2		Ø5Вру–I ГОСТ 6727–80*L=1570	4			0.22кг
				Материалы				
				Бетон марки В15,W8,F150	1.93			$м^3$

Ведомость расхода стали на дополнительные арматурные и закладные изделия,кг

Марка элемента	Арматурные изделия					Изделия закладные							Общий расход
	Арматура класса				Всего	Арматура класса			Прокат марки			Всего	
	А–III		Вру–I			А–III			Вст 3 кп2				
	ГОСТ 5781–82		ГОСТ6727–80*			ГОСТ 5781–82			ГОСТ 103–76*				
	Ø10	ИТОГО	Ø5	ИТОГО		Ø14	Ø18	ИТОГО	б=8	б=14	ИТОГО		
–КЖИ–2.100	–	–	0.9	0.9	0.9	2.4	–	2.4	6.4	–	6.4	7.8	8.7

Обозначение	Наименование	Н	Масса ед. m
–КЖИ–2.100	ПС1–36–30а	3.60	4.83

ИЗМ.	КОЛ.УЧ.	ЛИСТ	N°ДОК.	ПОДП.	ДАТА
РАЗРАБ.		Курмангали			
ПРОВЕР.		Байхатов			

06.068–НВ КЖИ–2.100

Сетка

СТАДИЯ	МАССА	МАСШТАБ
Р	См. табл.	1:50
ЛИСТ	ЛИСТОВ 1	

ТОО "Smartech"

ВЗАМ. ИНВ. N°

ПОДП. И ДАТА

ИНВ. N° ПОДП.

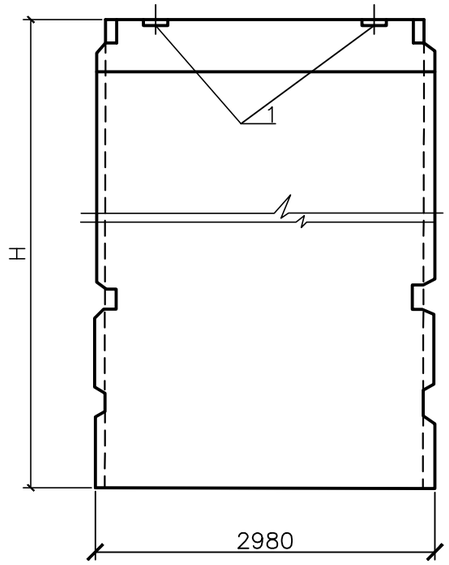

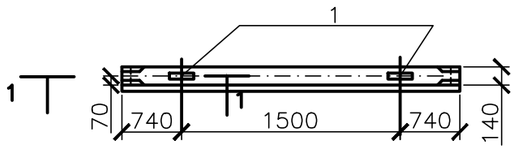

1–1

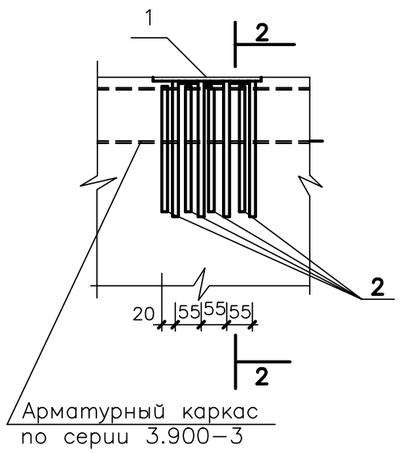

2–2

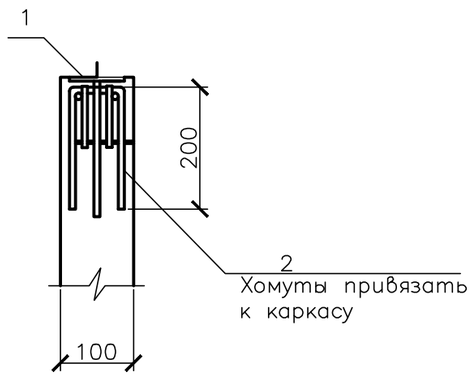

Форм.	Зона	Поз.	Обозначение	Наименование	Кол.на исполн. –КЖИ–2.200			Примечание
					–			
				Документация				
			–КЖИ–ТТ1	ТТ1				
				Сборочные единицы				
А3			3.900–3,вып.4/82	ПС2–36–30	X			Со всеми закладными изделиями
				Изделие закладное				
А3		1	3.900–3,вып.2/82	МН1	2			2.64кг
				Детали				
Б4		2		Ø5Вр$_{у}$–I ГОСТ 6727–80*L=500	4			0.07кг
				Материалы				
				Бетон марки В15,W8,F150	1.71			м^3

Ведомость расхода стали на дополнительные арматурные и закладные изделия,кг

Марка элемента	Арматурные изделия			Изделия закладные					Общий расход
	Арматура класса Вр$_{у}$–I ГОСТ6727–80*		Всего	Арматура класса А–III ГОСТ 5781–82		Прокат марки Вст 3 кп2 ГОСТ 103–76*		Всего	
	Ø5	ИТОГО		Ø8	ИТОГО	б=8	ИТОГО		
–КЖИ–2.200	0.3	0.3	0.3	0.9	0.9	4.4	4.4	5.3	5.6

Обозначение	Наименование	Н	Масса ед. т
–КЖИ–2.200	ПС2–36–30а	3.60	4.28

ИЗМ.	КОЛ.УЧ.	ЛИСТ	N°ДОК.	ПОДП.	ДАТА
РАЗРАБ.		Курмангали			
ПРОВЕР.		Байхатов			

06.068–НВ КЖИ–2.200

Сетка

СТАДИЯ	МАССА	МАСШТАБ
Р	См. табл.	1:50
ЛИСТ	ЛИСТОВ 1	

ТОО "Smartech"

ВЗАМ. ИНВ. N° | ПОДП. И ДАТА | ИНВ. N° ПОДЛ.

Альбом V

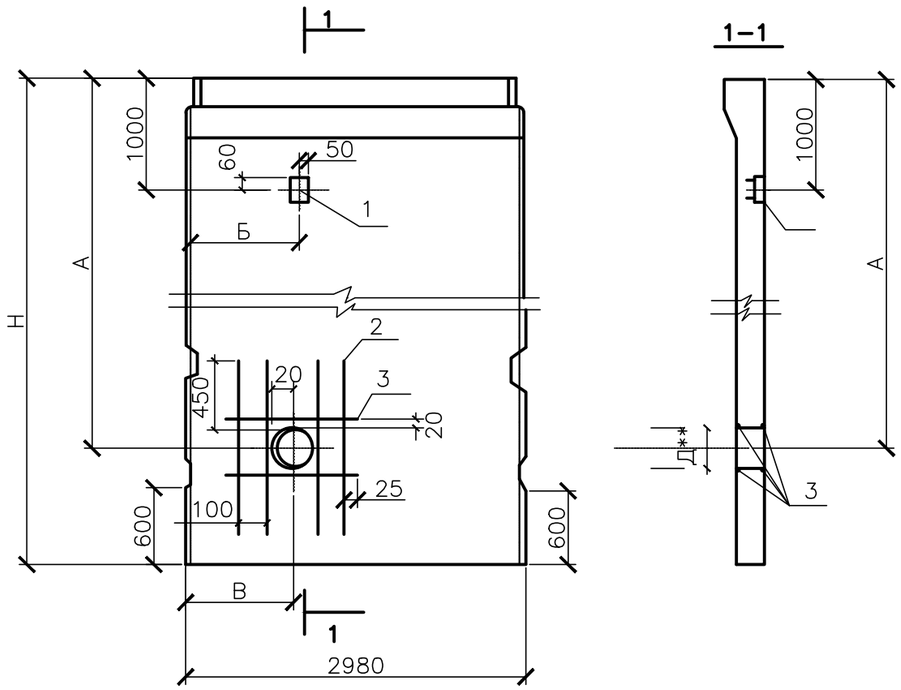

Форм.	Зона	Поз.	Обозначение	Наименование	Кол.на исполн. –КЖИ–2.300			Примечание
					–		0.2	
				Документация				
			–КЖИ–ТТ1	ТТ1				
				Сборочные единицы				
			3.900–3,вып.4/82	ПС1–36–30	X		X	Со всеми закладными изделиями
А4		1	–КЖИ–2.301	Изделие закладное	1		1	0.96кг
Б4		2		Детали				
Б4		3		Ø12 AIII ГОСТ 5781–82 L=1360	8		8	1.21кг
				Ø8 AIII ГОСТ 5781–82L=750	4		4	0.3кг
				Материалы				
				Бетон марки В15,W8,F150	1.93		1.93	$м^3$

Обозначение		Н,м	Размеры,мм				Масса ед. т
			А	Б	В	Д**	
–КЖИ–2.300	ПС1–36–30б	3.60	3040	600	600	170	4.83
–0.2	ПС1–36–30в		2390	1400			

Д**–диаметр отверстия в панели для пропуска труб, равный наружному диаметру трубы плюс 60мм.

Ведомость расхода стали на дополнительные арматурные и закладные изделия,кг

Марка элемента	Арматурные изделия				Изделия закладные					Общий расход
	Арматура класса А–III ГОСТ 5781–82			Всего	Арматура класса А–III ГОСТ 5781–82		Прокат марки Вст 3 кп2 ГОСТ 103–76*		Всего	
	Ø8	Ø12	ИТОГО		Ø18	ИТОГО	б=8	ИТОГО		
–КЖИ–2.300	1.2	9.7	10.9	10.9	0.08	0.08	0.88	0.88	0.96	11.86
–КЖИ–2.300–0.2	1.2	9.7	10.9	10.9	0.08	0.08	0.88	0.88	0.96	11.86

ИЗМ.	КОЛ.УЧ.	ЛИСТ	N°ДОК.	ПОДП.	ДАТА
РАЗРАБ.		Курмангали			
ПРОВЕР.		Байхатов			

06.068–НВ КЖИ–2.300

Сетка

СТАДИЯ	МАССА	МАСШТАБ
Р	См. табл.	1:50
ЛИСТ	ЛИСТОВ 1	

ТОО "Smartech"

ВЗАМ. ИНВ. N° | ПОДП. И ДАТА | ИНВ. N° ПОДЛ.

Альбом V

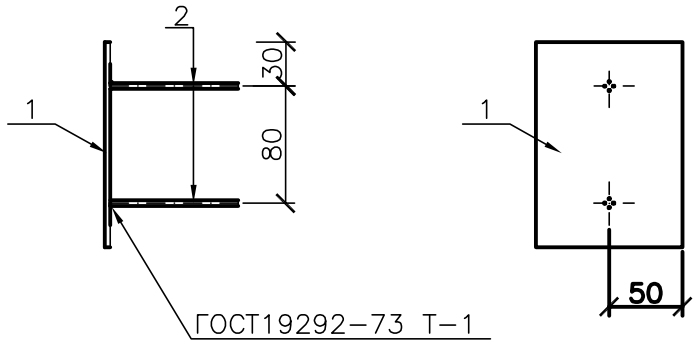

Форм.	Зона	Поз.	Обозначение	Наименование	Кол–во	Примечание
				Документация		
			–КЖИ–ТТ2	ТТ2		
				Детали		
Б4	1			Полоса $\frac{100x8ГОСТ103–76*}{ВСт3\ ГОСТ\ 380–94}$, L=140	1	0.88кг
Б4	2			Ø8 AIII ГОСТ5781–82,L=100	2	0.04кг

ПРИМЕЧАНИЕ

Защитить от коррозии в соответствии с п. ТТ1.3

ВЗАМ. ИНВ. N°

ПОДП. И ДАТА

ИНВ. N° ПОДЛ.

ИЗМ.	КОЛ.УЧ.	ЛИСТ	N°ДОК.	ПОДП.	ДАТА
РАЗРАБ.		Курмангали			
ПРОВЕР.		Байхатов			

SM–00–20–01–НВ КЖИ–2.301

Изделие закладное

СТАДИЯ	МАССА	МАСШТАБ
Р	0.96	1:5
ЛИСТ	ЛИСТОВ 1	

С38/23 ВСт3кп2 ГОСТ 380–94

ТОО "Smartech"

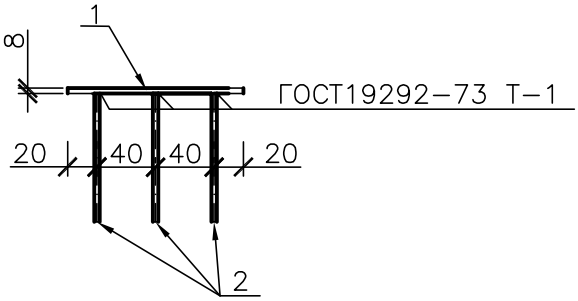

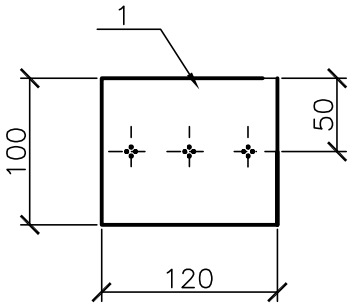

Форм.	Зона	Поз.	Обозначение	Наименование	Кол–во	Примечание
				Документация		
			–КЖИ–ТТ2	ТТ2		
				Детали		
Б4	1			Полоса $\frac{100x8ГОСТ103–76*}{ВСт3\ ГОСТ\ 380–94}$, L=120	1	0.75кг
Б4	2			Ø8 AIII ГОСТ5781–82,L=180	3	0.07кг

ВЗАМ. ИНВ. N°

ПОДП. И ДАТА

ИНВ. N° ПОДЛ.

ИЗМ.	КОЛ.УЧ.	ЛИСТ	N°ДОК.	ПОДП.	ДАТА
РАЗРАБ.		Курмангали			
ПРОВЕР.		Байхатов			

SM–00–20–01–НВ КЖИ–4.101

Изделие закладное

СТАДИЯ	МАССА	МАСШТАБ
Р	0.96	1:15
ЛИСТ	ЛИСТОВ 1	

С38/23 ВСт3кп2 ГОСТ 380–94

ТОО "Smartech"

Альбом V

Форм.	Зона	Поз.	Обозначение	Наименование	Кол. на исполн. –КЖИ–3.100 –01	Примечание
				Документация		
			–КЖИ–ТТ2	ТТ2		
			КЖИ–3.100 СБ	Сборочный чертеж		
				Сборочные единицы		
А3		1	КЖИ–3.110	Каркас		
			–0.1		1	
А3		3	КЖИ–3.120	Каркас		
			–0.3		2	
А3		4	КЖИ–3.101	Сетка		
			–0.2		1	
		5	–0.3		1	
А3		6	КЖИ–3.102	Сетка		
			–0.1		1	
А3		7	КЖИ–3.103	Сетка		
			–0.2		1	
		8	–0.3		1	
А4		10	КЖИ–3.104	Сетка		
			–0.1		18	
А4		11	КЖИ–3.105	Петля строповочная		
			–0.1		4	
А3		12	3.900–3, вып.2/82 л.2	Изделие закладное МН1	2	* 2.64кг
				Материалы		
				Бетон марки В15,W8,F150	1,66	$м^3$

* Защитить от коррозии в соответствии с п. ТТ1.3

ИЗМ.	КОЛ.УЧ.	ЛИСТ	N°ДОК.	ПОДП.	ДАТА
РАЗРАБ.		Курмангали			
ПРОВЕР.		Байхатов			

SM–00–20–01–НВ КЖИ–3.100

Блок угловой

СТАДИЯ	МАССА	МАСШТАБ
Р		
ЛИСТ	ЛИСТОВ 1	

ТОО "Smartech"

ВЗАМ. ИНВ. N°

ПОДП. И ДАТА

ИНВ. N° ПОДЛ.

РИС.1

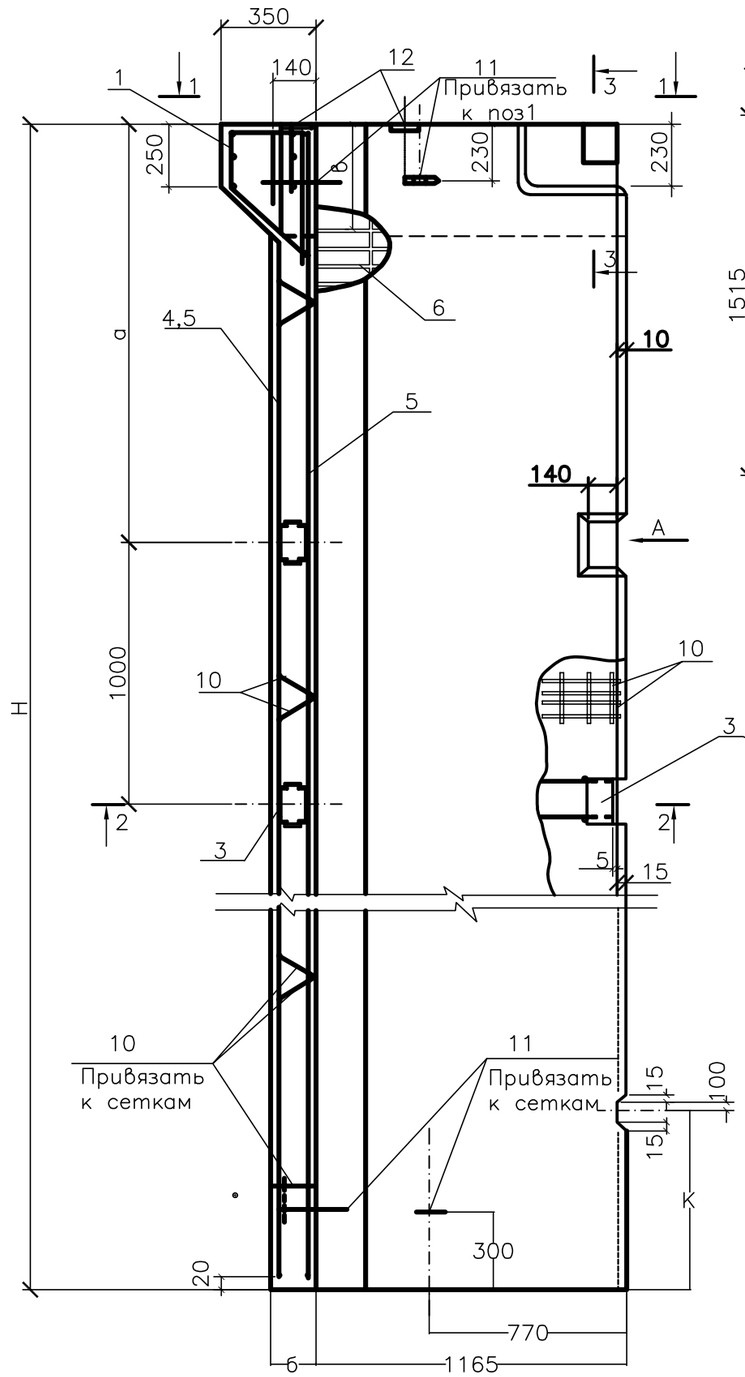

1–1

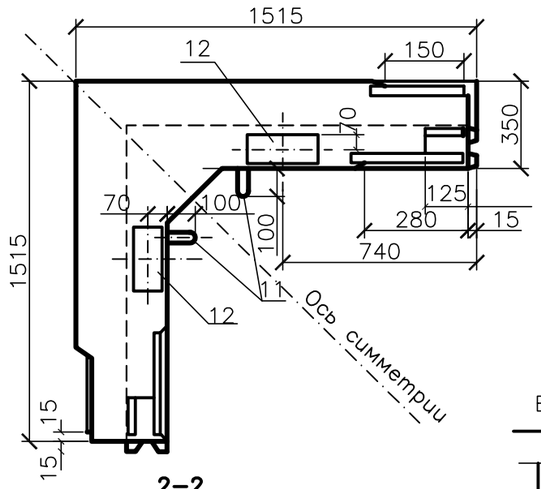

2–2

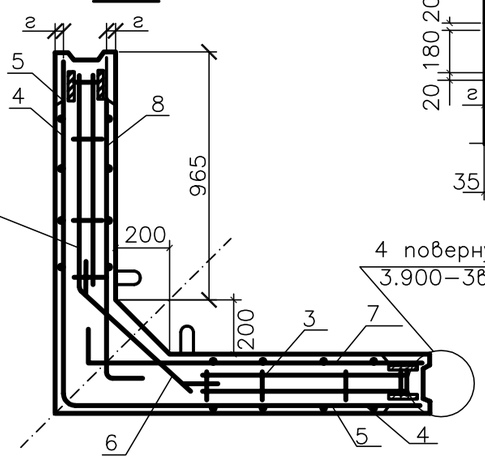

Схема 2 расположения фиксаторов п.10

Вид А

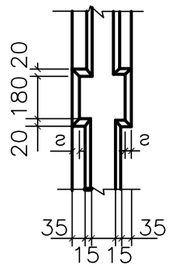

4 повернуто
3.900–3вып.4/82

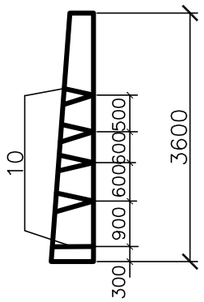

Обозначение	Размеры,мм						Масса ед.,кг	Рис. схема фиксат.
	H	б	a	г	в	k		
–КЖИ–3.100–01	3600	180	1000	32	380	700	4150	Рис.1 сх. 2

3–3

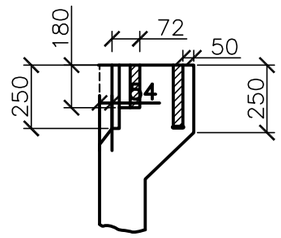

Схема опалубки

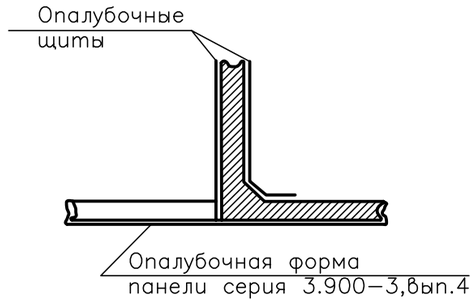

ПРИМЕЧАНИЕ

1. По конфигурции сечений блок унифицирован с панелями ПС1–36 серия 3.900–3, что позволяет использовать формы этих панелей при изготовлении блока согласно приведенной схеме.
2. Защитный слой бетона до арматуры–20мм.
3. Закладные изделия МН–1(п.12) подлежат защите от коррозии в соответствии с п. ТТ1.3.
4. Отделка открытой при бетонировании поверхности блока анологична отделке верхней при изготовлении поверхности рядовых стеновых панелей.
   Прочие поверхности блока, контактирующие с водой в сооружении, обрабатываются после их распалубки.
5. Ведомость расхода стали на блок см. КЖИ–3.110.

ИЗМ.	КОЛ.УЧ.	ЛИСТ	N°ДОК.	ПОДП.	ДАТА
РАЗРАБ.		Курмангали			
ПРОВЕР.		Байхатов			

SM–00–20–01–НВ КЖИ–3.100СБ

Блок угловой. Сборочный чертеж

СТАДИЯ	МАССА	МАСШТАБ
Р	См. табл.	1:20
ЛИСТ	ЛИСТОВ 1	

ТОО "Smartech"

ВЗАМ. ИНВ. N°

ПОДП. И ДАТА

ИНВ. N° ПОДЛ.

Альбом V

Спецификация на каркас

Форм.	Зона	Поз.	Обозначение	Наименование	Кол. на исполн. -КЖИ-3.110 01	Примечание
				Документация		
			-КЖИ-ТТ2	ТТ2		
			-КЖИ-3.111	Сборочные единицы		
А4		1	-0.1	Сетка	1	
			-КЖИ-3.112			
А3		2	-0.2		1	
		3	-0.3		1	
А3		4	-КЖИ-3.113	Изделие закладное	1	
		5	-0.1		1	
				Детали		
				Арматура по ГОСТ5781-82		
Б4		6*		Ø14 AIII L=1110	3	1.3кг
Б4		7		Ø14 AIII L=640	4	0.8кг
Б4		8		Ø6 AIII L=305	20	0.07кг

* поз.6 см. КЖИ-3.110 СБ.

Ведомость расхода стали на блок угловой, кг

Марка элемента	Арматурные изделия,кг							Закладные изделия,кг										Общий расход
	Арматура класса							Арматура класса					Прокат марки					
	А-III							А-III		Ас-II			В Ст3 КП2					
	ГОСТ 5781-82							ГОСТ 5781-82					ГОСТ 82-70*		ГОСТ 103-76*		Итого	
	Ø6	Ø8	Ø10	Ø12	Ø14	Ø18	Итого	Ø8	Итого	Ø10	Ø16	Итого	250x8	130x8	6x120	6x40		
-КЖИ-3.100-01	18.0	9.1	74.3	29.0	16.1	14.5	160.6	0.9	0.9	1.6	8.4	10.0	23.0	4.4	4.1	0.3	31.8	203.3

ИЗМ.	КОЛ.УЧ.	ЛИСТ	N°ДОК.	ПОДП.	ДАТА
РАЗРАБ.		Курмангали			
ПРОВЕР.		Байхатов			

SM-00-20-01-НВ КЖИ-3.110

Спецификация на каркас. Ведомость расхода стали на блок угловой

СТАДИЯ	МАССА	МАСШТАБ
Р	См. табл.	
ЛИСТ	ЛИСТОВ 1	

ТОО "Smartech"

ВЗАМ. ИНВ. N° | ПОДП. И ДАТА | ИНВ. N° ПОДЛ.

РИС.1

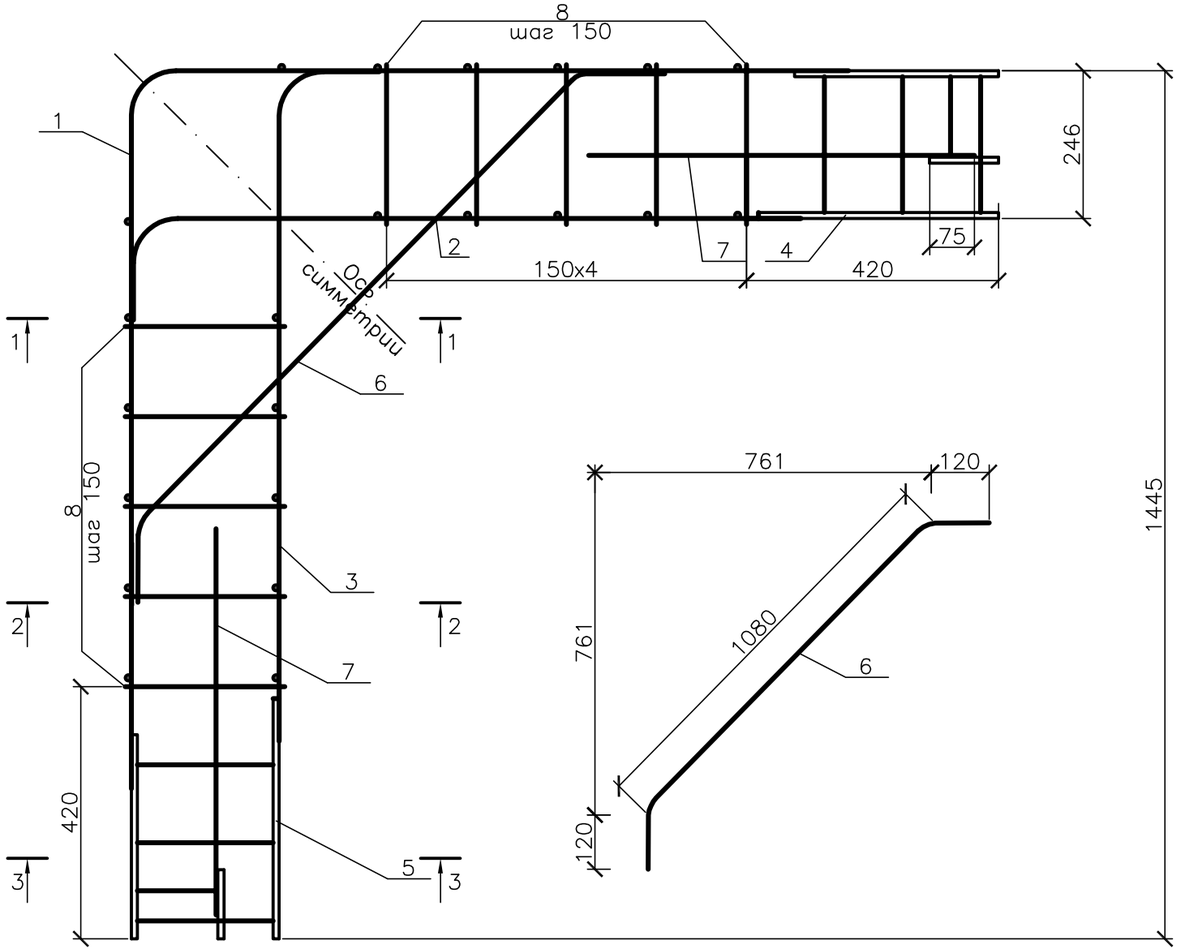

1–1

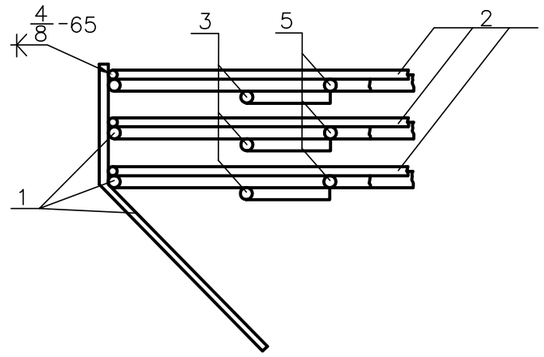

2–2

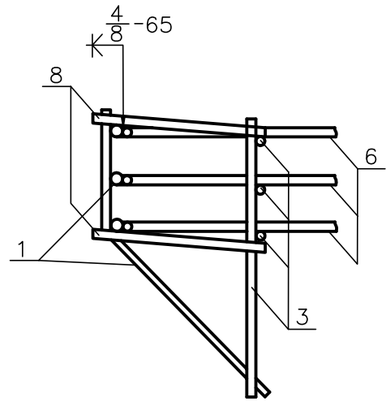

3–3

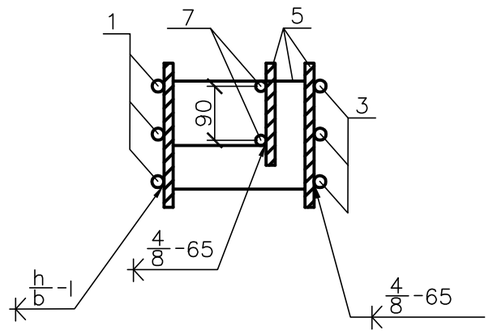

ПРИМЕЧАНИЕ

1. Сварка всех пересечений стержней типа КТ–2 по ГОСТ 14098–91.
2. В местах, указанных на чертеже – ручная электродуговая сварка. В обозначении сварных швов $\frac{h}{b}$-l приведены: h–высота, b–ширина, l– длина шва (см. таблицу). Электроды типа Э42А.

Обозначение	Размеры,мм			Рис.	Масса ед.,кг
	h	b	l		
–КЖИ–3.110–01	5	9	75	1	59.24

						SM–00–20–01–НВ КЖИ–3.110СБ		
ИЗМ.	КОЛ.УЧ.	ЛИСТ	N°ДОК.	ПОДП.	ДАТА	Каркас. Сборочный чертеж	СТАДИЯ	МАССА	МАСШТАБ
РАЗРАБ.		Курмангали					Р	См. табл.	1:10
ПРОВЕР.		Байхатов					ЛИСТ	ЛИСТОВ 1	
							ТОО "Smartech"		

ВЗАМ. ИНВ. N°

ПОДП. И ДАТА

ИНВ. N° ПОДЛ.

Альбом V

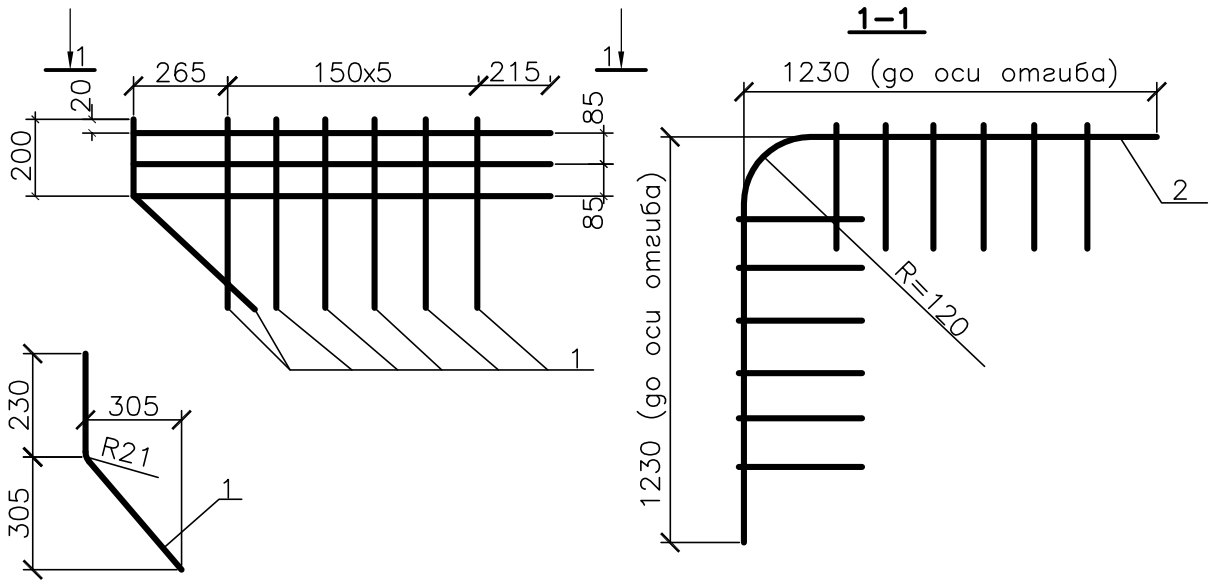

Обозначение	Масса ед., кг
–КЖИ–3.111–01	16.26

Форм.	Зона	Поз.	Обозначение	Наименование	Кол. на исполн. –КЖИ–3.111 01	Примечание
				Документация		
			–КЖИ–ТТ2	ТТ2		
				Детали		
Б4		1		Ø6 AIII ГОСТ5781–82 L=660	12	0.15кг
Б4		2		Ø18 AIII ГОСТ5781–82 L=2410	3	4.82кг

ВЗАМ. ИНВ. N°

ПОДП. И ДАТА

ИНВ. N° ПОДЛ.

ИЗМ.	КОЛ.УЧ.	ЛИСТ	N°ДОК.	ПОДП.	ДАТА
РАЗРАБ.		Курмангали			
ПРОВЕР.		Байхатов			

SM–00–20–01–НВ КЖИ–3.111

Сетка

СТАДИЯ	МАССА	МАСШТАБ
Р	См. табл.	1:20
ЛИСТ	ЛИСТОВ 1	

ТОО "Smartech"

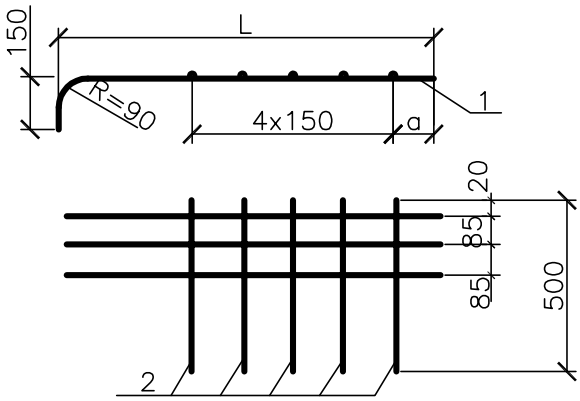

Обозначение	Размеры,мм		Масса ед.,кг
	a	L	
–КЖИ–3.112–02: –03	115	1130	5.0

Форм.	Зона	Поз.	Обозначение	Наименование	Кол. на исполн. –КЖИ–3.112		Примечание
					02	03	
				Документация			
			–КЖИ–ТТ2	ТТ2			
				Детали			
Б4		1		Ø14 AIII ГОСТ 5781–82 L=1240	3	3	1.5кг
Б4		2		Ø6 AIII ГОСТ 5781–82 L=500	5	5	0.1кг

ВЗАМ. ИНВ. N°

ПОДП. И ДАТА

ИНВ. N° ПОДЛ.

ИЗМ.	КОЛ.УЧ.	ЛИСТ	N°ДОК.	ПОДП.	ДАТА
РАЗРАБ.		Курмангали			
ПРОВЕР.		Байхатов			

SM–00–20–01–НВ КЖИ–3.112

Сетка

СТАДИЯ	МАССА	МАСШТАБ
Р	См. табл.	1:20
ЛИСТ	ЛИСТОВ 1	

ТОО "Smartech"

Альбом V

РИС 1

1–1

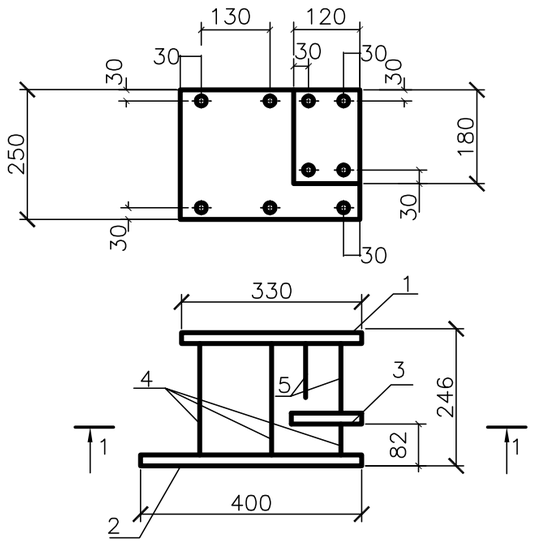

Раскрой поз.2

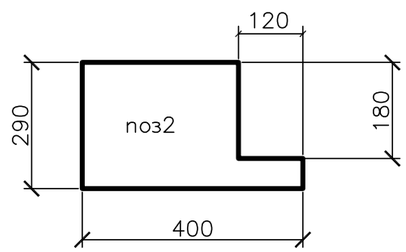

Раскрой поз.3

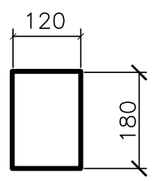

Форм.	Зона	Поз.	Обозначение	Наименование	Кол. на исполн. –КЖИ–3.113 01	Примечание
				Документация		
			–КЖИ–ТТ2	ТТ2		
				Детали		
Б4		1		Лист $\frac{250x8\ ГОСТ\ 82–70*}{В\ ст3\ ГОСТ\ 380–94}$ L=330	1	5.18кг
Б4		2		Лист $\frac{250x8\ ГОСТ\ 182–70*}{В\ ст3\ ГОСТ\ 380–94}$ L=400	1	6.28кг
Б4		3		см. раскрой.	1	
Б4		4		Ø8 AIII ГОСТ5781–82 L=150	5	0.1кг
Б4		5		Ø9 AIII ГОСТ5781–82 L=170	4	0.07кг

Обозначение	Рис.	Масса ед.,кг
–КЖИ–3.120–01	1	12.2

.

ВЗАМ. ИНВ. N°

ПОДП. И ДАТА

ИНВ. N° ПОДЛ.

ИЗМ.	КОЛ.УЧ.	ЛИСТ	N°ДОК.	ПОДП.	ДАТА
РАЗРАБ.		Курмангали			
ПРОВЕР.		Байхатов			

SM–00–20–01–НВ КЖИ–3.113

Изделие закладное

СТАДИЯ	МАССА	МАСШТАБ
Р	См. табл.	1:10

ЛИСТ | ЛИСТОВ 1

ТОО "Smartech"

Альбом V

1–1

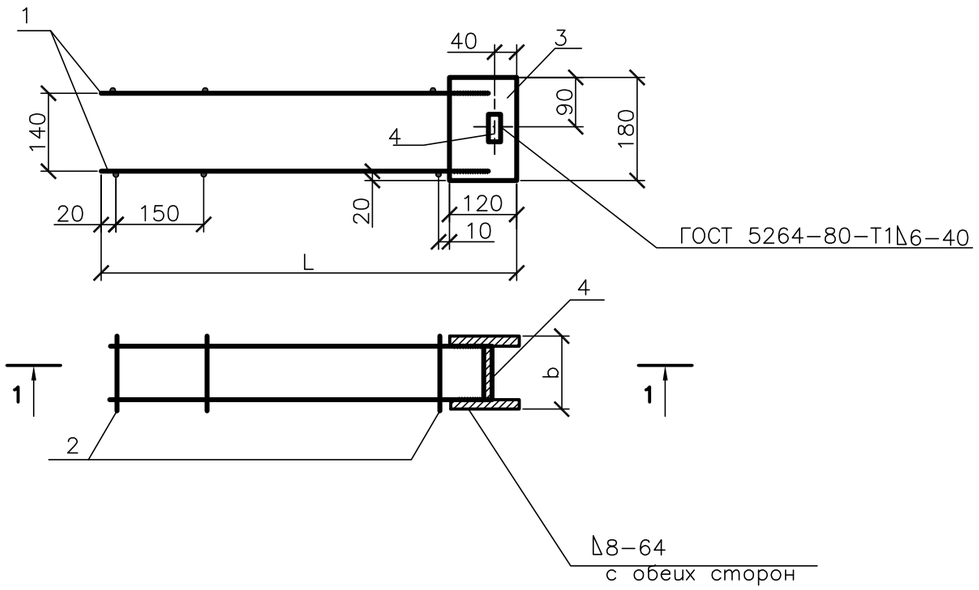

Форм.	Зона	Поз.	Обозначение	Размеры,мм L	Размеры,мм b	Масса ед.,кг
			–КЖИ–3.120–03	560	98	3.92

Форм.	Зона	Поз.	Обозначение	Наименование	Кол. на исполн. –КЖИ–3.101 03	Примечание
				Документация		
			–КЖИ–ТТ2	ТТ2		
				Детали		
				Арматура по ГОСТ 5781–82		
Б4		1		Ø12 AIII L=500	4	0.4кг
Б4		2		Ø6 AIII L=112	6	0.02кг
Б4		3		Полоса 6х20 ГОСТ 103–76* / В ст3 ГОСТ 380–94 L=180	2	1.02кг
Б4		4		Полоса 6х40 ГОСТ 103–76* / В ст3 ГОСТ 380–94 L=85	1	0.16кг

ПРИМЕЧАНИЕ

1. Сварка всех пересечений стержней типа КТ–2 по ГОСТ 14098–91.
2. В местах, указанных на чертеже–ручная электродуговая сварка. Электроды типа Э42А.

ИЗМ.	КОЛ.УЧ.	ЛИСТ	N°ДОК.	ПОДП.	ДАТА
РАЗРАБ.		Курмангали			
ПРОВЕР.		Байхатов			

SM–00–20–01–НВ КЖИ–3.120

Каркас

СТАДИЯ	МАССА	МАСШТАБ
Р	См. табл.	1:10
ЛИСТ	ЛИСТОВ 1	

ТОО "Smartech"

ВЗАМ. ИНВ. N° | ПОДП. И ДАТА | ИНВ. N° ПОДЛ.

Альбом V

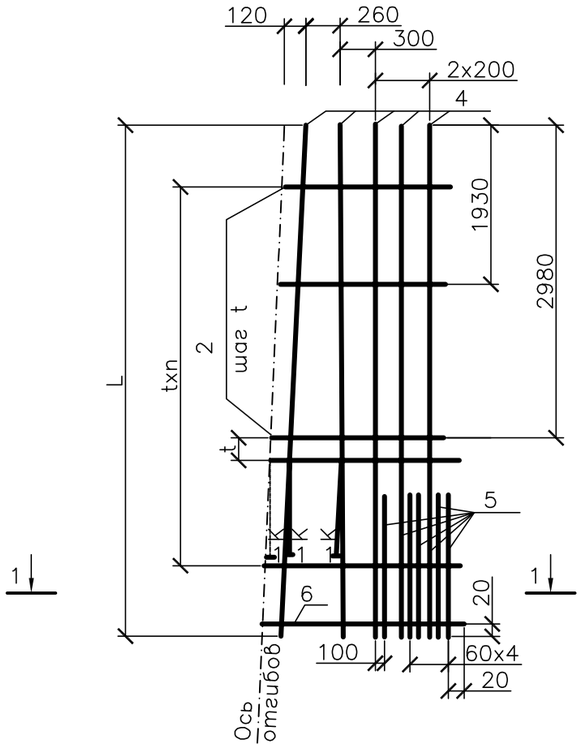

1–1

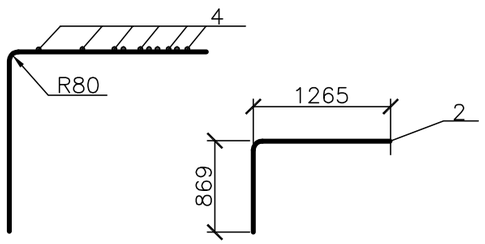

Форм.	Зона	Поз.	Обозначение	Наименование	Кол. на исполн. –КЖИ–3.101 02	03	Примечание
				Документация			
			–КЖИ–ТТ2	ТТ2			
				Детали			
				Арматура по ГОСТ 5781–82			
Б4		2		Ø12 AIII L=2100	7	7	1.86кг
Б4		4		Ø10AIII L=3560	5	5	2.20кг
Б4		5		Ø10 AIII L=1200	5	5	0.74кг
Б4		6		Ø6 AIII L=1220	1	1	0.27кг

ПРИМЕЧАНИЕ

1. Размеры даны по осям стержней.
2. Стержни поз.6, а также ось отгибов стержней п.2 располагаются под углом 1:К (см. таблицу исполненений) к вертикали на чертеже этот угол условно увеличен для большей наглядности.

Обозначение	Размеры,мм L	t	n	a	k	Масса ед.,кг
КЖИ–3.101–02	3560	400	6	480	90	28
–03				680		

ИЗМ.	КОЛ.УЧ.	ЛИСТ	N°ДОК.	ПОДП.	ДАТА
РАЗРАБ.		Курмангали			
ПРОВЕР.		Байхатов			

SM–00–20–01–НВ КЖИ–3.101

Сетка

СТАДИЯ	МАССА	МАСШТАБ
Р	См. табл.	1:50

ЛИСТ | ЛИСТОВ 1

ТОО "Smartech"

ВЗАМ. ИНВ. N° | ПОДП. И ДАТА | ИНВ. N° ПОДЛ.

Альбом V

1–1

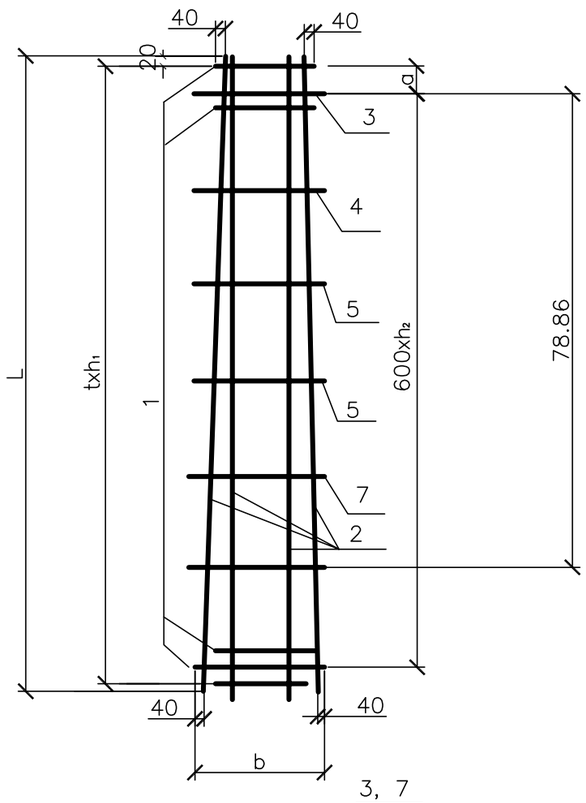

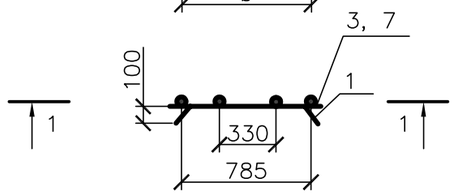

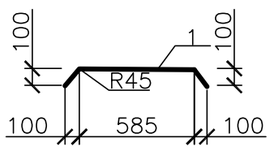

Форм.	Зона	Поз.	Обозначение	Наименование	Кол. на исполн. –КЖИ–3.102 01	Примечание
				Документация		
			–КЖИ–ТТ2	ТТ2		
				Детали		
				Арматура по ГОСТ 5781–82		
Б4		1		Ø8 AIII L=860	23	0.34кг
Б4		2		Ø6 AIII L=2840	4	0.63кг
Б4		3		Ø8 AIII L=590	1	0.23кг
Б4		4		Ø8 AIII L=610	1	0.24кг
Б4		5		Ø8 AIII L=630	1	0.25кг
Б4		6		Ø8 AIII L=650	1	0.26кг
Б4		7		Ø8 AIII L=670	1	0.26кг

Размеры даны по ося стержней

Обозначение	Размеры,мм						Масса ед.,кг
	L	b	t	h_1	h_2	c	
–КЖИ–3.102–01	2840	670	100	27	4	200	11.58

ИЗМ.	КОЛ.УЧ.	ЛИСТ	N°ДОК.	ПОДП.	ДАТА
РАЗРАБ.		Курмангали			
ПРОВЕР.		Байхатов			

SM–00–20–01–НВ КЖИ–3.102

Сетка

СТАДИЯ	МАССА	МАСШТАБ
Р	См. табл.	1:25
ЛИСТ	ЛИСТОВ 1	

ТОО "Smartech"

ВЗАМ. ИНВ. N° | ПОДП. И ДАТА | ИНВ. N° ПОДЛ.

РИС 1

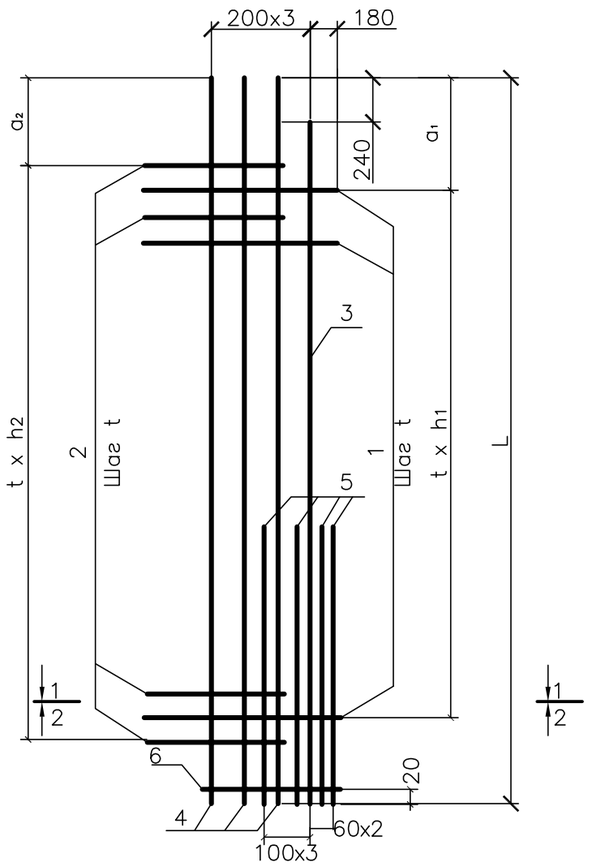

1–1 ; 2–2

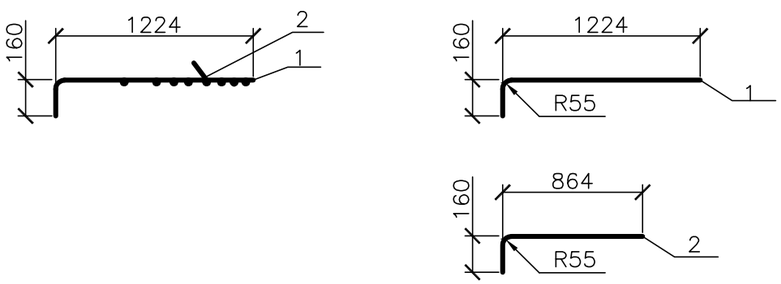

Форм.	Зона	Поз.	Обозначение	Наименование	Кол–во на исполн. КЖИ–3.103		Примечание
					02	03	
				Документация			
			КЖИ–ТТ2	ТТ2			
				Детали			
				Арматура по ГОСТ 5781–82			
Б4		1		Ø10 AIII L=1360	7	7	0.84
Б4		2		Ø10 AIII L=1000	8	8	0.62
Б4		3		Ø10 AIII L=3320	1	1	2.05
Б4		4		Ø10 AIII L=3560	3	3	2.20
Б4		5		Ø10 AIII L=1200	4	4	0.74
Б4		6		Ø10 AIII L=760	1	1	0.17

Обозначение	Размеры,мм						Масса ед.,кг	Рис. сечение
	L	t	h_1	a_1	h_2	a_2		
КЖИ–3.103–02	3560	400	6	480	7	380	22.64	Рис.1сеч.1–1
–03	3560	400	6	480	7	380	22.64	Рис.1сеч.2–2

Размеры даны по осям стержней.

ИЗМ.	КОЛ.УЧ.	ЛИСТ	N°ДОК.	ПОДП.	ДАТА
РАЗРАБ.		Курмангали			
ПРОВЕР.		Байхатов			

SM–00–20–01–НВ КЖИ–3.103

Сетка

СТАДИЯ	МАССА	МАСШТАБ
Р	См. табл.	1:25
ЛИСТ	ЛИСТОВ 1	

ТОО "Smartech"

ВЗАМ. ИНВ. N°

ПОДП. И ДАТА

ИНВ. N° ПОДП.

Альбом V

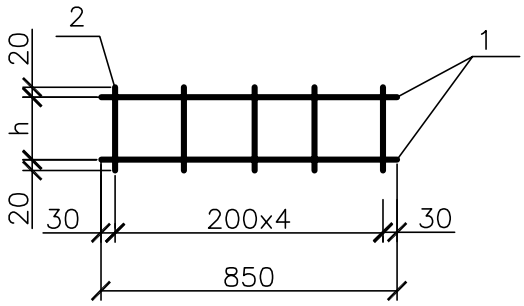

Обозначение	Размеры,мм	Масса ед.,кг
	h	
–КЖИ–3.104–01	107	0.55

Форм.	Зона	Поз.	Обозначение	Наименование	Кол. на исполн. КЖИ–3.104	Примечание
					01	
				Документация		
			–КЖИ–ТТ2	ТТ2		
				Детали		
				Арматура по ГОСТ 5781–82		
Б4		1		Ø6 AIII L=860	2	0.20
Б4		2		Ø6 AIII L=147	5	0.03

ВЗАМ. ИНВ. N°

ПОДП. И ДАТА

ИНВ. N° ПОДЛ.

ИЗМ.	КОЛ.УЧ.	ЛИСТ	N°ДОК.	ПОДП.	ДАТА
РАЗРАБ.		Курмангали			
ПРОВЕР.		Байхатов			

SM–00–20–01–НВ КЖИ–3.104

Сетка

СТАДИЯ	МАССА	МАСШТАБ
Р	См. табл.	1:50
ЛИСТ	ЛИСТОВ 1	

ТОО "Smartech"

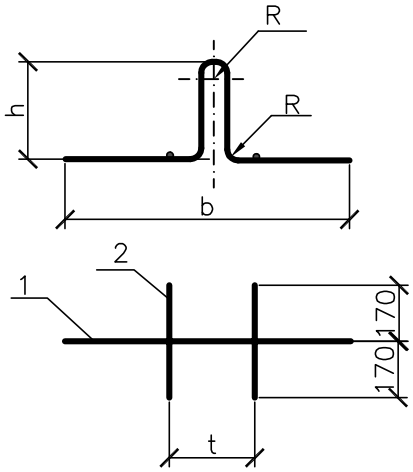

Обозначение	Размеры,мм				Масса ед.,кг
	h	в	R	t	
–КЖИ–3.105–01	240	760	30	200	2.5

Форм.	Зона	Поз.	Обозначение	Наименование	Кол. на исполн. КЖИ–3.104 01	Примечание
				Документация		
			–КЖИ–ТТ2	ТТ2		
				Детали		
				Арматура по ГОСТ 5781–82		
Б4		1		Ø16 Ас–II L=1330	1	2.1кг
Б4		2		Ø10 А–III L=340	2	0.2кг

Размеры даны по осям стержней.

ВЗАМ. ИНВ. N°

ПОДП. И ДАТА

ИНВ. N° ПОДЛ.

ИЗМ.	КОЛ.УЧ.	ЛИСТ	N°ДОК.	ПОДП.	ДАТА
РАЗРАБ.		Курмангали			
ПРОВЕР.		Байхатов			

SM–00–20–01–НВ КЖИ–3.105

Петля строповочная

СТАДИЯ	МАССА	МАСШТАБ
Р	См. табл.	1:50
ЛИСТ	ЛИСТОВ 1	

ТОО "Smartech"

Альбом V

Рис.1

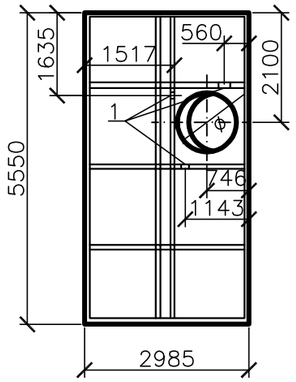

Форм.	Зона	Поз.	Обозначение	Наименование	Кол-во на исполн. КЖИ-4.100		Примечание
					–		
				Документация			
			-КЖИ-ТТ1	ТТ1			
				Сборочные единицы			
			-1.442.1-1, вып.1	1П1-2AIVT-П			Со всеми закладными изделиями*
А4	1		-КЖИ-4.101	Изделие закладное	3		0.96кг
				Материалы			
				Бетон В20,W8,F150	1.85		$м^3$

Обозначение	Марка	Рис.	Dмм	Масса ед., m
-КЖИ-4.100	1П1-2AIVT-Па	1	1000	4.50

Ведомость расхода стали на дополнительные закладные изделия,кг

Марка элемента	Изделия закладные					Общий расход
	Арматура класса А-III ГОСТ5781-82		Прокат марки Вст 3 кп2 ГОСТ103-76*		Всего	
	Ø8	Итого	б=8	Итого		
-КЖИ-4.100	0.21	0.21	0.75	0.75	0.96	0.96

* Закладные изделия по серии 1.442.1-1 подлежат защите от коррозии в соответствии с п. ТТ1.3

ИЗМ.	КОЛ.УЧ.	ЛИСТ	N°ДОК.	ПОДП.	ДАТА
РАЗРАБ.		Курмангали			
ПРОВЕР.		Байхатов			

SM-00-20-01-НВ КЖИ-4.100

Плита покрытия

СТАДИЯ	МАССА	МАСШТАБ
Р	См. табл.	1:100
ЛИСТ	ЛИСТОВ 1	

ТОО "Smartech"

ВЗАМ. ИНВ. N° | ПОДП. И ДАТА | ИНВ. N° ПОДП.

Альбом V

2–2

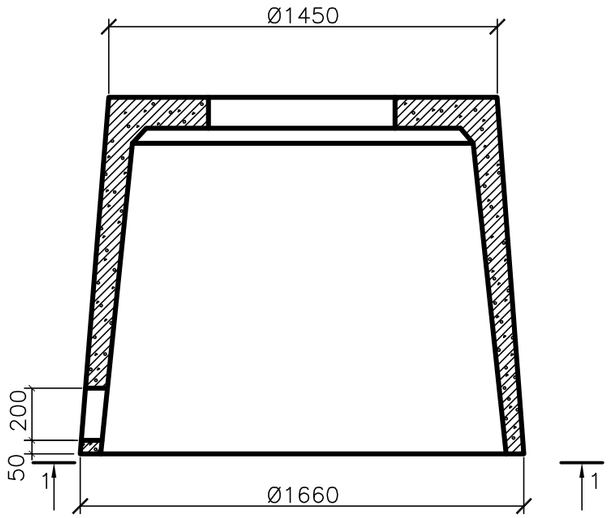

1–1

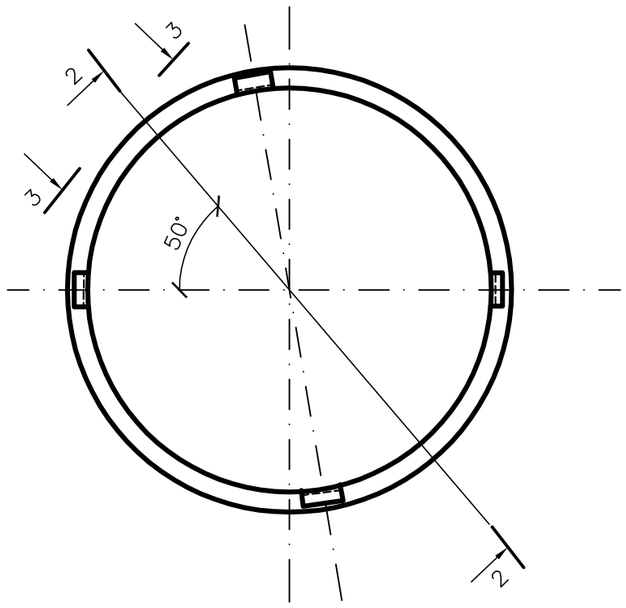

3–3

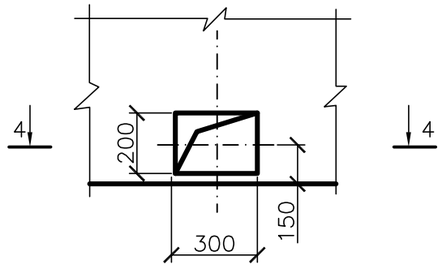

4–4

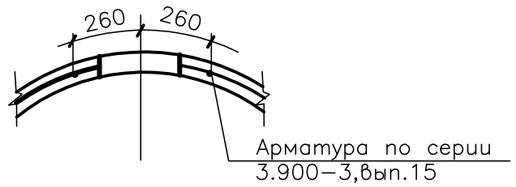

Форм.	Зона	Поз.	Обозначение	Наименование	Кол–во	Примечание
				Документация		
			–КЖИ–ТТ1	ТТ1		
				Сборочные единицы		
			3.900–3,вып.15	Колпак КЛ		Со всеми заклад–ными деталями
				Материалы		
				Бетон В15,W8,F150	0.64	м³

ИЗМ.	КОЛ.УЧ.	ЛИСТ	N°ДОК.	ПОДП.	ДАТА
РАЗРАБ.		Курмангали			
ПРОВЕР.		Байхатов			

SM–00–20–01–НВ КЖИ–4.400

Сетка

СТАДИЯ	МАССА	МАСШТАБ
Р	1.61т	1:20
ЛИСТ	ЛИСТОВ 1	

ТОО "Smartech"

ВЗАМ. ИНВ. N°

ПОДП. И ДАТА

ИНВ. N° ПОДЛ.

Альбом V

Форм.	Зона	Поз.	Обозначение	Наименование	Кол-во	Примечание
				Документация		
			-КЖИ-ТТ	ТТ1		
А4			-КЖИ-5.200СБ	Сборочный чертеж		
А4			ИС-01-19 вып.2 ПЗ	Пояснительная записка		
А4			ИС-01-19 вып.2 ТУ	Технические условия		
А3			-КЖИ-5.000ВМС	Выборка стали		
				Сборочные единицы		
А4		2	ИС-01-19 вып.2 М-11	Изделие закладное М11	8	4.64кг
				Переменные данные для исполнений		
			-КЖИ-5.200	Б1-1а		
				Сборочные единицы		
А4		1	-КЖИ-5.210	Каркас	1	
				Материалы		
				Бетон В25, W8,F150	1.83	$м^3$

ВЗАМ. ИНВ. N°

ПОДП. И ДАТА

ИНВ. N° ПОДЛ.

ИЗМ.	КОЛ.УЧ.	ЛИСТ	N°ДОК.	ПОДП.	ДАТА
РАЗРАБ.		Курмангали			
ПРОВЕР.		Байхатов			

SM-00-20-01-НВ КЖИ-5.200

Ригель Б1-1а

СТАДИЯ	ЛИСТ	ЛИСТОВ
РП		1

ТОО "Smartech"

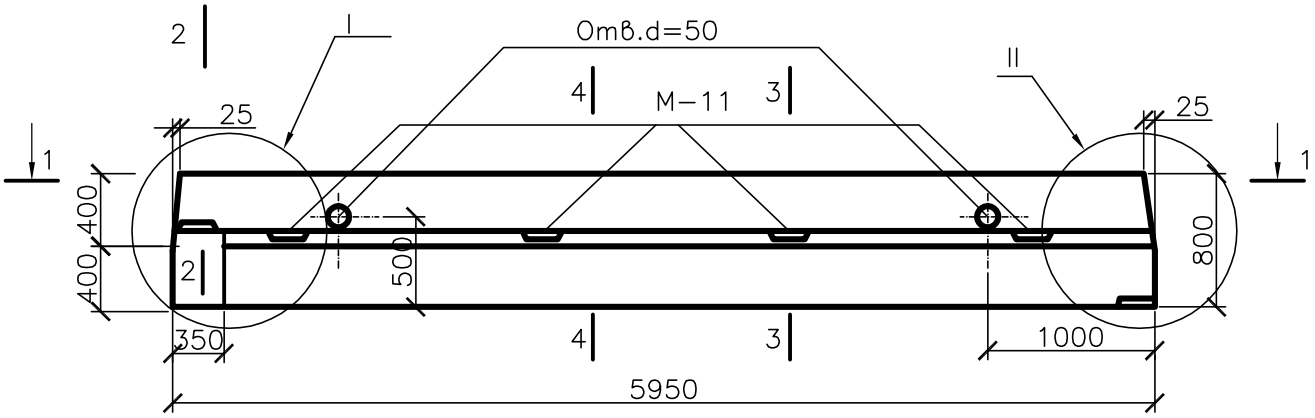

1-1

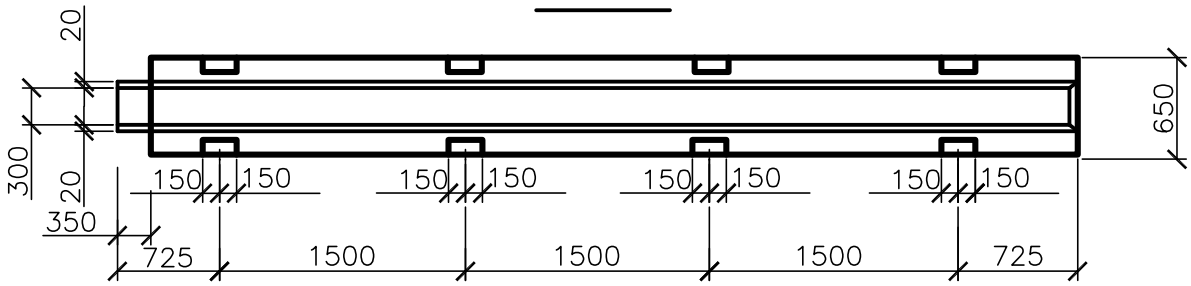

2-2

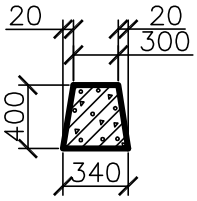

3-3

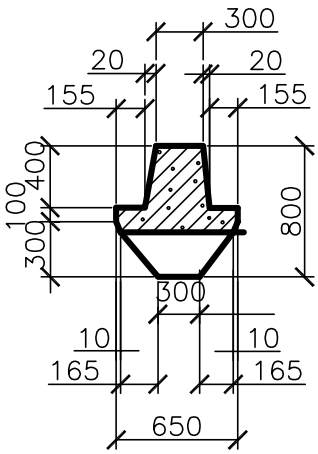

4-4

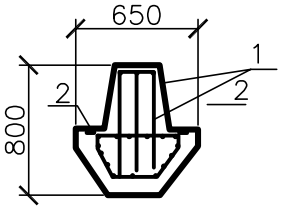

						SM-00-20-01-НВ КЖИ-5.200СБ		
ИЗМ.	КОЛ.УЧ.	ЛИСТ	N°ДОК.	ПОДП.	ДАТА			
РАЗРАБ.		Курмангали				Ригель Б1-1а. Сборочный чертеж	СТАДИЯ	МАССА	МАСШТАБ
ПРОВЕР.		Байхатов					Р	4.58т	1:40
							ЛИСТ	ЛИСТОВ 1	
							ТОО "Smartech"		

ВЗАМ. ИНВ. N°

ПОДП. И ДАТА

ИНВ. N° ПОДЛ.

Альбом V

Форм.	Зона	Поз.	Обозначение	Наименование	Кол-во	Примечание
				Документация		
			-КЖИ-ТТ	ТТ2		
А4			-КЖИ-5.210СБ	Сборочный чертеж		
				Сборочные единицы		
А4		3	-КЖИ-5.211	Сетка	2	26.15кг
А4		4	-КЖИ-5.212	Изделие закладное	1	11.76кг
А4		5	-01	Изделие закладное	1	11.44кг
				Детали		
Б4		6		Ø12 AI ГОСТ5781-82 L=280мм	14	0.25кг
			Переменные данные для исполнений			
			-КЖИ-5.210	КП-1а		
				Сборочные единицы		
А4		1	-КЖИ-5.213	Сетка	2	80.80кг
А4		2	-КЖИ-5.214	Сетка	1	77.36кг

ВЗАМ. ИНВ. N°

ПОДП. И ДАТА

ИНВ. N° ПОДП.

ИЗМ.	КОЛ.УЧ.	ЛИСТ	N°ДОК.	ПОДП.	ДАТА
РАЗРАБ.		Курмангали			
ПРОВЕР.		Байхатов			

SM-00-20-01-НВ КЖИ-5.210

Каркас

СТАДИЯ	ЛИСТ	ЛИСТОВ
РП		1

ТОО "Smartech"

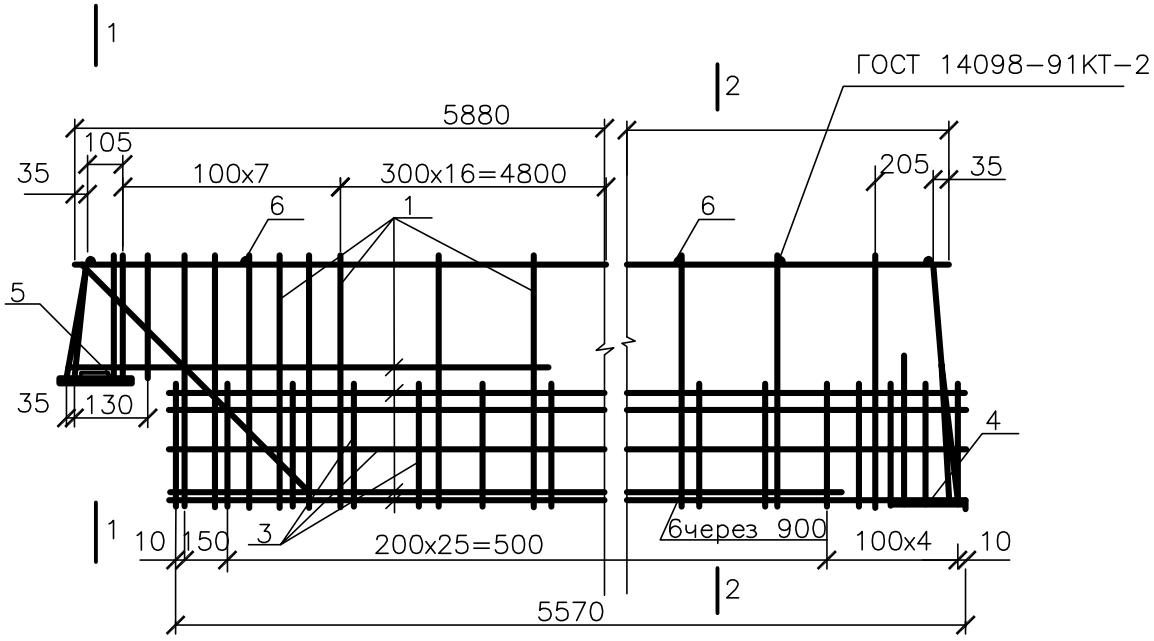

1-1

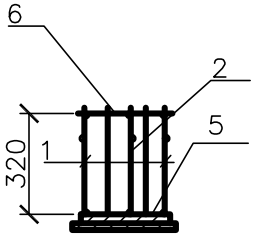

2-2

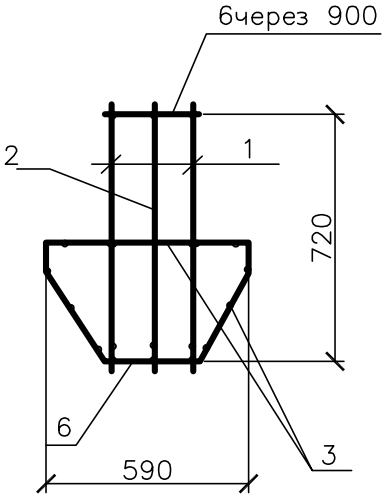

ИЗМ.	КОЛ.УЧ.	ЛИСТ	N°ДОК.	ПОДП.	ДАТА
РАЗРАБ.		Курмангали			
ПРОВЕР.		Байхатов			

SM-00-20-01-НВ КЖИ-5.210СБ

Каркас.
Сборочный чертеж

СТАДИЯ	МАССА	МАСШТАБ
Р	См. табл.	1:20
ЛИСТ 1	ЛИСТОВ 2	

ТОО "Smartech"

ВЗАМ. ИНВ. N°

ПОДП. И ДАТА

ИНВ. N° ПОДЛ.

Альбом V

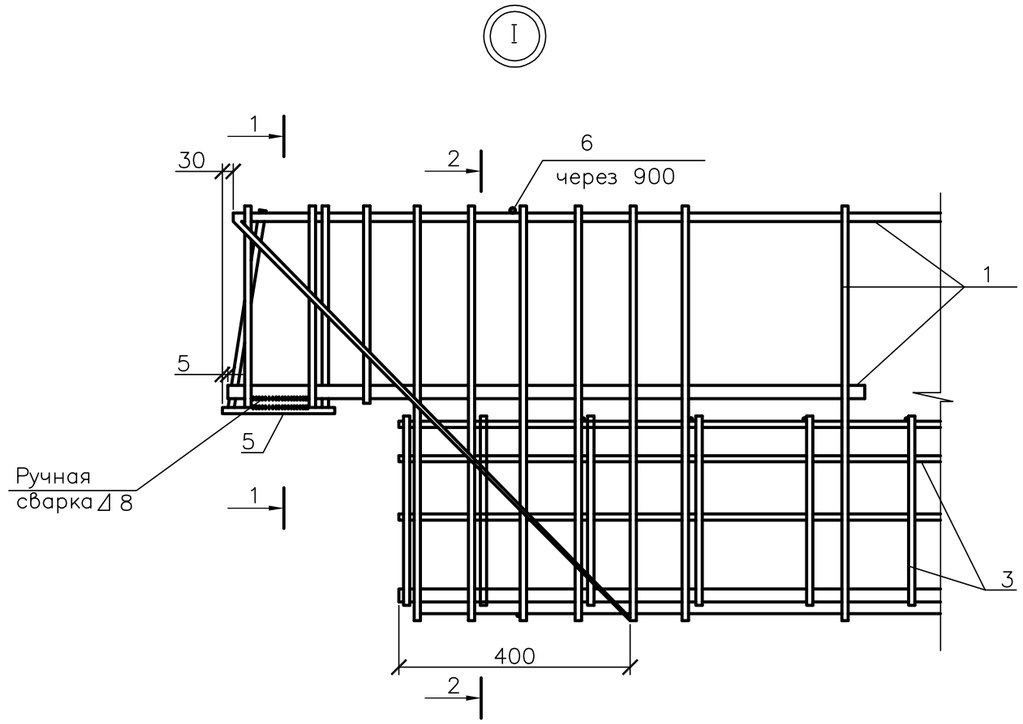

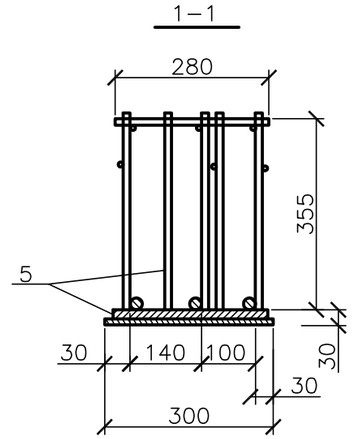

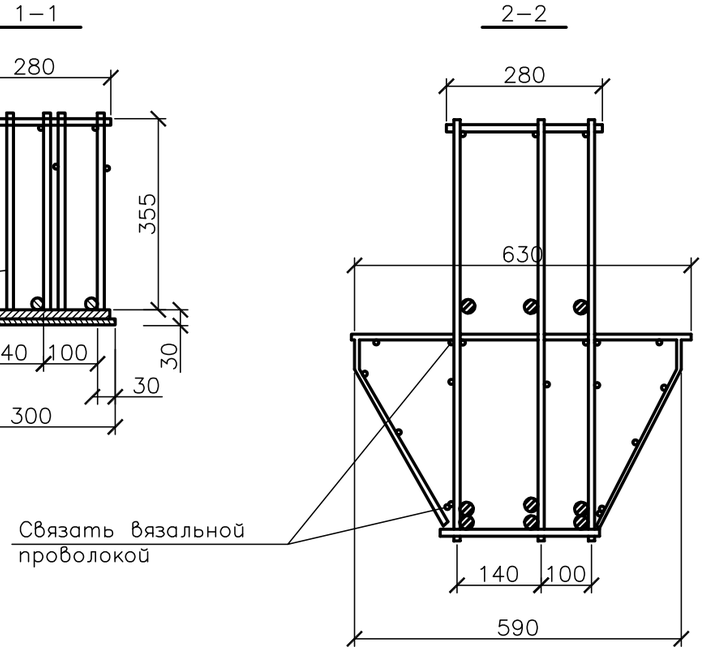

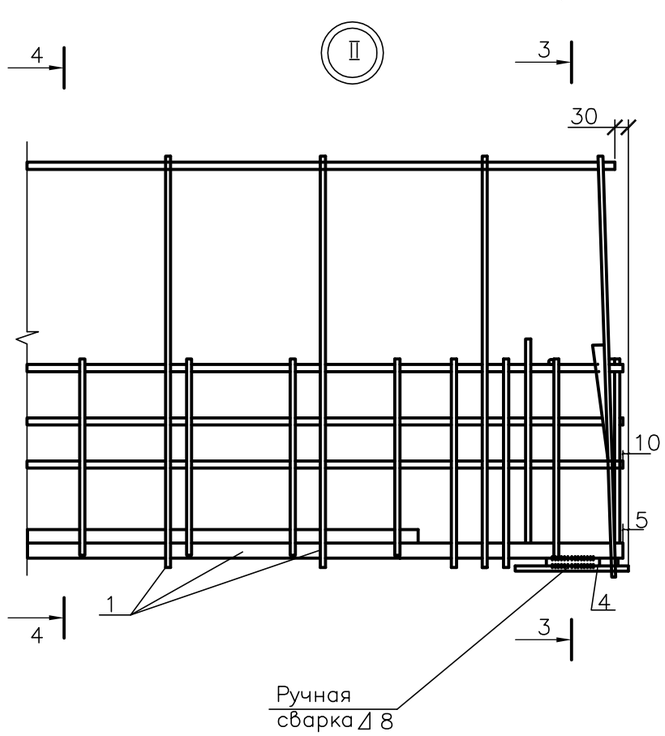

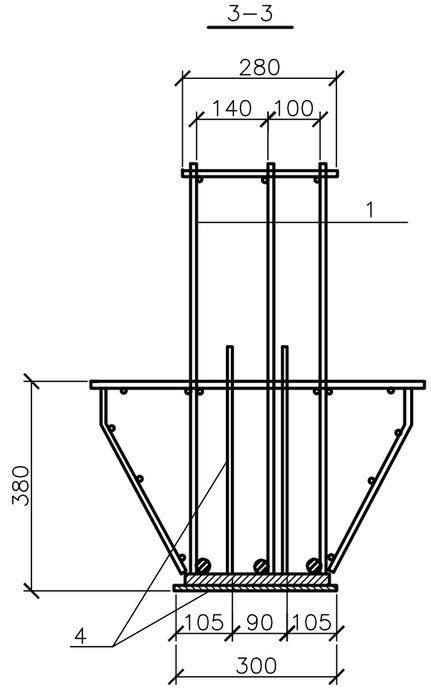

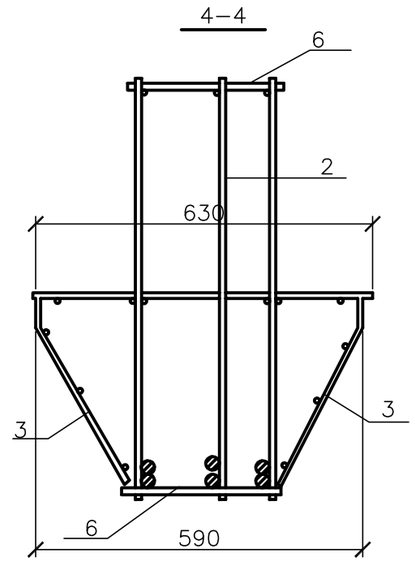

						SM–00–20–01–НВ КЖИ–5.210СБ		
ИЗМ.	КОЛ.УЧ.	ЛИСТ	N°ДОК.	ПОДП.	ДАТА			
РАЗРАБ.		Курмангали				Ригель Б1–1а	СТАДИЯ	ЛИСТ	ЛИСТОВ
ПРОВЕР.		Байхатов					РП	2	2
							ТОО "Smartech"		

ВЗАМ. ИНВ. N°

ПОДП. И ДАТА

ИНВ. N° ПОДП.

Альбом V

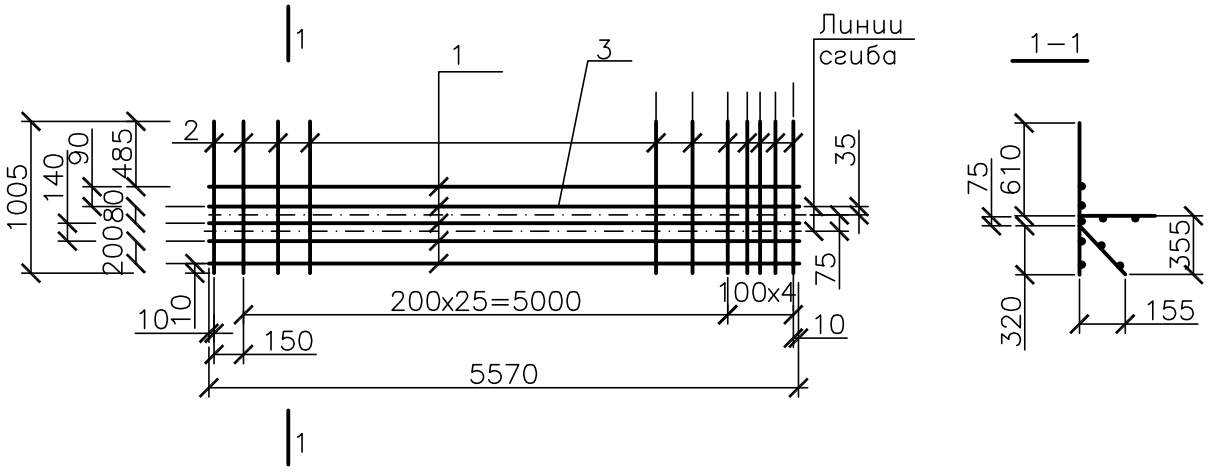

Форм.	Зона	Поз.	Обозначение	Наименование	Колич.	Примечание
				Детали		
			–КЖИ–ТТ	ТТ2		
Б4		1		Ø8 AI ГОСТ5781–82 L=5570	4	2.20кг
Б4		2		Ø8 AI ГОСТ5781–82 L=1005	31	0.40кг
Б4		3		Ø12 AIII ГОСТ5781–82 L=5570	1	4.95кг

ВЗАМ. ИНВ. N°

ПОДП. И ДАТА

ИНВ. N° ПОДЛ.

ИЗМ.	КОЛ.УЧ.	ЛИСТ	N°ДОК.	ПОДП.	ДАТА
РАЗРАБ.		Курмангали			
ПРОВЕР.		Байхатов			

SM–00–20–01–НВ КЖИ–5.211

Сетка

СТАДИЯ	МАССА	МАСШТАБ
Р	26.15	1:40
ЛИСТ	ЛИСТОВ 1	

ТОО "Smartech"

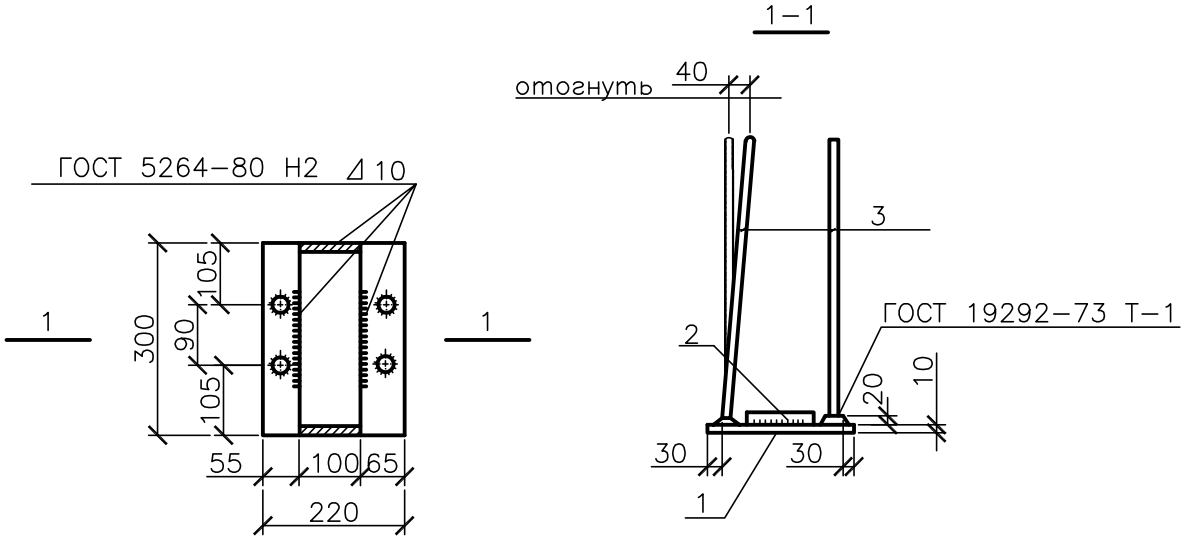

Форм.	Зона	Поз.	Обозначение	Наименование	Колич.	Примечание
				Детали		
Б4		1		Полоса $\frac{220x10\ ГОСТ\ 103-76^*}{В\ ст3\ ГОСТ380-94}$ L=300	1	5.20кг
Б4		2		Полоса $\frac{100x10\ ГОСТ\ 103-76^*}{В\ ст3\ ГОСТ380-94}$ L=280	1	4.40кг
			Переменные данные для исполнений			
			-КЖИ-5.212			
Б4		3		Ø14 AIII ГОСТ5781-82 L=450	4	0.54кг

Защитить от коррозии в соотв. с.п. ТТ1.3

ИЗМ.	КОЛ.УЧ.	ЛИСТ	N°ДОК.	ПОДП.	ДАТА
РАЗРАБ.		Курмангали			
ПРОВЕР.		Байхатов			

SM-00-20-01-НВ КЖИ-5.212

Изделие закладное

СТАДИЯ	МАССА	МАСШТАБ
Р	См. табл.	1:10
ЛИСТ	ЛИСТОВ 1	

ТОО "Smartech"

ВЗАМ. ИНВ. N° | ПОДП. И ДАТА | ИНВ. N° ПОДЛ.

Альбом V

Форм.	Зона	Поз.	Обозначение	Наименование	Колич.	Примечание
				Детали		
Б4		1		Ø14 AI ГОСТ5781-82 L=5880	1	7.10кг
Б4		2		Ø10 AI ГОСТ5781-82 L=5580	1	3.44кг
Б4		3		Ø14 AIII ГОСТ5781-82 L=770	16	0.93кг
Б4		4		Ø16 AIII ГОСТ5781-82 L=770	7	1.22кг
Б4		5		Ø16 AIII ГОСТ5781-82 L=370	3	0.58кг
Б4		6		Ø16 AIII ГОСТ5781-82 L=1050	1	1.66кг
Б4		7		Ø16 AIII ГОСТ5781-82 L=1200	1	1.89кг
			Переменные данные для исполнений			
				Детали		
Б4		8		Ø25 AIII ГОСТ5781-82 L=5580	1	21.43кг
Б4		9		Ø25 AIII ГОСТ5781-82 L=5240	1	20.12кг

ВЗАМ. ИНВ. N°

ПОДП. И ДАТА

ИНВ. N° ПОДЛ.

ИЗМ.	КОЛ.УЧ.	ЛИСТ	N°ДОК.	ПОДП.	ДАТА
РАЗРАБ.		Курмангали			
ПРОВЕР.		Байхатов			

SM-00-20-01-НВ КЖИ-5.213

Сетка

СТАДИЯ	ЛИСТ	ЛИСТОВ
РП		1

ТОО "Smartech"

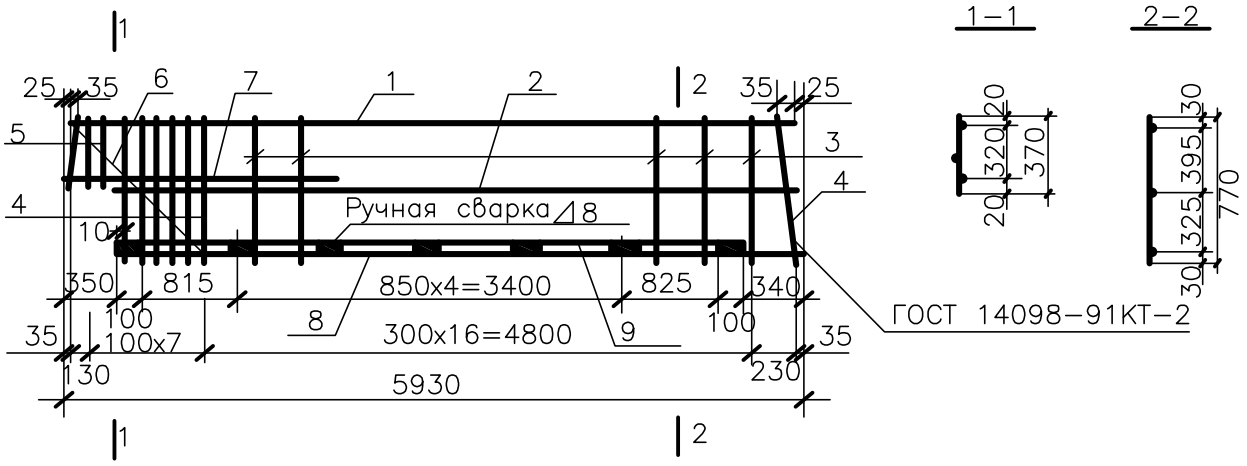

Стержни поз. 4÷7 приварить на одноточечных сварочных машинах во всех пересечениях.

ИЗМ.	КОЛ.УЧ.	ЛИСТ	N°ДОК.	ПОДП.	ДАТА	SM–00–20–01–НВ КЖИ–5.213СБ
РАЗРАБ.		Курмангали				Сетка. Сборочный чертеж
ПРОВЕР.		Байхатов				

СТАДИЯ	МАССА	МАСШТАБ
Р		1:3
ЛИСТ	ЛИСТОВ 1	

ТОО "Smartech"

ВЗАМ. ИНВ. N°

ПОДП. И ДАТА

ИНВ. N° ПОДЛ.

Альбом V

Форм.	Зона	Поз.	Обозначение	Наименование	Колич.	Примечание
				Детали		
Б4		1		Ø14 AI ГОСТ5781-82 L=5880	1	7.10кг
Б4		3		Ø14 AIII ГОСТ5781-82 L=770	16	0.93кг
Б4		4		Ø16 AIII ГОСТ5781-82 L=770	7	1.22кг
Б4		5		Ø16 AIII ГОСТ5781-82 L=370	3	0.58кг
Б4		6		Ø16 AIII ГОСТ5781-82 L=1050	1	1.66кг
Б4		7		Ø16 AIII ГОСТ5781-82 L=1200	1	1.89кг
			Переменные данные для исполнений			
				Детали		
Б4		8		Ø25 AIII ГОСТ5781-82 L=5580	1	21.43кг
Б4		9		Ø25 AIII ГОСТ5781-82 L=5240	1	20.12кг

ВЗАМ. ИНВ. N°

ПОДП. И ДАТА

ИНВ. N° ПОДП.

ИЗМ.	КОЛ.УЧ.	ЛИСТ	N°ДОК.	ПОДП.	ДАТА
РАЗРАБ.		Курмангали			
ПРОВЕР.		Байхатов			

SM-00-20-01-НВ КЖИ-5.214

Сетка

СТАДИЯ	ЛИСТ	ЛИСТОВ
РП		1

ТОО "Smartech"

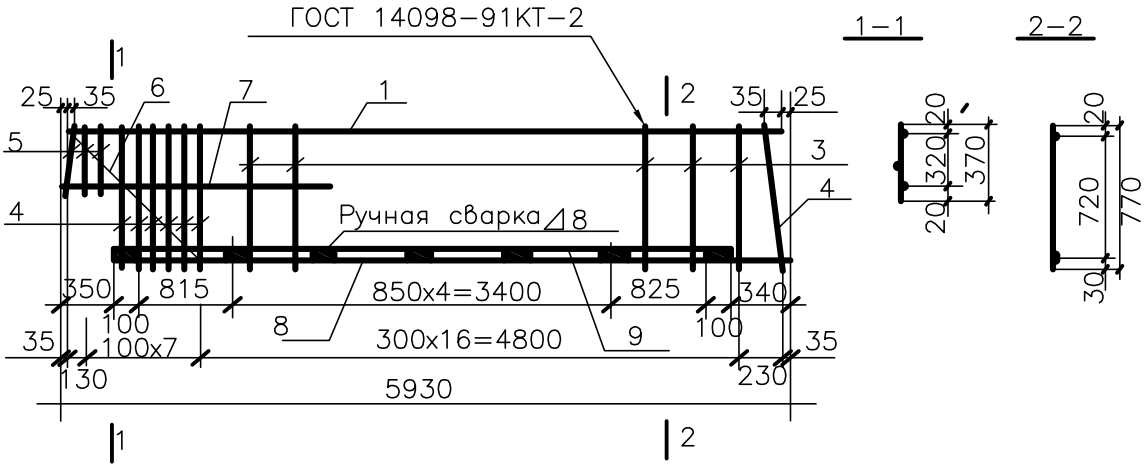

Стержни поз. 4÷7 приварить на одноточечных сварочных машинах во всех пересечениях.

ИЗМ.	КОЛ.УЧ.	ЛИСТ	N°ДОК.	ПОДП.	ДАТА
РАЗРАБ.		Курмангали			
ПРОВЕР.		Байхатов			

SM-00-20-01-НВ КЖИ-5.214СБ

Сетка.
Сборочный чертеж

СТАДИЯ	МАССА	МАСШТАБ
Р		1:30
ЛИСТ	ЛИСТОВ 1	

ТОО "Smartech"

ВЗАМ. ИНВ. N°

ПОДП. И ДАТА

ИНВ. N° ПОДЛ.

Альбом V

Форм.	Зона	Поз.	Обозначение	Наименование	Колич.	Примечание
				Документация		
А4			-КЖИ-ТТ	ТТ1		
А4			-КЖИ-5.300СБ	Сборочный чертеж		
			-КЖИ-5.000ВМС	Выборка стали		
				Сборочные единицы		
А4	2		-КЖИ-5.301	Изделие закладное	2	
А4	3		-КЖИ-5.301	Изделие закладное	1	
				Переменные данные для исполнений		
			-КЖИ-5.300	3КР 36		
				Сборочные единицы		
А4	1		-КЖИ-5.310	Каркас	1	
				Материалы		
				Бетон В25,W8,F150	0.48	$м^3$

ВЗАМ. ИНВ. N°

ПОДП. И ДАТА

ИНВ. N° ПОДЛ.

ИЗМ.	КОЛ.УЧ.	ЛИСТ	N°ДОК.	ПОДП.	ДАТА
РАЗРАБ.		Курмангали			
ПРОВЕР.		Байхатов			

SM-00-20-01-НВ КЖИ-5.300

Колонна 3КР

СТАДИЯ	ЛИСТ	ЛИСТОВ
РП		1

ТОО "Smartech"

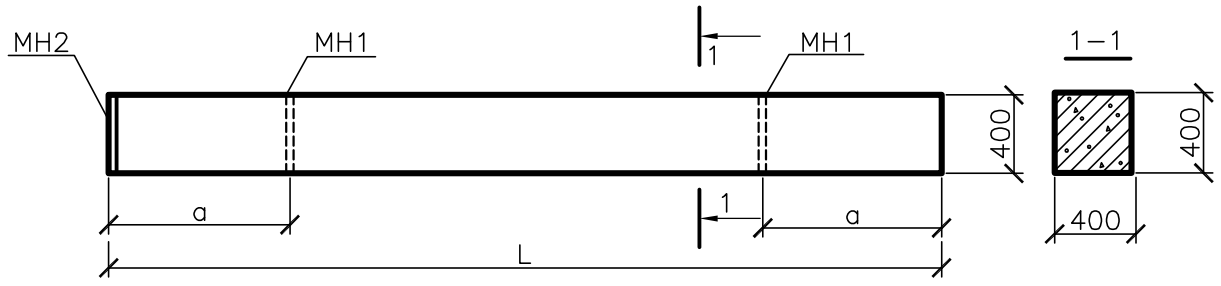

Обозначение	Марка	Размеры, мм		Масса един., кг	Примечание
		L	a		
–КЖИ–5.300	3КР 36	3030	650	12.90	

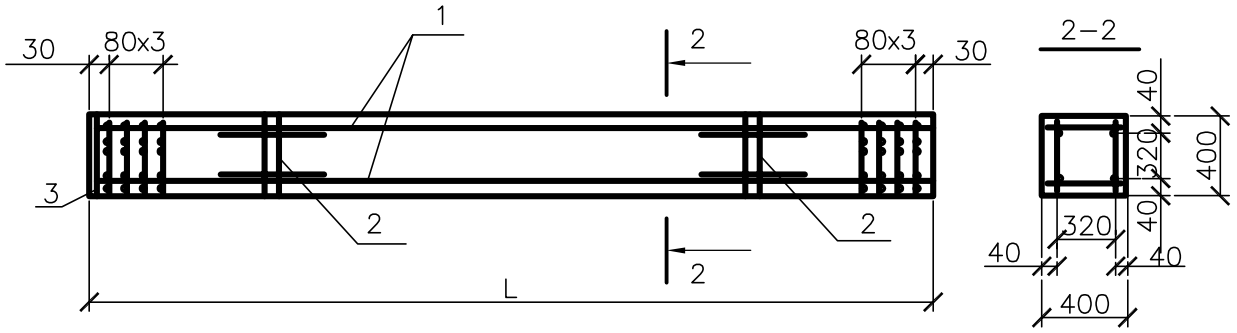

ИЗМ.	КОЛ.УЧ.	ЛИСТ	N°ДОК.	ПОДП.	ДАТА
РАЗРАБ.		Курмангали			
ПРОВЕР.		Байхатов			

SM–00–20–01–НВ КЖИ–5.300СБ

Колонна 3КР.
Сборочный чертеж

СТАДИЯ	МАССА	МАСШТАБ
Р	См. табл.	1:30
ЛИСТ	ЛИСТОВ 1	

ТОО "Smartech"

ВЗАМ. ИНВ. N°

ПОДП. И ДАТА

ИНВ. N° ПОДЛ.

Альбом V

Форм.	Зона	Поз.	Обозначение	Наименование	Колич.	Примечание
				Документация		
			-КЖИ-ТТ	ТТ2		
А4			-КЖИ-5.300СБ	Сборочный чертеж		
				Сборочные единицы		
А4	2		-КЖИ-5.312	Сетка	8	
				Переменные данные для исполнений		
				Сборочные единицы		
А4	1		-КЖИ-5.311	Сетка	2	
				Детали		
Б4	3			Ø5 Вру I ГОСТ6727-80* L=380		

ВЗАМ. ИНВ. N°

ПОДП. И ДАТА

ИНВ. N° ПОДП.

ИЗМ.	КОЛ.УЧ.	ЛИСТ	N°ДОК.	ПОДП.	ДАТА
РАЗРАБ.		Курмангали			
ПРОВЕР.		Байхатов			

SM-00-20-01-НВ КЖИ-5.310

Каркас

СТАДИЯ	ЛИСТ	ЛИСТОВ
РП		1

ТОО "Smartech"

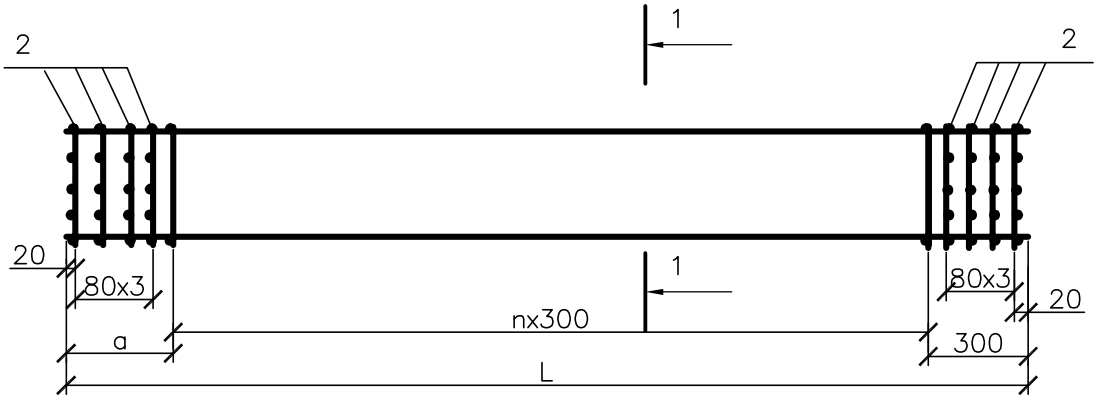

1–1

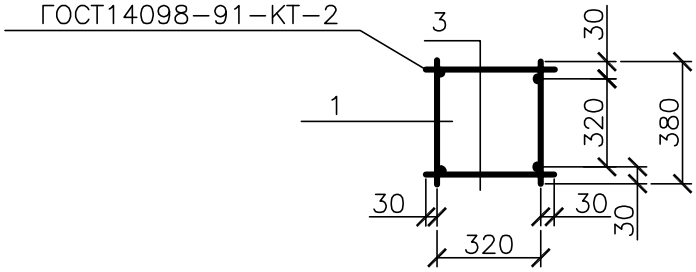

Обозначение	Размеры, мм		Колич. шагов n	Масса един., кг	Примечание
	L	a			
–КЖИ–5.310	3010	310	8	25.64	

ИЗМ.	КОЛ.УЧ.	ЛИСТ	N°ДОК.	ПОДП.	ДАТА
РАЗРАБ.		Курмангали			
ПРОВЕР.		Байхатов			

SM–00–20–01–НВ КЖИ–5.310СБ

Каркас.
Сборочный чертеж

СТАДИЯ	МАССА	МАСШТАБ
Р	См. табл.	1:20
ЛИСТ	ЛИСТОВ 1	

ТОО "Smartech"

ВЗАМ. ИНВ. N°

ПОДП. И ДАТА

ИНВ. N° ПОДЛ.

Альбом V

Форм.	Зона	Поз.	Обозначение	Наименование	Колич.	Примечание
				Документация		
			-КЖИ-ТТ	ТТ2		
			-КЖИ-5.311СБ	Сборочный чертеж		
			-КЖИ-5.311	Детали		
Б4	1			Ø16 AIII ГОСТ 5781-82 L=3010	2	4.76кг
Б4	2			Ø5 Вру I ГОСТ6727-80* L=380	9	0.05кг

ВЗАМ. ИНВ. N°

ПОДП. И ДАТА

ИНВ. N° ПОДЛ.

ИЗМ.	КОЛ.УЧ.	ЛИСТ	N°ДОК.	ПОДП.	ДАТА
РАЗРАБ.		Курмангали			
ПРОВЕР.		Байхатов			

SM-00-20-01-НВ КЖИ-5.311

Сетка

СТАДИЯ	ЛИСТ	ЛИСТОВ
РП		1

ТОО "Smartech"

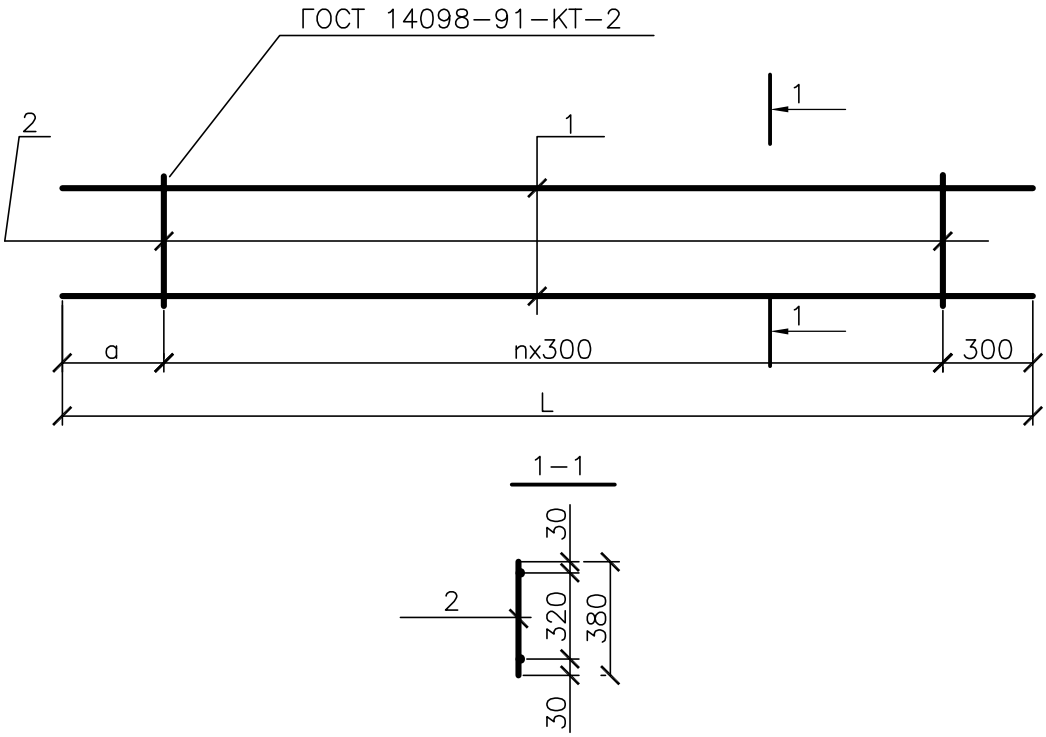

Обозначение	Размеры, мм		Колич. шагов n	Масса един., кг	Примечание
	L	a			
-КЖИ-5.311	3010	310	8	9.97	

ИЗМ.	КОЛ.УЧ.	ЛИСТ	N°ДОК.	ПОДП.	ДАТА
РАЗРАБ.		Курмангали			
ПРОВЕР.		Байхатов			

SM-00-20-01-НВ КЖИ-5.311СБ

Сетка.
Сборочный чертеж

СТАДИЯ	МАССА	МАСШТАБ
Р	См. табл.	1:20
ЛИСТ	ЛИСТОВ 1	

ТОО "Smartech"

ВЗАМ. ИНВ. N°

ПОДП. И ДАТА

ИНВ. N° ПОДЛ.

Альбом V

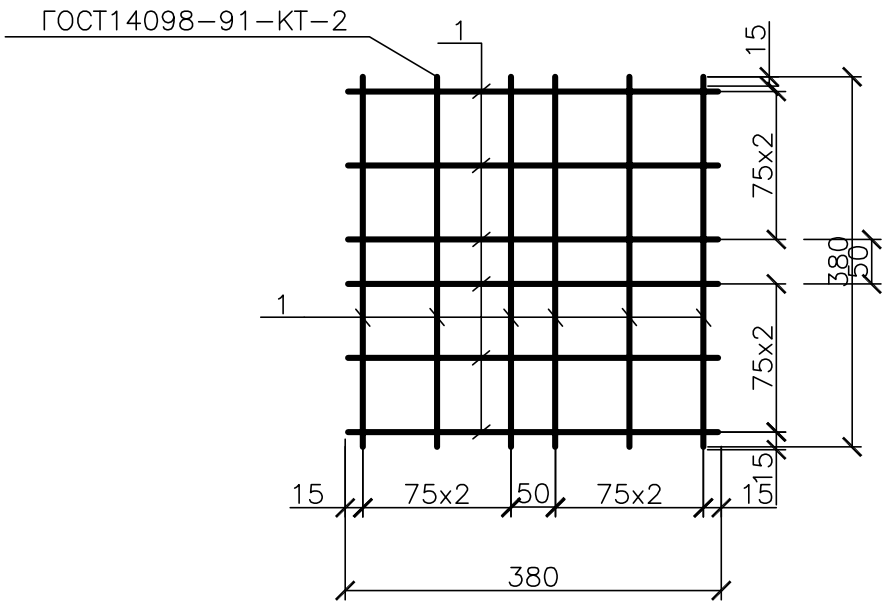

Форм.	Зона	Поз.	Обозначение	Наименование	Колич.	Примечание
				Документация		
			-КЖИ-ТТ	ТТ2		
				Детали		
Б4	1			Ø5 Вру I ГОСТ6727-80* L=380	12	0.05кг

ВЗАМ. ИНВ. N°

ПОДП. И ДАТА

ИНВ. N° ПОДЛ.

ИЗМ.	КОЛ.УЧ.	ЛИСТ	N°ДОК.	ПОДП.	ДАТА
РАЗРАБ.		Курмангали			
ПРОВЕР.		Байхатов			

SM-00-20-01-НВ КЖИ-5.312

Сетка

СТАДИЯ	МАССА	МАСШТАБ
Р	0.6	1:7
ЛИСТ	ЛИСТОВ 1	

ТОО "Smartech"

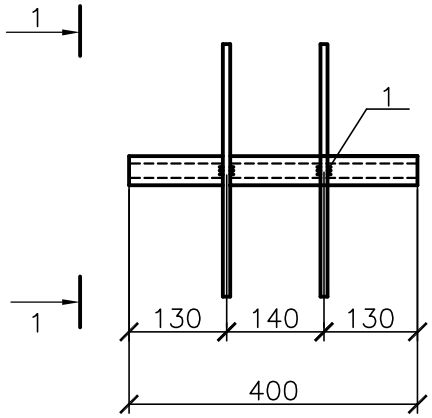

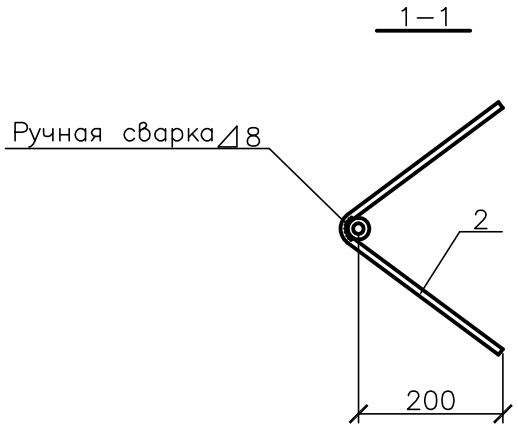

Форм.	Зона	Поз.	Обозначение	Наименование	Колич.	Примечание
				Документация		
			–КЖИ–ТТ	ТТ2		
				Детали		
Б4	1			Газовая труба dy=40 L=400 ГОСТ 3262–75*	1	1.54кг
Б4	2			Ø12 AIII ГОСТ 5781–82 L=680	2	0.60кг

ВЗАМ. ИНВ. N°

ПОДП. И ДАТА

ИНВ. N° ПОДЛ.

ИЗМ.	КОЛ.УЧ.	ЛИСТ	N°ДОК.	ПОДП.	ДАТА
РАЗРАБ.		Курмангали			
ПРОВЕР.		Байхатов			

SM–00–20–01–НВ КЖИ–5.301

Изделие закладное

СТАДИЯ	МАССА	МАСШТАБ
Р	2.74	1:10
ЛИСТ	ЛИСТОВ 1	

ТОО "Smartech"

Альбом V

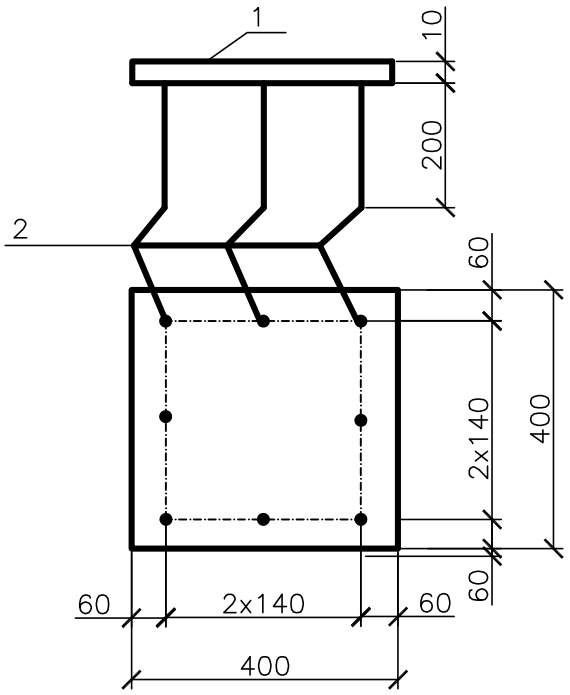

Форм.	Зона	Поз.	Обозначение	Наименование	Кол-во	Примечание
				Документация		
			-КЖИ-ТТ	ТТ2		
				Детали		
Б4	1			Лист 400x10 ГОСТ 82-70* / Вст.3 ГОСТ 380-94	1	12.56кг
Б4	2			Ø12 AIII ГОСТ5781-82, L=200	8	0.18кг

Защитить от коррозии в соотв. с.п. ТТ1.3

ИЗМ.	КОЛ.УЧ.	ЛИСТ	N°ДОК.	ПОДП.	ДАТА
РАЗРАБ.		Курмангали			
ПРОВЕР.		Байхатов			

SM-00-20-01-НВ КЖИ-5.302

Изделие закладное

СТАДИЯ	МАССА	МАСШТАБ
Р	См. табл.	
ЛИСТ	ЛИСТОВ 1	

ТОО "Smartech"

ВЗАМ. ИНВ. N°

ПОДП. И ДАТА

ИНВ. N° ПОДЛ.

Форм.	Зона	Поз.	Обозначение	Наименование	Кол-во	Примечание
				Документация		
			-КЖИ-ТТ	ТТ1		
А4			-КЖИ-5.400 СБ	Сборочный чертеж		
А3			-КЖИ-5.000 ВМС	Выборка стали		
				Сборочный единицы		
А4	1		-КЖИ-5.401	Сетка	1	
А4	2		-01	Сетка	1	
Б4	3			Сетка ГОСТ8478-81*	2	16.2кг
				$\frac{5Вр1-100}{5Вр1-100}$ 2350x2350 $\frac{25}{25}$		
				Детали		
Б4	4		-КЖИ-5.402	Изделие закладное	2	см. 5.400СБ
Б4	5		-01	Изделие закладное	2	см. 5.400СБ
				Детали		
				Бетон В15,W8,F50		1.67м³

ВЗАМ. ИНВ. N°

ПОДП. И ДАТА

ИНВ. N° ПОДЛ.

ИЗМ.	КОЛ.УЧ.	ЛИСТ	N°ДОК.	ПОДП.	ДАТА
РАЗРАБ.		Курмангали			
ПРОВЕР.		Байхатов			

SM-00-20-01-НВ КЖИ-5.400

Фундамент под колонну 2ФР

СТАДИЯ	ЛИСТ	ЛИСТОВ
РП		1

ТОО "Smartech"

Альбом V

1–1

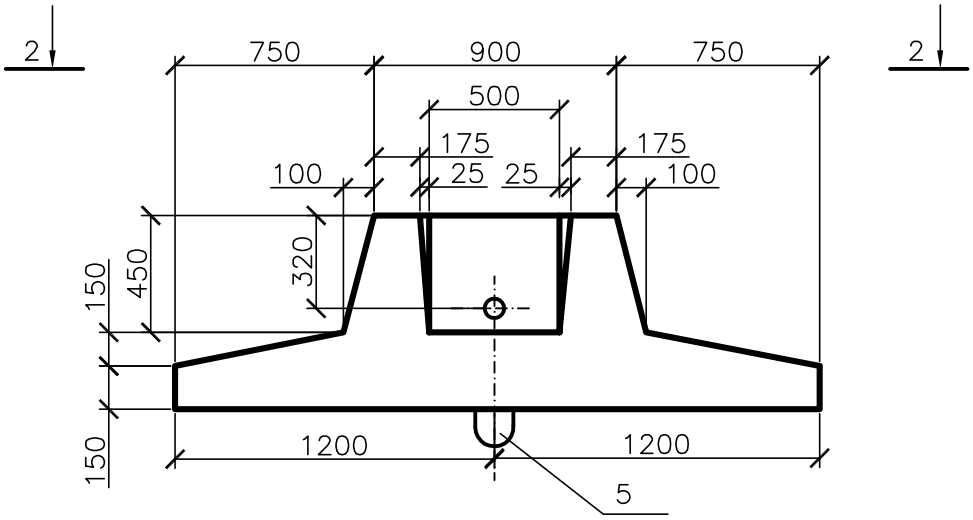

2–2

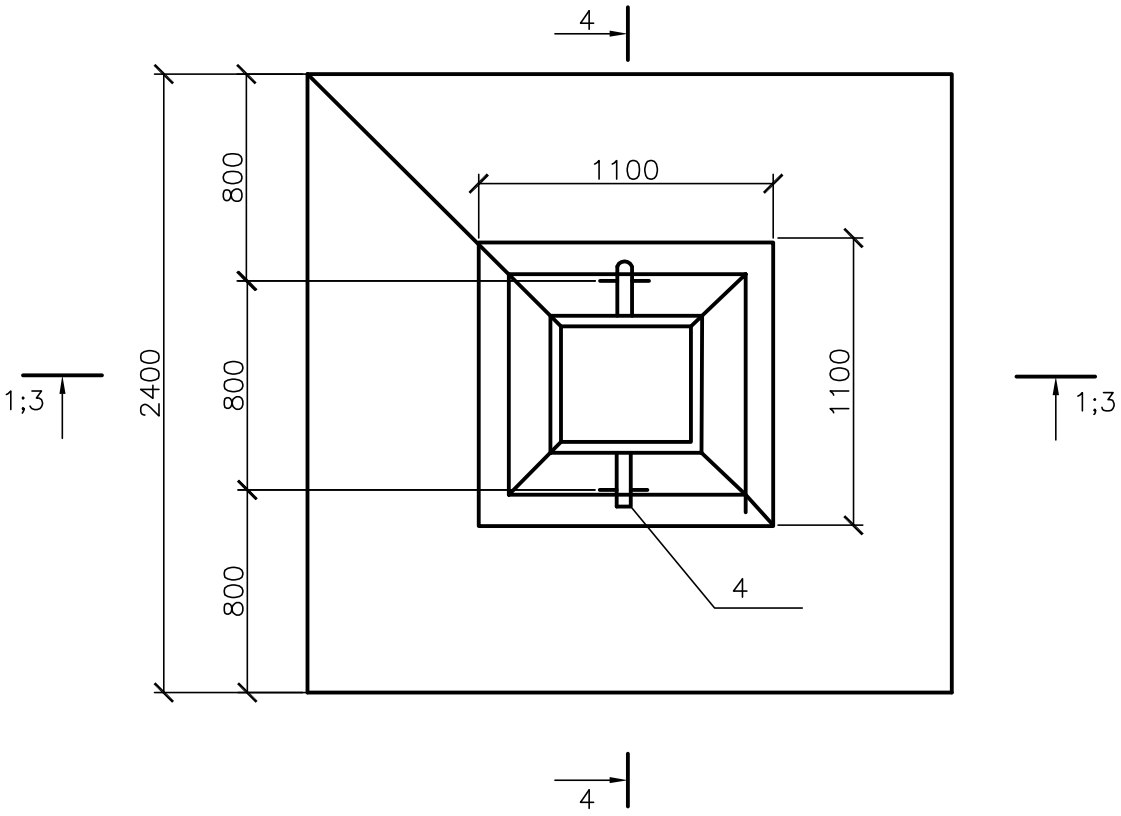

ИЗМ.	КОЛ.УЧ.	ЛИСТ	N°ДОК.	ПОДП.	ДАТА	SM–00–20–01–НВ КЖИ–5.400СБ
РАЗРАБ.		Курмангали				Фундамент под колонну 2ФР. Сборочный чертеж
ПРОВЕР.		Байхатов				

СТАДИЯ	МАССА	МАСШТАБ
Р	4.2т	1:25
ЛИСТ 1	ЛИСТОВ 2	

ТОО "Smartech"

ВЗАМ. ИНВ. N°

ПОДП. И ДАТА

ИНВ. N° ПОДЛ.

3–3

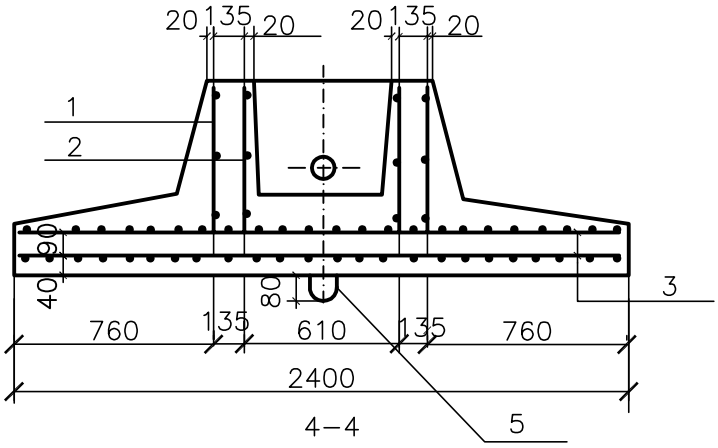

4–4

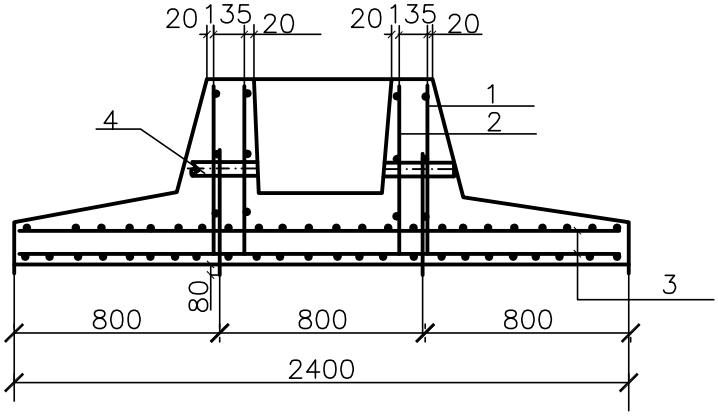

Ведомость закладных изделий

Обозначение	Эскиз	Сечение мм	Длина мм	Масса ед. кг
–КЖИ–5.402	Труба газовая	ГОСТ3262–75*dy=40	255	0,98
–01	r=50 500	Ø16Ас–II ГОСТ5781–82	1200	1,90

ИЗМ.	КОЛ.УЧ.	ЛИСТ	N°ДОК.	ПОДП.	ДАТА
РАЗРАБ.		Курмангали			
ПРОВЕР.		Байхатов			

SM–00–20–01–НВ КЖИ–5.400СБ

Фундамент под колонну 2ФР. Сборочный чертеж

СТАДИЯ	ЛИСТ	ЛИСТОВ
РП	2	2

ТОО "Smartech"

ВЗАМ. ИНВ. N° | ПОДП. И ДАТА | ИНВ. N° ПОДЛ.

Альбом V

Форм.	Зона	Поз.	Обозначение	Наименование	Кол-во	Примечание
				Документация		
			-КЖИ-ТТ	ТТ2		
А4			-КЖИ-5401СБ	Сборочный чертеж		
			-КЖИ-5.401	Детали		
А4	1			Ø12AIII ГОСТ5781-82,L=3900мм	3	3.46кг
А4	2			Ø5ВрIГОСТ6727-80,L=730мм	39	0.109кг
			-КЖИ-5.401-01			
				Детали		
Б4	1			Ø12AIII ГОСТ5781-82,L=2820мм	3	2.50кг
Б4	2			Ø5ВрIГОСТ6727-80*,L=730мм	28	0.105кг

ВЗАМ. ИНВ. N°

ПОДП. И ДАТА

ИНВ. N° ПОДЛ.

ИЗМ.	КОЛ.УЧ.	ЛИСТ	N°ДОК.	ПОДП.	ДАТА
РАЗРАБ.		Курмангали			
ПРОВЕР.		Байхатов			

SM-00-20-01-НВ КЖИ-5.401

Сетка

СТАДИЯ	ЛИСТ	ЛИСТОВ
РП		1

ТОО "Smartech"

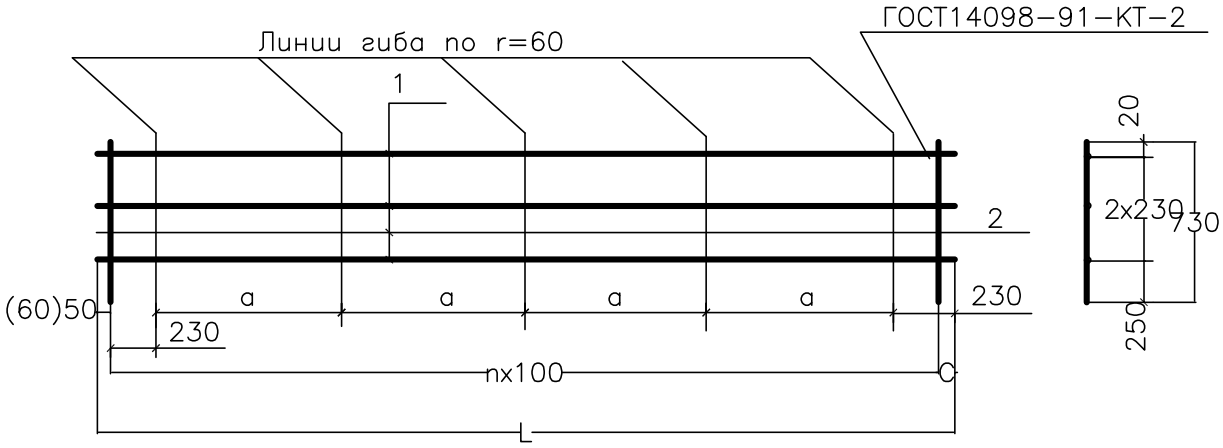

Каркас после гиба

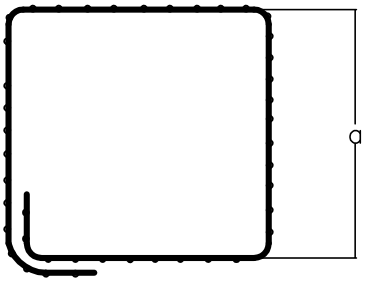

Обозначение	Размеры,мм			Кол-во шагов,n	Масса ед. кг
	L	a	C		
-КЖИ-5.401	3900	860	50	38	14.48
-01	2820	590	60	27	10.44

ВЗАМ. ИНВ. N°

ПОДП. И ДАТА

ИНВ. N° ПОДЛ.

ИЗМ.	КОЛ.УЧ.	ЛИСТ	N°ДОК.	ПОДП.	ДАТА
РАЗРАБ.		Курмангали			
ПРОВЕР.		Байхатов			

SM-00-20-01-НВ КЖИ-5.401СБ

Сетка.
Сборочный чертеж

СТАДИЯ	МАССА	МАСШТАБ
Р	См. табл.	1:50
ЛИСТ	ЛИСТОВ 1	

ТОО "Smartech"

Марка колонны фундамента	Арматурные изделия,кг							Закладные изделия,кг								Всего
	ГОСТ 5781–82			ГОСТ 6727–80*	ГОСТ 8478–81*		Итого	Сталь ГОСТ 380–94			ГОСТ 5781–82		ГОСТ 5781–82		Итого	
	Класс AIII			Класс BpI				Прокат В Ст3 КП2			Класс AIII		Класс AcII			
	Ø мм		Итого	Ø мм	Сетка	Итого		Профиль		Итого	Ø мм	Итого	Ø мм	Итого		
	12	16		5	5BpI–100 / 5BpI–100			б10	Труба dy=40		12		16			
3КР36	–	19,04	19,04	6,6	–	6,6	25,64	12,56	3,08	15,64	3,84	3,84	–	–	19,48	45,12
2ФР	17,88	–	17,88	7,04	32,4	39,44	57,32	–	1,96	1,96	–	–	3,8	3,8	5,76	63,08

Марка ригеля	Арматурные изделия,кг											Закладные изделия,кг							Всего
	ГОСТ 5781–82					ГОСТ 5781–82					Итого	Сталь ГОСТ 380–94					ГОСТ 5781–82	Итого	
	Класс AIII					Класс AI						Прокат В Ст3 КП2					Класс AIII		
	Ø мм				Итого	Ø мм				Итого		Профиль				Итого	Ø мм		
	12	14	16	25		8	10	12	14			б=8	б=10	б=20	Гайка М16		14		
Б1–1а	9,9	44,64	41,49	124,65	220,68	42,40	6,88	3,5	21,3	74,08	294,76	18,4	10,4	8,8	0,32	37,92	22,4	60,32	355,08

ИЗМ.	КОЛ.УЧ.	ЛИСТ	N°ДОК.	ПОДП.	ДАТА
РАЗРАБ.		Курмангали			
ПРОВЕР.		Байхатов			

SM–00–20–01–НВКЖИ–5.000ВМС

Ведомость расхода стали

СТАДИЯ	МАССА	МАСШТАБ
Р		
ЛИСТ	ЛИСТОВ 1	

ТОО "Smartech"

ВЗАМ. ИНВ. N°

ПОДП. И ДАТА

ИНВ. N° ПОДЛ.

Альбом V

Rz=80 (√)

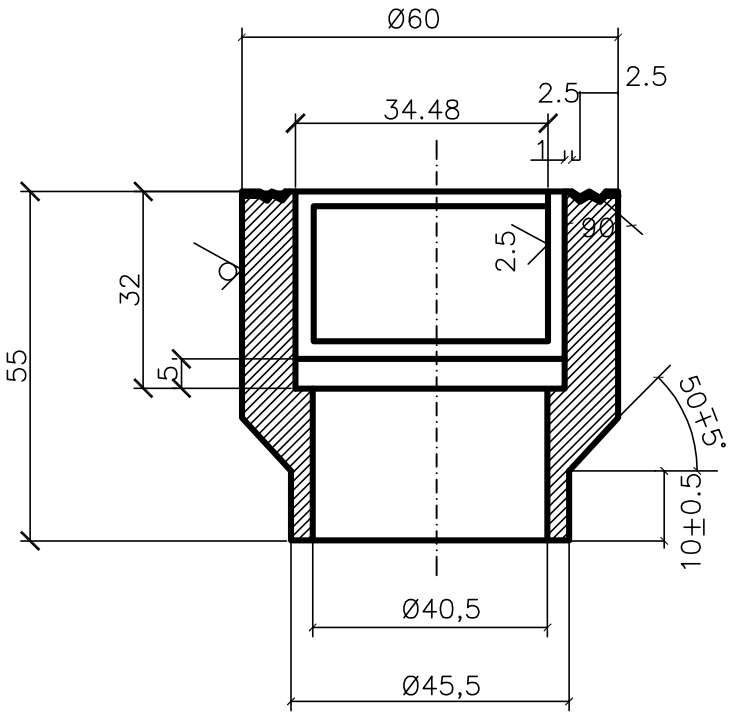

ИЗМ.	КОЛ.УЧ.	ЛИСТ	N°ДОК.	ПОДП.	ДАТА
РАЗРАБ.		Курмангали			
ПРОВЕР.		Байхатов			

SM–00–20–01–НВ КЖИ–6.100

Бобышка

СТАДИЯ	МАССА	МАСШТАБ
Р	0.67	1:1
ЛИСТ	ЛИСТОВ 1	

Круг $\frac{60–5\ ГОСТ\ 7417–75*}{20\ ГОСТ\ 1051–73}$

ТОО "Smartech"

ВЗАМ. ИНВ. N°

ПОДП. И ДАТА

ИНВ. N° ПОДЛ.

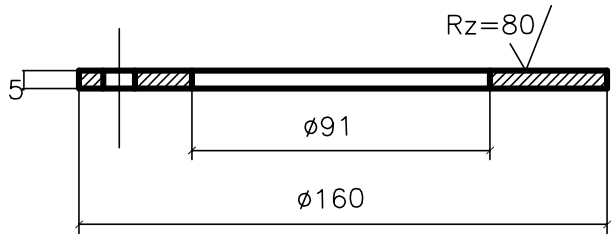

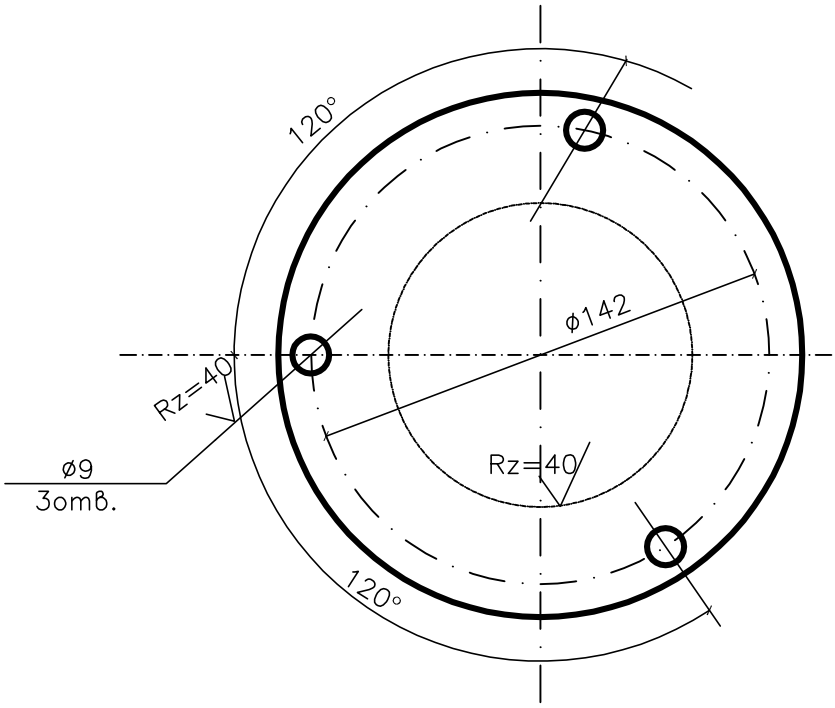

						SM–00–20–01–НВ КЖИ–6.200		
ИЗМ.	КОЛ.УЧ.	ЛИСТ	N°ДОК.	ПОДП.	ДАТА			
РАЗРАБ.		Курмангали				Фланец Ф1	СТАДИЯ	МАССА	МАСШТАБ
ПРОВЕР.		Байхатов					Р	0.52	1:2
							ЛИСТ	ЛИСТОВ 1	
						Лист г/к Б5 ГОСТ 19903–74* / 3–Д–Ст3 ГОСТ 16523–97	ТОО "Smartech"		

ВЗАМ. ИНВ. N°

ПОДП. И ДАТА

ИНВ. N° ПОДЛ.

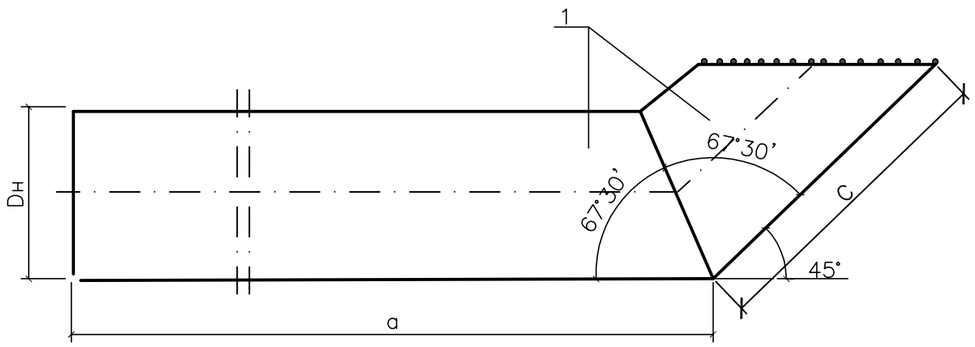

Форм.	Зона	Поз.	Обозначение	Наименование	Кол-во	Примеч
				Детали		
		1		Труба $\frac{219x3,5\ II\ ГОСТ10704-91}{Ст.3спГОСТ10705-80*}$ L=2930	1	54,5кг
Б4		2		Ø6 AI ГОСТ 5781-82		См.табл. размеров

Размеры заготовки

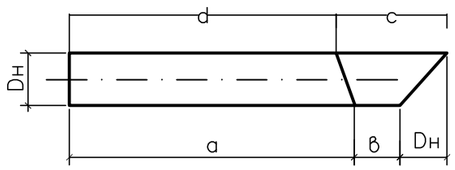

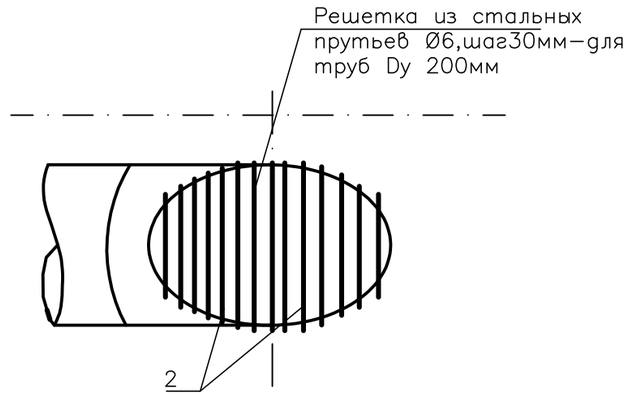

1.Сварку производить электродами типа Э-42

2.Решетку окрасить тремя слоями лака ХС-76 на растворителе Р-4 по слою грунта ХС-04.

Марка детали	Поз 1					Поз 2	
	Размеры,мм					Lобщ., м	Масса, кг
	Dн	a	в	c	d		
ОТ 200	219	2400	310	620	2310	2.0	0.44

ИЗМ.	КОЛ.УЧ.	ЛИСТ	N°ДОК.	ПОДП.	ДАТА
РАЗРАБ.		Курмангали			
ПРОВЕР.		Байхатов			

SM-00-20-01-НВ КЖИ-7.300

Деталь отводящего трубопровода

СТАДИЯ	МАССА	МАСШТАБ
Р		
ЛИСТ	ЛИСТОВ 1	

ТОО "Smartech"

ВЗАМ. ИНВ. N°

ПОДП. И ДАТА

ИНВ. N° ПОДЛ.

Альбом V

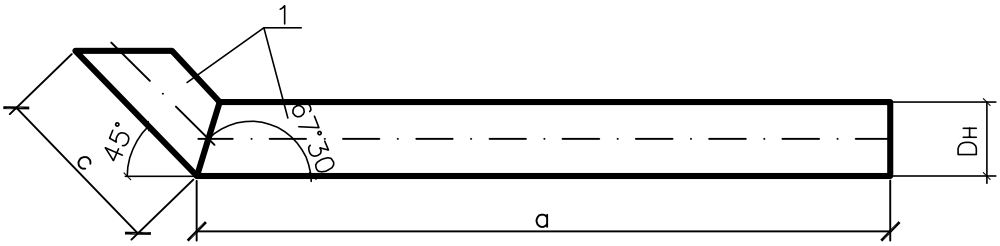

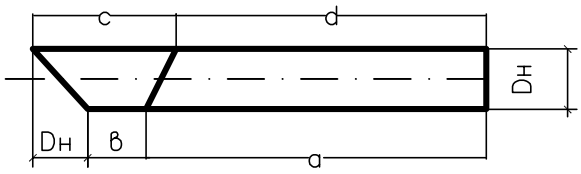

Марка детали	Размеры,мм					Масса ед. кг
	D	a	в	C	d	
СП–150	159	3100	224	423	3034	39.9

Форм.	Зона	Поз.	Обозначение	Наименование	Кол–во	Примечание
				Детали		
		1		Труба $\frac{159x3II\ ГОСТ10704–91}{Ст.3сп ГОСТ10705–80*}$ L=3460	1	

Сварку производить электродами типа Э–42.

ИЗМ.	КОЛ.УЧ.	ЛИСТ	N°ДОК.	ПОДП.	ДАТА
РАЗРАБ.		Курмангали			
ПРОВЕР.		Байхатов			

SM–00–20–01–НВ КЖИ–7.400

Деталь спускного трубопровода

СТАДИЯ	МАССА	МАСШТАБ
Р	См. табл.	
ЛИСТ	ЛИСТОВ 1	

ТОО "Smartech"

ВЗАМ. ИНВ. N°

ПОДП. И ДАТА

ИНВ. N° ПОДЛ.

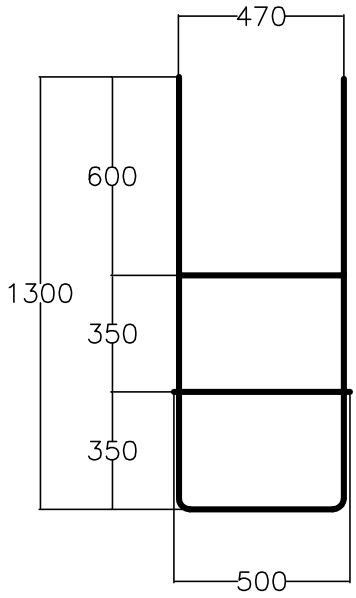

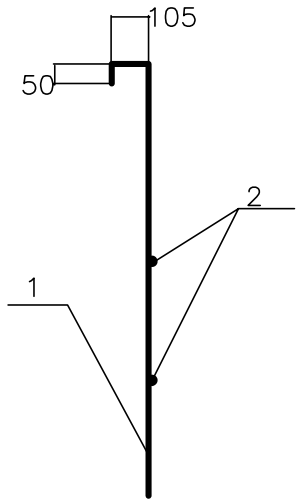

Форм.	Зона	Поз.	Обозначение	Наименование	Кол-во	Примечание
				Документация		
				ТТ2		
				Детали		
Б4		1		Ø12AIII ГОСТ5781-82,L=3380мм	1	3.00кг
Б4		2		Ø12AIII ГОСТ5781-82,L=500мм	2	0,44кг

Окрасить краской ХС-720ал. за один разпо слою грунта ВЛ-023.

ВЗАМ. ИНВ. N°

ПОДП. И ДАТА

ИНВ. N° ПОДЛ.

ИЗМ.	КОЛ.УЧ.	ЛИСТ	N°ДОК.	ПОДП.	ДАТА
РАЗРАБ.		Курмангали			
ПРОВЕР.		Байхатов			

SM-00-20-01-НВ КЖИ-7.500

Лестница съемная

СТАДИЯ	МАССА	МАСШТАБ
Р	3.88	1:20
ЛИСТ	ЛИСТОВ 1	

Лист г/к Б5 ГОСТ 19903-74* / З-Д-Ст3 ГОСТ 16523-97

ТОО "Smartech"