РЕЗЕРВУАРЫ ДЛЯ ВОДЫ

ПРЯМОУГОЛЬНЫЕ ЖЕЛЕЗОБЕТОННЫЕ СБОРНЫЕ ЕМКОСТЬЮ 500м^3

(С ПРИМЕНЕНИЕМ ТП 901-4-63.83)

АЛЬБОМ VI

СОСТАВ ПРОЕКТА

АЛЬБОМ I.ОБЩИЕ МАТЕРИАЛЫ ДЛЯ ПРОЕКТИРОВАНИЯ РЕЗЕРВУАРОВ ЕМК. 500м^3
АЛЬБОМ II. МАТЕРИАЛЫ ДЛЯ ПРОЕКТИРОВАНИЯ СПЕЦИАЛЬНЫХ МЕРОПРИЯТИЙ ДЛЯ РЕЗЕРВУАРОВ ЕМК. 500м^3 СИСТЕМ ХОЗПИТЬЕВОГО ВОДОСНАБЖЕНИЯ
АЛЬБОМ III. КОНСТРУКЦИИ ЖЕЛЕЗОБЕТОННЫЕ
АЛЬБОМ IV. УЗЛЫ РЕЗЕРВУАРОВ ЕМК. 500м^3
АЛЬБОМ V. СТРОИТЕЛЬНЫЕ ИЗДЕЛИЯ ДЛЯ РЕЗЕРВУАРОВ ЕМК. 500м^3
АЛЬБОМ VI. ТЕХНОЛОГИЧЕСКИЕ ТРУБОПРОВОДЫ И СИГНАЛИЗАЦИЯ ДЛЯ РЕЗЕРВУАРОВ ЕМК. 500м^3

ИНВ. N° ПОДЛ.	ПОДП. И ДАТА	ВЗАМ. ИНВ. N°

ФОРМАТ А3

РЕЗЕРВУАРЫ ДЛЯ ВОДЫ

ПРЯМОУГОЛЬНЫЕ ЖЕЛЕЗОБЕТОННЫЕ СБОРНЫЕ ЕМКОСТЬЮ 500м^3

(С ПРИМЕНЕНИЕМ ТП 901-4-63.83)

АЛЬБОМ VI

ТЕХНОЛОГИЧЕСКИЕ ТРУБОПРОВОДЫ И СИГНАЛИЗАЦИЯ ДЛЯ РЕЗЕРВУАРОВ ЕМК. 500м^3

СОГЛАСОВАНО

ВЗАМ. ИНВ. №

ПОДП. И ДАТА

ИНВ. № ПОДЛ.

ИЗМ.	КОЛ.УЧ.	ЛИСТ	№ДОК.	ПОДП.	ДАТА
РАЗРАБ.		Курмангали			
ПРОВЕР.		Байхатов			
Н. КОНТР.					
ГИП		Курмангали			

SM-00-20-01-НВ

СТРОИТЕЛЬСТВО ПОВЫСИТЕЛЬНОЙ НАСОСНОЙ СТАНЦИИ ДЛЯ ВОДОСНАБЖЕНИЯ СЕВЕРО-ВОСТОЧНОЙ ЧАСТИ Г.УРАЛЬСК

ПЛОЩАДКА НАПОРНО-РЕГУЛИРУЮЩИХ СООРУЖЕНИЙ

СТАДИЯ	ЛИСТ	ЛИСТОВ
РП	18	

РЕЗЕРВУАРЫ ДЛЯ ВОДЫ ЕМК. 500м^3 АЛЬБОМ VI

ТОО "Smartech"

ФОРМАТ А3

Альбом VI

ВЕДОМОСТЬ ОСНОВНЫХ КОМПЛЕКТОВ РАБОЧИХ ЧЕРТЕЖЕЙ

Обозначение	Наименование	Примечание
КЖ	Конструкции железобетонные	Альбом III
Т	Технологические трубопроводы	Альбом VI
С	Сигнализация	Альбом VI

ВЕДОМОСТЬ РАБОЧИХ ЧЕРТЕЖЕЙ ОСНОВНОГО КОМПЛЕКТА

Лист	Наименование	Примечание
1	Общие данные	
2	Резервуары емк. 500м³. Планы.	
3	Резервуары емк. 500м³. Подводящий трубопровод. Планы. Разрезы. Детали. Спецификация	
4	Резервуары емк. 500м³. Переливное устройство. Фрагмент плана. Разрезы. Спецификация.	

ВЕДОМОСТЬ ССЫЛОЧНЫХ И ПРИЛАГАЕМЫХ ДОКУМЕНТОВ

Обоснование	Наименование	Примечание
	Ссылочные документы	
ГОСТ 10704–91	Трубы стальные электросварные	
4.901–18	Оборудование резервуаров. Воронка.	
ГОСТ 8509–93	Сталь прокатная угловая равнополочная	
ГОСТ 103–76*	Сталь прокатная полосовая	
1Б 1Р	Вентиль пожарный с муфтой и цапкой	
ГОСТ 2217–76	Головка соединительная напорная	
ГОСТ 18698–79	Рукав резино– тканевый	

В настоящем альбоме помещены рабочие чертежи технологической части:

–планы резервуаров с размещением технологических трубопроводов и устройств;

–оборудование резервуаров подводящим и переливным трубопроводом при диаметре труб 100мм.

Оборудование резервуаров отводящим и спускным трубопроводом смотри альбом III лист3, а детали отводящего и спускного трубопровода смотри альбомV лист45, 46.

УСЛОВНЫЕ ОБОЗНАЧЕНИЯ

ПД – Подводящий трубопровод

ОТ – Отводящий трубопровод

ПР – Переливной трубопровод

СП – Спускной трубопровод

Проект разработан в соответствии с действующими нормами и правилами с соблюдением мероприятий, обеспечивающих взрывобезопасность и пожарную безопасность при эксплуатации объекта.

Главный инженер проекта Курмангали Н.С.

ВЗАМ. ИНВ. N° | ПОДП. И ДАТА | ИНВ. N° ПОДП.

ИЗМ.	КОЛ.УЧ.	ЛИСТ	N°ДОК.	ПОДП.	ДАТА
РАЗРАБ.		Курмангали			
ПРОВЕР.		Байхатов			
ГИП		Курмангали			

SM–00–20–01ТНВ

СТРОИТЕЛЬСТВО ПОВЫСИТЕЛЬНОЙ НАСОСНОЙ СТАНЦИИ ДЛЯ ВОДОСНАБЖЕНИЯ СЕВЕРО–ВОСТОЧНОЙ ЧАСТИ Г.УРАЛЬСК

РЕЗЕРВУАРЫ ДЛЯ ВОДЫ ЕМК. 500м³

СТАДИЯ	ЛИСТ	ЛИСТОВ
Р	1	4

ОБЩИЕ ДАННЫЕ

ТОО "Smartech"

ФОРМАТ А3

Альбом VI

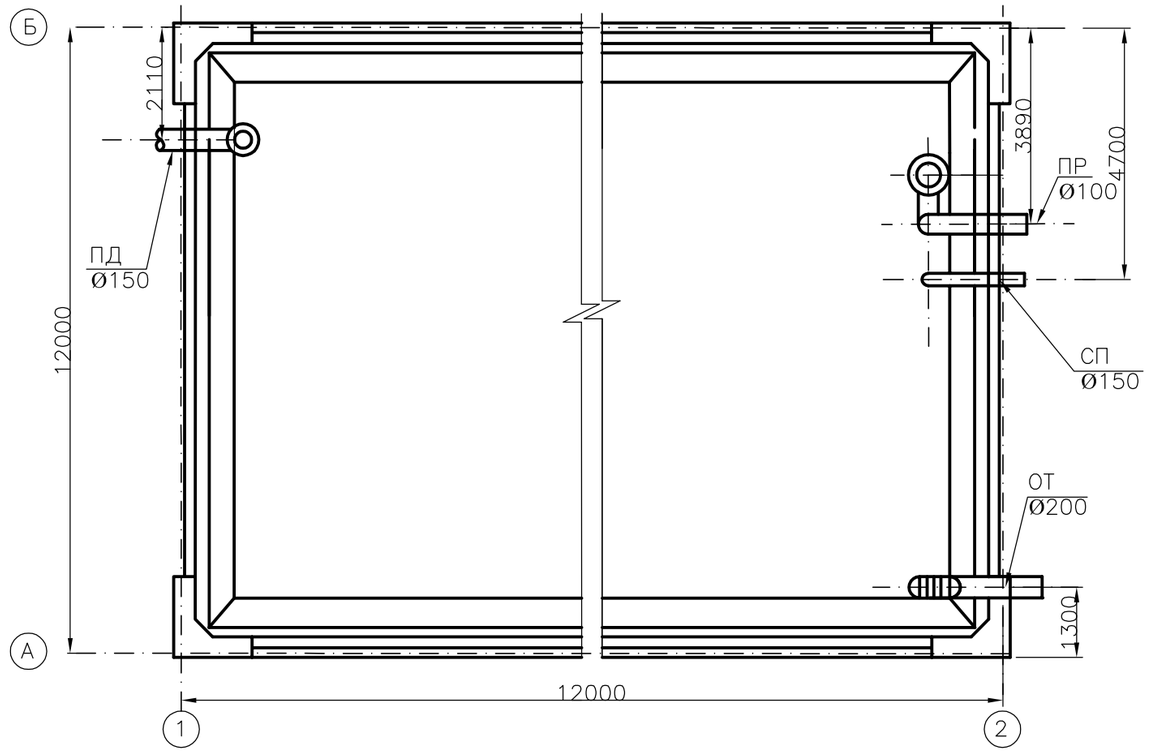

ИЗМ.	КОЛ.УЧ.	ЛИСТ	N°ДОК.	ПОДП.	ДАТА	SM–00–20–01–НВ Т
						СТРОИТЕЛЬСТВО ПОВЫСИТЕЛЬНОЙ НАСОСНОЙ СТАНЦИИ ДЛЯ ВОДОСНАБЖЕНИЯ СЕВЕРО–ВОСТОЧНОЙ ЧАСТИ Г.УРАЛЬСК
РАЗРАБ.		Курмангали				РЕЗЕРВУАР ЕМК.500М³
ПРОВЕР.		Байхатов				

СТАДИЯ	ЛИСТ	ЛИСТОВ
Р	2	4

РЕЗЕРВУАР ЕМК.500м³
ПЛАН

ТОО "Smartech"

ВЗАМ. ИНВ. N°

ПОДП. И ДАТА

ИНВ. N° ПОДЛ.

ФОРМАТ А3

Альбом VI

1–1

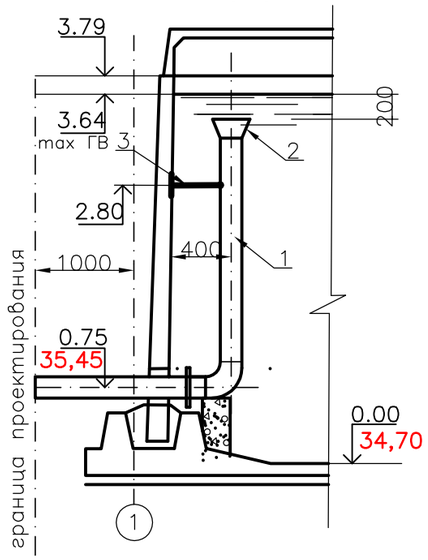

Деталь крепления трубы к стене

1–1

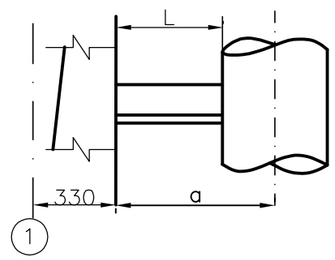

ПЛАН

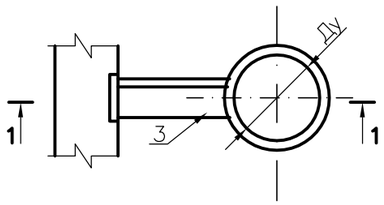

ПЛАН

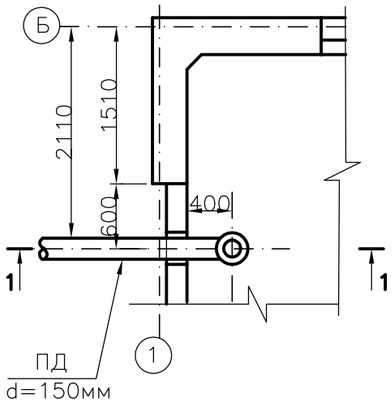

Ду	a	L
150	400	325

СПЕЦИФИКАЦИЯ

Марка поз.	Обозначение	Наименование	Емкость резервуара 500м³ Количество, м, шт / Масса, кг	Примечание
		Документация		
		Серия 4.901–18		
		Детали		
1		Труба 159х3 II ГОСТ10704–91 / Ст.3сп ГОСТ10705–80*	19.0 / 219.3	
2	ТМ 28.00.02	Воронка 159х270	1	5.4кг
3		Уголок Б–63х63х4 ГОСТ8509–93 / Ст 3 сп ГОСТ535–88* l=330мм	1.29	Для Ду=150мм

ПРИМЕЧАНИЕ

1. Размеры на чертеже даны в мм.

ИЗМ.	КОЛ.УЧ.	ЛИСТ	N ДОК.	ПОДП.	ДАТА
РАЗРАБ.		Курмангали			
ПРОВЕР.		Байхатов			

SM–00–20–01–НВ Т

СТРОИТЕЛЬСТВО ПОВЫСИТЕЛЬНОЙ НАСОСНОЙ СТАНЦИИ ДЛЯ ВОДОСНАБЖЕНИЯ СЕВЕРО–ВОСТОЧНОЙ ЧАСТИ Г.УРАЛЬСК

РЕЗЕРВУАРЫ ДЛЯ ВОДЫ ЕМК. 500м³

СТАДИЯ	ЛИСТ	ЛИСТОВ
Р	3	4

ПОДВОДЯЩИЙ ТРУБОПРОВОД. ПЛАНЫ. РАЗРЕЗЫ. ДЕТАЛИ. СПЕЦИФИКАЦИЯ

ТОО "Smartech"

ВЗАМ. ИНВ. N° | ПОДП. И ДАТА | ИНВ. N° ПОДЛ.

ФОРМАТ А3

Альбом VI

1–1

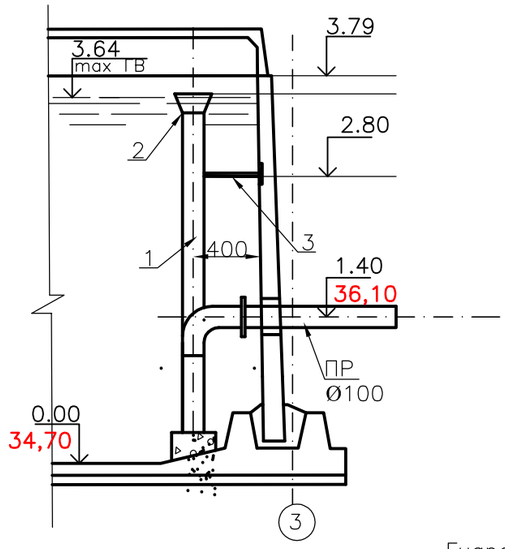

2–2

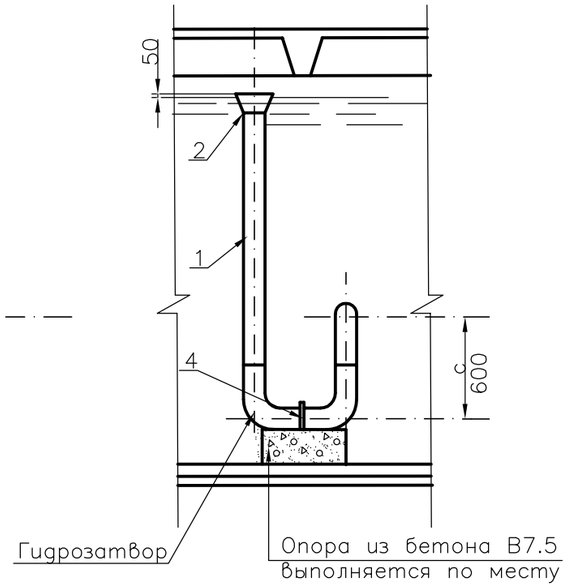

ФРАГМЕНТ ПЛАНА

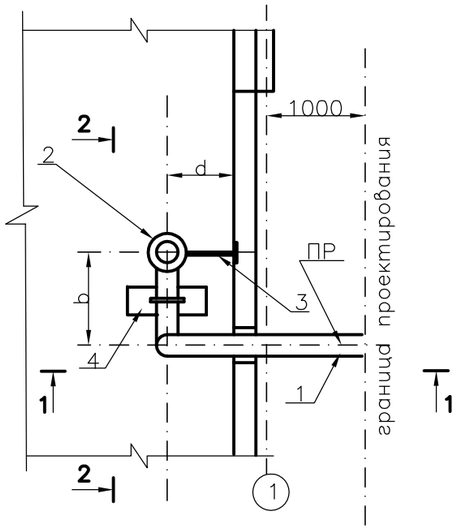

Ду	Емк. 500м³		
	a	b	c
100	400	500	600

СПЕЦИФИКАЦИЯ

Марка поз.	Обозначение	Наименование	Емкость резервуара 500м³ Количество, м, шт / Масса, кг	Примечание
		Документация		
		Серия 4.901–18		
		Детали		
1		Труба 108х3II ГОСТ10704–91 / Ст.3спГОСТ10705–80*	5.2 / 38.85	
2	ТМ 28.00.02	Воронка 108х190	1	1.8кг
3		Уголок Б–63х63х4 ГОСТ8509–93 / Ст 3 сп ГОСТ535–88* l=330мм	1.29	Для Ду=100мм
4		Полоса Б–2 6х50 ГОСТ103–76* / ВСт 3 сп ГОСТ380–88 l=350мм	0.83	Для Ду=100мм

ПРИМЕЧАНИЕ

1. Размеры на чертеже даны в мм.

ИЗМ.	КОЛ.УЧ.	ЛИСТ	N°ДОК.	ПОДП.	ДАТА
РАЗРАБ.		Курмангали			
ПРОВЕР.		Байхатов			

SM–00–20–01–НВ Т

СТРОИТЕЛЬСТВО ПОВЫСИТЕЛЬНОЙ НАСОСНОЙ СТАНЦИИ ДЛЯ ВОДОСНАБЖЕНИЯ СЕВЕРО–ВОСТОЧНОЙ ЧАСТИ Г.УРАЛЬСК

РЕЗЕРВУАР ЕМК.500М³

СТАДИЯ	ЛИСТ	ЛИСТОВ
Р	4	

ПЕРЕЛИВНОЕ УСТРОЙСТВО ФРАГМЕНТ ПЛАНА. РАЗРЕЗЫ. СПЕЦИФИКАЦИЯ

ТОО "Smartech"

ВЗАМ. ИНВ. N° | ПОДП. И ДАТА | ИНВ. N° ПОДЛ.

Альбом VI

ВЕДОМОСТЬ ЧЕРТЕЖЕЙ ОСНОВНОГО КОМПЛЕКТА

Лист	Наименование	Примечание
1	Общие данные	
2	Установка датчика уровня РОС–301 и нулевого электрода	

ВЕДОМОСТЬ ССЫЛОЧНЫХ И ПРИЛАГАЕМЫХ ДОКУМЕНТОВ

Обозначение	Наименование	Примечание
	Ссылочные документы	
ГОСТ 7805–70	Болты с шестигранной головкой	
ГОСТ 11371–78*	Шайбы. Технические условия	
ГОСТ 6402–70	Шайбы пружинные	
ГОСТ 5915–70*	Гайки шестигранные (нормальной точности)	
ГОСТ 7338–90	Пластины резиновые и резинотканные. Технические условия.	
ТУ 1097–76	Бобышка. Технические условия	

Обозначение	Наименование	Примечание
	Прилагаемые документы	
ТП 901–4–63.83–КЖИ–6.100	Бобышка	
ТП 901–4–63.83–КЖИ–6.300	Заглушка	
ТП 901–4–63.83–КЖИ–6.200	Фланец	
ТП 901–4–63.83–КЖИ–6.400	Электрод нулевой	

В зависимости от назначения резервуаров принимается различная степень обеспечения контроля и сигнализации уровней воды в резервуаре

В проекте приведены чертежи установки датчиков в приборной камере резервуаров для воды.

Закладные патрубки для установки датчиков предусмотрены строительной частью проекта.

Для достижения герметичности резервуаров хоз–питьевого назначения при установке датчиков предусмотрены уплотнительные прокладки.

В проекте использованы датчики наиболее часто применяемых уровномеров РОС–301. Выпускает приборы РОС–301 Рязанский завод "Теплоприбор".

Датчик РОС–301 используется совместно с нулевым электродом.

Проект разработан в соответствии с действующими нормами и правилами с соблюдением мероприятий, обеспечивающих взрывобезопасность и пожарную безопасность при эксплуатации объекта.

Главный инженер проекта Курмангали Н.С.

ВЗАМ. ИНВ. N° | ПОДП. И ДАТА | ИНВ. N° ПОДЛ.

ИЗМ.	КОЛ.УЧ.	ЛИСТ	N°ДОК.	ПОДП.	ДАТА
РАЗРАБ.		Курмангали			
ПРОВЕР.		Байхатов			

SM–00–20–01–НВ ЭА

СТРОИТЕЛЬСТВО ПОВЫСИТЕЛЬНОЙ НАСОСНОЙ СТАНЦИИ ДЛЯ ВОДОСНАБЖЕНИЯ СЕВЕРО–ВОСТОЧНОЙ ЧАСТИ Г.УРАЛЬСК

РЕЗЕРВУАРЫ ДЛЯ ВОДЫ ЕМК. 500м³

СТАДИЯ	ЛИСТ	ЛИСТОВ
Р	1	2

ОБЩИЕ ДАННЫЕ

ТОО "Smartech"

ФОРМАТ А3

Установка нулевого электрода

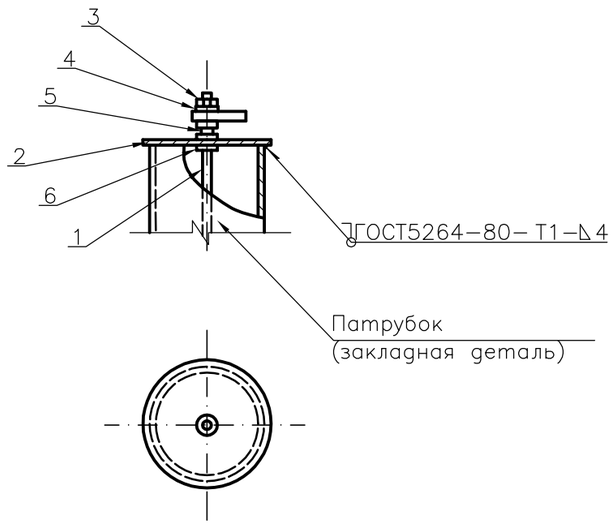

Установка датчика уровня РОС–301

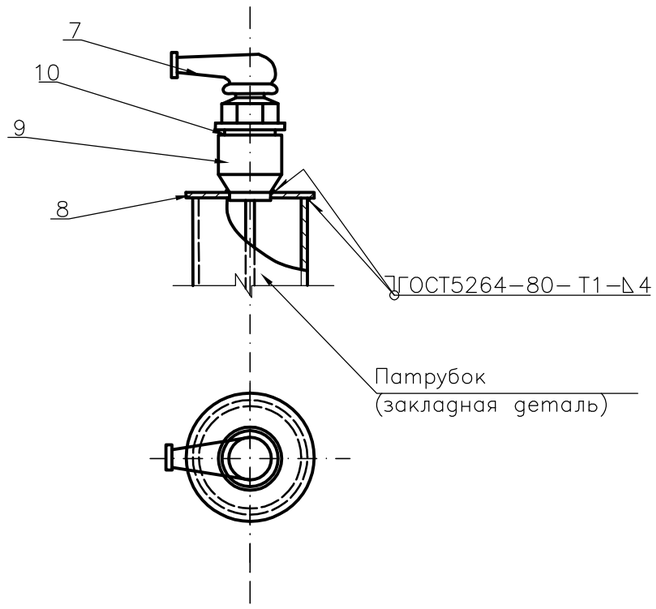

Марка поз.	Обозначение	Наименование	Колич.	Масса ед., кг	Примечание
Установка нулевого электрода					
1	ТП 901–4–63.83–КЖИ–6.400	Электрод нулевой	1		
2	ТП 901–4–63.83–КЖИ–6.300	Заглушка, исп1	1		
3		Гайка М6 ГОСТ 5915–70*	3		
4		Шайба 6 ГОСТ 11371–78*	3		
5		Шайба пружинная 6 ГОСТ 6402–70	1		
6		Прокладка резиновая–пластина I ТМКЩ–М Ø13х3 ГОСТ 7338–90	2		
Установка датчика уровня РОС–301					
7		Датчик уровня РОС–301	1		комплект
8	ТП 901–4–63.83–КЖИ–6.300	Заглушка, исп2	1		
9	ТУ 36. 1097–76	Бобышка 6 М27х1,5–55	1		
10		Прокладка резиновая–пластина I ТМКЩ–М Ø42х3 ГОСТ 7338–90	1		

В резиновой прокладке поз. 6 вырезать отверстие Ø6.5,
в прокладке поз 10–Ø38мм.

						SM–00–20–01–НВ		ЭА
						СТРОИТЕЛЬСТВО ПОВЫСИТЕЛЬНОЙ НАСОСНОЙ СТАНЦИИ ДЛЯ ВОДОСНАБЖЕНИЯ СЕВЕРО–ВОСТОЧНОЙ ЧАСТИ Г.УРАЛЬСК		
ИЗМ.	КОЛ.УЧ.	ЛИСТ	N°ДОК.	ПОДП.	ДАТА			
РАЗРАБ.		Курмангали				РЕЗЕРВУАРЫ ДЛЯ ВОДЫ ЕМК. 500м³	СТАДИЯ	ЛИСТ	ЛИСТОВ
ПРОВЕР.		Байхатов					Р	2	2
						УСТРОЙСТВО ДАТЧИКА УРОВНЯ РОС–301 И НУЛЕВОГО ЭЛЕКТРОДА	ТОО "Smartech"		

ВЗАМ. ИНВ. N°

ПОДП. И ДАТА

ИНВ. N° ПОДП.