ТОО "Smartech"

Лицензия ГСЛ №000449

СТРОИТЕЛЬСТВО ПОВЫСИТЕЛЬНОЙ НАСОСНОЙ СТАНЦИИ ДЛЯ ВОДОСНАБЖЕНИЯ СЕВЕРО-ВОСТОЧНОЙ ЧАСТИ Г.УРАЛЬСК

АС

ТОО "Smartech" Байхатов Ж.А.

г. Уральск 2020 г.

ВЕДОМОСТЬ РАБОЧИХ ЧЕРТЕЖЕЙ ОСНОВНОГО КОМПЛЕКТА МАРКИ АС

ЛИСТ	НАИМЕНОВАНИЕ	ПРИМЕЧАНИЕ
1	Общие данные	
2	Раскладка блоков фбс	
3	Раскладка блоков по оси 2,3. Спецификация	
4	Сечение 1-1, 2-2 ,3-3	
5	Кладочный план	
6	Разрез 1-1	
7	Разрез 2-2,Разрез 3-3	
8	Фасад 1-3, А-Б, 3-1, Б-А	
9	Узел утепеления стены из кирпича	
10	Ведомость отделки помещений (М1:100)	
11	План покрытия	
12	План с маркировкой заполнения проемов. спецификация заполнения	
13	План расположения монорельса	
14	План кровли	
15	Узел 1,2,3	
16	Металлическаялестница и ограждение	
17	Фасад козырька входа. Вид сверху. Сечение 1-1, 2-2. Узел а,б спецификация элементов козырька	
18	Крыльцо. Декоративная металлическая решетка	

ВЕДОМОСТЬ ССЫЛОЧНЫХ И ПРИЛАГАЕМЫХ ДОКУМЕНТОВ

ОБОЗНАЧЕНИЕ	НАИМЕНОВАНИЕ	ПРИМЕЧАНИЕ
АС	АРХИТЕКТУРНО-СТРОИТЕЛЬНАЯ ЧАСТЬ	
ТХ	ТЕХНОЛОГИЧЕСКАЯ ЧАСТЬ	
ОВ	ОТОПЛЕНИЕ И ВЕНТИЛЯЦИЯ	
ВК	ВОДОСНАБЖЕНИЕ И КАНАЛИЗАЦИЯ	
ЭМ	СИЛОВОЕ ЭЛЕКТРООБОРУДОВАНИЕ	

ВЕДОМОСТЬ СПЕЦИФИКАЦИЙ

ЛИСТ	НАИМЕНОВАНИЕ	ПРИМЕЧАНИЕ
АС-5	СПЕЦИФИКАЦИИ Ж.БЕТОННЫХ ПЕРЕМЫЧЕК	
АС-8	СПЕЦИФИКАЦИЯ СБОРНЫХ Ж.Б БЛОКОВ	
АС-10	СПЕЦИФИКАЦИЯ ЗАПОЛНЕНИЯ ДВЕРНЫХ И ОКОННЫХ ПРОЕМОВ	
АС-12	СПЕЦИФИКАЦИЯ ПЛИТ ПОКРЫТИЯ	
АС-14	СПЕЦИФИКАЦИЯ ЭЛЕМЕНТОВ ДЕРЕВЯННЫХ КОНСТРУКЦИЙ	
АС-15	СПЕЦИФИКАЦИЯ МЕТАЛЛА	
АС-16	СПЕЦИФИКАЦИЯ СТАЛИ НА ОДНУ МАРКУ (ОГРАЖДЕНИЕ)	
АС-16	СПЕЦИФИКАЦИЯ СТАЛИ НА ЛЕСТНИЦУ	
АС-17	СПЕЦИФИКАЦИЯ ЭЛЕМЕНТОВ КОЗЫРЬКА	

НАСТОЯЩИЙ ПРОЕКТ СООТВЕТСТВУЕТ ТРЕБОВАНИЯМ НОРМАТИВНЫХ,ЭКОЛОГИЧЕСКИХ, САНИТАРНО-ГИГИЕНИЧЕСКИХ, ПРОТИВОПОЖАРНЫХ ДОКУМЕНТОВ И ДРУГИХ НОРМ, ДЕЙСТВУЮЩИХ НА ТЕРРИТОРИИ РЕСПУБЛИКИ КАЗАХСТАН, И ОБЕСПЕЧИВАЕТ БЕЗОПАСНОСТЬ ПРОДУКЦИИ ДЛЯ ЖИЗНИ, ЗДОРОВЬЯ ЛЮДЕЙ, ИМУЩЕСТВА, ОХРАНУ ОКРУЖАЮЩЕЙ СРЕДЫ

ГЛАВНЫЙ ИНЖЕНЕР ПРОЕКТА КУРМАНГАЛИ Н.С.

ВЕДОМОСТЬ ССЫЛОЧНЫХ И ПРИЛАГАЕМЫХ ДОКУМЕНТОВ

ОБОЗНАЧЕНИЕ	НАИМЕНОВАНИЕ	ПРИМЕЧАНИЕ
	ССЫЛОЧНЫЕ ДОКУМЕНТЫ	
СП РК 3.02-127-2013	ПРОИЗВОДСТВЕННЫЕ ЗДАНИЯ	
СП РК 2.04-01-2017	СТРОИТЕЛЬНАЯ КЛИМАТОЛОГИЯ	
МСН 2.04-02-2004	ТЕПЛОВАЯ ЗАЩИТА ЗДАНИЙ	
СП РК 2.04-107-2013	СТРОИТЕЛЬНАЯ ТЕПЛОТЕХНИКА	
СП РК 3.02-137-2013	КРЫШИ И КРОВЛИ	
СП РК 3.02-136-2012	ПОЛЫ	
СП РК 2.04-108-2014	ИЗОЛЯЦИОННЫЕ И ОТДЕЛОЧНЫЕ ПОКРЫТИЯ	
ГОСТ 6629-88	ДВЕРИ ДЕРЕВЯННЫЕ ВНПРЕННИЕ ДЛЯ ЖИЛЫХ И	
	ОБЩЕСТВЕННЫХ ЗДАНИЙ. ТИПЫ И КОНСТРУКЦИИ	
ГОСТ 13579-78	БЛОКИ БЕТОННЫЕ ДЛЯ СТЕН ПОДВАЛОВ	
СТ РК 956-93	ПЛИТЫ ЛЕНТОЧНЫХ ФУНДАМЕНТОВ ЖЕЛЕЗОБЕТОННЫЕ.	
	ТЕХНИЧЕСКИЕ УСЛОВИЯ	
СЕРИЯ 1.038.1-1 В.1,4.	ПЕРЕМЫЧКИ Ж.Б. ДЛЯ ЗДАНИЙ С КИРПИЧНЫМИ СТЕНАМ1/	
СЕРИЯ 1.465.1-20 В.0,1.	ПЛИТЫ ЖЕЛЕЗОБЕТОННЫЕ РЕБРИСТЫЕ РАЗМЕРОМ 1.5Х6М	
	ДЛЯ ПОКРЫТИЙ ОДНОЭТАЖНЫХ ПРОИЗВОДСТВЕННЫХ ЗДАНИ1	
МСТ ГОСТ 6787-2001 (ИЗД.2004Г)	ПЛИТКИ КЕРАМИЧЕСКИЕ ДЛЯ ПОЛОВ. ТЕХНИЧЕСКИЕ УСЛОВИЯ	
МСТ ГОСТ 6141- 91	ПЛИТКИ КЕРАМИЧЕСКИЕ ГЛАЗУРОВАННЫЕ ДЛЯ ВНУТРЕННЕЙ	
	ОБЛИЦОВКИ СТЕН. ТЕХНИЧЕСКИЕ УСЛОВИЯ	
СЕРИЯ 1.469-7	СТАКАНЫ ДЛЯ КРЕПЛЕНИЯ КРЫШНЫХ ВЕНТИЛЯТОРОВ,	
	ДЕФЛЕКТОРОВ И ЗОНТИКОВ	

ТЕХНИКО-ЭКОНОМИЧЕСКИЕ ПОКАЗАТЕЛИ

МАРКА, ПОЗ.	ОБОЗНАЧЕНИЕ	ЕД. ИЗМЕРЕН.	КОЛИЧЕСТВО
1	ПЛОЩАДЬ ЗАСТРОЙКИ	М2	80.44
2	СТРОИТЕЛЬНЫЙ ОБЬЕМ	М3	377,2
3	В ТОМ ЧИСЛЕ ПОДЗЕМНЫЙ	М3	96.6

1. Общие данные:

Рабочий проект "Строительство повысительной насосной станции для водоснабжения север-восточной части г. Уральск" выполнен на основании задания на проектирование, выданного заказчиком, СН РК 3.01-01-2013 "Градостроительство. Планировка и застройка городских и сельских населенных пунктов".

Место расположения здания: ЗКО, г. Уральск, Север-восточной часть.

При проектировании проекта приняты нагрузки согласно НТП РК 01-01-3.1 (4.1)-2017:

-снеговая нормативная нагрузка по снеговому району - 0,7 кПа;

-ветровая нормативная нагрузка по ветровому району - 0,38 кН/м²;

-климатический район III В;

-температура наружнего воздуха наиболее холодной пятидневки - 31°С.

-нормативная глубина промерзания - 1,6 м.

2. Проектируемое здание:

Здание ПНС представляет собой одноэтажное с углублением пола прямоугольное в плане с размерами в осях 11,14х6,00 м. Высота помещения -3,20 м; углубленной части - 5,00 м.

За относительную отметку 0,000 принят уровень пола насосной станции что соответствует абсолютной отметке 36,60.

Группа возгораемости и огнестойкости соответствует требованиям СП РК 2.02-101-2014 "Пожарная безопасность зданий и сооружений"

По степени огнестойкости:-II,

класс здания -II.

Уровень ответственности -II, (техн. сложный),

категория здания по взрыво и пожароопасности - Г,

класс по по функциональной пожарной опасности - Ф5.1.

Здание отапливаемое, с электрическим освещением и электрооборудованием.

Конструктивные решения:

- Фундаменты - ленточные ж/б блоки.
- Наружные стены из кирпича КР-р-по 250х120х88/1НФ/100/50 ГОСТ 530-2012 на растворе М75., утепленные мин. плитой и ошиты металлическим "Сайдингом"..
- Внутренние перегородки из кирпича КР-р-по 250х120х88/1НФ/100/50 ГОСТ 530-2012 на растворе М75.
- Крыша скатная, мягкая кровля.
- Перекрытие ж/б плиты перекрытия.
- Кровля - рулонное покрытие.
- Окна - металлопластиковые с двухкамерным стеклопакетом;
- Двери: наружные металлические утепленные, внутренние деревянные;
- Внутренняя отделка- штукатурка, покраска, керамическая плитка, в соответствии с назначением помещений.
- Отделка потолков - шпаклевка, покраска водоэмульсионной краской.
- Полы по бетонной подготовке плитка керамическая в соответствии с назначением помещений.
- Отмостка по периметру здания шириной 1,5 метр из бетона класса С8/10.

Контроль выполнения работ производить по НТП РК 01-01-3.1 (4.1)-2017 «Нагрузки и воздействия на здания».

Площадка под строительство сложена из глины пылеватой, буро-коричневого цвета, аллювиального генезиса, маловлажная, полутвердой консистенции, ожелезненная, трещиноватая, с включением карбонатов которые являются непосредственно основанием фундамента здания со следующими характеристиками: Y = 17°, С =0,40 МПа, Р =1,98 г/см3, Е=4,72 мПа.

Все бетонные работы выполнять на сульфатостойком цементе, марка по водонепроницаемости W8.

Двери окрасить масляной краской за 2 раза.

Изм	Кол.уч	Лист	N док.	Подпись	Дата	SM-00-17-15-АС		
						Строительство повысительной насосной станции для водоснабжения север-восточной части г. Уральск		
Разраб.		Есболатулы				Повысительная насосная станция	Стадия	Лист	Листов
Пров.		Байхатов					РП	1	
ГИП		Курмангали							
						ОБЩИЕ ДАННЫЕ	ТОО "Smartech"		

Взам. инв. №

Подп. и дата

Инв. № подл.

Раскладка нижнего ряда блоков

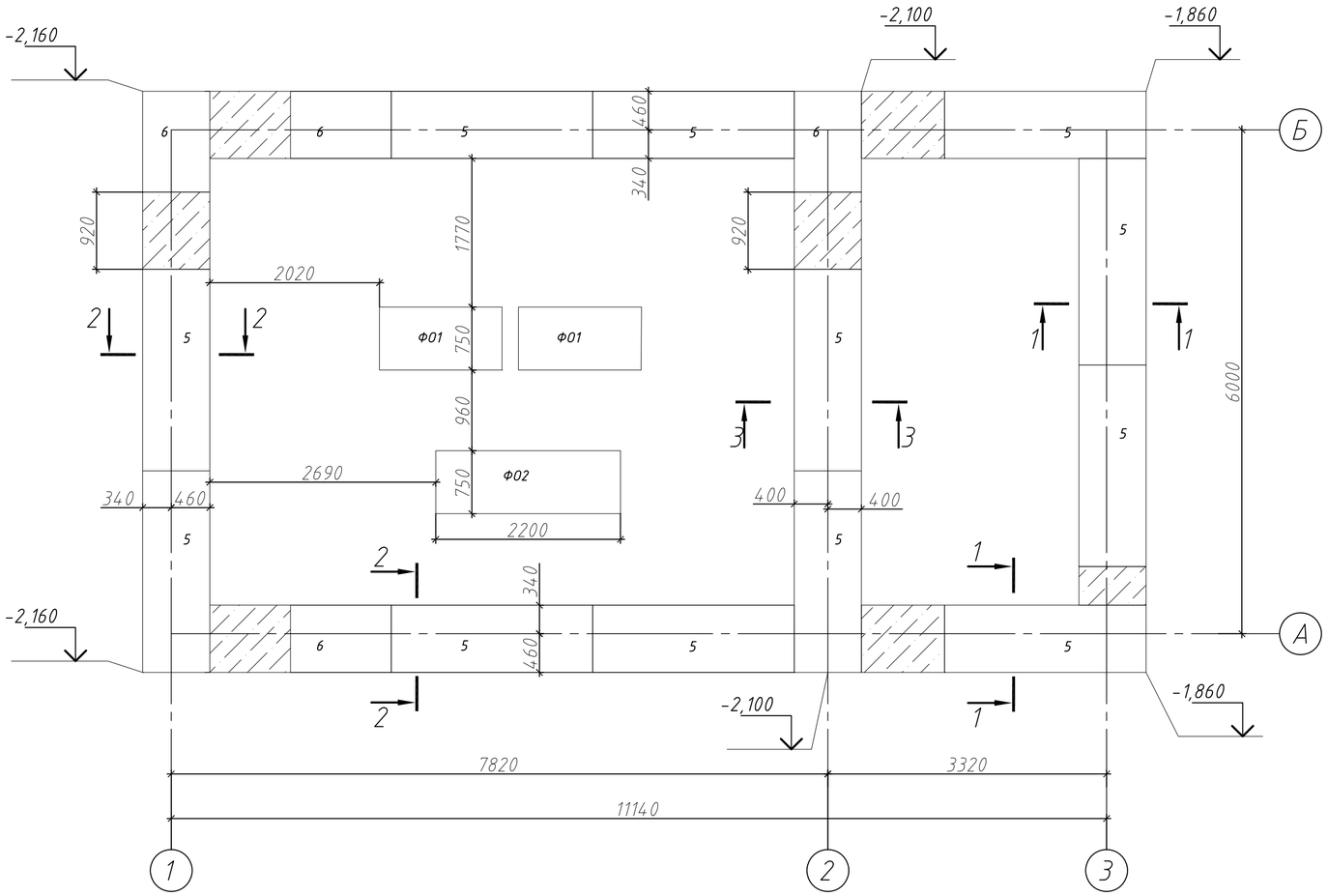

Раскладка по оси 3

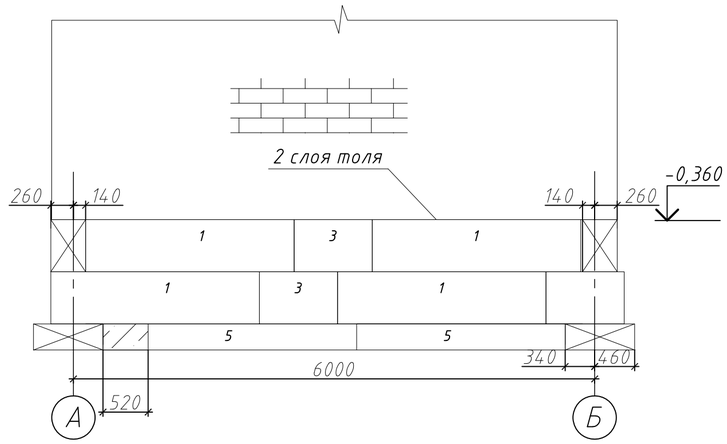

Раскладка по оси 2

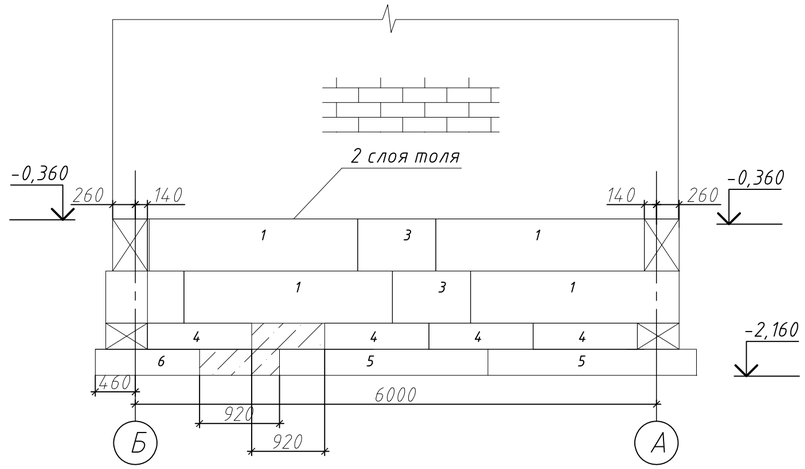

Раскладка по оси Б

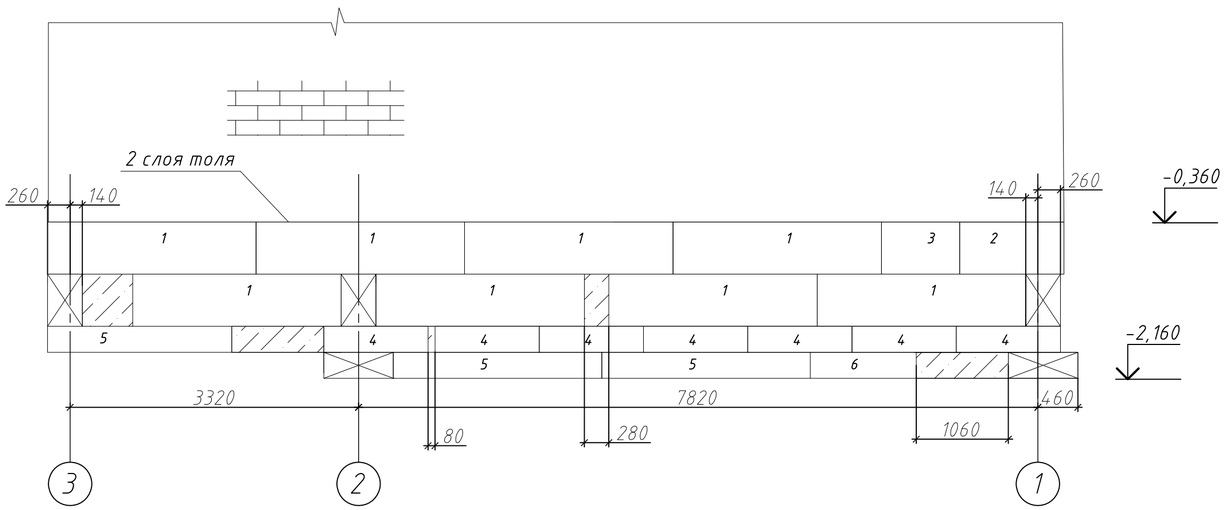

Примечание:

1. ПЛАНИРОВОЧНАЯ ОТМЕТКА ЗЕМЛИ ОТНОСИТЕЛЬНО УРОВНЯ ПОЛА РАВНА -0.30М
2. ФУНДАМЕНТ ПОД ОБОРУДОВАНИЕ ПОКАЗАН УСЛОВНО. РАСПОЛОЖЕНИЕ ОТВЕРС\'D2ИЙ ПОД ФУНДАМЕНТНЫЕ БОЛТЫ УТОЧНИТЬ ПО ПОСТАВЛЕННОМУ ОБОРУДОВАНИЮ ГНЕЗДА ПОСЛЕ УСТАНОВКИ АНКЕРНЫХ БОЛТОВ ЗАЛИВАЮТСЯ ЦЕМЕНТНЫМ РАСТ\'C2ОРОМ. РАЗМЕРЫ ФУНДАМЕНТА ПОД ОБОРУДОВАНИЕ УТОЧНИТЬ ПРИ МОНТАЖЕ

Изм	Кол.уч	Лист	N док.	Подпись	Дата	SM-00-17-15-АС
						Строительство повысительной насосной станции для водоснабжения север-восточной части г. Уральск
Разраб.		Есболатулы				Повысительная насосная станция
Пров.		Байхатов				Стадия: РП; Лист: 2; Листов:
ГИП		Курмангали				Раскладка блоков фбс
						ТОО "Smartech"

Взам. инв. №

Подп. и дата

Инв. № подл.

ФОРМАТ А3

Раскладка по оси А

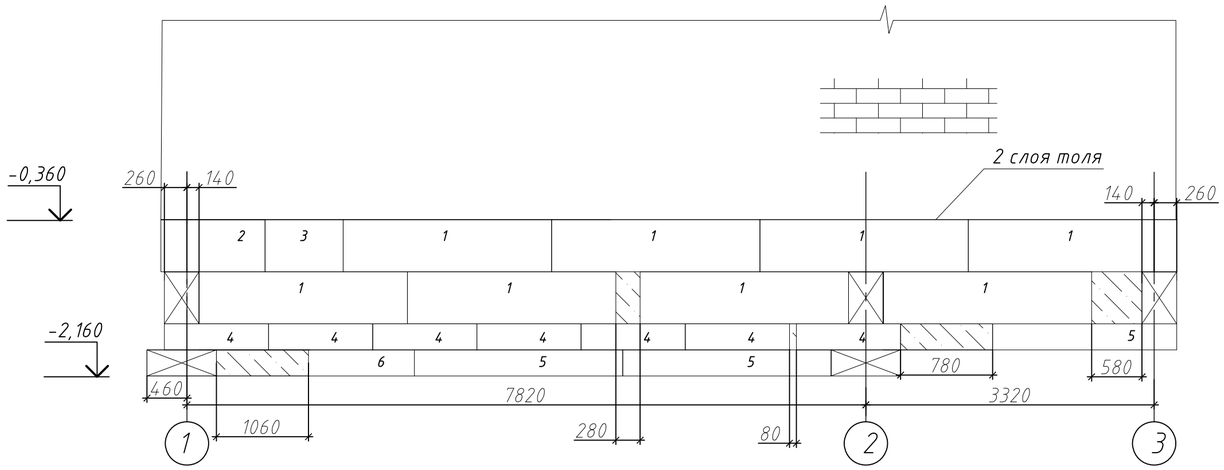

Раскладка по оси 1

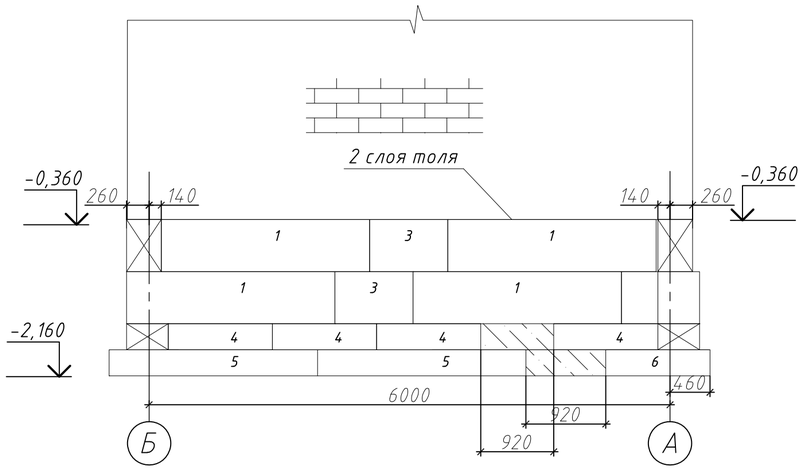

СПЕЦИФИКАЦИЯ ЭЛЕМЕНТОВ ФУНДАМЕНТОВ

МАРКА ПОЗ.	ОБОЗНАЧЕНИЕ	НАИМЕНОВАНИЕ	КОЛ-ВО.	МАССА ед. кг	ПРИМЕЧ.
1	ГОСТ 13579-2018	ФБС 24.4.6	28	1300	
2	ГОСТ 13579-2018	ФБС 12.4.6	2	640	
3	ГОСТ 13579-2018	ФБС 9.4.6	11	470	
4	ГОСТ 13579-2018	ФБС 12.4.3	22	230	
5	ГОСТ 13580-85	ФЛ 8-24-3	12	1150	
6	ГОСТ 13580-85	ФЛ 8-24-3	4	550	
7	МОНОЛИТНЫЙ	ФО -1	3,0 М3		
	ГОСТ 948-84	БЕТОН С8/10 м3	2,0		МОНОЛИТН. ЗАДЕЛКИ

ДЕТАЛИ АРМИРОВАНИЯ СТЕН ПОДВАЛА.

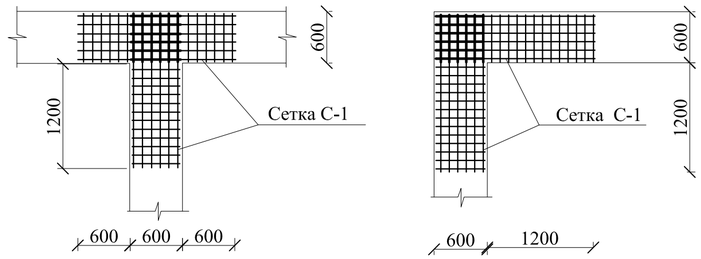

Примечание:

1. ФУНДАМЕНТНЫЕ ЖЕЛЕЗОБЕТОННЫЕ ПЛИТЫ УКЛАДЫВАЮТСЯ НА ПЕСЧАНО-ГРАВИЙНОЕ ОСНОВАНИЕ ТОЛЩ. 100ММ. - 3.5 М3.
2. ФУНДАМЕНТНЫЕ БЛОКИ УКЛАДЫВАЮТСЯ НА РАСТВОРЕ М-50 С ПЕРЕВЯЗКОЙ ВЕРТИКАЛЬНЫХ ШВОВ ГЛУБИНОЙ НЕ МЕНЕЕ 300 ММ.
3. ГОРИЗОНТАЛЬНУЮ ГИДРОИЗОЛЯЦИЮ СТЕН В УРОВНЕ ПОЛА ВЫПОЛНЯТЬ НА ОТМ. -0.05 ИЗ ЦЕМ.ПЕСЧАН. Р-РА -14.0М2 .ВЕРТИКАЛЬНАЯ ГИДРОИЗОЛЯЦИЯ ВЫПОЛНЯЕТСЯ В ВИДЕ ОБМАЗОЧНОЙ ГИДРОИЗОЛЯЦИИ БИТУМОМ ЗА 2 РАЗА - 155.0 М2.
4. ВОКРУГ ЗДАНИЯ -БЕТОННАЯ ОТМОСТКА ШИРИНОЙ 1500ММ. С УКЛОНОМ 0.03 ПО СЕРИИ 2.110-1 ВЫПУСК - (СМ. СЕЧ. 1-1)..
5. БЕТОННЫЕ И ЖЕЛЕЗОБЕТОННЫЕ КОНСТРУКЦИИ ВЫПОЛНЯТЬ НА СУЛЬФАТОСТОЙ\'САОМ ЦЕМЕНТЕ ИЗ БЕТОНА МАРКИ ПО ВОДОНЕПРОНИЦАЕМОСТИ W8, В 12,5 ПО ВЕРХУ ФУНДАМЕНТНЫХ БЛОКОВ УЛОЖИТЬ ГИДРОИЗОЛЯЦИЮ ИЗ 2-Х СЛОЕВ ТОЛЯ С ПЛОЩАДЬЮ - 14,0 М2.
6. НАСТОЯЩИЙ ЛИСТ ЧИТАТЬ СОВМЕСТНОС ЛИСТАМИ АС-7,9.
7. ОТВЕРСТИЯ ПОД УСТАНОВКУ ОБОРУДОВАНИЯ УТОЧНИТЬ ПО МЕСТУ.
8. ВЫЕМКА ГРУНТА -135 М 3 ОБРАТНАЯ ЗАСЫПКА -45.0 М3.
9. АРМИРОВАНИЕ ФУНДАМЕНТОВ СЕТКАМИ С-1 ВЫПОЛНИТЬ НА ОТМ.-0,900 И -1,200.

СЕТКИ С-1.

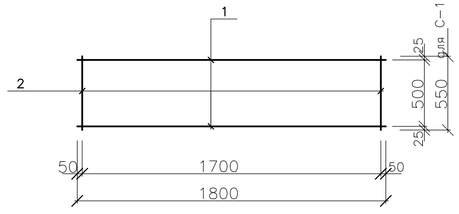

СПЕЦИФИКАЦИЯ МАТЕРИАЛОВ ФУНДАМЕНТА

ПОЗ.	ОБОЗНАЧЕНИЕ	НАИМЕНОВАНИЕ	КОЛ	МАССА ЕД.КГ	ПРИМЕ-ЧАНИЕ
		СЕТКА С-1	24	8,22	197,28
1	ГОСТ 34028-2016	ø 8 А240 L= 1800	6	0.711	4,26
2	ГОСТ 34028-2016	ø 8 А240 L= 550	18	0.22	3,96

Изм	Кол.уч	Лист	N док.	Подпись	Дата
Разраб.		Есболатулы			
Пров.		Байхатов			
ГИП		Курмангали			

SM-00-17-15-АС

Строительство повысительной насосной станции для водоснабжения север-восточной части г. Уральск

Повысительная насосная станция	Стадия	Лист	Листов
	РП	3	

Раскладка блоков по оси 2,3. Спецификация

ТОО "Smartech"

Взам. инв. №

Подп. и дата

Инв. № подл.

Сечение 1-1

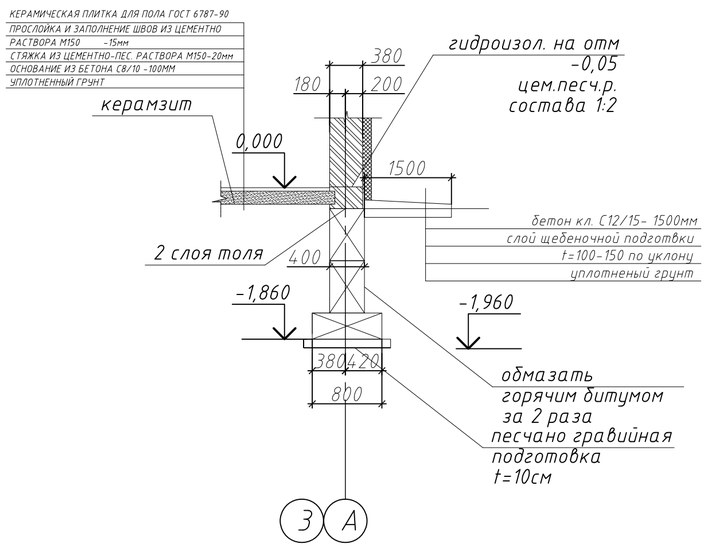

Сечение 2-2

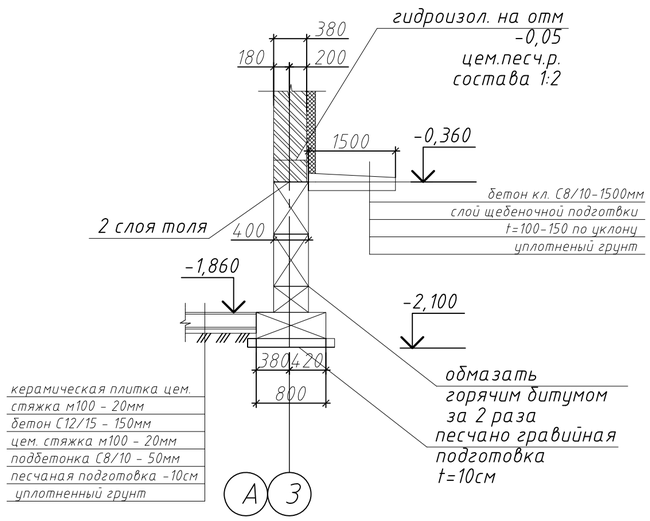

Сечение 3-3

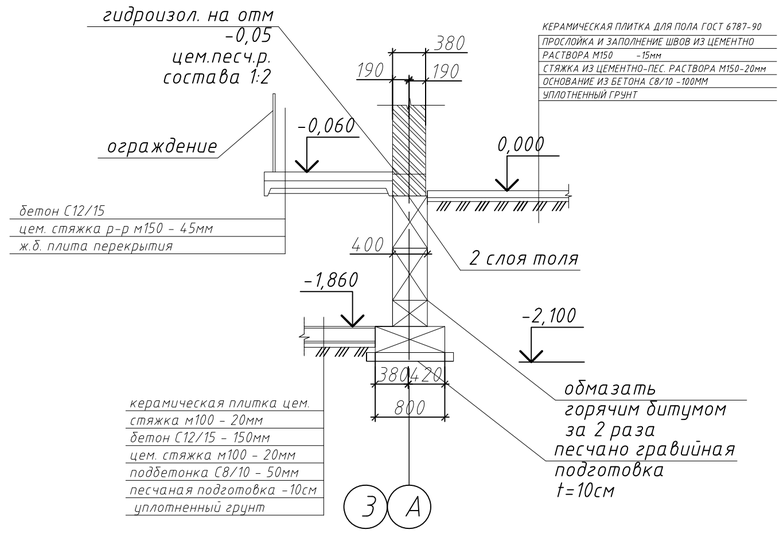

Примечание:

1. ВСЕ ЗАДЕЛКИ ПО МЕСТУ ВЫПОЛНЯЮТСЯ ИЗ БЕТОНА В 7.5 ИЛИ ГОСТ 530-80 ИЗ КИРПИЧА М100 НА РАСТВОРЕ М-50 С ОБЪЕМОМ V=1.5 М3

2. НАСТОЯЩИЙ ЛИСТ ЧИТАТЬ СОВМЕСТНОС ЛИСТАМИ АС-7, 8

3. ДЛЯ УТЕПЛЕНИЯ ПОЛА У НАРУЖНЫХ СТЕН , ГДЕ ОТСУТСТВУЮТ КАНАЛЫ С ТРУБА\'ССИ ОТОПЛЕНИЯ ПРЕДУСМОТРЕТЬ КЕРАМЗИТОВУЮ ЗАСЫПКУ ШИРИНОЙ - 1.5 М НА ВЫСОТУ 0.20 М, СОГЛАСНО П.6.4 СНИП 3.02-2003 С ОБЪЕМОМ 3.6 М3

						SM-00-17-15-АС
						Строительство повысительной насосной станции для водоснабжения север-восточной части г. Уральск
Изм	Кол.уч	Лист	N док.	Подпись	Дата	
Разраб.		Есболатулы				Повысительная насосная станция — Стадия: РП; Лист: 4; Листов:
Пров.		Байхатов				
ГИП		Курмангали				
						сечение 1-1, 2-2 ,3-3 — ТОО "Smartech"

Взам. инв. №

Подп. и дата

Инв. № подл.

Экспликация помещений

Номер помещения	Наименование	Площадь м²	Кат. помещения
1	Машинный зал	43,0	
2	Тамбур	1,9	
3	Комната оператора	9,3	
4	Сан. узел	1,6	
5	Бойлерная	3,6	
	Итого:	59,4	

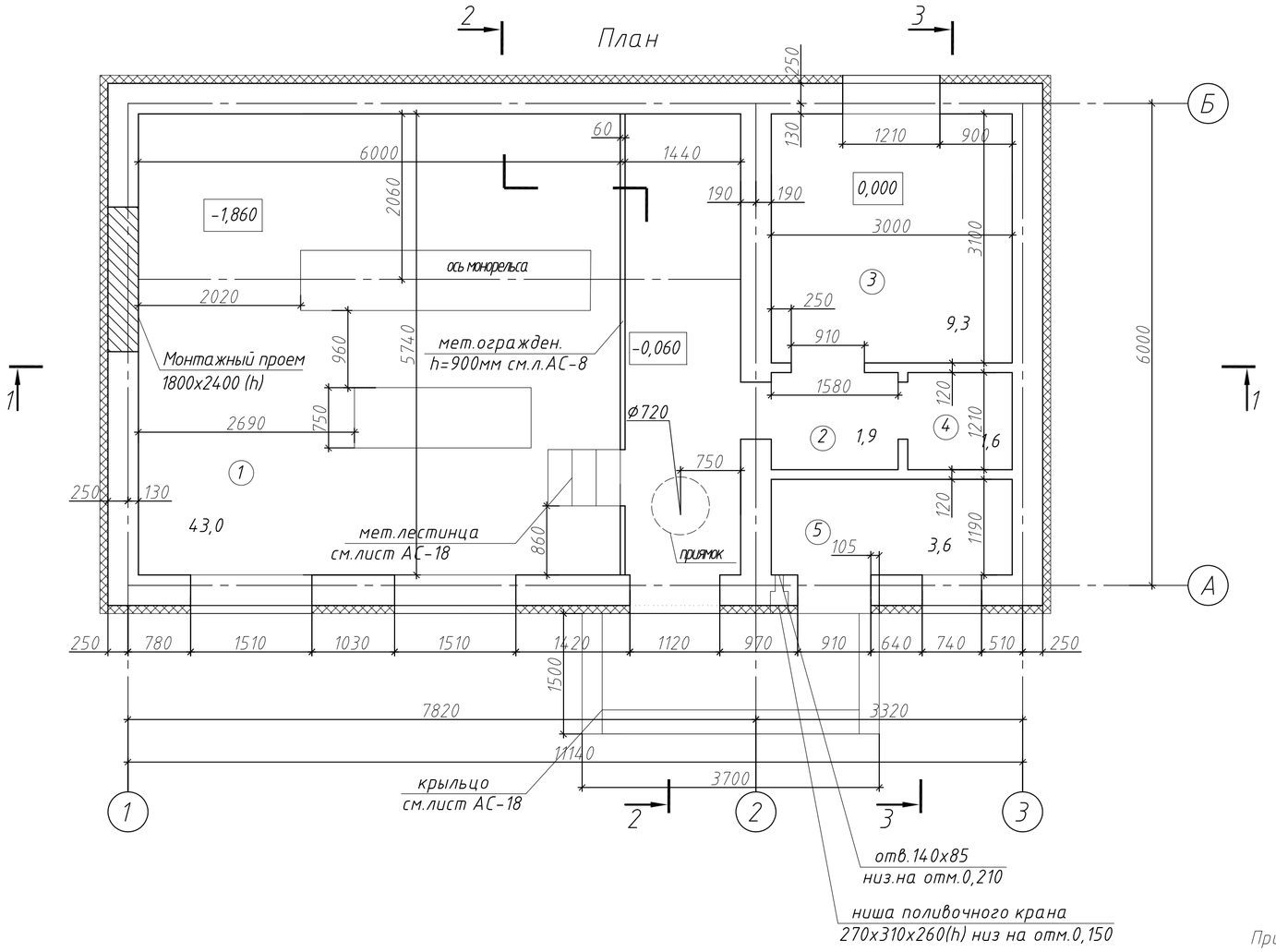

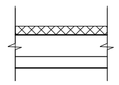

Примечание:

1. СТЕНЫ И ПЕРЕГОРОДКИ ВЫПОЛНИТЬ ИЗ КР-р-по 250x120x88/1НФ/100/50 ГОСТ 530-2012 на растворе М75.
2. АРМИРОВАНИЕ ПЕРЕГОРОДОК ЧЕРЕЗ КАЖДЫЕ 6 РЯДОВ КЛАДКИ ПАЧЕЧНОЙ СТАЛЬЮ 1.5Х25

Взам. инв. №	Подп. и дата	Инв. № подл.

Изм	Кол.уч	Лист	N док.	Подпись	Дата
Разраб.		Есболатулы			
Пров.		Байхатов			
ГИП		Курмангали			

SM-00-17-15-АС

Строительство повысительной насосной станции для водоснабжения север-восточной части г. Уральск

Повысительная насосная станция

Стадия	Лист	Листов
РП	5	

Кладочный план

ТОО "Smartech"

Разрез 1-1

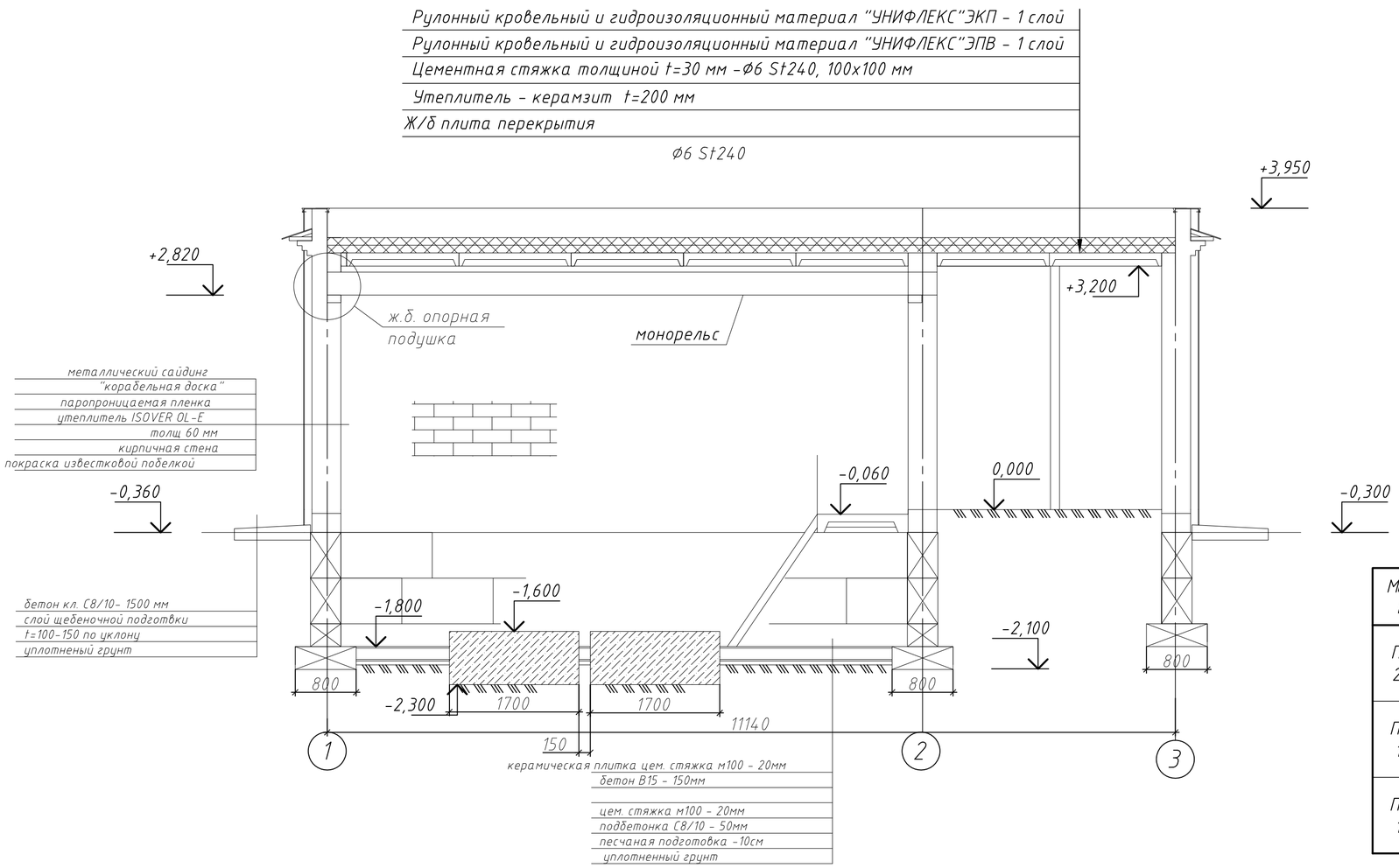

План перемычек (М1:100)

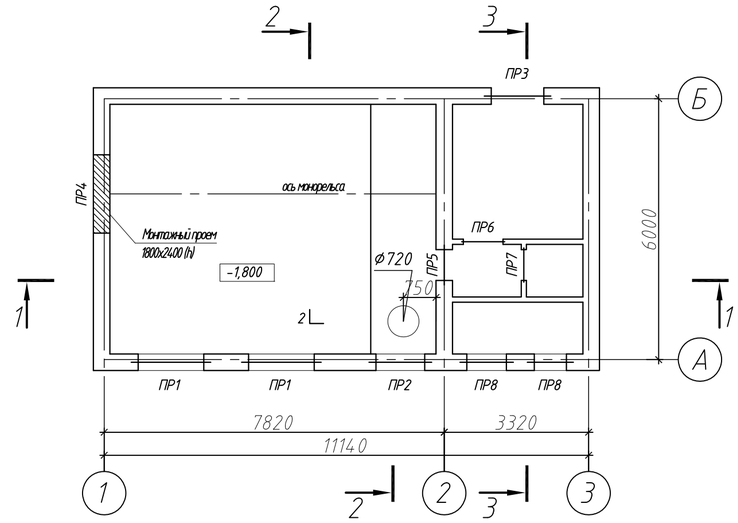

Ведомость перемычек

Марка. Поз.	Схема сечения
ПР-1 2 шт.	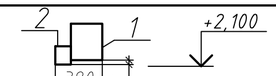
ПР-2 1 шт.	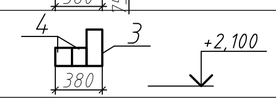
ПР-3 1 шт.	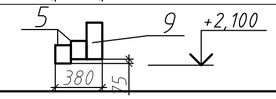

Марка. Поз.	Схема сечения
ПР-4 1 шт.	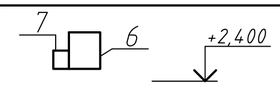
ПР-5 1 шт.	
ПР-6 1 шт. (L=1200 мм) ПР-7 1 шт. (L=1000 мм)	
ПР-5 2 шт.	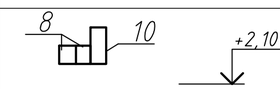

Спецификация элементов перемычек

Поз.	Обозначение	Наименование	Кол.	Масса ед. кг	Приме-чание
1	СЕРИЯ 1.038.1-1 в.1	ПЕРЕМЫЧКА 5ПБ 21-27	2	285	
2	СЕРИЯ 1.038.1-1 в.1	ПЕРЕМЫЧКА 2ПБ 19-3	2	81	
3	СЕРИЯ 1.038.1-1 в.1	ПЕРЕМЫЧКА 3ПБ 18-37	1	119	
4	СЕРИЯ 1.038.1-1 в.1	ПЕРЕМЫЧКА 2ПБ 17-2	2	71	
5	СЕРИЯ 1.038.1-1 в.1	ПЕРЕМЫЧКА 2ПБ 16-2	2	65	
6	СЕРИЯ 1.038.1-1 в.1	ПЕРЕМЫЧКА 5ПБ 25-37	1	338	
7	СЕРИЯ 1.038.1-1 в.1	ПЕРЕМЫЧКА 2ПБ 22-3	1	92	
8	СЕРИЯ 1.038.1-1 в.1	ПЕРЕМЫЧКА 2ПБ 13-1	7	25	
9	СЕРИЯ 1.038.1-1 в.1	ПЕРЕМЫЧКА 3ПБ 16-37	1	102	
10	СЕРИЯ 1.038.1-1 в.1	ПЕРЕМЫЧКА 3ПБ 13-37	2	85	

Взам. инв. №

Подп. и дата

Инв. № подл.

Изм	Кол.уч	Лист	N док.	Подпись	Дата
Разраб.		Есболатулы			
Пров.		Байхатов			
ГИП		Курмангали			

SM-00-17-15-АС

Строительство повысительной насосной станции для водоснабжения север-восточной части г. Уральск

Повысительная насосная станция

Стадия	Лист	Листов
РП	6	

Разрез 1-1

ТОО "Smartech"

Разрез 2-2

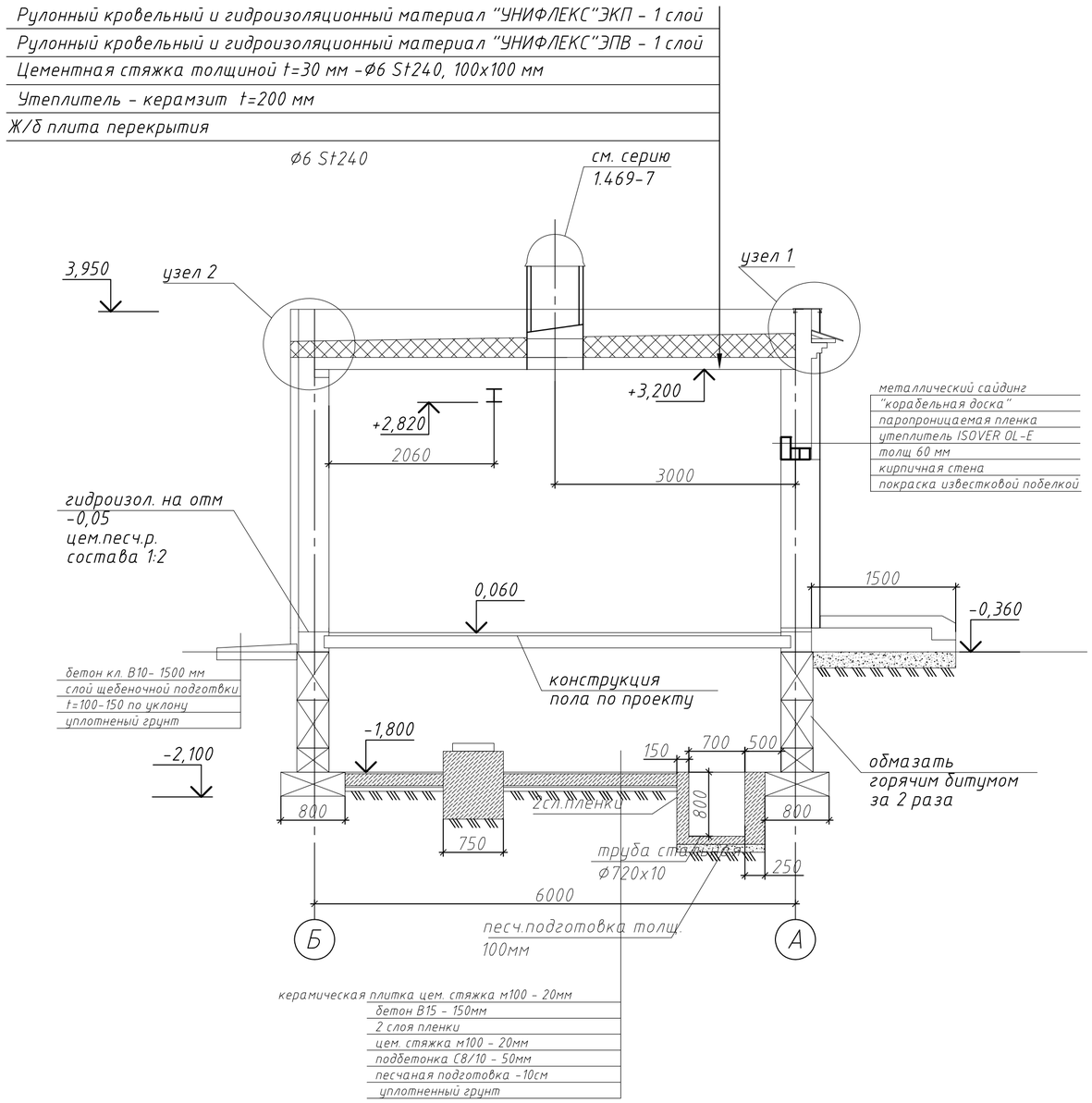

Разрез 3-3

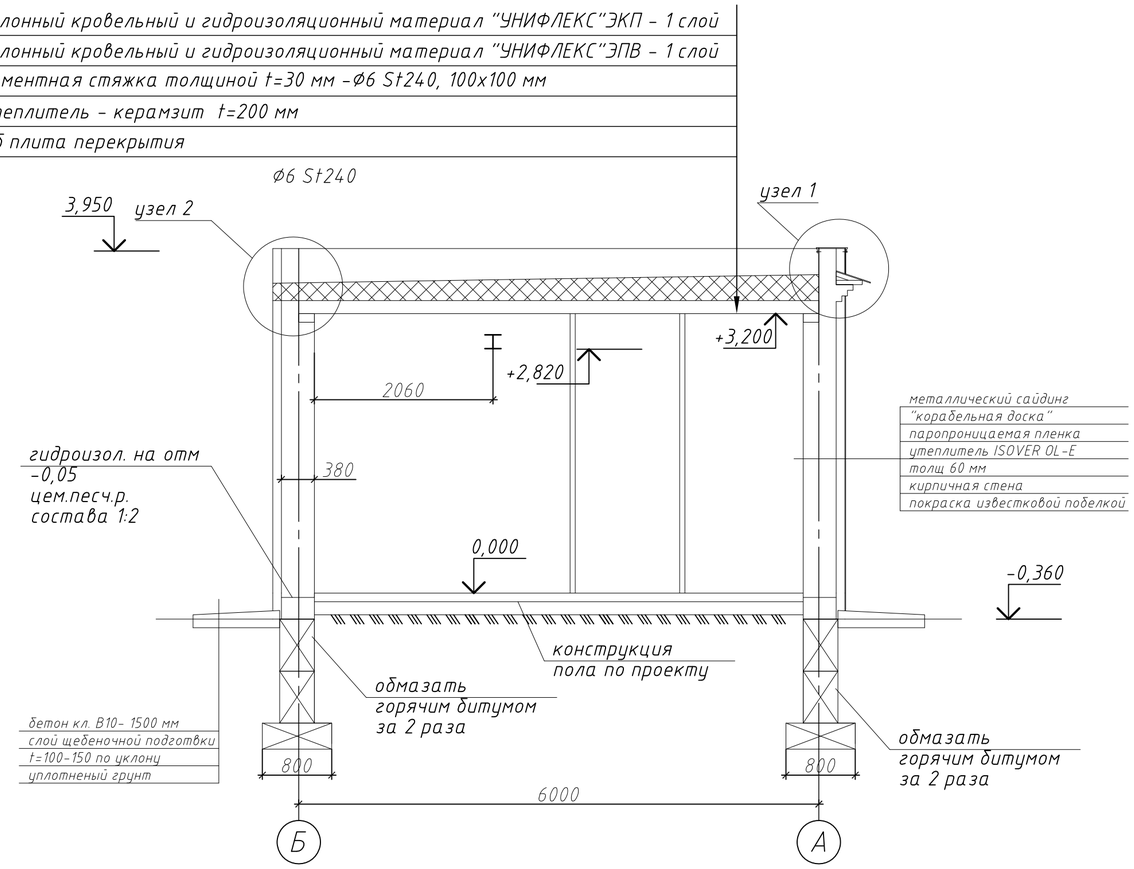

Примечание:

1. КОНСТРУКЦИЯ ДЕФЛЕКТОРА ПОКАЗАНА УСЛОВНО
2. ФУНДАМЕНТ ПОД ОБОРУДОВАНИЕ ПОКАЗАН СХЕМАТИЧНО И УТОЧНЯЕТСЯ В ТЕХНОЛОГИЧЕСКИХ ЧЕРТЕЖАХ
3. ПРИЯМОК ПРЕДУСМОТРЕН НА СЛУЧАЙ АВАРИЙНОЙ СИТУАЦИИ ВЫПОЛНЯЕТСЯ ИЗ БЕТОНА В15 С ОБЪЕМОМ - 1.0М3 И СТАЛЬНАЯ ТРУБА ДИАМ. 720ММ L= 0.9 М Р= 159.93КГ
4. ПЕРЕМЫЧКИ В ПЕРЕГОРОДКАХ ТОЛЩ.120ММ ВЫПОЛНЯТЬ ИЗ L 125Х125Х10, ВСЕГО L=3,4 М И Р=64,94 КГ

						SM-00-17-15-АС
						Строительство повысительной насосной станции для водоснабжения север-восточной части г. Уральск
Изм	Кол.уч	Лист	N док.	Подпись	Дата	
Разраб.		Есболатулы				Повысительная насосная станция
Пров.		Байхатов				Стадия: РП; Лист: 7; Листов:
ГИП		Курмангали				
						Разрез 2-2,Разрез 3-3
						ТОО "Smartech"

Взам. инв. N° | Подп. и дата | Инв. N° подл.

ФОРМАТ А3

Фасад 1-3

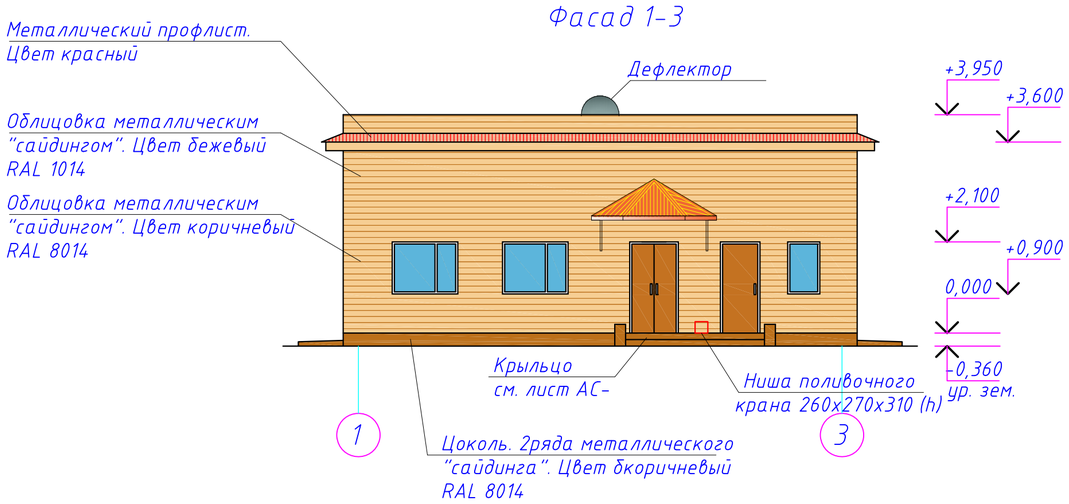

Фасад А-Б

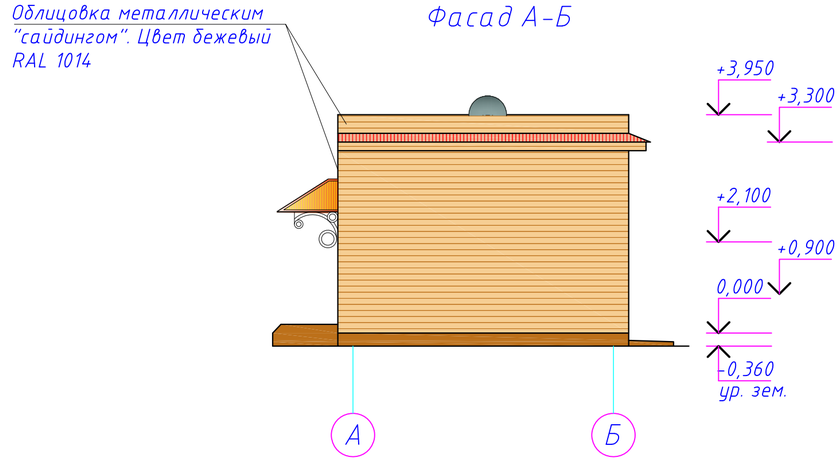

Фасад 3-1

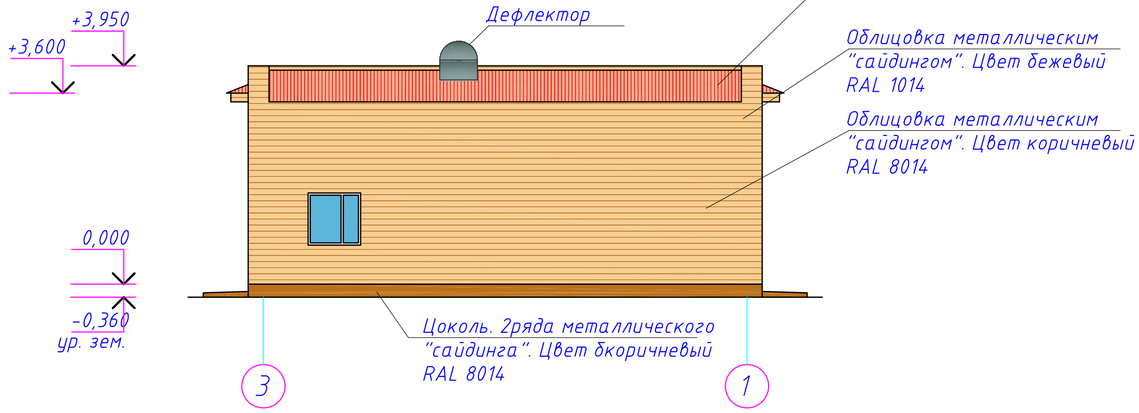

Фасад Б-А

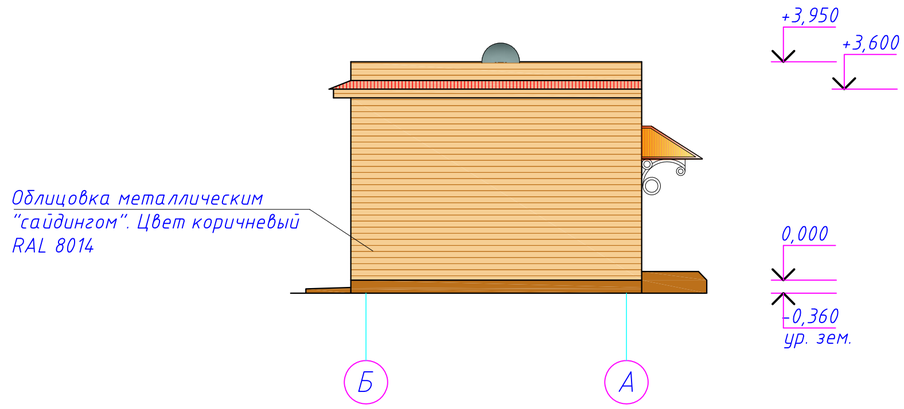

Ведомость отделки фасадов

N п/п	Элемент фасада	Вид отделки	Цвет или N колера	Площадь ед. изм	Примечание	N п/п	Элемент фасада	Вид отделки	Цвет или N колера	Площадь ед. изм	Примечание
1	Эл-нт наружной стены	Металлический сайдинг (Корабельная доска)	Бежевый RAL 1014	114 м²	общая площадь	9	Эл-нт наружной стены	Металлический сайдинг (завершающая рейка)	Бежевый RAL 1014	25 п.м.	общая площадь
2	Эл-нт нижней части наружной стены (цоколь)	——//——	Коричневый RAL 8014	60 м²	——//——	10	ГОСТ 19903-74	Отлив оконный ширина 270 мм.	Бежевый RAL 1014	4 п.м.	——//——
3	Обрамление углов	Металлический сайдинг (Наружный угол)	Бежевый RAL 1014	39 п.м.	общая длина	11	——//——	Уголок наружного откоса окон ширина 260 мм.	Коричневый RAL 8014	12 п.м.	общая длина
4	Обрамление углов	Металлический сайдинг (Наружный угол, цокольн. часть)	Коричневый RAL 8014	7,5 п.м.	——//——	12	——//——	Уголок наружного откоса дверей ширина 260 мм.	Коричневый RAL 8014	5,6 п.м.	——//——
5	Обрамление углов	Металлический сайдинг (Внутренний угол)	Бежевый RAL 1014	25 п.м.	——//——	13	ГОСТ 19903-74	Фартук карниза (см. узел 1 лист АС-) ширина 400 мм.	Бежевый RAL 1014	25 п.м.	——//——
6	Эл-нт наружной стены	Металлический сайдинг (Соеденительная рейка)	Бежевый RAL 1014	48 п.м.	——//——	14	Каркас для крепления карнизного козырька	Дерев. брус сечение 40х40 мм.		54 п.м.	——//——
7	Эл-нт наружной стены	Металлический сайдинг (Соеденительная рейка)	Коричневый RAL 8014	21 п.м.	——//——	15	ГОСТ 19903-74	Маскировка верхней части парапета, ширина 650 мм.	Бежевый RAL 1014	25 п.м.	——//——
8	Эл-нт нижней части наружной стены (цоколь)	Металлический сайдинг (Начальная рейка)	Коричневый RAL 8014	36 п.м.	——//——	16	Металлический профиль	Козырек карниза	Красный	11 м²	——//——

Примечание:

1. Армирование перегородок через каждые 6 рядов кладки пачечной сталью 1,5х25 мм.

Взам. инв. №
Подп. и дата
Инв. № подл.

Изм	Кол.уч	Лист	N док.	Подпись	Дата
Разраб.		Есболатулы			
Пров.		Байхатов			
ГИП		Курмангали			

SM-00-17-15-АС

Строительство повысительной насосной станции для водоснабжения север-восточной части г. Уральск

Повысительная насосная станция

Стадия	Лист	Листов
РП	8	

Фасад 1-3, А-Б, 3-1, Б-А

ТОО "Smartech"

ФОРМАТ А3

Узел утепеления стены из кирпича

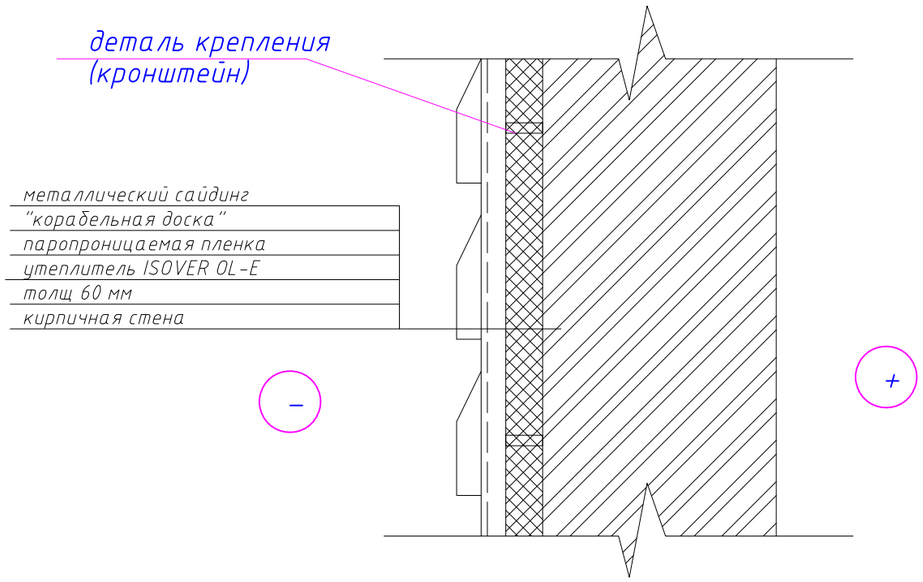

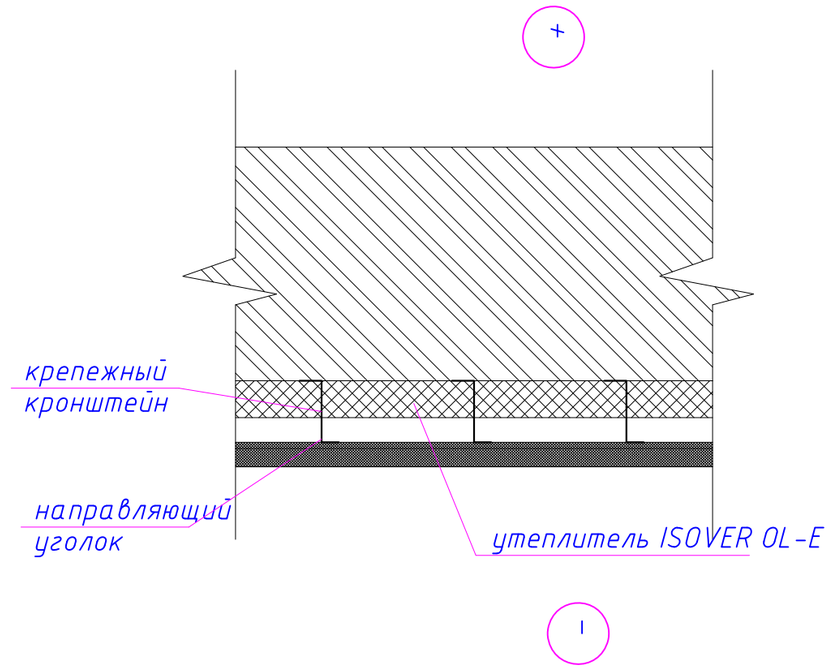

						SM-00-17-15-АС			
						Строительство повысительной насосной станции для водоснабжения север-восточной части г. Уральск			
Изм	Кол.уч	Лист	N док.	Подпись	Дата				
Разраб.		Есболатулы				Повысительная насосная станция	Стадия	Лист	Листов
Пров.		Байхатов					РП	9	
ГИП		Курмангали							
						Узел утепеления стены из кирпича	ТОО "Smartech"		

Взам. инв. N°

Подп. и дата

Инв. N° подл.

План полов (М1:100)

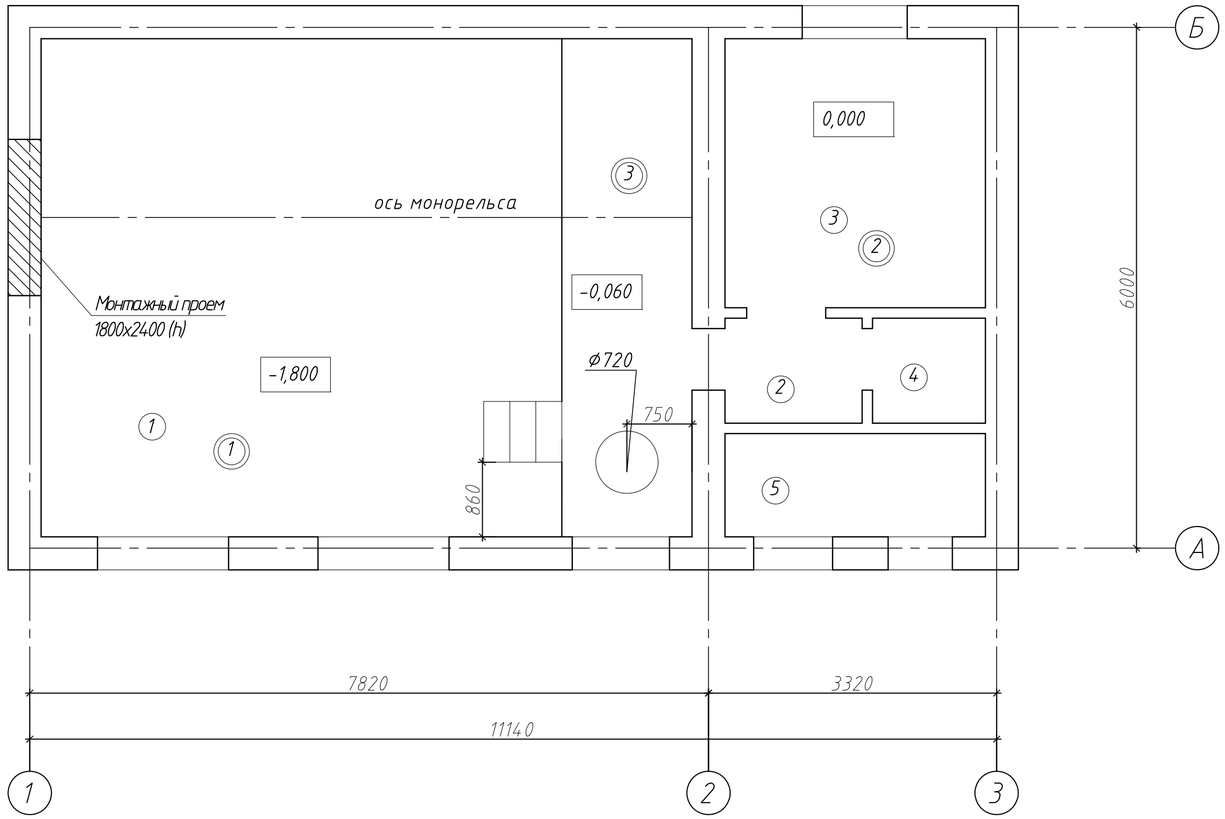

Экспликация полов

Номер помещения	Тип пола	Схема пола или тип пола по серии	Данные элементов пола (наименование, толщина, основание и др.), мм	Площадь, м²
МАШИННЫЙ ЗАЛ НА ОТМ.-1.800	1	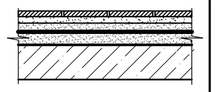	КЕРАМИЧЕСКАЯ ПЛИТКА ЦЕМ. СТЯЖКА М100 - 20ММ БЕТОН В15 - 150ММ 2 СЛОЯ ПЛЕНКИ ЦЕМ. СТЯЖКА М100 - 20ММ ПОДБЕТОНКА В7.5 - 50ММ ПЕСЧАНАЯ ПОДГОТОВКА -10СМ УПЛОТНЕННЫЙ ГРУНТ	43,0
КОМНАТА ОПЕРАТОРА ТАМБУР САН. УЗЕЛ БОЙЛЕРНАЯ	2	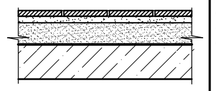	КЕРАМИЧЕСКАЯ ПЛИТКА ДЛЯ ПОЛА ГОСТ 6787-2001 ПРОСЛОЙКА И ЗАПОЛНЕНИЕ ШВОВ ИЗ ЦЕМЕНТНО РАСТВОРА М150 -15мм СТЯЖКА ИЗ ЦЕМЕНТНО-ПЕС. РАСТВОРА М150-20мм ОСНОВАНИЕ ИЗ БЕТОНА В7.5 -100ММ УПЛОТНЕННЫЙ ГРУНТ	17,0
МОНТАЖНАЯ ПЛОЩАДКА	3	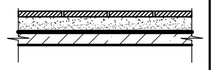	КЕРАМИЧЕСКАЯ ПЛИТКА ЦЕМ. СТЯЖКА М100 - 45ММ Ж.БЕТОННАЯ ПЛИТА -300ММ	8,6

Экспликация помещений

Номер помещения	Наименование	Площадь м²	Кат. помещения
1	Машинный зал	43,0	
2	Тамбур	1,9	
3	Комната оператора	9,3	
4	Сан. узел	1,6	
5	Бойлерная	3,6	
	Итого:	59,4	

Ведомость отделки помещений

Наименование или номер помещения	Вид отделки элементов интерьеров						Примечание
	Потолок	Площадь	Стены или перегородки	Площадь	Низ стен и перегородок	Площадь	
Машинный зал	- Клеевая побелка;	69,0	-Водоэмульсионная окраска влагостойкая;	135,0			
Комната оператора, Тамбур, Бойлерная	-Водоэмульсионная окраска влагостойкая;	23,7	-Водоэмульсионная окраска влагостойкая;	73,8			
Сан. узел	-Водоэмульсионная окраска влагостойкая;	2,6	-Водоэмульсионная окраска влагостойкая;	6,8	Отделка панелей глазурованной керамической плиткой ГОСТ 6141-91;	7,8	1,8 м
Улучшенная штукатурка стен - 230,5 м²							

Примечание:

Все внутренние отделочные работы выполнять по завершению монтажа санитарно-технических, электротехнических и технологических систем.
Количество плинтуса: керамические - 42,0 пог. м.

Изм	Кол.уч	Лист	N док.	Подпись	Дата
Разраб.		Есболатулы			
Пров.		Байхатов			
ГИП		Курмангали			

SM-00-17-15-АС

Строительство повысительной насосной станции для водоснабжения север-восточной части г. Уральск

Повысительная насосная станция

Стадия	Лист	Листов
РП	10	

Ведомость отделки помещений (М1:100)

ТОО "Smartech"

Взам. инв. №

Подп. и дата

Инв. № подл.

План на отм. -0,300

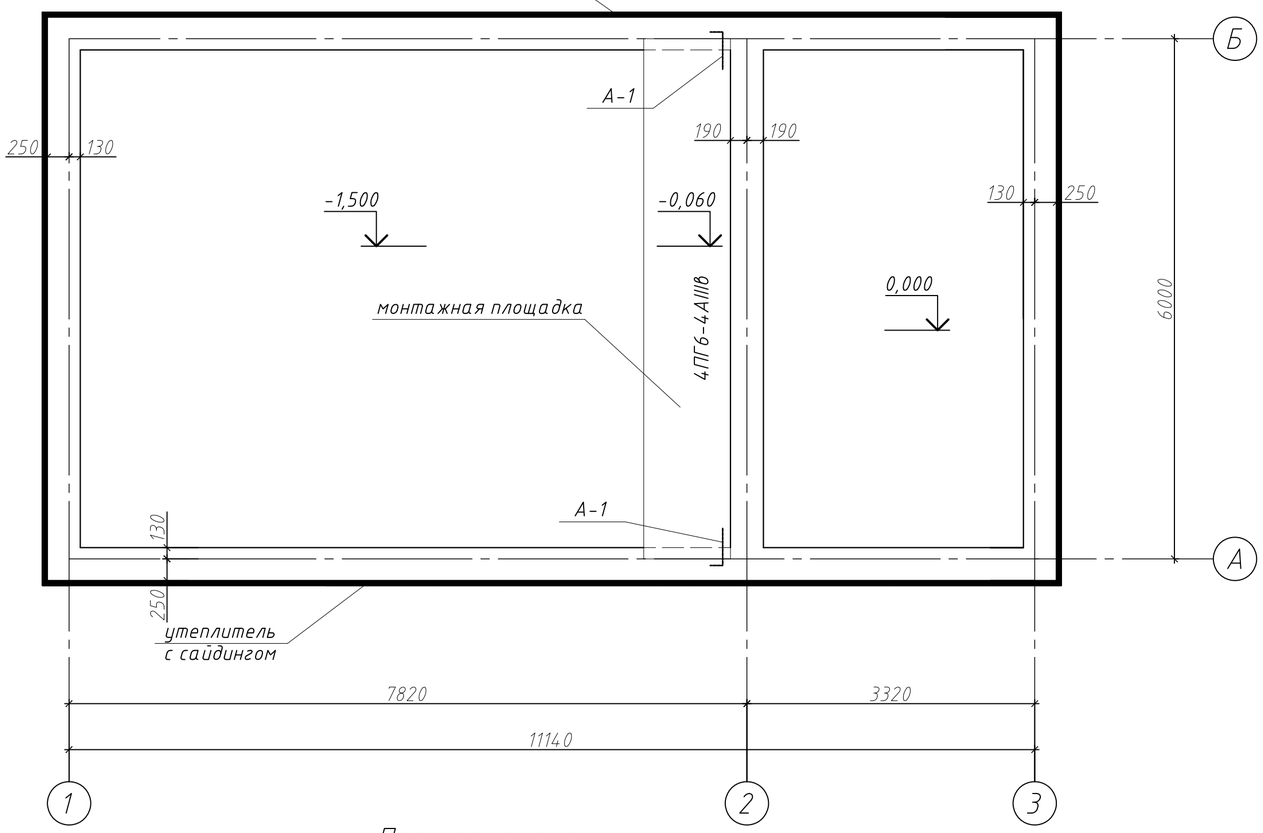

План покрытия

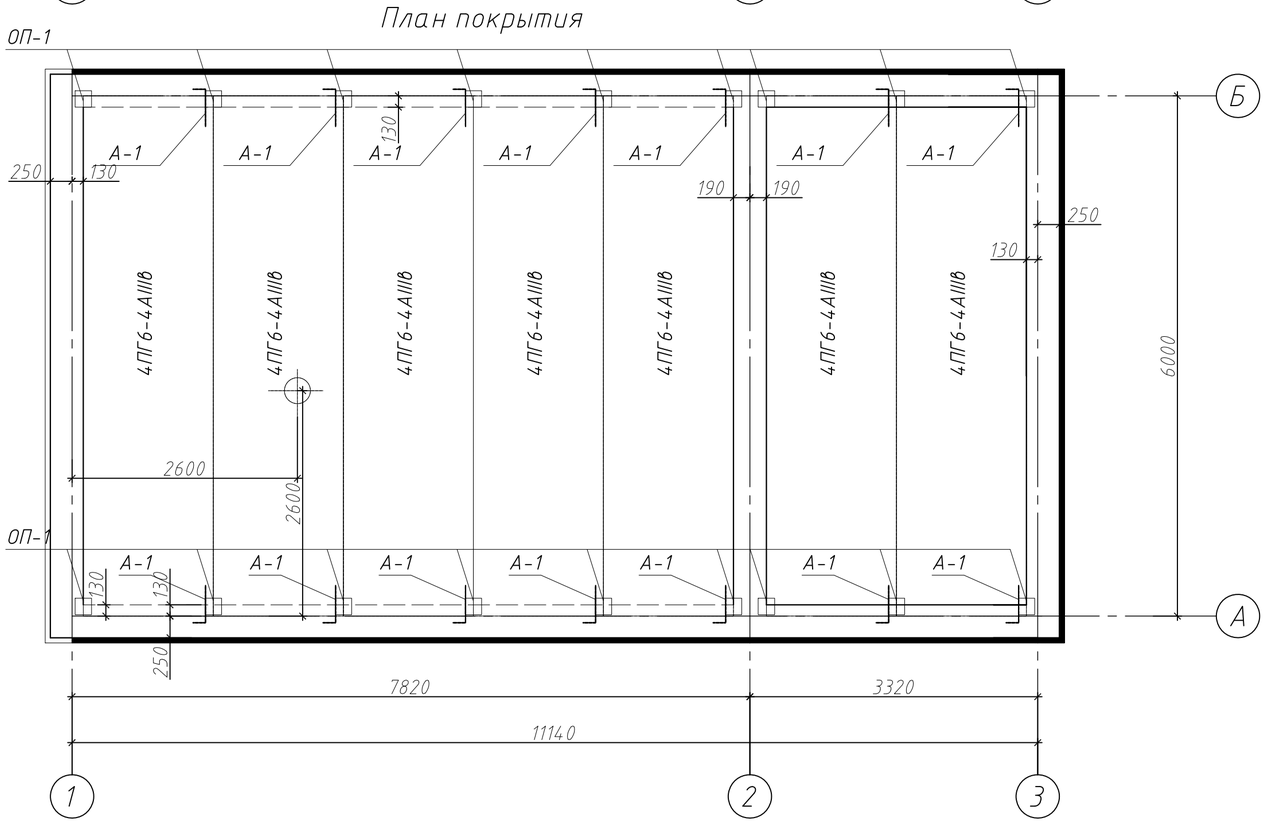

СПЕЦИФИКАЦИЯ ПЛИТ ПОКРЫТИЯ

МАРКА ПОЗ.	ОБОЗНАЧЕНИЕ	НАИМЕНОВАНИЕ	КОЛ-ВО.	МАССА ед. кг	ПРИМЕЧ.
		ПЛИТЫ ПОКРЫТИЯ			
1	ГОСТ 28042-2013	4ПГ6-4АIIIВ	8	1500	
ОП-1	Серия 1.225-2 вып. 12	ОП 4.4-АIII	18	50	
		АНКЕР А1 (12шт)			
	ГОСТ 19903-2015	ПЛАСТИНА 40Х4 L=300mm	12	0,38	
	ГОСТ 34028-2016	⌀10 А400, L=600 mm	12	0,37	

Анкер А-1

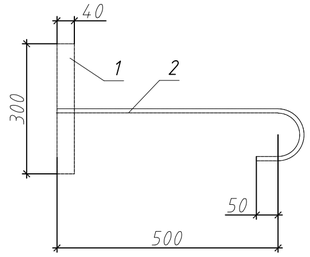

Примечание:

1. ПЛИТЫ ПОКРЫТИЯ УКЛАДЫВАЮТСЯ НА СВЕЖЕПРИГОТОВЛЕННЫЙ РАСТВОР ЦЕМЕНТНО-ПЕСАННЫМ РАСТОВРОМ МАРКИ 200
2. ШВЫ ПЛИТ ПОКРЫТИЯ ТЩАТЕЛЬНО ЗАДЕЛАТЬ ЦЕМЕНТНО-ПЕСАННЫМ РАСТОВРОМ МАРКИ 200
3. ОТВЕРСТИЕ ПОД УСТАНОВКУ Ж.Б. СТАКАНА ПОД ВЕНТИЛЯТОР ВЫПОЛНЯТЬ, НЕ НАРУУШАЯ МЕЖПУСТОТНЫЕ РЕБРА ПЛИТ И НЕ ВЫРЕЗАЯ РАБОЧУЮ АРМАТУРУ, ПОПАДАЮЩУЮ ПОД ОТВЕРСТИЕ

Изм	Кол.уч	Лист	N док.	Подпись	Дата	SM-00-17-15-АС		
						Строительство повысительной насосной станции для водоснабжения север-восточной части г. Уральск		
Разраб.		Есболатулы				Повысительная насосная станция	Стадия	Лист	Листов
Пров.		Байхатов					РП	11	
ГИП		Курмангали							
						План покрытия	ТОО "Smartech"		

Взам. инв. N° | Подп. и дата | Инв. N° подл.

ФОРМАТ А3

План полов (М1:100)

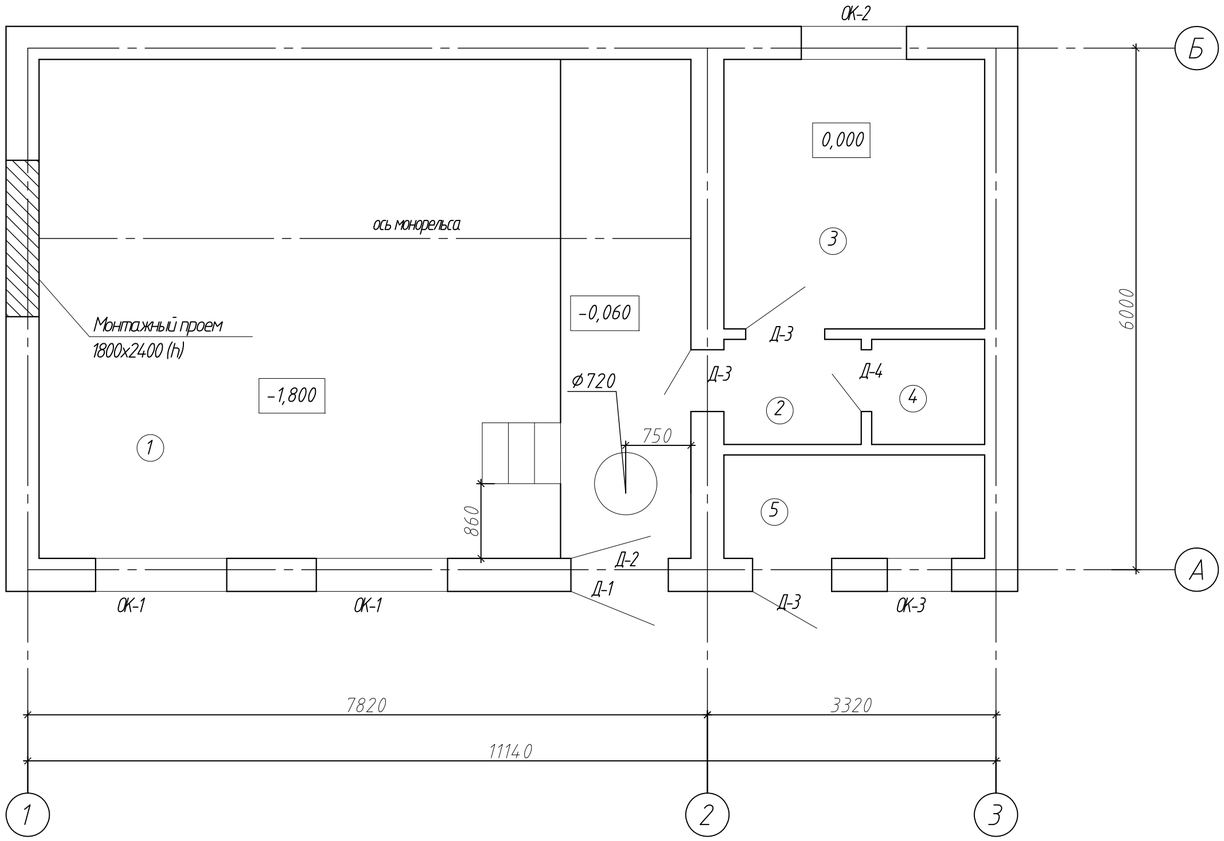

Экспликация помещений

Номер помещения	Наименование	Площадь м²	Кат. помещения
1	Машинный зал	43,0	
2	Тамбур	1,9	
3	Комната оператора	9,3	
4	Сан. узел	1,6	
5	Бойлерная	3,6	
	Итого:	59,4	

ВЕДОМОСТЬ ЭЛЕМЕНТОВ ЗАПОЛНЕНИЯ ПРОЕМОВ

МАРКА ПОЗ.	ОБОЗНАЧЕНИЕ	НАИМЕНОВАНИЕ	ЭТАЖ				всего	МАССА ед. кг	ПРИМЕЧ.
				1					
ДВЕРИ НАРУЖНЫЕ									
1	ИНДИВИДУАЛЬНЫЕ	ДНГ 21Х13 (ДВЕ СТВОРКИ)		1			1		ДЕРЕВЯННЫЕ ПРОТИВОПОЖАРНЫЕ
2	ИНДИВИДУАЛЬНЫЕ	ДНГ 21Х13 (ДВЕ СТВОРКИ)		1			1		ДЕРЕВЯННЫЕ
3	ИНДИВИДУАЛЬНЫЕ	ДНГ 21Х9		1			1		ДЕРЕВЯННЫЕ
ДВЕРИ ВНУТРЕННИЕ									
4	ИНДИВИДУАЛЬНЫЕ	ДВГ 21-9		2			2		ДЕРЕВЯННЫЕ
5	ИНДИВИДУАЛЬНЫЕ	ДВГ 21-7		1			1		ДЕРЕВЯННЫЕ
ОКНА									
ОК-1	ГОСТ 30674-99	ОПВ2 1160-1470 (4М1-8-4М1)		2			2		ПЛАСТИКОВЫЕ
ОК-1	ГОСТ 30674-99	ОПВ2 1160-1170 (4М1-8-4М1)		1			1		ПЛАСТИКОВЫЕ
ОК-1	ГОСТ 30674-99	ОПВ2 1160-700 (4М1-8-4М1)		1			1		ПЛАСТИКОВЫЕ

ОК-1 (2ШТ)

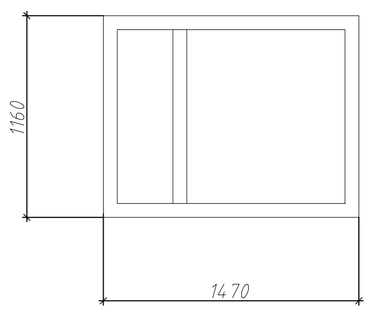

ОК-2

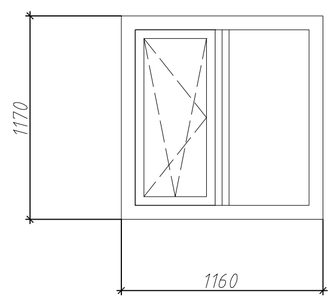

ОК-3

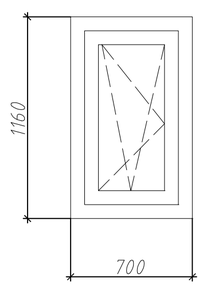

Примечание:

1 НАРУЖНАЯ ДВЕРЬ ДНГ 21Х13 (ПОЗ. 1), ОБШИВАЕТСЯ КРОВЕЛЬНОЙ СТАЛЬЮ (ГОСТ 19903-2015),S=5.5 М2 И УТЕПЛЯЕТСЯ "ИЗОВЕРОМ? 0L-E (НЕГОРЮЧИЙ), ТОЛЩИНОЙ 50 ММ, S=5.5 М2

2 ПЕРЕД УСТАНОВКОЙ ОКОН И ДВЕРЕЙ НЕОБХОДИМО ПРОИЗВЕСТИ ДОПОЛНИТЕЛЬНЫЕ ЗАМЕРЫ ПРОЕМОВ ДЛЯ УТОЧНЕНИЯ РАЗМЕРОВ

3 ОКНА ВЫПОЛНЯЮТСЯ ИЗ ПЛАСТИКА (ПВХ) БЕЛОГО ЦВЕТА, С ТРОЙНЫМ ОСТЕКЛЕНИЕМ

4 ПРИМЫКАНИЕ ОКОННЫХ БЛОКОВ К СТЕНОВЫМ ПРОЕМАМ ВЫПОЛНЯТЬ В СООТВЕТСТВИИ С ТРЕБОВАНИЯМИ ГОСТ 30971-2002 «ШВЫ МОНТАЖНЫЕ УЗЛОВ ПРИМЫКАНИЯ ОКОННЫХ БЛОКОВ К СТЕНОВЫМ ПРОЕМАМ

Изм	Кол.уч	Лист	N док.	Подпись	Дата
Разраб.		Есболатулы			
Пров.		Байхатов			
ГИП		Курмангали			

SM-00-17-15-АС

Строительство повысительной насосной станции для водоснабжения север-восточной части г. Уральск

Повысительная насосная станция

Стадия	Лист	Листов
РП	12	

план с маркировкой заполнения проемов. спецификация заполнения

ТОО "Smartech"

Взам. инв. N° | Подп. и дата | Инв. N° подл.

План расположения монорельса (М1:100)

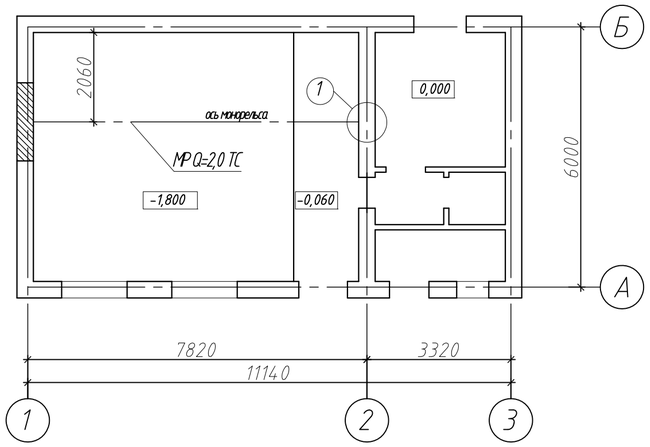

2-2

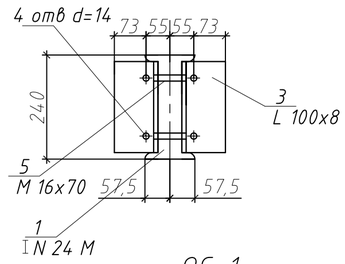

ОС-1

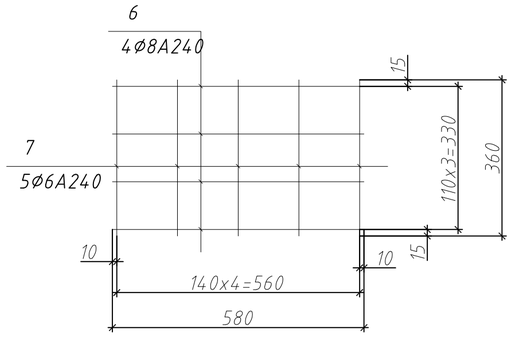

① деталь задлки монорельса в стену

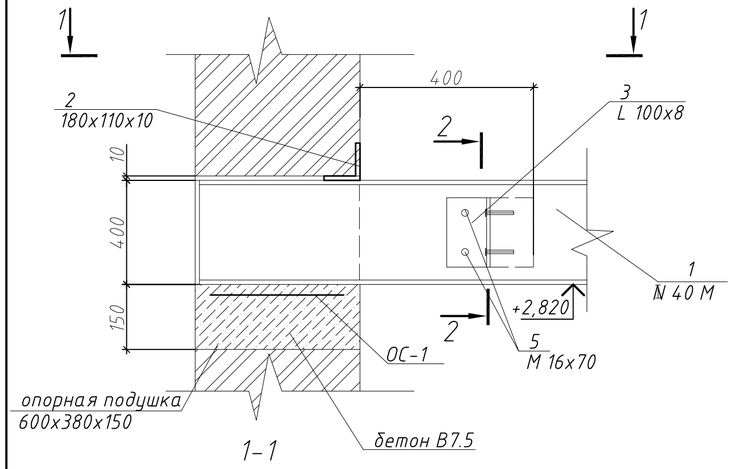

1-1

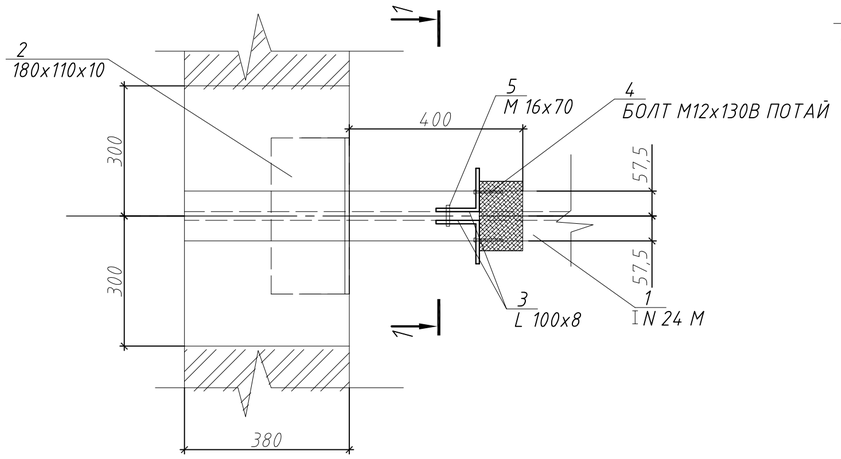

Деталь крепления упорных брусков

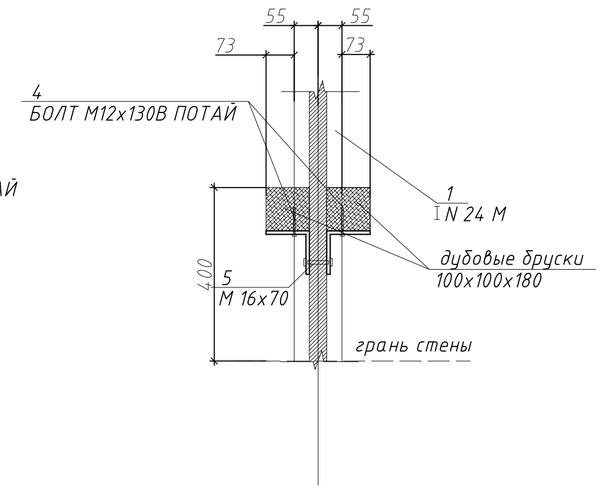

ВЕДОМОСТЬ ЭЛЕМЕНТОВ

МАРКА	СЕЧЕНИЕ			МАССА КГ			КОЛ. ШТ	СТАЛЬ ГОСТ 27772-88	ПРИМЕ-ЧАНИЕ
	ЭСКИЗ	ПОЗ.	ДЛИНА ММ	ЕДИН	ОБЩ	МАРКИ			
1	2	3	4	5	6	7	8	9	10
	I In 40	1	8250	225,2	225,2		1	С255	ГОСТ 8239-89
	□ 80Х110х10	2	300	6,83	13,66		2	С255	ГОСТ 19903-2015
М-1	L100Х100Х8	3	190	2,39	9,20	249.99	4	С255	ГОСТ 19903-2015
	БОЛТ М 12Х130	4	-		1,20		8	С255	ГОСТ 7798-70
	БОЛТ М 16Х70	5	-		0,73		4	С255	ГОСТ 7798-70
ОС-1	Ø8 А240	6	580	0,229	0,92	1,32	4	С255	ГОСТ 34028-2016
2ШТ	Ø6 А240	7	360	0,08	0,40		5	С245	ГОСТ 34028-2016

Примечание:

1. **РАЗМЕРЫ НА ЧЕРТЕЖЕ ДАНЫ В ММ.**
2. **СВАРКУ ПРОИЗВОДИТЬ ЭЛЕКТРОДАМИ Э42 ПО ГОСТУ 9467-75.**
3. **ШОВ ВЫПОЛНЯТЬ ВЫСОТОЙ 6ММ С ПОЛНЫМ ПРОВАРОМ И С КОНТРОЛЕМ КАЧЕСТВА ПО СНиП РК 5.04-18-2002.**
4. **ВСЕ ЭЛЕМЕНТЫ КОНСТРУКЦИИ ОЧИСТИТЬ ОТ ОКАЛИНЫ И РЖАВЧИНЫ И ОКРАСИТЬ ДВУМЯ СЛОЯМИ ЭМАЛИ ПФ-115 ГОСТ 6465-76 ПО ГРУНТУ ГФ-020 ГОСТ 25129-82 В 2 СЛОЯ - 5,3 М2**
5. **ДАННЫЙ ЧЕРТЕЖ ЧИТАТЬ С ЛИСТОМ АС- 4,5,6.**

Изм	Кол.уч	Лист	N док.	Подпись	Дата	SM-00-17-15-АС		
						Строительство повысительной насосной станции для водоснабжения север-восточной части г. Уральск		
Разраб.		Есболатулы				Повысительная насосная станция	Стадия	Лист	Листов
Пров.		Байхатов					РП	13	
ГИП		Курмангали							
						План расположения монорельса	ТОО "Smartech"		

Взам. инв. №

Подп. и дата

Инв. № подл.

ФОРМАТ А3

План стропил

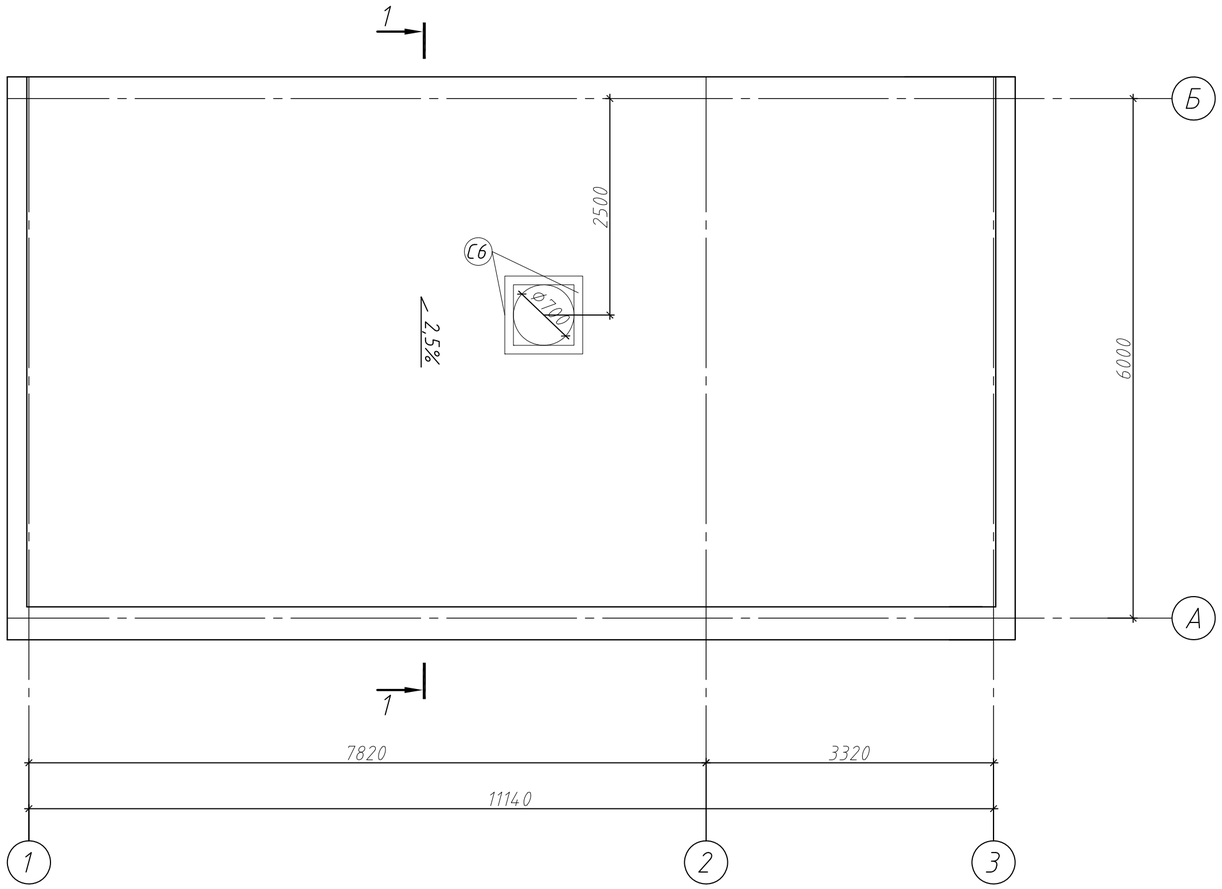

1-1

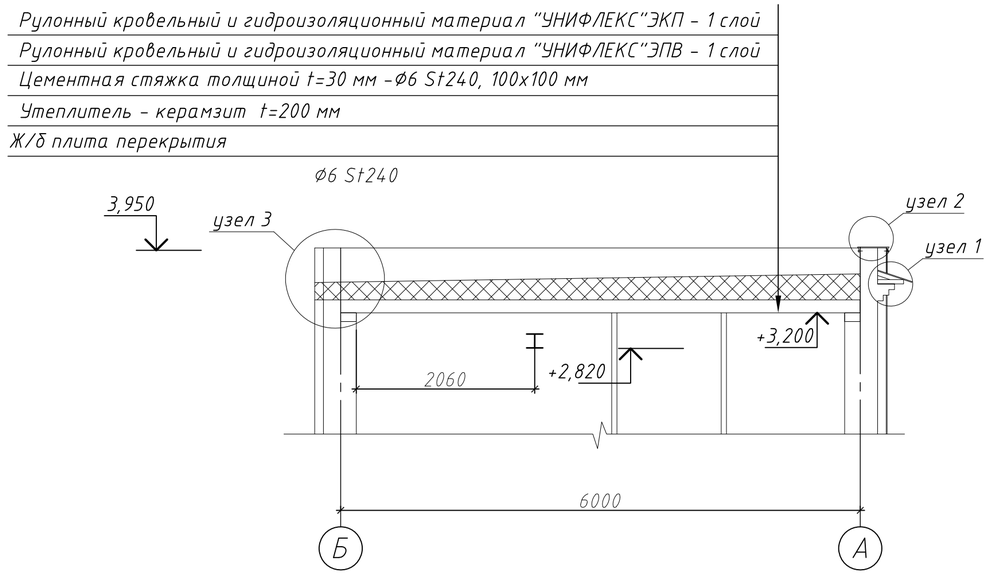

Примечание:

1. Кровлю выполнить из гидроизоляционного материала "УНИФЛЕКС" ЭПВ - 4 слоя и ЭКП с чешуйчатой посыпкой - 1 слой по ТУ 5774-001-17925162-99.

2. В местах примыкания кровли к стене слой основного водоизоляционного ковра должен быть усилен 2 слоями "УНИФЛЕКС" ЭПВ и одним слоем ЭКП с чешуйчатой посыпкой.

3. В качестве утеплителя принят керамзит толщиной 200 мм.

4. Основанием под кровлю из рулонных материалов служит стяжка из цементно-песчаного раствора повышенной жесткости марки 100 толщиной 30 мм.

Поверхность стяжки огрунтовать раствором битума пятой марки в керосине или соляровом масле в соотношении (по весу) от 1:2 до 1:3.

5. Выравнивающую стяжку разделить температурно-усадочными швами шириной 5 мм на участки не более 6,0х6,0 м. По температурно-усадочным швам в стяжках уложить полосы шириной 150 мм из рубероида с посыпкой, с точечной приклейкой их с одной стороны шва.

6. При устройстве цем. песч. стяжек поверхность нижележащего подстилающего слоя необходимо тщательно очистить от грязи и пыли, увлажнить водой (без видимых скоплений воды) и прогрунтовать цементным молоком состава 1:2 (цем:вода), чтобы предотвратить чрезмерное отсасывание влаги из раствора и тем самым повысить прочность стяжки.

7. Кровельные элементы к бетону и к кирпичной кладке крепить с помощью шурупов по бетону с уплотнительным кольцом ТІ-6,3х55 с шагом 200 мм.

8. Толщину утеплителя уменьшить на 15 мм в местах установки воронок на участке радиусом 500 мм.

9. Воронку устанавливать на слой горячей битумной мастике.

10. Данный лист см. совместно с листом АС-15;

Спецификация элементов крыши

Марка, поз.	Обозначение	Наименование	Кол.	Объем, $м^3$	Объем общ, $м^3$
1	Оцинкованная кровельная сталь t=0,7 мм	Карнизный элемент 600х24000 мм			15,0 $м^2$
2	Оцинкованная кровельная сталь t=0,7 мм	Примыкание к стене 230х24000 мм			6,00 $м^2$
3	ТУ 577 -001-17925162-99	Рулонный кровельный и гидроизоляционный материал "УНИФЛЕКС"ЭКП	1 слой		145,0 $м^2$
4	ТУ 577 -001-17925162-99	Рулонный кровельный и гидроизоляционный материал "УНИФЛЕКС"ЭПВ	2 слоя		154,0 $м^2$
5	Цементно-песчанный раствор М100	Цементная стяжка с уклоном толщиной t=30 мм			4,5 $м^3$
6	Утеплитель	Керамзит t=200 мм			30,0 $м^3$
7	Шуруп по бетону с уплотнительным кольцом	ТІ-6,3х55	120	шт	

Элемент парапета поз 1.1

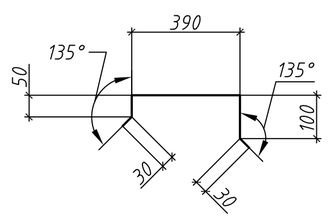

Примыкание к стене

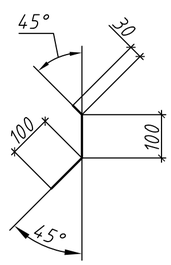

Изм	Кол.уч	Лист	N док.	Подпись	Дата	SM-00-17-15-АС		
						Строительство повысительной насосной станции для водоснабжения север-восточной части г. Уральск		
Разраб.		Есболатулы				Повысительная насосная станция	Стадия	Лист	Листов
Пров.		Байхатов					РП	14	
ГИП		Курмангали							
						План кровли	ТОО "Smartech"		

Взам. инв. N° | Подп. и дата | Инв. N° подл.

ФОРМАТ А2

Узел 1

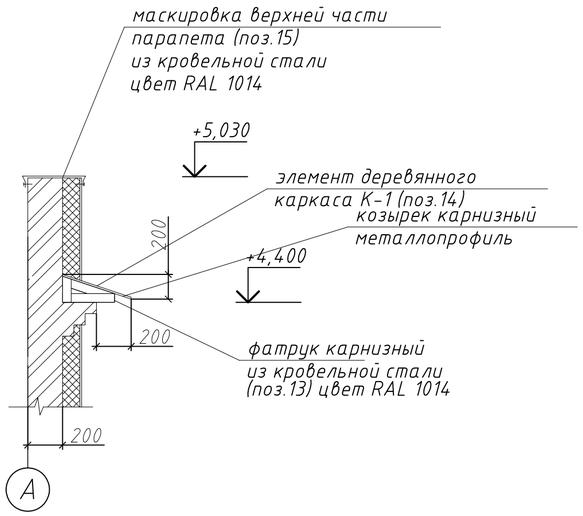

Элемент деревянного каркаса К-1

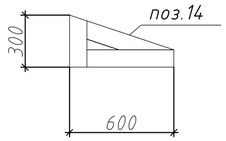

Узел 2

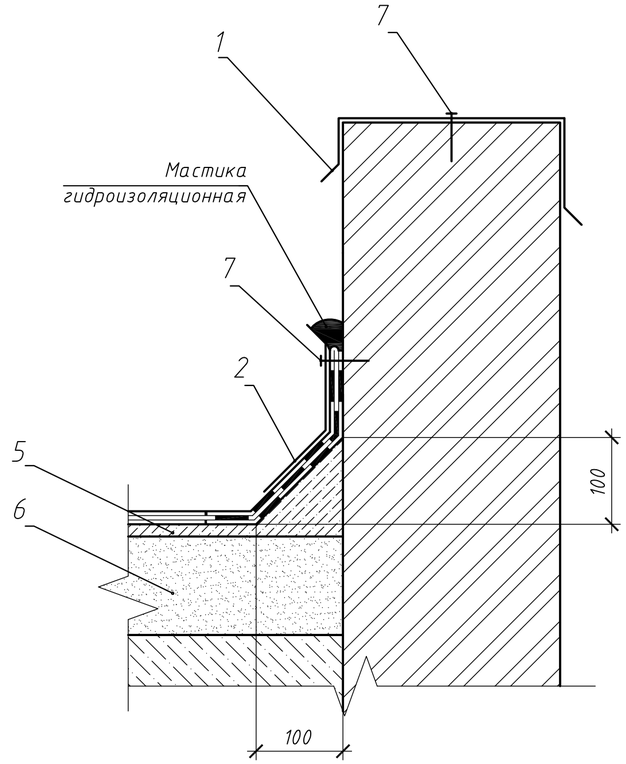

Узел 3

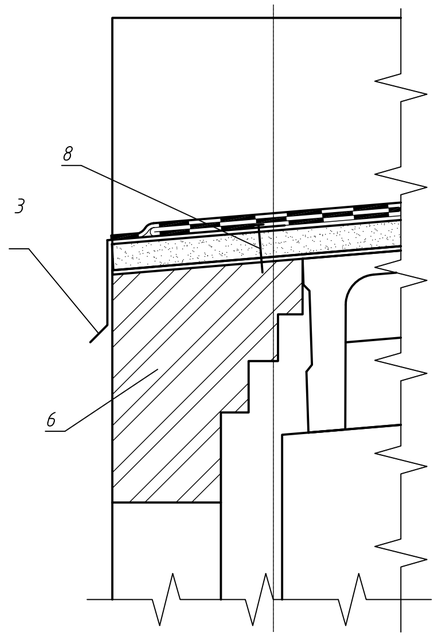

СПЕЦИФИКАЦИЯ ДЕРЕВЯННЫХ ЭЛЕМЕНТОВ КРЫШИ

ПОЗ.	НАИМЕНОВАНИЕ	РАЗМЕР В ЧИСТОТЕ, мм		КОЛ-ВО шт/м 3	ОБЪЕМ ДРЕВИСИНЫ В ЧИСТОТЕ, м3	ПРИМЕЧАНИЕ
		СЕЧЕНИЕ	ДЛИНА			
2	НАКЛАДКА ИЗ ДОСОК,ШТ	50х350х350	-	34	0,21	
3	КРОВ. ОКР. СТАЛЬ ТОЛЩ. 0,8 ММ,					
	(ФАРТУЖИ,КАРНИЗ, КРОВЛЯ ДЛЯ					
	ВЕНТШАХТ)				32,0	

Изм	Кол.уч	Лист	N док.	Подпись	Дата
Разраб.		Есболатулы			
Пров.		Байхатов			
ГИП		Курмангали			

SM-00-17-15-АС

Строительство повысительной насосной станции для водоснабжения север-восточной части г. Уральск

Повысительная насосная станция

Стадия	Лист	Листов
РП	15	

Узел 1,2,3

ТОО "Smartech"

Взам. инв. N°

Подп. и дата

Инв. N° подл.

ФОРМАТ А3

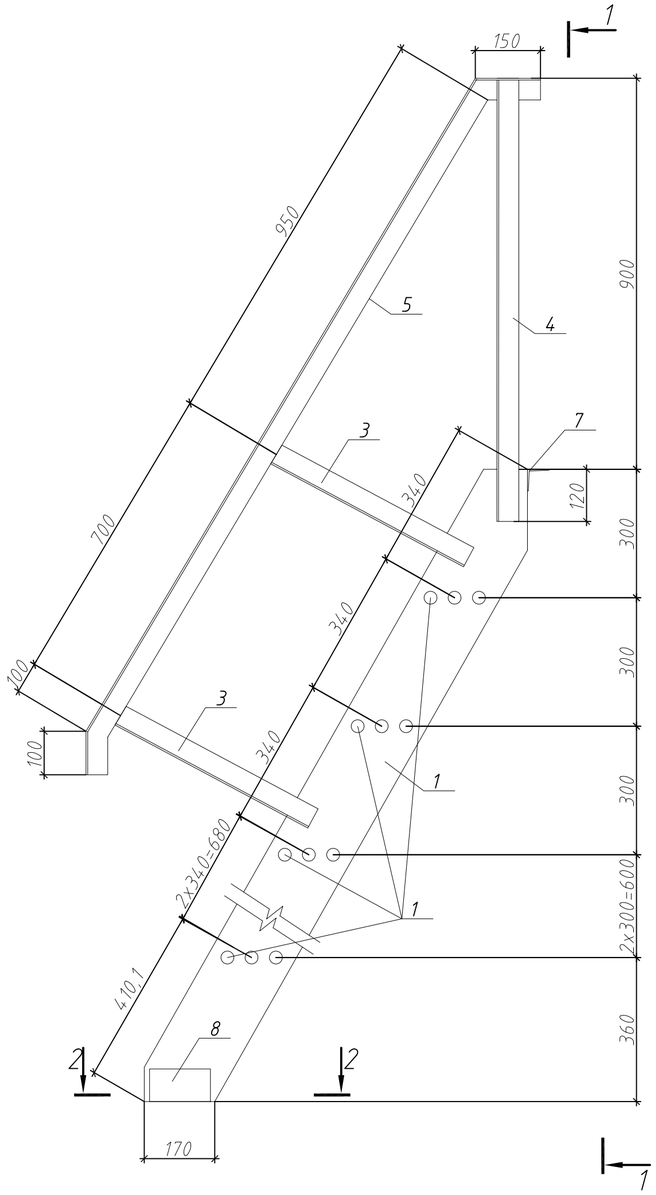

1-1

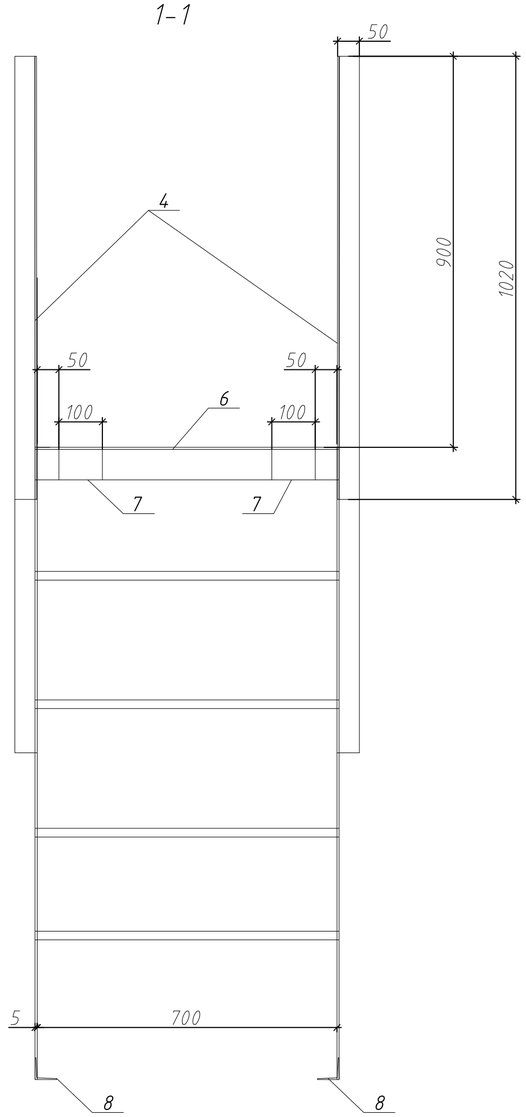

ограждение М1:25

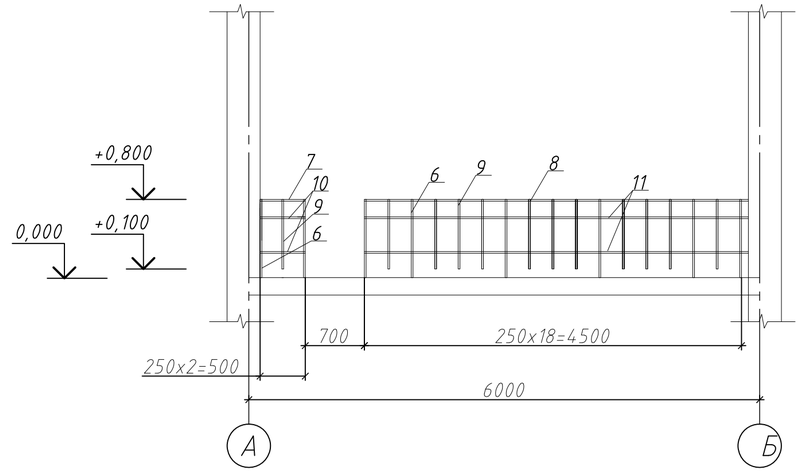

ВЕДОМОСТЬ ЭЛЕМЕНТОВ

МАРКА	СЕЧЕНИЕ			МАССА КГ			КОЛ. ШТ	СТАЛЬ ГОСТ 27772-88	ПРИМЕ-ЧАНИЕ
	ЭСКИЗ	ПОЗ.	ДЛИНА ММ	ЕДИН	ОБЩ	МАРКИ			
1	2	3	4	5	6	7	8	9	10
ЗАКЛАДНЫЕ ЭЛЕМЕНТЫ	L 110X70X6,5	1	6000	53,88	53,88	57,68	1	С255	ГОСТ 8510-93
	-4X80	2	80	0,2	1,91		19	С255	ГОСТ 19903-74*
ОГРАЖДЕНИЕ	ТРУБА 020	3	800	1,33	10,64	31,146	8	С255	ГОСТ 3262-75*
	ТРУБА 020	4	500	0,83	0,83		1	С255	ГОСТ 3262-75*
	ТРУБА 020	5	4500	7,47	7,47		1	С255	ГОСТ 3262-75*
	⌀10 А400	6	700	0,432	6,05		14	С255	ГОСТ 34028-2016
	⌀10 А400	7	500	0,308	0,616		2	С245	ГОСТ 34028-2016
	⌀10 А400	8	4500	2,77	5,54		2	С245	ГОСТ 34028-2016

деталь приварки ступеней

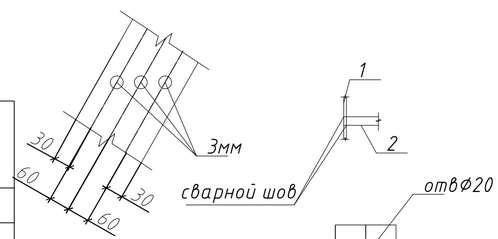

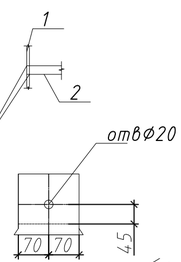

поз.1

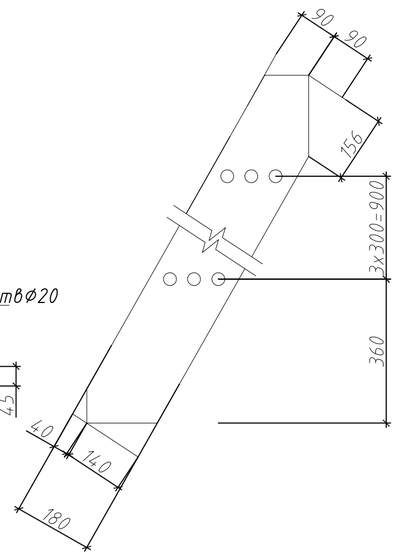

ВЕДОМОСТЬ ЭЛЕМЕНТОВ

МАРКА	СЕЧЕНИЕ			МАССА КГ			КОЛ. ШТ	СТАЛЬ ГОСТ 27772-88	ПРИМЕ-ЧАНИЕ
	ЭСКИЗ	ПОЗ.	ДЛИНА ММ	ЕДИН	ОБЩ	МАРКИ			
1	2	3	4	5	6	7	8	9	10
	-180x6	1	2110	17,9	35,8	89,82		С255	19903-74*
	⌀18 А400	2	730	1,46	21,9			С255	ГОСТ 34028-2016
	50x4	3	560	1,71	6,84			С255	ГОСТ 8509-93
	50x4	4	1010	3,1	6,2			С255	ГОСТ 8509-93
	50x4	5	2000	6,1	12,2			С255	ГОСТ 8509-93
	75x5	6	700	4,1	4,1			С255	ГОСТ 8509-93
	75x5	7	100	0,58	1,16			С245	ГОСТ 8509-93
	75x5	8	140	0,81	1,62			С245	ГОСТ 8509-93

Примечание:

1. РАЗМЕРЫ НА ЧЕРТЕЖЕ ДАНЫ В ММ.
2. СВАРКУ ПРОИЗВОДИТЬ ЭЛЕКТРОДАМИ Э42 ПО ГОСТУ 9467-75.
ШОВ ВЫПОЛНЯТЬ ВЫСОТОЙ 6ММ С ПОЛНЫМ ПРОВАРОМ И С КОНТРОЛЕМ КАЧЕСТВА ПО СНиП РК 5.04-18-2002.
3. ВСЕ ЭЛЕМЕНТЫ КОНСТРУКЦИИ ОЧИСТИТЬ ОТ ОКАЛИНЫ И РЖАВЧИНЫ И ОКРАСИТЬ ДВУМЯ СЛОЯМИ ЭМАЛИ ПФ-115 ГОСТ 6465-76 ПО ГРУНТУ ГФ-020 ГОСТ 25129-82 В 2 СЛОЯ - 5.3М 2
4. ДАННЫЙ ЧЕРТЕЖ ЧИТАТЬ С ЛИСТОМ АС- 4,5

Изм	Кол.уч	Лист	N док.	Подпись	Дата	SM-00-17-15-АС		
						Строительство повысительной насосной станции для водоснабжения север-восточной части г. Уральск		
Разраб.		Есболатулы				Повысительная насосная станция	Стадия	Лист	Листов
Пров.		Байхатов					РП	16	
ГИП		Курмангали				Металлическаялестница и ограждение	ТОО "Smartech"		

Взам. инв. №
Подп. и дата
Инв. № подл.

ФОРМАТ А3

ФАСАД КОЗЫРЬКА ГЛАВНОГО ВХОДА

ВИД СВЕРХУ

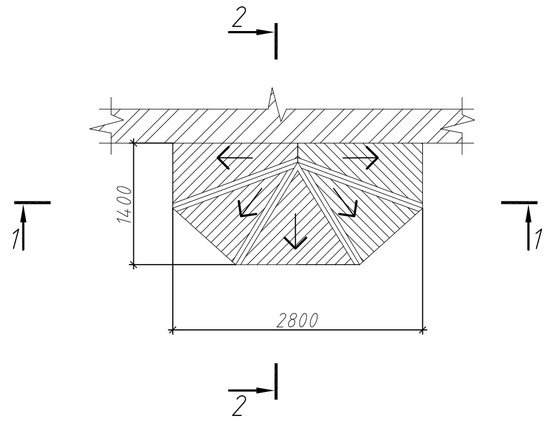

ПЛАН СТРОПИЛ

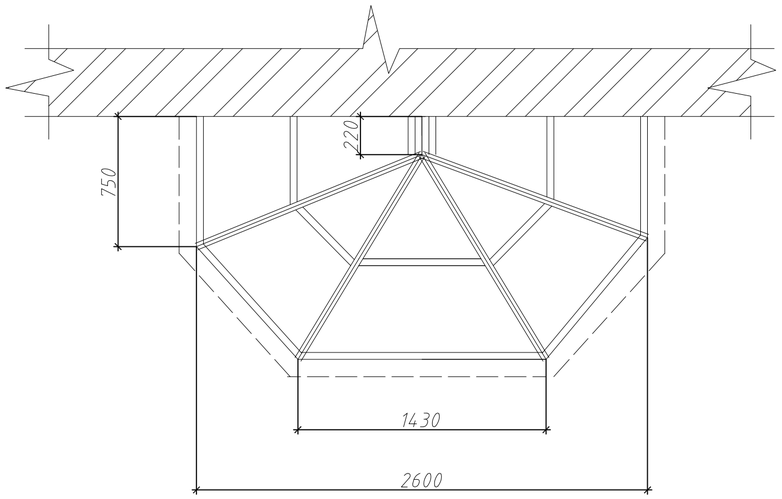

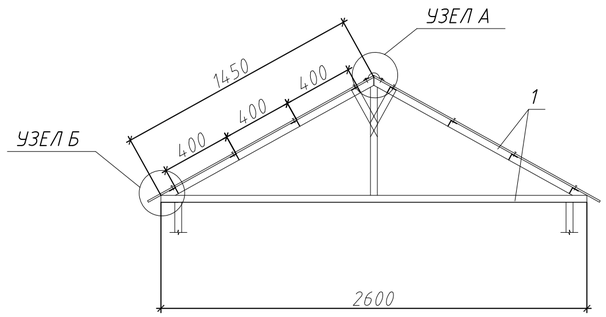

2-2

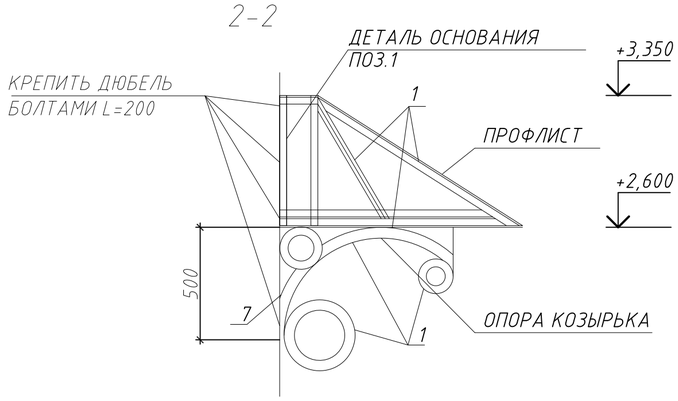

УЗЕЛ А

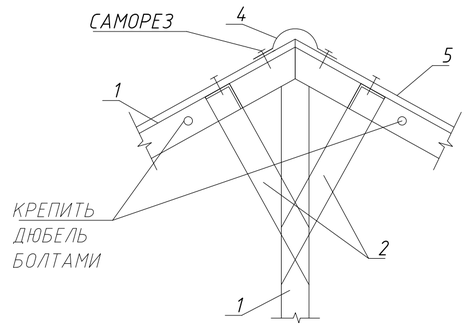

УЗЕЛ Б

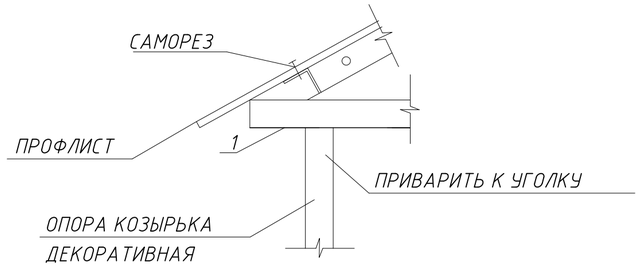

ДЕТАЛЬ ОСНОВАНИЯ КРЕПЯЩАЯСЯ К СТЕНЕ

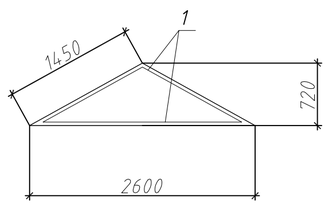

Спецификация элементов козырька

ПОЗ.	ОБОЗНАЧЕНИЕ	НАИМЕНОВАНИЕ	КОЛ.	МАССА ЕД.,КГ	ПРИМЕ-ЧАНИЕ
		КОЗЫРЕК ВХОДА			
1	ГОСТ 8509-93	L 40х4 Lобщ.=26.2м		63,4	общ.вес.
2	ГОСТ 103-2006	- 40х4 Lобщ.=1100ММ		1,4	
3		ОБРЕШЕТКА 50х30	0,019		м3
4	ГОСТ 19903-2015	КРОВЕЛЬНАЯ СТАЛЬ δ=0.8мм 9.5х0.3м	2,85		м2
5		ПРОФЛИСТ С 21	5,6		м2
		ОПОРА ДЛЯ КОЗЫРЬКА ДЕКОРАТИВНАЯ			
6	ГОСТ 103-2006	- 40х10 L одной опоры=10.2м	2шт	32.0	вес для одной опоры
7	ГОСТ 103-2006	ЗАКЛАДНАЯ ПОЛОСА -40х10 Lобщ.=1.1м		3.5	общ.вес

ОПОРА КОЗЫРЬКА ДЕКОРАТИВНАЯ

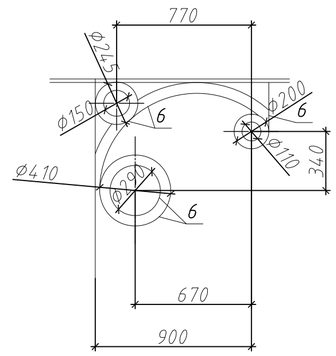

Примечание:

1 КОЛИЧЕСТВО КОЗЫРЬКОВ НА ЗДАНИЕ -1 ШТ
2 ЗАКЛАДНУЮ ПОЛОСУ (ПОЗ. 7) ПРИКРЕПИТЬ К СТЕНЕ ДЮБЕЛЯМИ, ЗАТЕМ ПРИВАРИТЬ К ПОЛОСЕ ЭЛЕМЕНТЫ ДЕКОРАТИВНОЙ МЕТАЛЛИЧЕСКОЙ ОПОРЫ

Изм	Кол.уч	Лист	N док.	Подпись	Дата	SM-00-17-15-АС
						Строительство повысительной насосной станции для водоснабжения север-восточной части г. Уральск
Разраб.		Есболатулы				Повысительная насосная станция — Стадия: РП; Лист: 17; Листов:
Пров.		Байхатов				
ГИП		Курмангали				
						фасад козырька главного входа вид сверху Спецификация элементов козырька — ТОО "Smartech"

Взам. инв. N° | Подп. и дата | Инв. N° подл.

ФОРМАТ А3

Крыльцо

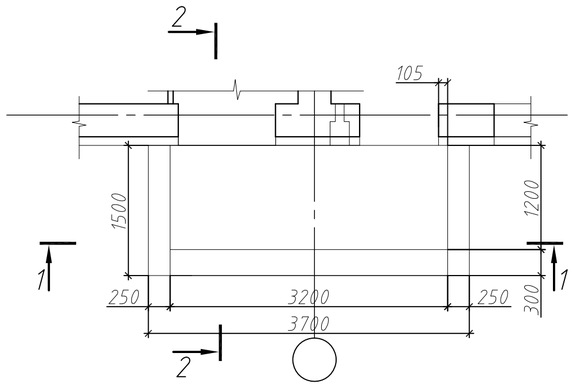

1-1

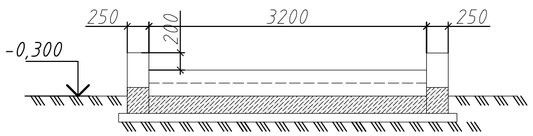

2-2

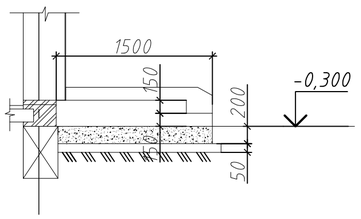

Решетка 1 (1шт)

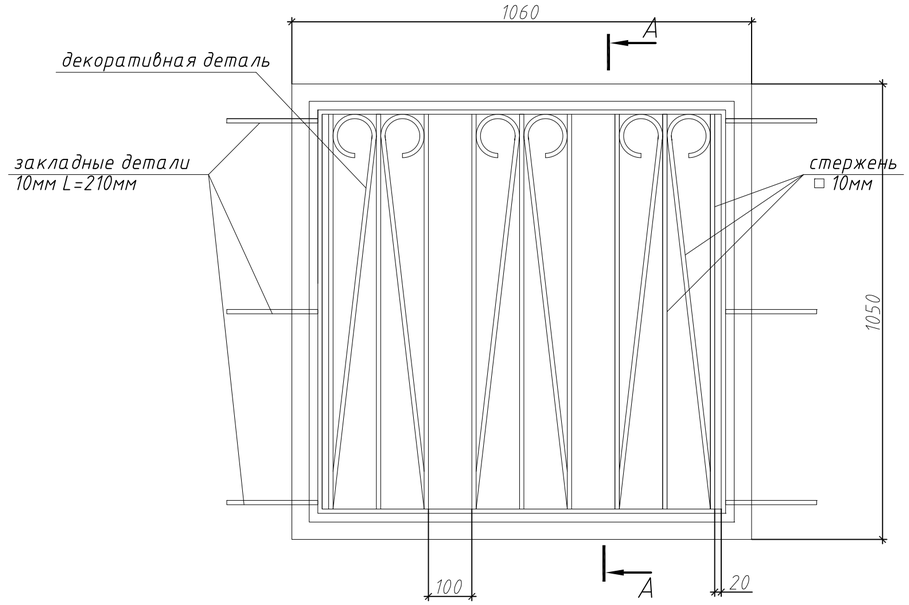

А-А

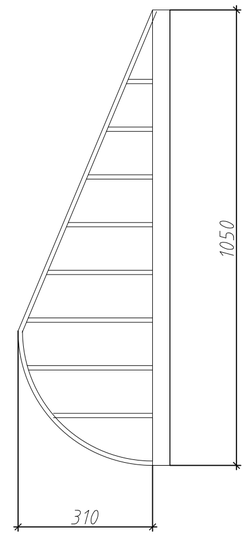

Решетка 2 (2шт)

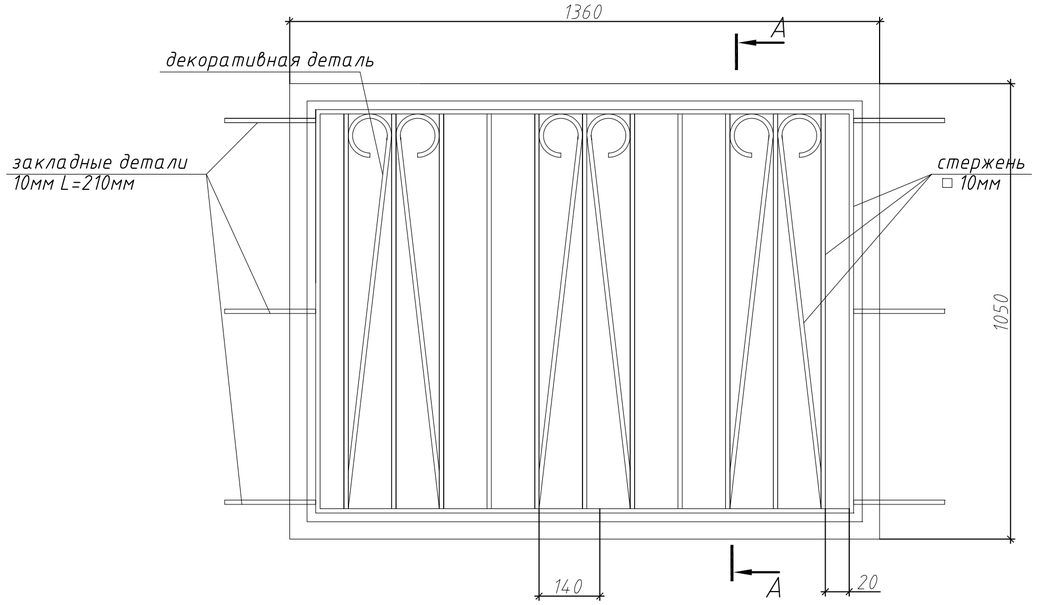

Примечание:

1. ДЛЯ ИЗГОТОВЛЕНИЯ ОКОННОЙ РЕШЕТКИ 1 НЕОБХОДИМО:
-УГОЛОК 40Х40мм (ГОСТ 19771-93)- 4.220 п.м. ОБЩИЙ ВЕС - 10.21 КГ
-ТЕРЖЕНЬ □ =10мм - 32.1 п.м. (ГОСТ 2591-2006). ОБЩИЙ ВЕС - 22.4 Г
-ДЕТАЛИ ЗАКЛАДНЫЕ, СТЕРЖЕНЬп =10мм - 0.85 п.м. ОБЩИЙ ВЕС - 0.7 КГ
2. ДЛЯ ИЗГОТОВЛЕНИЯ ОКОННОЙ РЕШЕТКИ 2 НЕОБХОДИМО:
-УГОЛОК 40Х40мм (ГОСТ 19771-93)- 4.82п.м. ОБЩИЙ ВЕС 8.9 КГ
-СТЕРЖЕНЬ □ =10мм - 25 п.м. (ГОСТ 2591-2006). ОБЩИЙ ВЕС - 19.2 Г
-ДЕТАЛИ ЗАКЛАДНЫЕ,СТЕРЖЕНЬ п=10мм ОБЩИЙ ВЕС 0.7 КГ
3. ЗАКЛАДНЫЕ ДЕТАЛИ УСТАНАВЛИВАЮТСЯ В КЛАДКЕ НА ГЛУБИНУ 150 ММ
4. ПЛОЩАДКУ И СТУПЕНИ КРЫЛЬЦА ОБЛИЦЕВАТЬ ГЛАЗУРОВАННОЙ ПЛИТКОЙ (НЕ СКОЛЬЗЯЩЕЙ)- 15.0 М2
5. ПОДПОРНЫЕ СТЕНЫ ОКРАСИТЬ ФАСАДНОЙ КРАСКОЙ - 4,0 М2
6. РАСХОД БЕТОНА КЛАССА В7.5 НА КРЫЛЬЦО - 3,7 М3 (1 ШТ.)

Изм	Кол.уч	Лист	N док.	Подпись	Дата	SM-00-17-15-АС
						Строительство повысительной насосной станции для водоснабжения север-восточной части г. Уральск
Разраб.		Есболатулы				Повысительная насосная станция
Пров.		Байхатов				Стадия: РП; Лист: 18; Листов:
ГИП		Курмангали				Крыльцо.Решетка 1,2
						ТОО "Smartech"

Взам. инв. N° | Подп. и дата | Инв. N° подл.

ФОРМАТ А3