ТОО "ЗАЙСАН-ЖОБА"
ГСЛ № 16001579

Строительство физкультурно-оздоровительного комплекса в с.Самарское,
Кокпектинского района, ВКО

02-2020

Альбом чертежей

Том 2

АС - Архитектурно - строительные решения

Директор ТОО "ЗАЙСАН-ЖОБА" Бадиев Т. С.

2020 г.

Общие данные

Рабочий проект "Строительство физкультурно -оздоровительного комплекса в с.Самарское, Кокпектинского района, ВКО", разработан на основании задания на проектирование и архитектурно-планировочного задания.

За условную отметку 0,000 принята отметка чистого пола.

Природно-климатические условия строительства

- климатический район строительства - III А (СНиП РК 2.04-01-2010);
- расчетная зимняя температура -39°С;
- вес снегового покрова - 100кг/м²;
- нормативный скоростной напор ветра - 38 кг/см²;
- сейсмичность района - 7 баллов

Конструктивное решение

Степень огнестойкости здания -III.

Уровень ответственности -II.

Помещение бассейна имеет арочного типа с несущим слоем из профлиста толщиной 1,2 мм утепленное, выполненое по типу HANGAR.kz. Пролет арки - 16,45 м, высотой 7,32 м. Здание в осях 2-3, А/1-Б/1 стены выполнены из пено блоков толщиной 300 мм и облицованны керамическим кирпичем по расшивку швов. Здание размерами в плане, в осях А-Б - 16,45 м, 1-4 - 47,85 м, одно этажное, отметка верха здания +7,520.

Фундаменты под стены зала бассейна ленточного типа, под стенами в осях А/1-Б/1, 2-3 уложены сборные блоки ФБС.

Наружные стены из пено блоков толщиной 300 мм, с наружной стороны облицовка из керамического кирпича толщиной 120 мм.

Перегородки - из пено блоков, толщ. 100 мм.

Перемычки - брусковые и плитные сборные железобетонные по серии 1.038.1-1, вып 2.

Перекрытие из деревянных балок, с деревяным настилом.

Окна существующие деревянные с двойным остеклением.

Двери - деревянные шириной 1,0, 1,2, 0,8, 0,7 м, так же имеются металические двери.

Полы - покрытием бетонное, линолеум, плитка керамическая.

Отделка помещений - в коридорах, гардеробных и тех. помещении стены окрашены водоэмусионным составом, в санузлах и душевых керамическая плитка, в пред душевых стены покрыты эмалью.

Кровля - стропильная, покрытие из металлочерепицы.

Фасад облицовка керамическим кирпичом под расшивку швов, зал бассейна из металлочерепицы.

Окна пластиковые двух камерные с тройным остеклением.

Отмостка - асфальтобетонное покрытие толщиной 25 мм, шириной 1000 мм.

Противопожарные мероприятия

Внутренняя отделка стен и потолков в помещениях принята из несгораемых материалов.

Все деревянные элементы стропильной конструкции кровли подвергаются с глубокой пропиткой огнезащитным раствором "ЩИТ-1", ТУ 640 РК-30008806355 ТОО-01-99 за два раза.

Выходы из помещений, приняты в проекте, соответствуют требованиям СН РК 2.02-01-2014 "Пожарная безопасность зданий и сооружений". Двери открываются по ходу движения. Наружные эвакуационные двери не должны иметь запоров, которые не могут быть открыты изнутри без ключа. Двери выполнить с системой самозакрывания и уплотнения в притворе.

Антикоррозионные мероприятия

Антикоррозионные мероприятия приняты в соответствии СН РК - 2.01-01-20213.

Основные металлические конструкции окрашивается огнезащитным составом Берлик 2М.

Металлические элементы, не оцинкованные и неоштукатуренные в помещениях или открытом воздухе окрашиваются эмалью ПФ-115 в 2 слоя по огрунтовке ГФ-021 в два слоя.

По верху фундаментных блоков для защиты от капиллярной влаги выполнена горизонтальная гидроизоляцию из цементно-песчанного раствора составом 1:2.

Технико-экономические показатели

N п/п	Наименование показателей	Ед. изм.	Кол-во
1	Площадь застройки	м²	740,82
2	Строительный объем	м³	4373,63
3	Этажность	эт.	1
4	Общая площадь	м²	485,3

Проект разработан в соответствии с действующими нормами и правилами. Технические решения, принятые в проекте, соответствуют требованиям экологических, санитарно-гигиенических, противопожарных и других норм, действующих на территории Республики Казахстан и обеспечивают безопасную для жизни и здоровья людей эксплуатацию при соблюдении предусмотренных проектом мероприятий.

Главный инженер проекта _____ /Каримов Ж.К./

Изм.	Кол.уч.	Лист	Nдок.	Подпись	Дата
Разработал		Мусина			

02-2020-АС

ГУ «Отдел архитектуры, градостроительства и строительства Кокпектинского района»

Строительство физкультурно -оздоровительного комплекса в с.Самарское, Кокпектинского района, ВКО

Стадия	Лист	Листов
РП	1	

Общие данные (начало).

ТОО "ЗАЙСАН-ЖОБА" ГСЛ № 16001579

взамен инв. N | подпись и дата | инв. N подл.

Ведомость чертежей основного комплекта марки АС

Марка поз.	Наименование	Примечание
1	Общие данные начало.	
2	Общие данные окончание.	
3	Фасады в осях А-Б, Б-А, 4-1, 1-4.	
4	План на отм. 0,000	
5	Разрезы 1-1, 2-2.	
6	Ведомость отделки помещений. Экспликация полов.	
7	План фундаментов	
8	Фундамент Ф1. Разрез 1-1, 2-2.	
9	Фундаментная балка Б1 и ленточный фундамент, спецификация	
10	Плита фундаментная ПФ1. Армирование (начало)	
11	Плита фундаментная ПФ1. Армирование (окончание)	
12	Входная группа. Спецификация	
13	План тех. помещения, план перекрытия, 1-1, спецификация элементов	
14	Люк-лаз.	
15	План перекрытия деревянных балок, 1-1, спецификация.	
16	Схема расположения стропильной крыши, разрез 2-2.	
17	Узлы 1, 2, 3, спецификация.	
18	Узлы 6, 7, 8, 9. 3-3. Накладки 1, 2.	
19	План кровли М 1:200	
20		

Ведомость основных комплектов рабочих чертежей

Обозначение	Наименование	Примечание
02-2020-ГП	Генеральный план	
02-2020-ТХ	Технологические решения	
02-2020-АС	Архитектурно-строительные решения	
02-2020-ОВ	Отопление, вентиляция и кондиционирование	
02-2020-ВК	Водопровод и канализация	
02-2020-НВК	Наружний водопровод и канализация	
02-2020-ЭС, ЭОМ	Электроснабжение	

Ведомость ссылочных и прилагаемых документов

Обозначение	Наименование	Примечание
СП РК 2.04-01-2017	Строительная климатология	
ГОСТ 7473-94	Смеси бетонные. Технические условия.	
СН РК 2.01-01-2013	Защита строительных конструкций от коррозии	
ГОСТ 8509-72	Сталь прокатная угловая равнополочная.	
ГОСТ 8240-97	Сталь горячекатанная. Швеллеры	
ГОСТ 19903-74	Сталь листовая горячекатанная.	

взамен инв. N

подпись и дата

инв. N подл.

Изм.	Кол.уч.	Лист	Nдок.	Подпись	Дата
Разработал		Мусина			

02-2020-АС

ГУ «Отдел архитектуры, градостроительства и строительства Кокпектинского района»

Строительство физкультурно -оздоровительного комплекса в с.Самарское, Кокпектинского района, ВКО

Стадия	Лист	Листов
РП	1	

Общие данные (окончание).

ТОО "ЗАЙСАН-ЖОБА"
ГСЛ № 16001579

Фасад в осях 1-4

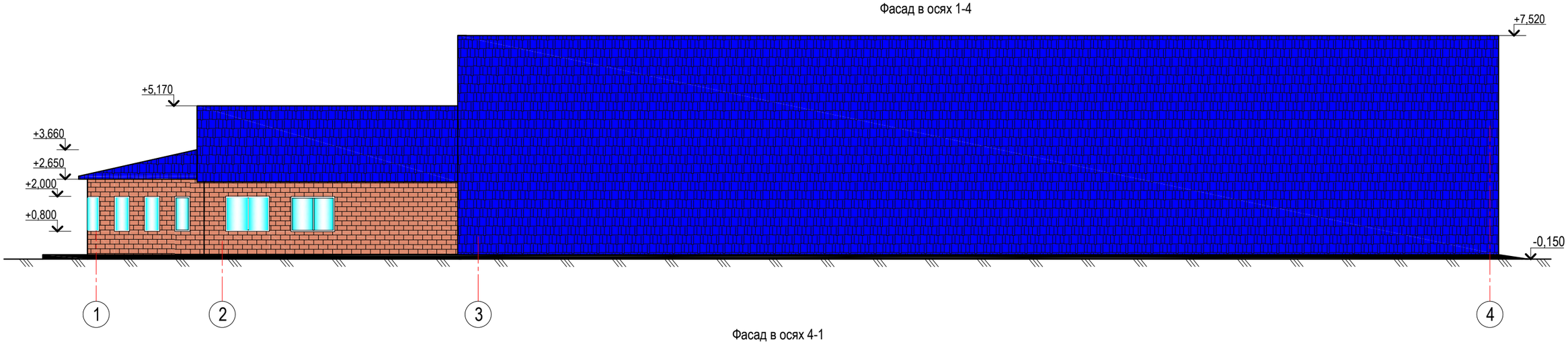

Фасад в осях 4-1

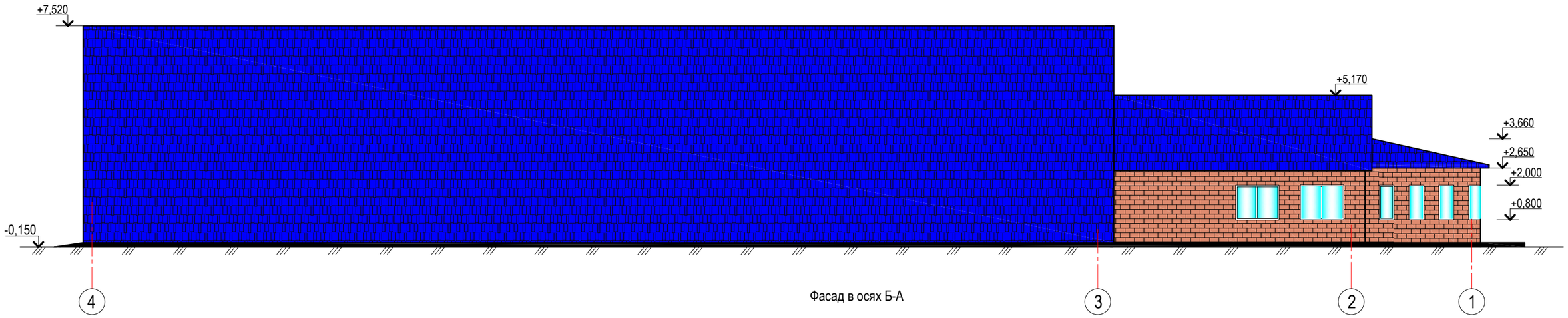

Фасад в осях Б-А

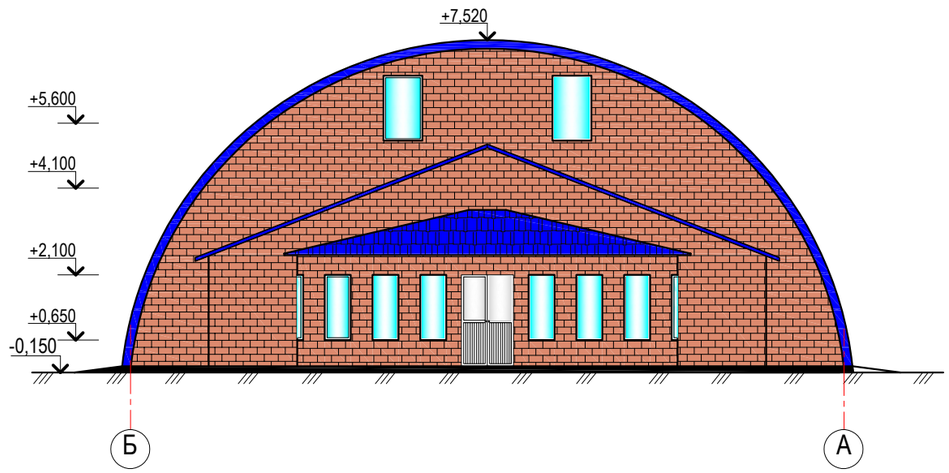

Фасад в осях А-Б

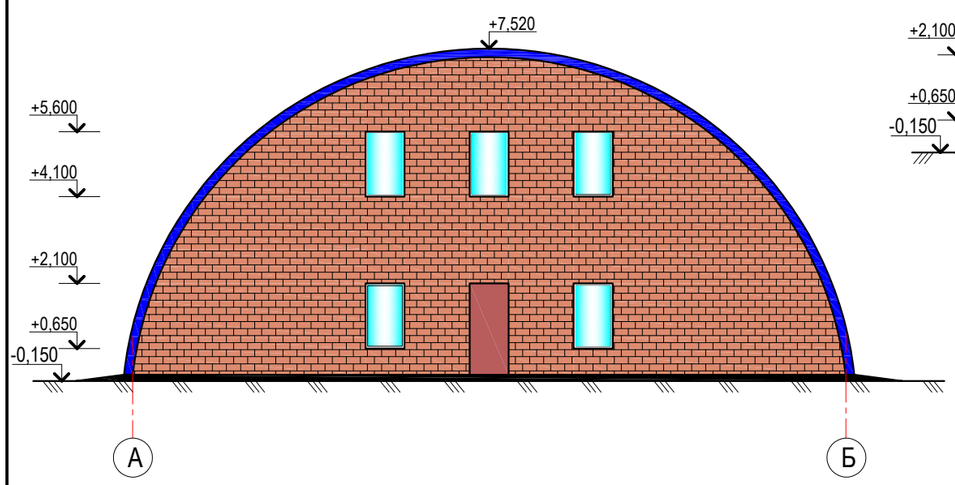

УСЛОВНЫЕ ОБОЗНАЧЕНИЯ:

1. КРОВЛЯ: Металлочерепица с нанесением полимерного покрытия цвет RAL-5010 (цвет-синий) .
2. СТЕНЫ: Кирпичная кладка из кирпича марки 100 по ГОСТ 530-2007.,

1. Общие данные см. лист АС-1, АС-2.
2. Планы см. лист АС-4.
3. Крыльца см. лист АС-10.
4. Спецификацию заполнения оконных и дверных проемов см. лист АС-6.

Изм.	Кол.уч	Лист	Nдок.	Подпись	Дата	02-2020-АС		
						ГУ «Отдел архитектуры, градостроительства и строительства Кокпектинского района»		
						Строительство физкультурно -оздоровительного комплекса в с.Самарское, Кокпектинского района, ВКО	Стадия: РП	Лист: 3 / Листов:
Разработал		Мусина				Фасады в осях А-Б, Б-А, 4-1, 1-4.	ТОО "ЗАЙСАН-ЖОБА" ГСЛ № 16001579	

формат А3

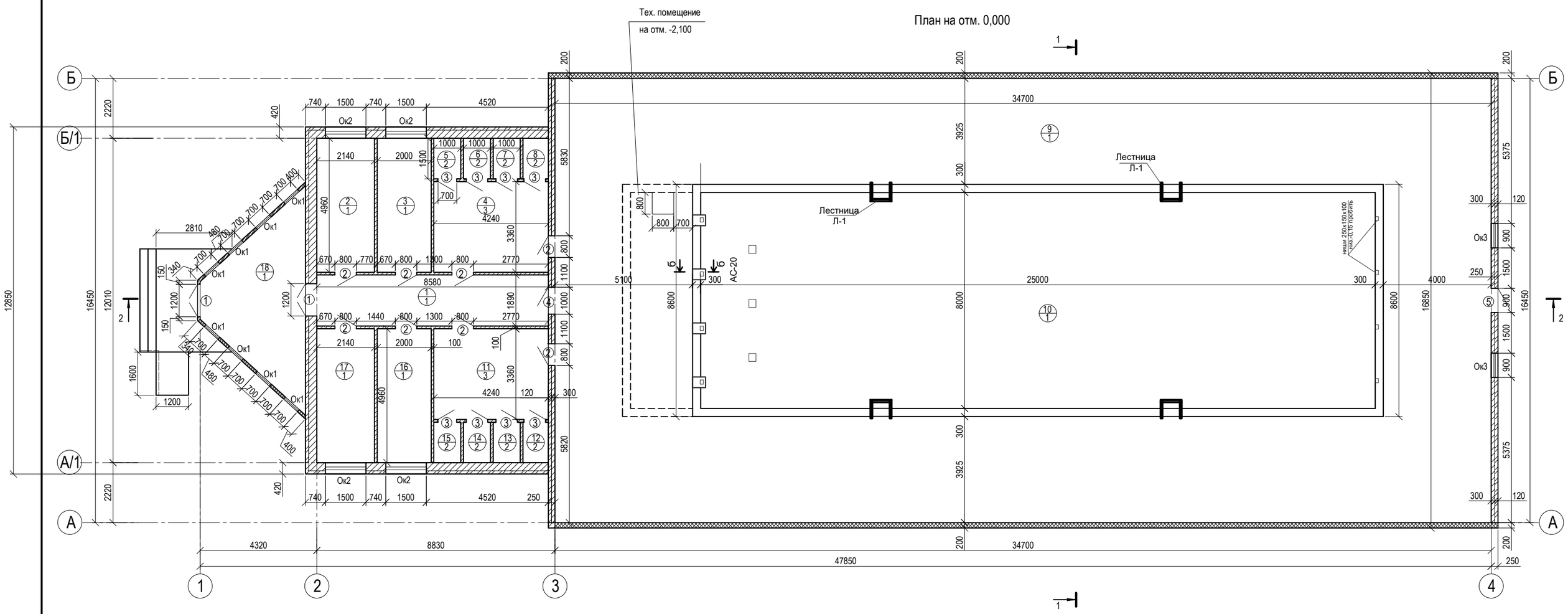

ЭКСПЛИКАЦИЯ ПОМЕЩЕНИЙ

№ пом.	Наименование помещений	Площ пом.	Кат. пом.
1	Коридор	16,21	
2	Электрощитовая	10,61	
3	Гардеробная	9,92	
4	Пред душевая	14,24	
5	Санузел	1,5	
6	Душевая	1,5	
7	Душевая	1,5	
8	Душевая	1,5	
9	Зал бассейна	350,65	
10	Тех. помещение	17,60	
11	Пред душевая	14,24	
12	Душевая	1,5	
13	Душевая	1,5	
14	Душевая	1,5	
15	Санузел	1,5	
16	Гардеробная	9,92	
17	Тех. помещение	10,61	
18	Фое	19,3	

Спецификация материалов стен пристройки

Поз.	Обозначение	Наименование	Кол.	Масса ед.,кг	Примеч.
1	2	3	4	5	6
1	ГОСТ 530-2007	Кирпич керамический	296м^2		
2		Пеноблоки толщиной 300мм			76,3м^3
3		Пеноблоки толщиной 100 мм			10,6м^3

1. Общие данные см. лист АС-1;
2. Кладку наружных и внутренних стен выполнять из керамического красного кирпича М100 на растворе М75 по ГОСТ 530-2007, морозостойкостью Мрз50;

УСЛОВНЫЕ ОБОЗНАЧЕНИЯ:

x/y — x-номер помещения
y-тип пола

- обшивка стен из кирпича под расшивку швов - 120мм
- стены из пено блоков толщиной - 300 мм
- стены из несущего профиля толщиной 1,0 мм с утеплителем толщиной 150 мм
- перегородки из пено блоков толщиной - 100 мм

Изм.	Кол.уч	Лист	Nдок.	Подпись	Дата	02-2020-АС		
						ГУ «Отдел архитектуры, градостроительства и строительства Кокпектинского района»		
						Строительство физкультурно -оздоровительного комплекса в с.Самарское, Кокпектинского района, ВКО	Стадия: РП	Лист: 4 / Листов:
Разработал		Мусина				План на отм. 0,000	ТОО "ЗАЙСАН-ЖОБА" ГСЛ № 16001579	

формат А3

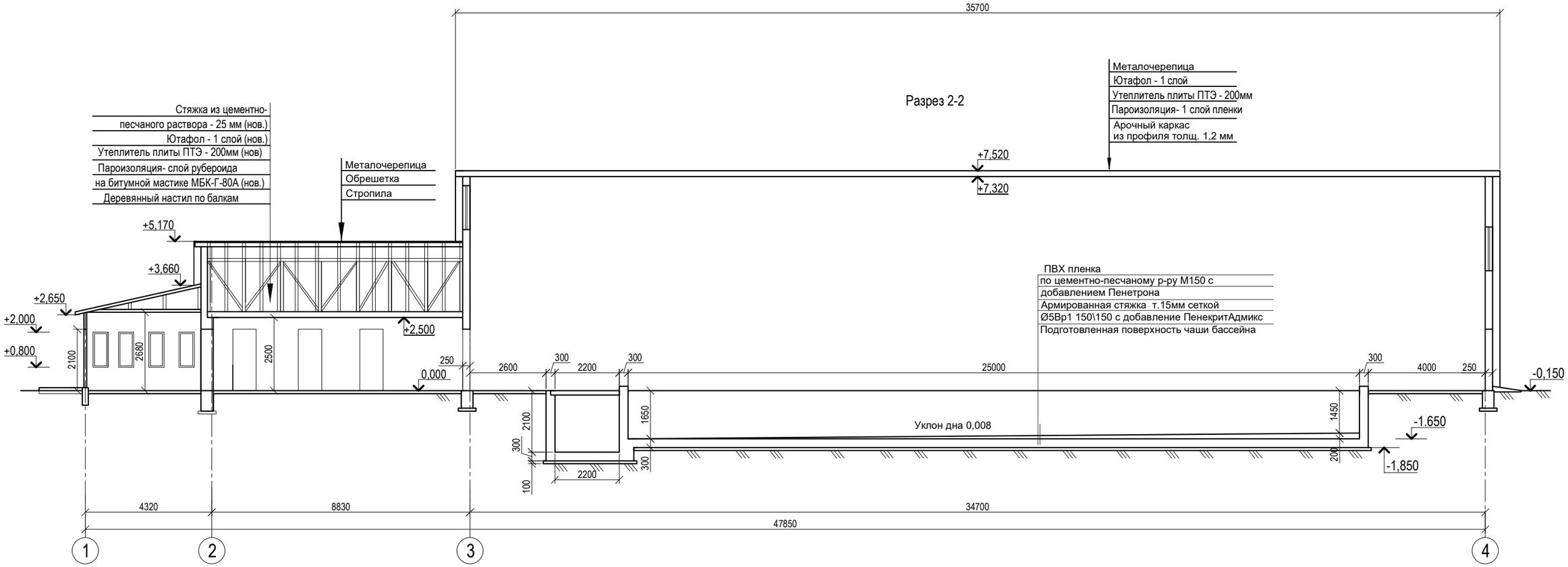

План на отм. -2,100

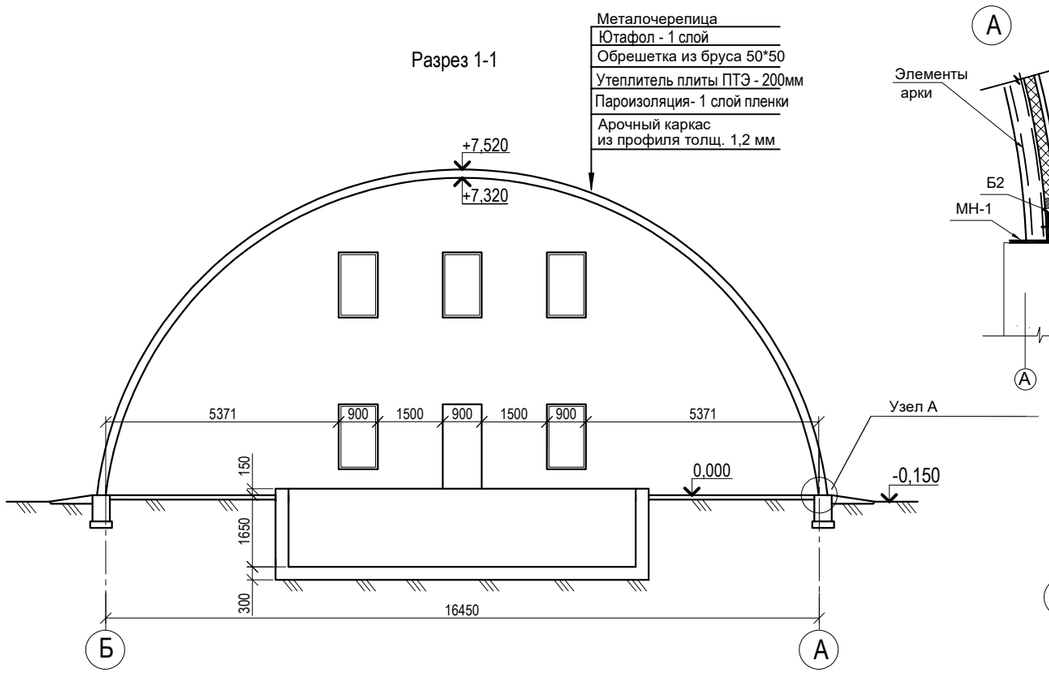

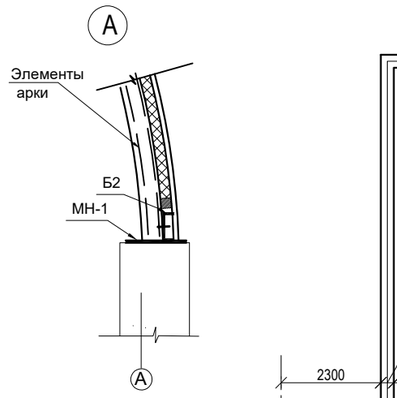

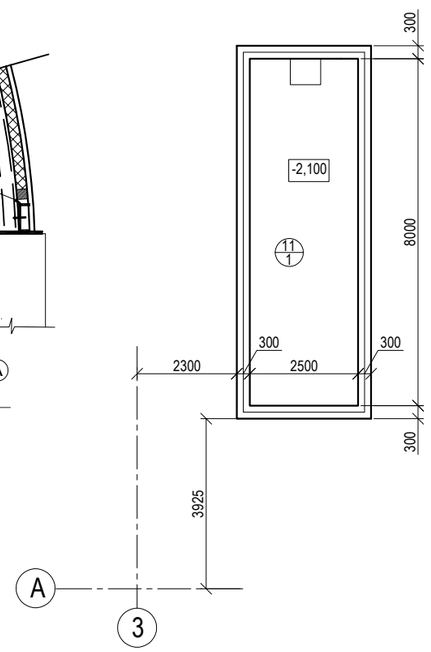

Спецификация на стеновой материал

Поз.	Обозначение	Наименование	Кол.	Масса ед.,кг	Примеч.
1	2	3	4	5	6
1	ГОСТ 14918-80	Сталь рулонная оцинкованная крашенная с 2-х сторон толщиной 1,2 мм	1750м^2	21000	
2		Пароизоляция 1 слой пленки	925	м^2	
3		Обрешетка 50*50 п.м с шагом 1000мм	1225	п.м	218,8м^3
4	ГОСТ 9573-2012	Утеплитель ПТЭ 200мм	925	м^2	185м^3
5		Ютафол 1слой	925	м^2	
6	СТ РК 2083-2011	Металлочерепица	925	м^2	

1. Общие данные см. лист АС-1;
2. Экспликацию помещений см. лист АС-4;
3. Спецификацию заполнения оконных и дверных проемов см. лист АС-6;
4. Экспликацию полов см. лист АС-6;

Изм.	Кол.уч	Лист	Nдок.	Подпись	Дата	02-2020-АС		
						ГУ «Отдел архитектуры, градостроительства и строительства Кокпектинского района»		
						Строительство физкультурно -оздоровительного комплекса в с.Самарское, Кокпектинского района, ВКО	Стадия: РП	Лист: 5 / Листов:
Разработал		Мусина				Разрезы 1-1, 2-2.	ТОО "ЗАЙСАН-ЖОБА" ГСЛ № 16001579	

формат А3

Экспликация полов

№ поме-щения	Тип пола	Схема пола	Данные элементов пола (наименование, толщина, мм)	Площадь, м²
4, 5, 6, 7, 8, 9, 11, 12, 13, 14, 15, 16	1	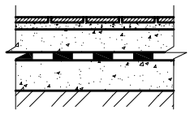	- Керамическая плитка 300х300мм -13мм - Прослойка и заполнение швов из цем.-песчан. р-ра М-150 -15мм - Стяжка из цементно-песчаного раствора М150 -30мм - 2 слоя изола И-БД10296-79 на горячей битумной мастике МБК-Г-55 ГОСТ2889-80 -9мм - Бетон В7,5 -80мм - Грунт основания с втрамбованным щебнем	372,0
1, 2, 17, 18	2	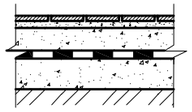	- Керамическая плитка 300х300мм -13мм - Прослойка и заполнение швов из цем.-песчан. р-ра М-150 -15мм - Стяжка из цементно-песчаного раствора М150 -30мм - Бетон В7,5 -80мм - Грунт основания с втрамбованным щебнем	56,73
3, 16	3	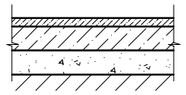	-Линолеум поливинилхлоридный на тканевой основе, -3,6 мм -Прослойка из холодной мастики на водостойких вяжущих -Стяжка из цементно-песчаного раствора марки М 150, - 20 мм -Древесноволокнистые изоляционные плиты (ГОСТ 4598-60)-5 мм - Подстилающий слой из бетона В7,5 - 80 мм -Грунт основания с втрамбованным щебнем	19,84

Ведомость внутреней отделки

Наименование или номер помещения	Потолок		Стены и перегородки	
	S, м²	Вид отделки	S, м²	Вид отделки стен и перегородок
1, 2, 3, 10, 16, 17, 18	94,17	Гипсокартонные листы, сплошное выравнивание сухими смесями, окраска водоэмульсионной краской потолка за 2 раза	213,27	Улучшенная штукатурка стен, сплошное выравнивание сухими смесями, окраска водоэмульсионным составом за 2 раза
5. 6, 7, 8 12, 13, 14, 15	6,0	Гипсокартонные листы, сплошное выравнивание сухими смесями, окраска водоэмульсионной краской потолка за 2 раза	55,04	Штукатурка, облицовка стен керамической плиткой на h=1,6м
			45,2	Штукатурка стен, сплошное выравнивание сухими смесями, окраска водоэмульсионным составом за 2 раза, выше h=1,6м
4, 11	28,48	Гипсокартонные листы, сплошное выравнивание сухими смесями, окраска водоэмульсионной краской потолка за 2 раза	57,82	Улучшенная штукатурка стен, сплошное выравнивание сухими смесями, окраска эмалью на 2 раза

Спецификация изделий заполнения проемов

Поз.	Обозначение	Наименование	Кол.	Масса ед.,кг	Примеч.
1	2	3	4	5	6
		Оконные блоки			
Ок1	ГОСТ 30674-99 ПВХ	ОП В1 700х1200(4М1-10-4М1-10-4М1)	8		
Ок2	ГОСТ 30674-99 ПВХ	ОП В2 1500х1200(4М1-10-4М1-10-4М1)	4		
Ок3	ГОСТ 30674-99 ПВХ	ОП В2 900х1500(4М1-10-4М1-10-4М1)	7		
ПД1	изд.пластиковое	Подокон.доска 700х300	8		
ПД2	изд.пластиковое	Подокон.доска 1500х300	4		
ПД3	изд.пластиковое	Подокон.доска 900х300	7		
		Дверные блоки			
1	ГОС Т 30970-2002	ДПНУ Г П 2100х1200 ПВХ	2		
2	ГОС Т 6629-88	ДГ 21-8	8		
3	ГОС Т 6629-88	ДГ 21-7	8		
4	ГОС Т 30970-2002	ДПНУ Г П 2100х1000 ПВХ	1		
5	изд.металлическое	Дверь 2100х910	1		утепленная

1. Данный лист см. совместно с л.АС-4,5.
2. На каждые 10м оконного откоса требуется 1 баллончик пены объемом 750 мл.
3. На каждый п.м подоконника требуется 300 мл пены.

Взам.инв. N | Подпись и дата | Инв. N подл.

Изм.	Кол.уч.	Лист	Nдок.	Подпись	Дата
Разработал		Мусина			

02-2020-АС

ГУ «Отдел архитектуры, градостроительства и строительства Кокпектинского района»

Строительство физкультурно -оздоровительного комплекса в с.Самарское, Кокпектинского района, ВКО

Стадия	Лист	Листов
РП	6	

Ведомость отделки помещений Экспликация полов.

ТОО "ЗАЙСАН-ЖОБА" ГСЛ № 16001579

План фундаментов

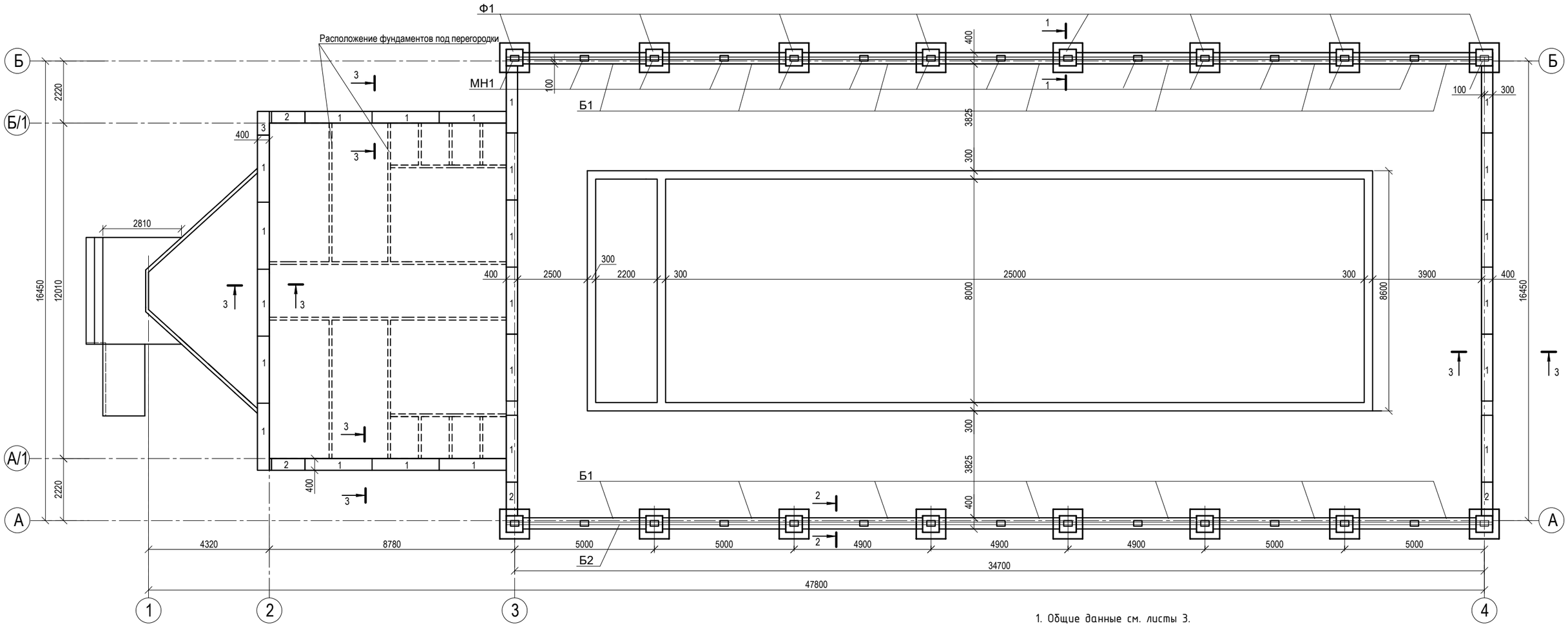

1. Общие данные см. листы 3.
2. Сейсмичность района 7 баллов, категория грунта по сейсмическим свойствам II.
3. Бетонные блоки укладывать на цементно-песчаном растворе М50, толщиной 20 мм.
4. Кладку блоков вести с перевязкой на глубину не менее 1/3 высоты блока и тщательным заполнением вертикальных и горизонтальных швов на всю толщину стены .
5. Монолитные заделки в фундаментных блоках и плитах выполнить из бетона кл. В 12.5, W6.
6. По верху бетонных блоков устанавливается монолитная обвязка из бетона кл. В 12.5, толщиной 50 мм с продольной арматурой ∅ 10 А III в количестве 3-х стержней, которые через 400 мм соеденены поперечными стержнями ∅6 мм.
7. Выполнить горизонтальную гидроизоляцию цементно-песчаным раствором состава 1/2, толщиной 30 мм.
8. Анкера А1 ∅10 AIII (L=450мм) устанавливать в вертикальных швах между блоками верхнего ряда.
9. Вокруг здания выполнить бетонную отмостку шириной 1000 мм.
10. При раскладке фундаментных блоков на месте отверстий, фунд. блоки сдвинуть на монолитные участки.
11. Обратную засыпку пазух фундамента производить местным непосадочным грунтом послойно с уплотнением до Yск-1,6 т/м3.

Фундамент под перегородки

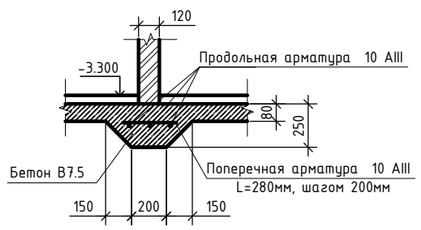

Спецификация элементов плана фундаментов в осях 3-4

Марка, поз.	Обозначение	Наименование	Кол.	Масса ед., кг	Приме-чание
Ф1	лист 8	Фундамент Ф1	16		
Б1	лист 9	Фундаментная балка Б1	14		
МН-1	лист 9	Металлическая накладка	30		
Б2	лист 7	Балка Б2 из [16, L=36	2		
		Бетон кл. В15 W8 F50 $м^3$	60,0		
		Материалы для фундамента перегородок			
		Бетон В7.5	5,3 $м^3$		
	ГОСТ 5781-82	Арматура Ф10 А-III L=185 м/п		114,2 кг	

Изм.	Кол.уч	Лист	Nдок.	Подпись	Дата	02-2020-АС		
						ГУ «Отдел архитектуры, градостроительства и строительства Кокпектинского района»		
						Строительство физкультурно -оздоровительного комплекса в с.Самарское, Кокпектинского района, ВКО	Стадия: РП	Лист: 7 / Листов:
Разработал		Мусина				План фундаментов	ТОО "ЗАЙСАН-ЖОБА" ГСЛ № 16001579	

формат А3

Фундамент Ф1

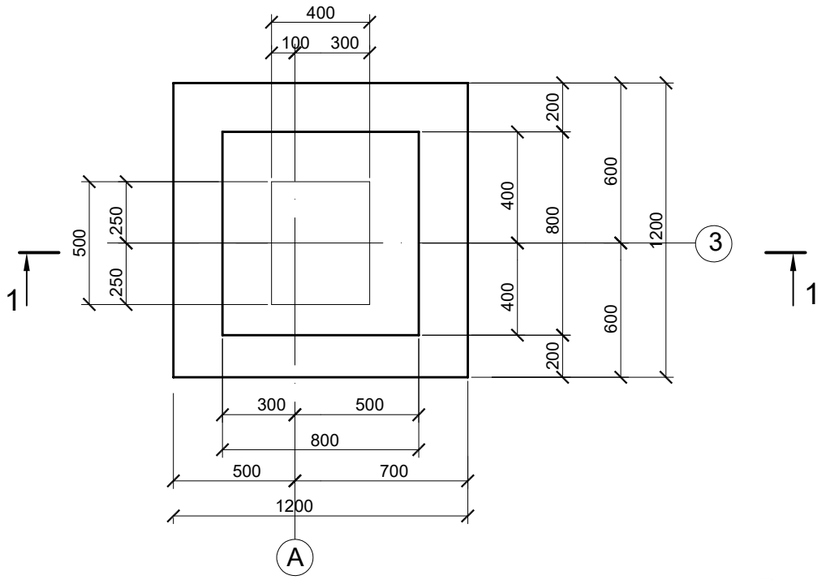

Разрез 1-1

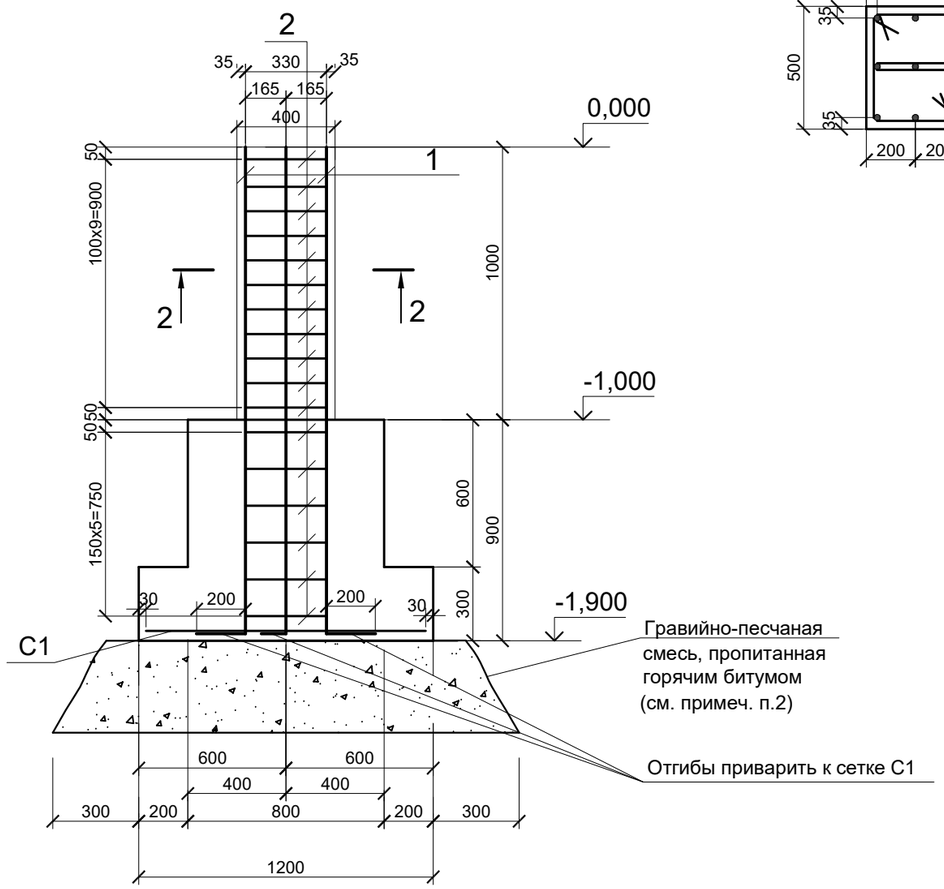

Разрез 2-2

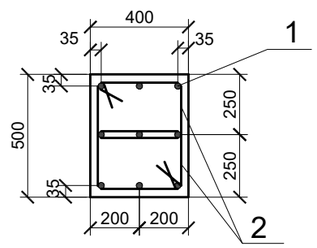

Спецификация элементов на фундамент Ф1

Марка, поз.	Обозначение	Наименование	Кол.	Масса ед., кг	Приме-чание
Ф1		Фундамент Ф1	1		
1	ГОСТ 5781-82*	**Ø18 А-III L=1560**	9	5,32	
2	ГОСТ 5781-82*	**Ø8 А-I L=1300**	34	0,51	
С1	***ГОСТ 23279-85***	Сетка 2С $\frac{12\ А\text{-}III\text{-}200}{12\ А\text{-}III\text{-}200}$ 114х114	1	12,12	
		Бетон тяжелый кл. В15 W8 F50			1,0 м³

Ведомость расхода стали на элемент, кг

Марка элемента	Арматурные изделия						Всего
	Арматура класса						
	А III			А I			
	ГОСТ 5781-82*			ГОСТ 5781-82*			
	ф18	ф12	итого	ф8		итого	
Фундамент Ф1	47,88	12,12	60,0	22,44		22,44	82,44

Примечания:

1. Данный лист читать совместно с листом АС-7.

2. Под подошвой столбчатых фундаментов выполнить гравийно-песчаную подушку. Подушку послойно, по 150 мм, уплотнить вручную и закрепить (пропитать) горячим битумом. Следующий слой выполнять после затвердения битума

Изм.	Кол.уч.	Лист	Nдок.	Подпись	Дата
Разработал		Мусина			

02-2020-АС

ГУ «Отдел архитектуры, градостроительства и строительства Кокпектинского района»

Строительство физкультурно -оздоровительного комплекса в с.Самарское, Кокпектинского района, ВКО

Стадия	Лист	Листов
РП	8	

Фундамент Ф1. Разрез 1-1, 2-2. Спецификация элементов на фундамент Ф1

ТОО "ЗАЙСАН-ЖОБА"
ГСЛ № 16001579

2-2, лист 7

Фундаментная балка Б1

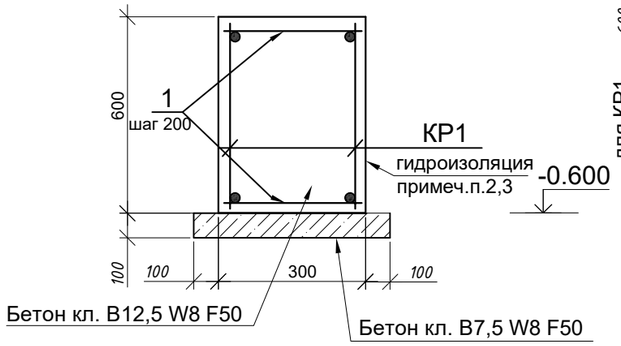

Каркас КР1

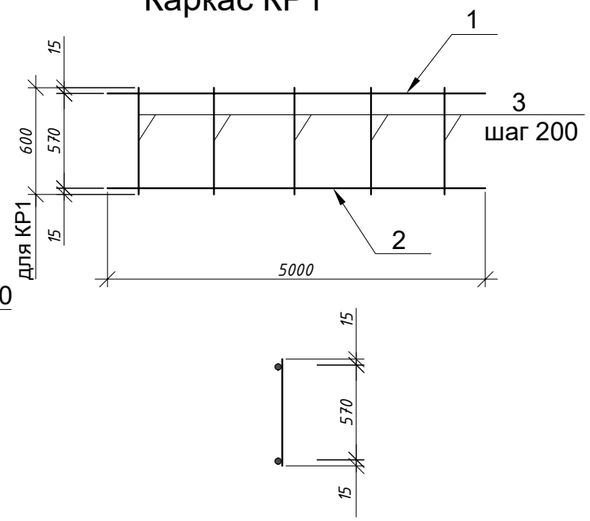

3-3, лист 7

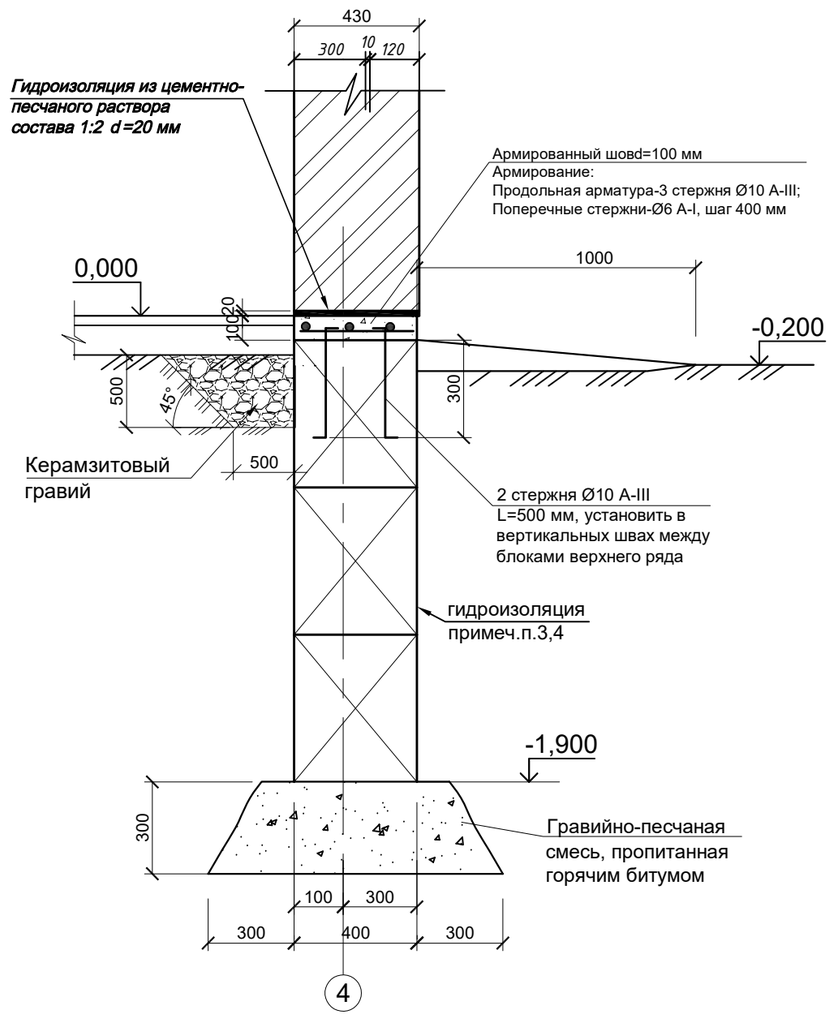

Спецификация элементов на фундамент Ф1, фундаментная балка Б1, каркас КР1

Марка, поз.	Обозначение	Наименование	Кол.	Масса ед., кг	Приме-чание
Б1		Фундаментная балка Б1	1		
КР1		Каркас КР1	2	21	
1	ГОСТ 5781-82*	Ф6AI, L=270	50		
		Бетон кл. В12,5 W8 F50 $м^3$	0,9		
		Бетон кл. В7,5 W8 F50 $м^3$	0,25		
		Каркас КР1 пм	5	10,5	
1	ГОСТ 5781-82*	Ф12AIII, L=5000	1	4,45	
2	ГОСТ 5781-82*	Ф12AIII, L=5000	1	4,45	
3	ГОСТ 5781-82*	Ф6AI, L=570	25	0.3	
		МН-1	1		
1	ГОСТ 19903-74	Сталь листовая 400*300*12	1	14,13	
2	ГОСТ 5781-82*	Ф16AIII, L=450	4	0.89	
		Ленточный фундамент			
1	ГОСТ 13579-78	ФБС 24.4.6-Т	69	1300	
2	ГОСТ 13579-78	ФБС 12.4.6-Т	12	790	
3	ГОСТ 13579-78	ФБС 9.4.6-Т	3	390	
		Монолитные участки бетон В7,5 W8 F50			1,2 м³
		Армированный шов			62,4 п.м
	ГОСТ 5781-82*	Продольная арматура Ø10 А-III п.м	187,2	0,617	
	ГОСТ 5781-82*	Поперечные стержни Ø6 А-I L=470 мм	156	0,1	шаг 400 мм
		Бетон кл. В15 W8 F50			2,5 м³
		Стержни			
	ГОСТ 5781-82*	Ø10 А-III L=450	78	0,28	

Изм.	Кол.уч.	Лист	Nдок.	Подпись	Дата
Разработал		Мусина			

02-2020-АС

ГУ «Отдел архитектуры, градостроительства и строительства Кокпектинского района»

Строительство физкультурно -оздоровительного комплекса в с.Самарское, Кокпектинского района, ВКО

Стадия	Лист	Листов
РП	9	

Спецификация элементов на фундамент ленточный и фундаментную балку Б1, каркас КР1

ТОО "ЗАЙСАН-ЖОБА"
ГСЛ № 16001579

формат А3

Фундаментная плита ПФ1 (армирование)

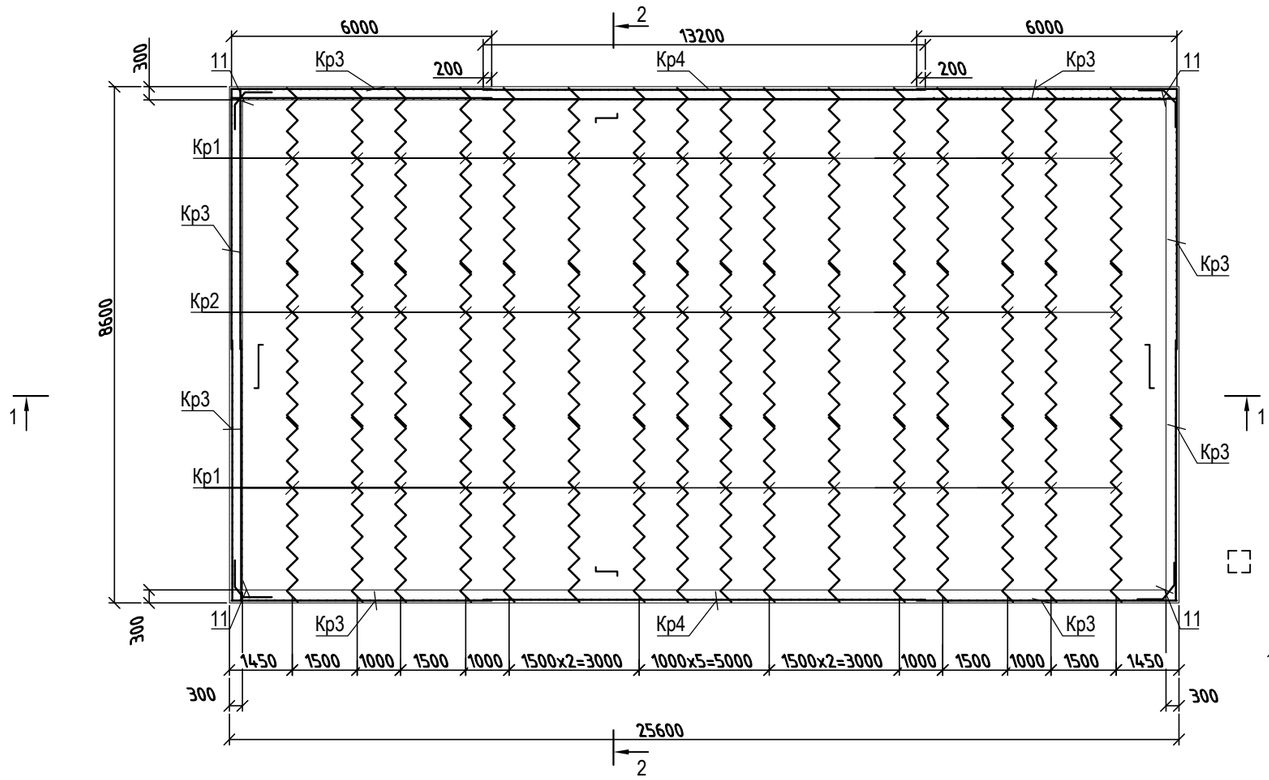

Сетка С1(С2)

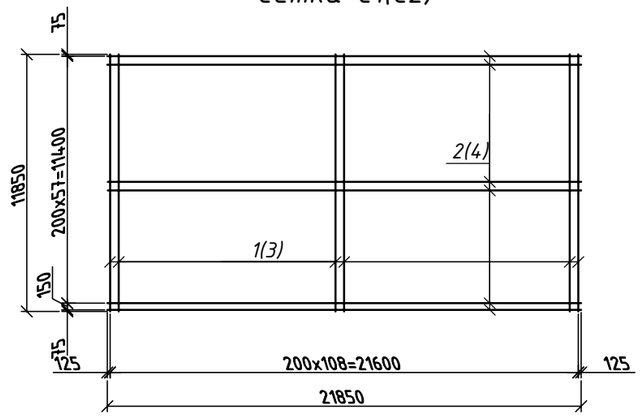

Каркас Кр1

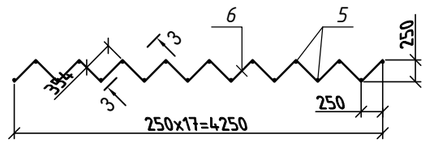

3 - 3

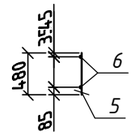

Каркас Кр2

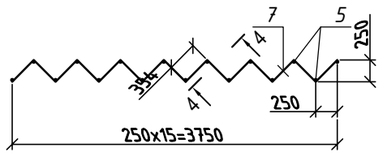

4 - 4

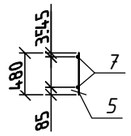

Каркас Кр3

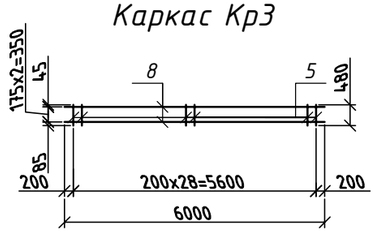

Каркас Кр4

1 - 1 (армирование)

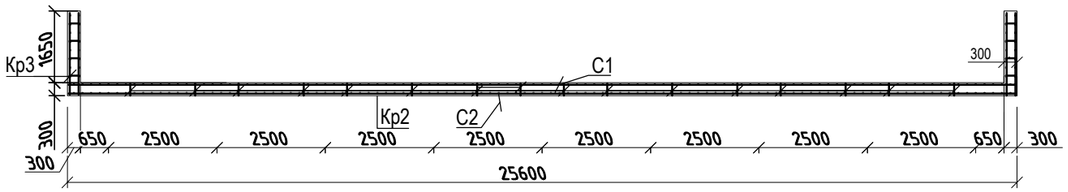

2 - 2 (армирование)

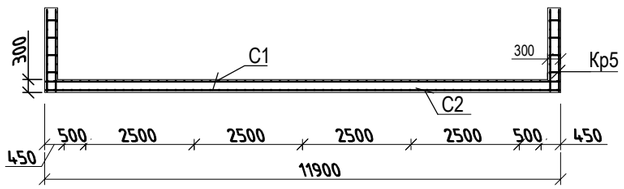

Поз. 11

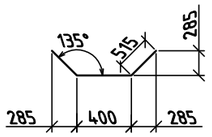

Примечание:

1. *Защитный слой бетона для рабочей арматуры не менее 35 мм.*
2. *Ведомость расхода стали смотри лист АС-9.*

Изм.	Кол.уч	Лист	Nдок.	Подпись	Дата	02-2020-АС		
						ГУ «Отдел архитектуры, градостроительства и строительства Кокпектинского района»		
						Строительство плавательного бассейна в с.Самарское, Кокпектинского района, ВКО	Стадия	Лист	Листов
							РП	10	
Разработал		Мусина				Плита фундаментная ПФ1. Армирование (начало)	ТОО "ЗАЙСАН-ЖОБА" ГСЛ № 16001579	

Формат А2

Спецификация элементов монолитной конструкции

Поз.	Обозначение	Наименование		Кол.	Масса ед, кг	Примеч.
		Плита фундаментная ПФ1		1		
С1	лист АС-10	Сетка С1		1	1645,9	1645,9кг
С2	лист АС-10	Сетка С2		1	5464,0	5464,0кг
Кр1	лист АС-10	Каркас Кр1		32	21,14	676,5кг
Кр2	лист АС-10	Каркас Кр2		16	18,72	299,5кг
Кр3	лист АС-10	Каркас Кр3		8	32,81	262,5кг
Кр4	лист АС-10	Каркас Кр4		2	56,76	113,5кг
11	лист АС-10	Ф12-А-III L=1430		12	1,27	15,24кг
		Сетка С1		1	1645,9	
1	ГОСТ 5781-82* 500 а б	а	Ф10-А-III L=8500	109	5,25	572,3кг
		б	Ф10-А-III L=3850	109	2,38	259,4кг
2	ГОСТ 5781-82* 500 а б	а	Ф10-А-III L=11000	59	6,8	401,2кг
		б	Ф10-А-III L=11350	59	7,0	413,0кг
		Сетка С2		1	5464,0	
3	ГОСТ 5781-82* 900 а б	а	Ф18-А-III L=10000	109	20,0	2180,0кг
		б	Ф18-А-III L=2750	109	5,5	599,5кг
4	ГОСТ 5781-82* 900 а б	а	Ф18-А-III L=11700	59	23,4	1380,6кг
		б	Ф18-А-III L=11050	59	22,1	1303,9кг

Поз.	Обозначение	Наименование	Кол.	Масса ед, кг	Примеч.
		Каркас Кр1	1	21,14	
5	ГОСТ 5781-82*	Ф14-А-III L=480	18	0,58	10,44кг
6	ГОСТ 5781-82*	Ф12-А-III L=6020	2	5,35	10,7кг
		Каркас Кр2	1	18,72	
5	ГОСТ 5781-82*	Ф14-А-III L=480	16	0,58	9,28кг
7	ГОСТ 5781-82*	Ф12-А-III L=5310	2	4,72	9,44кг
		Каркас Кр3	1	32,81	
5	ГОСТ 5781-82*	Ф14-А-III L=480	29	0,58	16,82кг
8	ГОСТ 5781-82*	Ф12-А-III L=6000	3	5,33	15,99кг
		Каркас Кр4	1	56,76	
5	ГОСТ 5781-82*	Ф14-А-III L=480	51	0,58	29,58кг
9	ГОСТ 5781-82*	Ф12-А-III L=10200	3	9,06	27,18кг
		Материалы			
		Бетон класса В15;F100;W6	130,3		$м^3$
		Бетонная подготовка класса В7,5;F100;W6	26,8		$м^3$

Примечание:
1. Данный лист читать совместно с листом АС-8.

Изм.	Кол.уч.	Лист	Nдок.	Подпись	Дата
Разработал		Мусина			

02-2020-АС

ГУ «Отдел архитектуры, градостроительства и строительства Кокпектинского района»

Строительство физкультурно -оздоровительного комплекса в с.Самарское, Кокпектинского района, ВКО

Стадия	Лист	Листов
РП	11	

Плита фундаментная ПФ1. Армирование (окончание)

ТОО "ЗАЙСАН-ЖОБА" ГСЛ № 16001579

Формат А3

Крыльцо №1

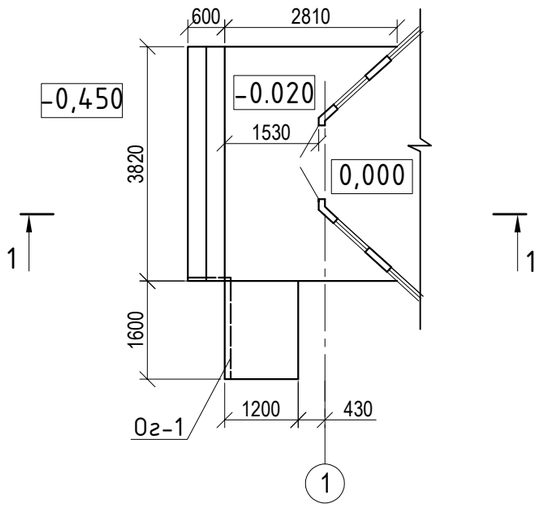

1-1

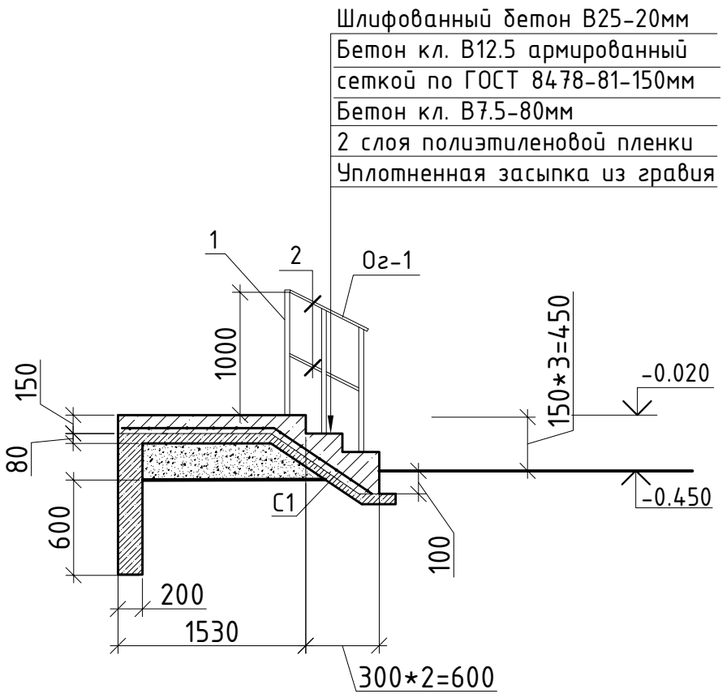

Спецификация элементов крыльца №1

Поз.	Обозначение	Наименование	Кол., шт.	Масса ед., кг	Примеч.
С1	ГОСТ 23279-85	Сетка 4Ср $\frac{5Вр1-100}{5Вр1-100}$, 196х186	1	11,45	
Ог-1		Ограждение Ог-1		-	
1	ГОСТ 8639-82	☐ 40х40х3 L=1150	10	3.86	38.60кг
2	ГОСТ 8639-82	☐ 20х20х1.5 $L_{общ}$=7,08 п.м.	-	-	5,89кг
		Материалы			
		Бетон кл. В25			0.072м^3
		Бетон кл. В12.5			0.54м^3
		Бетон кл. В7.5			1.45м^3

1. Данный лист смотреть совместно с листами АС-6, 71.
2. Соединения всех металлических элементов и деталей выполнить ручной эл. дуговой сваркой по ГОСТ 5264-80, электродами Э-42А ГОСТ 9467-75*, катет шва принять по наименьшей толщине свариваемых изделий.
3. Все металлические изделия и детали окрасить масляной краской за 2 раза по огрунтованной поверхности.

Изм.	Кол.уч.	Лист	Nдок.	Подпись	Дата
Разработал		Мусина			

02-2020-АС

ГУ «Отдел архитектуры, градостроительства и строительства Кокпектинского района»

Строительство физкультурно -оздоровительного комплекса в с.Самарское, Кокпектинского района, ВКО

Стадия	Лист	Листов
РП	12	

Входная группа. Спецификация

ТОО "ЗАЙСАН-ЖОБА" ГСЛ № 16001579

инв. N подл. | подпись и дата | взамен инв. N

Тех. помещение на отм. -2,100

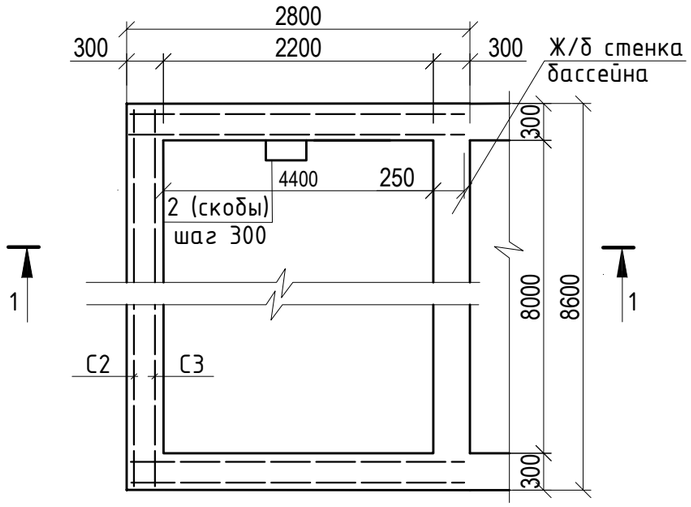

План перекрытия

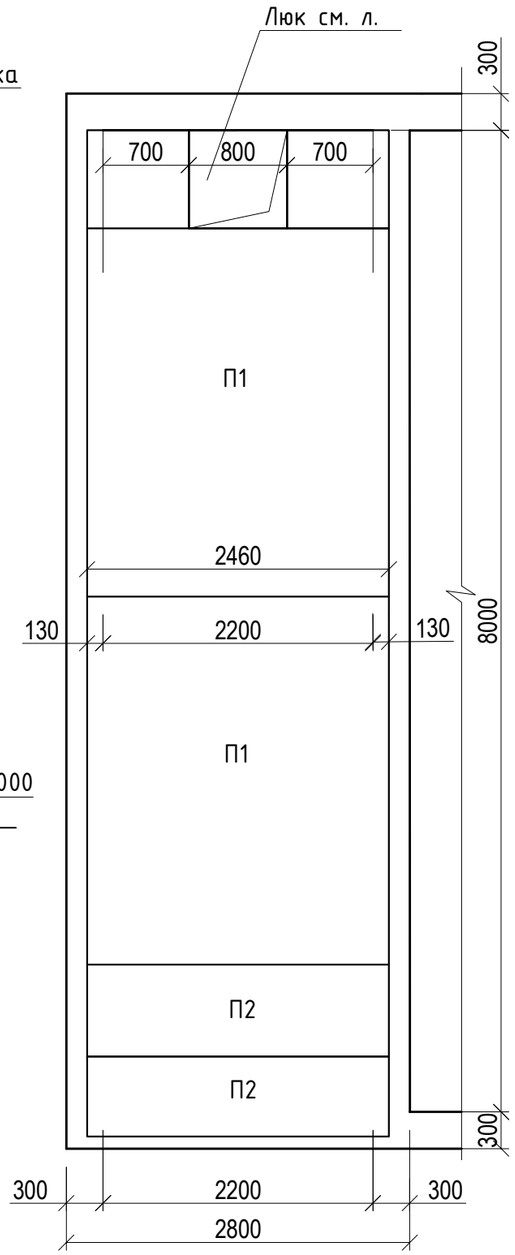

1-1

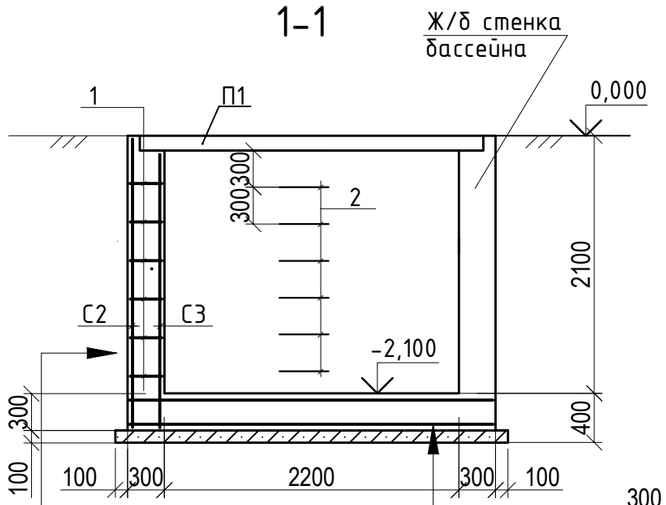

Обмазка битумом за два раза
Железобетонная стенка
- 300 мм
Штукатурка цементным
раствором с церезитом - 30 мм

Железобетонное днище камеры - 300 мм
Бетон класса В7.5 - 100 мм
Щебень пропитанный горячим битумом

Спецификация элементов тех. помещения

Марка поз.	Обозначение	Наименование	Кол. шт.	Масса ед. кг.	Примечание
		Плиты перекрытия			
П1	Серия 3.006.1-2/87	П21-8	2	294	1,18 $м^3$
П2	Серия 3.006.1-2/87	П21д-8	2	29	0.73 $м^3$
		Металлические элементы			
1	ГОСТ 5781-82	Ф6 AI, L=280 мм	168	0.08	
С1	ГОСТ 23279-2012	4С $\frac{10А\ III-150}{10А\ III-150}$ 280Х850	2	126,48	252,96
С2	ГОСТ 23279-2012	4С $\frac{6\ А\ III-150}{6\ А\ III-150}$ 240х850	1	60,44	
С3	ГОСТ 23279-2012	4С $\frac{6\ А\ III-150}{6\ А\ III-150}$ 220х850	1	56,03	
2	ГОСТ 5781-82	**Скоба Ф18 AI, L=1200**	6	2,40	14,4
		Материал:			
		Бетон В3.5			0,173 $м^3$
		Бетон В7.5			1.1 $м^3$
		Бетон В15			10,64 $м^3$

1. Общие данные смотри лист 2.
2. Стены и днище выполнены из бетона класса В15, по водонепроницаемости W6.
3. Сборные плиты перекрытия укладывать на цементном растворе М50.
4. Засыпку грунта за стены производить после установки перекрытия непросадочным грунтом в рыхлом состоянии с послойным уплотнением. Толщина слоя не более 0.2 м.
5. С помощью стерженя поз. 1, сварить между собой сетки С2 в каркас и сетки С3. Стержень поз. 1 расположить через 450мм в шахматном порядке.
6. Сварочные работы выполнять в соответствии с требованиями ГОСТ 14098-91.
7. Сварку вести электродами Э-42А ГОСТ 9467-75, высоту сварного шва принять по наименьшей толщине свариваемых элементов.

Изм.	Кол.уч.	Лист	Nдок.	Подпись	Дата
Разработал		Мусина			

02-2020-АС

ГУ «Отдел архитектуры, градостроительства и строительства Кокпектинского района»

Строительство физкультурно -оздоровительного комплекса в с.Самарское, Кокпектинского района, ВКО

Стадия	Лист	Листов
РП	13	

План тех. помещения, план перекрытия, 1-1, спецификация элементов

ТОО "ЗАЙСАН-ЖОБА" ГСЛ № 16001579

инв. N подл. | подпись и дата | взамен инв. N

Люк выход в тех. помещение

Разрез 1-1

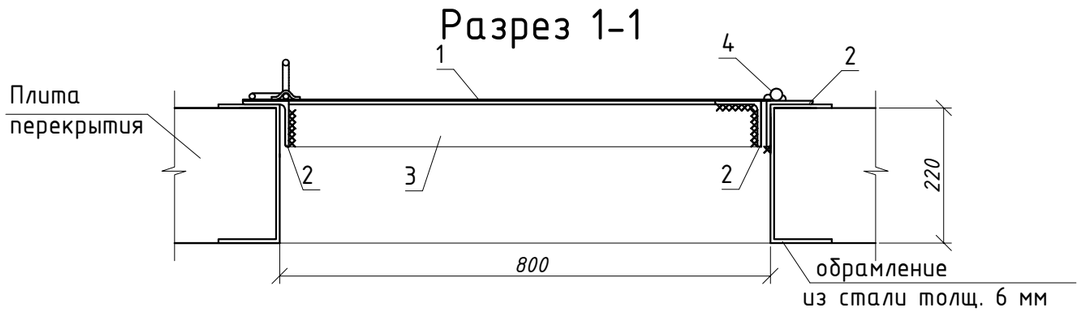

Спецификация элементов люка-лаза

Марка поз.	Обозначение	Наименование	Кол.	Масса ед.,кг.	Приме-чание
		Люк выхода на кровлю			
1	ГОСТ 8568-77	-860x3, L=860	1	17.42	
2	ГОСТ 8590-93	L 75x5, L=860	3	4,99	
3	ГОСТ 8590-93	L 75x5, L=710	2	4.12	
4	ГОСТ 5188-94	ПН1-70	2	0.10	
5	ГОСТ 103-76*	-12x3, L=56	2	0.02	
6	ГОСТ 5781-82*	ф 10AI, L=350	1	0.23	

1. Общие данные смотри лист 1, люк выхода на кровлю замаркирована на листе 21.
2. Люк утеплить матами из стекловолокна "URSA GLASSWOOL" марки М-25 толщиной 150 мм, обшить асбестоцементными листами, затем кровельной сталью толщиной 0,5 мм.
3. Уголок позиции 2 приварить к уголку обрамления отверстия под люк-лаз.
4. Сварочные работы выполнять в соответствии с требованиями ГОСТ 5264-80.
5. Сварку вести электродами Э-42А ГОСТ 9467-75, катет сварного шва принять по наименьшей толщине свариваемого элемента.
6. Выполнить антикоррозионное покрытие люка краской БТ 177 за 2 раза, по грунтовке ГФ 021.

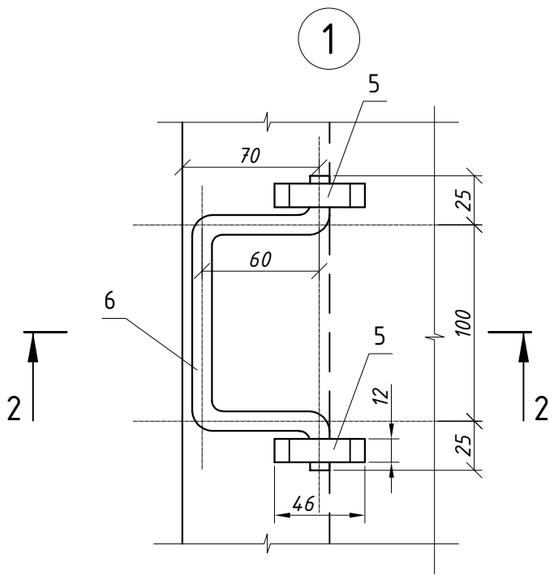

Разрез 2-2

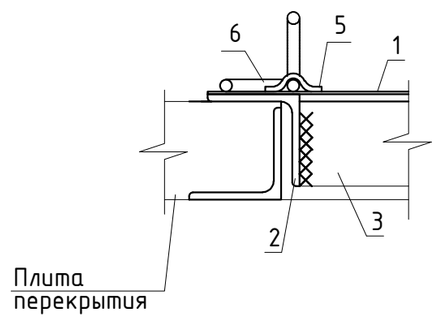

Изм.	Кол.уч.	Лист	Nдок.	Подпись	Дата
Разработал		Мусина			

02-2020-АС

ГУ «Отдел архитектуры, градостроительства и строительства Кокпектинского района»

Строительство физкультурно -оздоровительного комплекса в с.Самарское, Кокпектинского района, ВКО

Стадия	Лист	Листов
РП	14	

Люк-лаз.

ТОО "ЗАЙСАН-ЖОБА" ГСЛ № 16001579

инв. N подл.	подпись и дата	взамен инв. N

План перекрытия деревянных
балок

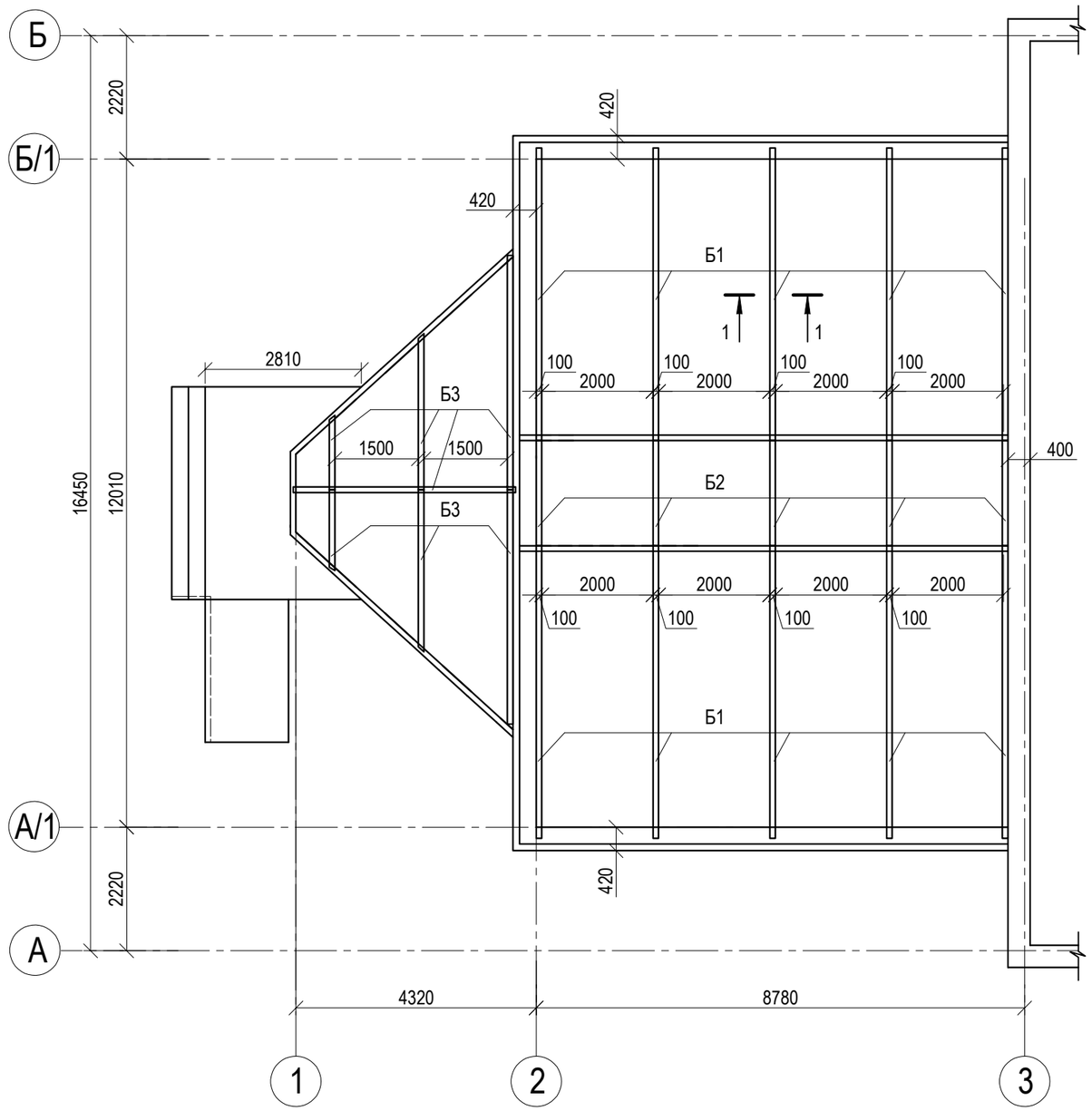

1 - 1

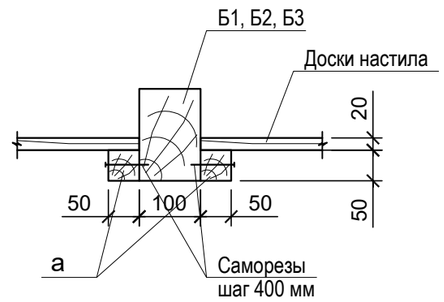

Спецификация элементов деревянного перекрытия

Марка поз.	Обозначение	Наименование	Кол. шт.	Масса ед. кг	Приме-чание кг
а		50х50 мм, Lобщ=83,11 м	2	0,21	0,42м3
Б1		150х100 мм, L=5,2 м	10	0,078	0,78м3
Б2		150х100 мм, L=2,09 м	5	0,031	0,156м3
Б3		150х100 мм, Lобщ=20,66 м	1	0,31	0,31м3
	доски настила	t=20 мм, 118 м2			2,36 м3

1. Общие данные смотри лист 2.
2. Общие указания по выполнению стропильной кровли смотри лист 14.
3. Спецификацию к схеме расположения элементов кровли смотри лист 13.
4. Данный лист смотреть совместно с листами 10-14.

Изм.	Кол.уч.	Лист	Nдок.	Подпись	Дата
Разработал		Мусина			

02-2020-АС

ГУ «Отдел архитектуры, градостроительства и строительства Кокпектинского района»

Строительство физкультурно -оздоровительного комплекса в с.Самарское, Кокпектинского района, ВКО

Стадия	Лист	Листов
РП	15	

План перекрытия деревянных балок, 1-1, спецификация.

ТОО "ЗАЙСАН-ЖОБА"
ГСЛ № 16001579

инв. N подл. | подпись и дата | взамен инв. N

Схема расположения
стропильной крыши

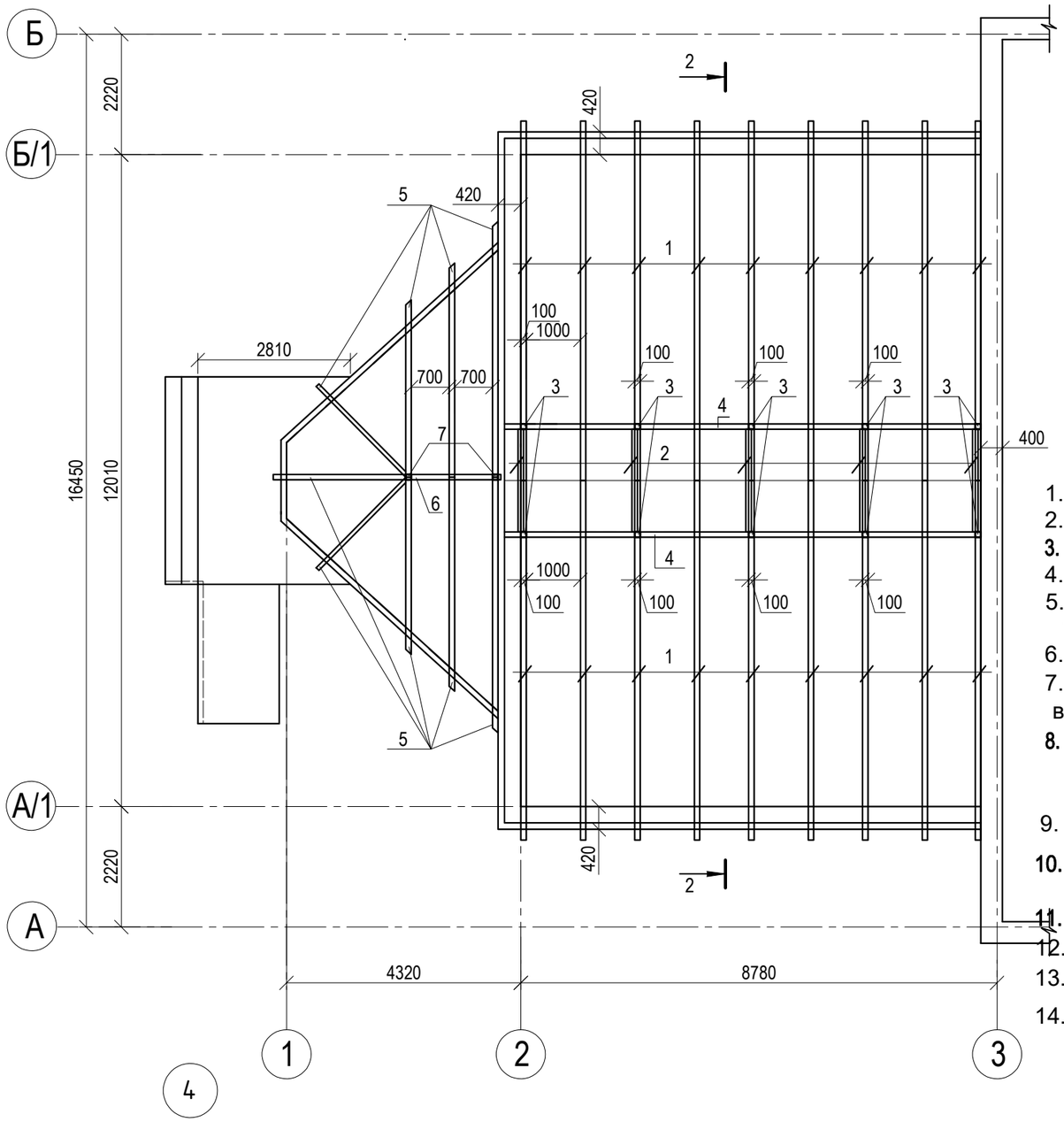

2 - 2

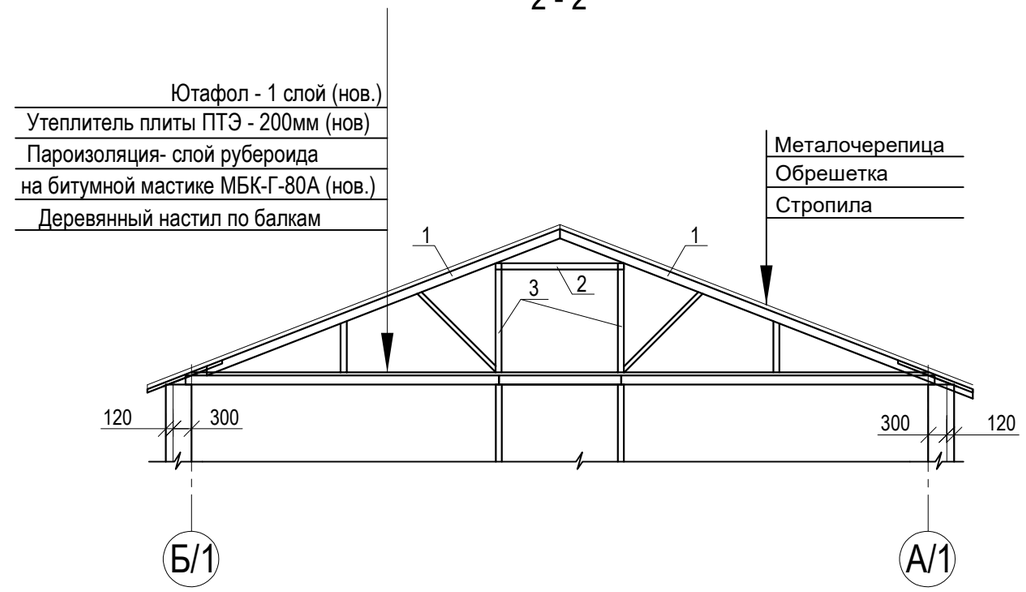

1. Общие указания смотри лист 2.
2. Деревянные конструкции, соприкасающиеся с кладкой, изолировать двумя слоями рубероида.
3. **Материал элементов кровли - древесина хвойных пород влажностью не более 20%, категория древесины - II.**
4. Все деревянные элементы должны быть антисептированы.
5. Деревянные конструкции покрыть огнезащитным составом "Щит - 1", ТУ 640 РК-30008806355 ТОО-01-99 на два раза.
6. Все металлические элементы покрыть эмалью ПФ-115 за два раза.
7. Для металлических волнистых кровель в местах стыков для обеспечения водоотвода воды волнистые стальные листы следует перепускать в нахлестку на 150-200 мм.
8. **Кровлю из металлических волнистых листов крепят к обрешетке с помощью кляммер. Один конец кляммеры прибивают к боковой стороне бруска обрешетки, а второй заводят в фальц соединяемых между собой листов кровли.** Кляммеры выполняют из круглой стали.
9. Мауэрлат крепить к наружным стенам анкерными болтами диаметром 12 мм AI, с шагом 3 м.
10. **Для крепления листа, и обрешетки на карнизных свесах и для крепления кляммер использовать** специальные кровельные гвозди с крупными шляпками Ø4 мм и длинной 50 мм.
11. **Для прибивки костылей и крючьев использовать обычные стропильные гвозди Ø4 мм длинной 70 мм.**
12. Водоотвод с кровли - наружный организованный.
13. Стропильная система крепится к стенам скрутками 2 из проволоки Ø6 AI.
14. Лежень укладывается на перекрытие, крепить скрутками из арматуры Ø6 AI через 2 м, расход материала смотри спецификацию.

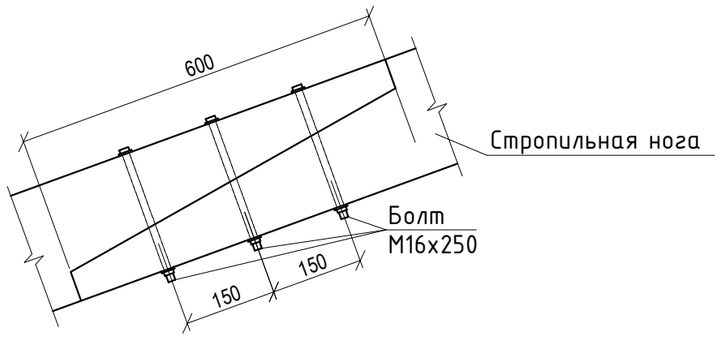

Изм.	Кол.уч.	Лист	Nдок.	Подпись	Дата	02-2020-АС		
						ГУ «Отдел архитектуры, градостроительства и строительства Кокпектинского района»		
						Строительство физкультурно -оздоровительного комплекса в с.Самарское, Кокпектинского района, ВКО	Стадия: РП	Лист: 16 / Листов:
Разработал		Мусина				Схема расположения стропильной крыши, разрез 2-2.	ТОО "ЗАЙСАН-ЖОБА" ГСЛ № 16001579	

Взамен инв. N | Подпись и дата | Инв. N подл.

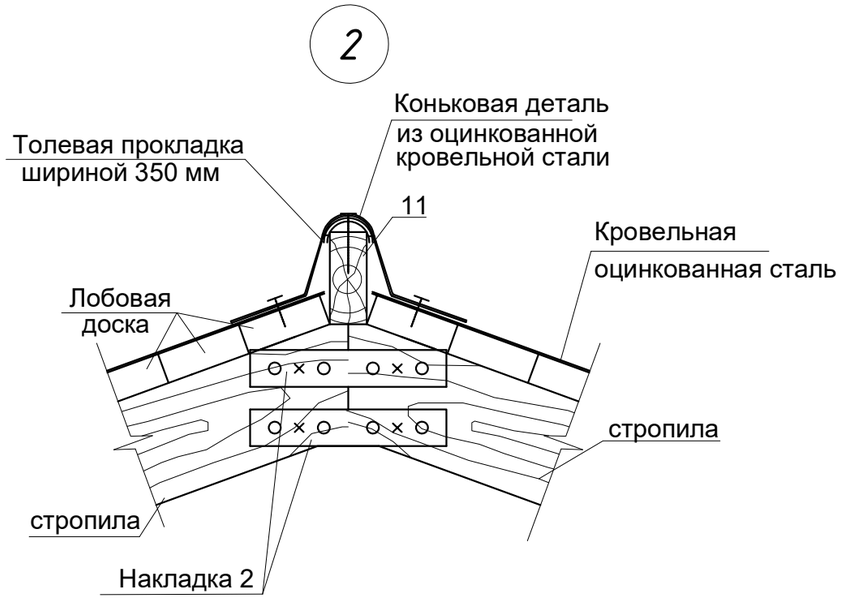

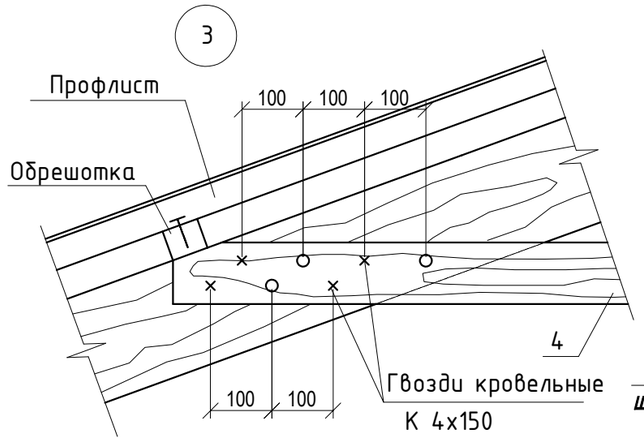

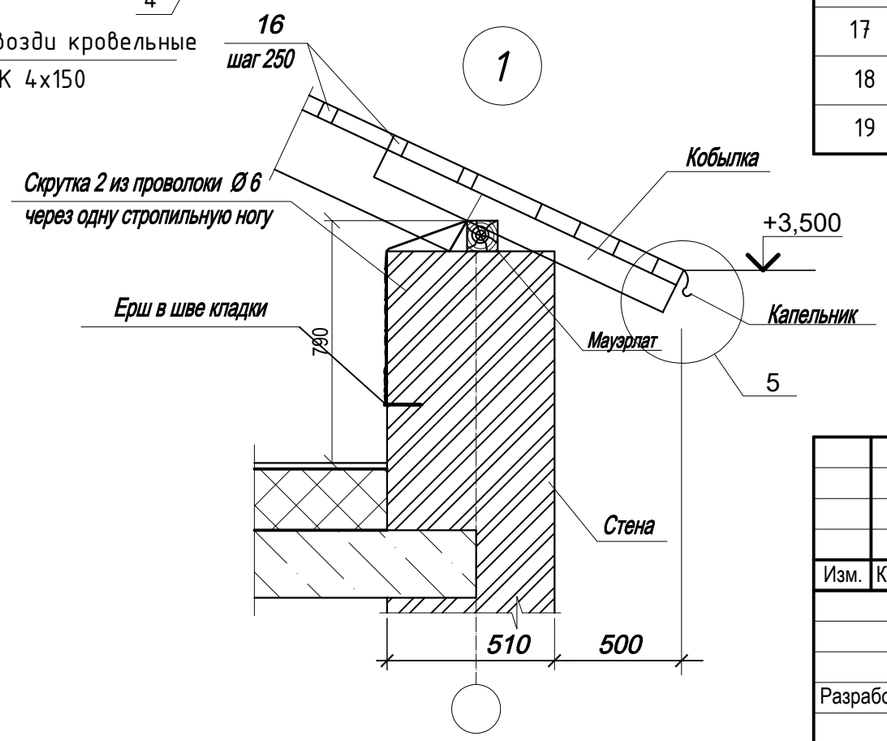

Спецификация к схеме расположения элементов кровли

Марка, поз.	Наименование	Длина, мм	Сечение ВхН, мм	Кол. шт.	Объем ед. $м^3$	Объем всего, $м^3$	Примечание
1	Стойка	2400	100х100	8	0,024	0,2	
2	Подкос 1	2660	50х100	7	0,0133	0,093	
	Подкос 2						
4	Затяжка	11700		7	0,02	0,14	
5	Лежень	11700	100х100	1	0,12	0,12	
6	Прогон	11700	100х200	1	0,234	0,234	
7	Кобылка	1000	50х100	28	0.005	0,14	
8	Стропильная нога 1	5000	50х180	14	0.025	0,35	
9	Стропильная нога 2	7500	50х180	14	0,0375	0,525	
10	Мауэрлат	23,4	100х100	1	0,234	0,234	
11	Коньковый брус	11700	50х150	1	0,09	0,09	
12	Ветровые связи	2950	50х100	7	0,015	0,105	
13	Лобовая доска	—	20х200	—	—	0,2	50,0 п.м.
14	Карнизный щит	—	50х700	—	—	1,75	50,0 п.м.
15	Доска обшивки карниза	—	20х200	—	—	0,2	50 п.м.
16	Обрешетка	—	50х50	—	—	1,31	525 п.м.
17	Щипец	—	25х200	—	—	0,805	32,2 м2
18	Стойка	500	100х100	8	0,005	0,04	
19	Обшивка из досок	-	20х200	-	-	0,754	37,7 м2

Изм.	Кол.уч.	Лист	Ндок.	Подпись	Дата
Разработал		Мусина			

02-2020-АС

ГУ «Отдел архитектуры, градостроительства и строительства Кокпектинского района»

Строительство физкультурно -оздоровительного комплекса в с.Самарское, Кокпектинского района, ВКО

Стадия	Лист	Листов
РП	17	

Узлы 1, 2, 3, спецификация.

ТОО "ЗАЙСАН-ЖОБА"
ГСЛ № 16001579

Формат А3

8

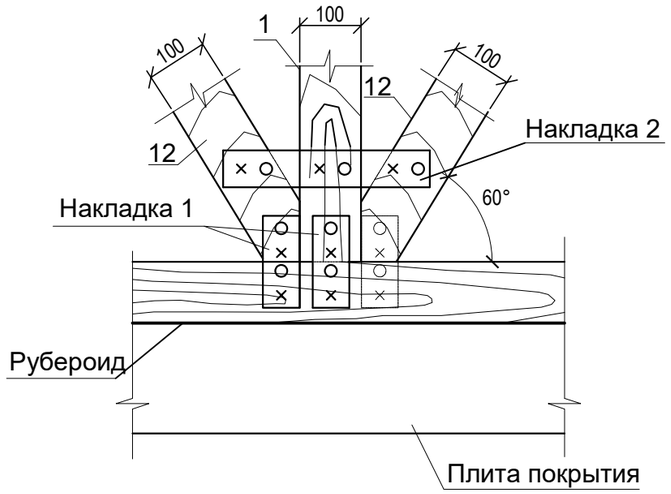

7

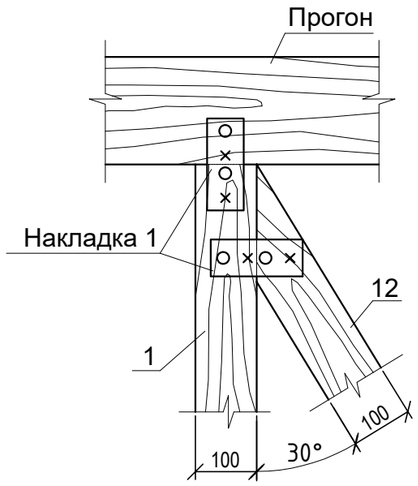

Спецификация металлических элементов

Марка поз.	Обозначение	Наименование	Кол. шт.	Масса ед. кг	Приме-чание кг
	ГОСТ 19903-90	Накладка1-60х4, L=150	30	0.28	8,4
	ГОСТ 19903-90	Накладка2-60х4, L=320	7	0.60	4,2
	ГОСТ 5781-82	костыль-200х4, L=380	36	0,48	17,28
		Металлочерепица (общая площадь)			187,3 м2

6

Накладка 2

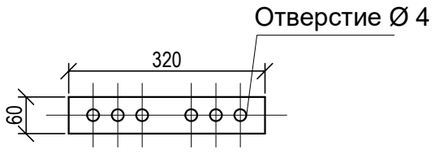

9

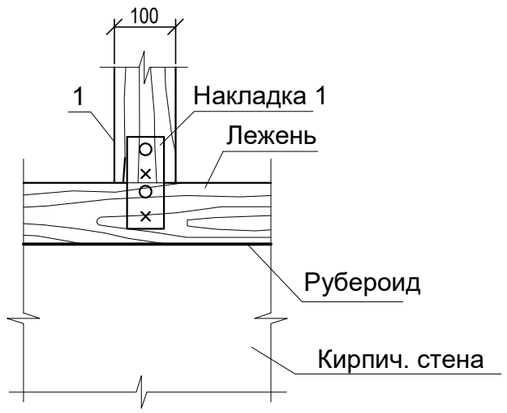

Накладка 1

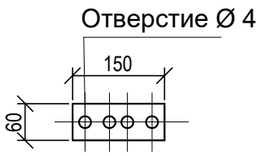

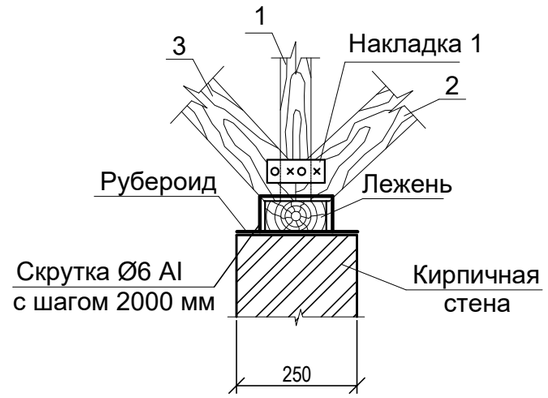

1. Общие данные смотри лист 2.
2. Общие указания по выполнению стропильной кровли смотри лист 14.
3. Спецификацию к схеме расположения элементов кровли смотри лист 13.
4. Данный лист смотреть совместно с листами 10-14.

Изм.	Кол.уч.	Лист	Nдок.	Подпись	Дата
Разработал		Мусина			

02-2020-АС

ГУ «Отдел архитектуры, градостроительства и строительства Кокпектинского района»

Строительство физкультурно -оздоровительного комплекса в с.Самарское, Кокпектинского района, ВКО

Стадия	Лист	Листов
РП	18	

Узлы 6, 7, 8, 9. 3-3. Накладки 1, 2.

ТОО "ЗАЙСАН-ЖОБА" ГСЛ № 16001579

взамен инв. N

подпись и дата

инв. N подл.

Формат А3

План кровли М 1:200

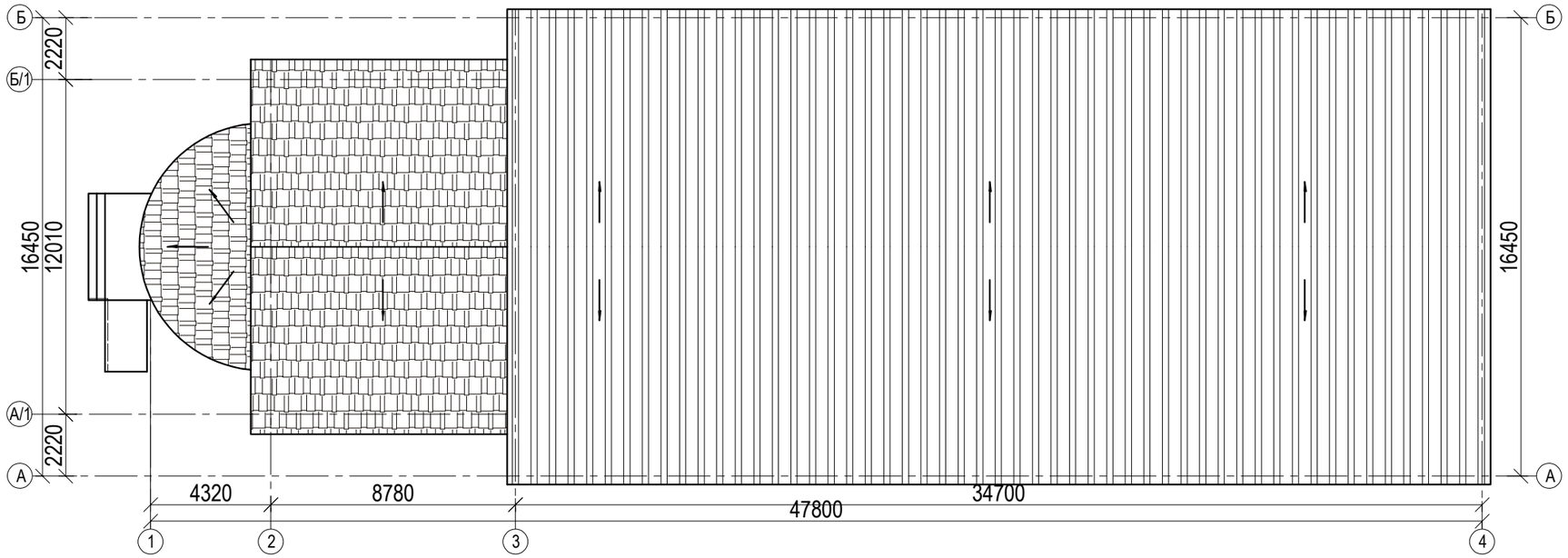

1. Общие данные смотри лист 2.
2. Общие указания по выполнению стропильной кровли смотри лист 14.
3. Спецификацию к схеме расположения элементов кровли смотри лист 13.
4. Данный лист смотреть совместно с листами 10-14.

Изм.	Кол.уч.	Лист	Nдок.	Подпись	Дата
Разработал		Мусина			

02-2020-АС

ГУ «Отдел архитектуры, градостроительства и строительства Кокпектинского района»

Строительство физкультурно -оздоровительного комплекса в с.Самарское, Кокпектинского района, ВКО

Стадия	Лист	Листов
РП	19	

План кровли М 1:200

ТОО "ЗАЙСАН-ЖОБА" ГСЛ № 16001579

инв. N подл.	подпись и дата	взамен инв. N

Формат А3

Лестница Л-1

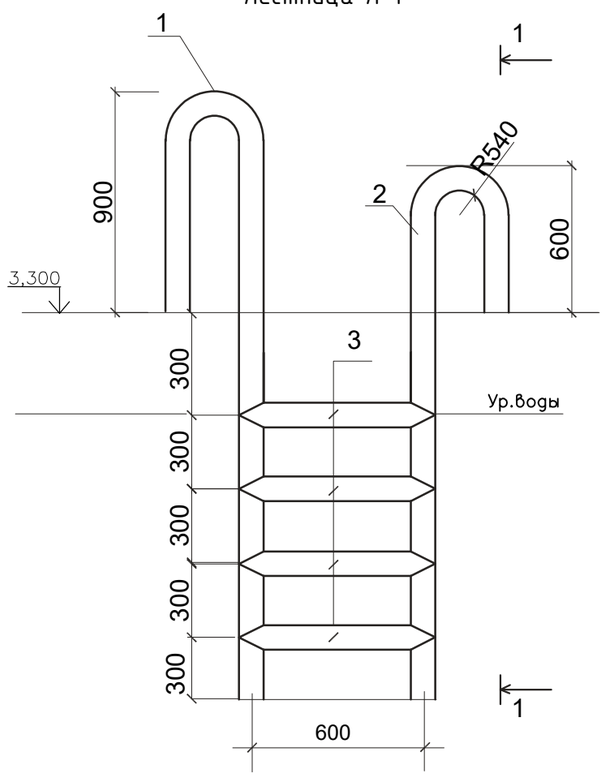

1 - 1

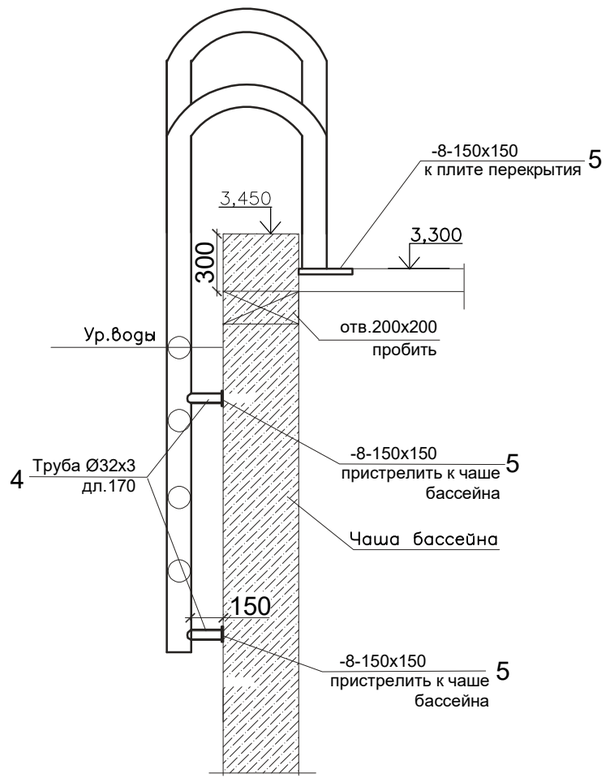

б - б

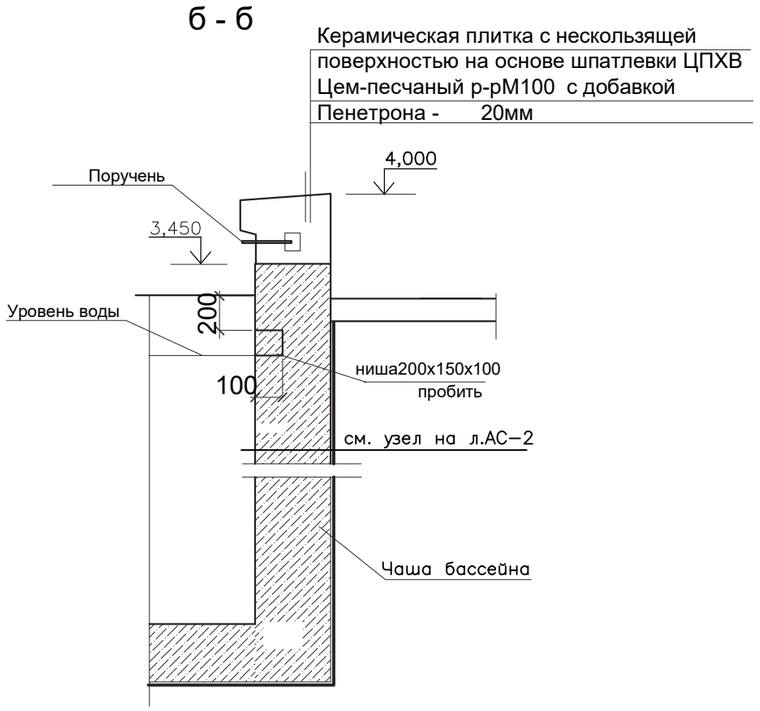

Спецификация элементов лестницы Л-1.

Поз.	Обозначение	Наименование	Кол.	Масса ед.,кг	Примеч.
1	2	3	4	5	6
		Лестница Л-1 (4шт.)		38,92	
1	ГОСТ 10704-91	Труба Ø42х3 дл.4140	1	11,9	
2	ГОСТ 10704-91	Труба Ø42х3 дл.3540	1	10,2	
3	ГОСТ 10704-91	Труба Ø42х3 дл.600	4	1,73	
4	ГОСТ 10704-91	Труба Ø32х3 дл.170	4	0,36	
5	ГОСТ 103-93	-8-150х150	6	1,41	

Примечания:
1. Сварочные работы вести электродами Э-42.
2. Детали лестницы выполнить из нержавеющей стали.
3. Места установки закладных (-8х150х150) в чаше бассейна гидроизолировать с помощью шовного материала Пенекрит.
4. Спецификация изделий приведена на 1 лестницу, всего лестниц - 4шт.
5. Сечение б-б замаркировано на л.АС-4.

ЛЕСТНИЦЫ УЧТЕНЫ В СТОИМОСТИ ОБОРУДОВАНИЯ БАССЕЙНА ФИРМОЙ SUNBAS

Согласовано:
инженер ЭС Шеменев
инженер ОВ Истоганов
инженер ВК Истоганов

Взам.инв. N
Подпись и дата
Инв. N подл.

Изм.	Кол.уч.	Лист	Nдок.	Подпись	Дата
Разработал		Мусина			

02-2020-АС

ГУ «Отдел архитектуры, градостроительства и строительства Кокпектинского района»

Строительство физкультурно -оздоровительного комплекса в с.Самарское, Кокпектинского района, ВКО

Стадия	Лист	Листов
РП	20	

Лестница Л-1.

ТОО "ЗАЙСАН-ЖОБА"
ГСЛ № 16001579