ТОО "ЗАЙСАН-ЖОБА"
ГСЛ № 16001579

Строительство физкультурно-оздоровительного комплекса в с.Самарское, Кокпектинского района, ВКО

02-2020

Альбом чертежей

Том 2

ГП - Генеральный план

Директор ТОО "ЗАЙСАН-ЖОБА" Бадиев Т. С.

2020 г.

ОБЩИЕ ДАННЫЕ

Основной комплект рабочей документации разработан на основании:
- задания на проект;

Вид строительства - капитальное строительство.
Система координат - местная, высот - Балтийская.
Все размеры и отметки даны в метрах, уклоны в промилях.

ИСХОДНЫЕ ДАННЫЕ

Место расположения - ВКО, Самарский с/о, село Самарское.
Природно-климатические условия:
- расчетная зимняя температура - 40С°;
- нормативная снеговая нагрузка - 100 кг/м²;
- скоростной напор ветра - 38 кг/м².

Расчетная температура наружного воздуха в холодный период года для всех зданий, кроме производственных зданий, предназначенных для сезонной эксплуатации, принимается равной средней температуре наиболее холодной пятидневки обеспеченностью 0,92 по СН РК 2.04-21-2004.
Общая площадь участка строительства - 0,25 га.
Рельеф местности - ровный.
Климатический район - Iв, зона влажности - третья, сухая.
Сейсмичность района строительства - 7 баллов.

ОСНОВНЫЕ ПОКАЗАТЕЛИ ПО ГЕНПЛАНУ

Номер п/п	Наименование	Ед. изм.	Примечание
1	Площадь земельного участка	га	0,45
2	Площадь застройки зданий и сооружений	м²	740,80
3	Площадь покрытий (проезды, дорожки, площадки)	м²	2249,80
4	Площадь озеленения	м²	1509,40

Настоящий проект выполнен в соответствии с действующими нормами и правилами. Технические решения, принятые в рабочих чертежах, соответствуют требованиям экологических, санитарно-гигиенических, противопожарных и других норм, действующих на территории Республики Казахстан, и обеспечивают безопасную для жизни и здоровья людей эксплуатацию помещений при соблюдении предусмотренных проектом мероприятий.

Главный инженер проекта _____

ВЕДОМОСТЬ РАБОЧИХ ЧЕРТЕЖЕЙ ОСНОВНОГО КОМПЛЕКТА

Лист	Наименование	Примечание
1	Общие данные	
2	Разбивочный план и план благоустройства территории. М 1:500	
3	План организации рельефа. М 1:500	
4	План земляных масс. М1:500	
5	Сводный план инженерных сетей. М1:500	
6	Ведомость объемов работ	
7	План ограждения территории. Панели ограждения ПМ1, ПМ2, ПМ3, ПМ4	
8	Узлы 1-4, Столб Ст1, сечения 1-1, 2-2	
9	Ворота Вр1, Калитка Кл1, спецификация	

ВЕДОМОСТЬ ОСНОВНЫХ КОМПЛЕКТОВ РАБОЧИХ ЧЕРТЕЖЕЙ

Обозначение	Наименование	Примечание
2020 - ГП	Генеральный план	
2020 - НВК	Наружные сети водоснабжения и канализации	
2020 - ЭС	Электроснабжение	
2020 - АС	Архитектурно-строительные решения	

ВЕДОМОСТЬ ССЫЛОЧНЫХ И ПРИЛАГАЕМЫХ ДОКУМЕНТОВ

Обозначение	Наименование	Примечание
СНиП 3.01-01-2013 (с изм. от 05.03.2018г.)	Градостроительство. Планировка и застройка городских и сельских населенных пунктов	
СН РК 3.03-19-2006*(изд. 2014)	Проектирование дорожных одежд нежесткого типа	
ГОСТ 26633-91	Бетоны тяжелые и мелкозернистые. Технические условия	
ГОСТ 8736-93*	Песок для строительных работ. Технические условия	
СТ РК 1225-2019	Смеси асфальтобетонные дорожные, аэродромные и асфальтобетон. Технические условия	
СТ РК 1215-2003	Щебень черный. Технические условия	
ТП 310-5-4, альбомы I, II, III	Малые архитектурные формы и элементы благоустройства жилых зон микрорайонов	

Согласовано:

Взам. инв. №

Подпись и дата

Инв. № подл.

Изм.	Кол.	Лист	№.док.	Подпись	Дата
Разработал		Веселов М.			
Проверил					

02-2020 - ГП

Строительство физкультурно -оздоровительного комплекса в с.Самарское, Кокпектинского района, ВКО

Генеральный план

Стадия	Лист	Листов
РП	1	

Общие данные

ТОО "ЗАЙСАН-ЖОБА" 2020г
ГСЛ № 16001579

Формат А3

РАЗБИВОЧНЫЙ ПЛАН И ПЛАН БЛАГОУСТРОЙСТВА ТЕРРИТОРИИ. М1:500

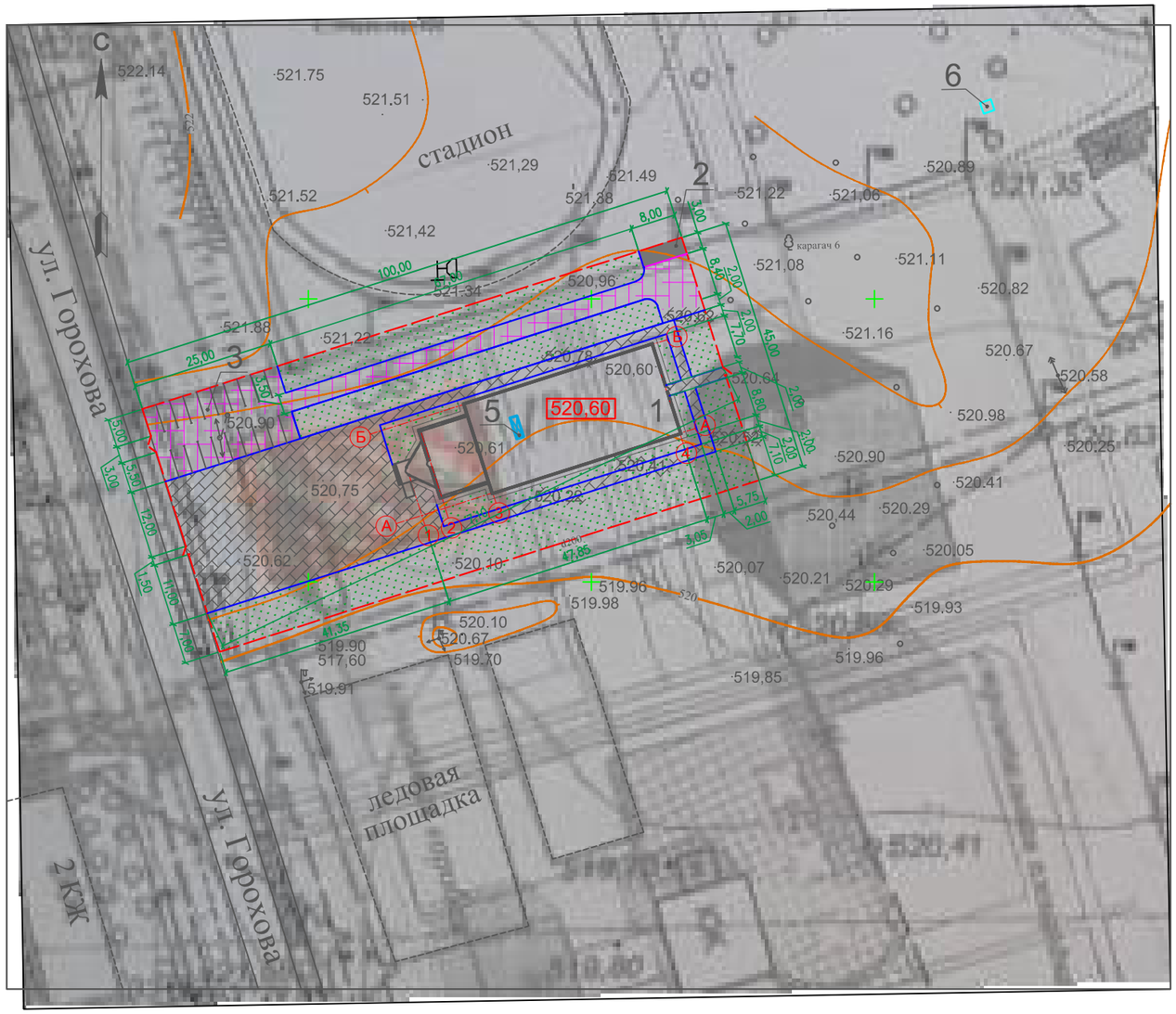

ЭКСПЛИКАЦИЯ ЗДАНИЙ И СООРУЖЕНИЙ

Номер на плане	Наименование	Примечание
1	Плавательный бассейн	Проектируемый
2	Площадка для хранения ТБО	Проектируемая
3	Парковка (20 маш/мест)	Проектируемая
5	ДЭС	Проектируемая
6	КТПН	Проектируемая

БАЛАНС ТЕРРИТОРИИ

Элементы территории	Площадь	
	м²	%
Площадь участка	4500,00	100
Площадь застройки зданий и сооружений	740,80	16,46
Площадь покрытий (проезды, дорожки, площадки)	2249,80	50,00
Площадь озеленения	1509,40	33,54
Прочие площади	-	-

ВЕДОМОСТЬ ПОКРЫТИЙ

Поз.	Наименование	Тип	Площадь покрытия, м²	Примечание
1	Асфальто-бетонное покрытие проездов	1	679,20	толщ. 0,33
2	Асфальто-бетонное покрытие площадок и дорожек	2	1570,60	толщ. 0,19
3	Газон		1509,40	толщ. 0,15

УСЛОВНЫЕ ОБОЗНАЧЕНИЯ:

- асфальтобетонное покрытие тип 1
- асфальтобетонное покрытие тип 2
- газон
- бордюр (поребрик)
- ограждение бассейна

1. Система координат - местная, система высот - Балтийская.
2. При проектировании использовались материалы топографической съемки М 1:500, выполненной в 2020г.
3. Все размеры и отметки даны в метрах.
4. Разбивку элементов благоустройства и озеленения предусмотреть к наружным граням стен здания, сооружений, и бортовым бетонным камням проездов, площадок, пешеходных дорожек.

Согласовано:

Взам. инв. №

Подпись и дата

Инв. № подл.

Изм.	Кол.	Лист	№.док.	Подпись	Дата
Разработал		Веселов М.			
Проверил					
Н.контроль					

02-2020 -ГП

Строительство физкультурно -оздоровительного комплекса в с.Самарское, Кокпектинского района, ВКО

Генеральный план

Стадия	Лист	Листов
РП	2	

Разбивочный план и план благоустройства территории. М1:500

ТОО "ЗАЙСАН-ЖОБА" 2020г
ГСЛ № 16001579

Формат А3

ПЛАН ОРГАНИЗАЦИИ РЕЛЬЕФА. М1:500

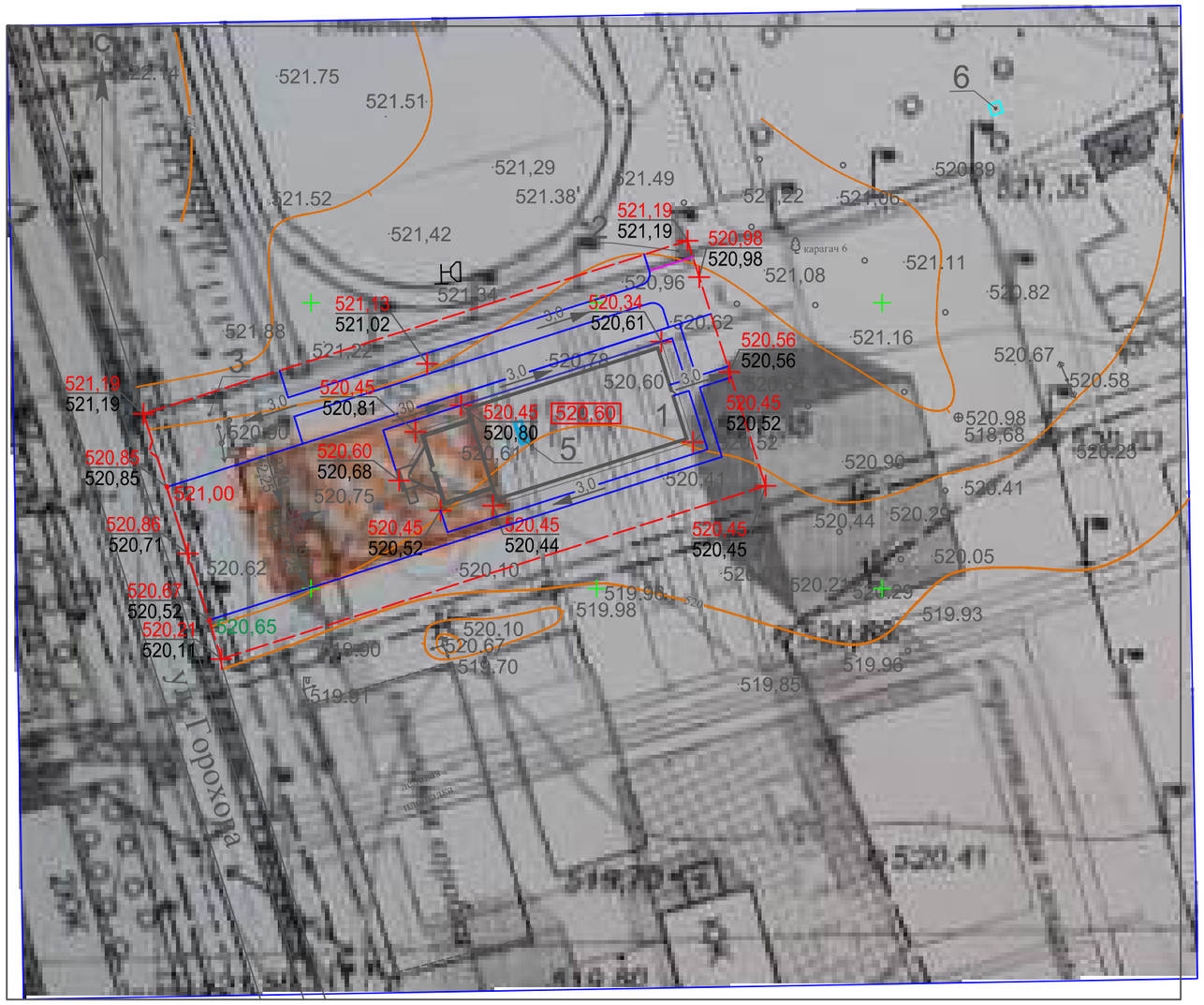

ЭКСПЛИКАЦИЯ ЗДАНИЙ И СООРУЖЕНИЙ

Номер на плане	Наименование	Примечание
1	Плавательный бассейн	Проектируемый
2	Площадка для хранения ТБО	Проектируемая
3	Парковка (20 маш/мест)	Проектируемая
5	ДЭС	Проектируемая
6	КТПН	Проектируемая

УСЛОВНЫЕ ОБОЗНАЧЕНИЯ:

- 11/28,45 - направление уклона (уклон в промиллях / расстояние в метрах)
- 326,00/325,50 - отметка (проектируемая / существующая)
- ось организации рельефа
- бордюр (поребрик)

ПРИМЕЧАНИЯ:

1. Система координат - местная, система высот - Балтийская.
2. Все размеры и отметки даны в метрах, уклоны в промиллях.
3. План земляных масс не разрабатывался, т.к. на участке строительства предусмотрена выборочная вертикальная планировка в нулевых отметках , путем устройства корыта под покрытия 1 - 6.
4. В соответствии с материалами инженерно-геологических изысканий, растительный грунт на участке строительства отсутствует.
5. * - в отвал, ** - недостаток плодородного грунта из отвала плодородного грунта.
6. Экспликацию зданий и сооружений см. л. 2.

Согласовано:

Взам. инв. №

Подпись и дата

Инв. № подл.

Изм.	Кол.	Лист	№.док.	Подпись	Дата
Разработал		Веселов М.			
Проверил					
Н.контроль					

02-2020 -ГП

Плавательный бассейн по улице Горохова, село Самарское, Самарский с/о, ВКО

Генеральный план

Стадия	Лист	Листов
РП	3	

План организации рельефа. М1:500

ТОО "ЗАЙСАН-ЖОБА" 2020г
ГСЛ № 16001579

Формат А3

ПЛАН ЗЕМЛЯНЫХ МАСС. М1:500

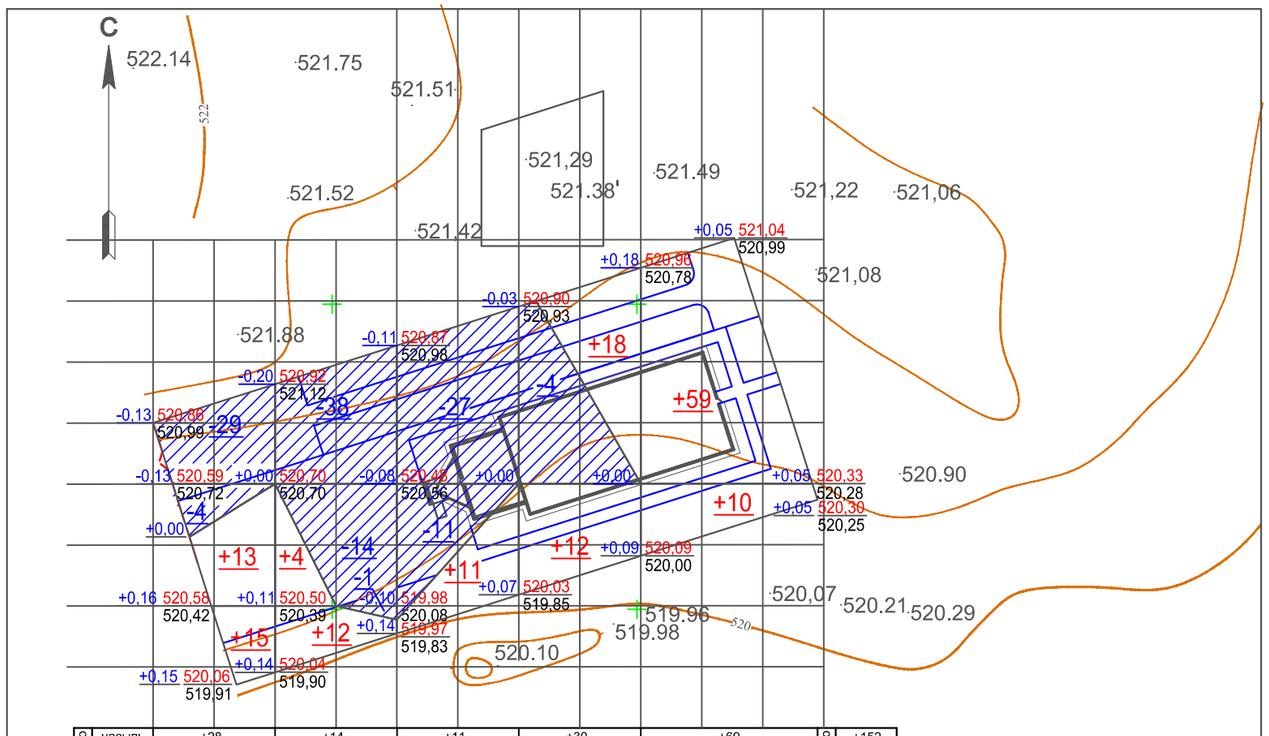

итого	насыпь	+28	+14	+11	+30	+69	всего +152
	выемка	-33	-53	-38	-4	-	-128

ВЕДОМОСТЬ ОБЪЕМОВ ЗЕМЛЯНЫХ МАСС

Наименование грунта	Количество, м³		Примечание
	Насыпь (+)	Выемка(-)	
1. Грунт планировки территории	152,0	128,0	
2. Вытесненный грунт, в т.ч. при устройстве:		2096,06	
а) подземных частей зданий (сооружений)		447,10	
б) проездов, дорожек, площадок, газона		748,96	
в) плодородной почвы		900,0	
3. Поправка на уплотнение - 0,10	15,2		
Всего пригодного грунта	167,2	2224,06	
4. Избыток пригодного грунта	2056,86		
5. Плодородный грунт, всего в т.ч.:			
а) используемый для озеленения территории	226,41		
5. Избыток плодородного грунта	673,59		
6. Итого перерабатываемого грунта	2224,06	2224,06	

ПРИМЕЧАНИЯ:

1. Система координат - местная, система высот - Балтийская.
2. Все размеры и отметки даны в метрах, объемы в кубических метрах.
3. * - в отвал, ** - недостаток плодородного грунта из отвала плодородного грунта.
4. Отметки даны с учетом предварительно выполненных работ.
5. Бетонные поверхности соприкасающиеся с грунтом обмазать битумом за 2 раза.
6. На въездах/выездах бордюр укладывается на уровне покрытия.

КОНСТРУКЦИИ АСФАЛЬТОБЕТОННОГО ПОКРЫТИЯ ПРОЕЗДОВ, (ТИП 1)

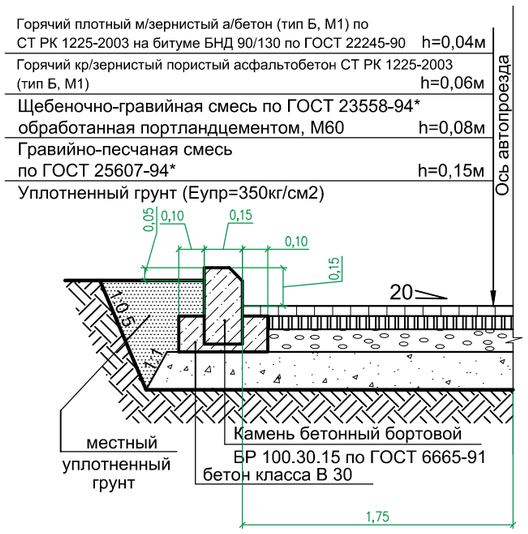

КОНСТРУКЦИИ АСФАЛЬТОБЕТОННОГО ПОКРЫТИЯ ДОРОЖЕК, (ТИП 2)

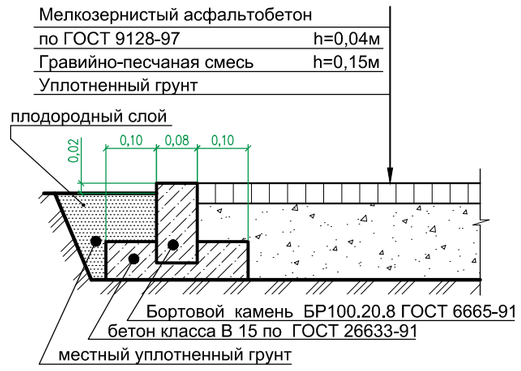

ГАЗОН

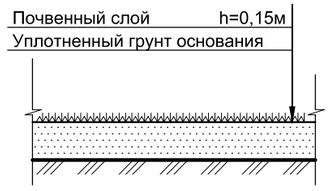

Состав почвенного слоя:
Суглинок среднепесчаный - 70%
Песок фракции 0,6 - 1мм - 20%
Навоз или перегной - 10%

УСЛОВНЫЕ ОБОЗНАЧЕНИЯ:

+13/-13 - объем работ: насыпь/выемка

+0,05 520,30 / 520,25 - разница (отметка проектируемая / отметка существующая)

- границы подсчета объемов работ

- бордюр (поребрик)

Изм.	Кол.	Лист	№.док.	Подпись	Дата	02-2020 -ГП		
						Строительство физкультурно -оздоровительного комплекса в с.Самарское, Кокпектинского района, ВКО		
Разработал		Веселов М.				Генеральный план	Стадия: РП	Лист: 4 / Листов:
Проверил						План земляных масс. М1:500	ТОО "ЗАЙСАН-ЖОБА" 2020г ГСЛ № 16001579	
Н.контроль								

Согласовано:

Взам. инв. №

Подпись и дата

Инв. № подл.

Формат А3

СВОДНЫЙ ПЛАН ИНЖЕНЕРНЫХ СЕТЕЙ. М1:500

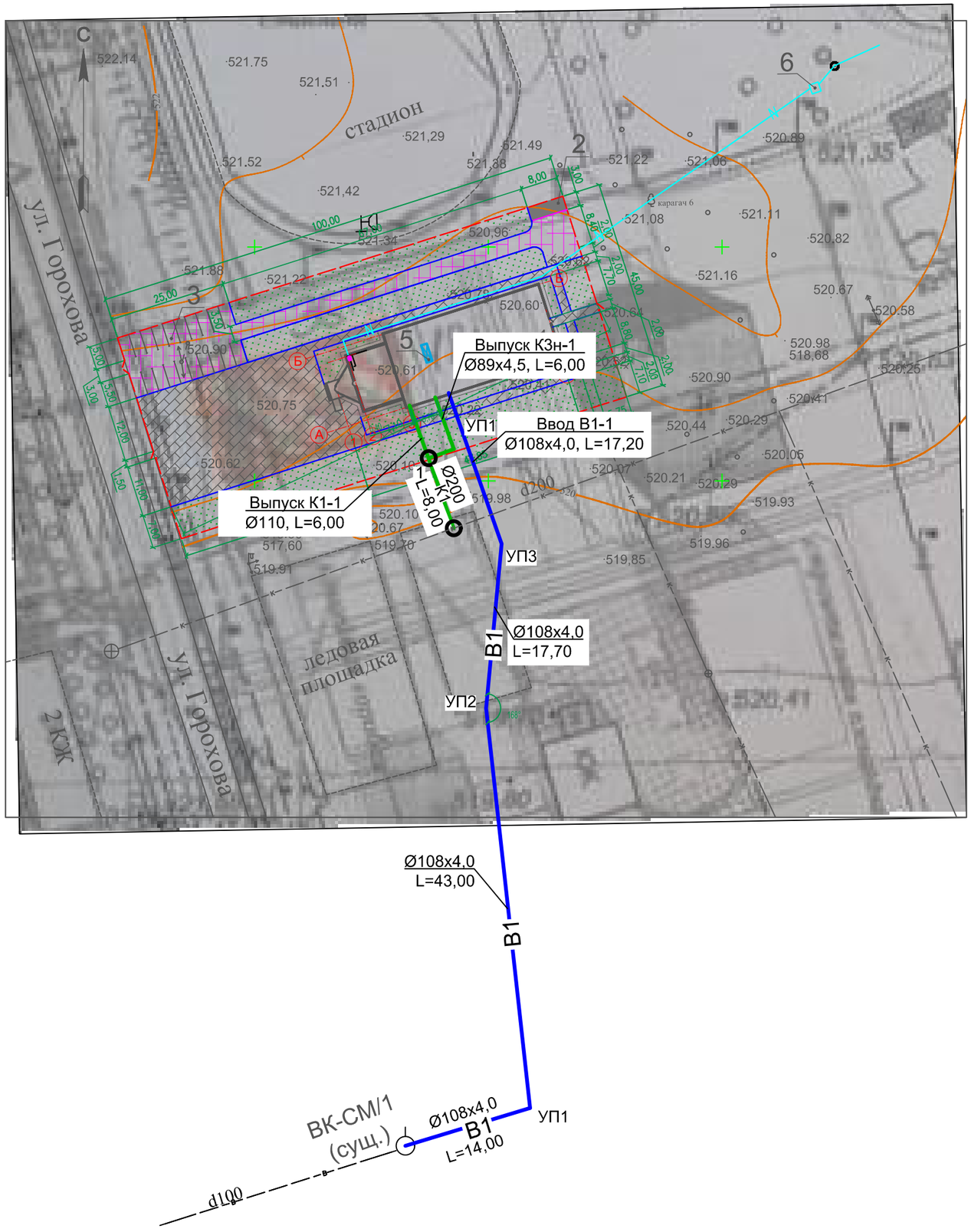

ЭКСПЛИКАЦИЯ ЗДАНИЙ И СООРУЖЕНИЙ

Номер на плане	Наименование	Примечание
1	Плавательный бассейн	Проектируемый
2	Площадка для хранения ТБО	Проектируемая
3	Парковка (20 маш/мест)	Проектируемая
5	ДЭС	Проектируемая
6	КТПН	Проектируемая

УСЛОВНЫЕ ОБОЗНАЧЕНИЯ:

- асфальтобетонное покрытие тип 1
- асфальтобетонное покрытие тип 2
- газон
- бордюр (поребрик)
- ограждение бассейна

проектируемые сети:

- В1 - хоз.-питьевой водопровод
- К1 - бытовая канализация
- К3н - произв. канализация напорная
- N - электоросеть

существующие сети:

- В - хоз.-питьевой водопровод
- К - бытовая канализация

Согласовано:

Взам. инв. №

Подпись и дата

Инв. № подл.

Изм.	Кол.	Лист	№.док.	Подпись	Дата
Разработал		Веселов М.			
Проверил					
Н.контроль					

02-2020 -ГП

Строительство физкультурно -оздоровительного комплекса в с.Самарское, Кокпектинского района, ВКО

Генеральный план	Стадия	Лист	Листов
	РП	5	

Сводный план инженерных сетей. М1:500

ТОО "ЗАЙСАН-ЖОБА" 2020г
ГСЛ № 16001579

Формат А3

ВЕДОМОСТЬ ОБЪЕМОВ РАБОТ

Наименование работ	Ед. изм.	Количество	Примечание
1. Подготовительные работы			
1. Снятие растительного грунта с транспортировкой в отвал до 4км	м³	673,59	
2. Снятие растительного грунта с перемещением в бурт до 50м для использования в газоны	м³	226,41	
3. Разработка растительного грунта в буртах с транспортировкой в газоны до 100м	м³	226,41	
2. Земляные работы			
4. Разработка выемки грунта 2гр. с перемещением в насыпь до 50м	м³	167,20	
5. Разработка выемки грунта 2гр. с транспортировкой в отвал до 4км	м³	2056,86	
6. Планировка выемки	$м^2$	2097,46	
7. Планировка насыпи	$м^2$	2402,54	
8. Уплотнение насыпи	м³	167,2	
3. Благоустройство			
Устройство асфальтобетонного покрытия проезда	м²	679,20	см. констр. л.4
Устройство асфальтобетонного покрытия дорожек и площадок	м²	1570,60	см. констр. л.4
Устройство газона	м²	1509,40	см. констр. л.4
Устройство бортового камня БР 100.30.15 по ГОСТ 6665-91	п.м	182	
Устройство бортового камня БР 100.20.8 по ГОСТ 6665-91	п.м	354	
Ограждение территории	п.м	290,00	
Ограждение площадки для хранения ТБО	п.м	3,00	

СПЕЦИФИКАЦИЯ ЭЛЕМЕНТОВ НА ОГРАЖДЕНИЯ ПЛОЩАДКА ДЛЯ ХРАНЕНИЯ ТБО

Марка, поз.	Обозначение	Наименование	Кол-во	Ед-ца измер.	Масса, кг
Р	ГОСТ 5336-80	Сетка 2-50-2,5-0-0Б (h = 2м)	3,0	п.м.	72,6
Сг		Уголок 45х4 ГОСТ 8509-93 / С255 ГОСТ 27772-88*	11	п.м.	95,2

ОГРАЖДЕНИЕ ПЛОЩАДКИ ДЛЯ ХРАНЕНИЯ ТБО

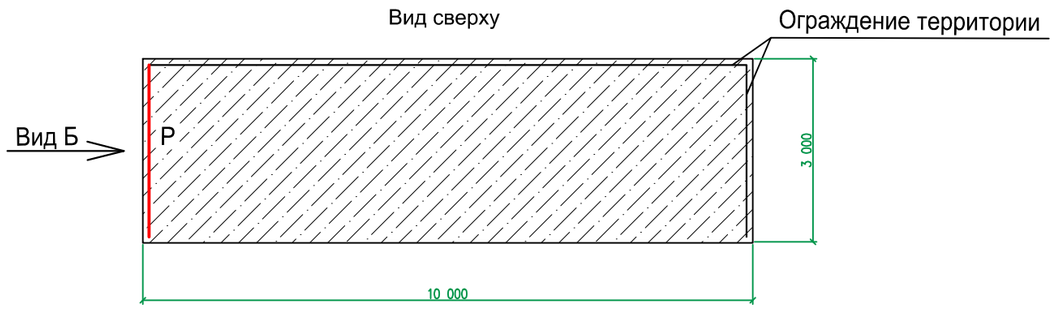

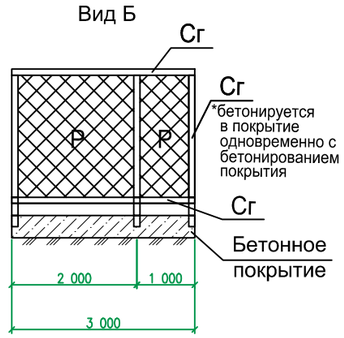

ПРИМЕЧАНИЯ:

1. Все металлические конструкции окрасить грунтовкой ГФ-021 в 1 слой и эмалью ПФ-115 в 2 слоя.
2. Бетонные поверхности соприкасающиеся с грунтом обмазать битумом за 2 раза.
3. На въездах/выездах бордюр укладывается на уровне покрытия.
4. Опора (уголок 45х4) ограждения площадки для хранения ТБО и производственных отходов бетонируется в покрытие одновременно с бетонированием покрытия.
5. Сварку производить электродами типа Э-42А ГОСТ 9467-75.
6. Толщину сварных швов принять по наименьшей толщине свариваемых элементов.

Согласовано:

Взам. инв. №

Подпись и дата

Инв. № подл.

Изм.	Кол.	Лист	№.док.	Подпись	Дата
Разработал		Веселов М.			
Проверил					
Н.контроль					

02-2020 -ГП

Строительство физкультурно -оздоровительного комплекса в с.Самарское, Кокпектинского района, ВКО

Генеральный план

Стадия	Лист	Листов
РП	6	

Ведомость объемов работ

ТОО "ЗАЙСАН-ЖОБА" 2020г.
ГСЛ № 16001579

Формат А3

ПЛАН ОГРАЖДЕНИЯ ТЕРРИТОРИИ

ПЛАН ОГРАЖДЕНИЯ ТЕРРИТОРИИ

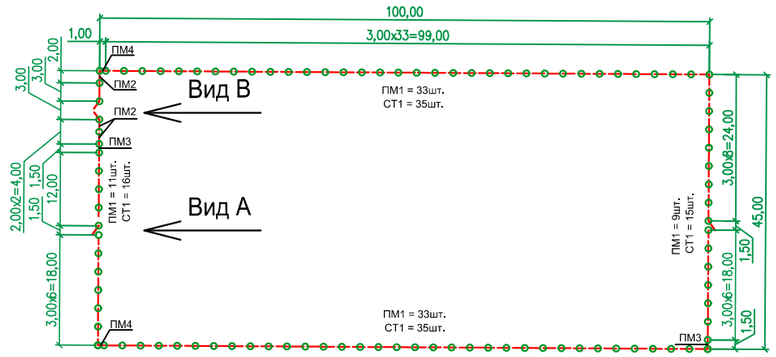

СПЕЦИФИКАЦИЯ ЭЛЕМЕНТОВ НА ОГРАЖДЕНИЕ

Марка	Обозначение	Наименование	Кол.	Масса ед.кг.	Примеч.
СТ1	См. лист 7	Столб СТ1	101		
ПМ1	См. лист 7	Панель ПМ1	86		
ПМ2	См. лист 7	Панель ПМ2	3		
ПМ3	См. лист 7	Панель ПМ3	2		
ПМ3	См. лист 7	Панель ПМ4	2		
КЛ1	См. лист 7	Калитка КЛ1	2		
Вр1	См. лист 7	Ворота Вр1	1		
		Петля	8		
		Замок	3		
МС1	ГОСТ 19903-74	-6х60х80	162	0,29	
Фм1		Фундамент Фм1	38		
		Бетон кл. В7.5, F100			2,2м³
	СТ РК 530-2002	Подкладка из кирпича			0.16м³

Панели ограждения ПМ1, ПМ2, ПМ3

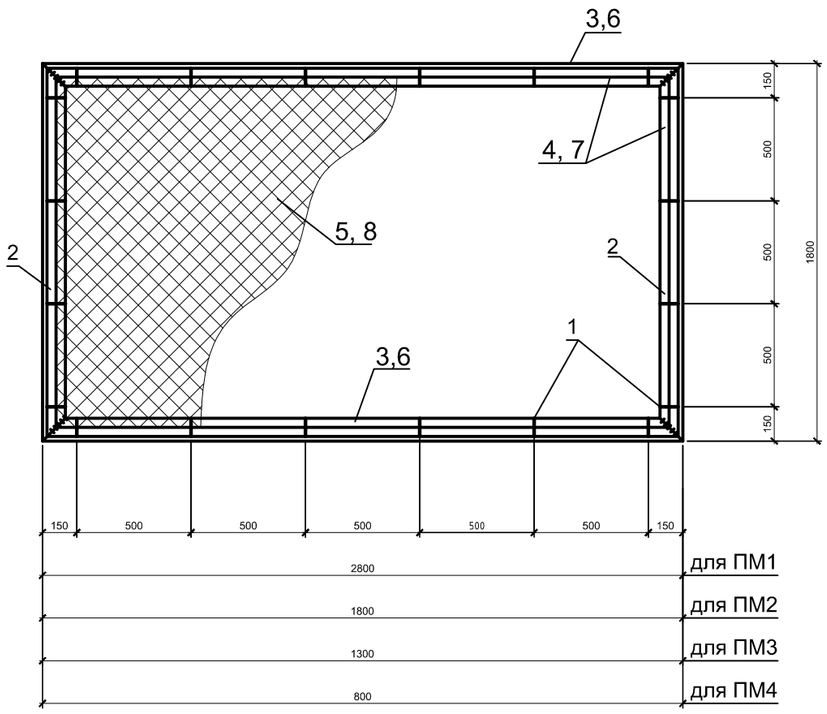

Петля

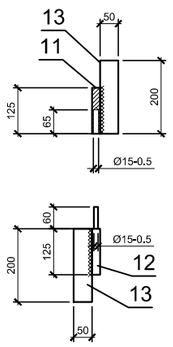

Замок

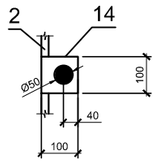

Вид А

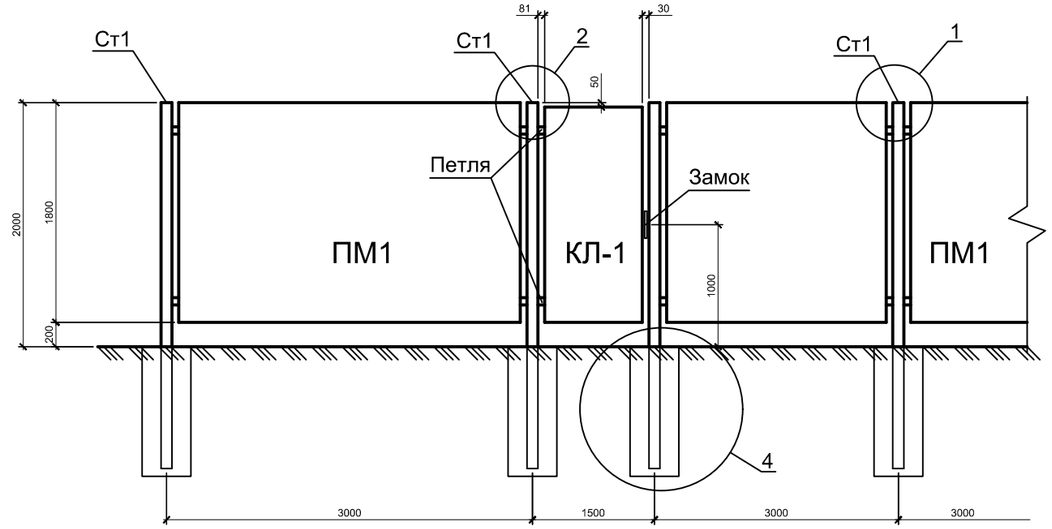

Изм.	Кол.	Лист	№.док.	Подпись	Дата
Разработал		Веселов М.			
Проверил					
Н.контроль					

02-2020 -ГП

Строительство физкультурно -оздоровительного комплекса в с.Самарское, Кокпектинского района, ВКО

Генеральный план

Стадия	Лист	Листов
РП	7	

План ограждения территории. Вид А. Панели ограждения.

ТОО "ЗАЙСАН-ЖОБА" 2020г
ГСЛ № 16001579

Взам. инв. N

Подпись и дата

Инв N подл.

Формат А3

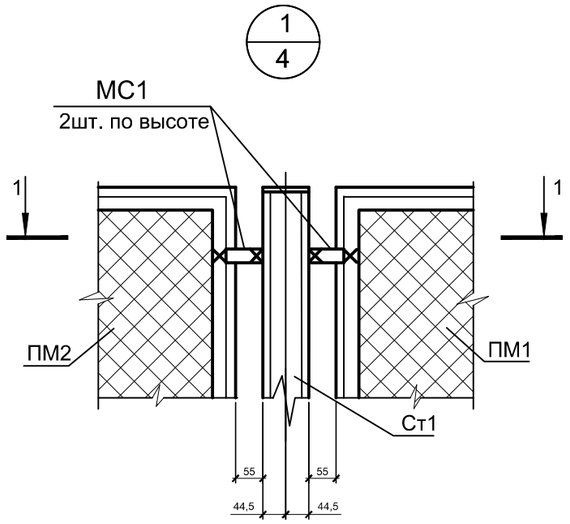

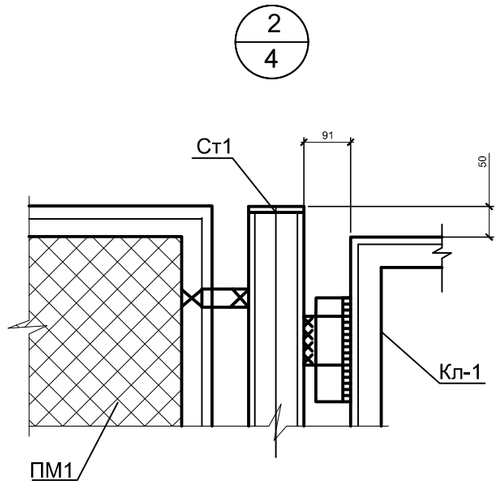

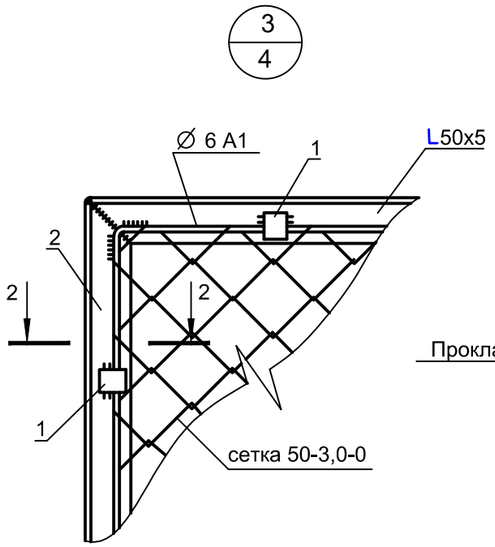

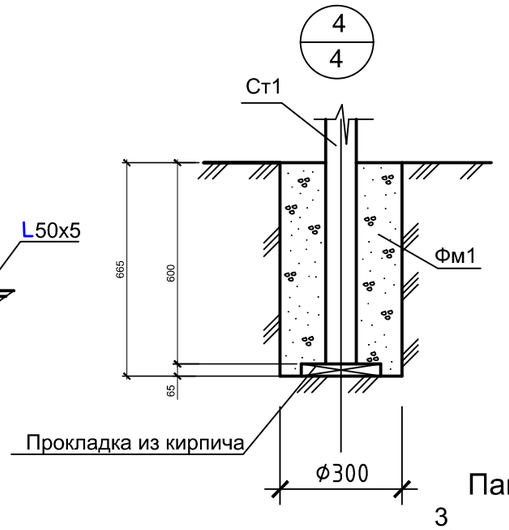

Столб СТ1

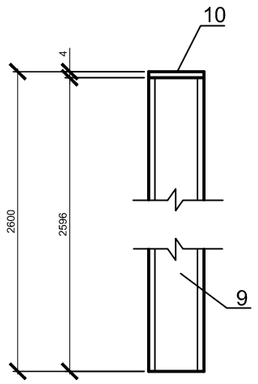

Панель ПМ4

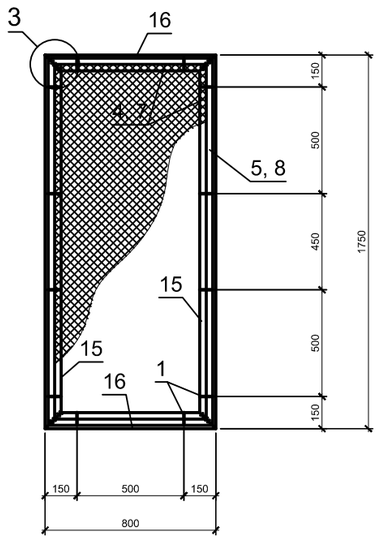

1 - 1

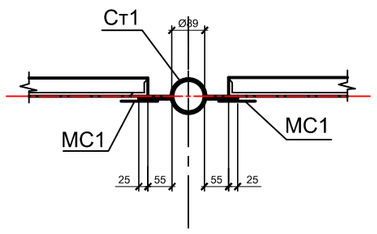

2 - 2

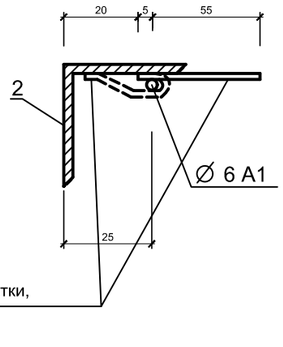

1 Размеры на схеме ограждения даны в мертах, на конструкциях и видах в милиметрах.

2. Материал стальных конструкций - сталь С235 ГОСТ 27772*88. Варить электродами типпо маименьшей а Э42А ГОСТ 9467-75. Высоту сварных швов принимать по наименьшей толщине свариваемых элементов.

3. Выполнить антикоррозионное покрытие всех металлических изделий краской БТ-177 ГОСТ 5631-79 за 2 раза, по огрунтовке ГФ-021 ГОСТ 25129-82 по обезжиренной и очищенной поверхности.

СПЕЦИФИКАЦИЯ ЭЛЕМЕНТОВ НА ИЗДЕЛИЯ ОГРАЖДЕНИЯ

Марка	Обозначение	Наименование	Кол.	Масса ед.кг.	Примеч.
		Панель ПМ1		49.45	
1	ГОСТ 19903-74	-4х12х60,	20	0.023	0.46
2	ГОСТ 8509-93	L50х5, L=1800	2	6.8	13.6
3	ГОСТ 8509-93	L50х5, L=2800	2	10.56	21.12
4	ГОСТ 5781-82	Ø6 AI, L=9320	1	2.07	2.07
5	ГОСТ 5336-80*	Сетка 50-3,0-0, 5,04м²	1	12.20	12.2
		Панель ПМ2		37,04	
1	ГОСТ 19903-74	-4х12х60	16	0.023	0.37
2	ГОСТ 8509-93	L50х5, L=1800	2	6.8	13.6
6	ГОСТ 8509-93	L50х5, L=1800	2	6.8	13.6
7	ГОСТ 5781-82	Ø6 AI, L=7320	1	1.63	1.63
8	ГОСТ 5336-80*	Сетка 50-3,0-0, 3,24м²	1	7.84	7.84
		Панель ПМ3		24,03	
1	ГОСТ 19903-74	-4х12х60	14	0.023	0.32
15	ГОСТ 8509-93	L50х5, L=1800	2	6.8	13.6
16	ГОСТ 8509-93	L50х5, L=1300	2	4,88	9,76
17	ГОСТ 5781-82	Ø6 AI, L=5220	1	1.16	1.16
18	ГОСТ 5336-80*	Сетка 50-3,0-0, 2,28м²	1	5,52	5,52
		Панель ПМ4		24,03	
1	ГОСТ 19903-74	-4х12х60	12	0.023	0.28
15	ГОСТ 8509-93	L50х5, L=1750	2	6.6	13.2
16	ГОСТ 8509-93	L50х5, L=800	2	3.0	6.0
17	ГОСТ 5781-82	Ø6 AI, L=5220	1	1.16	1.16
18	ГОСТ 5336-80*	Сетка 50-3,0-0, 1,4м²	1	3.39	3.39
		Столб СТ1		27.43	
9	ГОСТ 10704-91	Труба Ø89х5, L=2596	1	26.9	26.9
10	ГОСТ 19903-74	-4х130х130	1	0,53	0.53

Взам. инв. N

Подпись и дата

Инв N подл.

Изм.	Кол.	Лист	№.док.	Подпись	Дата
Разработал		Веселов М.			
Проверил					
Н.контроль					

02-2020 -ГП

Строительство физкультурно -оздоровительного комплекса в с.Самарское, Кокпектинского района, ВКО

Генеральный план

Стадия	Лист	Листов
РП	8	

Узлы 1-4, Столб Ст1, сечения 1-1, 2-2.

ТОО "ЗАЙСАН-ЖОБА" 2020г
ГСЛ № 16001579

Формат А3

Вид В

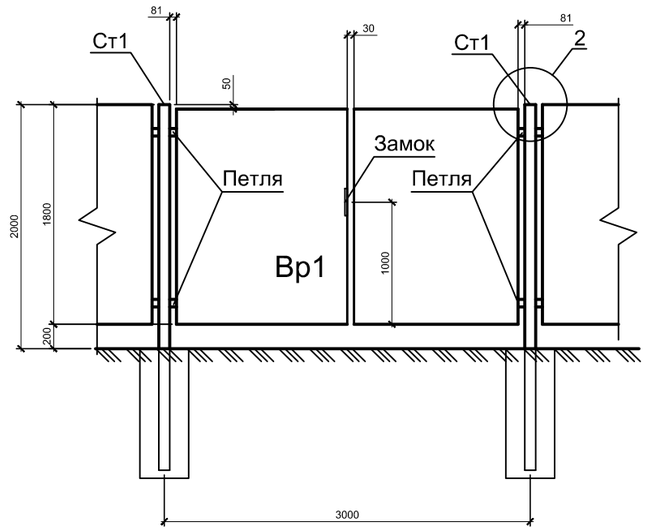

Калитка КЛ1

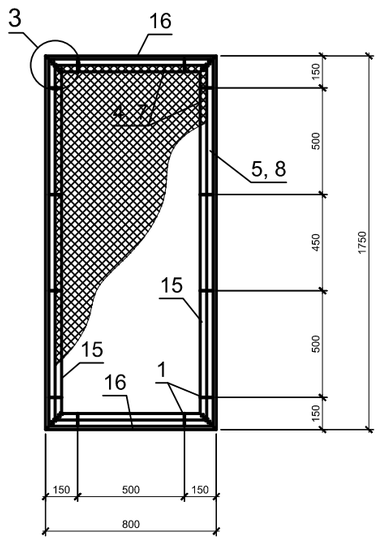

СПЕЦИФИКАЦИЯ ЭЛЕМЕНТОВ НА ИЗДЕЛИЯ ОГРАЖДЕНИЯ

Марка	Обозначение	Наименование	Кол.	Масса ед.кг.	Примеч.
		Ворота Вр1		49.45	
1	ГОСТ 19903-74	-4x12x60,	20	0.023	0.46
2	ГОСТ 8509-93	L50x5, L=1800	4	6.8	
3	ГОСТ 8509-93	L50x5, L=1400	4	5,28	21.12
4	ГОСТ 5781-82	Ø6 AI, L=9320	1	2.07	2.07
5	ГОСТ 5336-80*	Сетка 50-3,0-0, 5,04м²	1	12.20	12.2
		Калитка КЛ1		24,03	
1	ГОСТ 19903-74	-4x12x60	12	0.023	0.28
15	ГОСТ 8509-93	L50x5, L=1750	2	6.6	13.2
16	ГОСТ 8509-93	L50x5, L=800	2	3.0	6.0
17	ГОСТ 5781-82	Ø6 AI, L=5220	1	1.16	1.16
18	ГОСТ 5336-80*	Сетка 50-3,0-0, 1,4м²	1	3.39	3.39
		Петля		1.7	
11	ГОСТ 5781-82*	Круг Ø22 AI, L=125	1	0.37	0.37
12	ГОСТ 5781-82*	Круг Ø22 AI, L=185	1	0.55	0.55
13	ГОСТ 19903-90	-5x50x200	2	0.39	0.78
		Замок		0.78	
14	ГОСТ 19903-90	-5x100x100	2	0.39	0.78

1 Размеры на схеме ограждения даны в мертах, на конструкциях и видах в милиметрах.

2. Материал стальных конструкций - сталь С235 ГОСТ 27772*88. Варить электродами типпо маименьшей а Э42А ГОСТ 9467-75. Высоту сварных швов принимать по наименьшей толщине свариваемых элементов.

3. Выполнить антикоррозионное покрытие всех металлических изделий краской БТ-177 ГОСТ 5631-79 за 2 раза, по огрунтовке ГФ-021 ГОСТ 25129-82 по обезжиренной и очищенной поверхности.

Взам. инв. N

Подпись и дата

Инв N подл.

Изм.	Кол.	Лист	№.док.	Подпись	Дата
Разработал		Веселов М.			
Проверил					
Н.контроль					

02-2020 -ГП

Строительство физкультурно -оздоровительного комплекса в с.Самарское, Кокпектинского района, ВКО

Генеральный план	Стадия	Лист	Листов
	РП	9	

Ворота Вр1, Калитка Кл1, спецификация

ТОО "ЗАЙСАН-ЖОБА" 2020г
ГСЛ № 16001579

Формат А3