Приложение 1
к приказу Министра
индустрии и инфраструктурного развития
Республики Казахстан
от 9 августа 2019 года № 632

Утвержден
приказом Министра
по инвестициям и развитию
Республики Казахстан
от 24 апреля 2017 года № 234

форма

Акт приемки объекта в эксплуатацию

«30» сентября 2020 года

Заказчик ГУ «Отдел строительства Бухар-Жырауского района Карагандинской области», Карагандинская область, Бухар-Жырауский район, п.Ботакара, ул.Абылай хана,39

(фамилия, имя, отчество (при наличии) – для физических лиц, наименование организации – для юридических лиц, почтовый индекс, область, город, район, населенный пункт, наименование улицы, номер дома/здания (стационарного помещения))

на основании:

Декларации о соответствии (прилагается) от «26» сентября 2020г., «Компания НурайСтрой», директор Акмагамбетов Жанат Канатович, Акмолинская бласть, Целиноградский район а.Косшы, квартал 016 участок 4340;

(дата декларации, наименование подрядной (генподрядной) организации, фамилия, имя, отчество (при наличии) руководителя, юридический адрес)

Заключения о качестве строительно-монтажных работ (прилагается) от «26» сентября 2020г., ТОО "Эксперт-Строй KZ", эксперт Байдурин Ерболат Амангельдинович, № №KZ91VJE00025234 от 18.04.2017г., №KZ35VJE00026921 от 26.05.2017г., №KZ79VJE00026129 от 12.05.2017г.

(дата заключения, наименование организации, фамилия, имя, отчество (при наличии) экспертов технического надзора, № и дата получения аттестатов)

Заключения о соответствии выполненных работ проекту (прилагается) от «26» сентября 2020 г., ТОО «Гипроводхоз», главный инженер проекта Акашев Толеу Мадиевич

(дата заключения, наименование организации, фамилия, имя, отчество (при наличии) экспертов авторского надзора, № и дата получения аттестатов)

произведя осмотр готовности предъявленного подрядчиком (генеральным подрядчиком) к приемке в эксплуатацию объекта: «Реконструкция водопроводных сетей с.Каражар Бухар-Жырауского района Карагандинской области»; II (нормальный) уровня ответственности

(наименование объекта и вид строительства (новое, расширение, реконструкция техническое перевооружение, модернизация, капитальный ремонт уровень ответственности, техническая и технологическая сложность объекта)

по адресу Карагандинская область, Бухар-Жырауский район, п.Каражар

(область, район, населенный пункт, микрорайон, квартал, улица, номер дома (корпуса)

проверив комплектность исполнительной технической документации, подтверждает что:

1. Строительство объекта осуществлено на основании:
   1) правоустанавливающего документа на земельный участок от
   Распоряжение акима Каражарского сельского округа Бухар-Жырауского района Карагандинской области от 29.12.2017г. № 39-р, №40-р

документ, подтверждающий наступление юридических фактов (юридических составов), на основании которых возникают, изменяются или прекращаются права на земельный участок, в том числе договоры, решения судов, правовые акты исполнительных органов, свидетельство о праве на наследство, передаточный акт или разделительный баланс при реорганизации негосударственных юридических лиц, владеющих земельным участком на праве собственности или выкупивших право временного

возмездного
землепользования (аренды).

либо решения о реконструкции (перепланировке, переоборудовании) помещений (отдельных частей) существующих зданий от "___"_____20___года №_____;_____
наименование органа вынесшего решение

2) талона о приеме уведомления о начале или прекращении осуществления деятельности или определенных действий Государственное учреждение "Управление государственного архитектурно-строительного контроля Карагандинской области" KZ07REA00171657 от 12.05.2020г., KZ84REA00151162 от 05.11.2019г.
(наименование органа принявшего уведомление, дата выдачи талона)

3) проекта (проектно-сметной документации) ТОО «Гипроводхоз», РП «Реконструкция водопроводных сетей с.Каражар Бухар-Жырауского района Карагандинской области», шифр-418

(наименование проектной организации, номер проекта)

утвержденного(й) ГУ «Отдел строительства Бухар-Жырауского района Карагандинской области», приказ № 46 от 21.08.2019г.
(наименование организации утвердившей (переутвердившей) проект и дата утверждения)

2. Строительно-монтажные работы осуществлены в сроки:
начало работ ноябрь 2019 г.;
(месяц, год)
окончание работ сентябрь 2020 г.;
(месяц, год)
при продолжительности строительства:

по норме или по проекту организации строительства, месяц 7,5;

фактически -7 месяцев;

3. Объект (комплекс) имеет следующие основные технико-экономические показатели (мощность, производительность, производственная площадь, протяженность, вместимость, объем, пропускная способность, провозная способность, число рабочих мест и тому подобное, заполняется по всем объектам (кроме жилых домов) в единицах измерения соответственно целевой продукции или основным видам услуг):

		По проекту		Фактически	
Мощность, производительность и так далее	Единица измерения	общая (с учетом ранее принятых)	в том числе пускового комплекса или очереди	общая (с учетом ранее принятых)	в том числе пускового комплекса или очереди
Протяженность водовода	м	9392		9392	
Протяженность поселковых сетей	м	18174,2		18174,2	
Внутриплощадочные сети	м	298,5		298,5	
Водозаборные скважины	м	2 х 57		2 х 57	

Насосная станция 1 подъема	м3/час	12		12	
Насосная станция 2 подъема	м3/час	50		50	
Резервуар чистой воды, вместимость	м3	2 х 200		2 х 200	
Мощность КТП на НС 1 подъема	кВа	25		25	
Мощность КТП на НС 2 подъема	кВа	40		40	
Протяженность ВЛ-10кВ	м	3*8872		3*8872	
Протяженность КЛ-0,4кВ	м	471		471	
Протяженность кабелей системы автоматизации	м	123		123	
Система видеонаблюдения НС 1 подъема	камера	9		9	
Система видеонаблюдения НС 2 подъема	камера	10		10	
Ограждение НС 1 подъема	м	235,5		235,5	
Ограждение НС 2 подъема	м	319,5		319,5	

Здание Насосной станции 1 подъема имеет следующие показатели:

Показатели	Единица измерения	По проекту	Фактически
Общая площадь	метр в квадрате (далее – м2)	14,4	14,4
Число этажей	этаж	1	1
Общий строительный объем	метр в кубе (далее – м3)	63,36	63,36

Здание Насосной станции 2 подъема имеет следующие показатели:

Показатели	Единица измерения	По проекту	Фактически
Общая площадь	метр в квадрате (далее – м2)	14,4	14,4
Число этажей	этаж	1	1
Общий строительный объем	метр в кубе (далее – м3)	66,24	66,24

4. Технологические и архитектурно-строительные решения по объекту характеризуется следующими данными:

Водовод: выполнен из полиэтиленовых труб ПЭ100 SDR21 питьевая, диаметром 110мм - 160мм; колодцы из сборных железобетонных элементов д.1000-2000мм; выполнен переход через р.Сокыр методом ГНБ, из полиэтиленовых труб ПЭ100 SDR17 питьевая, диаметром 110мм, L=82м.

Поселковые сети: выполнен из полиэтиленовых труб ПЭ100 SDR21 питьевая, диаметром 63мм - 110мм; труб ПЭ100 SDR13,6 питьевая, диаметром 25мм; колодцы из сборных железобетонных элементов д.1500-2000мм;
Внутриплощадочные сети выполнены из полиэтиленовых труб ПЭ100 SDR21, диаметром 110мм, 160мм; стальных труб диаметром 108-159мм, колодцы из сборных железобетонных элементов д.1500-1000мм;
Водозаборные сооружения. На площадке предусмотрены 2 скважины – эксплуатационная и резервная. Произведен эрлифт скважин, установлен модуль-контейнер в комплекте с глубинными скважинными насосами марки «GRUNDFOS SP17-5», Q=12м3/час, h=48м, N=3кВт. Выполнено устройство ограждения скважин, благоустройство, посев трав для озеленения, обваловка модуль-контейнера.
Площадка Насосной станции 2-го подъема. На площадке предусмотрены 2 железобетонных резервуара чистой воды, V=200м3, выполнена укладка внутриплощадочных трубопроводов, установлен модуль контейнер в комплекте с центробежными насосами «GRUNDFOS NBE 40-200/206», Q=50м3/час, h=50м, N=11кВт. Выполнено устройство ограждения площадки, благоустройство, посев трав для озеленения, обваловка модуль-контейнера и резервуаров.
Электроснабжение. Выполнено устройство ВЛ-10кВ от подстанции ПС «Комаровская» с.Каражар до водозаборных скважин, от подстанции ПС «Комаровская» до площадки НС 2-го подъема, L=8008м. Установлен КТПН-25кВа на площадке водозаборных сооружений, установлен КТПН-40кВа на площадке НС 2-го подъема. Произведено устройство освещения площадки НС 2-го подъема.
Видеонаблюдение и автоматика. Выполнено устройство видеонаблюдения на водозаборных сооружениях, включающее в себя 4 опоры, 9 камер видеонаблюдения и видеорегистратор, установленный в модуль-контейнер. Выполнено устройство видеонаблюдения на площадке НС 2-го подъема, включающее в себя 10 камер видеонаблюдения и видеорегистратор, установленный в модуль-контейнер. Система автоматики состоит из электрозадвижек, установленных в ЖБ колодце, на площадке НС 2-го подъема, сигнализаторов уровня, установленных в резервуары чистой воды и датчиков давления.

(краткие технические характеристики по особенностям его размещения, по основным материалам и конструкциям, инженерному и технологическому оборудованию

5. На объекте установлено предусмотренное проектом оборудование в количестве согласно актам о его приемке после индивидуального испытания и комплексного опробования;

6. Наружные инженерные коммуникации (холодное и горячее водоснабжение, канализация, теплоснабжение, газоснабжение, электроснабжение и связь) обеспечивают нормальную эксплуатацию объекта (здания, сооружения, помещения) и приняты городскими эксплуатационными организациями;

7. Сметная стоимость по утвержденному проекту (проектно-сметной документации): всего 564 476,621 тысяч тенге, в том числе строительно-монтажных работ 537 194,880 тысяч тенге,

оборудования, инструмента и инвентаря 27 281,741 тысяч тенге;
8. Сметная стоимость основных фондов, принимаемых в эксплуатацию 508 028,95886 тысяч тенге, в том числе:
стоимость строительно-монтажных работ 483 744,70786 тысяч тенге;
стоимость оборудования, инструмента и инвентаря 24 284,251 тысяч тенге;

9. Объект построен в соответствии с утвержденным проектом (проектно-сметной

с утвержденным проектом (проектно-сметной документацией) и требованиями государственных нормативных документов в области архитектуры, градостроительства и строительства.

РЕШИЛ: «**Реконструкция водопроводных сетей с.Каражар Бухар-Жырауского района Карагандинской области»**

(наименование объекта (комплекса)

принять в эксплуатацию.

Заказчик:
Аринов Б.Б.
фамилия, имя, отчество *подпись руководителя*

Место печати

Технический надзор
Аясов А.Б.
фамилия, имя, отчество *подпись эксперта*
Место печати

Авторский надзор

Акашев Т.М.
фамилия, имя, отчество *подпись эксперта*
Место печати

Подрядчик (генеральный подрядчик)

Акамгамбетов Ж.К.

фамилия, имя, отчество *подпись руководителя*
Место печати

	Приложение 2 к акту приемки объекта в эксплуатацию
	форма

Технические характеристики объекта

Наименование (многоквартирный жилой дом, промышленные, торговые объекты и т.п.)	Ед. изм.	Общие сведения						
		число этажей (этаж)	площадь застройки (м2)	объем здания (м3)	общая площадь (м2)	жилая площадь (м2)	площадь не жилых помещений (м2)	площадь парковочных мест (м2)
1	2	3	4	5	6	7	8	9
Насосная станция первого подъема	здание	1	14,4	63,36	14,4	-	-	-
Насосная станция второго подъема	здание	1	14,4	66,24	14,4	-	-	-

продолжение таблицы

Описание конструктивных элементов			Вид отопления	Благоустройство				
фундамент	стены	кров-ля		электроснабжения	водоснабжения	горячее водоснабжение	канализация	газоснабжение
10	11	12	13	14	15	16	17	18
Ленточный из блоков ФБС	Модуль-контейнер утепленный минплитой и панелями USB	Металлическая	Электро-радиатор Келет			-	-	-
Ленточный монолитный из бетона	Модуль-контейнер утепленный минплитой и панелями USB	Металлическая	Электро-радиатор Келет			-	-	-

Заказчик:
Аринов Болат Бейсембекович
фамилия, имя, отчество

подпись руководителя
М.П.

Авторский надзор
Акашев Толеу Мадиевич
фамилия, имя, отчество

подпись эксперта
М.П.

	Приложение 3 к акту приемки объекта в эксплуатацию
	форма

Технические характеристики объекта
(линии электропередач)

№п/п	Наименование	Ед. изм.	Количество
1	Воздушные линии 10кВ	км	3 х 8,872
2	Кабельные линии 0,4кВ	км	0,471
3	Видеонаблюдение	км	1,910
4	Автоматизация	км	0,123
5	Опоры:	шт	149
	железобетонные	шт	135
	металлические	шт	14
6	Провода алюминиевые	км	3 х 8,872
7	Кронштейны для светильников металлические	шт	12
8	Арматура уличного освещения светильники с лампами	шт	12
9	Кабели		
	АВБбШв 4*16	км	0,037
	АВБбШв 4*25	км	0,083
	АВВГ 5*2,5	км	0,005
	АВБбШв 2*16	км	0,346
	АКВБбШв 10*2,5	км	0,026
	АКВБбШв 4*2,5	км	0,087
	АКВВГ 7*2,5	км	0,01
	Видеосигнал 6 Cat	км	1,910
10	Контуры заземления	шт	139

Заказчик:
Аринов Болат Бейсембекович
фамилия, имя, отчество

подпись руководителя
М.П.

Авторский надзор
Акашев Толеу Мадиевич
фамилия, имя, отчество

подпись эксперта
М.П.

	Приложение 13 к акту приемки объекта в эксплуатацию форма

Технические характеристики объекта
(сети, водоводы, коллекторы и т.п.)

№ п/п	Наименование	Единицы измерения	Количество, протяженность	Примечание
1	2	3	4	5
1	Водоводы (общая протяженность):	м	9 392	
	1) из полиэтиленовых труб	м	9 392	
2	Распределительная сеть (общая протяженность):	м	18 174,2	
	1) из полиэтиленовых труб	м	18 174,2	
3	Внутриплощадочная сеть (общая протяженность):	м	298,5	
	1) из полиэтиленовых труб	м	122,5	
	2) из стальных труб	м	176	
4	Смотровой колодец:	шт	201	
	колодец круглый	шт	201	
5	Задвижка	шт	112	
	d-50	шт	16	
	d-100	шт	86	
	d-150	шт	10	
6	Вентили d-	шт	355	
	d-25	шт	345	
	d-50	шт	10	
7	Гидрант	шт	51	

Горизонтальный разрез колодца
Масштаб _____

Вертикальный разрез колодца
Масштаб _____

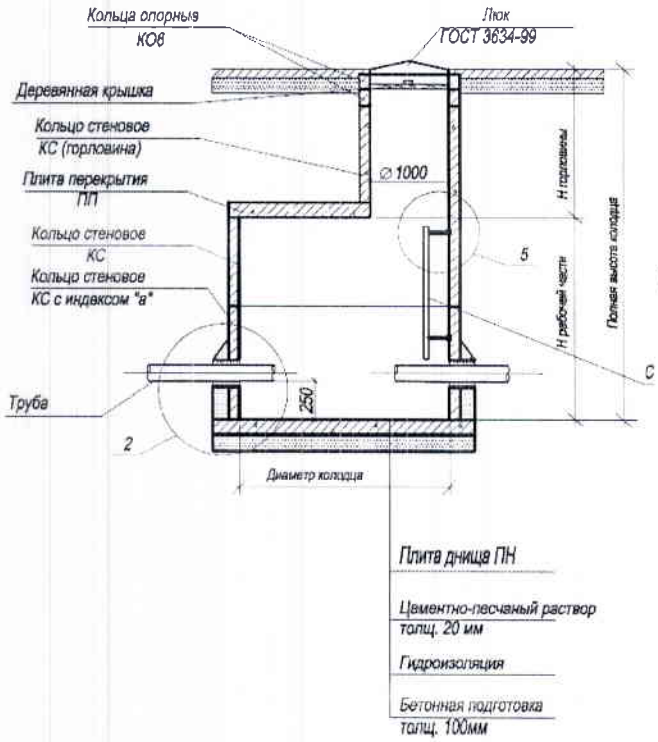

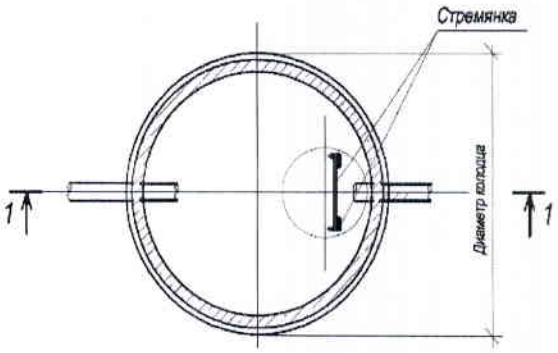

Спецификация

№ п/п	Наименование	Марка	Материал	Диаметр (мм) (размеры)	Количество	Примечание
1	Колодец водопроводный из сборных ж/б элементов Ø2000	Тип.пр. 902-09-22.84, ал.II	из бетона марки F100 W4 на сульфатостойком цементе.	Ø2000мм	5	
2	Колодец водопроводный из сборных ж/б элементов Ø1500	Тип.пр. 902-09-22.84, ал.II	из бетона марки F100 W4 на сульфатостойком цементе.	Ø1500мм	183	
3	Колодец водопроводный из сборных ж/б элементов Ø1000	Тип.пр. 902-09-22.84, ал.II	из бетона марки F100 W4 на сульфатостойком цементе.	Ø1000мм	10	
4	Колодец канализационный из сборных ж/б элементов Ø1500	Тип.пр. 902-09-22.84, ал.II	из бетона марки F100 W4 на сульфатостойком цементе	Ø1500мм	1	
5	Колодец канализационный из сборных ж/б элементов Ø1000	Тип.пр. 902-09-22.84, ал.II	из бетона марки F100 W4 на сульфатостойком цементе	Ø1000мм	2	

Схема привязки колодца к постоянным точкам-ориентирам

Заказчик:
Аринов Болат Бейсембекович
фамилия, имя, отчество

подпись руководителя
М.П.

Авторский надзор
Акашев Толеу Мадиевич
фамилия, имя, отчество

подпись эксперта
М.П