Приложение 1
К приказу Министра
Индустрии и инфраструктурного развития
Республики Казахстан
от 9 августа 2019 года №632
Қазақстан Республикасы
Индустрия және инфақұрылымдық
Даму министрінің
2019 жылғы 9 тамыздағы
№632 бұйрығына 1-қосымша
Утвержден
приказом Министра
по инвестициям и развитию
Республики Казахстан
от 24 апреля 2017 года № 234
Форма
Қазақстан Республикасы
Инвистициялар және
Даму министрінің
2017 жылғы 24 сәуірдегі
№234 бұйрығымен
бекітілген нысан

Объектіні пайдалануға қабылдау актісі
Акт приемки объекта в эксплуатацию

«30» 11 2020 г.

Заказчик ГУ «Отдел образования Райымбекского района», 041419, Алматинская область, Райымбекский район, с.Нарынкол, ул.Абая дом 100 в лице руководителя Умбеталиева С.Е.
(фамилия, имя, отчество (при наличии) – для физических лиц, наименование организации – для юридических лиц, почтовый индекс, область, город, район, населенный пункт, наименование улицы, номер дома/здания (стационарного помещения)

на основании:
Декларации о соответствии от «___» _____2020 года, Директор ТОО «Монолит» Шалимбетов Советхан Кульмуханович., Алматинская область, г. Текели, ул.Кунаева 150.
(дата декларации, наименование подрядной (генподрядной) организации, фамилия, имя, отчество (при наличии) руководителя, юридический адрес)

Заключения о качестве строительно-монтажных работ от «___»_____2020 года, Директор ТОО «Музтау» Кошенова Гулназ Мейрамбековна, технический надзор-эксперт Канаев Е.Н. аттестан № KZ18VJE00032853 от 29.11.2017 г., № KZ29VJE00032849 от 29.11.2017 г., № KZ72VJE00032851 от 29.11.2017 г.
(дата заключения, наименование организации, фамилия, имя, отчество (при наличии) экспертов технического надзора, № и дата получения аттестатов)

Заключения о соответствии выполненных работ по проекту от «___»_____2020 года, Директор ТОО «Архитекторы Астаны» Сарсенбаева Ақниет Әбдіғаппарқызы, авторский надзор Сарсенбаев А.А. квалификационный аттестат № KZ60VJE00028314 от 27.06.2017 года.
дата заключения, наименование организации, фамилия, имя, отчество (при наличии)экспертов авторского надзора)

произведя осмотр готовности предъявленного подрядчиком (генеральным подрядчиком) к приемке в эксплуатацию объекта: **«Капитальный ремонт детского сада в селе Сарыбастау Райымбекского района Алматинской области»**
(наименование объекта и вид строительства (новое, расширение, реконструкция, техническое перевооружение, модернизация, **капитальный ремонт**)

по адресу: **Алматинская область, Райымбекский района, с.Сарыбастау.**

(область, район, населенный пункт, микрорайон, квартал, улица, номер дома (корпуса)

проверив комплектность исполнительной технической документации
подтверждает что:

- Указ Президента Республики Казахстан №653 от 31.03.2018 года;
- распоряжение акима Райымбекского района Алматинской области №453-о-ж/к от 04.12.2018 года;
- архитектурно-планировочное задание №13 от 13.09.2017 года, утвержденное ГУ «Отдел архитектуры и градостроительства Райымбекского района Алматинской области»;
- договор №120640012425/180081/00 от 14.05.2018 года;
- задание на проектирование Капитальный ремонт здания детского сада в с. Сарыбастау Райымбекского района Алматинской области от 11.09.2018 года;
- акт на право постоянного землепользования;
- акт обследования технического состояния здания детского сада в с. Сарыбастау Райымбекского района Алматинской области от 21.05.2018 года;
- акт обследования технического состояния наружных инженерных сетей (наружная канализация, водопровод, теплосеть) и котельной детского сада в с. Сарыбастау Райымбекского района Алматинской области от 24.05.2018 года;

(наименование органа вынесшего решение)

либо решения о реконструкции (перепланировке, переоборудовании) помещений (отдельных частей) существующих зданий от «__»_____20__года
№_____;

(наименование органа вынесшего решение)

а) талона о приеме уведомления о начале или прекращении осуществления деятельности или определённых действий ГУ «Управление государственного архитектурно-строительного контроля Алматинской области» № KZ81REA00173332 от 18.05.2020.

(наименование органа принявшего уведомление, дата выдачи талона)

б) проекта (проектно-сметной документации) **ТОО «Архитекторы Астаны» ГСЛ №12014424 от 18.10.2012 года. Номер проекта ГЗ-139/2018-АР, КЖ, ГП, ОВ,ВК, НВК, ЭС, ЭСМ, ПС, СС, ТС, ТХ, ТМ «Капитальный ремонт детского сада в селе Сарыбастау Райымбекского района Алматинской области».**

(наименование проектной организации, номер проекта)

Утвержденного ГУ «Отдел образования Райымбекского района».

(наименование организации утвердившей (переутвердившей) проект и дата утверждения)

2. Строительно-монтажные работы осуществлены в сроки:
начало работ: май 2020;
(*месяц, год)*
окончание работ: сентябрь 2020;
(*месяц, год)*
при продолжительности строительства, месяц: 5
по норме или по проекту организации строительства, месяц: 5;
фактически, месяц: 5;

3. Объект (комплекс) имеет следующие основные технико-экономические показатели (мощность, производительность, производственная площадь, протяжённость, вместимость, объем, пропускная способность, провозная способность, число рабочих мест и тому подобное, заполняется по всем объектам (кроме жилых домов) в единицах измерения соответственно целевой продукции или основным видам услуг):

Мощность, производительность и так далее	Единица измерения	По проекту		Фактически	
		общая (с учетом ранее принятых)	в том числе пускового комплекса	общая (с учетом ранее принятых)	в том числе пускового

			очереди		очереди
Площадь участка Площадь застройки Площадь здания Строительный объем	га м2 м2 м3	0,279 497,75 707,92 2646,86		0,279 497,75 707,92 2646,86	

Выпуск продукции (оказания услуг), предусмотренной проектом в объеме, соответствующем нормам освоения проектных мощностей в начальный период_;

(факт начала выпуска продукции с указанием объема)

Жилой дом имеет следующие показатели:

Показатели	Единица измерения	По проекту	Фактически
Общая площадь	$м^2$		
Число этажей	этаж		
Общий строительный объем	$м^3$		
В том числе подземной части	$м^3$		
Площадь встроенных, встроенно-пристроенных и пристроенных помещений	$м^2$		

Показатели	По проекту			Фактически		
	число квартир	площадь квартир, $м^2$		число квартир	площадь квартир, $м^2$	
		общая	жилая		общая	жилая
Всего квартир, в том числе: однокомнатных двухкомнатных трехкомнатных четырехкомнатных и более						

4. Технологические и архитектурно - строительные решения по объекту характеризуются следующими данными:

Характеристика объекта капитального ремонта - здание детского сада представляет собой двухэтажный корпус прямоугольной формы с размерами в осях 36 х 10,5 м. Высота здания – 6,5 м без подвального помещения. Высота 1-го, 2-го этажа - 3,0 м до низа перекрытия. Фундаменты – ленточные железобетонные с армированием. Стены самонесущие из теплоблока ГОСТ 25820. Толщина наружных стен 400 мм. Перегородки выполнены из теплоблока плотность 400. Кровля – чердачная 2-х скатная из металлочерепицы. Фундаменты монолитные ленточные железобетонные.

Толщина наружных кирпичных стен - 510 мм.

Толщина внутренних несущих стен - 380 мм из кирпича марки М75.

Перемычки - монолитные, железобетонные.

Перегородки из теплоблока – 120 мм.

Лестницы - железобетонные.

Плиты перекрытия в осях 1 -7 - сборные из плоских многопустотных железобетонных плит с опиранием на поперечные кирпичные стены.

дание отапливается от автономной блочно-модульной котельной, электроснабжение от существующего ВРУ на 1 этаже, горячее водоснабжение от котельной, холодное водоснабжение от существующей сети водопровода, канализация – существующий септик.

Характеристика проектных решений

Архитектурной частью проекта разработаны чертежи по капитальному ремонту с восстановлением демонтированных при усилении конструкций здания детского сада. Усиление существующих конструкций разработано в разделе КЖ по рекомендации ТОО «КазНИИССА».

Основные работы по архитектурной части вести после конструктивных работ по усилению существующей конструкции здания. Монтажные работы: монтаж оконных блоков и подоконников из ПВХ; дверных блоков. Полы: утепление пенополистиролом; устройство цементной стяжки полов; настил линолеума; устройство плинтусов из ПВХ; гидроизоляция и устройство керамической плитки в санузлах; устройство пола из керамогранита в коридорах и лестничных маршах. Кровля: Демонтаж покрытий кровли из профнастила, Демонтаж деревянных элементов кровли (стропил, обрешетки, стоек и т.д.), Монтаж прогонных досок (стоек, мауэрлат и т.д.), Огнезащита деревянных элементов кровли, Устройство слухового окна, Устройство пароизоляции и утепление кровли из мин.ваты толщ. – 200 мм, Устройство кровли из металлочерепицы, Устройство водосточной системы, Облицовка карнизов из сайдинга. Земляные работы: Разборка отмостки по периметру здания, Устройство отмостки из бетона В7,5 с армированием на щебеночно-гравийном основании, Устройство асфальтового покрытия проездов и тротуаров толщиной 100 мм. Демонтажные работы - наружные демонтажные работы, фасад – демонтаж наружных оконных блоков с подоконниками и дверных блоков, деревянных конструкций кровли, демонтаж покрытия кровли.

Проектом предусмотрено:

1 (один) главный вход в здание с восточной стороны и 2 пожарных выхода с восточной стороны и 2 с северной стороны здания. Над входами в здание предусмотрены козырьки с обшивкой из линеарных панелей. Отделку ступеней главного входа и навесов (крылец) выполнить тротуарной плиткой 300*300*30, перила лестничного марша металлические. Лестница - 1 сборная железобетонная, с поручнями из нержавейки. Для МГН для подъема на 1-й этаж предусмотрен пандус. Стены наружные - утепляются минплитой повышенной жесткости толщиной 60мм, которая крепится к стене при помощи пластмассовых «зонтиков». Наружная отделка предусмотрена - штукатурка по сетке, декоративная штукатурка, покраска фасадной краской за 2 раза. Цоколь - облицовка бетонной плиткой 400*200*50. Внутренняя отделка помещений - сплошное выравнивание стен и потолков сухой смесью с последующей водоэмульсионной покраской и панель высотой до 1800 мм от пола окрашенная акриловой матовой краской. В требуемых по нормам помещениях выполнена панель высотой 1800 мм облицованная керамической плиткой. Окна - металлопластиковые, из ПВХ профилей с энергосберегающим остеклением. Двери наружные - металлические утепленные. Двери внутренние - деревянные ГОСТ 6629-2002.

Кровля четырехскатная, из металлочерепицы, Деревянные элементы кровли пропитать антисептиком - техническим кремнефтористым аммонием (20% раствором), изделия в местах соприкосновения с кирпичной кладкой и железобетонными конструкциями обработанные антисептической пастой М100.

Для строительных конструкций кровли применены древесина хвойных пород 1-2 сортов с Rmin = 130кг/см² и влажностью не более 20%. Гвозди строительные ГОСТ 4028-63*, гвозди проволочные оцинкованные для кровли ГОСТ 3870-67, шурупы ГОСТ 7798-70*. Вокруг здания отмостка шириной 1000 мм из асфальтобетона толщ. 30 мм, по щебёночному основанию 100 мм.

Все металлоконструкции грунтуются и окрашиваются за 2 раза эмалевыми красками, затем несущие стальные конструкции каркаса защищаются огнезащитным покрытием по металлу марки ВПМ-2.

Все работы, связанные с производством земляных, монолитных бетонных и железобетонных работ, изготовлению, поставке и монтажу сборных железобетонных и бетонных конструкций,

металлоконструкций должны выполняться в соответствии с действующими в РК нормативными документами.

Здание – простой прямоугольной формы размером 36 х 10,5 м, без подвала.

Высота помещений до низа плиты перекрытия - 3,0 м.

Фундаменты ленточные железобетонные с армированием.

Толщина наружных кирпичных стен - 600 см.

Толщина внутренних кирпичных стен - 380 см.

Перекрытия – железобетонные плиты перекрытия.

Кровля - 4-х скатная из металлочерепицы.

Лестница - сборная железобетонная.

Плиты перекрытия - сборные из плоских многопустотных железобетонных плит с опиранием на поперечные кирпичные стены.

Подготовительные работы:

До начала работ необходимо: произвести демонтаж заполнения всех проемов оконных и дверных стен и перегородок; перед установкой арматурных сеток снять штукатурный слой, произвести расшивку швов кирпичной кладки на глубину 1,5см; очистить кладку стен от пыли струей воды или сжатого воздуха, просверлить отверстия под анкера, очистить территорию стройки от мусора и грязи.

Состав работ по усилению и реконструкции здания

Железобетонные стяжки 1-го этажа толщиной 100 мм выполнить бетона кл. В25, рабочую арматуру применять класса А – III, в качестве конструктивной (поперечной) арматуры применять арматуру А-I. Замена класса бетона и арматуры не допустима.

Соединение арматуры запроектировано вязальной проволокой. При производстве работ соблюдены толщина защитного слоя бетона и длины анкеровки и перестыковки арматуры. Толщина защитного слоя бетона для рабочей арматуры – не менее 20 мм, не более 50 мм. До начала бетонирования арматура, установленная в проектное положение, принята техническим надзором заказчика с составлением акта на скрытые работы. Указания по производству работ при усилении стен из кирпичной кладки вертикальными сетками в слое высокопрочной штукатурки. При выполнении работ по усилению кирпичной кладки стен существующих зданий выполнены следующие виды работ:

Снята штукатурку с двух сторон стен. В стенах просверлены отверстия под анкера с шагом 600 мм в шахматном порядке;

С двух сторон стен установлены вертикальные сетки усиления кладки;

В местах оперения перемычек проёмы дополнительно усилены с помощью каркасов из арматурных стержней диаметром не менее 16 мм.

Все вертикальные и горизонтальные бетонные поверхности, соприкасающиеся с грунтом, обмазаны двумя слоями холодной битумной мастики, по грунтовке битума.

Все металлоконструкции огрунтованы двумя слоями грунта ФЛ-03К и покрыты двумя слоями эмали ХВ-16 или ХВ-124. Для защиты от гниения все деревянные элементы обработаны антисептиком, с нанесением на поверхность краскопультом.

Планировка помещений и пути эвакуации решены в соответствии с требованиями СП РК 2.02-101-2014.

Двери открываются по ходу эвакуации из здания. В объекте применены несгораемые и трудносгораемые отделочные материалы.

К зданию обеспечен подъезд пожарных машин. Проектом предусмотрен 4 пожарных выхода. Электропроводка предусматривается скрытой в слое штукатурки. Розетки заземлены.

Напряжение питающей сети на вводе 380/220 с глухо заземленной нейтралью.

По степени надежности электроснабжения проектируемое здание относится к II категории, 40,7 кВт.

Основными потребителями электроэнергии являются компьютеры, технологическое оборудование, сантехнические устройства и светильники электроосвещения.

В качестве вводного устройства принят щит индивидуального изготовления.

В качестве пусковой аппаратуры принять аппаратура, поставляемая комплектно с оборудование и силовые щиты индивидуального изготовления. Магистральные и распределительные сети выполняются кабелем марки ВВГ по фермам и конструкциям здания в трубах ПВХ и проводом марки ПВ в стальных трубах в подготовке пола.

Во всех помещениях необходимо присоединить открытие проводящие части светильников общего освещения и стационарных электроприемников (электрических щитов, электрополотенец и т.п.) к нулевому защитному проводнику. Для защиты групповых линий, питающих штепсельные розетки для переносных электрических приборов, рекомендуется предусматривать устройств защитного отключения (УЗО).

На вводе в здание должны быть выполнены системы уравнения потенциалов путем объединения следующих проводящих частей:

a) основной (магистральный) защитный проводник;

b) основной (магистральный) заземляющий проводник или основной заземляющий зажим;

c) стальные трубы коммуникаций здания и между зданиями;

d) металлические части строительных конструкций молния защиты, системы центрального отопления, вентиляции и кондиционирования.

Рабочий проект автоматической пожарной сигнализации и системы оповещения людей о пожаре объекта:

Размещение оборудования ПС

Приборы ПКУ"С-2000М" устанавливаются на первом этаже в комнате для персонала, на высоте 1,6м от уровня пола. Приборы ПКП"Сигнал-20М", "С2000-СП1", УК-ВК и блоки питания к ним устанавливаются около стояков на высоте 0.8-1,5 м от уровня пола. Автоматические дымовые и тепловые пожарные извещатели устанавливаются на потолке помещений. Расстановка извещателей осуществляется согласно СНиП РК 2.02.15 - 2003. Ручные пожарные извещатели устанавливаются на путях эвакуации на высоте 1,5 м от уровня пола. Размещение оборудования автоматической пожарной сигнализации выполнить в соответствии с данным рабочим проектом и рекомендациями технических паспортов заводов изготовителей приборов.

Магистраль RS-485 соединяющую все приборы выполнена кабелем марки КСВВнг 4х4х0,52.

Шлейфы пожарной сигнализации выполнены 4 -х жильным медным кабелем марки КСВВнг сечением жил 0,5мм. Для управления системами дымоудаления и подпора воздуха от приборов "С2000-СП1" и "УК-ВК" прокладываются кабели марки КСВВнг 2х0,9.

К сиренам МАЯК-12-КП подводится кабель марки КСВВнг 2х0,9.

Шлейфы пожарной сигнализации прокладываются в кабельных каналах, под потолком.

Все кабельные соединения выполнены в приборах или клеммных колодках. Все кабельные участки между приборами выполнены цельными кабелями.

Основное электропитание аппаратуры системы автоматической пожарной сигнализации и системы оповещения выполняется от общей шины 220 В переменного тока согласно п. 2.65 ПУЭ. Дополнением служит резервирование электропитания ПКП от встроенных аккумуляторов в блоке питания "РИП-12", которые позволяют поддерживать аппаратуру ПС в работоспособном состоянии (при пропадании сетевого напряжения 220 В), в дежурном режиме - не менее 24 часов; в режиме "пожар" - не менее 3 часа.

Прокладка кабелей осуществляется: в запотолочном пространстве в телекоммуникационных лотках (с начала ответвления от лотка в гофратрубе), за гипсокартонной стеной в гофратрубе и в стяжке пола в металлорукаве. Производство отверстий выполняется с помощью шуруповерта и коронки по гипсокартону размером 65 мм. Использование лотков для создания СКС на объекте является одним из стандартных решений. Для построения СКС необходимо проложить большое количество кабелей, которые выходят из рабочих помещений и требуют для прокладки надежный и емкий кабельный канал до телекоммуникационных помещений: коммутационный узел (серверной). Лотки устанавливаются в коммутационном узле и монтируются в операционном зале. Информационные розетки устанавливаются в напольных лючках, в запотолочном пространстве и на стенах, на высоте от уровня пола, определенной Заказчиком.

Прокладка кабеля соответствует топологии типа "звезда". Телекоммуникационный шкаф применен высотой 12 U - с размерами 600*600 мм.

Шкаф комплектуется системой принудительной вентиляции, комплектами заземления, блоками силовых розеток на 7 гнезд /2к+3/в каждом подключений, монтажными аксессуарами, замковыми механизмами на дверях для предотвращения несанкционированного доступа к оборудованию, а также стационарной полкой с весовой нагрузкой до 50 кг.

Для правильной организации кабельной системы кроссы комплектуется кабельными укладчиками.

Шкафы оборудуются заземляющим проводником (по ГОСТ Р50571.22-2000), освещением и 7 служебными электрическими розетками (освещение, питание КИП) с защитным заземлением, подключенным через автоматический выключатель на номинальный ток 16 А.

Заземление шкафа подключается к заземляющему проводу, прокинутому из помещения коммутационный узел.

Кроссовая часть СКС состоит из патч -панелей на 24 порта с разъемами типа RJ-45 5е cat.

Каждый порт информационный розетки патч-панели при монтаже промаркировать в соответствии с информационной розеткой рабочего места и по данному проекту. Маркировка содержит информацию о номере и функциональном назначении порта.

Для соединения информационных линии в этажных коммуникационных шкафах применяются соединительные шнуры с коннекторами типа RJ-45 с обоих сторон.

Шкаф соединен медным гибким проводом и подключены к щиту заземления, который находится в помещении электрощитовая ГРЩ.

В проекте предусмотрена система кабельного телевидения.

В помещении в шкафу устанавливается телевизионный усилитель на выходе, с которого при помощи делителя кабель делится. По одному направлению кабель прокладывается в пятно 2, по двум другим - прокладывается и поднимается по стояку.

Абонентская сеть выполняется кабелем RG-6. По зданию разводка осуществляется в винипластовых трубах 16 – 25 мм. Розетки устанавливаются на высоте Н~0,3 м от уровня пола. Подъем до розеток осуществляется в гофрированных винипластовых трубах д.16 мм.

Отопление

Система отопления здания принята двухтрубной, горизонтальной с нижней разводкой, прокладкой трубопроводов по полу и частично в конструкции пола.

В качестве нагревательных приборов приняты биметаллические радиаторы с регулируемой теплоотдачей, регулировка осуществляется при помощи термостатического вентиля. Теплоноситель вода с параметрами 85-60.

Система отопления трубопроводов после разделительного коллектора регулируется при помощи ручного балансировочного клапана с предварительной настройкой.

Магистральные трубопроводы систем отопления до распределительного коллектора выполняются из водогазопроводных труб по ГОСТ 3262-75 и электросварных труб по ГОСТ 10704-91*. Все остальные трубопроводы и стояки систем отопления, после распределительного коллектора, выполняются из металлопластиковых труб.

Трубопроводы, в местах пересечения перекрытий, внутренних стен и перегородок следует прокладывать в гильзах из негорючих материалов.

Вентиляция

В здании детского сада запроектировано приточно-вытяжная вентиляция с механическим побуждением.

Горячий цех обслуживает система П1 – приточный агрегат.

Раздача воздуха в горячий цех осуществляется через регулируемые решетки.

Из помещений воздух удаляется через жалюзийные нерегулируемые решетки.

Оборудование вытяжных систем расположено в проветриваемом межчердачном пространстве, где расположена венткамера. В межчердачном пространстве все воздуховоды изолированы теплоизоляционными листами в рулонах типа «K-FLEX» толщиной 10мм.

Для помещения моечной вентиляторы установлены в кладовой для овощей. Согласно СН РК 4.02-01-2011 и СП РК 4.02-101-2012 для вытяжной системы из помещения мойки устанавливается

2 вентилятора. Для стабильной работы этих вентиляторов в моечной необходимо установить датчики. Воздуховоды выполнены из тонколистовой оцинкованной стали. Предусматривается установка огне задерживающих клапанов на воздуховодах при пересечении ими пожарной преграды. В проекте предусматривается централизованное отключение всех вентсистем на случай возникновения пожара. Для трубопроводов и оборудования систем ОВВК необходимо выполнить защитное заземление. Системы приточно-вытяжной вентиляции перед сдачей в эксплуатацию необходимо отрегулировать на проектную производительность.

После окончания монтажа и наладочных работ все проходы трубопроводов и воздуховодов через перегородки и перекрытия заделать несгораемыми материалами, обеспечивающими необходимый предел огнестойки ограждающих конструкций.

В проекте запроектированы следующие системы водопровода и канализации:

- хозяйственно-питьевой водопровод предназначен для подачи воды на производственные и хозяйственно-питьевые нужды столовой, в спальнях, умывальнях и в санитарные узлы. В проекте на вводе водопровода запроектирован водомерный узел. Сеть хозяйственно-питьевого водопровода тупиковая, прокладывается открыто по строительным конструкциям здания и проектируется из стальных водогазопроводных оцинкованных труб по ГОСТ 3265-75 и из полипропиленовых водопроводных труб Ø20-Ø40 мм;
- горячее водоснабжение предусмотрено от водонагревателя, расположенного на каждых этажах, предусматривает подачу горячей воды на хозяйственно-питьевые нужды столовой и санитарные узлы. Перед подачей воды к водоразборной арматуре умывальников и душевых в групповых комнатах на сети устанавливаются терморегуляторы для подачи воды с температурой 37градусов. Трубопровод горячего водоснабжения прокладывается открыто по строительным конструкциям здания и проектируется из полипропиленовых водопроводных труб Ø20-Ø40 мм. Трубопроводы горячего водоснабжения, за исключением подводок к санитарным приборам и технологическому оборудованию, изолируются гибкой трубчатой изоляцией K-FLEX;
- проектируемое здание оборудовано бытовой и производственной канализацией. Бытовая и производственная канализация предусматривает отвод хозяйственно-бытовых и производственных сточных вод в существующую внутриплощадочную сеть канализации. Технологическое оборудование столовой присоединено к производственной канализации с разрывом струи 20 мм до верха приемной воронки. Вентиляция канализационной сети предусматривается через вентиляционные стояки, выводимые на 0,50 м выше кровли. Выпуски канализации из чугунных труб ГОСТ 6242-98. Сети бытовой и производственной канализации предусматриваются из полиэтиленовых труб низкого давления Ø50-110 мм Наружные сети водоснабжения и канализации

На сети водоснабжения устанавливается колодец круглый в плане Д-1.5м из сборных железобетонных элементов с размещением в нем запорной арматуры. Глубина заложения трубопроводов водоснабжения и канализации принята из условия опыта эксплуатации сетей в данном районе. Наружное пожаротушение согласно Технического регламента "Общие требования к пожарной безопасности" приложения 7 при строительном объеме V=2604.70 м³ составляет 10 л/сек.

В местах подключения к существующим сетям водопровода и канализации и при пересечении с существующими подземными коммуникациями производство работ вести вручную в присутствии представителей, в ведении которых находятся сети. Сброс хозяйственно-бытовых сточных вод осуществляется в проектируемый выгреб V= 21,6 м³.

Сети хозяйственно-бытовой канализации приняты из асбестоцементных безнапорных труб Ø150 мм по ГОСТ 1839-80. В процессе эксплуатации, по мере накопления загрязнений, септики подлежат периодической очистке, с вывозом осадка в места, отведенные СЭС. Контроль работы септиков производится ежедневно с визуальной проверкой уровня наполнения. Колодцы на канализационной сети выполнены из сборных железобетонных элементов по тпр 902-09-22.84. В виду невозможности подключения к существующей сети канализации, сброс стоков от объекта запроектирован в выгреб.

Внутриплощадочные тепловые сети

Источником теплоснабжения является отдельно стоящая автономная Блочно-модульная котельная.

В проекте принята подземная прокладка тепловых сетей в непроходных ж/б каналах. Трубопроводы тепловой сети запроектированы из стальных, электросварных труб по ГОСТ 1070491, терма обработанных из стали марки 10 по ГОСТ 1050-88 с техническими требованиями по ГОСТ 10705-80.

Основной теплоизоляционный слой – маты теплоизоляционные из стекловолокна, кашированные бумагой с покрытием алюминиевой фольгой.

Компенсация тепловых удлинений осуществляется за счет углов поворота. Выпуск воздуха осуществляется через краны, установленные в верхних точках теплотрассы. В низших точках предусмотрен спуск воды в дренажные колодцы. Наружные поверхности железобетонных конструкций обмазываются горячим битумом БН – IV за 2 раза.

(краткие технические характеристики по особенностям его размещения, по основным материалам и конструкциям, инженерному и технологическому оборудованию)

5. На объекте установлено предусмотренное проектом оборудование в количестве согласно актам о его приемке после индивидуального испытания и комплексного опробования;

6. Наружные инженерные коммуникации (холодное и горячее водоснабжение, канализация, теплоснабжение, газоснабжение, электроснабжение и связь) обеспечивают нормальную эксплуатацию объекта (здания, сооружения, помещения) и приняты городскими эксплуатационными организациями;

7. Сметная стоимость по утвержденному проекту (проектно-сметной документации): всего 253 512,948 тыс. тенге, в том числе стоимость строительно-монтажных работ 242 921,567 тыс. тенге, (в том числе оборудования 14 283,593 тыс.тенге), прочие затраты 26 152,984 тыс.тенге .
Затраты технического надзора: 7 870,659 тыс.тенге, затраты авторского надзора 2 720,722 тыс.тенге.

8. Сметная стоимость основных фондов, принимаемых в эксплуатацию 228 040,192 тыс.тенге, в том числе: стоимость строительно-монтажных работ 218 629,410 тыс. тенге; (в том числе оборудования 14 283,593 тыс тенге), прочие затраты 23 424,579 тыс.тенге.
Затраты технического надзора: 6 690,060 тыс.тенге, затраты авторского надзора 2 720,722 тыс.тенге.

9. Объект построен в соответствии с утвержденным проектом (проектно-сметной документацией) и требованиями государственных нормативных документов в области архитектуры, градостроительства и строительства.

РЕШИЛ: **«Капитальный ремонт детского сада в селе Сарыбастау Райымбекского района Алматинской области»** принять в эксплуатацию.

Заказчик:
ГУ «Отдел образования Райымбекского района» _____ **Умбеталиев С.Е.**
фамилия, имя, отчество (при наличии), подпись руководителя М.П.

Директор:
ТОО«Музтау» _____ **Г.М.Кошенова**
фамилия, имя, отчество (при наличии), подпись эксперта М.П.

Директор:
ТОО «Архитекторы Астаны» _____ **А.Ә. Сарсенбаева**
фамилия, имя, отчество (при наличии), подпись эксперта М.П.

Подрядчик (генеральный подрядчик):
ТОО «Монолит»

фамилия, имя, отчество (при наличии),подпись руководителя М.П.

Субподрядчик:
ТОО «ПСК Градцентр»

_____ **Н.С.Нильдибаев**

фамилия, имя, отчество (при наличии),подпись руководителя М.П.

Субподрядчик:
ТОО «Arch Stroy Invest»

_____ **А.С.Омарханов**

фамилия, имя, отчество (при наличии),подпись руководителя М.П.

АО «Национальный центр экспертизы и сертификации»
Алматинский филиал

KZ.T.02.0498
TESTING

ПРОТОКОЛ № *82*
измерений шума
от *23 сентября 2020 г.*

1.Полное наименование заказчика, адрес
ТОО «МОНОЛИТ»
наименование объекта

Алматинская область, г. Текели, ул. Кунаева, 150
адрес

2. Место проведения измерений
Капитальный ремонт здания детского сада в селе Сарыбастау,

Райымбекского района, Алматинской области
производственный участок и др.

Алматинский область, Райымбекский район, село Сарыбастау
Адрес

3. Измерения проводились в присутствии представителя обследуемого объекта
Директора Шалимбетова С.К.
должность, фамилия, имя, отчество

4. Средства измерений *Анализатор шума и вибрации Ассистент № 271617*
наименование, марка, заводской (инвентарный) номер

5. Сведения о поверке *Сертификат № ВА12-05-311 до 03.02.2020 г.*
дата и № сертификата

6. Нормативная документация в соответствии с которой проводились измерения и давалось заключение
«Гигиенические нормативы к физическим факторам, оказывающим воздействие на человека»,

утв. Приказом Министра национальной экономики РК от 28.02.2015г., №169,

ГОСТ 12.1.003-14, ГОСТ 12.1.001-89 и ГОСТ 12.1.050-86
перечислить

7. Основные источники шума (вибрации) и характер создаваемого шума (вибрации)
Система вентиляции и отопления

8. Количество работающих человек -

9. Эскиз помещения (территории, рабочего места, ручной машины) с нанесением источников шума (вибрации) и указанием стрелками мест установки и ориентации микрофонов (датчиков).

1- этаж

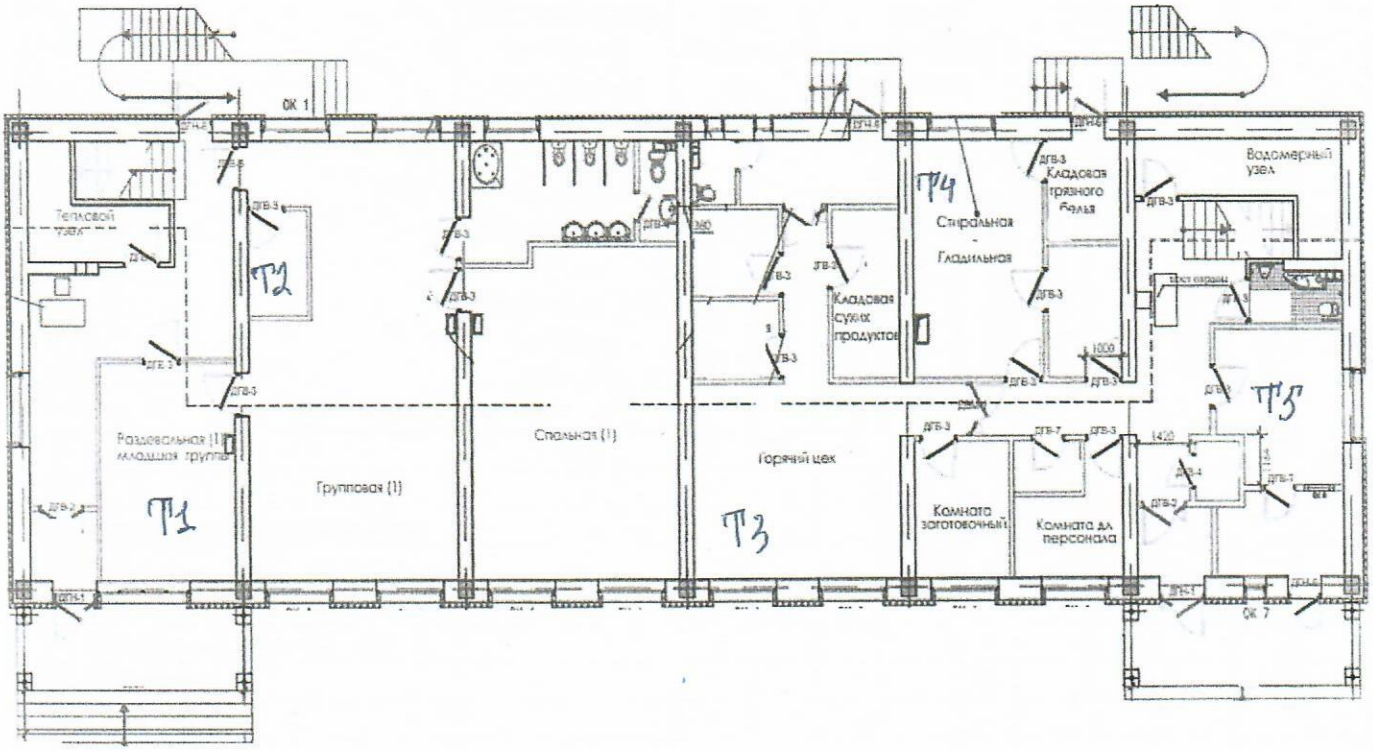
ОК 1
Тепловой узел
Т2
Раздевальная (1) младшая группа
Т1
Групповая (1)
Спальная (1)
Горячий цех
Т3
Т4
Стирольная
Гладильная
Кладовая сухих продуктов
Кладовая грязного белья
Комната заготовочный
Комната дл персонала
Водомерный узел
Т5
ОК 7

2-этаж

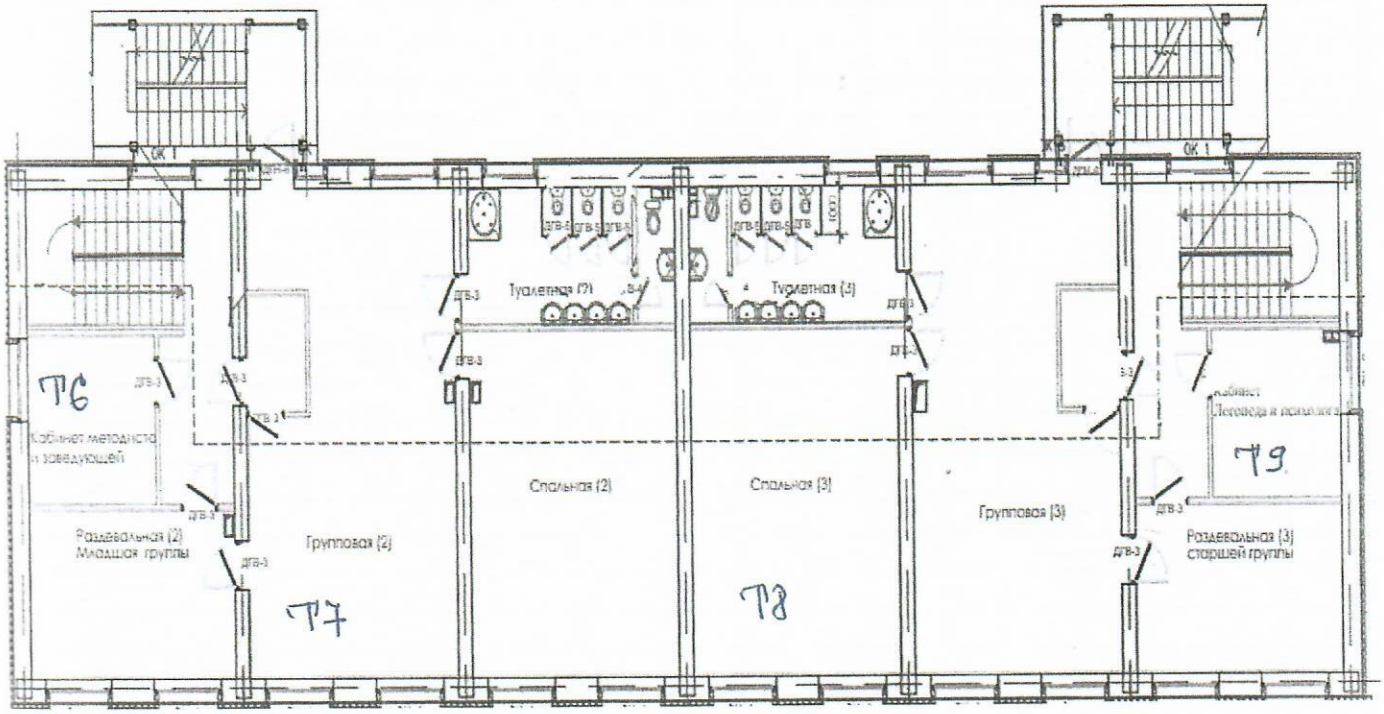
ОК 1
Туалетная (2)
Туалетная (3)
Т6
Кабинет методиста и заведующей
Раздевальная (2) Младшая группы
Групповая (2)
Т7
Спальная (2)
Спальная (3)
Т8
Групповая (3)
Раздевальная (3) старшей группы
Т9

8 Результаты измерений шума (вибрации)													
№№ точек по эскизу	Место измерения	Дополнительные сведения (условия измерения, продолжительность воздействия шума (вибрации) в течении рабочей смены	Характер шума					Вид вибрации					
			по спектру		по временным характе-ристикам			общая					
			широкополосный	тональный	постоянный	колеблющийся	прерывистый	импульсный	транспортная	транспортно-технологическая	технологическая	локальная	
2	3	4	5	6	7	8	9	10	11	12	13	14	
	Кап. ремонт детского сада												
	1-этаж												
1	*Т1 Раздевальная млад. групп.*		+				+						
2	*Т2 Буфетная*		+				+						
3	*Т3 Горячий цех*		+				+						
4	*Т4 Стиральная*		+				+						
5	*Т5 Медицинская комната*		+				+						
	2-этаж												
6	*Т6 Кабинет методиста*		+				+						
7	*Т7 Групповая*		+				+						
8	*Т8 Спальная*		+				+						
9	*Т9 Кабинет логопеда*		+				+						

Уровни звукового давления (эквивалентные уровни звукового давления), дБ, октавных полосах частот со среднегеометрическими частотами в Гц)													Фактические значения, дБА	Допустимый уревень звука L_A по норме/Максимальный допустимый уровень звука L_A, дБА
2	4	8	16	31,5	63	125	250	500	1000	2000	4000	8000		
16	17	18	19	20	21	22	23	24	25	26	27	28	29	30
													44,1	*60*
													45,6	*60*
													47,8	*60*
													49,1	*60*
													42,3	*60*
														60
													42,4	*60*
													42,3	*60*
													40,8	*60*
													43,4	*60*

ЗАКЛЮЧЕНИЕ *Результаты замеров уровня шума соответствуют и не превышают ПДУ нормам «Гигиенических нормативов к физическим факторам, оказывающим воздействие на человека», утв. Приказом Министра национальной экономики РК от 28.02.2015г., №169*

Руководитель предприятия *Директор Исенгулова Р. С.*

М. П.

Ф. И. О., должность, подпись

Исполнитель *Калдибеков Т. С.*

Ф. И. О., должность, подпись

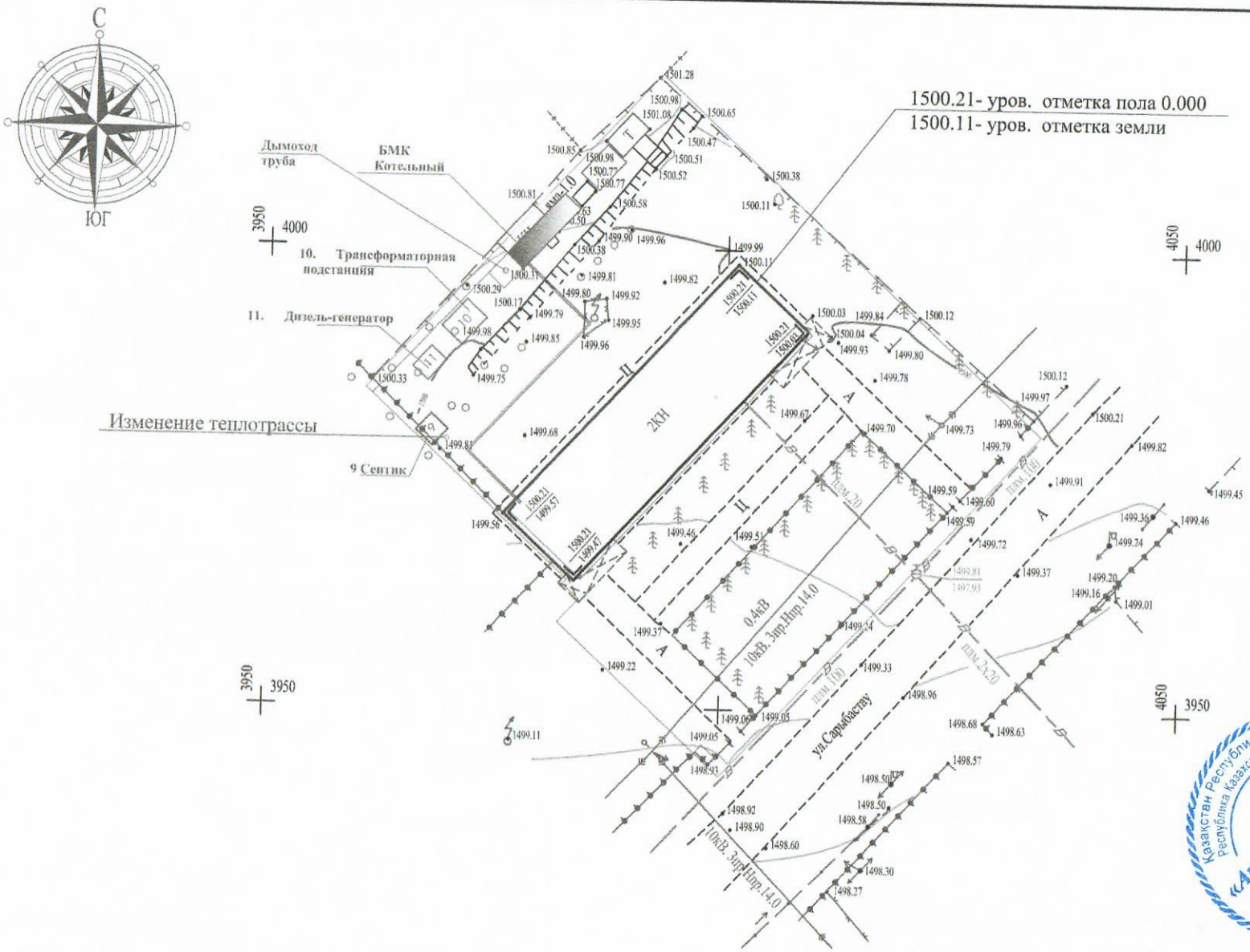

Казакстан Республикасы Алматы каласы Жауапкершілігі шектеулі серіктестігі
Республика Казахстан г. Алматы Товарищество с ограниченной ответственностью
«Архитекторы Астаны»
БСНІБИН: 120940011149

						ГЗ-139/2018-АР		
						Капитальный ремонт здания детского сада в селе Сарыбастау Райымбекского района Алматинской области		
изм.	Кол.	Лист	подпись	дата				
ГИП		Сарсенбаев А.		11.18		Детский сад	стадия	лист	листов
Разработал		Сарсенбаев А.		10.18			АР	1	67
Проверил		Абдиев Б.А.							

План 1-го этажа на отм.0,000

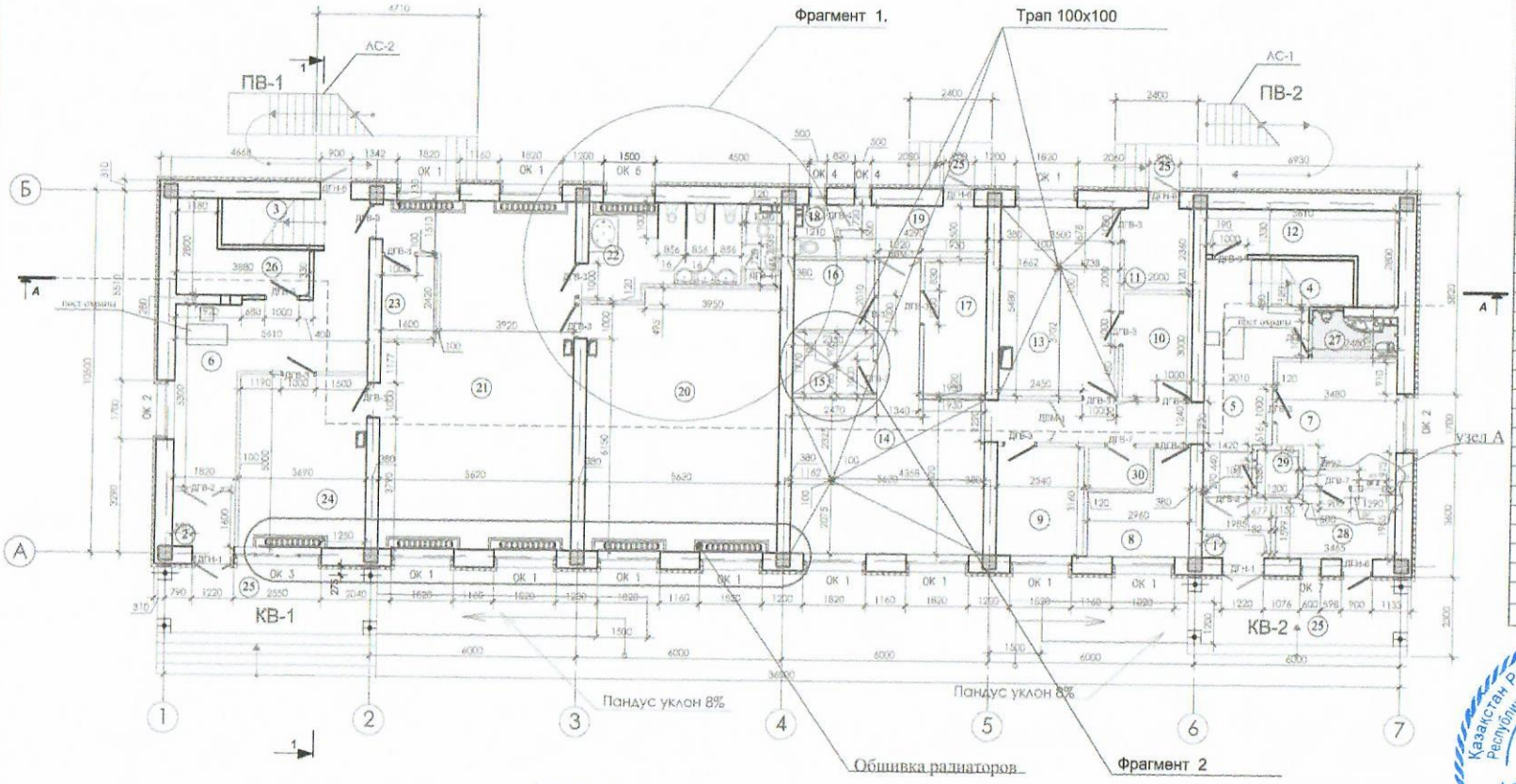

Экспликация помещений

Номер на плане	Наименование	П
1	Тамбур шлюз 1	3
2	Тамбур шлюз 2	2
3	Лестница1	4
4	Лестница2	4
5	Коридор1	1
6	Коридор2	2
7	Медицинская комната	1
8	Комната персонала	7
9	Комната заготовочный	1
10	Хоз кладовая чистого белья	6
11	Кладовая грязного белья	4
12	Водомерный узел	9
13	Стиральная, гладильная	1
14	Горячий цех и раздаточной	3
15	Моечная	4
16	Кладовая овощей	4
17	Кладовая сухих продуктов	6
18	Туалет	1
19	Загрузочная продуктов	6
20	Спальня (1)	42
21	Групповая(1)	52
22	Санузел(1)	14
23	Буфетная (1)	3
24	Раздевальная (1)младшая группы	18
25	Входная группа	48
26	Тепловой узел	6
27	Санузел для инвалидов	3
28	Изолятор	6
29	Электрощитовая	1
30	Комната уборочного инвентаря	2
	Итого:Вход входной группы	37

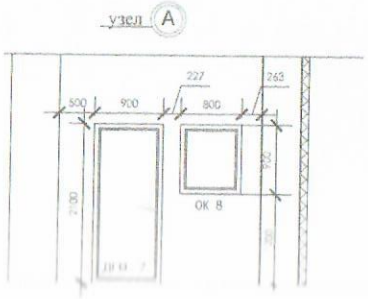

Фрагмент 2

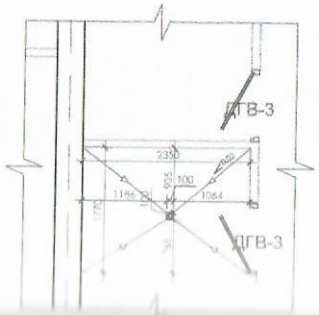

Примечания:

1. Данный лист читать совместно с листами АР- 5,6,7,10,12,13,14,17,19

Казакстан Республикасы Алматы қаласы Жиналмалы мүлік бойынша мемлекеттік мекемесінің шаруашылық жүргізу құқығындағы мемлекеттік кәсіпорны
Республика Казахстан г. Алматы Государственное предприятие на праве хозяйственного ведения государственного учреждения
«Архитекторы Астаны»
БСН/БИН: 120940011140

изм.	№уч.	лист	№док.	подпись	дата	ГЗ-139/2018-АР		
						Капитальный ремонт здания детского сада в селе Сарыбастау Райымбекского района Алматинской облас		
ГИП		Сарсенбаев А			11.18	Детский сад	стадия	лист	листов
Разработ.		Сагимбаев А			10.18		АР	8	57
Проверил		Абаев Б.А			11.18				
Нормоконтр.		Абаев Б.А			11.18		ТОО "Казак Конс		

План 2-го этажа на отм.+3,300

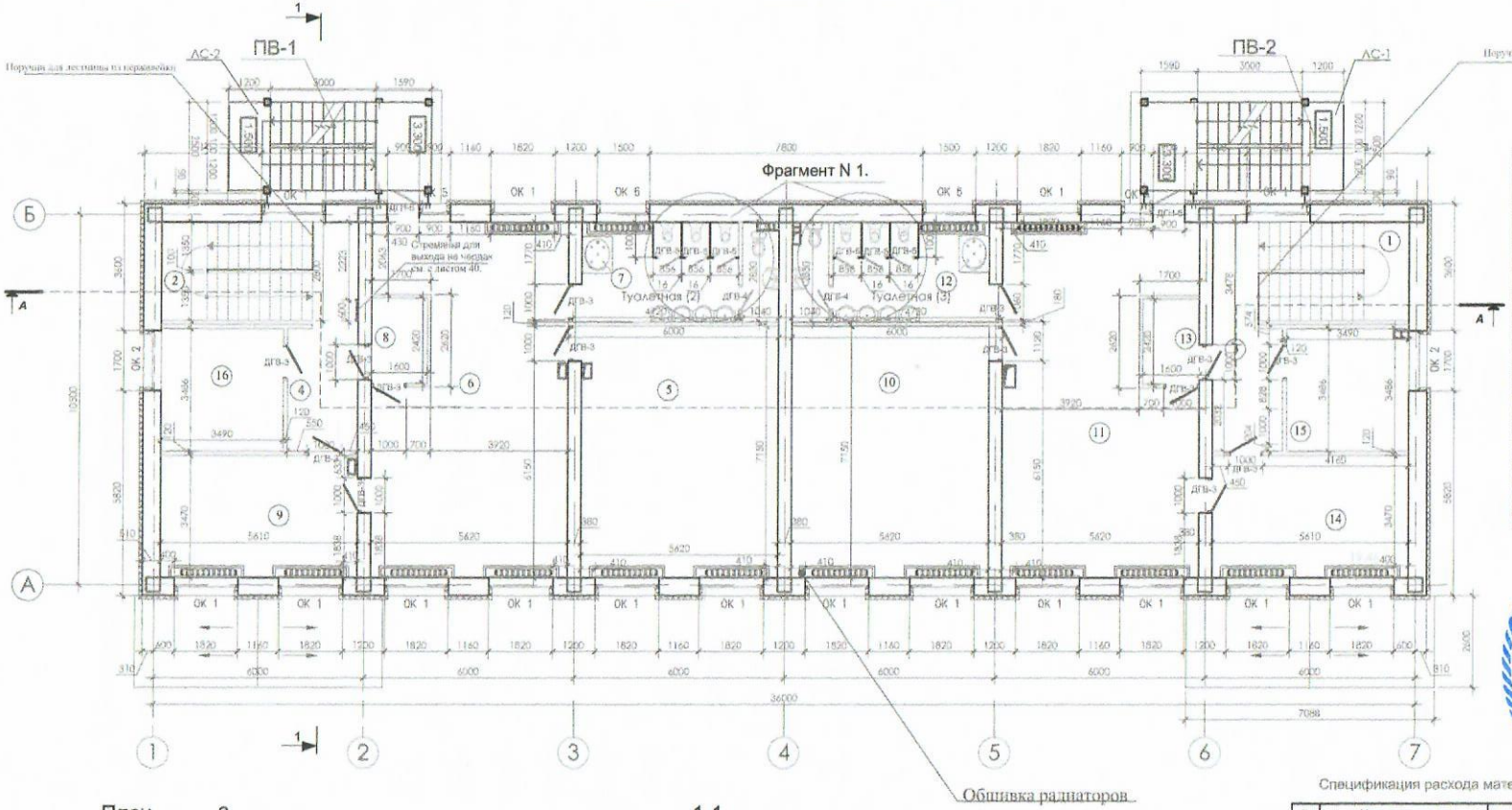

Экспликация помещений

Номер на плану	Наименование	Площадь м^2
1	Лестница1	12.04
2	Лестница2	12.04
3	Коридор1	11.46
4	Коридор2	11.46
5	Спальня (2)	40.18
6	Групповая(2)	52.39
7	Санузел(2)	16.18
8	Буфетная (2)	3.87
9	Раздевальная (2) средней группы	19.46
10	Спальня (3)	40.18
11	Групповая(3)	52.39
12	Санузел(3)	16.18
13	Буфетная (3)	3.87
14	Раздевальная (3) старшей группы	19.46
15	Кабинет Логопеда и психолога	12.16
16	Кабинет методиста и заведующей	12.16
	Итого:	335.48

Казакстан Республикасы Алматы қаласы Жауапкершілігі шектеулі серіктестігі
Республика Казахстан г. Алматы Товарищество с ограниченной ответственностью
«Архитекторы Астаны»
БСН/БИН: 120940011140

План

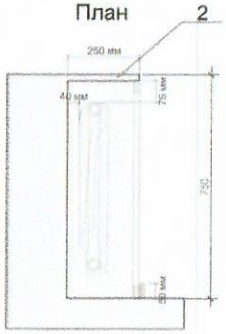

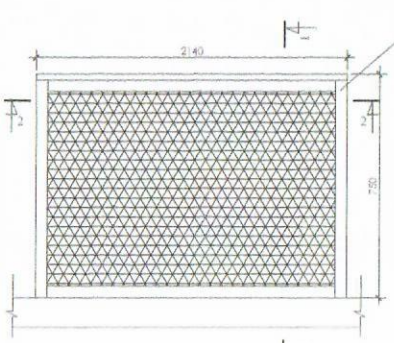

1-1

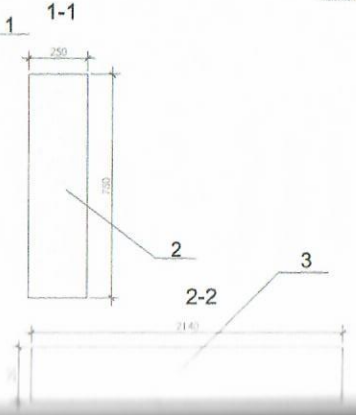

2-2

Спецификация расхода материала на обшивку радиатора на 1-шт (24шт)

№	Наименование	Размера	количество	Площадь /м2./	Примечани
1	Защитный экран	2140x750x16 мм	24 шт	38,4	Белый цве
2	Боковой панель	750x250x16мм	48шт	9	Белый цве
3	Верхный панель	2140x250x16мм	24шт	12,84	Белый цве

Примечания:

1. Данный лист читать совместно с листами АР- 5,6,7,11,12,13,14,17,19

изм.	№уч.	лист	№док.	подпись	дата
ГИП		Сарсенбаев А			11.18
Разработ.		Сагимбаев А			10.18
Проверил		Абаш Б А			11.18
Норм.контр		Абаш Б А			11.18

ГЗ-139/2018-АР

Капитальный ремонт здания детского сада в селе Сарыбастау Райымбекского района Алматинской облас

Детский сад

стадия	лист	листов
АР	9	57

ТОО "Казак Курылы

Приложение 2
к акту приемки объекта
в эксплуатацию

форма

Технические характеристики объекта
(многоквартирные жилые дома, промышленные, торговые объекты и т.п.)

Наименование (многоквартирный жилой дом, промышленные, торговые объекты и т.п.)	Общие сведения									
	количество этажей (этаж)	количество квартир	количество помещений, комнат	площадь застройки ($м^2$)	объем здания ($м^3$)	общая площадь ($м^2$)	жилая площадь ($м^2$)	площадь нежилых помещений ($м^2$)	площадь парковочных мест ($м^2$)	площадь балкона, лоджии ($м^2$)
1	2	3	4	5	6	7	8	9	10	11
Капитальный ремонт детского сада в селе Сарыбастау Райымбекского района Алматинской области	2			497,75	2646,86	707,02		707,02		

продолжение таблицы

Описание конструктивных элементов			Вид отопления	Благоустройство				
фундамент	стены	кровля		электроснабжение	водоснабжение	горячее водоснабжение	канализация	газоснабжение
12	13	14	15	16	17	18	19	20

Моно лит	мон оли т	метал лочер епица	автон омное	цент раль ное	центра льное	автоном ное	автоно мное	нет

Распределение площади

№		В отдельных квартирах	В помещениях коридорного типа	В обще-житиях	В гос-тиницах
1	Количество жилых квартир				
2	Количество жилых комнат				
3	Общая площадь ($м^2$)				
4	Жилая площадь($м^2$)				

продолжение таблицы

Из общего числа площади				Распределение квартир по числу комнат				
в мансардах	в подвалах	в цокольных этажах	в бараках	1-комнатные	2-комнатные	3-комнатные	4-комнатные	5-комнатные

Нежилые помещения

Площадь ($м^2$)	Жилая площадь в нежилых помещениях	Торговая	Промышленно-производственных зданий и сооружений	Складская	Бытового обслуживания	Гаражи	Организаций и учреждений управления, научных, банковский, общественных и т.п.
1	2	3	4	5	6	7	8
Основная							707,02
Вспомога-							674,84

тельная								

продолжение таблицы

Общественного питания	Учреждений образования	Транспортных зданий и сооружений	Здравоохранения, лечебного назначения	Физкультуры и спорта	Учреждений культуры и искусства	Сооружений инженерных сетей	Прочие	Всего
9	10	11	12	13	14	15	16	17
	707,02							

Перечень документов, прилагаемых к техническим характеристикам объекта:

1. Поэтажные планы ***Технический паспорт*** есть _____
2. Экспликация к поэтажным планам есть _____

Экспликация земельного участка ($м^2$)

	Застроенная площадь			Незастроенная площадь		
Общая площадь земельного участка	всего	под основными строениями	под прочими постройками и сооружениями	асфальтовые покрытия	прочие замощения	грунт
1	2	3	4	5	6	7
0,279						

продолжение таблицы

Незастроенная площадь ($м^2$)					
оборудованные площадки				зеленые насаждения	
всего	спор-	дет-	хозяй-	всего	в том числе

	тивные	ские	ствен-ные		газон с дере-вьями	пло-довый сад	газоны, цветоч-ные клумбы	ого-род	про-чие
8	9	10	11	12	13	14	15	16	17

Экспликация к плану объекта

Этаж	Номер поме-щения, квар-тиры	Номера частей поме-щения, квар-тиры	Назначение частей помещения, квартиры	Площадь повнутреннему обмеру ($м^2$),в том числе			
				Общая	Полез-ная	Жилая	Нежилая
1	2	3	4	5	6	7	8

продолжение таблицы

Площадь по внутреннему обмеру ($м^2$), в том числе								
В от-дель-ных квар-тирах	В обще-жи-тиях	В гос-тини-цах	Тор-го-вая	Промыш-ленно-производ-ственных зданий и сооруже-ний	Склад-ская	Учреж-дений образо-вания	Пред-приятий бытового обслужи-вания	Организаций и учреж-дений управ-ления, научных, банков-ских, общест-венных и т.п.
9	10	11	12	13	14	15	16	17
						707,02		

продолжение таблицы

Площадь по внутреннему обмеру ($м^2$), в том числе							
Предприятий общественного питания	Учреждений здравоохранения, лечебного назначения	Физкультурно-спортивная	Учреждений культуры и искусства	Транспортных зданий и сооружений	Сооружений инженерных сетей	Гаражей	Прочие
18	19	20	21	22	23	24	25

Техническое описание конструктивных элементов основного строения

№ п.п.	Наименование конструктивных элементов		Описание конструктивных элементов (материал, отделка и т.д.)
1	2		3
1	Фундамент		монолит
2	1) наружные и внутренние капитальные стены		монолит
	2) перегородки		Газоблок
3	Перекрытия	чердачное	ж/б плита
		междуэтажное	ж/б плита
4	Крыша		Из металлочерепицы по деревянным конструкциям
5	Полы	1-го этажа	Покрытие кафель, линолеум
		последующих этажей	Покрытие кафель, линолеум
6	Проемы	окна	металлопластик
		двери	Металлопластик, входные

				металлические
7	Отделочные работы	внутренние		Улучшенная окраска стен водоэмульсией
		наружные		Цоколь-плитка облицовочная, улучшенная фасадная штукатурка с окраской
8	Горячее водоснабжение			нет
9	Водопровод			центральный
10	Канализация			автномная
11	Электроосвещение			Центральное
12	Отопление	печное		
13		печное газовое		
14		от ТЭЦ		
15		от АГВ		От автономной котельной
16		от индивидуальной отопительной установки	на газе	
17			на твердом топливе	
18		от районной котельной	на газе	
19			на твердом топливе	
20	Разные работы			

Техническое описание служебных построек

Показатели	Наименование служебных построек
Площадь ($м^2$)	
Высота строения (м)	
Объем строения ($м^3$)	

Фундамент									
Стены									
Перекрытия									
Крыша									
Полы									
Окна									
Двери									
Внутренняя отделка									
Наружная отделка									
Печи									

Техническое описание внутридворовых сооружений

Наименование сооружений	Размер в метрах				Объем ($м^3$)	Материал
	длина	ширина	пло-щадь	высота или глубина		
1	2	3	4	5	6	7

Техническое описание отдельных частей строения
(подвалов, полуподвалов, мезонинов, мансард)

Наименование и назначение отдельных частей строения	Заглубление спланированной поверхности земли до пола подвала	Описание элементов					
		стены	пере-крытия	полы	внут-ренняя отделка	крыша	дополни-тельные устройст-ва
1	2	3	4	5	6	7	8

Техническое описание нежилых пристроек к основному строению

Наименование конструктивных элементов	Техническое описание конструктивных элементов
1	2

Фундамент		монолит
Стены и перегородки		газоблок
Крыша		металлочерепица
Полы		Керамогранит, линолеум
Перекрытия		ж/б плита
Проемы	окна	пластиковые
	двери	Металлопластик, входные металлические
Отделочные работы	внутренние	Улучшенная окраска стен водоэмульсией
	наружные	Цоколь-плитка облицовочная, улучшенная фасадная штукатурка с окраской
Разные работы		
Итого:		
Фундамент		
Стены и перегородки		
Крыша		
Полы		
Перекрытия		
Проемы	окна	
	двери	
Отделочные работы	внутренние	
	наружные	
Разные работы		
Итого:		
Фундамент		
Стены и перегородки		
Крыша		
Полы		
Перекрытия		
Проемы	окна	
	двери	
Отделочные работы	внутренние	

	наружные								
Разные работы									
Итого:									

Исчисление площадей и объемов основной и отдельных частей строения

(подвалов, полуподвалов, мезонинов, мансард, крыш, пристроек и т.п.)

Наименование частей строения и пристроек	Формула для подсчета площадей по наружному обмеру	Площадь ($м^2$)	Высота (м)	Объем ($м^3$)	Наименование частей строения и пристроек	Формула для подсчета площадей по наружному обмеру	Площадь ($м^2$)	Высота (м)	Объем ($м^3$)
1	2	3	4	5	6	7	8	9	10

Заказчик:
ГУ «Отдел Образования Райымбекского района» _____ **Умбеталиев С.Е.**
фамилия, имя, отчество (при наличии), подпись руководителя М.П.

Авторский надзор:
ТОО «Архитекторы Астаны» _____ **А.Ә. Сарсенбаева**
фамилия, имя, отчество (при наличии), подпись эксперта М.П.

Приложение 1
к приказу Министра
по инвестициям и развитию
Республики Казахстан
от 24 апреля 2017 года № 235

Форма

Заключение о качестве строительно-монтажных работ

«____» _____ 2020 г.

Технический надзор ***ТОО «Музтау» в лице директора Кошеновой Г.М.***
наименование организации, фамилия, имя, отчество (при наличии) руководителя, юридический адрес
в лице технического надзора-эксперта Канаева Е.Н. аттестан № KZ18VJE00032853 от 29.11.2017 г., № KZ29VJE00032849 от 29.11.2017 г., № KZ72VJE00032851 от 29.11.2017 г.
фамилия, имя, отчество (при наличии) экспертов, № аттестатов, дата получения
действующего на основании договора № 62 от 04.05.2020 года.
№ договора и дата
по объекту: **«Капитальный ремонт детского сада в селе Сарыбастау Райымбекского района Алматинской области»**
наименование и местонахождение объекта
заказчиком которого является ГУ «Отдел образования Райымбекского района», 041419, Алматинская область, Райымбекский район, с.Нарынкол, ул.Абая дом 100 в лице руководителя Умбеталиева С.Е..
наименование организации, фамилия, имя, отчество (при наличии) руководителя
подтверждает, что:
1. Строительство объекта осуществлялось
а) подрядчиком (генеральным подрядчиком) ТОО «Монолит» ГСЛ №13017822 от 30.10.2013 года.
наименование организации, № лицензии и дата получения
в лице директора Шалимбетов С.К.
фамилия, имя, отчество (при наличии) руководителя
б) субподрядными организациями: ТОО «ПСК Градцентр» № гос.лицензии 013257 от 19.11.2003 года
наименование организации, № лицензии и дата получения
в лице Директора Нильдибаев Н.С.;

в) субподрядными организациями: ТОО «Arch Stroy Invest» № гос.лицензии 15011248 от 04.12.2015 г.
наименование организации, № лицензии и дата получения

в лице Директора Омарханова А.;
фамилия, имя, отчество (при наличии) руководителя

2. Строительно-монтажные работы осуществлены в сроки:
начало работ май 2020 год;
месяц, год
окончание работ сентябрь 2020 года;
месяц, год
при продолжительности строительства, месяц: 5;
по норме или по проекту организации строительства 5 месяца;
фактически 5 месяца;

3. Сметная стоимость по утвержденному проекту (проектно-сметной документации): всего 253 512,948 тыс. тенге, в том числе стоимость строительно-монтажных работ 242 921,567 тыс. тенге, (в том числе оборудования 14 283,593 тыс.тенге), прочие затраты 26 152,984 тыс.тенге .
Затраты технического надзора: 7 870,659 тыс.тенге, затраты авторского надзора 2 720,722 тыс.тенге.

4. Сметная стоимость основных фондов, принимаемых в эксплуатацию 228 040,192 тыс.тенге, в том числе: стоимость строительно-монтажных работ 218 629,410 тыс. тенге; (в том числе оборудования 14 283,593 тыс тенге), прочие затраты 23 424,579 тыс.тенге.
Затраты технического надзора: 6 690,060 тыс.тенге, затраты авторского надзора 2 720,722 тыс.тенге.

5. Объект построен в соответствии с проектом (проектно-сметной документацией **ТОО «Архитекторы Астаны» ГСЛ №12014424 от 18.10.2012 года. Номер проекта ГЗ-139/2018-АР, КЖ, ГП, ОВ,ВК, НВК, ЭС, ЭСМ, ПС, СС, ТС, ТХ, ТМ «Капитальный ремонт детского сада в селе Сарыбастау Райымбекского района Алматинской области»**

наименование проектной организации, номер проекта

утвержденным(ой) ГУ «Отдел Образования Райымбекского района»;

наименование организации утвердившей (переутвердившей) проект и дата утверждения

и требованиями государственных нормативных документов в области архитектуры, градостроительства и строительства;
6. Примененные строительные материалы, конструкции, оборудование и изделия соответствуют проекту и требованиям государственных нормативов;
7. Исполнительная техническая документация имеется в полном объеме;
8. Замечания, выданные техническим надзором в процессе строительства устранены;
9. Завершенный строительством объект обеспечивает прочность, устойчивость и надежность на протяжении всего срока службы (эксплуатации, использования, применения) и соответствует требованиям государственных нормативов направленных на обеспечение интересов и безопасности собственников (пользователей) и общества в целом.

Технический надзор:
организация ТОО «Музтау»

Директор Кошенова Г.М.

наименование организации, фамилия, имя, отчество (при наличии) руководителя,

подпись, дата _____

М.П.

Эксперт(ы) технического надзора в лице Канаев Е.Н.
№ KZ18VJE00032853 от 29.11.2017 г., № KZ29VJE00032849 от 29.11.2017 г., № KZ72VJE00032851 от 29.11.2017 г.

фамилия, имя, отчество (при наличии) эксперта (экспертов) № аттестатов,

подпись, дата _____

М.П.

Қазақстан Республикасы
Инвистициялар және
даму министрінің
2017 жылғы 24 сәуірдегі
№235 бұйрығымен
2-қосымша/
Приложение 2
к приказу Министра
по инвестициям и развитию
Республики Казахстан
от 24 апреля 2017 года № 235
Нысан/форма

Сноска. Форма в редакции приказа Министра индустрии и инфраструктурного развития РК от 09.08.2019 г. №632 (вводится в действие по истечении десяти календарных дней после его первого официального опубликования).

Заключение о соответствии выполненных работ проекту

«__»_____ 2020 г.

Авторский надзор: ТОО «Архитекторы Астаны» в лице директора Сарсенбаевой Ақниет Әбдіғаппарқызы.

наименование организации, фамилия, имя, отчество (при наличии) руководителя

авторским надзором назначен Сарсенбаев А.А. квалификационный аттестат № KZ60VJE00028314 от 27.06.2017 года.

фамилия, имя, отчество (при наличии) экспертов, № аттестатов и дата получения

действующего на основании Договора №61 от 17.06.2020 года

№ договора и дата

по объекту: **«Капитальный ремонт детского сада в селе Сарыбастау Райымбекского района Алматинской области»**

наименование и местонахождение объекта

заказчиком которого является: ГУ «Отдел образования Райымбекского района», 041419, Алматинская область, Райымбекский район, с.Нарынкол, ул.Абая дом 100 в лице руководителя Умбеталиева С.Е.

наименование организации, фамилия, имя, отчество (при наличии) руководителя

подтверждает, что:

1. Строительство объекта осуществлялось

а) подрядчиком (генеральным подрядчиком) ТОО «Монолит» ГСЛ №13017822 от 30.10.2013 года.

наименование организации, № лицензии и дата получения

в лице директора Шалимбетов С.К.

фамилия, имя, отчество (при наличии) руководителя

б) субподрядными организациями: ТОО «ПСК Градцентр» № гос.лицензии 013257 от 19.11.2003 года

наименование организации, № лицензии и дата получения

в лице Директора Нильдибаев Н.С.;

в) субподрядными организациями: ТОО «Arch Stroy Invest» № гос.лицензии 15011248 от 04.12.2015 г.

наименование организации, № лицензии и дата получения

в лице Директора Омарханова А.;

фамилия, имя, отчество (при наличии) руководителя

2. Строительно-монтажные работы осуществлены в сроки:
начало работ: май 2020

(*месяц, год)*

окончание работ: сентябрь 2020;

(*месяц, год)*

при продолжительности строительства, месяц: 5

по норме или по проекту организации строительства, _____5____месяц:

фактически, _5___месяц:

3. Примененные строительные материалы, конструкции, оборудование и изделия соответствуют требованиям проекта;

4. Замечания, выданные авторским надзором в процессе строительства, устранены;

5. Внесенные изменения в проект (проектно-сметную документацию) в процессе строительства выполнены в соответствии с требованиями нормативов в области архитектуры, градостроительства и строительства;

6. Объект построен в соответствии с проектом (проектно-сметной документацией) **ТОО «Архитекторы Астаны» ГСЛ №12014424 от 18.10.2012 года. Номер проекта ГЗ-139/2018-АР, КЖ, ГП, ОВ,ВК, НВК, ЭС, ЭСМ, ПС, СС, ТС, ТХ, ТМ «Капитальный ремонт детского сада в селе Сарыбастау Райымбекского района Алматинской области»**

наименование проектной организации, номер проекта

утвержденным(ой) приказом ГУ «Отдел Образования Райымбекского района»;

наименование организации утвердившей (переутвердившей) проект и дата утверждения

Авторский надзор:

ТОО «Архитекторы Астаны»

наименование организации, фамилия, имя, отчество (при наличии)

Директор: А.Э. Сарсенбаева

_____

подпись, дата М.П.

эксперт(ы) по авторскому надзору: Сарсенбаев А.А.

_____

подпись, дата М.П.

Қазақстан Республикасы
Индустрия және инфақұрылымдық
даму министрінің
2019 жылғы 9 тамыздағы
№632 бұйрығына 2-қосымша
Приложение 2
К приказу Министра
Индустрии и инфраструктурного развития
Республика Казахстан
От 9 августа 2019 года № 632
Қазақстан Республикасы
Инвистициялар және
даму министрінің
2017 жылғы 24 сәуірдегі
№235 бұйрығына
Приложение 3
к приказу Министра
по инвестициям и развитию
Республики Казахстан
от 24 апреля 2017 года № 235
Нысан/Форма

Декларация о соответствии

«___» _____2020 г.

Подрядчик (генеральный подрядчик) ТОО «Монолит Алматинская область, г. Текели, ул.Кунаева 150

наименование организации, юридический адрес

В лице Директора Шалимбетова С.К.

фамилия, имя, отчество (при наличии) руководителя организации

по объекту: «Капитальный ремонт детского сада в селе Сарыбастау Райымбекского района Алматинской области»

наименование, местонахождения объекта

заказчиком которого является ГУ «Отдел образования Райымбекского района», 041419, Алматинская область, Райымбекский район, с.Нарынкол, ул.Абая дом 100 в лице руководителя Умбеталиева С.Е.

наименование организации, фамилия, имя, отчество (при наличии) руководителя

удостоверяет, что:

1. Строительно–монтажные работы на объекте выполнены в соответствии с утвержденным проектом (проектно–сметной документацией), государственными нормативами в сфере архитектурной, градостроительной и строительной деятельности;

2. Субподрядные организации:

а) субподрядными организациями: ТОО «ПСК Градцентр» № гос.лицензии 013257 от 19.11.2003 года

наименование организации, № лицензии и дата получения

в лице Директора Нильдибаева Н.С.;

б) субподрядными организациями: ТОО «Arch Stroy Invest» № гос.лицензии 15011248 от 04.12.2015 г.

наименование организации, № лицензии и дата получения

в лице Директора Омарханова А.;

фамилия, имя, отчество (при наличии) руководителя

3. Проект (проектно-сметная документация) **ТОО «Архитекторы Астаны» ГСЛ №12014424 от 18.10.2012 года. Номер проекта ГЗ-139/2018-АР, КЖ, ГП, ОВ,ВК, НВК, ЭС, ЭСМ, ПС, СС, ТС, ТХ, ТМ «Капитальный ремонт детского сада в селе Сарыбастау Райымбекского района Алматинской области».**

утвержден(а) ГУ «Отдел образования Райымбекского района».

4. Объект (комплекс) имеет следующие основные технико-экономические показатели

объем, пропускная способность, провозная способность, число рабочих мест и тому подобное, заполняется по всем объектам (кроме жилых домов) в единицах измерения соответственно целевой продукции или основным видам услуг):

Мощность, производительность и так далее	Единица измерения	По проекту		Фактически	
		общая (с учетом ранее принятых)	в том числе пускового комплекса или очереди	общая (с учетом ранее принятых)	в том числе пускового комплекса или очереди
Площадь участка Площадь застройки Площадь здания Строительный объем	га м2 м2 м3	0,279 497,75 707,92 2646,86		0,279 497,75 707,92 2646,86	

Выпуск продукции (оказания услуг), предусмотренной проектом в объеме, соответствующем нормам освоения проектных мощностей в начальный период_;

(факт начала выпуска продукции с указанием объема)

Жилой дом имеет следующие показатели:

Показатели	Единица измерения	По проекту	Фактически
Общая площадь	$м^2$		
Число этажей	этаж		
Общий строительный объем	$м^3$		
В том числе подземной части	$м^3$		
Площадь встроенных, встроенно-пристроенных и пристроенных помещений	$м^2$		

Показатели	По проекту			Фактически		
	число квартир	площадь квартир, $м^2$		число квартир	площадь квартир, $м^2$	
		общая	жилая		общая	жилая
Всего квартир, в том числе: однокомнатных двухкомнатных трехкомнатных четырехкомнатных и более						

5. Технологические и архитектурно - строительные решения по объекту характеризуются следующими данными:

Характеристика объекта капитального ремонта - здание детского сада представляет собой двухэтажный корпус прямоугольной формы с размерами в осях 36 х 10,5 м. Высота здания – 6,5 м без подвального помещения. Высота 1-го, 2-го этажа - 3,0 м до низа перекрытия. Фундаменты – ленточные железобетонные с армированием. Стены самонесущие из теплоблока ГОСТ 25820. Толщина наружных стен 400 мм. Перегородки выполнены из теплоблока плотность 400. Кровля – чердачная 2-х скатная из металлочерепицы. Фундаменты монолитные ленточные железобетонные.

Толщина наружных кирпичных стен - 510 мм.

Толщина внутренних несущих стен - 380 мм из кирпича марки М75.

Перегородки из теплоблока – 120 мм.
Лестницы - железобетонные.
Плиты перекрытия в осях 1 -7 - сборные из плоских многопустотных железобетонных плит с опиранием на поперечные кирпичные стены.
Здание отапливается от автономной блочно-модульной котельной, электроснабжение от существующего ВРУ на 1 этаже, горячее водоснабжение от котельной, холодное водоснабжение от существующей сети водопровода, канализация – существующий септик.
Характеристика проектных решений
Архитектурной частью проекта разработаны чертежи по капитальному ремонту с восстановлением демонтированных при усилении конструкций здания детского сада. Усиление существующих конструкций разработано в разделе КЖ по рекомендации ТОО «КазНИИССА».
Основные работы по архитектурной части вести после конструктивных работ по усилению существующей конструкции здания. Монтажные работы: монтаж оконных блоков и подоконников из ПВХ; дверных блоков. Полы: утепление пенополистиролом; устройство цементной стяжки полов; настил линолеума; устройство плинтусов из ПВХ; гидроизоляция и устройство керамической плитки в санузлах; устройство пола из керамогранита в коридорах и лестничных маршах. Кровля: Демонтаж покрытий кровли из профнастила, Демонтаж деревянных элементов кровли (стропил, обрешетки, стоек и т.д.), Монтаж прогонных досок (стоек, мауэрлат и т.д.), Огнезащита деревянных элементов кровли, Устройство слухового окна, Устройство пароизоляции и утепление кровли из мин.ваты толщ. – 200 мм, Устройство кровли из металлочерепицы, Устройство водосточной системы, Облицовка карнизов из сайдинга. Земляные работы: Разборка отмостки по периметру здания, Устройство отмостки из бетона В7,5 с армированием на щебеночно-гравийном основании, Устройство асфальтового покрытия проездов и тротуаров толщиной 100 мм. Демонтажные работы - наружные демонтажные работы, фасад – демонтаж наружных оконных блоков с подоконниками и дверных блоков, деревянных конструкций кровли, демонтаж покрытия кровли.
Проектом предусмотрено:
1 (один) главный вход в здание с восточной стороны и 2 пожарных выхода с восточной стороны и 2 с северной стороны здания. Над входами в здание предусмотрены козырьки с обшивкой из линеарных панелей. Отделку ступеней главного входа и навесов (крылец) выполнить тротуарной плиткой 300*300*30, перила лестничного марша металлические. Лестница - 1 сборная железобетонная, с поручнями из нержавейки. Для МГН для подъема на 1-й этаж предусмотрен пандус. Стены наружные - утепляются минплитой повышенной жесткости толщиной 60мм, которая крепится к стене при помощи пластмассовых «зонтиков». Наружная отделка предусмотрена - штукатурка по сетке, декоративная штукатурка, покраска фасадной краской за 2 раза. Цоколь - облицовка бетонной плиткой 400*200*50. Внутренняя отделка помещений - сплошное выравнивание стен и потолков сухой смесью с последующей водоэмульсионной покраской и панель высотой до 1800 мм от пола окрашенная акриловой матовой краской. В требуемых по нормам помещениях выполнена панель высотой 1800 мм облицованная керамической плиткой. Окна - металлопластиковые, из ПВХ профилей с энергосберегающим остеклением. Двери наружные - металлические утепленные. Двери внутренние - деревянные ГОСТ 6629-2002.
Кровля четырехскатная, из металлочерепицы, Деревянные элементы кровли пропитать антисептиком - техническим кремнефтористым аммонием (20% раствором), изделия в местах соприкосновения с кирпичной кладкой и железобетонными конструкциями обработанные антисептической пастой М100.
Для строительных конструкций кровли применены древесина хвойных пород 1-2 сортов с Rmin = 130кг/см² и влажностью не более 20%. Гвозди строительные ГОСТ 4028-63*, гвозди проволочные оцинкованные для кровли ГОСТ 3870-67, шурупы ГОСТ 7798-70*. Вокруг здания отмостка шириной 1000 мм из асфальтобетона толщ. 30 мм, по щебёночному основанию 100 мм.
Все металлоконструкции грунтуются и окрашиваются за 2 раза эмалевыми красками, затем несущие стальные конструкции каркаса защищаются огнезащитным покрытием по металлу марки ВПМ-2.
Все работы, связанные с производством земляных, монолитных бетонных и железобетонных работ, изготовлению, поставке и монтажу сборных железобетонных и бетонных конструкций

металлоконструкций должны выполняться в соответствии с действующими в РК нормативными документами.
Здание – простой прямоугольной формы размером 36 х 10,5 м, без подвала.
Высота помещений до низа плиты перекрытия - 3,0 м.
Фундаменты ленточные железобетонные с армированием.
Толщина наружных кирпичных стен - 600 см.
Толщина внутренних кирпичных стен - 380 см.
Перекрытия – железобетонные плиты перекрытия.
Кровля - 4-х скатная из металлочерепицы.
Лестница - сборная железобетонная.
Плиты перекрытия - сборные из плоских многопустотных железобетонных плит с опиранием на поперечные кирпичные стены.
Подготовительные работы:
До начала работ необходимо: произвести демонтаж заполнения всех проемов оконных и дверных стен и перегородок; перед установкой арматурных сеток снять штукатурный слой, произвести расшивку швов кирпичной кладки на глубину 1,5см; очистить кладку стен от пыли струей воды или сжатого воздуха, просверлить отверстия под анкера, очистить территорию стройки от мусора и грязи.
Состав работ по усилению и реконструкции здания
Железобетонные стяжки 1-го этажа толщиной 100 мм выполнить бетона кл. В25, рабочую арматуру применять класса А – III, в качестве конструктивной (поперечной) арматуры применять арматуру А-I. Замена класса бетона и арматуры не допустима.
Соединение арматуры запроектировано вязальной проволокой. При производстве работ соблюдены толщина защитного слоя бетона и длины анкеровки и перестыковки арматуры. Толщина защитного слоя бетона для рабочей арматуры – не менее 20 мм, не более 50 мм. До начала бетонирования арматура, установленная в проектное положение, принята техническим надзором заказчика с составлением акта на скрытые работы. Указания по производству работ при усилении стен из кирпичной кладки вертикальными сетками в слое высокопрочной штукатурки. При выполнении работ по усилению кирпичной кладки стен существующих зданий выполнены следующие виды работ:
Снята штукатурку с двух сторон стен. В стенах просверлены отверстия под анкера с шагом 600 мм в шахматном порядке;
С двух сторон стен установлены вертикальные сетки усиления кладки;
В местах оперения перемычек проёмы дополнительно усилены с помощью каркасов из арматурных стержней диаметром не менее 16 мм.
Все вертикальные и горизонтальные бетонные поверхности, соприкасающиеся с грунтом, обмазаны двумя слоями холодной битумной мастики, по грунтовке битума.
Все металлоконструкции огрунтованы двумя слоями грунта ФЛ-03К и покрыты двумя слоями эмали ХВ-16 или ХВ-124. Для защиты от гниения все деревянные элементы обработаны антисептиком, с нанесением на поверхность краскопультом.
Планировка помещений и пути эвакуации решены в соответствии с требованиями. Двери открываются по ходу эвакуации из здания. В объекте применены несгораемые и трудносгораемые отделочные материалы. К зданию обеспечен подъезд пожарных машин. Проектом предусмотрен 4 пожарных выхода.
Электропроводка предусматривается скрытой в слое штукатурки. Розетки заземлены. Напряжение питающей сети на вводе 380/220 с глухо заземленной нейтралью. По степени надежности электроснабжения проектируемое здание относится к II категории, 40,7 кВт.
Основными потребителями электроэнергии являются компьютеры, технологическое оборудование, сантехнические устройства и светильники электроосвещения.
В качестве вводного устройства принят щит индивидуального изготовления.
В качестве пусковой аппаратуры принять аппаратура, поставляемая комплектно с оборудование и силовые щиты индивидуального изготовления. Магистральные и распределительные сети выполняются кабелем марки ВВГ по фермам и конструкциям здания в трубах ПВХ и проводом марки ПВ в стальных трубах в подготовке пола.
Во всех помещениях необходимо присоединить открытие проводящие части светильников общего освещения и стационарных электроприемников (электрических щитов,

питающих штепсельные розетки для переносных электрических приборов, рекомендуется предусматривать устройств защитного отключения (УЗО).
На вводе в здание должны быть выполнены системы уравнения потенциалов путем объединения следующих проводящих частей:
a) основной (магистральный) защитный проводник;
b) основной (магистральный) заземляющий проводник или основной заземляющий зажим;
c) стальные трубы коммуникаций здания и между зданиями;
d) металлические части строительных конструкций молния защиты, системы центрального отопления, вентиляции и кондиционирования.
Размещение оборудования ПС
Приборы ПКУ"С-2000М" устанавливаются на первом этаже в комнате для персонала, на высоте 1,6м от уровня пола. Приборы ПКП"Сигнал-20М", "С2000-СП1", УК-ВК и блоки питания к ним устанавливаются около стояков на высоте 0.8-1,5 м от уровня пола. Автоматические дымовые и тепловые пожарные извещатели устанавливаются на потолке помещений. Расстановка извещателей осуществляется согласно СНиП РК 2.02.15 - 2003. Ручные пожарные извещатели устанавливаются на путях эвакуации на высоте 1,5 м от уровня пола. Размещение оборудования автоматической пожарной сигнализации выполнить в соответствии с данным рабочим проектом и рекомендациями технических паспортов заводов изготовителей приборов.
Магистраль RS-485 соединяющую все приборы выполнена кабелем марки КСВВнг 4х4х0,52.
Шлейфы пожарной сигнализации выполнены 4 -х жильным медным кабелем марки КСВВнг сечением жил 0,5мм. Для управления системами дымоудаления и подпора воздуха от приборов "С2000-СП1" и "УК-ВК" прокладываются кабели марки КСВВнг 2х0,9. К сиренам МАЯК-12-КП подводится кабель марки КСВВнг 2х0,9. Шлейфы пожарной сигнализации прокладываются в кабельных каналах, под потолком. Все кабельные соединения выполнены в приборах или клеммных колодках. Все кабельные участки между приборами выполнены цельными кабелями. Основное электропитание аппаратуры системы автоматической пожарной сигнализации и системы оповещения выполняется от общей шины 220 В переменного тока согласно п. 2.65 ПУЭ. Дополнением служит резервирование электропитания ПКП от встроенных аккумуляторов в блоке питания "РИП-12", которые позволяют поддерживать аппаратуру ПС в работоспособном состоянии (при пропадании сетевого напряжения 220 В), в дежурном режиме - не менее 24 часов; в режиме "пожар" - не менее 3 часа.
Прокладка кабелей осуществляется: в запотолочном пространстве в телекоммуникационных лотках (с начала ответвления от лотка в гофратрубе), за гипсокартонной стеной в гофратрубе и в стяжке пола в металлорукаве. Производство отверстий выполняется с помощью шуруповерта и коронки по гипсокартону размером 65 мм. Использование лотков для создания СКС на объекте является одним из стандартных решений. Для построения СКС необходимо проложить большое количество кабелей, которые выходят из рабочих помещений и требуют для прокладки надежный и емкий кабельный канал до телекоммуникационных помещений: коммутационный узел (серверной). Лотки устанавливаются в коммутационном узле и монтируются в операционном зале.
Информационные розетки устанавливаются в напольных лючках, в запотолочном пространстве и на стенах, на высоте от уровня пола, определенной Заказчиком.
Прокладка кабеля соответствует топологии типа "звезда". Телекоммуникационный шкаф применен высотой 12 U - с размерами 600*600 мм.
Шкаф комплектуется системой принудительной вентиляции, комплектами заземления, блоками силовых розеток на 7 гнезд /2к+3/в каждом подключений, монтажными аксессуарами, замковыми механизмами на дверях для предотвращения несанкционированного доступа к оборудованию, а также стационарной полкой с весовой нагрузкой до 50 кг.
Для правильной организации кабельной системы кроссы комплектуется кабельными укладчиками. Шкафы оборудуются заземляющим проводником (по ГОСТ Р50571.22-2000), освещением и 7 служебными электрическими розетками (освещение, питание КИП) с защитным заземлением, подключенным через автоматический выключатель на номинальный ток 16 А.
Заземление шкафа подключается к заземляющему проводу, прокинутому из помещения коммутационный узел.
Кроссовая часть СКС состоит из патч -панелей на 24 порта с разъемами типа RJ-45 5e cat.

Каждый порт информационный розетки патч-панели при монтаже промаркировать в соответствии с информационной розеткой рабочего места и по данному проекту. Маркировка содержит информацию о номере и функциональном назначении порта.
Для соединения информационных линии в этажных коммуникационных шкафах применяются соединительные шнуры с коннекторами типа RJ-45 с обоих сторон.
Шкаф соединен медным гибким проводом и подключены к щиту заземления, который находится в помещении электрощитовая ГРЩ.
В проекте предусмотрена система кабельного телевидения.
В помещении в шкафу устанавливается телевизионный усилитель на выходе, с которого при помощи делителя кабель делится. По одному направлению кабель прокладывается в пятно 2, по двум другим - прокладывается и поднимается по стояку.
Абонентская сеть выполняется кабелем RG-6. По зданию разводка осуществляется в винипластовых трубах 16 – 25 мм. Розетки устанавливаются на высоте Н~0,3 м от уровня пола. Подъем до розеток осуществляется в гофрированных винипластовых трубах д.16 мм.
Отопление
Система отопления здания принята двухтрубной, горизонтальной с нижней разводкой, прокладкой трубопроводов по полу и частично в конструкции пола.
В качестве нагревательных приборов приняты биметаллические радиаторы с регулируемой теплоотдачей, регулировка осуществляется при помощи термостатического вентиля. Теплоноситель вода с параметрами 85-60.
Система отопления трубопроводов после разделительного коллектора регулируется при помощи ручного балансировочного клапана с предварительной настройкой.
Магистральные трубопроводы систем отопления до распределительного коллектора выполняются из водогазопроводных труб по ГОСТ 3262-75 и электросварных труб по ГОСТ 10704-91*. Все остальные трубопроводы и стояки систем отопления, после распределительного коллектора, выполняются из металлопластиковых труб.
Трубопроводы, в местах пересечения перекрытий, внутренних стен и перегородок следует прокладывать в гильзах из негорючих материалов.
Вентиляция
В здании детского сада запроектировано приточно-вытяжная вентиляция с механическим побуждением.
Горячий цех обслуживает система П1 – приточный агрегат.
Раздача воздуха в горячий цех осуществляется через регулируемые решетки.
Из помещений воздух удаляется через жалюзийные нерегулируемые решетки.
Оборудование вытяжных систем расположено в проветриваемом межчердачном пространстве, где расположена венткамера. В межчердачном пространстве все воздуховоды изолированы теплоизоляционными листами в рулонах типа «K-FLEX» толщиной 10мм.
Для помещения моечной вентиляторы установлены в кладовой для овощей. Согласно СН РК 4.02-01-2011 и СП РК 4.02-101-2012 для вытяжной системы из помещения мойки устанавливаются 2 вентилятора. Для стабильной работы этих вентиляторов в моечной необходимо установить датчики. Воздуховоды выполнены из тонколистовой оцинкованной стали. Предусматривается установка огне задерживающих клапанов на воздуховодах при пересечении ими пожарной преграды. В проекте предусматривается централизованное отключение всех вентсистем на случай возникновения пожара. Для трубопроводов и оборудования систем ОВВК необходимо выполнить защитное заземление. Системы приточно-вытяжной вентиляции перед сдачей в эксплуатацию необходимо отрегулировать на проектную производительность.
После окончания монтажа и наладочных работ все проходы трубопроводов и воздуховодов через перегородки и перекрытия заделать несгораемыми материалами, обеспечивающими необходимый предел огнестойки ограждающих конструкций.
В проекте запроектированы следующие системы водопровода и канализации:
- хозяйственно-питьевой водопровод предназначен для подачи воды на производственные и хозяйственно-питьевые нужды столовой, в спальнях, умывальнях и в санитарные узлы. В проекте на вводе водопровода запроектирован водомерный узел. Сеть хозяйственно-питьевого водопровода тупиковая, прокладывается открыто по строительным конструкциям здания и проектируется из стальных водогазопроводных оцинкованных труб по ГОСТ 3265-75 и из

- горячее водоснабжение предусмотрено от водонагревателя, расположенного на каждых этажах, предусматривает подачу горячей воды на хозяйственно-питьевые нужды столовой и санитарные узлы. Перед подачей воды к водоразборной арматуре умывальников и душевых в групповых комнатах на сети устанавливаются терморегуляторы для подачи воды с температурой 37градусов. Трубопровод горячего водоснабжения прокладывается открыто по строительным конструкциям здания и проектируется из полипропиленовых водопроводных труб Ø20-Ø40 мм. Трубопроводы горячего водоснабжения, за исключением подводок к санитарным приборам и технологическому оборудованию, изолируются гибкой трубчатой изоляцией K-FLEX;
- проектируемое здание оборудовано бытовой и производственной канализацией. Бытовая и производственная канализация предусматривает отвод хозяйственно-бытовых и производственных сточных вод в существующую внутриплощадочную сеть канализации. Технологическое оборудование столовой присоединено к производственной канализации с разрывом струи 20 мм до верха приемной воронки. Вентиляция канализационной сети предусматривается через вентиляционные стояки, выводимые на 0,50 м выше кровли. Выпуски канализации из чугунных труб ГОСТ 6242-98. Сети бытовой и производственной канализации предусматриваются из полиэтиленовых труб низкого давления Ø50-110 мм Наружные сети водоснабжения и канализации

На сети водоснабжения устанавливается колодец круглый в плане Д-1.5м из сборных железобетонных элементов с размещением в нем запорной арматуры. Глубина заложения трубопроводов водоснабжения и канализации принята из условия опыта эксплуатации сетей в данном районе. Наружное пожаротушение согласно Технического регламента "Общие требования к пожарной безопасности" приложения 7 при строительном объеме V=2604.70 м³ составляет 10 л/сек.

В местах подключения к существующим сетям водопровода и канализации и при пересечении с существующими подземными коммуникациями производство работ вести вручную в присутствии представителей, в ведении которых находятся сети. Сброс хозяйственно-бытовых сточных вод осуществляется в проектируемый выгреб V= 21,6 м³.

Сети хозяйственно-бытовой канализации приняты из асбестоцементных безнапорных труб Ø150 мм по ГОСТ 1839-80. В процессе эксплуатации, по мере накопления загрязнений, септики подлежат периодической очистке, с вывозом осадка в места, отведенные СЭС. Контроль работы септиков производится ежедневно с визуальной проверкой уровня наполнения. Колодцы на канализационной сети выполнены из сборных железобетонных элементов по тпр 902-09-22.84. В виду невозможности подключения к существующей сети канализации, сброс стоков от объекта запроектирован в выгреб.

Внутриплощадочные тепловые сети

Источником теплоснабжения является отдельно стоящая автономная Блочно-модульная котельная.

В проекте принята подземная прокладка тепловых сетей в непроходных ж/б каналах. Трубопроводы тепловой сети запроектированы из стальных, электросварных труб по ГОСТ 1070491, терма обработанных из стали марки 10 по ГОСТ 1050-88 с техническими требованиями по ГОСТ 10705-80.

Основной теплоизоляционный слой – маты теплоизоляционные из стекловолокна, кашированные бумагой с покрытием алюминиевой фольгой.

Компенсация тепловых удлинений осуществляется за счет углов поворота. Выпуск воздуха осуществляется через краны, установленные в верхних точках теплотрассы. В низших точках предусмотрен спуск воды в дренажные колодцы. Наружные поверхности железобетонных конструкций обмазываются горячим битумом БН – IV за 2 раза.

краткие технические характеристики по особенностям его размещения, по основным материалам и конструкциям, инженерному и технологическому оборудованию

6. На объекте установлено предусмотренное проектом оборудование в количестве согласно актам о его приемке после индивидуального испытания и комплексного опробования;
7. Мероприятия по охране труда, обеспечению взрывобезопасности, пожаробезопасности, охране окружающей природной среды и антисейсмические мероприятия, предусмотренные проектом выполнены;
8. Строительно-монтажные работы осуществлены в сроки:

(*месяц, год)*

окончание работ: сентябрь 2020;

(*месяц, год)*

при продолжительности строительства, месяц: 5

по норме или по проекту организации строительства, _5__месяц:

фактически, __5____ месяц:

9. Примененные строительные материалы, конструкции, оборудование и изделия соответствуют требованиям проекта и государственных нормативов;

10. Исполнительная геодезическая съемка фактического положения подземных инженерных сетей и/или зданий (сооружений) выполнена (обязательное приложение к декларации о соответствии);

11. Наружные инженерные коммуникации (холодное и горячее водоснабжение, канализация, теплоснабжение, газоснабжение, электроснабжение и связь) обеспечивают нормальную эксплуатацию объекта, что подтверждается поставщиками услуг по инженерному и коммунальному обеспечению.

Поставщики услуг по инженерному и коммунальному обеспечению:

_____

12. Шумоизоляция здания соответствует проекту и подтверждается экспертным заключением выдаваемым государственной организацией осуществляющей санитарно-эпидемиологическую экспертизу по результатам лабораторных замеров проведенных аккредитованными испытательными лабораториями (Центрами) (Экспертное заключение прилагается);

13. Обеспечен доступ для маломобильных групп населения, что подтверждается органами социальной защиты населения

фамилия, имя, отчество (при наличии), подпись руководителя, дата Место печати (при наличии)

Подрядчик (генеральный подрядчик) ТОО «Монолит» считает объект: **«Капитальный ремонт детского сада в селе Сарыбастау Райымбекского района Алматинской области»** готовым к приемке в эксплуатацию, гарантирует качество выполненных строительно-монтажных и специальных работ, и принимает на себя обязательство устранять дефекты, возникшие по его вине при строительстве объекта согласно гарантийного срока в соответствии с законодательством Республики Казахстан.

Подрядчик (генеральный подрядчик):

ТОО «Монолит» Директор Шалимбетова С.К.

фамилия, имя, отчество (при наличии) руководителя,

подпись, дата _____

М.П.

Субподрядчик:

ТОО «ПСК Градцентр» Директор Нильдибаев Н.С.

фамилия, имя, отчество (при наличии) руководителя,

подпись, дата _____

М.П.

Субподрядчик:

ТОО «Arch Stroy Invest» Директор Омарханов А.

фамилия, имя, отчество (при наличии) руководителя,

подпись, дата _____

М.П.

пронумеровано и
прошнуровано
на 39 листов

"РАМБЫМЕК АУДАНЫНЫҢ БІЛІМ БӨЛІМІ" МЕМЛЕКЕТТІК МЕКЕМЕСІ
РАМБЫМЕК АУДАНЫ СТН
РЕСПУБЛИКАСЫ АЛМАТЫ ОБЛЫСЫ РАМБЫМЕК АУДАНЫ
ҚАЗАҚСТАН
090000213215

Қазақстан Республикасы Алматы облысы Текелі қаласы
Казахстан Алматинская область город Текели
товарищество с ограниченной ответственностью
"МОНОЛИТ"
жауапкершілігі шектеулі серіктестігі