Приложение 1
к приказу Министра
индустрии и инфраструктурного развития
Республики Казахстан
от 9 августа 2019 года № 632

Утвержден
приказом Министра
по инвестициям и развитию
Республики Казахстан
от 24 апреля 2017 года № 234
форма

Акт приемки объекта в эксплуатацию
« 02 » декабря 2020 года

Заказчик: *ГУ «Отдел строительства акимата города Костанай», 110000 Костанайская обл., г. Костанай, ул. Аль-Фараби, 43 Курмангалиев Н.К*

фамилия, имя, отчество (при наличии) – для физических лиц, наименование организации – для юридических лиц, почтовый индекс, область, город,\ район, населенный пункт, наименование улицы, номер дома/здания (стационарного помещения)

на основании:
Декларации о соответствии от 02.12.2020 г. (прилагается) *., ТОО «Табын2007» генеральный директор Жылкышиев М. Т., г.Алматы, мкр. Мамыр-7, д.13а, кв.5.*

дата декларации, наименование подрядной (генподрядной) организации, фамилия, имя, отчество (при наличии) руководителя, юридический адрес

Заключения о качестве строительно-монтажных работ от 02.12.2020 г. (прилагается) . *ТОО "DS&V" Республика Казахстан.Костанайская область.Алтынсаринский район.с.о им Ильяса Омарова,ул.Набережная 28 эксперт технического надзора Жумекенов Е.Е*

дата заключения, наименование организации, фамилия, имя, отчество (приналичии) экспертов технического надзора, № и дата получения аттестатов

Заключения о соответствии выполненных работ проекту 02. 12. 2020 г.(прилагается) *ТОО «Институт Агропромпроект» Республика Казахстан.Костанайская обл.г.Костанай ,ул.Летунова 84 директор Шилохвостов Д.С.*

дата заключения, наименование организации, фамилия, имя, отчество (приналичии) экспертов авторского надзора, № и дата получения аттестатов

произведя осмотр готовности предъявленного подрядчиком (генеральным подрядчиком) к приемке в эксплуатацию объекта: - *Реконструкция картинг центра под школу бокса, расположенного по адресу: ул. Гашека ¼ в г. Костанай», технически не сложный, уровень ответственности II*

наименование объекта, вид строительства (новое, расширение, реконструкция, техническое перевооружение, модернизация, капитальный ремонт), уровень ответственности, техническая и технологическая сложность объекта

по адресу *Костанайская область, город Костанай, улица* Гашека ¼.

(область, район, населенный пункт, микрорайон, квартал, улица, номер дома (корпуса)

проверив комплектность исполнительной технической документации подтверждает что:
Строительство объекта осуществлено на основании:

Основные исходные данные:
Основание для разработки;

Постановление Акимата города Костаная за №2431 от 08 ноября 2019года о разрешении на реконструкцию картинг-центра в школу бокс;

акт на право землепользования за №3418414 от 22 апреля 2019года. Кадастровый номер: 12-193-027-5938. Общая площадь: 0,39375га.

акт приемки объекта в эксплуатацию от 25 апреля 2019года

2) талона о приеме уведомления о начале или прекращении осуществления деятельности или определенных действий *ГУ «Управление государственного архитектурно-строительного контроля акимата Костанайской области» №KZ50REA00181553 от 30.06.2020 года;*

наименование органа принявшего уведомление, дата выдачи талона

3) проекта (проектно-сметной документации) *«ТОО «Институт Агропромпроект»*

наименование проектной организации, номер проекта

утвержденного(й) *приказом ГУ «Отдел строительтсва акимата города Костаная»*

наименование организации утвердившей (переутвердившей) проект и дата утверждения

2. Строительно-монт ажные работы осуществлены в сроки:

начало рабо т *июль 2020 года*;

месяц, год

окончание работ *ноябрь 2020 года*;

месяц, год

при продолжительности строительства, месяц:

по норме или по проекту организации строительства *4 (четыре)* месяца;

фактически *5 (пять)* месяца;

3. Объект (комплекс) имеет следующие основные технико-экономические показатели (мощность, производительность, производственная площадь, протяженность, вместимость, объем, пропускная способность, провозная способность, число рабочих мест и тому подобное, заполняется по всем объектам (кроме жилых домов) в единицах измерения соответственно целевой продукции или основным видам услуг):

Мощность, производительность и так далее	Единица измерения	По проекту		Фактически	
		общая (с учетом ранее принятых)	в том числе пускового комплекса или очереди	общая (с учетом ранее принятых)	в том числе пускового комплекса или очереди
Протяженность водопроводной сети	м	74,3		74,3	
Протяженность канализационной сети	м	330,6		330,6	
Протяженность теплосети (в двухтрубном исполнении)					
Протяженность газопровода					
Длина газопровода					
Общая длина кабелей электроснабжения	м	55		55	

Выпуск продукции (оказания услуг), предусмотренной проектом в объеме, соответствующем нормам освоения проектных мощностей в начальный период

факт начала выпуска продукции с указанием объема

Основные технико-экономические показатели по рабочему проекту :

Показатели	Единица измерения	заявленные	Утвержденны
Общая площадь земельного участка	га		0,39375
Площадь твердых покрытий	м2		1096,0
Площадь озеленения	м2		1267,4
Прочие покрытия (бордюрные камни)	м2	-	49,6

Площадь застройки	м2	1488,9	1524,5
Общая площадь здания	м2	2950,6	2950,6

Полезная площадь здания	м2		1524,5
Строительный объем	М3	20100	20100
Этажность	этаж	2	2
Расчетная тепловая мощность котельной	кВт		415
Расход тепла на отопление	Вт		142990
Расход тепла на вентиляцию	Вт		218420
Расход на горячее водоснабжение	Вт		53560
Суммарный расход тепла	Вт		419970
Протяженность наружного водопровода: труба ПЭ 100 SDR21 d=90*4.3мм	м		74,3
Протяженность наружных сетей канализаций: Труба ПЭ 100 SDR21 d=90*4.3мм по ГОСТ 18599-2001 (напорный участок после КНС)	м		30
труба ПЭ 100 SDR41 d=180*4.4мм по ГОСТ 18599-2001 (участок трубопровода прокладываемый в футляре)	м		30
труба Корсис ПРО DN/OD 160 SN8	м		330,6
Категория электроснабжения			I.II
Напряжение	кВ		6/0,4
Коэффицент мощности			0,93
Расчетная мощность	кВт		46
Видеорегистратор	шт		1
Уличная камера видеонаблюдение	шт		5
Купольная камера видеонаблюдения	шт		4
Телефонный аппарат GSM	шт		3
Прибор пожарной сигнализаций Верс ПК 24П	шт		1
Извещатель пожарный тепловой ИП 103-5/1-А3	шт		24
Извещатель пожарный дымавой ИП 212-41М	шт		60
Извещатель пожарный ручной ИПР-3СУ	шт		13
Оповещатель звукавой Маяк 12-3	шт		23

4. Технологические и архитектурно-строительные решения по объекту характеризуются следующими данными: Школа бокса двухкомплектная, состоит из двух учебно-тренировочных спортивных залов, одна из которых универсальная, где при проведении отборочных соревнований предусмотрено размещение шарнирно-складывающиеся трибуны на 105 зрительских мест.

Пропускная способность зальных помещений рассчитана на 60 человек в смену.

Тренажерная техника и тренировочные снаряды в зальных помещениях установлены с учетом рабочих зон (свободные зоны). Зона индивидуальной силовой подготовки в универсальном зале принято размерами 18х6м в плане высотой 6м.

В учебно-тренировочном зале, в цокольном этаже, установлены три боксерских ринга (без помоста) с боевой зоной 5х5м, размещены учебно-тренировочные снаряды (боксерские мешки, груши, подушки, шведские стенки и пр.)

В универсальном зале на первом этаже, установлены два ринга на помосте с боевой зоной 6,1х6,1м на которых можно проводить отборочные соревнования воспитанников школы для их участия в областных, республиканских и международных соревнованиях. В зоне силовой подготовки универсального зала предусмотрено установка спортивных тренажеров.

Во время проведения отборочных соревнований в универсальном зале, вокруг ринга, устанавливают столы для боковых судей, информаторов, хронометристов, медиков.

Для посетителей в вестибюльной зоне предусмотрено гардеробная и буфет на 24 места из расчета одно посадочное место на 6 человек суммарной пропускной способности занимающихся и посетителей. Буфет предполагает работу с учетом получения готовой продукции из центральных заготовочных предприятий и из торговой сети.

Для учеников школы имеются соответствующие гардеробные, душевые, санузлы, а так же помещения с комплектацией инфракрасным оборудованием.

Есть медицинский и массажный кабинеты, оснащенные соответствующей мебелью и оборудованием.

Для тренерского состава устроены помещения тренеров с душевыми, на втором этаже предусмотрено методический кабинет.

Предусмотрены помещения для технического персонала, инвентарные, электрощитовая, вентиляционная камера.

краткие технические характеристики по особенностям его размещения, по основным материалам и конструкциям, инженерному и технологическому оборудованию

5. На объекте установлено предусмотренное проектом оборудование в количестве согласно актам о его приемке после индивидуального испытания и комплексного опробования;

6. Наружные инженерные коммуникации (холодное и горячее водоснабжение, канализация, теплоснабжение, газоснабжение, электроснабжение и связь) обеспечивают нормальную эксплуатацию объекта (здания, сооружения, помещения) и приняты городскими эксплуатационными организациями;

7. Сметная стоимость по утвержденному проекту (проектно-сметной документации):
всего *267 182 271 тенге*,
в том числе строительно-монтажных работ: *184 342 950 тенге*
оборудования, инструмента и инвентаря: *82 839 320 тенге,*

8. Сметная стоимость основных фондов, принимаемых в эксплуатацию *258 363 213 ,19 тысяч тенге*, в том числе:
стоимость строительно-монтажных работ *240 464 043, 90 тенге*; в том числе :-
стоимость оборудования, инструмента и инвентаря *74 555 388 тенге, прочие:*
17 899 169, 29 тенге.

9. Объект построен в соответствии с утвержденным проектом (проектно-сметной документацией) и требованиями государственных нормативных документов в области архитектуры, градостроительства и строительства.

РЕШИЛ: *«Строительство - Реконструкцию картинг центра под школу бокса, расположенного по адресу: ул. Гашека ¼ в г. Костанай»,» принять в эксплуатацию.*

наименование объекта (комплекса)

Заказчик *Руководитель Курмангалиев Н. К.*

фамилия, имя, отчество (при наличии), подпись руководителя Место печати (при наличии)

Технический надзор *директор Кусаинов А.К.*

фамилия, имя, отчество (при наличии), подпись эксперта Место печати (при наличии)

Авторский надзор *директор Шилохвостов Д.С.*

фамилия, имя, отчество (при наличии), подпись эксперта Место печати (при наличии)

Подрядчик (генеральный подрядчик) *генеральный директор Жылкышиев М.Т.*

фамилия, имя, отчество (при наличии), подпись руководителя Место печати (при наличии)

Приложение 13
к акту приемки объекта
в эксплуатацию
форма

Технические характеристики объекта
(сети, водоводы, коллекторы и тому подобное)

№ п/п	Наименование	Единицы измерения	Количество, протяженность	Приме-чание
1	2	3	4	5
Водопровод				
1	Водоводы (общая протяженность)	м	-	
	1) из стальных труб	м	-	
	2) из чугунных труб	м	-	
	3) из асбестоцементных труб	м	-	
	4) из железобетонных труб	м	-	
	5)	м	-	
2	Распределительная сеть (общая протяженность)	м	-	
	1) из стальных труб	м	-	
	2) из чугунных труб	м	-	
	3) из асбестоцементных труб	м	-	
	4) из полиэтиленовых труб	м	-	
	5)	м	-	
3	Прочие устройства			
	Смотровой колодец	шт	-	
	Задвижка d-	шт	-	
	" d-	шт	-	
	" d-	шт	-	
	Вентили d-	шт	-	
	" d-	шт	-	
	" d-	шт	-	
	Кран d-	шт	-	
	" d-	шт	-	
	" d-	шт	-	
	Гидрант	шт	1	
	Водопроводный ввод	шт	1	
	Водоразборная колонка	шт	-	
	Стальной футляр	шт	2	
	Питьевой фонтанчик	шт	-	

Канализация				
1	Коллекторы (общая протяженность)	м	-	
	1) из керамических труб	м	-	
	2) из чугунных труб	м	-	
	3) из бетонных труб	м	-	
	4) из асбестоцементных труб	м	-	
	5) из железобетонных труб	м	-	
	6) из полиэтиленовых труб	м	-	
	7) из полимерных труб	м		
2	Канализационная сеть (общая протяженность)	м	330,6	
	1) из керамических труб	м	-	
	2) из чугунных труб	м	-	
	3) из бетонных труб	м	-	
	4) из асбестоцементных труб	м	-	
	5) из железобетонных труб	м	-	
	6)из полиэтиленовых двух слоеным проф.стенкой (Корсис)Dn-160	м	330.6	
3	Прочие устройства			
	Смотровой колодец	шт	15	ø1500мм – 13шт; ø2000мм – 1 шт;
	Выпуск	шт	1	

Горизонтальный разрез колодца	Вертикальный разрез колодца
Масштаб 1:100	Масштаб 1:200

План колодца 4,5

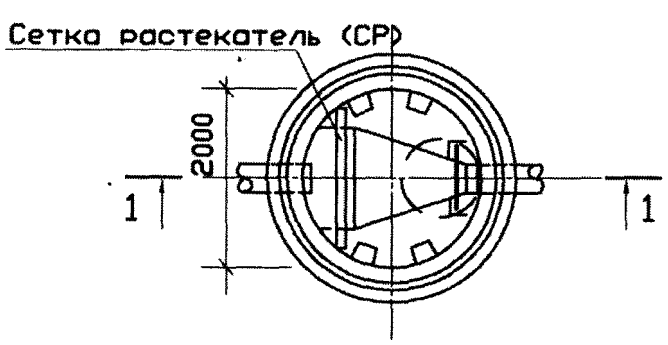

Разрез 1-1

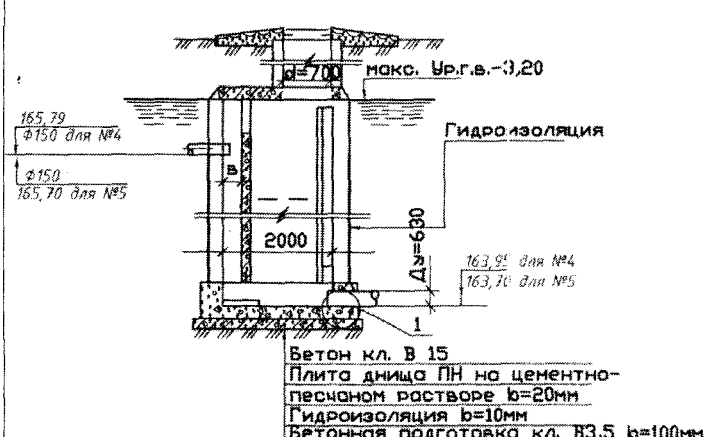

Спецификация

№ п/п	Наименование	Марка	Материал	Диаметр (мм) (размеры)	Количество	Примечан
1	Труба полиэтиленовая ПЭ100 SDR 21 90*4,3 питьевая	ГОСТ 18599-2001	полиэтилен	900	74,3	-
2	Трубы полимерные со структурированной стенкой КОРСИС	ГОСТ ТУ 2248-001-73011750-2005	полимер	160	330,6	-
3	Колодец канализационный из сборных ж/б элементов Ø1500	Тип.пр. ГОСТ 8020-90	железобетон	1500	12 шт	-
4	Колодец водопроводный из сборных ж/б элементов 1500-Ø2000	Тип.пр. ГОСТ8020-90	железобетон	1500-2000	3 шт	-
5	Люк чугунной	Л (А-30)	Полимерпесчаная композиция	1000	15шт	-
6	Асфальтовая отмастка колодцев	Тип. пр. 901-9-11.84	асфальт	-	22,56 $м^2$	-
7	Врезка Ø400 в строящийся колодец	-	-	-	-	-
8	Врезка Ø400 в существующую сеть водопровода	-	-	400	1 шт	-
9	Пересечение с сущ. теплотрассой	-	-	-	-	-
10	Пересечение с электрокабелем	-	-	-	-	-
11	Пересечение с кабелем связи	-	-	-	2 шт	футляр
12	Пересечение с сущ. водопроводом:	-	-	-	2 шт	футляр
13	Т руба стальная электросварная для изг.футляра d 377х4,5 (футляр)	ГОСТ 10704-91	Стальная труба	377	30 м	ГНБ
14	Т руба стальная электросварная для изг.футляра d 273х4,5 (футляр)	ГОСТ 10704-91	Стальная труба	273	28 м	ГНБ

Заказчик *Руководитель Курмангалиев Н. К.*

фамилия, имя, отчество (при наличии), подпись руководителя Место печати (при наличии)

Авторский надзор *директор Шилохвостов Д.С.*

фамилия, имя, отчество (при наличии), подпись эксперта Место печати (при наличии)

Профиль В1

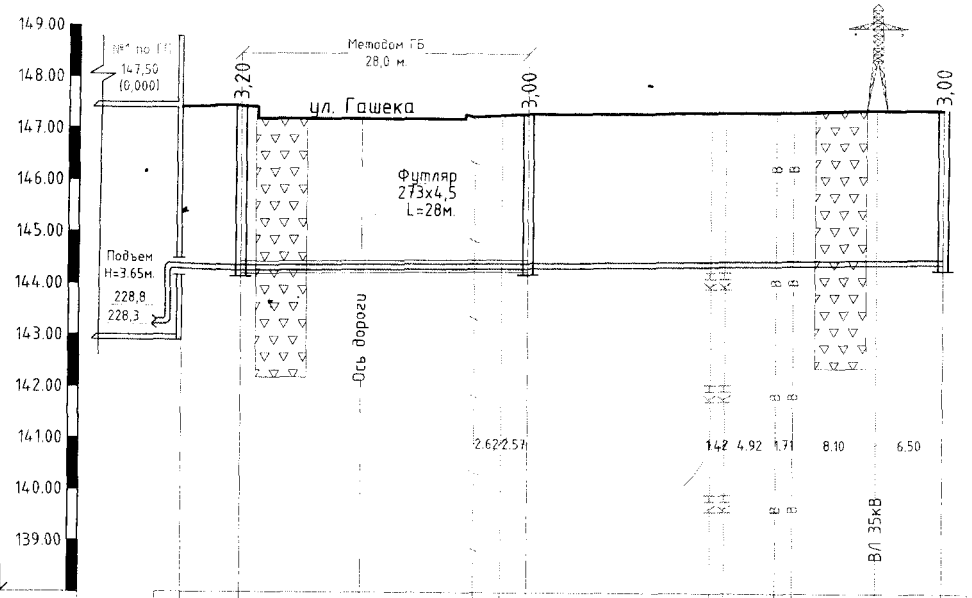

М 1:500 по горизонтали
М 1:100 по вертикали

138,00

Отметка низа или лотка трубы	144,30	144,24	144,26	144,27 / 144,27	144,28	144,30 / 144,30	144,32 / 144,33	144,36 / 144,38
Проектная отметка земли								
Натурная отметка земли	147,40	147,44	147,41	147,22 / 147,26	147,28	147,32 / 147,32	147,33 / 147,33	147,38 / 147,38
Обозначение трубы и тип изоляции	Труба ПЭ 100 SDR 21 - Ф90х4,3 "питьевая" по ГОСТ 18599-2001							
Основание	Подготовленное, песок толщиной 10 см.							
Уклон / Длина	10,0 / 5,8	1,4			2,4 / 28,0			40,5
Расстояние	5,80		28,00			40,50		
Номер колодца, точки, угла поворота	3 ПГ-1			2				3

Разрез сечения траншеи

1-1

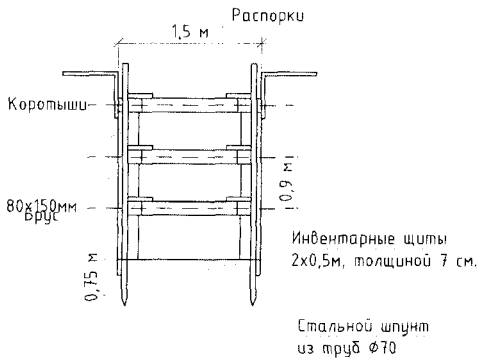

Условные обозначения грунтов:

Насыпной грунт перелопаченный почвенный слой, супесь, щебень, битый кирпич.

Песок средней крупности, зелено-вато-серый, маловлажный, сред-ней плотности, с прослойками крупных и пылеватых песков и суглинка, мощностью до 2-6см.

Согласовано: АС — Кухтин; ОВ — Шилохвостов; ЭОМ — Лебедев; 2019

Взам. инв. № | Подпись и дата | Инв. № подл.

Изм.	Кол.	Лист	№док.	Подп.	Дата
ГИП		Ногин			2019
Архитектор		Кухтин			2019
Проверил		Ногин			2019
Исполнил		Сакимов			2019
Н.Контроль		Солопова			2019

18-19-ВК

Реконструкция картинг центра под школу бокса расположенного по ул. Гашека 1/4, в г. Костанае

Наружные сети водопровода и канализации

Стадия	Лист	Листов
РП	4	

Профиль В1. Разрезы сечения траншеи.

Агропромпроект г. Костанай

Позиция	Наименование и техническая характеристика	Тип, марка, обозначение документа, опросного листа	Код продукции	Поставщик	Единица измерения	Количество	Масса единицы кг	Примечания
1	2	3	4	5	6	7	8	9
	В1							
1	Труба полиэтиленовая ПЭ100 SDR21 -90х4,3 "питьевая"	ГОСТ 18599-2001	6	ТОО Степногорский трубный завод	м	74,3		
2	Арматура водопроводной сети	-	-		-	-		см. лист НВК-5
3	Упор бетонный вертикальный УН-29 V бетона = 0,15	с.3.001-1-3	796		шт.	1		
4	Врезка в сущ. сеть водопровода Ф400мм.				шт.	1		
5	Трубы стальные электросварные для изготовления футляра Ф273х4,5	ГОСТ 10704-91	6	ТОО "Степногорский трубный завод"	м.	28		Методом ГБ
6	Изоляция футляра битумом за 2 раза				$м^2$	25.72		
7	Колодцы из сборного железобетона Ф2000	ГОСТ 8020-90	796		шт.	1		См. лист НВК-8
8	Колодцы из сборного железобетона Ф1500	ГОСТ 8020-90	796		шт.	2		См. лист НВК-8
	К1							
1	Труба полиэтиленовая с двухслойной профилированной стенкой "КОРСИС" DN-160; SN 8 с муфтами и уплотнительными кольцами	ТУ 2248 - 001-73011750 - 2005	6	ТОО Степногорский трубный завод "Арыстан"	м	330,60		
2	Труба полиэтиленовая ПЭ100 SDR 41 - Ф180х4,4 "техническая"	ГОСТ 18599-2001	6	ТОО Степногорский трубный завод	м	30,00		В футляре под дорогой
3	Труба полиэтиленовая ПЭ100 SDR 21 -90х4.3 "техническая"	ГОСТ 18599-2001	6	ТОО Степногорский трубный завод	м	30,00		
4	Колодцы из сборного железобетона Ф1500	ГОСТ 8020-90	796		шт.	12		См. лист НВК-8
5	Устройство перепадной части колодца				шт.	3		См. лист НВК-9
6	Отмостка вокруг колодцев - 0,5м				$м^2$	22,56		
7	Врезка в сущ. сеть канализации Ф250мм.				шт.	1		
	КНС производительностью Q=1,5 м.куб/час и напором H=10м.			ТОО "Промводсервис"	шт.	1		см. КНС.ТХ
	Трубы стальные электросварные для изготовления футляра Ф377х4,5	ГОСТ 10704-91	6	ТОО "Степногорский трубный завод"	м.	30		Методом ГБ
	Изоляция футляра битумом за 2 раза				$м^2$	35.53		

Взам. инв. №

Подпись и дата

Инв. № подл.

Изм.	Кол.	Лист	№док.	Подп.	Дата
ГИП		Ногин			2019
Архитектор		Кухтин			2019
Проверил		Ногин			2019
Исполнил		Ткач			2019
Н.Контроль		Солопова			2019

18-19-ВК

Реконструкция картинг центра под школу бокса расположенного по ул. Гашека 1/4, в г. Костанае

Наружные сети водопровода и канализации

Стадия	Лист	Листов
РП	1	1

Спецификация оборудования материалов и изделий

Агропромпроект г. Костанай

Техническая характеристика объекта
Электроснабжение
(линий электропередач)

№	Наименование	Ед.изм	Количество протяженность	примечание
1	Воздушное ЛЭП низкого напряжение	Километр(далее)	0,39	
2	Воздушное ЛЭП Высокого напряжение 10кВ	км		
3	Кабельное ЛЭП низкого напряжение	метр		
4	Кабельное ЛЭП высокого напряжение	км		
5	Опоры:			
	1)металлические	штук(далее)		
	2)деревянные с деревянными приставками	шт		
	3)деревянные с железобетонными приставками	шт		
	4)железобетонные	шт	6	
	5)тросовые подвесы	шт		
6	Провода			
	1)медные	Км		
	2) алюминиевые	Км	0.39	
	3)сталеалюминевые	Км		
7	Кронштейны для светильников			
	1)Железобетонные	шт		
	2)металические	шт		
8	Арматура уличного освещения:			
	1)светильники с лампами накаливания	шт		
	2)светильники с ртутными лампами	шт		
	3)светильники со светодиодными лампами	шт		
9	Контуры заземление	шт	1	
	Устройства грозозащиты	шт	1	
10	Дорожные покрытия кабельных сетей:	шт		

	1)асфальтобетонные	М2		
	2)булыжные	М2		
	3)тротуары	М2		

Заказчик *Руководитель Курмангалиев Н. К.*

фамилия, имя, отчество (при наличии), подпись руководителя Место печати (при наличии

Авторский надзор *директор Шилохвостов Д.С.*

фамилия, имя, отчество (при наличии), подпись эксперта Место печати (при наличии)

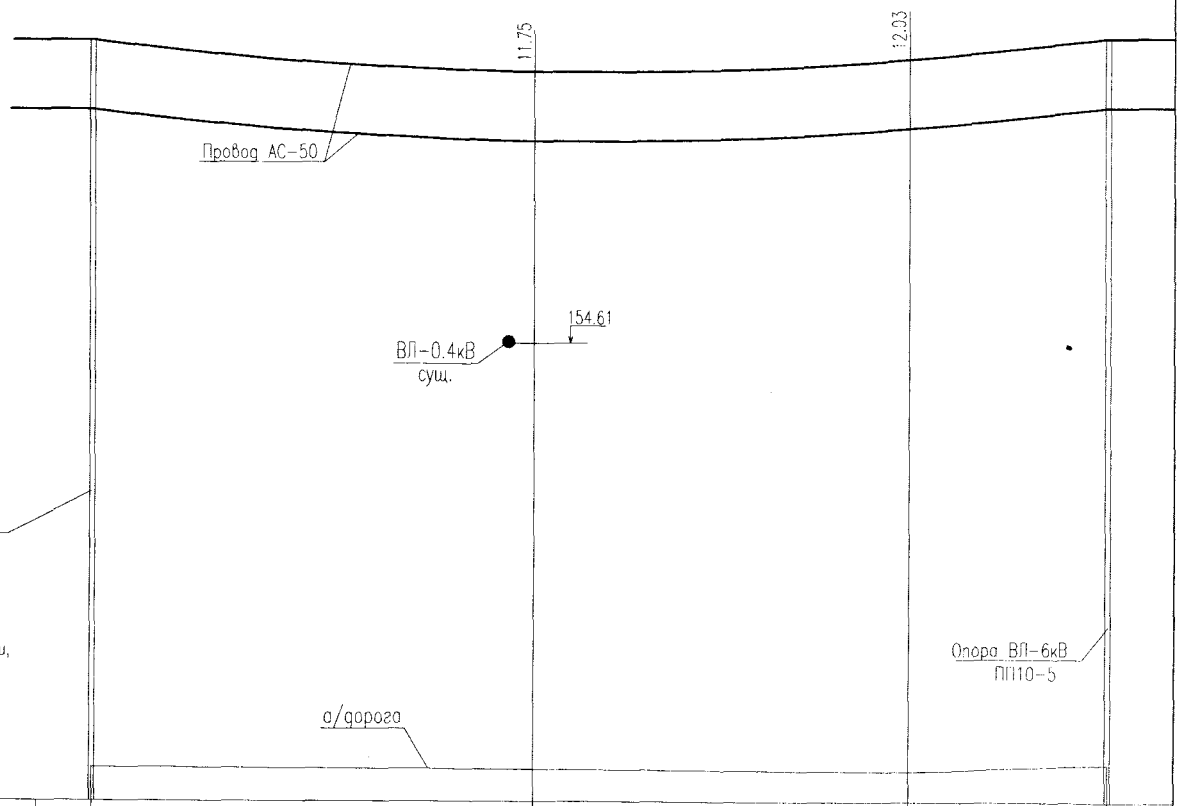

М 1:200 по горизонтали,
М 1:100 по вертикали

Отметка низа провода	158.94	158.97	159.17	159.61	
Проектная отметка земли	146.64	146.61	146.57	146.71	
Натурная отметка земли	146.64	146.61	146.57	146.71	
Обозначение провода	Провод сталеалюминиевый АС-50 (ВЛ-6кВ)				
Расстояние		16.43	14.1	7.47	
Номер опоры	N3				N4

Изм.	К.уч.	Лист	Nдок	Подп.	Дата
ГИП		Ногин Е.			12.19
Н.контроль		Солопова			12.19
Проверил		Солопова			12.19
Исполн.		Лебедев			12.19

18-19 ЭС

Реконструкция картинг центра под школу бокса расположенного по ул. Гашека 1/4, в г. Костанае

Школа бокса

Стадия	Лист	Листов
РП	7	

Профиль пересечения ВЛ-6кВ над автодорогой (ул. Гашека)

Агропромпроект г.Костанай

Взам. инв N | Подп. и дата | Инв N подл.

Формат А3

Позиция	Наименование и техническая характеристика	Тип, марка, обозначение документа, опросного листа	Код оборудования, изделия, материала	Поставщик	Единица измерения	Количество	Масса единицы кг	Примечание
	Кабельная линия 0.4 кВ							
	1.Кабель сеч. 4х50 мм^2	АВБбШв-1.0		Казцентрэлектропровод, г. Караганда	м	55		
	2.Кабель сеч. 4х2.5 мм^2	АВБбШв-1.0		—"—	м	104		
	3.Муфта внутренней установки на напряжение до 1 кВ	rek-1КНТ-4-50/150-ВЛ-М		—"—	шт	2		
	4.Сигнальная лента "Осторожно кабель"	ЛСЭ-300		—"—	м	49		
	Комплектные трансформаторные подстанции							
	1.Комплектная трансформаторная подстанция 6/0.4 кВ	Опросный лист ЭС-3		Трансформаторный завод, г.Кентау	к-т	1		
	с трансформатором мощн. 100 кВА							
	Фундаменты							
	1.Фундамент под КТПГ	см. лист АС-1-1			шт	1		
	Заземление КТПГ							
	1.Заземлитель горизонтальный-сталь круглая Ø 12 мм	ГОСТ 2590-2006		Металлургический комбинат, г.Караганда	м	76		
	2.Сталь угловая 32х4 мм L=5м	ГОСТ 8509-93		—"—	шт	8		
	Ограждение КТПГ							
	1.Ограждение из профильных труб, с металлическими стойками О-1	8501-0602-0303 УСН РК 8.02-03-2018			м	13,5		
	2.Калитка из профильных труб, с металлическими стойками К-1	8501-0605-0601 УСН РК 8.02-03-2018			шт	1		

Взам. инв N

Подп. и дата

Инв N подл.

Изм.	Кол.уч.	Лист	Nдок	Подп.	Дата
ГИП		Ногин Е.			12.19
Н.контроль		Солопова			12.19
Проверил		Солопова			12.19
Исполн.		Лебедев			12.19

18-19 ЭС.СО

Реконструкция картинг центра под школу бокса расположенного по ул. Гашека 1/4, в г. Костанае

Школа бокса

Стадия	Лист	Листов
РП	1	4

Спецификация оборудования, изделий и материалов

Агропромпроект г.Костанай

Инв N подл.	Подп. и дата	Взам. инв N

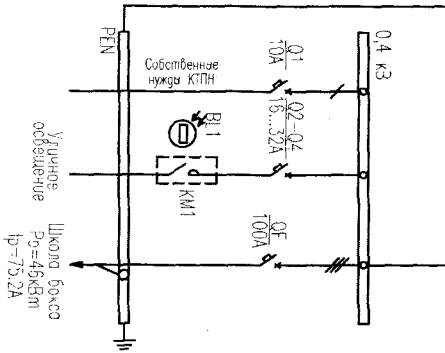

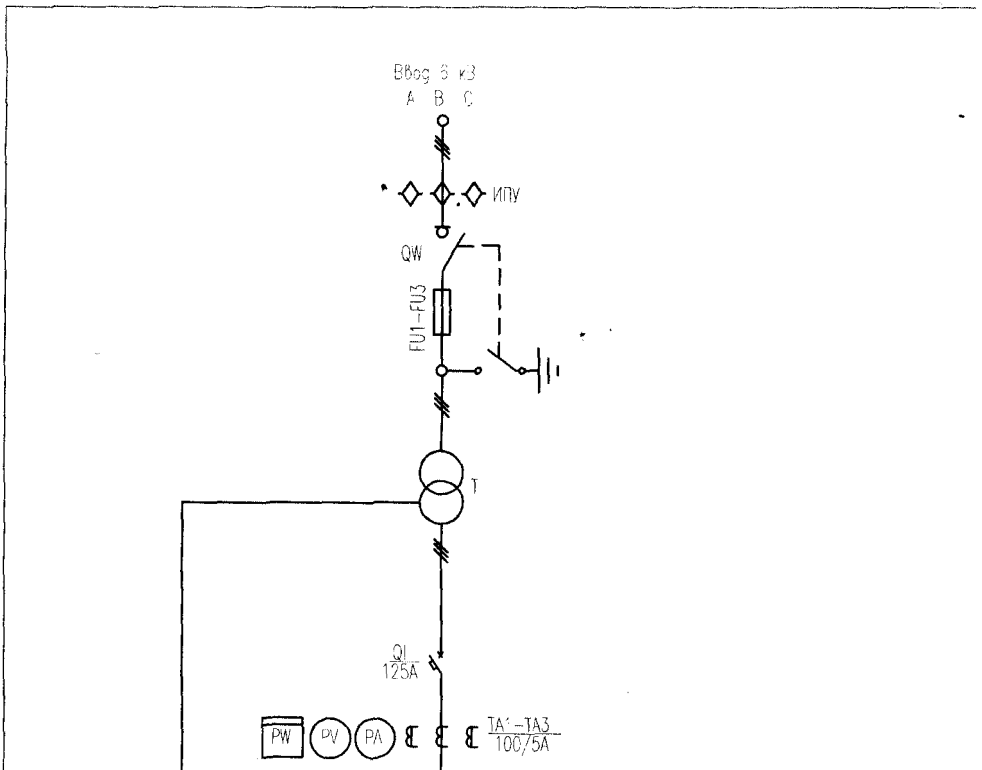
Ввод 3 кВ
A B C
ИПУ
QW
FU1-FU3
T
Q1
125A
PW
PV
PA
TA1-TA3
100/5A

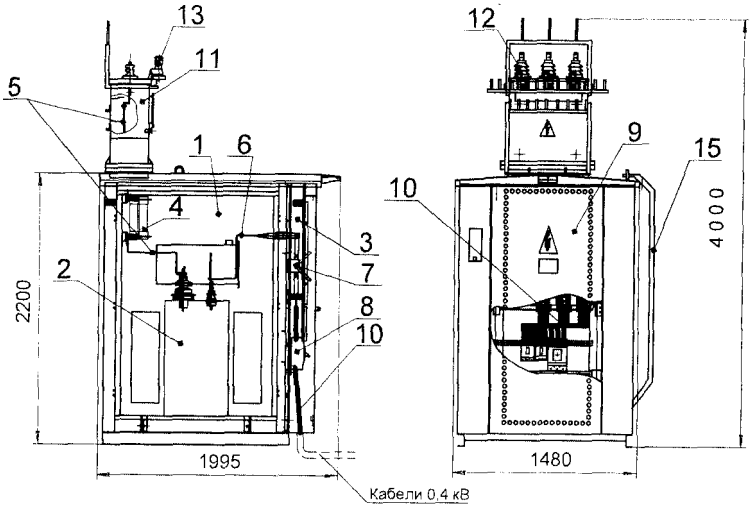

Габаритные размеры КТПГ-6/0,4кВ-100кВА ХЛ1 (с отсеком УВН)

1 - отсек силового трансформатора, 2 - силовой трансформатор, 3 - шкаф РУНН-0,4кВ, 4 - предохранители ПКТ, 5 - шина 6кВ, 6 - шина 0,4кВ, 7 - рубильник вводной, 8 - автоматический выключатель отходящей линии, 9 - двери шкафа РУНН, 10 - кабель 0,4кВ, 11 - шкаф ввода ВН, 12 - изолятор ИПУ-6/630, 13-разрядник РВО-6, 14-шкаф ввода НН, 15 - лестница

N	Обозначение	Наименование	Кол.(шт.)
1	ИПУ	Изоляторы ИПУ-6/630 ХЛ1	3
2	QW	Выкл. нагрузки ВНА-6/630 с розеткой под предохранитель ПКТ	1
3	FU1-FU3	Предохранитель ПКТ 101-6-20А	3
4	T	Силовой трансформатор ТМ-6/0,4кВ-100кВА	1
5	TA1-TA3	Трансформатор тока 100/5А	3
6	PA	Амперметр 100/5А	1
7	PV	Вольтметр 0.500В с переключателем	1
8	PW	Счетчик САР4У-3721 ТХ 3х220/380В 5-7А "Дала"	1
9	Q1	Автоматический выключатель ВА51-35 125А	1
10	QF	Автоматический выключатель ЗА51-35 100А	1
11	Q1-Q4	Автоматический выключатель ВА96-29	4
12	KM	Магнитный пускатель	1
13	BL	Датчик фотореле	1

						18-19 ЭС		
Изм.	К.уч.	Лист	Nдок.	Подп.	Дата	Реконструкция картинг центра под школу бокса расположенного по ул. Гашека 1/4, в г. Костанае		
ГИП		Ногин Е.			12.19	Школа бокса	Стадия	Лист	Листов
Н.контроль		Солопова			12.19		РП	4	
Проверил		Солопова			12.19				
Исполн.		Лебедев			12.19	Однолинейная схема и габаритные размеры КТПГ-6/0.4кВ-100кВА	Агропромпроект г.Костанай		

Схема привязки

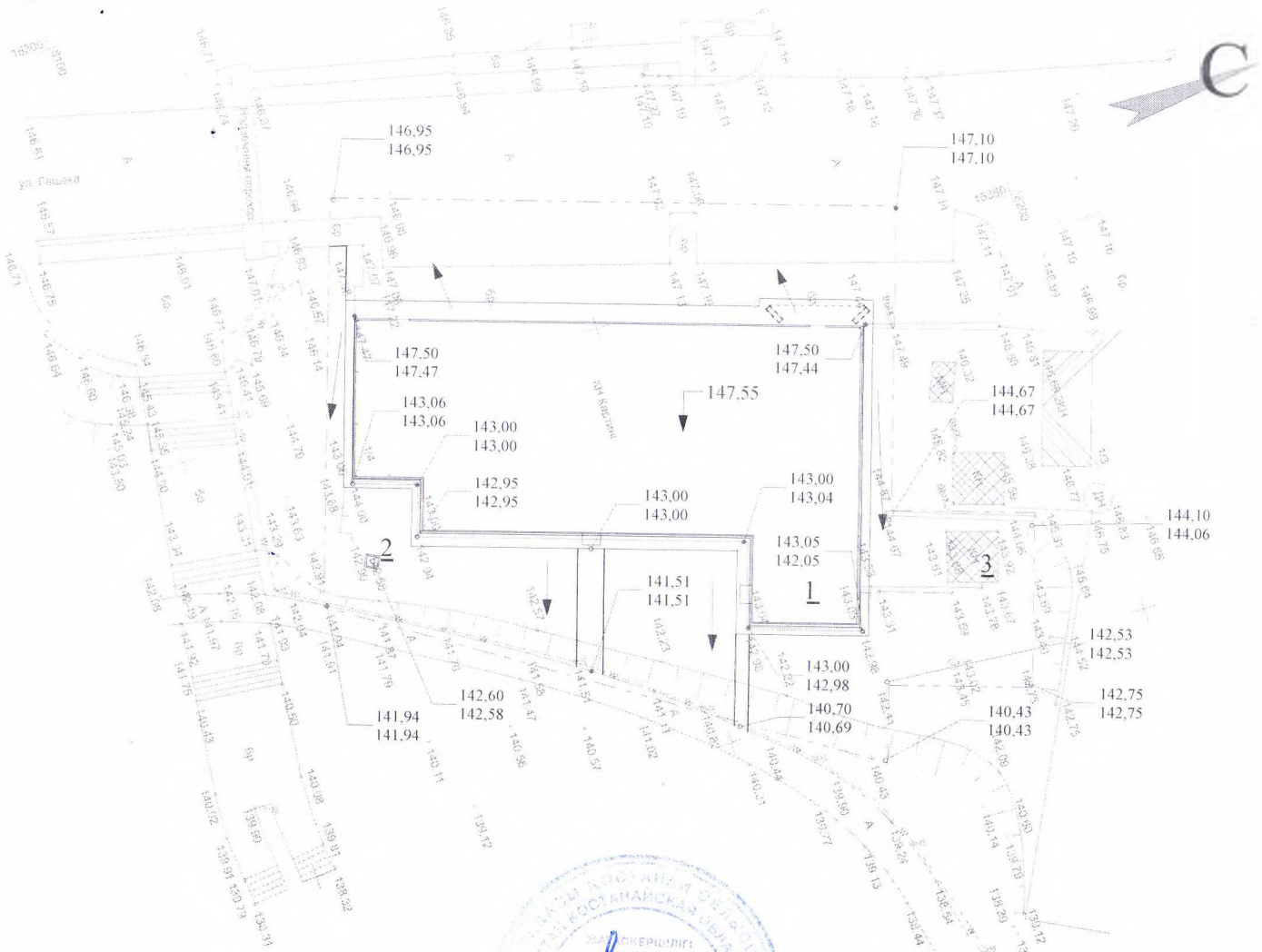

Авторский надзор : Шилохвостов Д.С

Фамилия,имя,отечества (при его наличии) подпись руководителя место печати (при наличии)

Технические характеристики объекта

(многоквартирные жилые дома, промышленные, торговые объекты и тому подобное)

Наименование (многоквартирный жилой дом, промышленные, торговые объекты и т.п.)	Общие сведения									
	Количество этажей (этаж)	Количество мест	Количество помещений, комнат	площадь застройки (м2)	объем здания (м3)	общая площадь (м2)	Жилая площадь (м2)	площадь нежилых помещений (м2)	площадь парковочных мест (м2)	Площадь балкона, лоджии (м2)
1	2	3	4	5	6	7	8	9	10	11
Школа бокса	2	60		1524,5	20100	2950,6	-	-	-	-

продолжение таблицы

Описание конструктивных элементов			Вид отопления	Благоустройство				
фундамент	стены	кровля		электроснабжение	водоснабжение	горячее водоснабжение	канализация	газоснабжение
12	13	14	15	16	17	18	19	20
монолитная ж.б. плита толщ. 500 мм	сэндвич-панели поэлементной сборки толщ. 150 мм. Стены цокольного этажа - из блоков ФБС по ГОСТ 13579, облицованные проф.листом с утеплением	сэндвич-панель поэлементной сборки, покрытая проф. листом, толщ. 150мм	Источник теплоснабжения - отдельно стоящая автономная котельная на газообразном топливе,	Электроснабжение школы бокса выполняется на основании технических условий N4658-12-Ф от 27.11.2019г., выданных ТОО "ЭПК-Форфайт". Источником электроснабжения служит проектируемая КТПГ-6/0.4кВ мощностью 100кВА, запитанная от ВЛ-6кВ "КЖБИ-ТП-94 N2"	от существующих сетей водоснабжения. Согласно ТУ №4181 от 26.11.2019г. выданных ГКП "Костанай Су" г.Костанай.	от теплового пункта	Сброс сточных вод запроектирован в существующие городские сети канализации Ø200 мм. Для отвода сточных вод из здания школы бокса проектом предусмотрена канали	-

							зацион ная насосн ая станци я	

Распределение площади					
№		В отдельных квартирах	В помещениях коридорного типа	В общежитиях	В гостиницах
1	Количество жилых квартир	-	-	-	-
2	Количество жилых комнат	-	-	-	-
3	Общая площадь (м2)	-	-	-	-
4	Жилая площадь (м2)	-	-	-	-

продолжение таблицы

Из общего числа площади				Распределение квартир по числу комнат				
В мансардах	В подвалах	В цокольных этажах	В бараках	1 - комнатные	2 - комнатные	3 - комнатные	4 - комнатные	5 - комнатные
-	-	-	-	-	-	-	-	-

Нежилые помещения							
Площадь (м2)	Жилая площадь в нежилых помещениях	Торговая	Промышленно-производственных зданий и сооружений	Складская	Бытового обслуживания	Гаражи	Организаций и учреждений управления, научных, банковских, общественных и т.п.
1	2	3	4	5	6	7	8
Основная	-	-	-	-	-	-	-
Вспомогательная	-	-	-	-	-	-	-

продолжение таблицы

Общественного питания	Учреждений образования	Транспортных зданий и сооружений	Здравоохранения, лечебного назначения	Физкультуры и спорта	Учреждений культуры и искусства	Сооружений инженерных сетей	Прочие	Всего
9	10	11	12	13	14	15	16	17
-		-	-					

Перечень документов, прилагаемых к техническим характеристикам объекта:

1. Поэтажные планы

План на отм -4,50

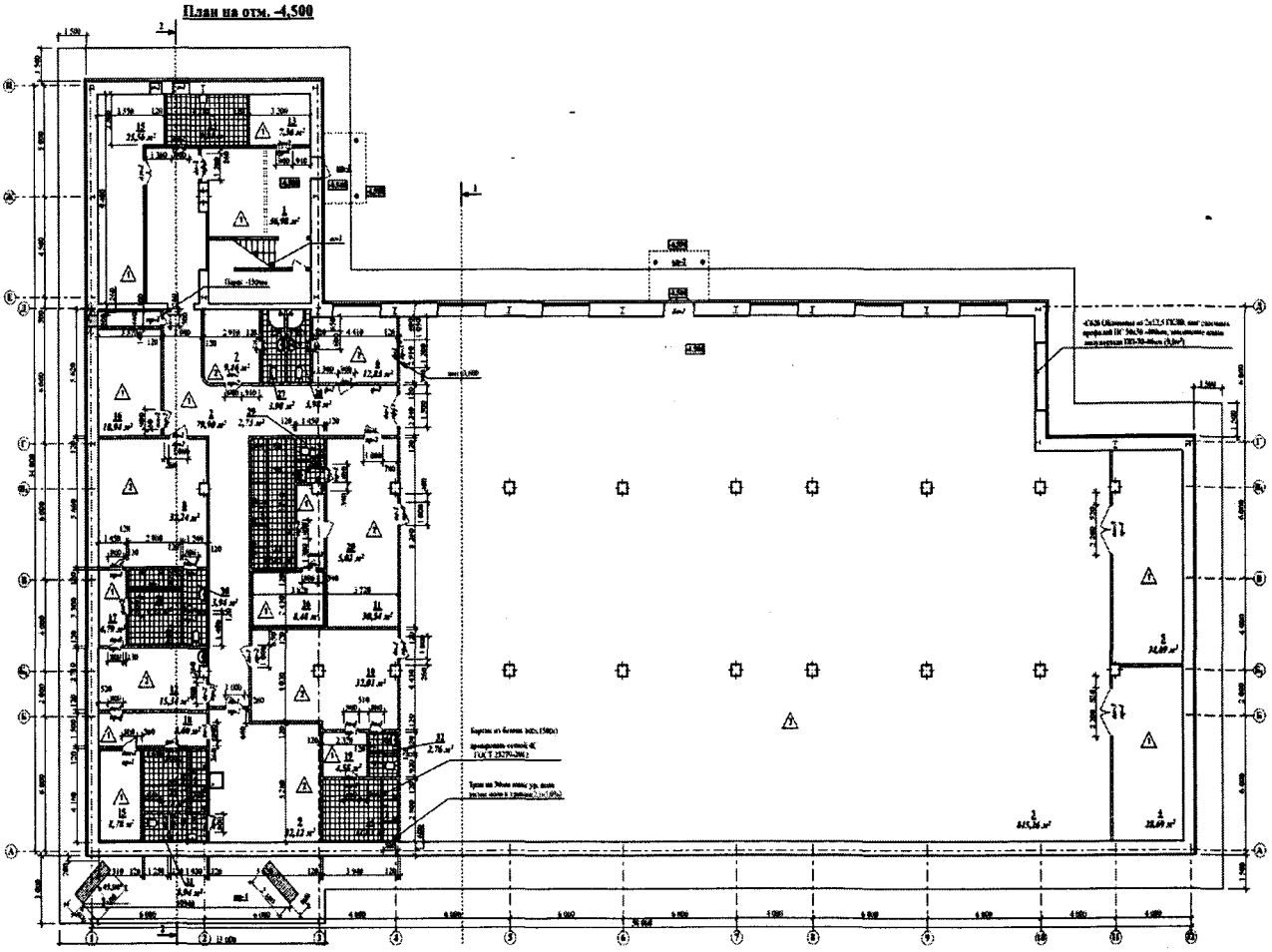

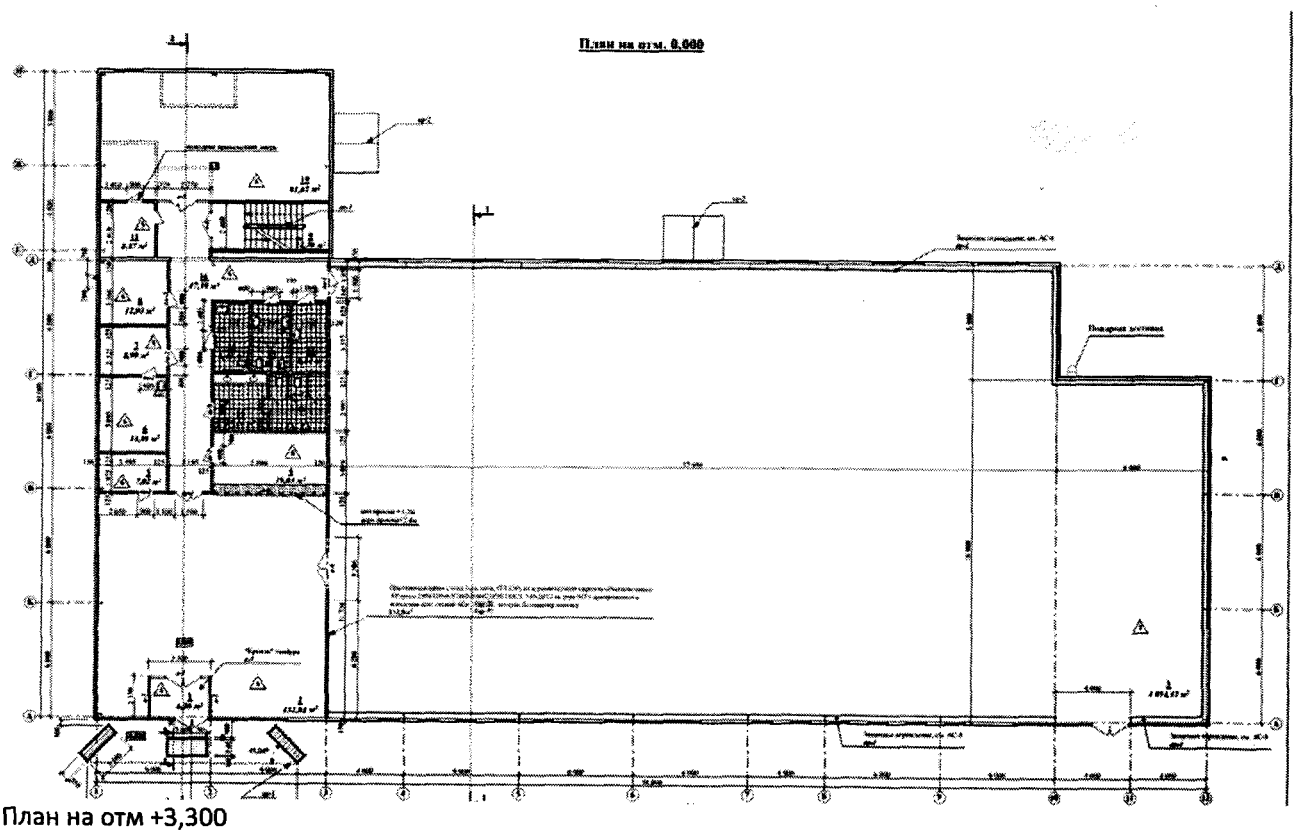

План на отм +3,300

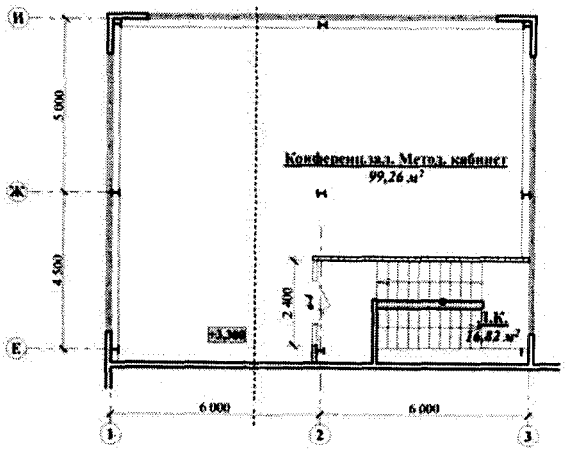

2. Экспликация к поэтажным планам :

На отм -4500

N по плану	Наименование	Площадь м²
1	Лестничная клетка	36,98
2	Коридор	79,90
3	Спорт.зал	776,78
4	Снарядная	59,43
5	Снарядная	71,84
6	Тренерская	12,83
7	Тренерская	9,46
8	Раздевальная	32,24
9	Раздевальная	32,12
10	Раздевальная	32,01
11	Раздевальная	30,54
12	Массажный кабинет	15,34
13	Электрощитовая	7,36
14	Инвентарная	9,54
15	Узел ввода	25,56
16	Вент. камера	18,94
17	Тамбур-шлюз	4,79
18	Тамбур-шлюз	8,60
19	Тамбур-шлюз	4,55
20	Тамбур-шлюз	5,02
21	Душевая	12,95
22	Душевая	9,24
23	Душевая	9,24
24	Душевая	11,03
25	Инфракрасная кабина	8,78
26	Инфракрасная кабина	8,48
27	Сан.узел	3,98
28	Сан.узел	3,98
29	Сан.узел	2,73
30	Сан.узел	3,94
31	Сан.узел	3,94
32	Сан.узел	2,76

На отм 0,000

N по плану	Наименование	Площадь м²
1	Тамбур	6,36
2	Вестибюль	132,84
3	Спорт.зал	1054,32
4	Гардероб	19,03
5	Комната тех.персонала	7,02
6	Мед. кабинет	13,89
7	Ожидальная	8,99
8	Вент. камера	12,03
9	Лестничная клетка	14,36
10	Буфет	81,62
11	Подсобная буфета	8,47
12	Инвентарная	6,44
13	Женский с.у	7,06
14	с.у. для МГН	6,41
15	Мужской с.у.	17,16
16	Коридор	47,39

На отм3,300

N по плану	Наименование	Площадь м²
1	Конференционный зал	99,26
2	Лестничная клетка	16,82

Экспликация земельного участка (м2)

Общая площадь земельного участка	Застроенная площадь			Незастроенная площадь		
	всего	под основными строениями	под прочими постройками и сооружениями	асфальтовые покрытия	прочие замощения	грунт
1	2	3	4	5	6	7
0,39375 га		1524,5 м2		41,5	331,2	182

продолжение таблицы

Незастроенная площадь (м2)									
оборудованные площадки				зеленые насаждения					
всего	спортивные	детские	хозяйственные	всего	в том числе				
					газон с деревьями	плодовый сад	газоны, цветочные клумбы	ого род	прочие
8	9	10	11	12	13	14	15	16	17
					1267,4				

Экспликация к плану объекта							
Этаж	Номер помещения, квартиры	Номера частей помещения, квартиры	Назначение частей помещения, квартиры	Площадь по внутреннему обмеру (м2), в том числе			
				Общая	Полезная	Жилая	Нежилая
1	2	3	4	5	6	7	8
-	-	-	-	-	-	-	-

продолжение таблицы

Площадь по внутреннему обмеру (м2), в том числе								
В отдельных квартирах	В общежитиях	В гостиницах	Торговая	Промышленно – производственных зданий и сооружений	Складская	Учреждений образования	Предприятий бытового обслуживания	Организаций и учреждений управления, научных, банковских, общественных и т.п.
9	10	11	12	13	14	15	16	17
-	-	-	-	-	-		-	-

продолжение таблицы

Площадь по внутреннему обмеру (м2), в том числе							
Предприятий общественного питания	Организации здравоохранения	Физкультурно - спортивная	Учреждений культуры и искусства	Транспортных зданий и сооружений	Сооружений инженерных сетей	Гаражей	Прочие
18	19	20	21	22	23	24	25
-	-	2950,6	-	-	-	-	-

Техническое описание конструктивных элементов основного строения (АБК)		
№ п/п	Наименование конструктивных элементов	Описание конструктивных элементов (материал, отделка и т.д.)
1	2	3
1	Фундамент	
2	1) наружные и внутренние капитальные стены	Наружные стены - сэндвич-панели поэлементной сборки толщ. 150 мм. Стены цокольного этажа - из блоков ФБС по ГОСТ 13579, облицованные проф.листом с утеплением Внутренние - сэндвич-панели поэлементной сборки толщ. 150 мм
	2) перегородки	кирпичные
3	Перекрытия чердачное	сборные ж.б. пустотные плиты

	междуэтажное	
4	Крыша	бесчердачная, 1-но скатная, с неорганизованным водостоком
5	Полы 1-го этажа	керамическая плитка, линолеум
	последующих этажей	
6	Проемы окна	ПВХ профили с двух-камерными стеклопакетами
	двери	Двери внутренние - металлические, наружные утепленные . Витражи и входные группы - из алюминиевого профиля, ГОСТ 21519-2003
7	Отделочные работы внутренние	
	наружные	
8	Горячее водоснабжение	от теплового пункта.
9	Водопровод	от существующих сетей хозяйственно-питьевого водопровода.
10	Канализация	хозяйственно-бытовая система канализация Из здания сточные воды отводятся посредством выпусков К1-1 диаметром 110 мм в проектируемую наружную сеть канализации.
11	Электроосвещение	
12	Отопление газовое	-
13	печное газовое	-
14	от ТЭЦ	-
15	От АГВ	-
16	от индивидуальной отопительной установки на газе	+
17	на твердом топливе	-
18	от районной котельной на газе	-
	на твердом топливе	-
	Разные работы	-8 часов в сутки

Техническое описание служебных построек	
Показатели	Наименование служебных построек
Площадь (м2)	
Высота строения (м)	
Объем строения (м 3)	
Фундамент	
Стены	
Каркас	
Кровля	
Полы	
Окна	
Двери	
Внутренняя отделка	

Наружная отделка	
Печи	

Техническое описание служебных построек)	
Показатели	Наименование служебных построек
Площадь (м2)	
Высота строения (м)	
Объем строения (м 3)	
Фундамент	
Стены	
Каркас	
Крыша	
Полы	
Окна	
Двери	
Внутренняя отделка	
Наружная отделка	
Печи	

Техническое описание внутридворовых сооружений						
Наименование сооружений	Размер в метрах				Объем (м3)	Материал
	длина	ширина	площадь	высота или глубина		
1	2	3	4	5	6	7
-	-	-	-	-	-	-

Техническое описание отдельных частей строения (подвалов, полуподвалов, мезонинов, мансард)							
Наименование и назначение отдельных частей строения	Заглубление спланированной поверхности земли до пола подвала	Описание элементов					
		Стены	Перекрытия	Полы	Внутренняя отделка	Крыша	Дополнительные устройства
1	2	3	4	5	6	7	8
-	-	-	-	-	-	-	-

Техническое описание нежилых пристроек к основному строению		
Наименование конструктивных элементов		Техническое описание конструктивных элементов
1		2
Фундамент		-
Стены и перегородки		-
Крыша		-
Полы		-
Перекрытия		-

Проемы	Окна	-
	Двери	-
Отделочные работы	Внутренние	-
	Наружные	-
Разные работы		-
Итого:		-
Фундамент		-
Стены и перегородки		-
Крыша		-
Полы		-
Перекрытия		-
Проемы	Окна	-
	Двери	-
Отделочные работы	Внутренние	-
	Наружные	-
Разные работы		-
Итого:		-
Фундамент		-
Стены и перегородки		-
Крыша		-
Полы		-
Перекрытия		-
Проемы	Окна	-
	Двери	-
Отделочные работы	Внутренние	-
	Наружные	-
Разные работы		-
Итого:		-

Исчисление площадей и объемов основной и отдельных частей строения (подвалов, полуподвалов, мезонинов, мансард, крыш, пристроек и т.п.)

Наименование частей строения и пристроек	Формула для подсчета площадей по наружному обмеру	Площадь (м2)	Высота (м)	Объем (м3)	Наименование частей строения и пристроек	Формула для подсчета площадей по наружному обмеру	Площадь (м2)	Высота (м)	Объем (м3)
1	2	3	4	5	6	7	8	9	10
-	-	-	-	-	-	-	-	-	-

Заказчик Государственное учреждение "Отдел строительства акимата города Костаная"

руководитель Курмангалиев Н.

Фамилия, имя, отчество (при наличии), подпись руководителя

Место печати (при наличии)

Автроский надзор ТОО «Институт «Агропромпроект»

Директор Шилохвостов Денис Сергеевич

Фамилия, имя, отчество (при наличии), подпись руководителя

Место печати (при наличии

Заказчик : **ГУ "Отдел строительства акимата города Костаная" Костанайская область г.Костанай БИН 060140015369, Проспект АЛЬ-ФАРАБИ, 43 тел: 54-58-50** **Форма 2-В**

(полное наименование, бизнес идентификационный номер или индивидуальный идентификационный номер, адрес, данные о средствах связи)

Подрядчик : **ТОО "Табын 2007" Костанайская область г.Костанай БИН 070740010976, улица Гоголя, 110,3 тел: 8(705) 425-13-64**

(полное наименование, бизнес идентификационный номер или индивидуальный идентификационный номер, адрес, данные о средствах связи)

Стройка : **Реконструкция картинг центра под школу бокса расположенного по ул. Гашека 1/ 4 в г.Костанае**

(наименование, адрес)

Объект : **Реконструкция картинг центра под школу бокса расположенного по ул. Гашека 1/ 4 в г.Костанае**

(наименование)

Договор подряда (контракт) **№ 263** от **16.06.2020 года**

Акт приемки выполненных работ №1
за август 2020 года
на Общестроительные работы

Составлен (а) в текущих ценах 2 квартала 2020 года

№ п/п	№ позиции по смете	Шифр норм, код ресурса	Наименование работ и затрат	Единица измерения	Количество	Стоимость единицы, тенге: Всего / зарплата рабочих-строителей	Стоимость единицы, тенге: эксплуатация машин / зарплата машинистов	Общая стоимость, тенге: Всего / зарплата рабочих-строителей	Общая стоимость, тенге: эксплуатация машин / зарплата машинистов	Общая стоимость, тенге: материалы / оборудование, мебель, инвентарь	Накладные расходы, тенге / Сметная прибыль, тенге	Всего стоимость с НР и СП, тенге
1	2	3	4	5	6	7	8	9	10	11	12	13
			Раздел: 1. Перегородки (АС 4-6)									
1	1	Е12-050101-0301	Перегородки кирпичные. Разборка на отдельные кирпичи		43	1789,43	199,52	76945	8579	0	52024	139287
				м2 перегородок		1589,91	90,45	68366	3889		10318	
2	2	Е11-80401-305 Изм. и доп. вып. 9 т.ч.п.3.12 к=1,15; к=1,25	Перегородки неармированные толщиной в 1/2 кирпича. Кладка при высоте этажа до 4 м		822	1890,15	312,57	1553705	256929	8842	1250611	3028693
			м2 перегородок (за вычетом проемов)			1566,83	69,15	1287933	56842		224348	
3	3	С121-020401-2810	Раствор готовый кладочный тяжелый цементно-известковый марки М75 ГОСТ 28013-98		18,906	16024		302950		302950		327186
				м3							24236	
4	4	С121-030101-0103	Кирпич керамический одинарный рядовой полнотелый марки М100, размерами 250 мм х 120 мм х 65 мм ГОСТ 530-2012		41,4288	54239		2247057		2247057		2426821
				1000 шт.							179765	
5	5	Е11-070503-0110	Перемычки, масса до 0,3 т. Укладка		39	466,22	255,6	18183	9968	1461	10632	31120
			шт. сборных конструкций			173,16	57,88	6753	2257		2305	
6	6	С121-040105-9901	Перемычки из тяжелого бетона класса В15 ГОСТ 948-2016		0,781	83948		65563		65563		70808
				м3							5245	
7	7	Е11-100402-702 Изм. и доп. вып. 18	Перегородки с одинарным металлическим каркасом с двухслойной обшивкой с двух сторон гипсокартонными листами. Общая толщина перегородки 100-150 мм. С одним дверным проемом. Устройство		464	2902,21	55,78	1346627	25881	500431	747837	2262020
			м2 перегородок (за вычетом проемов)			1767,92	22,88	820315	10614		167557	
8	8	С122-030201-0106	Листы гипсокартонные обычные ГКЛ толщиной 14(16) мм СТ РК EN 520-2012		1470,475	502		738178		738178		797233
				м2							59054	
9	9	С122-030201-0205	Листы гипсокартонные влагостойкие ГКЛВ толщиной 12,5(16) мм СТ РК EN 520-2012		612,885	671		411246		411246		444146
				м2							32900	
10	10	С121-110102-0103	Плиты теплоизоляционные из базальтовой минеральной ваты на синтетическом связующем марки П 75-80		19,1168	16357		312693		312693		337709
				м3							25015	
			Перегородка противопожарная (АС-5)									
11		Е11-100402-0702 Изм. и доп. вып. 18	Перегородки с одинарным металлическим каркасом с двухслойной обшивкой с двух сторон гипсокартонными листами. Общая толщина перегородки 100-150 мм. С одним дверным проемом. Устройство		132	2243,73	55,78	296172	7363	55444	212747	549632
			м2 перегородок (за вычетом проемов)			1767,92	22,88	233365	3020		40714	
12		С122-030201-0106	Листы гипсокартонные обычные ГКЛ толщиной 14(16) мм СТ РК EN 520-2012		148,17	502		74381		74381		80332
				м2							5951	

					7		9	10	11	12	13	
13		С122-030201-0305	Листы гипсокартонные с повышенной сопротивляем[illegible] воздействию открытого пламени ГКЛО толщиной 12,5 мм СТ РК Е[illegible]-2012		296,34	681		201808		201808		217952
				м2							16145	
14		С121-060902-1401	Профиль направляющий ПН для гипсокартона, оцинкованный, размерами 28 мм х 27 мм, толщиной стали от 0,4 до 0,45 мм СТ РК 2621-2015		400	92		36800		36800		39744
				м							2944	
15		С121-060902-1503	Профиль стоечный ПС для гипсокартона, оцинкованный, размерами 100 мм х 50 мм, толщиной стали от 0,4 до 0,45 мм СТ РК 2621-2015		246	235		57810		57810		62435
				м							4625	
16		С121-060902-1602	Профиль потолочный ПП для гипсокартона, оцинкованный, размерами 60 мм х 27 мм, толщиной стали от 0,5 мм до 0,55 мм СТ РК 2621-2015		720	163		117360		117360		126749
				м							9389	
17		С121-110102-0103	Плиты теплоизоляционные из базальтовой минеральной ваты на синтетическом связующем марки П 75-80		5,4384	16357		88956		88956		96072
				м3							7116	
			Итого по разделу: 1. Перегородки (АС 4-6)									11037939
			Раздел: 2. Кровля									
18	12	Е11-120101-1201	Кровли. Ограждение перилами		66	101,36	23,99	6690	1583	461	4664	12262
				м ограждения		70,39	6,42	4646	424		908	
19	13	С121-060510-0101	Площадки посадочные, мостики, кронштейны, маршевые лестницы, пожарные щиты переходных площадок, ограждении		0,3069	699866		214789		214789		231972
				т							17183	
20	14	Е11-130301-1406 Изм. и доп. вып. 18 К=2	Поверхности металлические огрунтованные. Окраска эмалями ПФ-115		8,9001	157,51	3,44	1402	31	902	327	1867
				м2		52,7	0,54	469	5		138	
21	15	С122-040705-0404	Эмаль пентафталевая ПФ-115 ГОСТ 6465-76		0,000801	492321		394		394		426
				т							32	
22	16	Е11-120101-1201	Кровли. Ограждение перилами /снегодержатель/		123	101,36	23,99	12467	2951	859	8692	22852
				м ограждения		70,39	6,42	8658	790		1693	
23	17	С121-100102-0114	Планка снегодержателя для кровли, из оцинкованной стали с защитным покрытием ГОСТ 14918-80		123	609		74907		74907		80900
				м							5993	
24	18	Е12-080101-1802 Изм. и доп. вып. 16	Покрытия мелкие и обделки из листовой стали. Устройство настенных желобов		133	339,66	2,86	45175	381	13668	22548	73142
				м		234,03	1,44	31126	191		5418	
25	19	С121-100302-0201	Желоб водосточный металлический оцинкованный с полимерным покрытием круглого сечения диаметром 185 мм		133	1608		213864		213864		230973
				м							17109	
26	20	С121-100302-0207	Держатель желоба водосточного круглого сечения металлический оцинкованный с полимерным покрытием диаметром 185 мм		154	916		141064		141064		152349
				шт.							11285	
27	21	Е12-080101-1901	Трубы водосточные. Навеска с подмостей		174	677,09	0,12	117814	21	35729	59087	191053
				м труб		471,64	0	82065	0		14152	
28	22	С121-100302-0202	Труба водосточная металлическая оцинкованная с полимерным покрытием круглого сечения диаметром 150 мм		174	2129		370446		370446		400082
				м							29636	
29	23	С121-100302-0203	Колено трубы водосточной металлическое оцинкованное с полимерным покрытием круглого сечения диаметром 150 мм		75	1518		113850		113850		122958
				шт.							9108	
30	24	С121-100302-0204	Воронка выпускная металлическая оцинкованная с полимерным покрытием круглого сечения диаметром 150 мм		19	3989		75791		75791		81854
				шт.							6063	
31	25	С121-100302-0209	Заглушка желоба водосточного круглого сечения металлическая оцинкованная с полимерным покрытием диаметром 185 мм		12	343		4116		4116		4445
				шт.							329	
32	26	С121-100302-0208	Держатель трубы водосточной круглого сечения металлический оцинкованный с полимерным покрытием диаметром 150 мм		93	907		84351		84351		91099
				шт.							6748	
			Итого по разделу: 2. Кровля									1698234
			Раздел: 3. Ограждение радиаторов (АС-8)									

Работ

								9	10	11	12	13
33	27	Е11-090305-0401 Изм. и доп. вып. 16	Ограждения защитные оборудования. Монтаж		4,18704	105286,8	1570,	440840	6575	2185	299540	799610
				т конструкций		103194,5	486,38	432079	2036		59230	
34	28	С121-060510-0101	Площадки посадочные, мостики, кронштейны, маршевые лестницы, пожарные щиты переходных площадок, ограждения		4,18704	699866		2930367		2930367		3164796
				т							234429	
35	29	Е11-130301-1406 Изм. и доп. вып. 18 К=2	Поверхности металлические огрунтованные. Окраска эмалями ПФ-115		121,42416	157,51	3,44	19126	418	12309	4460	25473
				м2		52,7	0,54	6399	65		1887	
36	30	С122-040705-0404	Эмаль пентафталевая ПФ-115 ГОСТ 6465-76		0,0109282	492321		5380		5380		5811
				т							430	
37	31	Е11-100102-0601 Изм. и доп. вып. 16	Стены каркасные. Обшивка досками обшивки		167,31	2067,81	15,41	345965	2578	273665	63885	442638
				м2 обшивки стен (за вычетом проемов)		416,72	7,54	69722	1261		32788	
38	32	Е11-100501-0401 Изм. и доп. вып. 8	Доски подоконные из ПВХ. Установка в стенах каменных толщиной до 0,51 м		108	283,6	5	30629	540	4320	23432	58385
				м		238,6	2,47	25769	267		4325	
39	33	С121-090205-0104	Доски подоконные из ПВХ профилей не ламинированные шириной 300 мм ГОСТ 23166-99		108	1387		149796		149796		161780
				м							11984	
			Итого по разделу: 3. Ограждение радиаторов (АС-8)									4658493
			Раздел: 4. Утепление поколя									
40	34	Е11-460401-0801	Основания бетонные под полы на гравии. Разборка		11,3	16234,84	6709,94	183454	75822	0	119285	326957
				м3		9524,9	3041,96	107631	34374		24219	
41	35	С341-310104-0501	Мусор строительный. Погрузка		18,08	97		1754				1894
				т							140	
42	36	С341-020103-1005	Перевозка строительных грузов самосвалами вне карьеров. Грузоподъемность 20 т. Класс груза 1. Расстояние перевозки 5 км		18,08	118		2133				2304
				т							171	
43	37	Е11-010205-0301	Грунты 1 группы. Разработка вручную в траншеях глубиной до 2 м без креплений с откосами		204,5	1283,84	0	262545	0	0	189033	487704
				м3 грунта		1283,84	0	262545	0		36126	
44	38	Е11-010102-0307	Грунты 1 группы. Разработка с погрузкой на автомобили-самосвалы экскаваторами с ковшом вместимостью 0,65 м3		204,5	168,21	160,58	34398	32838	17	7676	45440
				м3 грунта		7,54	44,59	1543	9119		3366	
45	39	С341-020103-1005	Перевозка строительных грузов самосвалами вне карьеров. Грузоподъемность 20 т. Класс груза 1. Расстояние перевозки 5 км		327,2	118		38610				41698
				т							3089	
46	40	Е11-260201-0301 К=0,6	Демонтаж утеплителя/ Покрытия и перекрытия. Изоляция изделиями из волокнистых и зернистых материалов насухо		20,45	9146,27	1014,48	187041	20746	0	133915	346633
				м3 изоляции		8131,79	484,56	166295	9909		25677	
47	41	Е11-110101-0102	Грунт. Уплотнение щебнем		124,3	247,71	31,99	30790	3976	17604	10041	44098
				м2 площади уплотнения		74,09	11,84	9210	1472		3267	
48	42	Е11-060101-0119 Изм. и доп. вып. 16	Фундаменты ленточные бетонные. Устройство		6,8	21756,28	1353,03	147943	9201	116728	21930	183462
				м3		3237,36	396,58	22014	2085		13590	
	42.1	2102-0101-0303	Бетон тяжелый класса В7,5, F50, W4 ГОСТ 7473-2010	м3	6,902	15712				108444,22		
49	43	Е11-60401-102 Изм. и доп. вып. 16	Стены подвалов и подпорные стены железобетонные высотой до 3 м, толщиной до 300 мм. Устройство		23,2	16451,7	2558,85	381679	59365	78289	234193	665142
				м3		10518,3	574,59	244025	13330		49270	
50	44	С121-020101-0303	Бетон тяжелый класса В7,5, F50, W4 ГОСТ 7473-2010		23,548	15712		369986		369986		399585
				м3							29599	
51	45	С121-050309-0301	Сетки арматурные сварные из арматурной проволоки В-1, Вр1 диаметром от 3 до 5 мм ГОСТ 23279-2012		0,715	306489		219140		219140		236671
				т							17531	
52	46	Е11-080101-0307 Изм. и доп. вып. 9	Стены, фундаменты. Гидроизоляция боковая обмазочная битумная в 2 слоя по выровненной поверхности бутовой кладки, кирпичу, бетону		232	876,19	19,96	203277	4630	133479	61188	285622
				м2 поверхности		280,9	2,69	65169	625		21157	
	46.1	2110-0501-1404	Мастика морозостойкая битумно-масляная МБ-50 ГОСТ 30693-2000	кг	556,8	223				124166,4		
53	47	Е11-260201-0501 Изм. и доп. вып. 16	Поверхности стен и колонн прямоугольных, холодные. Изоляция изделиями из пенопласта на битуме		23,2	37169,32	1262,64	862328	29293	254677	447621	1414746
				м3 изоляции		24929,24	457,64	578358	10617		104796	
	47.1	2113-0104-1101	Битум нефтяной кровельный, марка БНМ 55/60	т	1,624	111797				181558,33		
54	48	С121-110401-0304	Плиты из экструзионного пенополистирола плотностью от 40 кг/м3 до 44 кг/м3 без антипирена ГОСТ 32310-2012		22,736	35777		813426		813426		878500
				м3							65074	

1	2	3	4	5	6	7	8	9	10	11	12	13
55	49	E11-010104-0402	Траншеи и котлованы. Засыпка бульдозерами мощностью [illegible] кВт (80 л с) при перемещении грунта до 5 м. Группа грунтов 2		143,15	35,37	35,37	5063	5063	0	1336	6911
				м3 грунта		0	12,96	0	1855		512	
56	50	E11-010205-0502	Траншеи, пазухи котлованов и ямы. Засыпка вручную. Группа грунтов 2		61,35	873,83	0	53609	0	0	38599	99585
				м3 грунта		873,83	0	53609	0		7377	
57	51	C121-010102-0101	Глина		204,5	1618		330881		330881		357351
				м3							26470	
58	52	E11-010201-0501	Грунт 1, 2 группы. Уплотнение пневматическими трамбовками		143,15	161,94	76,73	23182	10984	0	12424	38455
				м3 уплотненного грунта		85,21	35,33	12198	5058		2848	
59	53	E11-110101-0102	Уплотнение грунта щебнем		312	247,71	31,99	77286	9980	44188	25204	110689
				м2		74,09	11,84	23117	3696		8199	
60	54	E11-110101-1903	Устройство асфальтобетонных жестких покрытий толщиной 25 мм		312	1211,21	76,3	377897	23805	304747	54359	466836
				м2		158,16	27,19	49345	8483		34580	
	54.1	2102-0501-0404	Смеси асфальтобетонные горячие плотные песчаные, типа Д, марки II СТ РК 1225-2013	т	18,0648	15839				286128,37		
61	55	E11-110101-1904 К=5	Покрытия асфальтобетонные жесткие. Устройство, добавлять на каждые 5 мм изменения толщины к норме 1111-0101-1903		312	1048,61	18,79	327165	5863	286623	35165	391316
				м2 покрытия		111,15	8,75	34680	2730		28986	
	55.1	2102-0501-0404	Смеси асфальтобетонные горячие плотные песчаные, типа Д, марки II СТ РК 1225-2013	т	18,096	15839				286622,54		
62	56	E11-270201-1002 Изм. и доп. вып. 16	Камни бортовые бетонные. Установка при других видах покрытий(Бр100.20.8)		214	1783,81	31,78	381735	6801	209728	181256	608030
				м бортового камня		771,99	12,26	165205	2624		45039	
	56.1	2102-0101-0301	Бетон тяжелый класса В7,5 ГОСТ 7473-2010	м3	3,5952	15435				55491,91		
	56.2	2104-0508-9901	Камни бортовые из бетона класса В22,5 ГОСТ 6665-91	м3	3,424	41222				141144,13		
			Итого по разделу: 4. Утепление цоколя									7439629
			Раздел: 7. Полы (АС-10)									
63	107	E12-070101-0207	Полы из керамических плиток. Разборка покрытия		89,62	818,55	31,81	73358	2851	0	51812	135183
				м2		786,74	16,21	70507	1453		10014	
64	108	E11-110101-401	Устройство гидроизоляции оклеечной рулонными материалами на битумной мастике первый слой		345	1147,97	86,09	396050	29701	130976	225250	671004
				м2		682,24	12,33	235373	4255		49704	
	108.1	2113-0104-0804	Битумы нефтяные кровельные ГОСТ 9548-74 марки БНК-45/180	т	1,1937	109593				130821,16		
65	109	C121-100404-0403	Гидроизоляция пола Технониколь толщ.1,5 мм		386,4	1526		589646		589646		636818
				м2							47172	
66	110	E11-110101-1101	Устройство цементных стяжек толщиной 20 мм		345	725,55	29,51	250314	10179	119894	117664	397416
				м2		348,52	14,3	120241	4934		29438	
67	111	E11-110101-1102 К=2	Стяжки цементные. Устройство, добавлять на каждые 5 мм изменения толщины стяжки к норме 1111-0101-1101		345	191,97	10,02	66231	3457	59802	4328	76203
				м2 стяжки		8,62	4,73	2972	1632		5645	
68	112	E11-110101-2707 Изм. и доп. вып. 17	Устройство покрытий на растворе из сухих смесей с приготовлением раствора в построечных условиях из плит керамогранитных		345	1728,75	132,96	596418	45872	180779	367179	1040685
				м2		1071,79	60,43	369768	20848		77088	
69	113	C122-060301-0131	Плитки керамогранитные матовые толщиной 10 мм СТ РК 1954-2010		351,9	2996		1054292		1054292		1138636
				м2							84343	
70	114	E11-110101-0401	Устройство гидроизоляции оклеечной рулонными материалами на битумной мастике первый слой		165	1147,97	86,09	189415	14205	62641	107728	320915
				м2		682,24	12,33	112570	2035		23771	
	114.1	2113-0104-0804	Битумы нефтяные кровельные ГОСТ 9548-74 марки БНК-45/180	т	0,5709	109593				62566,64		
71	115	C121-100404-0403	Гидроизоляция пола Технониколь толщ.1,5 мм		184,8	1526		282005		282005		304565
				м2							22560	
72	116	E11-110101-1101	Устройство цементных стяжек толщиной 20 мм		165	725,55	29,51	119715	4868	57340	56274	190068
				м2		348,52	14,3	57506	2360		14079	
73	117	E11-110101-1102 К=2	Стяжки цементные. Устройство, добавлять на каждые 5 мм изменения толщины стяжки к норме 1111-0101-1101		165	191,97	10,02	31676	1653	28601	2070	36448
				м2 стяжки		8,62	4,73	1422	780		2700	
74	118	E11-110101-1109	Выравнивание поверхностей бетонных и цементных оснований /стяжек/ под полы выравнивающимися смесями, толщина слоя 5 мм		165	382,99	15,77	63194	2602	51	57567	130422
				м2		366,91	4,25	60540	701		9661	
75	119	C122-050103-0402	Смеси сухие - цементные наливные полы для первоначального выравнивания М150 СТ РК 1168-2006		924	60		55440		55440		59878
				кг							4435	
76	120	C122-050103-0502	Смеси сухие - цементные наливные полы для окончательного выравнивания М150 СТ РК 1168-2006		528	72		38016		38016		41057
				кг							3041	
77	123	E11-110101-0401	Устройство гидроизоляции оклеечной рулонными материалами на битумной мастике первый слой		845	1147,97	86,09	970036	72746	320797	551699	1643474
				м2		682,24	12,33	576493	10421		121739	

								9	10	11	12	13
	123.1	2113-0104-0804	Битумы нефтяные кровельные ГОСТ 9548-74 марки БНК-45/1	т	2,9237	109593				320417,05		
78	124	С121-100404-0403	Гидроизоляция пола Технониколь толщ.1,5 мм		946,4	1526		1444206		1444206		1559743
				м2							115537	
79	125	Е11-110101-1101	Устройство цементных стяжек толщиной 20 мм		845	725,55	29,51	613087	24932	293652	288191	973381
				м2		348,52	14,3	294503	12084		72102	
80	126	Е11-110101-1102 К=2	Стяжки цементные. Устройство. добавлять на каждые 5 мм изменения толщины стяжки к норме 1111-0101-1101		845	191,97	10,02	162218	8467	146471	10599	186643
				м2 стяжки		8,62	4,73	7280	3996		13825	
81	127	Е11-110101-1109	Выравнивание поверхностей бетонных и цементных оснований /стяжек/ под полы выравнивающимися смесями, толщина слоя 5 мм		845	382,99	15,77	323628	13328	260	294813	667916
				м2		366,91	4,25	310041	3590		49475	
82	128	С122-050103-0402	Смеси сухие - цементные наливные полы для первоначального выравнивания М150 СТ РК 1168-2006		4732	60		283920		283920		306634
				кг							22714	
83	129	С122-050103-0502	Смеси сухие - цементные наливные полы для окончательного выравнивания М150 СТ РК 1168-2006		2704	72		194688		194688		210263
				кг							15575	
84	78	Е11-150203-0203 Изм. и доп. вып. 16	Оштукатуривание улучшенное поверхностей цементно-известковым или цементным раствором по камню и бетону стен		2313	1418,99	80,41	3282116	185983	865892	1899621	5596276
				м2		964,22	62,38	2230241	144286		414539	
	78.1	2102-0402-0206	Раствор готовый отделочный тяжелый, цементно-известковый 1:1:6 ГОСТ 28013-98	м3	43,2531	18378				794905,47		
	78.2	2105-0308-0105	Сетки стальные плетеные одинарные без покрытия, диаметром 1,2 мм, размером стороны ячейки 20 мм ГОСТ 5336-80	м2	128,1402	522				66889,18		
			Раздел: 8. Внутренняя отделка (АС-9)									
85	169	Е11-150203-0201 Изм. и доп. вып. 16	Оштукатуривание простое поверхностей цементно-известковым или цементным раствором по камню и бетону стен		258	1173,17	75,55	302679	19491	75743	178320	519479
				м2		804,05	59,9	207445	15455		38480	
	169.1	2102-0402-0206	Раствор готовый отделочный тяжелый, цементно-известковый 1:1:6 ГОСТ 28013-98	м3	3,8958	18378				71597,01		
	169.2	2105-0308-0105	Сетки стальные плетеные одинарные без покрытия, диаметром 1,2 мм, размером стороны ячейки 20 мм ГОСТ 5336-80	м2	7,1466	522				3730,53		
86	170	Е11-150206-0201 Изм. и доп. вып. 10	Стены. Отделка внутренних оштукатуренных (растворами из сухих смесей) поверхностей под облицовку или оклейку обоями. Сухими смесями на гипсовой основе		3449	684,75	4,83	2361694	16663	921628	114298	3785049
			м2 отделываемой поверхности			412,7	1,54	1423403	5323		28037	
	170.1	2205-0101-0302	Смеси сухие шпатлевочные гипсовые М25 СТ РК 1168-2006	кг	9639,955	86				829036,13		
87	171	Е11-150405-0105 Изм. и доп. вып. 4	Улучшенная окраска поливинилацетатными водоэмульсионными составами по сборным конструкциям стен, подготовленным под окраску		3449	428,98	2,96	1479538	10222	501302	778435	2438611
				м2		280,67	1,46	968014	5031		180638	
	171.1	2204-0802-0210	Краски водно-дисперсионные акрилатные ВД-АК-111 СТ РК ГОСТ Р 52020-2007	кг	2172,87	228				495414,36		
88	172	Е11-150107-0105 Изм. и доп. вып. 17	Стены, столбы, пилястры и откосы. Облицовка стен керамическими плитками на клеевом растворе по готовому основанию		396	3391,85	34,69	1343174	13736	742379	474982	1963609
			м2 поверхности облицовки			1482,47	16,84	587059	6669		145452	
	172.1	2205-0102-0101	Смеси сухие - базовый клей для плитки СТ РК 1168-2006	кг	1576,08	43				67771,44		
	172.2	2202-0101-0133	Плитки керамические глазурованные для внутренней облицовки стен гладкие одноцветные. I сорта ГОСТ 6141-91	м2	396	1609				637164		
89	184	Е11-070519-0104	Установка металлических ограждений без поручня		17,5	701,62	80,27	12278	1405	1411	11869	26079
				м		540,75	34,03	9463	595		1932	
90	185	С121-060208-0704	Ограждения с вертикальным заполнением из нержавеющей стали для внутренней установки, крепление сварное, высотой до 1200 мм		17,5	13998		244965		244965		264562
				м							19597	
			Итого по разделу: 7. Полы (АС-10)									25321011
			Раздел: 9. Крыльца (АС-11)									
91	186	Е11-010205-0302	Разработка грунта 2 группы вручную в траншеях глубиной до 2 м без креплений с откосами		6,8	1675,52	0	11394	0	0	8203	21165
				м3		1675,52	0	11394	0		1568	
92	187	Е11-010205-0502	Засыпки вручную траншей, пазух котлованов и ям в грунтах 2 группы		6,8	873,83	0	5942	0	0	4278	11038
				м3		873,83	0	5942	0		818	
93	188	Е11-080101-0202	Основание под фундаменты щебеночное. Устройство		1,1	5999,1	1753,7	6599	1929	3704	1663	8923
				м3 основания		878,05	747,8	966	823		661	
	188.1	2101-0201-0603	Щебень из плотных горных пород для строительных работ М1000, фракция 20-40 мм СТ РК 1284-2004	м3	1,265	2925				3700,12		
94	189	Е11-60101-113 Изм. и доп. вып. 16	Фундаменты-столбы бетонные. Устройство		6,5	8326,54	1163,37	54123	7562	10698	34229	95420
				м3		5517,4	269,42	35863	1751		7068	
95	190	С121-020101-0303	Бетон тяжелый класса В7,5, F50, W4 ГОСТ 7473-2010		6,63	15712		104171		104171		112504

								9	10	11	12	13
				м3							8334	
96	191	Е11-60301-410	Армирование подстилающих слоев и набетонок /ЗД-1		0,08004	15278,42	140	1223	113	3	1052	2457
				1т		13838,8	603,64	1108	48		182	
97	192	С121-060408-1403	Закладные детали и детали крепления массой не более 50 кг с преобладанием голстолистовой стали, с отверстиями и без отверстий, соединяемые на сварке ГОСТ 23118-2012		0,08004	654758		52407		52407		56599
				т							4193	
98	193	Е11-80201-101 Изм. и доп. вып. 9	Кладка стен наружных простых при высоте этажа до 4 м		9,3	7310,31	2433,6	67986	22632	176	46672	123830
				м3		4857,8	538,4	45178	5007		9173	
99	194	С121-020401-2804	Раствор готовый кладочный тяжелый цементный марки М100 ГОСТ 28013-98		2,232	14986		33449		33449		36128
				м3							2676	
100	195	С121-030101-0103	Кирпич керамический одинарный рядовой полнотелый марки М100, размерами 250 мм х 120 мм х 65 мм ГОСТ 530-2012		3,534	54239		191681		191681		207015
				1000 шт.							15334	
101	196	Е11-90302-301 Изм. и доп. вып. 16	Монтаж связей и распорок из одиночных и парных уголков, гнутосварных профилей в зданиях пролетом до 24 м и высотой до 25 м		0,29104	90322,66	21705,73	26288	6317	731	14450	43996
				т		66105	5850,2	19239	1703		3259	
102	197	С121-060801-0102	Отдельные конструктивные элементы зданий и сооружений с преобладанием горячекатаных профилей массой от 0,1 т до 0,5 т		0,29104	473435		137789		137789		148812
				т							11023	
103	198	Е11-090501-0201	Электродуговая сварка каркасов в целом при монтаже одноэтажных производственных зданий		0,29104	7386,89	1051,1	2150	306	268	1088	3497
				т		5413,84	2,69	1576	1		259	
104	199	Е11-130301-1406 Изм. и доп. вып. 18 К=2	Поверхности металлические огрунтованные. Окраска эмалями ПФ-115		14,869885	157,51	3,44	2342	51	1507	546	3119
				м2		52,7	0,54	784	8		231	
105	200	С122-040705-0404	Эмаль пентафталевая ПФ-115 ГОСТ 6465-76		0,0013383	492321		659		659		712
				т							53	
106	201	Е11-130301-1706	Окраска металлических огрунтованных поверхностей пастой огнезащитной ВПМ-2		14,869885	821,14	92,55	12210	1376	0	7850	21665
				м2		728,59	36,48	10834	542		1605	
107	202	С122-050109-0101	Состав огнезащитный на основе вермикулита (расход на 1 м2 по категориям 1-5 от 0,7 кг до 4,1 кг) СТ РК 615-2001		37,9182068	431		16343		16343		17650
				кг							1307	
108	203	Е11-120101-2003 #прим.	Планки кровель коньковые из профилированного оцинкованного листа. Устройство (обрешетка)		66,7	937,93	11,72	62560	782	39501	20678	89897
				м планки		333,99	2,98	22277	199		6659	
109	204	С121-100102-0211	Планка конька плоского для кровли, из оцинкованной стали без покрытия ГОСТ 14918-80(профиль шляпный ПШ-28)		66,7	909		60630		60630		65481
				м							4850	
110	205	Е11-120101-0716 Изм. и доп. вып. 3	Покрытия кровельные из профилированного оцинкованного листа. Устройство		25,2	792,62	21,54	19974	543	2092	16138	39001
				м2 кровли		688,05	8,02	17339	202		2889	
111	206	С121-100104-0719	Профилированный настил оцинкованный высотой профиля 44 мм, толщиной стали 0,7 мм, толщиной защитного покрытия от 22 мкм до 30 мкм СТ РК EN 508-1-2012		28,98	2807		81347		81347		87855
				м2							6508	
112	207	Е11-150108-1401	Потолки подвесные из декоративно-акустических плит. Устройство		32,4	1478,74	143,17	47911	4639	0	36438	91097
				м2		1335,58	70,2	43273	2275		6748	
113	208	С122-030301-0501	Кассетный потолок белый матовый алюминиевый на скрытой подвесной системе в комплекте		32,4	8476		274622		274622		296592
				м2							21970	
114	209	Е11-090302-0301 Изм. и доп. вып. 16	Монтаж связей и распорок из одиночных и парных уголков, гнутосварных профилей в зданиях пролетом до 24 м и высотой до 25 м		0,2564	90322,66	21705,73	23159	5565	644	12730	38760
				т		66105	5850,2	16949	1500		2871	
115	210	Е11-090301-0201 Изм. и доп. вып. 16	Колонны одноэтажных и многоэтажных зданий и крановых эстакад высотой до 25 м цельного сечения массой до 1 т. Монтаж		0,2226	25590,4	11554,5	5696	2572	504	2307	8643
				т конструкций		11771,65	3245,82	2620	723		640	
116	211	С121-060801-0101	Отдельные конструктивные элементы зданий и сооружений с преобладанием горячекатанных профилей массой до 0,1 т		0,2564	497899		127661		127661		137874
				т							10213	
117	212	С121-060801-0102	Отдельные конструктивные элементы зданий и сооружений с преобладанием горячекатанных профилей массой от 0,1 т до 0,5 т		0,2226	473435		105387		105387		113818
				т							8431	
118	213	Е11-090501-0201	Электродуговая сварка каркасов в целом при монтаже одноэтажных производственных зданий		0,479	7386,89	1051,1	3538	503	442	1790	5755

								9	10	11	12	13
				т		5413,84		2593	1		426	
119	214	Е11-130301-1406 Изм. и доп. вып. 18 К=2	Поверхности металлические огрунтованные. Окраска эмалями ПФ-115		19,4289	157,51	3,44	3060	67	1970	714	4076
				м2		52,7	0,54	1024	10		302	
120	215	С122-040705-0404	Эмаль пентафталевая ПФ-115 ГОСТ 6465-76		0,0017486	492321		861		861		930
				т							69	
121	216	Е11-130301-1706	Окраска металлических огрунтованных поверхностей пастой огнезащитной ВПМ-2		19,4289	821,14	92,55	15954	1798	0	10256	28307
				м2		728,59	36,48	14156	709		2097	
122	217	С122-050109-0101	Состав огнезащитный на основе вермикулита (расход на 1 м2 по категориям 1-5 от 0,7 кг до 4,1 кг) СТ РК 615-2001		49,543695	431		21353		21353		23062
				кг							1708	
123	218	Е11-120101-2003 #прим.	Планки кровель коньковые из профилированного оцинкованного листа. Устройство (обрешетка)		46	937,93	11,72	43145	539	27242	14261	61998
				м планки		333,99	2,98	15364	137		4592	
124	219	С121-100102-0211	Планка конька плоского для кровли, из оцинкованной стали без покрытия ГОСТ 14918-80(профиль шлинный ПШ-28)		46	909		41814		41814		45159
				м							3345	
125	220	Е11-120101-0716 Изм. и доп. вып. 3	Покрытия кровельные из профилированного оцинкованного листа. Устройство		16,6	792,62	21,54	13157	358	1378	10630	25691
				м2 кровли		688,05	8,02	11422	133		1903	
126	221	С121-100104-0719	Профилированный настил оцинкованный высотой профиля 44 мм, толщиной стали 0,7 мм, толщиной защитного покрытия от 22 мкм до 30 мкм СТ РК EN 508-1-2012		19,09	2807		53586		53586		57872
				м2							4287	
127	222	Е11-100403-101 Изм. и доп. вып. 18прим.	Потолки подвесные на одноуровневом металлическом каркасе с однослойной обшивкой гипсокартонными листами. Устройство на прямых подвесах		16,4	1916,19	14,36	31426	235	10999	18254	53654
				м2 потолка		1231,18	5,56	20191	91		3974	
	222.1	2106-0903-0301	Подвес прямой для ПП-профиля размерами 60 мм х 27 мм	шт.	10,66	19				202,54		
	222.2	2106-0904-0101	Соединитель одноуровневый для ПП-профиля размерами 60 мм х 27 мм	шт.	29,192	44				1284,45		
	222.3	2106-0904-0201	Удлинитель для ПП-профиля размерами 60 мм х 27 мм	шт.	2,624	19				49,86		
128	223	Прайс 1 п.1	Линсарная панель		18,04	6203,57		111912		111912		120865
				м2							8953	
129	224	Е11-120101-1001	Покрытия мелкие (браидмауэры, парапеты, свесы и тому подобное) из листовой оцинкованной стали. Устройство		2,4	1132,28	14,09	2717	34	57	2415	5553
				м2 покрытия		1094,47	3,63	2627	9		411	
130	225	С121-100105-0308	Лист стальной оцинкованный плоский толщиной стали 0,7 мм с полимерным покрытием ГОСТ Р 52146-2003		2,4	2472		5933		5933		6407
				м2							475	
131	226	Е11-150108-311 Изм. и доп. вып. 3	Стены. Облицовка полированными плитами гранитными толщиной до 40 мм, число плит в 1 м2 до 4		47,3	31308,42	2519,46	1480888	119170	45993	1131025	2820867
				м2 поверхности облицовки		27816,6	2073,07	1315725	98056		208953	
	226.1	2102-0402-0102	Раствор готовый отделочный тяжелый, цементный 1:3 ГОСТ 28013-98	м3	1,7359	18489				32095,24		
132	227	С122-010101-0305	Плиты из гранита облицовочные пиленые полированные, толщина 30 мм ГОСТ 9480-2012		47,3	14763		698290		698290		754153
				м2							55863	
133	228	С121-050309-0301	Сетки арматурные сварные из арматурной проволоки В-1, Вр1 диаметром от 3 до 5 мм ГОСТ 23279-2012		0,146	306489		44747		44747		48327
				т							3580	
			Итого по разделу: 9. Крыльца (АС-11)									5946221
			Раздел: 10. Разные работы									
134	229	Е11-100103-301 Изм. и доп. вып. 16	Перегородки каркасно-филенчатые в санузлах. Устройство		36,1425	1294,04	106,06	46770	3833	5343	35506	88858
				м2 перегородок		1040,13	51,42	37593	1858		6582	
135	230	Прайс 10 п.1,2	Сантехнические кабины и перегородки ПС1-ПС4		1	1778571,43		1778571		1778571		1920857
				к-т							142286	
			Вывоз строительного мусора									
136	231	С341-310104-0601	Мусор строительный с погрузкой вручную. Погрузка		10,5	590		6195				6691
				т							496	
137	232	С341-020103-1005	Перевозка строительных грузов самосвалами вне карьеров. Грузоподъемность 20 т. Класс груза 1. Расстояние перевозки 5 км		10,5	118		1239				1338
				т							99	
			Итого по разделу: 10. Разные работы									2017744
			ИТОГО:					41425835	1285454	25916968	12388306	58119271
								14173487	549872		4305132	
			В том числе :									
			Стоимость оборудования, всего							0		
			в том числе, оборудование поставки заказчика							0		

			Временные здания и сооружения			1,5.08%		697 431,00				
			Итого с временными									58 816 703,00
			Зимние удорожания			2,2 %		1 293 967,00				
			Итого с зимними удорожаниями									60 110 670,00
			Непредвиденные работы и затраты			2 %		1 202 213,00				
			Итого с непредвиденными работами и затратами									61 312 883,00
			Итого с понижающим коэффициентом К=0,9									55 181 594,70
			НДС			12 %		6 621 791,36				
			Итого по акту с НДС									61 803 386,06

Сдал (Подрядчик)

ТОО "Табын 2007" БИН 070740010976
(наименование организации, бизнес идентификационный номер или индивидуальный идентификационный номер)

Директор **Жылкышиев М.Т.**
(должность, подпись, расшифровка подписи)

Место печати (при наличии)

Принял (Заказчик)

ГУ "Отдел строительства акимата города Костаная" БИН 060140015369
(наименование организации, бизнес идентификационный номер или индивидуальный идентификационный номер)

Руководитель **Бекмаганбетов Ф.Б.**
(должность, подпись, расшифровка подписи)

Место печати (при наличии)

Технический надзор:

ТОО "DS&V" БИН 050140000110
(наименование организации, бизнес идентификационный номер или индивидуальный идентификационный номер)

Эксперт технического надзора **Жумекенов Е.Е.**

ИИН 570119300044
KZ86VJE00055685, KZ48VJE00055690, KZ64VJE00055693

(должность, фамилия, имя, отчество, индивидуальный идентификационный номер, № аттестата, подпись)

Место печати (при наличии)

Авторский надзор:

ТОО "Институт "Агропромпроект" БИН 981240000725
(наименование организации, бизнес идентификационный номер или индивидуальный идентификационный номер)

Директор **Шилохвостов Д.С.**
(должность, фамилия, имя, отчество, подпись)

Место печати (при наличии)

Заказчик : **ГУ "Отдел строительства акимата города Костаная" Костанайская область г.Костанай БИН 060140015369, Проспект АЛЬ-ФАРАБИ, 43 тел: 54-58-50** **Форма 2-В**

(полное наименование, бизнес идентификационный номер или индивидуальный идентификационный номер, адрес, данные о средствах связи)

Подрядчик : **ТОО "Табын 2007" Костанайская область г.Костанай БИН 070740010976, улица Гоголя, 110,3 тел: 8(705) 425-13-64**

(полное наименование, бизнес идентификационный номер или индивидуальный идентификационный номер, адрес, данные о средствах связи)

Стройка : **Реконструкция картинг центра под школу бокса расположенного по ул. Гашека 1/ 4 в г.Костанае**

(наименование, адрес)

Объект : **Реконструкция картинг центра под школу бокса расположенного по ул. Гашека 1/ 4 в г.Костанае**

(наименование)

Договор подряда (контракт) **№ 263 от 16.06.2020 года**

Акт приемки выполненных работ №2
за август 2020 года
на Сантехнические работы. Отопление и вентиляция

Составлен (а) в текущих ценах 2 квартала 2020 года

№ п/п	№ позиции по смете	Шифр норм, код ресурса	Наименование работ и затрат	Единица измерения	Количество	Стоимость единицы, тенге		Общая стоимость, тенге			Накладные расходы, тенге	Всего стоимость с НР и СП, тенге
						Всего	эксплуатация машин	Всего	эксплуатация машин	материалы		
						зарплата рабочих-строителей	зарплата машинистов	зарплата рабочих-строителей	зарплата машинистов	оборудование, мебель, инвентарь	Сметная прибыль, тенге	
1	2	3	4	5	6	7	8	9	10	11	12	13
			Раздел: 1. Индивидуальный тепловой пункт									
1	1	Ц13-060501-0114	Подогреватель, охладитель, поставляемый в собранном виде, горизонтальный, масса 1,4 т. Монтаж оборудования		1,025	184361,16	54000,62	188970	55351	2884	88505	299673
				т		127546,96	14004,52	130736	14355		22198	
2	2	5104-0201-0611 РСНБ РК 2015	Пункт блочный тепловой модели БТП 3в-250/500_3к2-40/80, с зависимым отоплением мощностью от 250 кВт до 500 кВт и закрытой двухступенчатой ГВС мощностью от 40 кВт до 80 кВт, типа ЭнКо		1	6563520		6563520				6563520
				шт.						6563520		
			Отпускная цена			6563520		6563520				
			Сметная стоимость оборудования					*6563520*				
3	3	Е11-130301-1402 Изм. и доп. вып. 17 К=3	Поверхности металлические огрунтованные. Окраска эмалями ЭП-773(полиуретановое покрытие "Вектор" расход 0,44 кг/м2)		4,207	493,46	5,16	2076	22	1840	150	2404
				м2		50,84	0,81	214	3		178	
	3.1	2204-0704-0701	Эмаль эпоксидная ЭП-773 ГОСТ 23143-83	т	0,0013	1325233				1672,58		
4	4	С121-130801-0606	Грунтовка полиуретановая двухкомпонентная для защиты металлических конструкций от воздействия агрессивных сред, адгезия покрытия 1 балл		1,85108	2029		3756		3756		4056
				кг							300	
5	5	Е11-260101-0901	Трубопроводы. Изоляция матами минераловатными марок 75, 100, плитами минераловатными марки 75		0,182	40457,9	1776,94	7363	323	2333	3696	11945
				м3 изоляции		25862,2	861,44	4707	157		885	
	5.1	2105-0104-0303	Сталь листовая оцинкованная углеродистая толщиной от 0,8 до 1,2 мм ГОСТ 14918-80	т	0,0048	337008				1625,39		
6	6	С121-110203-0204	Маты теплоизоляционные из стекловолокна, оклеенные с одной стороны алюминиевой фольгой М-25-ф-50 ГОСТ 10499-95		0,182	17127		3117		3117		3366
				м3							249	
			Итого по разделу: 1. Индивидуальный тепловой пункт									6884964
			Раздел: 2. Теплоснабжение калорифера									
7	7	С123-040501-0221	Вентили проходные муфтовые 15кч18п1 для воды и пара, PN 16, DN 15 ГОСТ 5761-2005		2	835		1670		1670		1804
				шт.							134	
8	8	С123-040501-0222	Вентили проходные муфтовые 15кч18п1 для воды и пара, PN 16, DN 20 ГОСТ 5761-2005		3	1036		3108		3108		3357
				шт.							249	

9	9	Е11-160401-0202 Изм. и доп. вып. 11	Трубопроводы отопления и водоснабжения из стальных электросварных труб, диаметр до 50 мм. Прокладка		18	2929,9	40,85	52738	735	37936	14052	72133
				м трубопровода		781,48	15,11	14067	272		5343	
	9.1	2301-1307-0105	Трубопроводы для отопления и водоснабжения из стальных электросварных труб, DN 57, толщина стенки 3,5 мм	м	18	2081				37458		
10	10	Е11-160401-0203 Изм. и доп. вып. 11	Трубопроводы отопления и водоснабжения из стальных электросварных труб, диаметр до 65 мм. Прокладка		12	3482,65	49,02	41792	588	30079	11110	57134
				м трубопровода		927,03	17,67	11124	212		4232	
	10.1	2301-1307-0106	Трубопроводы для отопления и водоснабжения из стальных электросварных труб, DN 76, толщина стенки 3,5 мм	м	12	2470				29640		
11	11	Е11-160401-0204 Изм. и доп. вып. 11	Трубопроводы отопления и водоснабжения из стальных электросварных труб, диаметр до 80 мм. Прокладка		18	4341,36	71,37	78145	1285	58418	18516	104394
				м трубопровода		1024,54	25,13	18442	452		7733	
	11.1	2301-1307-0107	Трубопроводы для отопления и водоснабжения из стальных электросварных труб, DN 89, толщина стенки 3,5 мм	м	18	3190				57420		
12	14	Е11-130301-1402 Изм. и доп. вып. 17 К=3	Поверхности металлические огрунтованные. Окраска эмалями ЭП-773(полиуретановое покрытие "Вектор" расход 0,44 кг/м2)		8,925	493,46	5,16	4404	46	3904	318	5100
				м2		50,84	0,81	454	7		378	
	14.1	2204-0704-0701	Эмаль эпоксидная ЭП-773 ГОСТ 23143-83	т	0,0027	1325233				3548,31		
13	15	С121-130801-0606	Грунтовка полиуретановая двухкомпонентная для защиты металлических конструкций от воздействия агрессивных сред, адгезия покрытия 1 балл		3,927	2029		7968		7968		8605
				кг							637	
14	16	Е11-260101-0901	Трубопроводы. Изоляция матами минераловатными марок 75, 100, плитами минераловатными марки 75		0,378	40457,9	1776,94	15293	672	4845	7677	24808
				м3 изоляции		25862,2	861,44	9776	326		1838	
	16.1	2105-0104-0303	Сталь листовая оцинкованная углеродистая толщиной от 0.8 до 1,2 мм ГОСТ 14918-80	т	0,01	337008				3375,81		
15	17	С121-110203-0204	Маты теплоизоляционные из стекловолокна, оклеенные с одной стороны алюминиевой фольгой М-25-ф-50 ГОСТ 10499-95		0,378	17127		6474		6474		6992
				м3							518	
			Итого по разделу: 2. Теплоснабжение калорифера									284327
			Раздел: 3. Отопление водяное									
16	18	Е11-160602-0102 Изм. и доп. вып. 17	Клапаны термостатические проходные. Установка на резьбовом соединении		38	485,36	0,57	18444	21	714	17365	38673
				шт.		466,01	0,28	17708	11		2865	
17	19	С123-051314-0104	Комплект термостатической регулировки радиаторов отопления (термостатический клапан, запорный клапан, жидкостная термоголовка), модели R470FX, прямой с резьбой R 3/4", DN 20, Tmax 110°C, PN 10, типа Giacomini ГОСТ 30815-2002		38	10443		396834		396834		428581
				шт.							31747	
18	20	Е11-181101-105 Изм. и доп. вып. 17	Краны воздушные. Установка		38	198	0	7524	0	714	6674	15334
				комплект		179,22	0	6810	0		1136	
19	21	С123-040905-1815	Краны Маевского Т 130°С, PN 6, DN 20 ГОСТ 21345-2005		38	287		10906		10906		11778
				шт.							872	
20	22	Е11-180301-0104 Изм. и доп. вып. 11	Радиаторы биметаллические (алюминиевые). Установка		55,8	1172,27	16,35	65413	912	26114	37926	111606
				квт		687,92	5,63	38386	314		8267	
21	23	С123-051001-0310	Радиаторы отопления биметаллические с межосевым расстоянием 500 мм, теплоотдачей от 161 Вт до 203 Вт ГОСТ 31311-2005		300	2161		648300		648300		700164
				секция							51864	
22	24	Е11-160301-0102 Изм. и доп. вып. 17	Прокладка трубопроводов отопления из стальных водогазопроводных неоцинкованных труб диам. 20 мм		38	1680,43	18,85	63857	716	47494	15607	85821
				м		411,75	7,35	15647	279		6357	
	24.1	2301-1306-0102	Узлы укрупненные монтажные /трубопроводы/ для отопления из стальных водогазопроводных неоцинкованных труб с гильзами, d=20 мм	м	38	1241				47158		
23	25	Е11-160401-0204 Изм. и доп. вып. 11	Трубопроводы отопления и водоснабжения из стальных электросварных труб, диаметр до 80 мм. Прокладка		6	4341,36	71,37	26048	428	19473	6172	34798
				м трубопровода		1024,54	25,13	6147	151		2578	
	25.1	2301-1307-0107	Трубопроводы для отопления и водоснабжения из стальных электросварных труб, DN 89, толщина стенки 3,5 мм	м	6	3190				19140		

24	26	Е11-160501-0603 Изм. и доп. вып. 18	Трубопроводы отопления из напорных полимерных труб, наружный диаметр 25 мм. Прокладка с соединением на прессовых фитингах		480	1043,16	2,09	500717	1002	5476	484497	1064031
				м трубопровода		1029,66	0,3	494239	145		78817	
25	27	С123-010701-0108	Трубы металлополимерные многослойные наружным диаметром 26 мм, толщиной стенки 3,0 мм для систем водоснабжения и отопления СТ РК 1893-2009		472,32	879		415169		415169		448383
				м							33214	
26	28	Е11-160501-0604 Изм. и доп. вып. 18	Трубопроводы отопления из напорных полимерных труб, наружный диаметр 32 мм. Прокладка с соединением на прессовых фитингах		48	1021,43	4,04	49029	194	841	47055	103771
				м трубопровода		999,86	0,47	47993	23		7687	
27	29	С123-010701-0109	Трубы металлополимерные многослойные наружным диаметром 32 мм, толщиной стенки 3,0 мм для систем водоснабжения и отопления СТ РК 1893-2009		47,52	737		35022		35022		37824
				м							2802	
28	31	С123-020502-0505	Угольник-пресс с латунным корпусом, с гильзой из нержавеющей стали, DN 26x26 для металлополимерных труб СТ РК 1893-2009		106	2015		213590		213590		230677
				шт.							17087	
29	32	С123-020502-0506	Угольник-пресс с латунным корпусом, с гильзой из нержавеющей стали, DN 32x32 для металлополимерных труб СТ РК 1893-2009		12	2331		27972		27972		30210
				шт.							2238	
30	33	С123-020502-1604	Переходник-пресс типа Herz, с наружной резьбой, Т 120°С, PN 10, DN 26x3/4 СТ РК 1893-2009		80	1865		149200		149200		161136
				шт.							11936	
31	34	С123-020502-1513	Муфта-пресс переходная типа Herz, DN 32x26, Т 120°С, PN 10 СТ РК 1893-2009		2	2512		5024		5024		5426
				шт.							402	
32	35	С123-020502-0906	Тройник-пресс с латунным корпусом, с гильзой из нержавеющей стали, DN 26x26x26 для металлополимерных труб СТ РК 1893-2009		60	2926		175560		175560		189605
				шт.							4045	
33	36	С123-020502-1028	Тройник-пресс переходной с латунным корпусом, с гильзой из нержавеющей стали, DN 32x26x32 для металлополимерных труб СТ РК 1893-2009		7	4008		28056		28056		30300
				шт.							2244	
34	37	С123-021104-0405	Крепления для трубопроводов /кронштейны, планки, хомуты/		4,595	537		2468		2468		2665
				кг							197	
35	38	С123-010504-0105	Трубы гибкие гофрированные из ПВХ диаметром 40 мм		479,04	91		43593		43593		47080
				м							3487	
36	39	Е11-130301-1402 Изм. и доп. вып. 17 К=3	Поверхности металлические огрунтованные. Окраска эмалями ЭП-773(полиуретановое покрытие "Вектор" расход 0.44 кг/м2)		4,116	493,46	5,16	2031	21	1801	147	2352
				м2		50,84	0,81	209	3		174	
	39.1	2204-0704-0701	Эмаль эпоксидная ЭП-773 ГОСТ 23143-83	т	0,0012	1325233				1636,4		
37	40	С121-130801-0606	Грунтовка полиуретановая двухкомпонентная для защиты металлических конструкций от воздействия агрессивных сред, адгезия покрытия 1 балл		1,81104	2029		3675		3675		3969
				кг							294	
38	41	Е11-260101-0901	Трубопроводы. Изоляция матами минераловатными марок 75, 100, плитами минераловатными марки 75		0,231	40457,9	1776,94	9346	410	2961	4692	15160
				м3 изоляции		25862,2	861,44	5974	199		1123	
	41.1	2105-0104-0303	Сталь листовая оцинкованная углеродистая толщиной от 0,8 до 1.2 мм ГОСТ 14918-80	т	0,0061	337008				2062,99		
39	42	С121-110203-0204	Маты теплоизоляционные из стекловолокна, оклеенные с одной стороны алюминиевой фольгой М-25-ф-50 ГОСТ 10499-95		0,231	17127		3956		3956		4273
				м3							317	
			Итого по разделу: 3. Отопление водяное									3803617
			Раздел: 4. Отопление воздушное									
40	43	Е11-201701-0101 Изм. и доп. вып. 6	Агрегаты воздушно-отопительные, масса до 0,25 т. Установка		9	10780,26	851,2	97022	7661	6438	83277	194723
				агрегат		9213,75	228,1	82924	2053		14424	
41	44	Прайс 13 п.3	Воздушно-отопительный агрегат с монтажной панелью Volcano V20		5	124227,09		621135				621135

				шт						621135		
			Отпускная цена			124227		621135				
			Сметная стоимость оборудования					*621135*				
42	45	Ц13-110201-0101	Прибор, масса до 1,5 кг. Установка на резьбовых соединениях		18	1550,63	0	27911	0	1215	20022	51768
				шт.		1483,14	0	26696	0		3835	
43	46	Прайс 13 п.2	Термостат Thermostat VR		9	4187,43		37687		37687		40702
				шт							3015	
44	47	Прайс 13 п.1	Регулятор скорости Speed Controller		9	33034,17		297308		297308		321092
				шт							23785	
45	48	С123-040902-3116	Краны шаровые с резьбой 3/4" "М"-"М", Т до +185°С, PN 35, DN 20, типа Giacomini ГОСТ 21345-2005		9	2288		20592		20592		22239
				шт.							1647	
46	49	С123-040902-3117	Краны шаровые с резьбой 1" "М"-"М", Т до +185°С, PN 28, DN 25, типа Giacomini ГОСТ 21345-2005		2	3474		6948		6948		7504
				шт.							556	
47	50	С123-040902-3119	Краны шаровые с резьбой 1 1/2" "М"-"М", Т до +185°С, PN 28, DN 40, типа Giacomini ГОСТ 21345-2005		2	8047		16094		16094		17382
				шт.							1288	
48	51	Е11-160602-0201 Изм. и доп. вып. 17	Клапаны балансировочные диаметром 15-25 мм. Установка на резьбовом соединении		2	629,81	2,32	1260	5	143	1091	2538
				шт.		555,88	0,61	1112	1		188	
49	52	С123-051309-0105	Клапан балансировочный ручной, модель STAD, с внутренней резьбой G 3/4", Kvs 5.7 м3/ч, DN 20, Tmax 120°С, PN 16, типа IMI ГОСТ 5761-2005		2	25655		51310		51310		55415
				шт.							4105	
50	53	Е11-160602-0202 Изм. и доп. вып. 17	Клапаны балансировочные диаметром 32-50 мм. Установка на резьбовом соединении		2	740,5	2,32	1481	5	225	1227	2925
				шт.		625,63	0,61	1251	1		217	
51	54	С123-051309-0107	Клапан балансировочный ручной, модель STAD, с внутренней резьбой G 1 1/4", Kvs 14,2 м3/ч, DN 32, Tmax 120°С, PN 16, типа IMI ГОСТ 5761-2005		2	34777		69554		69554		75118
				шт.							5564	
52	55	С123-040501-0221	Вентили проходные муфтовые 15кч18п1 для воды и пара, PN 16, DN 15 ГОСТ 5761-2005		26	835		21710		21710		23447
				шт.							1737	
53	56	Е11-160301-0102 Изм. и доп. вып. 17	Трубопроводы отопления из стальных водогазопроводных неоцинкованных труб, диаметр до 20 мм. Прокладка		10,5	1680,43	18,85	17645	198	13123	4313	23714
				м трубопровода		411,75	7,35	4323	77		1757	
	57.1	2301-1306-0102	Узлы укрупненные монтажные /трубопроводы/ для отопления из стальных водогазопроводных неоцинкованных труб с гильзами, d=20 мм	м	10,5	1241				13030,5		
54	58	Е11-160301-0103 Изм. и доп. вып. 17	Трубопроводы отопления из стальных водогазопроводных неоцинкованных труб, диаметр до 25 мм. Прокладка		189	1350,89	18,85	255319	3562	173935	77626	359581
				м трубопровода		411,75	7,35	77822	1389		26636	
	58.1	2301-1306-0103	Узлы укрупненные монтажные /трубопроводы/ для отопления из стальных водогазопроводных неоцинкованных труб с гильзами, d=25 мм	м	189	911				172179		
55	59	Е11-160301-0104 Изм. и доп. вып. 17	Трубопроводы отопления из стальных водогазопроводных неоцинкованных труб, диаметр до 32 мм. Прокладка		52,5	1942,7	18,85	101992	990	79385	21563	133439
				м трубопровода		411,75	7,35	21617	386		9884	
	59.1	2301-1306-0104	Узлы укрупненные монтажные /трубопроводы/ для отопления из стальных водогазопроводных неоцинкованных труб с гильзами, d=32 мм	м	52,5	1502				78855		
56	60	Е11-160301-0105 Изм. и доп. вып. 17	Трубопроводы отопления из стальных водогазопроводных неоцинкованных труб, диаметр до 40 мм. Прокладка		66,5	2003,86	18,85	133257	1253	104622	27313	173415
				м трубопровода		411,75	7,35	27382	489		12846	
	60.1	2301-1306-0105	Узлы укрупненные монтажные /трубопроводы/ для отопления из стальных водогазопроводных неоцинкованных труб с гильзами, d=40 мм	м	66,5	1562				103873		
57	61	Е11-160301-0106 Изм. и доп. вып. 17	Трубопроводы отопления из стальных водогазопроводных неоцинкованных труб, диаметр до 50 мм. Прокладка		31,5	2296,37	34,5	72336	1087	55003	16361	95793
				м трубопровода		515,73	14,28	16246	450		7096	
	61.1	2301-1306-0106	Узлы укрупненные монтажные /трубопроводы/ для отопления из стальных водогазопроводных неоцинкованных труб с гильзами, d=50 мм	м	31,5	1729				54463,5		
58	62	Е11-130301-1402 Изм. и доп. вып. 17 К=3	Поверхности металлические огрунтованные. Окраска эмалями ЭП-773(полиуретановое покрытие "Вектор" расход 0,44 кг/м2)		34,342	493,46	5,16	16947	177	15023	1224	19624
				м2		50,84	0,81	1746	28		1454	
	62.1	2204-0704-0701	Эмаль эпоксидная ЭП-773 ГОСТ 23143-83	т	0,0103	1325233				13653,35		

59	63	С121-130801-0606	Грунтовка полиуретановая двухкомпонентная для защиты металлических конструкций от воздействия агрессивных сред, адгезия покрытия 1 балл		15,11048	2029		30659		30659		33112
				кг							2453	
60	64	Е11-260101-0901	Трубопроводы. Изоляция матами минераловатными марок 75, 100, плитами минераловатными марки 75		1,869	40457,9	1776,94	75616	3321	23958	37959	122661
				м3 изоляции		25862,2	861,44	48336	1610		9086	
	64.1	2105-0104-0303	Сталь листовая оцинкованная углеродистая толщиной от 0,8 до 1,2 мм ГОСТ 14918-80	т	0,0495	337008				16691,5		
61	65	С121-110203-0204	Маты теплоизоляционные из стекловолокна, оклеенные с одной стороны алюминиевой фольгой М-25-ф-50 ГОСТ 10499-95		1,869	17127		32010		32010		34571
				м3							2561	
62	66	Е11-150403-1004 Изм. и доп. вып. 17	Масляная окраска решеток, переплетов, радиаторов, труб, диаметром менее 50 мм и т.п. белилами с добавлением колера, количество окрасок 2		43,694	909,94	1,04	39759	46	6039	26957	72053
				м2		770,68	0,52	33674	23		5337	
	66.1	2204-0201-0616	Краска масляная, готовая к употреблению МА-15 ГОСТ 10503-71	кг	10,7487	469				5041,15		
			Итого по разделу: 4. Отопление воздушное									2503951
			Раздел: 5. Вентиляция									
63	67	Е11-201101-0105	Двери герметические утепленные, размер 1250х500 мм. Установка		1	6136,09	343,92	6136	344	2747	3067	9940
				дверь		3045	84,8	3045	85		736	
64	68	С123-050301-0403	Двери стальные для вентиляционных камер утепленные размером 1250х500 мм		1	35982		35982		35982		38861
				шт.							2879	
65	69	Е11-200301-0101 Изм. и доп. вып. 10	Установка решеток жалюзийных стальных площадью в свету до 0,25 м2		2	1549,58	57,21	3099	114	255	2703	6267
				шт		1365,05	14,13	2730	28		464	
66	70	С123-050306-2111	Декоративные алюминиевые решетки, размерами 700 мм х 400 мм		1	10847		10847		10847		11715
				шт.							868	
67	71	С123-050306-2023	Декоративные алюминиевые решетки, размерами 500 мм х 1000 мм		1	14313		14313		14313		15458
				шт.							1145	
68	72	Е11-202501-0101 Изм. и доп. вып. 17	Камеры приточные типовые без секции орошения, производительность до 10 тыс м3/час. Установка		1	61557,61	3196,06	61558	3196	5351	52842	123552
				камера		53010,2	910,37	53010	910		9152	
69	73	Прайс 2 п.1-16	Приточная установка (П1) в комплекте с автоматикой UTR 70-40 A.3.31-2.2x30M.R		1	1674689,51		1674690				1674690
				шт						1674690		
			Отпускная цена			1674690		1674690				
			Сметная стоимость оборудования					*1674690*				
70	74	Е11-200301-0101 Изм. и доп. вып. 10	Установка решеток жалюзийных стальных площадью в свету до 0,25 м2		26	1549,58	57,21	40289	1488	3310	35142	81465
				шт		1365,05	14,13	35491	367		6034	
71	75	С123-050306-1849	Декоративные алюминиевые решетки, размерами 200 мм х 100 мм		1	2343		2343		2343		2530
				шт.							187	
72	76	С123-050306-1903	Декоративные алюминиевые решетки, размерами 300 мм х 100 мм		20	2578		51560		51560		55685
				шт.							4125	
73	77	С123-050306-1907	Декоративные алюминиевые решетки, размерами 300 мм х 200 мм		5	3748		18740		18740		20239
				шт.							1499	
74	78	Е11-200501-0106	Заслонки воздушные или клапаны воздушные КВР с ручным приводом, периметр до 1000 мм. Установка		4	1772,91	44,09	7092	176	1506	5356	13444
				заслонка		1352,3	14,13	5409	57		996	
75	79	С123-050302-1701	Заслонки воздушные унифицированные прямоугольные общепромышленные с ручным управлением УВЗПр 01, размерами 150 мм х 150 мм /Регулятор-Л-150х150-Н-1-Ручка-У2/		1	11654		11654		11654		12586
				шт.							932	

76	80	С123-050302-1706	Заслонки воздушные унифицированные прямоугольные общепромышленные с ручным управлением УВЗПр 06, размерами 200 мм х 300 мм /Регулятор-Л-300х200-Н-1-Ручка-У2/		3	13484		40452		40452		43688
				шт.							3236	
77	81	С123-050301-0502	Заглушки питометражных лючков		7	612		4284		4284		4627
				шт.							343	
78	82	С123-050301-1802	Средства для крепления воздуховодов: подвески СТД6208, СТД6209, СТД6210		81,95	655		53677		53677		57971
				кг							4294	
79	83	Е11-200101-0302 Изм. и доп. вып. 11	Прокладка воздуховодов класса Н /нормальные/ периметром до 600 мм из оцинкованной стали толщиной 0,5 мм		0,42	5376,31	53,82	2258	23	1441	788	3289
				м2		1891,89	21,52	795	9		244	
	83.1	2305-0104-0106	Воздуховоды класса Н из тонколистовой оцинкованной с непрерывных линий стали толщиной 0,5 мм прямоугольного сечения размером большей стороны до 250 мм	м2	0,42	3261				1369,62		
80	84	Е11-200101-0303 Изм. и доп. вып. 11	Прокладка воздуховодов класса Н /нормальные/ периметром 800, 1000 мм из оцинкованной стали толщиной 0,5 мм		26,88	5205,47	42,77	139923	1150	92212	46075	200878
				м2		1732,19	16,9	46561	454		14880	
	84.1	2305-0104-0106	Воздуховоды класса Н из тонколистовой оцинкованной с непрерывных линий стали толщиной 0,5 мм прямоугольного сечения размером большей стороны до 250 мм	м2	26,88	3261				87655,68		
81	85	Е11-200101-0310 Изм. и доп. вып. 11	Воздуховоды класса Н (нормальные) из оцинкованной стали, толщина 0,7 мм, периметр от 1100 до 1600 мм. Прокладка		63,28	5523,01	42,77	349496	2706	251948	93993	478969
			м2 поверхности воздуховодов			1498,77	16,9	94842	1069		35479	
	85.1	2305-0104-0107	Воздуховоды класса Н из тонколистовой оцинкованной с непрерывных линий стали толщиной 0,7 мм прямоугольного сечения размером большей стороны от 300 до 1000 мм	м2	63,28	3840				242995,2		
82	86	Е11-200101-0311 Изм. и доп. вып. 11	Воздуховоды класса Н (нормальные) из оцинкованной стали, толщина 0,7 мм, периметр до 2400 мм. Прокладка		16,156	5138,24	39,87	83013	644	64149	18105	109208
			м2 поверхности воздуховодов			1127,76	15,72	18220	254		8089	
	86.1	2305-0104-0107	Воздуховоды класса Н из тонколистовой оцинкованной с непрерывных линий стали толщиной 0,7 мм прямоугольного сечения размером большей стороны от 300 до 1000 мм	м2	16,156	3840				62039,04		
83	87	Е11-202501-0101 Изм. и доп. вып. 17	Камеры приточные типовые без секции орошения, производительность до 10 тыс м3/час. Установка		1	61557,61	3196,06	61558	3196	5351	52842	123552
				камера		53010,2	910,37	53010	910		9152	
84	88	Прайс 2 п.17-30	Приточная установка (П2) в комплекте с автоматикой UTR 60-35 A.3.31-1.1x30M.R		1	1468670,45		1468670				1468670
				шт						1468670		
			Отпускная цена			1468670		1468670				
			Сметная стоимость оборудования					*1468670*				
85	89	Е11-200301-0101 Изм. и доп. вып. 10	Установка решеток жалюзийных стальных площадью в свету до 0,25 м2		15	1549,58	57,21	23244	858	1910	20274	46999
				шт		1365,05	14,13	20476	212		3481	
86	90	С123-050306-2003	Декоративные алюминиевые решетки, размерами 500 мм х 100 мм		15	3592		53880		53880		58190
				шт.							4310	
87	91	Е11-200501-0107	Заслонки воздушные или клапаны воздушные КВР с ручным приводом, периметр до 1600 мм. Установка		2	2049,72	46,44	4099	93	996	2978	7644
				заслонка		1505,39	14,13	3011	28		566	
88	92	С123-050302-1711	Заслонки воздушные унифицированные прямоугольные общепромышленные с ручным управлением УВЗПр 11, размерами 300 мм х 400 мм /Регулятор-Л-400х300-Н-1-Ручка-У2/		2	21630		43260		43260		46721
				шт.							3461	
89	93	С123-050301-0502	Заглушки питометражных лючков		6	612		3672		3672		3966
				шт.							294	
90	94	С123-050301-1802	Средства для крепления воздуховодов: подвески СТД6208, СТД6209, СТД6210		68,2	655		44671		44671		48245

				кг							3574	
91	95	Е11-200101-0303 Изм. и доп. вып. 11	**Прокладка воздуховодов класса Н /нормальные/ периметром 800, 1000 мм из оцинкованной стали толщиной 0,5 мм**		11,76	5205,47	42,77	61216	503	40343	20158	87884
				м2		1732,19	16,9	20370	199		6510	
	95.1	2305-0104-0106	Воздуховоды класса Н из тонколистовой оцинкованной с непрерывных линий стали толщиной 0,5 мм прямоугольного сечения размером большей стороны до 250 мм	м2	11,76	3261				38349,36		
92	96	Е11-200101-0310 Изм. и доп. вып. 11	**Воздуховоды класса Н (нормальные) из оцинкованной стали, толщина 0,7 мм, периметр от 1100 до 1600 мм. Прокладка**		69,3	5523,01	42,77	382745	2964	275916	102935	524534
				м2 поверхности воздуховодов		1498,77	16,9	103865	1171		38854	
	96.1	2305-0104-0107	Воздуховоды класса Н из тонколистовой оцинкованной с непрерывных линий стали толщиной 0,7 мм прямоугольного сечения размером большей стороны от 300 до 1000 мм	м2	69,3	3840				266112		
93	97	Е11-200101-0311 Изм. и доп. вып. 11	**Воздуховоды класса Н (нормальные) из оцинкованной стали, толщина 0,7 мм, периметр до 2400 мм. Прокладка**		32,2	5138,24	39,87	165451	1284	127854	36084	217658
				м2 поверхности воздуховодов		1127,76	15,72	36314	506		16123	
	97.1	2305-0104-0107	Воздуховоды класса Н из тонколистовой оцинкованной с непрерывных линий стали толщиной 0,7 мм прямоугольного сечения размером большей стороны от 300 до 1000 мм	м2	32,2	3840				123648		
94	98	Е11-202501-0101 Изм. и доп. вып. 17	**Камеры приточные типовые без секции орошения, производительность до 10 тыс м3/час. Установка**		1	61557,61	3196,06	61558	3196	5351	52842	123552
				камера		53010,2	910,37	53010	910		9152	
95	99	Прайс 2 п.31-44	**Приточная установка (П3) в комплекте с автоматикой UTR 70-40 A.3.35-2.2x30M.R**		1	1645659,99		1645660				1645660
				шт						1645660		
			Отпускная цена			1645660		1645660				
			Сметная стоимость оборудования					*1645660*				
96	100	Е11-200301-0101 Изм. и доп. вып. 10	**Установка решеток жалюзийных стальных площадью в свету до 0,25 м2**		8	1549,58	57,21	12397	458	1018	10813	25066
				шт		1365,05	14,13	10920	113		1857	
97	101	С123-050306-1903	**Декоративные алюминиевые решетки, размерами 300 мм x 100 мм**		8	2578		20624		20624		22274
				шт.							1650	
98	102	Е11-200301-0103 Изм. и доп. вып. 10	**Решетки жалюзийные, площадь в свету до 1,5 м2. Установка /диффузор/**		5	2825,47	140,89	14127	704	2834	10614	26721
				решетка		2117,75	48,45	10589	242		1979	
99	103	С123-050306-2061	**Декоративные алюминиевые решетки, размерами 600 мм x 600 мм /диффузор/**		5	12177		60885		60885		65756
				шт.							4871	
100	104	Е11-200501-0106	**Заслонки воздушные или клапаны воздушные КВР с ручным приводом, периметр до 1000 мм. Установка**		3	1772,91	44,09	5319	132	1130	4017	10083
				заслонка		1352,3	14,13	4057	42		747	
101	105	С123-050302-1701	**Заслонки воздушные унифицированные прямоугольные общепромышленные с ручным управлением УВЗПр 01, размерами 150 мм x 150 мм /Регулятор-Л-150x150-Н-1-Ручка-У2/**		3	11654		34962		34962		37759
				шт.							2797	
102	106	С123-050302-1704	**Заслонки воздушные унифицированные прямоугольные общепромышленные с ручным управлением УВЗПр 04, размерами 200 мм x 200 мм /Регулятор-Л-200x200-Н-1-Ручка-У2/**		1	12014		12014		12014		12975
				шт.							961	
103	107	С123-050301-0502	**Заглушки питометражных лючков**		6	612		3672		3672		3966
				шт.							294	
104	108	С123-050301-1802	**Средства для крепления воздуховодов: подвески СТД6208, СТД6209, СТД6210**		30	655		19650		19650		21222
				кг							1572	
105	109	Е11-200101-0302 Изм. и доп. вып. 11	**Прокладка воздуховодов класса Н /нормальные/ периметром до 600 мм из оцинкованной стали толщиной 0,5 мм**		16,8	5376,31	53,82	90322	904	57634	31502	131570
				м2		1891,89	21,52	31784	362		9746	

	109.1	2305-0104-0106	Воздуховоды класса Н из тонколистовой оцинкованной с непрерывных линий стали толщиной 0,5 мм прямоугольного сечения размером большей стороны до 250 мм	м2	16,8	3261				54784,8		
106	110	Е11-200101-0303 Изм. и доп. вып. 11	**Прокладка воздуховодов класса Н /нормальные/ периметром 800, 1000 мм из оцинкованной стали толщиной 0,5 мм**		2,24	5205,47	42,77	11660	96	7684	3840	16740
				м2		1732,19	16,9	3880	38		1240	
	110.1	2305-0104-0106	Воздуховоды класса Н из тонколистовой оцинкованной с непрерывных линий стали толщиной 0,5 мм прямоугольного сечения размером большей стороны до 250 мм	м2	2,24	3261				7304,64		
107	111	Е11-200101-0310 Изм. и доп. вып. 11	**Воздуховоды класса Н (нормальные) из оцинкованной стали, толщина 0,7 мм, периметр от 1100 до 1600 мм. Прокладка**		24,5	5523,01	42,77	135314	1048	97546	36391	185441
				м2 поверхности воздуховодов		1498,77	16,9	36720	414		13736	
	111.1	2305-0104-0107	Воздуховоды класса Н из тонколистовой оцинкованной с непрерывных линий стали толщиной 0,7 мм прямоугольного сечения размером большей стороны от 300 до 1000 мм	м2	24,5	3840				94080		
108	112	Е11-201401-0101	**Установка вентиляторов радиальных массой до 0,05 т**		1	8000,99	169,82	8001	170	737	6986	16185
				шт		7093,8	34,31	7094	34		1199	
109	113	Прайс 2 п.45-46	**Канальный вытяжной вентилятор WNK 200/1**		1	43103,94		43104				43104
				шт						43104		
			Отпускная цена			43104		43104				
			Сметная стоимость оборудования					*43104*				
110	114	Е11-200301-0101 Изм. и доп. вып. 10	**Установка решеток жалюзийных стальных площадью в свету до 0,25 м2**		5	1549,58	57,21	7748	286	637	6758	15666
				шт		1365,05	14,13	6825	71		1160	
111	115	С123-050306-1828	**Декоративные алюминиевые решетки, размерами 150 мм х 150 мм**		1	2460		2460		2460		2657
				шт.							197	
112	116	С123-050306-1849	**Декоративные алюминиевые решетки, размерами 200 мм х 100 мм**		4	2343		9372		9372		10122
				шт.							750	
113	117	Е11-200701-401	**Зонты из листовой оцинкованной стали, прямоугольного сечения, периметр 1000 мм. Установка над шахтами**		1	5140,23	48,08	5140	48	4444	649	6252
				зонт		647,76	14,13	648	14		463	
	117.1	2305-0301-0910	Зонты прямоугольные из оцинкованной стали марки ЗП250Х250Ц для вентиляционной шахты периметром 1000 мм	шт.	1	4320				4320		
114	118	Е11-200101-0302 Изм. и доп. вып. 11	**Прокладка воздуховодов класса Н /нормальные/ периметром до 600 мм из оцинкованной стали толщиной 0,5 мм**		13,2	5376,31	53,82	70967	710	45284	24752	103377
				м2		1891,89	21,52	24973	284		7658	
	118.1	2305-0104-0106	Воздуховоды класса Н из тонколистовой оцинкованной с непрерывных линий стали толщиной 0,5 мм прямоугольного сечения размером большей стороны до 250 мм	м2	13,2	3261				43045,2		
115	119	С123-050301-1802	**Средства для крепления воздуховодов: подвески СТД6208, СТД6209, СТД6210**		10	655		6550		6550		7074
				кг							524	
116	120	Е11-260101-1101	**Поверхности плоские и криволинейные. Изоляция матами минераловатными прошивными безобкладочными и в обкладках из стеклотканн или металлической сетки, плитами минераловатными на синтетическом связующем марки М-125, плитами полужесткими из стеклянного штапельного волокна на синтетическом связующем**		0,105	22568,86	1405,73	2370	148	231	1568	4252
				м3 изоляции		18958,8	686,46	1991	72		315	
117	121	С121-110203-0204	**Маты теплоизоляционные из стекловолокна, оклеенные с одной стороны алюминиевой фольгой М-25-ф-50 ГОСТ 10499-95**		0,105	17127		1798		1798		1942
				м3							144	
118	122	Е11-201401-0101	**Установка вентиляторов радиальных массой до 0,05 т**		1	8000,99	169,82	8001	170	737	6986	16185
				шт		7093,8	34,31	7094	34		1199	
119	123	Прайс 2 п.47-48	**Канальный вытяжной вентилятор WNK 315/1**		1	57336,22		57336				57336
				шт						57336		
			Отпускная цена			57336		57336				
			Сметная стоимость оборудования					*57336*				

120	124	Е11-200301-0101 Изм. и доп. вып. 10	Установка решеток жалюзийных стальных площадью в свету до 0,25 м2		12	1549,58	57,21	18595	687	1528	16219	37599
				шт		1365,05	14,13	16381	170		2785	
121	125	С123-050306-1828	Декоративные алюминиевые решетки, размерами 150 мм х 150 мм		4	2460		9840		9840		10627
				шт.							787	
122	126	С123-050306-1849	Декоративные алюминиевые решетки, размерами 200 мм х 100 мм		3	2343		7029		7029		7591
				шт.							562	
123	127	С123-050306-1903	Декоративные алюминиевые решетки, размерами 300 мм х 100 мм		1	2578		2578		2578		2784
				шт.							206	
124	128	Е11-200701-401	Зонты из листовой оцинкованной стали, прямоугольного сечения, периметр 1000 мм. Установка над шахтами		1	5140,23	48,08	5140	48	4444	649	6252
				зонт		647,76	14,13	648	14		463	
	128.1	2305-0301-0910	Зонты прямоугольные из оцинкованной стали марки ЗП250Х250Ц для вентиляционной шахты периметром 1000 мм	шт.	1	4320				4320		
125	129	Е11-200101-0302 Изм. и доп. вып. 11	Прокладка воздуховодов класса Н /нормальные/ периметром до 600 мм из оцинкованной стали толщиной 0,5 мм		19,2	5376,31	53,82	103225	1033	65868	36003	150366
				м2		1891,89	21,52	36324	413		11138	
	129.1	2305-0104-0106	Воздуховоды класса Н из тонколистовой оцинкованной с непрерывных линий стали толщиной 0,5 мм прямоугольного сечения размером большей стороны до 250 мм	м2	19,2	3261				62611,2		
126	130	Е11-200101-0303 Изм. и доп. вып. 11	Прокладка воздуховодов класса Н /нормальные/ периметром 800, 1000 мм из оцинкованной стали толщиной 0,5 мм		10,71	5205,47	42,77	55751	458	36741	18358	80037
				м2		1732,19	16,9	18552	181		5929	
	130.1	2305-0104-0106	Воздуховоды класса Н из тонколистовой оцинкованной с непрерывных линий стали толщиной 0,5 мм прямоугольного сечения размером большей стороны до 250 мм	м2	10,71	3261				34925,31		
127	131	С123-050301-1802	Средства для крепления воздуховодов: подвески СТД6208, СТД6209, СТД6210		18,865	655		12357		12357		13345
				кг							989	
128	132	Е11-260101-1101	Поверхности плоские и криволинейные. Изоляция матами минераловатными прошивными безобкладочными и в обкладках из стеклоткани или металлической сетки, плитами минераловатными на синтетическом связующем марки М-125, плитами полужесткими из стеклянного штапельного волокна на синтетическом связующем		0,161	22568,86	1405,73	3634	226	355	2404	6520
				м3 изоляции		18958,8	686,46	3052	111		483	
129	133	С121-110203-0204	Маты теплоизоляционные из стекловолокна, оклеенные с одной стороны алюминиевой фольгой М-25-ф-50 ГОСТ 10499-95		0,161	17127		2757		2757		2978
				м3							221	
130	134	Е11-201401-0101	Установка вентиляторов радиальных массой до 0,05 т		1	8000,99	169,82	8001	170	737	6986	16185
				шт		7093,8	34,31	7094	34		1199	
131	135	Прайс 2 п.49-50	Канальный вытяжной вентилятор WNP 80-50/40.4D		1	267605,03		267605				267605
				шт						267605		
			Отпускная цена			267605		267605				
			Сметная стоимость оборудования					*267605*				
132	136	Е11-200301-0101 Изм. и доп. вып. 10	Установка решеток жалюзийных стальных площадью в свету до 0,25 м2		31	1549,58	57,21	48037	1774	3947	41900	97131
				шт		1365,05	14,13	42317	438		7195	
133	137	С123-050306-1828	Декоративные алюминиевые решетки, размерами 150 мм х 150 мм		11	2460		27060		27060		29225
				шт.							2165	
134	138	С123-050306-1849	Декоративные алюминиевые решетки, размерами 200 мм х 100 мм		20	2343		46860		46860		50609
				шт.							3749	
135	139	Е11-200701-402	Зонты из листовой оцинкованной стали, прямоугольного сечения, периметр 1300 мм. Установка над шахтами		1	6836,74	56,27	6837	56	5763	1011	8476
				зонт		1017,9	14,13	1018	14		628	
	139.1	2305-0301-0911	Зонты прямоугольные из оцинкованной стали марки ЗП250Х400Ц для вентиляционной шахты периметром 1300 мм	шт.	1	5577				5577		

136	140	С123-050301-1802	Средства для крепления воздуховодов: подвески СТД6208, СТД6209, СТД6210		73,7	655		48274		48274		52135
				кг							3862	
137	141	Е11-200101-0302 Изм. и доп. вып. 11	Прокладка воздуховодов класса Н /нормальные/ периметром до 600 мм из оцинкованной стали толщиной 0,5 мм		26,04	5376,31	53,82	139999	1401	89333	48829	203934
				м2		1891,89	21,52	49265	560		15106	
	141.1	2305-0104-0106	Воздуховоды класса Н из тонколистовой оцинкованной с непрерывных линий стали толщиной 0,5 мм прямоугольного сечения размером большей стороны до 250 мм	м2	26,04	3261				84916,44		
138	142	Е11-200101-0303 Изм. и доп. вып. 11	Прокладка воздуховодов класса Н /нормальные/ периметром 800, 1000 мм из оцинкованной стали толщиной 0,5 мм		7,84	5205,47	42,77	40811	335	26895	13439	58589
				м2		1732,19	16,9	13580	132		4340	
	142.1	2305-0104-0106	Воздуховоды класса Н из тонколистовой оцинкованной с непрерывных линий стали толщиной 0,5 мм прямоугольного сечения размером большей стороны до 250 мм	м2	7,84	3261				25566,24		
139	143	Е11-200101-0310 Изм. и доп. вып. 11	Воздуховоды класса Н (нормальные) из оцинкованной стали, толщина 0,7 мм, периметр от 1100 до 1600 мм. Прокладка		49	5523,01	42,77	270628	2096	195092	72782	370883
				м2 поверхности воздуховодов		1498,77	16,9	73440	828		27473	
	143.1	2305-0104-0107	Воздуховоды класса Н из тонколистовой оцинкованной с непрерывных линий стали толщиной 0,7 мм прямоугольного сечения размером большей стороны от 300 до 1000 мм	м2	49	3840				188160		
140	144	Е11-260101-1101	Поверхности плоские и криволинейные. Изоляция матами минераловатными прошивными безобкладочными и в обкладках из стеклоткани или металлической сетки, плитами минераловатными на синтетическом связующем марки М-125, плитами полужесткими из стеклянного штапельного волокна на синтетическом связующем		0,448	22568,86	1405,73	10111	630	988	6689	18144
				м3 изоляции		18958,8	686,46	8494	308		1344	
141	145	С121-110203-0204	Маты теплоизоляционные из стекловолокна, оклеенные с одной стороны алюминиевой фольгой М-25-ф-50 ГОСТ 10499-95		0,448	17127		7673		7673		8287
				м3							614	
142	146	Е11-201401-0101	Установка вентиляторов радиальных массой до 0,05 т		1	8000,99	169,82	8001	170	737	6986	16185
				шт		7093,8	34,31	7094	34		1199	
143	147	Прайс 2 п.45-46	Канальный вытяжной вентилятор WNK 200/1		1	43103,94		43104		43104		46552
				шт							3448	
144	148	Е11-200301-0101 Изм. и доп. вып. 10	Установка решеток жалюзийных стальных площадью в свету до 0,25 м2		4	1549,58	57,21	6198	229	509	5406	12533
				шт		1365,05	14,13	5460	57		928	
145	149	С123-050306-1849	Декоративные алюминиевые решетки, размерами 200 мм х 100 мм		4	2343		9372		9372		10122
				шт.							750	
146	150	Е11-200701-401	Зонты из листовой оцинкованной стали, прямоугольного сечения, периметр 1000 мм. Установка над шахтами		1	5140,23	48,08	5140	48	4444	649	6252
				зонт		647,76	14,13	648	14		463	
	150.1	2305-0301-0910	Зонты прямоугольные из оцинкованной стали марки ЗП250Х250Ц для вентиляционной шахты периметром 1000 мм	шт.	1	4320				4320		
147	151	С123-050301-1802	Средства для крепления воздуховодов: подвески СТД6208, СТД6209, СТД6210		14,3	655		9367		9367		10116
				кг							749	
148	152	Е11-200101-0302 Изм. и доп. вып. 11	Прокладка воздуховодов класса Н /нормальные/ периметром до 600 мм из оцинкованной стали толщиной 0,5 мм		2,52	5376,31	53,82	13548	136	8645	4725	19736
				м2		1891,89	21,52	4768	54		1462	
	152.1	2305-0104-0106	Воздуховоды класса Н из тонколистовой оцинкованной с непрерывных линий стали толщиной 0,5 мм прямоугольного сечения размером большей стороны до 250 мм	м2	2,52	3261				8217,72		
149	153	Е11-200101-0303 Изм. и доп. вып. 11	Прокладка воздуховодов класса Н /нормальные/ периметром 800, 1000 мм из оцинкованной стали толщиной 0,5 мм		9,8	5205,47	42,77	51014	419	33619	16798	73237
				м2		1732,19	16,9	16975	166		5425	
	153.1	2305-0104-0106	Воздуховоды класса Н из тонколистовой оцинкованной с непрерывных линий стали толщиной 0,5 мм прямоугольного сечения размером большей стороны до 250 мм	м2	9,8	3261				31957,8		

150	154	Е11-260101-1101	Поверхности плоские и криволинейные. Изоляция матами минераловатными прошивными безобкладочными и в обкладках из стеклоткани или металлической сетки, плитами минераловатными на синтетическом связующем марки М-125, плитами полужесткими из стеклянного штапельного волокна на синтетическом связующем		0,196	22568,86	1405,73	4423	276	432	2926	7938
				м3 изоляции		18958,8	686,46	3716	135		588	
151	155	С121-110203-0204	Маты теплоизоляционные из стекловолокна, оклеенные с одной стороны алюминиевой фольгой М-25-ф-50 ГОСТ 10499-95		0,196	17127		3357		3357		3625
				м3							269	
152	156	Е11-201401-0101	Установка вентиляторов радиальных массой до 0,05 т		1	8000,99	169,82	8001	170	737	6986	16185
				шт		7093,8	34,31	7094	34		1199	
153	157	Прайс 2 п.53-54	Канальный вытяжной вентилятор WRW 70-40/35.4D		1	376864,55		376865				376865
				шт						376865		
			Отпускная цена			376865		376865				
			Сметная стоимость оборудования					*376865*				
154	158	Е11-200301-0103 Изм. и доп. вып. 10	Решетки жалюзийные, площадь в свету до 1,5 м2. Установка /диффузор/		10	2825,47	140,89	28255	1409	5668	21229	53442
				решетка		2117,75	48,45	21177	484		3959	
155	159	С123-050306-2061	Декоративные алюминиевые решетки, размерами 600 мм х 600 мм /диффузор/		10	12177		121770		121770		131512
				шт.							9742	
156	160	Е11-200701-402	Зонты из листовой оцинкованной стали, прямоугольного сечения, периметр 1300 мм. Установка над шахтами		1	6836,74	56,27	6837	56	5763	1011	8476
				зонт		1017,9	14,13	1018	14		628	
	160.1	2305-0301-0911	Зонты прямоугольные из оцинкованной стали марки 3П250Х400Ц для вентиляционной шахты периметром 1300 мм	шт.	1	5577				5577		
157	161	С123-050301-1802	Средства для крепления воздуховодов: подвески СТД6208, СТД6209, СТД6210		70	655		45850		45850		49518
				кг							3668	
158	162	Е11-200101-0302 Изм. и доп. вып. 11	Прокладка воздуховодов класса Н /нормальные/ периметром до 600 мм из оцинкованной стали толщиной 0,5 мм		23,1	5376,31	53,82	124193	1243	79247	43316	180909
				м2		1891,89	21,52	43703	497		13401	
	162.1	2305-0104-0106	Воздуховоды класса Н из тонколистовой оцинкованной с непрерывных линий стали толщиной 0,5 мм прямоугольного сечения размером большей стороны до 250 мм	м2	23,1	3261				75329,1		
159	163	Е11-200101-0303 Изм. и доп. вып. 11	Прокладка воздуховодов класса Н /нормальные/ периметром 800, 1000 мм из оцинкованной стали толщиной 0,5 мм		15,54	5205,47	42,77	80893	665	53310	26637	116133
				м2		1732,19	16,9	26918	263		8602	
	163.1	2305-0104-0106	Воздуховоды класса Н из тонколистовой оцинкованной с непрерывных линий стали толщиной 0,5 мм прямоугольного сечения размером большей стороны до 250 мм	м2	15,54	3261				50675,94		
160	164	Е11-200101-0310 Изм. и доп. вып. 11	Воздуховоды класса Н (нормальные) из оцинкованной стали, толщина 0,7 мм, периметр от 1100 до 1600 мм. Прокладка		44,1	5523,01	42,77	243565	1886	175583	65504	333794
			м2 поверхности воздуховодов			1498,77	16,9	66096	745		24726	
	164.1	2305-0104-0107	Воздуховоды класса Н из тонколистовой оцинкованной с непрерывных линий стали толщиной 0,7 мм прямоугольного сечения размером большей стороны от 300 до 1000 мм	м2	44,1	3840				169344		
161	165	Е11-200101-0311 Изм. и доп. вып. 11	Воздуховоды класса Н (нормальные) из оцинкованной стали, толщина 0,7 мм, периметр до 2400 мм. Прокладка		18,2	5138,24	39,87	93516	726	72265	20395	123024
			м2 поверхности воздуховодов			1127,76	15,72	20525	286		9113	
	165.1	2305-0104-0107	Воздуховоды класса Н из тонколистовой оцинкованной с непрерывных линий стали толщиной 0,7 мм прямоугольного сечения размером большей стороны от 300 до 1000 мм	м2	18,2	3840				69888		
162	166	Е11-260101-1101	Поверхности плоские и криволинейные. Изоляция матами минераловатными прошивными безобкладочными и в обкладках из стеклоткани или металлической сетки, плитами минераловатными на синтетическом связующем марки М-125, плитами полужесткими из стеклянного штапельного волокна на синтетическом связующем		0,56	22568,86	1405,73	12639	787	1234	8361	22680
				м3 изоляции		18958,8	686,46	10617	384		1680	

163	167	С121-110203-0204	Маты теплоизоляционные из стекловолокна, оклеенные с одной стороны алюминиевой фольгой М-25-ф-50 ГОСТ 10499-95		0,56	17127		9591		9591		10358
				м3							767	
164	168	Е11-201401-0101	Установка вентиляторов радиальных массой до 0,05 т		1	8000,99	169,82	8001	170	737	6986	16185
				шт		7093,8	34,31	7094	34		1199	
165	169	Прайс 2 п.45-46	Канальный вытяжной вентилятор WNK 200/1		1	43103,94		43104		43104		43104
				шт								
			Отпускная цена			43104		43104				
			Сметная стоимость оборудования					*43104*				
166	170	Е11-200301-0101 Изм. и доп. вып. 10	Установка решеток жалюзийных стальных площадью в свету до 0,25 м2		2	1549,58	57,21	3099	114	255	2703	6267
				шт		1365,05	14,13	2730	28		464	
167	171	С123-050306-1849	Декоративные алюминиевые решетки, размерами 200 мм х 100 мм		2	2343		4686		4686		5061
				шт.							375	
168	172	Е11-200701-401	Зонты из листовой оцинкованной стали, прямоугольного сечения, периметр 1000 мм. Установка над шахтами		1	5140,23	48,08	5140	48	4444	649	6252
				зонт		647,76	14,13	648	14		463	
	172.1	2305-0301-0910	Зонты прямоугольные из оцинкованной стали марки ЗП250Х250Ц для вентиляционной шахты периметром 1000 мм	шт.	1	4320				4320		
169	173	С123-050301-1802	Средства для крепления воздуховодов: подвески СТД6208, СТД6209, СТД6210		3,05	655		1998		1998		2158
				кг							160	
170	174	Е11-200101-0302 Изм. и доп. вып. 11	Прокладка воздуховодов класса Н /нормальные/ периметром до 600 мм из оцинкованной стали толщиной 0,5 мм		4,62	5376,31	53,82	24839	249	15849	8663	36182
				м2		1891,89	21,52	8741	99		2680	
	174.1	2305-0104-0106	Воздуховоды класса Н из тонколистовой оцинкованной с непрерывных линий стали толщиной 0,5 мм прямоугольного сечения размером большей стороны до 250 мм	м2	4,62	3261				15065,82		
171	175	Е11-260101-1101	Поверхности плоские и криволинейные. Изоляция матами минераловатными прошивными безобкладочными и в обкладках из стеклоткани или металлической сетки, плитами минераловатными на синтетическом связующем марки М-125, плитами полужесткими из стеклянного штапельного волокна на синтетическом связующем		0,105	22568,86	1405,73	2370	148	231	1568	4252
				м3 изоляции		18958,8	686,46	1991	72		315	
172	176	С121-110203-0204	Маты теплоизоляционные из стекловолокна, оклеенные с одной стороны алюминиевой фольгой М-25-ф-50 ГОСТ 10499-95		0,105	17127		1798		1798		1942
				м3							144	
173	177	Е11-200801-0105	Дефлекторы, диаметр патрубка 710 мм. Установка		1	12760,45	369,6	12760	370	450	11797	26522
				дефлектор		11941,23	96,89	11941	97		1965	
174	178	С123-050301-2114	Дефлекторы N7 марки ЦАГИ, DN патрубка 710 мм		1	24836		24836		24836		26823
				шт.							1987	
175	179	Е11-200901-0104 Изм. и доп. вып. 17	Узлы прохода вытяжных вентиляционных шахт, диаметр патрубка до 800 мм. Установка		4	5524,92	39,76	22100	159	1889	19702	45146
				узел		5012,95	13,12	20052	52		3344	
176	180	С123-050310-0508	Узлы прохода с клапаном, с кольцом, с площадкой под электропривод, модели УП 3-18 диаметром 710 мм		4	156182		624728		624728		674706
				шт.							49978	
			Итого по разделу: 5. Вентиляция									12235156
			Раздел: 6. Демонтажные работы									
177	181	Е12-150103-0501	Вентилятор центробежный весом до 0,05 т. Демонтаж /воздушно-отопительный агрегат Volcano VR1/		8	3891,13	16,57	31129	133	0	22366	57775
				шт.		3874,57	8,45	30997	68		4280	
178	182	Е12-150102-0801	Демонтаж радиаторов массой до 80 кг		20	1106,58	49,48	22132	990	0	15585	40734
				шт		1057,1	25,22	21142	504		3017	
179	183	Е11-160501-0602 Изм. и доп. вып. 18 ЭСН РК 8.04-01-2015 п.3.17 к=0,6	Демонтаж/Трубопроводы отопления из напорных полимерных труб, наружный диаметр 20 мм. Прокладка с соединением на прессовых фитингах		50	601,92	1,47	30096	74	0	29428	64286
				м трубопровода		600,45	0,12	30023	6		4762	

180	184	Е11-160501-0603 Изм. и доп. вып. 18 ЭСН РК 8.04-01-2015 п.3.17 к=0,6	Демонтаж/Трубопроводы отопления из напорных полимерных труб, наружный диаметр 25 мм. Прокладка с соединением на прессовых фитингах		150	601,02	1,22	90153	182	0	88197	192618
				м трубопровода		599,8	0,18	89971	26		14268	
181	185	С341-310104-0601	Мусор строительный с погрузкой вручную. Погрузка		0,0441	590		26				28
				т							2	
182	186	С341-020103-1005	Перевозка строительных грузов самосвалами вне карьеров. Грузоподъемность 20 т. Класс груза 1. Расстояние перевозки 5 км		0,0441	118		5				6
				т							0	
			Итого по разделу: 6. Демонтажные работы									355447
			ИТОГО:					22603863	127609	7120728	2477994	26067462
								2593800	39675	12761689	985618	
			В том числе :									
			Стоимость оборудования, всего							12761689		
			в том числе, оборудование поставки заказчика							0		
			Временные здания и сооружения			1,5.08%		159 669,00				
			Итого с временными									26 227 134,00
			Зимние удорожания			2,2 %		296 240,00				
			Итого с зимними удорожаниями									26 523 374,00
			Непредвиденные работы и затраты			2 %		275 234,00				
			Итого с непредвиденными работами и затратами									26 798 608,00
			Итого с понижающим коэффициентом К=0,9									24 118 747,20
			НДС			12 %		2 894 249,66				
			Итого по акту с НДС									27 012 996,86

Сдал (Подрядчик)

ТОО "Табын 2007" БИН 070740010976
(наименование организации, бизнес идентификационный номер или индивидуальный идентификационный номер)

Директор **Жылкышиев М.Т.**
(должность, подпись, расшифровка подписи)

Место печати (при наличии)

Принял (Заказчик)

ГУ "Отдел строительства акимата города Костаная" БИН 060140015369
(наименование организации, бизнес идентификационный номер или индивидуальный идентификационный номер)

Руководитель **Бекмагамбетов Б.К.**
(должность, подпись, расшифровка подписи)

Место печати (при наличии)

Технический надзор:

ТОО "DS&V" БИН 050140000119
(наименование организации, бизнес идентификационный номер или индивидуальный идентификационный номер)

Эксперт технического надзора **Жумекенов Е.Е.**
ИИН 570119300044
KZ86VJE00055685, KZ48VJE00055690, KZ64VJE00055693
(должность, фамилия, имя, отчество, индивидуальный идентификационный номер, № аттестата, подпись)

Место печати (при наличии)

Авторский надзор:

ТОО "Институт "Агропромпроект" БИН 981240000725
(наименование организации, бизнес идентификационный номер или индивидуальный идентификационный номер)

Директор **Шилохвостов Д.С.**
(должность, фамилия, имя, отчество, подпись)

Место печати (при наличии)

Заказчик : **ГУ "Отдел строительства акимата города Костаная" Костанайская область г.Костанай БИН 060140015369, Проспект АЛЬ-ФАРАБИ, 43 тел: 54-58-50** **Форма 2-В**

(полное наименование, бизнес идентификационный номер или индивидуальный идентификационный номер, адрес, данные о средствах связи)

Подрядчик : **ТОО "Табын 2007" Костанайская область г.Костанай БИН 070740010976, улица Гоголя, 110,3 тел: 8(705) 425-13-64**

(полное наименование, бизнес идентификационный номер или индивидуальный идентификационный номер, адрес, данные о средствах связи)

Стройка : **Реконструкция картинг центра под школу бокса расположенного по ул. Гашека 1/ 4 в г.Костанае**

(наименование, адрес)

Объект : **Реконструкция картинг центра под школу бокса расположенного по ул. Гашека 1/ 4 в г.Костанае**

(наименование)

Договор подряда (контракт) **№ 263** от **16.06.2020 года**

Акт приемки выполненных работ №8
за август 2020 года
на Наружные сети водопровода и канализации.КНС

Составлен (а) в текущих ценах 2 квартала 2020 года

№ п/п	№ позиции по смете	Шифр норм, код ресурса	Наименование работ и затрат	Единица измерения	Количество	Стоимость единицы, тенге		Общая стоимость, тенге			Накладные расходы, тенге	Всего стоимость с НР и СП, тенге
						Всего	эксплуатация машин	Всего	эксплуатация машин	материалы		
						зарплата рабочих-строителей	зарплата машинистов	зарплата рабочих-строителей	зарплата машинистов	оборудование, мебель, инвентарь	Сметная прибыль, тенге	
1	2	3	4	5	6	7	8	9	10	11	12	13
			Раздел: 1. Хоз-питьевой водопровод									
1	1	Е11-010102-0307	Грунты I группы. Разработка с погрузкой на автомобили-самосвалы экскаваторами с ковшом вместимостью 0,65 м3		201,4	168,21	160,58	33877	32341	17	7560	44752
				м3 грунта		7,54	44,59	1519	8981		3315	
2		Е11-010205-0301 #ТЧ 01 табл. 11 п.3.179 Кзтр=1.2	Грунты I группы. Разработка вручную в траншеях глубиной до 2 м без креплений с откосами. Доработка вручную, зачистка дна и стенок с выкидкой грунта в котлованах и траншеях, разработанных механизированным способом, применен коэффициент к затратам труда - 1,2		6,95	1540,61	0	10707	0	0	7709	19890
				м3 грунта		1540,61	0	10707	0		1473	
3	3	С341-020103-1005	Перевозка строительных грузов самосвалами вне карьеров. Грузоподъемность 20 т. Класс груза 1. Расстояние перевозки 5 км		333,36	118		39336				42483
				т							3147	
4	4	Е11-010102-0307	Грунты I группы. Разработка с погрузкой на автомобили-самосвалы экскаваторами с ковшом вместимостью 0,65 м3		201,4	168,21	160,58	33877	32341	17	7560	44752
				м3 грунта		7,54	44,59	1519	8981		3315	
5	5	С341-020103-1005	Перевозка строительных грузов самосвалами вне карьеров. Грузоподъемность 20 т. Класс груза 1. Расстояние перевозки 5 км		322,24	118		38024				41066
				т							3042	
6	6	Е11-230101-0101	Устройство песчаного основания под трубопроводы		6,95	2880,76	159,5	20021	1108	11590	7574	29803
				м3		1053,66	47,11	7323	327		2208	
	6.1	2101-0401-0101	Песок природный ГОСТ 8736-2014	м3	7,645	1516				11589,82		
7	7	Е11-010205-0501	Засыпка вручную траншей, пазух котлованов и ям в грунтах I группы		27,78	795,62	0	22102	0	0	15914	41057
				м3		795,62	0	22102	0		3041	
8	8	Е11-010104-0404	Траншеи и котлованы. Засыпка бульдозерами мощностью 79 кВт (108 л с) при перемещении грунта до 5 м. Группа грунтов 1		173,62	15,54	15,54	2698	2698	0	764	3739
				м3 грунта		0	6,11	0	1061		277	
9	9	Е11-010201-0501	Уплотнение грунта 1,2 группы пневматическими трамбовками		52,086	161,94	76,73	8435	3996	0	4521	13992
				м3		85,21	35,33	4438	1840		1036	
10	10	Е11-010205-1002	Стенки траншей шириной до 2 м. Крепление инвентарными щитами. Грунты устойчивые		277,8	588,4	26,38	163458	7329	92943	47767	228123
				м2 креплений		227,45	11,36	63186	3156		16898	

11	11	Е11-220501-0103 Изм. и доп. вып. 4	Трубопроводы из полиэтиленовых труб, диаметр 100 мм. Укладка		0,0743	359371,38	107445,94	26701	7983	253	20544	51025
			км трубопровода			248514	30785,02	18465	2287		3780	
12	12	С123-010501-1111	Труба полиэтиленовая для водоснабжения РЕ 100 SDR 21 - 90х4,3 питьевая ГОСТ 18599-2001		75,043	911		68364		68364		73833
				м							5469	
13	13	Е11-060101-0113 Изм. и доп. вып. 16	Устройство бетонных фундаментов-столбов /упор/		0,15	24070,24	1163,37	3611	175	2608	790	4752
				м3		5517,4	269,42	828	40		352	
	13.1	2102-0101-0301	Бетон тяжелый класса В7,5 ГОСТ 7473-2010	м3	0,153	15435				2361,55		
14	14	Е11-221101-0103 Изм. и доп. вып. 4 ,	Штуцеры (патрубки) стальные, диаметр 100 мм. Врезка в существующие сети из стальных труб		1	7644,25	4241,35	7644	4241	332	4382	12988
				врезка		3071,28	1354,78	3071	1355		962	
15	15	Е11-220701-0103	Трубопроводы диаметром 100 мм. Промывка с дезинфекцией		0.0743	67268,43	0	4998	0	689	4265	10005
			км трубопровода			57989	0	4309	0		741	
16	16	Е11-221401-0501	Футляр стальной диаметром 400 мм /диам.273 мм/. Прокладка бестраншейная буроинековыми машинами на длину до 30 м		28	21204,97	17805,87	593739	498564	550	209216	867191
				м футляра		3379,46	4168,01	94625	116704		64236	
17	17	С123-010201-0236	Трубы стальные электросварные прямошовные, D 273 мм, толщина стенки 5,0 мм ГОСТ 10705-80		28,28	10627		300532		300532		324574
				м							24043	
18	18	Е11-221401-0301	Трубы стальные диаметром 100 мм. Протаскивание в футляр		28	1294,69	7,53	36251	211	4232	31554	73230
			м трубы, уложенной в футляре			1136,02	2,29	31809	64		5424	
19	19	Е11-221401-0401 Изм. и доп. вып. 1 К=0,34	Концы футляра диаметром 800 мм. Заделка битумом и прядью		1	10728,62	1109,12	10729	1109	6319	3290	15140
				футляр		3300,67	22,88	3301	23		1122	
	19.1	2113-0104-0103	Битумы нефтяные строительные ГОСТ 6617-76 марки БН 90/10	т	0,0085	170324				1447,75		
	19.2	2113-0804-0401	Каболка	т	0,0033	1358560				4526,72		
20	20	Е11-130301-1421 К=2	Поверхности металлические огрунтованные. Окраска краской БТ-177 серебристой		25,72	45,85	6,27	1179	161	0	717	2048
				м2		39,58	0,81	1018	21		152	
21	21	С121-100501-9903	Мастика битумно-полимерная или битумно-резиновая ГОСТ 30693-2000		112,9108	263		29696		29696		32071
				кг							2376	
22	22	Е11-221301-101 Изм. и доп. вып. 16	Колодцы круглые из сборного железобетона. Устройство в грунтах сухих		6,86	22775,58	9322,21	156240	63950	21178	96153	272585
			м3 железобетонных и бетонных конструкций колодца			10366,2	3791,83	71112	26012		20191	
	22.1	2102-0101-0301	Бетон тяжелый класса В7,5 ГОСТ 7473-2010	м3	0,9124	15435				14082,59		
23	23	С121-040302-0102	Плиты днищ железобетонные для колодцев ПН15 из тяжелого бетона класса В15 СТ РК 1971-2010, ГОСТ 8020-2016		2	17155		34310		34310		37055
				шт.							2745	
24	24	С121-040302-0103	Плиты днищ железобетонные для колодцев ПН20 из тяжелого бетона класса В15 СТ РК 1971-2010, ГОСТ 8020-2016		1	30833		30833		30833		33300
				шт.							2467	
25	25	С121-040301-0110	Кольца стеновые железобетонные для колодцев КС15.6 из тяжелого бетона класса В15 СТ РК 1971-2010, ГОСТ 8020-2016		2	14267		28534		28534		30817
				шт.							2283	
26	26	С121-040301-0112	Кольца стеновые железобетонные для колодцев КС15.9 из тяжелого бетона класса В15СТ РК 1971-2010, ГОСТ 8020-2016		4	17650		70600		70600		76248
				шт.							5648	
27	27	С121-040301-0115	Кольца стеновые железобетонные для колодцев КС20.6 из тяжелого бетона класса В15 СТ РК 1971-2010, ГОСТ 8020-2016		1	18359		18359		18359		19828
				шт.							1469	
28	28	С121-040301-0117	Кольца стеновые железобетонные для колодцев КС20.9 из тяжелого бетона класса В15 СТ РК 1971-2010, ГОСТ 8020-2016		2	30049		60098		60098		64906
				шт.							4808	
29	29	С121-040302-0105	Плиты перекрытий железобетонные для колодцев ПП10-1 из тяжелого бетона класса В15 СТ РК 1971-2010, ГОСТ 8020-2016		3	9413		28239		28239		30498
				шт.							2259	
30	30	С121-040302-0109	Плиты перекрытий железобетонные для колодцев 1ПП15-1, 2ПП15-1 из тяжелого бетона класса В15 СТ РК 1971-2010, ГОСТ 8020-2016		2	19869		39738		39738		42917
				шт.							3179	
31	31	С121-040302-0113	Плиты перекрытий железобетонные для колодцев 1ПП20-1 из тяжелого бетона класса В15 СТ РК 1971-2010, ГОСТ 8020-2016		1	27105		27105		27105		29273
				шт.							2168	

32	32	С121-040301-0201	Кольца опорные железобетонные для колодцев ГОСТ 8020-90 КО6		3	2322		6966		6966		7523
				шт.							557	
33	33	С121-040301-0104	Кольца стеновые железобетонные для колодцев КС10.3 из тяжелого бетона класса В15 СТ РК 1971-2010, ГОСТ 8020-2016		5	6580		32900		32900		35532
				шт.							2632	
34	34	С123-030101-0303	Люк чугунный, тип Л (А15) ГОСТ 3634-99		3	18997		56991		56991		61550
				комплект							4559	
35	35	С121-060208-0501	Ограждение лестничных проемов, лестничные марши, пожарные лестницы		0,0777	581949		45217		45217		48835
				т							3617	
36	36	Е11-080201-0109 Изм. и доп. вып. 9	Стены приямков и каналов. Кладка		0,189	33903,46	2190,24	6408	414	4791	1204	8221
				м3 кладки		6366,5	484,56	1203	92		609	
	36.1	2102-0401-2802	Раствор готовый кладочный тяжелый цементный марки М50 ГОСТ 28013-98	м3	0,0454	13137				595,89		
	36.2	2103-0101-0103	Кирпич керамический одинарный рядовой полнотелый марки М100, размерами 250 мм х 120 мм х 65 мм ГОСТ 530-2012	1000 шт.	0,0756	54239				4100,47		
37	37	Е11-080101-0307 Изм. и доп. вып. 9	Стены, фундаменты. Гидроизоляция боковая обмазочная битумная в 2 слоя по выровненной поверхности бутовой кладки, кирпичу, бетону		64,99	876,19	19,96	56944	1297	37391	17140	80011
				м2 поверхности		280,9	2,69	18256	175		5927	
	37.1	2110-0501-1404	Мастика морозостойкая битумно-масляная МБ-50 ГОСТ 30693-2000	кг	155,976	223				34782,65		
38	38	Е11-270701-0201	Устройство основания из щебня толщиной 12 см.		5,64	815,99	145,31	4602	820	2267	1897	7049
				м2		268,76	42,71	1516	241		520	
	38.1	2101-0201-0403	Щебень из плотных горных пород для строительных работ М600, фракция 20-40 мм СТ РК 1284-2004	м3	0,8528	2655				2264,1		
	38.2	2113-0703-1405	Вода техническая	м3	0,1128	24				2,71		
39	39	Е11-270701-0202 К=3	Добавляется позиция: Основания под тротуары из кирпичного или известнякового щебня. Устройство. исключать на каждый 1 см изменения толщины к нормам 11-270701-0201		5,64	131,95	13,67	744	77	566	134	948
				м2 покрытия		17,92	4,04	101	23		70	
	39.1	2101-0201-0403	Щебень из плотных горных пород для строительных работ М600, фракция 20-40 мм СТ РК 1284-2004	м3	0,2132	2655				566,02		
40	40	Е11-270701-0101 Изм. и доп. вып. 2	Покрытия дорожек и тротуаров асфальтобетонные однослойные из литой мелкозернистой асфальтобетонной смеси толщиной 3 см. Устройство		5,64	1419,92	2,92	8008	16	6952	1130	9869
				м2 покрытия		184,46	1,06	1040	6		731	
	40.1	2102-0501-0404	Смеси асфальтобетонные горячие плотные песчаные, типа Д, марки II СТ РК 1225-2013	т	0,4027	15839				6378,3		
	40.2	2113-0104-0502	Битумы нефтяные дорожные жидкие СТ РК 1551-2006 марки МГ 70/130	т	0,0034	156757				530,47		
41	41	Е11-221001-103	Установка гидрантов пожарных(Н2750мм)		1	2786,72	182,89	2787	183	555	2107	5285
				шт		2049,32	78,82	2049	79		391	
42	42	С123-030103-0909	Гидранты пожарные подземные Н 2500 мм ГОСТ 8220-85		1	50485		50485		50485		54524
				шт.							4039	
43	43	Е11-220901-0101	Установка чугунных задвижек или клапанов обратных диам. 50 мм		1	1250,35	27,43	1250	27	173	1053	2487
				шт		1049,84	13,46	1050	13		184	
44	44	С123-040102-1901	Задвижка чугунная фланцевая с обрезиненным клином, со штурвалом, среда: вода и нейтральные жидкости, Т до +70°С, PN 10, DN 50, типа Sigmetex ГОСТ 5762-2002		1	29844		29844		29844		32232
				шт.							2388	
45	45	Е11-220901-0102	Установка чугунных задвижек или клапанов обратных диам. 100 мм		3	2032,09	82,29	6096	247	982	4939	11918
				шт		1622,48	40,38	4867	121		883	
46	46	С123-040102-1903	Задвижка чугунная фланцевая с обрезиненным клином, со штурвалом, среда: вода и нейтральные жидкости, Т до +70°С, PN 10, DN 80, типа Sigmetex ГОСТ 5762-2002		3	44189		132567		132567		143172
				шт.							10605	
47	47	Е11-220801-105 Изм. и доп. вып. 1	Фасонные части стальные сварные диаметром 100-250 мм. Установка		0,06783	1378486,66	516757,12	93503	35052	24345	43909	148405
				т фасонных частей		502821,6	151060,62	34106	10246		10993	
	47.1	2302-1199-9910	Фасонные части стальные сварные, d до 800 мм	т	0,0678	340191				23075,16		
48	48	Е11-220801-0105 Изм. и доп. вып. 1	Фасонные части стальные сварные диаметром 100-250 мм. Установка		0,0905	1038295,66	516757,12	93966	46767	1694	58585	164754
				т фасонных частей		502821,6	151060,62	45505	13671		12204	

49	49	С123-020101-1165	Переходы концентрические приварные из углеродистой и низколегированной стали, наружными диаметрами и толщинами стенок 426 мм х 10 мм - 377 мм х 10 мм ГОСТ 17380-2001 (ГОСТ 17378-2001)/тройник переходный 426х325/		1	26248		26248		26248		28348
				шт.							2100	
50	50	С123-020101-1137	Переходы концентрические приварные из углеродистой и низколегированной стали, наружными диаметрами и толщинами стенок 325 мм х 7 мм - 159 мм х 7 мм ГОСТ 17380-2001 (ГОСТ 17378-2001) /переход 325х89 мм/		1	14744		14744		14744		15924
				шт.							1180	
51	51	С123-020101-0817	Тройники приварные бесшовные переходные из углеродистой и низколегированной стали, наружными диаметрами и толщинами стенок 325 мм х 8 мм - 159 мм х 8 мм ГОСТ 17380-2001 (ГОСТ 17376-2001)/ тройник переходный Д-325х89 мм/		1	33828		33828		33828		36534
				шт.							2706	
52	52	Е11-221201-0101	Фланцы к стальным трубопроводам диаметром 50 мм. Приварка		1	570,6	34,92	571	35	21	509	1166
				фланец		514,56	0	515	0		86	
	52.1	2113-0812-1035	Электроды, d=4 мм, Э42 ГОСТ 9466-75	т	0,0001	211188				21,12		
53	53	С123-020103-0207	Фланцы стальные приварные плоские из углеродистой и низколегированной стали PN 10, DN 50 ГОСТ 33259-2015		1	1434		1434		1434		1549
				шт.							115	
54	54	Е11-221201-0102	Фланцы к стальным трубопроводам диаметром 80 мм. Приварка		5	838,52	52,38	4193	262	232	3661	8482
				фланец		739,68	0	3698	0		628	
	54.1	2113-0812-1035	Электроды, d=4 мм, Э42 ГОСТ 9466-75	т	0,0011	211188				232,31		
55	55	С123-020103-0209	Фланцы стальные приварные плоские из углеродистой и низколегированной стали PN 10, DN 80 ГОСТ 33259-2015		10	2075		20750		20750		22410
				шт.							1660	
56	56	Е11-221201-0110	Фланцы к стальным трубопроводам диаметром 400 мм. Приварка		2	5472,33	445,07	10945	890	760	9281	21844
				фланец		4647,12	40,38	9294	81		1618	
	56.1	2113-0812-1035	Электроды, d=4 мм, Э42 ГОСТ 9466-75	т	0,0036	211188				760,28		
57	57	С123-020103-0218	Фланцы стальные приварные плоские из углеродистой и низколегированной стали PN 10, DN 400 ГОСТ 33259-2015		4	18404		73616		73616		79505
				шт.							5889	
58	58	Е11-220801-0201	Фасонные части полиэтиленовые: отводы, колени, нятрубки, переходы. Установка /втулки/		7	1441,32	929,2	10089	6504	0	5317	16639
				шт.		512,12	255,18	3585	1786		1233	
59	59	С123-020303-7318	Втулка под фланец полиэтиленовая сварная ПЭ 100 SDR 17. DN 450, PN 10		2	41532		83064		83064		89709
				шт.							6645	
60	60	С123-020303-7305	Втулка под фланец полиэтиленовая сварная ПЭ 100 SDR 17. DN 90. PN 10		5	1135		5675		5675		6129
				шт.							454	
			Итого по разделу: 1. Хоз-питьевой водопровод									3764465
			Раздел: 2. Канализация бытовая									
61	61	Е11-010102-0307	Грунты 1 группы. Разработка с погрузкой на автомобили-самосвалы экскаваторами с ковшом вместимостью 0,65 м3		1169,6	168,21	160,58	196734	187813	97	43903	259888
				м3 грунта		7,54	44,59	8823	52153		19251	
62	62	Е11-010205-0301 #ГЧ 01 табл. 11 п.3.179 Кзтр=1,2	Грунты 1 группы. Разработка вручную в траншеях глубиной до 2 м без креплений с откосами. Доработка вручную, зачистка дна и стенок с выкидкой грунта в котлованах и траншеях, разработанных механизированным способом, применен коэффициент к затратам труда - 1,2		54,1	1540,61	0	83347	0	0	60010	154825
				м3 грунта		1540,61	0	83347	0		11469	
63	63	С341-020103-1005	Перевозка строительных грузов самосвалами вне карьеров. Грузоподъемность 20 т. Класс груза 1. Расстояние перевозки 5 км		1957,92	118		231035				249517
				т							18483	
64	64	Е11-010102-0307	Грунты 1 группы. Разработка с погрузкой на автомобили-самосвалы экскаваторами с ковшом вместимостью 0,65 м3		1169,6	168,21	160,58	196734	187813	97	43903	259888
				м3 грунта		7,54	44,59	8823	52153		19251	
65	65	С341-020103-1005	Перевозка строительных грузов самосвалами вне карьеров. Грузоподъемность 20 т. Класс груза 1. Расстояние перевозки 5 км		1871,36	118		220820				238486
				т							17666	

66	66	Е11-230101-0101	Устройство песчаного основания под трубопроводы		54,1	2880,76	159,5	155849	8629	90217	58956	231989
				м3		1053,66	47,11	57003	2549		17184	
	66.1	2101-0401-0101	Песок природный ГОСТ 8736-2014	м3	59,51	1516				90217,16		
67	67	Е11-010205-0501	Засыпка вручную траншей, пазух котлованов и ям в грунтах 1 группы		248,8	795,62	0	197949	0	0	142523	367710
				м3		795,62	0	197949	0		27238	
68	68	Е11-010104-0404	Траншеи и котлованы. Засыпка бульдозерами мощностью 79 кВт (108 л с) при перемещении грунта до 5 м. Группа грунтов 1		920,8	15,54	15,54	14307	14307	0	4052	19828
				м3 грунта		0	6,11	0	5628		1469	
69	69	Е11-010201-0501	Уплотнение грунта 1,2 группы пневматическими трамбовками		276,24	161,94	76,73	44735	21196	0	23975	74207
				м3		85,21	35,33	23539	9760		5497	
70	70	Е11-010205-1002	Стенки траншей шириной до 2 м. Крепление инвентарными щитами. Грунты устойчивые		1615,488	588,4	26,38	950557	42620	540492	277776	1326600
				м2 креплений		227,45	11,36	367446	18355		98267	
71	71	Е11-220501-0302 Изм. и доп. вып. 17	Трубопроводы из полимерных раструбных труб (НПВХ), диаметр 160 мм. Укладка		0,3306	171150,04	3436,44	56582	1136	342	54992	120501
				км трубопровода		166680,06	1341,19	55104	443		8926	
72	72	С123-010603-0203	Трубы полипропиленовые безнапорные гофрированные для наружных сетей канализации с раструбом DN/OD 160 SN 8 PP ГОСТ Р 54475-2011		329,6082	2056		677674		677674		731888
				м							54214	
73	73	С123-020308-1203	Муфты полиэтиленовые для безнапорных канализационных труб DN/OD 160 SN8 PE ГОСТ Р 54475-2011		55	431		23705		23705		25601
				шт.							1896	
74	74	С123-021103-0103	Кольца уплотнительные резиновые для безнапорных канализационных труб DN 150 ГОСТ 9833-73		110	365		40150		40150		43362
				шт.							3212	
75	75	Е11-220501-0106 Изм. и доп. вып. 4	Трубопроводы из полиэтиленовых труб, диаметр 200 мм. Укладка		0,03	572024,29	197559,11	17161	5927	432	12401	31927
				км трубопровода		360074	57465,16	10802	1724		2365	
76	76	С123-010501-0808	Труба полиэтиленовая для водоснабжения PE 100 SDR 41 - 180х4,4 питьевая ГОСТ 18599-2001		30,3	1913		57964		57964		62601
				м							4637	
77	77	Е11-220501-0103 Изм. и доп. вып. 4	Трубопроводы из полиэтиленовых труб, диаметр 100 мм. Укладка		0,03	356059,38	107445,94	10682	3223	3	8295	20495
				км трубопровода		248514	30785,02	7455	924		1518	
78	78	С123-010501-1111	Труба полиэтиленовая для водоснабжения PE 100 SDR 21 - 90х4,3 питьевая ГОСТ 18599-2001		30,3	911		27603		27603		29812
				м							2208	
79	79	Е11-221401-0501	Футляр стальной диаметром 400 мм. Прокладка бестраншейная буронаковыми машинами на длину до 30 м		30	21204,97	17805,87	636149	534176	589	224160	929134
				м футляра		3379,46	4168,01	101384	125040		68825	
80	80	С123-010201-0250	Трубы стальные электросварные прямошовные, D 377 мм, толщина стенки 5,0 мм ГОСТ 10705-80		30,3	16311		494223		494223		533761
				м							39538	
81	81	Е11-221401-0302	Трубы стальные диаметром 150 мм. Протаскивание в футляр		30	1421,93	8,08	42658	242	6195	35935	84880
				м трубы, уложенной в футляре		1207,36	2,56	36221	77		6287	
82	82	Е11-221401-0401 Изм. и доп. вып. 1 К=0,2	Концы футляра диаметром 800 мм. Заделка битумом и прядью /Д=160 мм/		1	6310,95	652,43	6311	652	3717	1935	8906
				футляр		1941,57	13,46	1942	13		660	
	82.1	2113-0104-0103	Битумы нефтяные строительные ГОСТ 6617-76 марки БН 90/10	т	0,005	170324				851,62		
	82.2	2113-0804-0401	Каболка	т	0,002	1358560				2662,78		
83	83	Е11-130301-1421 К=2	Поверхности металлические огрунтованные. Окраска краской БТ-177 серебристой		35,53	45,85	6,27	1629	223	0	990	2829
				м2		39,58	0,81	1406	29		210	
84	84	С121-100501-9903	Мастика битумно-полимерная или битумно-резиновая ГОСТ 30693-2000		155,9767	263		41022		41022		44304
				кг							3282	
85	85	Е11-220801-0105 Изм. и доп. вып. 1	Установка стальных сварных фасонных частей диам. 100-250 мм		0,11862	1378486,66	516757,12	163516	61298	42574	76788	259528
				т		502821,6	151060,62	59645	17919		19224	
	85.1	2302-1199-9910	Фасонные части стальные сварные, d до 800 мм	т	0,1186	340191				40353,46		
86	86	Е11-230601-0105 Изм. и доп. вып. 8	Устройство канализационных круглых сборных железобетонных колодцев диам. 1,5 м в сухих грунтах		22,83	31450,96	7209,69	718026	164597	280764	336471	1138856
				м3		11943,24	2943,75	272664	67206		84360	

	86.1	2102-0101-0601	Бетон тяжелый класса В15 ГОСТ 7473-2010	м3	11,8716	17188				204049,06		
	86.2	2102-0401-2804	Раствор готовый кладочный тяжелый цементный марки М100 ГОСТ 28013-98	м3	2,146	14986				32160,26		
87	87	С121-040302-0102	Плиты днищ железобетонные для колодцев ПН15 из тяжелого бетона класса В15 СТ РК 1971-2010, ГОСТ 8020-2016		12	17155		205860		205860		222329
				шт.							16469	
88	88	С121-040301-0110	Кольца стеновые железобетонные для колодцев КС15.6 из тяжелого бетона класса В15 СТ РК 1971-2010, ГОСТ 8020-2016		6	14267		85602		85602		92450
				шт.							6848	
89	89	С121-040301-0112	Кольца стеновые железобетонные для колодцев КС15,9 из тяжелого бетона класса В15СТ РК 1971-2010, ГОСТ 8020-2016		19	17650		335350		335350		362178
				шт.							26828	
90	90	С121-040302-0105	Плиты перекрытий железобетонные для колодцев ПП10-1 из тяжелого бетона класса В15 СТ РК 1971-2010, ГОСТ 8020-2016		12	9413		112956		112956		121992
				шт.							9036	
91	91	С121-040302-0109	Плиты перекрытий железобетонные для колодцев 1ПП15-1, 2ПП15-1 из тяжелого бетона класса В15 СТ РК 1971-2010, ГОСТ 8020-2016		12	19869		238428		238428		257502
				шт.							19074	
92	92	С121-040301-0201	Кольца опорные железобетонные для колодцев ГОСТ 8020-90 КО6		12	2322		27864		27864		30093
				шт.							2229	
93	93	С121-040301-0104	Кольца стеновые железобетонные для колодцев КС10.3 из тяжелого бетона класса В15 СТ РК 1971-2010, ГОСТ 8020-2016		1	6580		6580		6580		7106
				шт.							526	
94	94	С123-030101-0303	Люк чугунный, тип Л (А15) ГОСТ 3634-99		12	18997		227964		227964		246201
				комплект							18237	
95	95	С121-060208-0501	Ограждение лестничных проемов, лестничные марши, пожарные лестницы		0,2239	581949		130298		130298		140722
				т							10424	
96	96	Е11-080201-0109 Изм. и доп. вып. 9	Стены приямков и каналов. Кладка		0,21	33903,46	2190,24	7120	460	5323	1338	9134
				м3 кладки		6366,5	484,56	1337	102		677	
	96.1	2102-0401-2802	Раствор готовый кладочный тяжелый цементный марки М50 ГОСТ 28013-98	м3	0,0504	13137				662,1		
	96.2	2103-0101-0103	Кирпич керамический одинарный рядовой полнотелый марки М100, размерами 250 мм х 120 мм х 65 мм ГОСТ 530-2012	1000 шт.	0,084	54239				4556,08		
97	97	Е11-080101-0307 Изм. и доп. вып. 9	Стены, фундаменты. Гидроизоляция боковая обмазочная битумная в 2 слоя по выровненной поверхности бутовой кладки, кирпичу, бетону		172,4	876,19	19,96	151056	3440	99189	45469	212247
				м2 поверхности		280,9	2,69	48427	464		15722	
	97.1	2110-0501-1404	Мастика морозостойкая битумно-масляная МБ-50 ГОСТ 30693-2000	кг	413,76	223				92268,48		
98	98	Е11-270701-0201	Устройство оснований из щебня толщиной 12 см.		22,56	815,99	145,31	18409	3278	9067	7589	28077
				м2		268,76	42,71	6063	964		2080	
	98.1	2101-0201-0403	Щебень из плотных горных пород для строительных работ М600, фракция 20-40 мм СТ РК 1284-2004	м3	3,4111	2655				9056,4		
	98.2	2113-0703-1405	Вода техническая	м3	0,4512	24				10,83		
99	99	Е11-270701-0202 К=3	Добавляется позиция: Основания под тротуары из кирпичного или известнякового щебня. Устройство, исключать на каждый 1 см изменения толщины к нормам 11-270701-0201		22,56	131,95	13,67	2977	308	2264	535	3793
				м2 покрытия		17,92	4,04	404	91		281	
	99.1	2101-0201-0403	Щебень из плотных горных пород для строительных работ М600, фракция 20-40 мм СТ РК 1284-2004	м3	0,8528	2655				2264,1		
100	100	Е11-270701-0101 Изм. и доп. вып. 2	Покрытия дорожек и тротуаров асфальтобетонные однослойные из литой мелкозернистой асфальтобетонной смеси толщиной 3 см. Устройство		22,56	1419,92	2,92	32033	66	27806	4520	39478
				м2 покрытия		184,46	1,06	4162	24		2924	
	100.1	2102-0501-0404	Смеси асфальтобетонные горячие плотные песчаные, типа Д, марки II СТ РК 1225-2013	т	1,6108	15839				25513,21		
	100.2	2113-0104-0502	Битумы нефтяные дорожные жидкие СТ РК 1551-2006 марки МГ 70/130	т	0,0135	156757				2121,86		
101	101	Е11-231101-0101	Присоединение канализационных трубопроводов к существующей сети в сухих грунтах		1	22604,99	0	22605	0	1774	20623	46686
				врезка		20831,08	0	20831	0		3458	
102	102	Е11-220701-0205	Трубопроводы диаметром 150 мм. Промывка без дезинфекции		0,2606	39735,4	0	10355	0	3107	7175	18933
				км трубопровода		27812,2	0	7248	0		1402	
103	103	Е11-220701-0203	Трубопроводы диаметром 100 мм. Промывка без дезинфекции		0,03	28384,4	0	852	0	156	689	1664

			км трубопровода			23195,6	0	696	0		123	
			Итого по разделу: 2. Канализация бытовая									**9091908**
			ИТОГО:					**9787901**	**1990203**	**5419642**	**2116149**	**12856373**
								1848838	**553004**		**952324**	
			В том числе :									
			Стоимость оборудования, всего							**0**		
			в том числе, оборудование поставки заказчика							**0**		
			Временные здания и сооружения			**1,5.08%**		**154 277,00**				
			Итого с временными									**13 010 652,00**
			Зимние удорожания			**2,2 %**		**286 234,00**				
			Итого с зимними удорожаниями									**13 296 886,00**
			Непредвиденные работы и затраты			**2 %**		**265 938,00**				
			Итого с непредвиденными работами и затратами									**13 562 824,00**
			Итого с понижающим коэффициентом К=0,9									**12 206 541,60**
			НДС			**12 %**		**1 464 784,99**				
			Итого по акту с НДС									**13 671 326,59**

Сдал (Подрядчик)

ТОО "Табын 2007" БИН 070740010976

(наименование организации, бизнес идентификационный номер или индивидуальный идентификационный номер)

Директор **Жылкышиев М.Т.**

(должность, подпись, расшифровка подписи)

Место печати (при наличии)

Принял (Заказчик)

ГУ "Отдел строительства акимата города Костаная" БИН 060140015369

(наименование организации, бизнес идентификационный номер или индивидуальный идентификационный номер)

Руководитель **Ахмадиев Б.Б.**

(должность, подпись, расшифровка подписи)

Место печати (при наличии)

Технический надзор:

ТОО "DS&V" БИН 050140000110

(наименование организации, бизнес идентификационный номер или индивидуальный идентификационный номер)

Эксперт технического надзора **Жумекенов Е.Е.**

ИИН 570119300044

KZ86VJE00055685, KZ48VJE00055690, KZ64VJE00055693

(должность, фамилия, имя, отчество, индивидуальный идентификационный номер, № аттестата, подпись)

Место печати (при наличии)

Авторский надзор:

ТОО "Институт "Агропромпроект" БИН 981240000725

(наименование организации, бизнес идентификационный номер или индивидуальный идентификационный номер)

Директор **Шылохвостов Д.С.**

(должность, фамилия, имя, отчество, подпись)

Место печати (при наличии)

Заказчик : **ГУ "Отдел строительства акимата города Костаная" Костанайская область г.Костанай БИН 060140015369, Проспект АЛЬ-ФАРАБИ, 43 тел: 54-58-50** **Форма 2-В**

(полное наименование, бизнес идентификационный номер или индивидуальный идентификационный номер, адрес, данные о средствах связи)

Подрядчик : **ТОО "Табын 2007" Костанайская область г.Костанай БИН 070740010976, улица Гоголя, 110,3 тел: 8(705) 425-13-64**

(полное наименование, бизнес идентификационный номер или индивидуальный идентификационный номер, адрес, данные о средствах связи)

Стройка : **Реконструкция картинг центра под школу бокса расположенного по ул. Гашека 1/ 4 в г.Костанае**

(наименование, адрес)

Объект : **Реконструкция картинг центра под школу бокса расположенного по ул. Гашека 1/ 4 в г.Костанае**

(наименование)

Договор подряда (контракт) **№ 263 от 16.06.2020 года**

Акт приемки выполненных работ №6
за август 2020 года
на Слаботочные системы

Составлен (а) в текущих ценах 2 квартала 2020 года

№ п/п	№ позиции по смете	Шифр норм, код ресурса	Наименование работ и затрат	Единица измерения	Количество	Стоимость единицы, тенге: Всего / зарплата рабочих-строителей	Стоимость единицы, тенге: эксплуатация машин / зарплата машинистов	Общая стоимость, тенге: Всего / зарплата рабочих-строителей	Общая стоимость, тенге: эксплуатация машин / зарплата машинистов	Общая стоимость, тенге: материалы / оборудование, мебель, инвентарь	Накладные расходы, тенге / Сметная прибыль, тенге	Всего стоимость с НР и СП, тенге
1	2	3	4	5	6	7	8	9	10	11	12	13
			Раздел: 1. Видеонаблюдение									
1		Ц13-100408-0623	Устройство видеоконтрольное. Монтаж оборудования		1	3261,57	45,57	3262	46	0	1970	5650
				шт.		3216	13,46	3216	13		419	
2	2	С123-080505-1001	Монитор жидкокристаллический 23, модели Samsung S23C350H		1	65884		65884		65884		71155
				шт.							5271	
3	3	Ц13-100410-0114 Изм. и доп. вып. 17	Устройство цифровой регистрации. Монтаж оборудования		1	10085,68	0	10086	0	190	6037	17412
				устройство		9896	0	9896	0		1290	
4	4	С123-080502-0414	Видеорегистратор 16-канальный модели TUTIS-16F3, типа EverFocus		1	75163		75163		75163		81176
				шт.							6013	
5	5	Ц13-110401-0702	Блоки съемные и выдвижные (модули, ячейки, ТЭЗ), масса до 10 кг. Монтаж оборудования		5	2323,43	27,43	11617	137	0	8660	21900
				шт.		2296	13,46	11480	67		1622	
6	6	С123-080505-0703	Диск жесткий HDD Seagate Barracuda, объем памяти 2000 ГБ, Serial ATA III-600, NCQ		2	27102		54204		54204		58540
				шт.							4336	
7	7	С123-080306-0312	Источник бесперебойного питания APC Smart-UPS 750VA (USP-1500 VA)		1	85256		85256		85256		92076
				шт.							6820	
8	8	С123-080306-0311	Источник питания резервированный РИП-12, исполнение 01		2	19116		38232		38232		41291
				шт.							3059	
9	9	С123-080306-0210	Аккумулятор GP 12-17-S 12В, 17 А/ч		2	6917		13834		13834		14941
				шт.							1107	
10	10	Ц13-101001-0101 Изм. и доп. вып. 7	Камеры видеонаблюдения фиксированные. Монтаж		4	4224,26	5,66	16897	23	0	10293	29366
				камера		4218,6	0	16874	0		2175	
11	11	С123-080501-2143	Видеокамера купольная модели ECD260, типа EverFocus		4	8804		35216		35216		38033
				шт.							2817	
12	12	Ц13-101001-0102 Изм. и доп. вып. 7	Камеры видеонаблюдения на кронштейне. Монтаж		5	4924,08	10,28	24620	51	0	14987	42776
				камера		4913,8	0	24569	0		3169	
13	13	С123-080501-2149	Видеокамера уличная модели ECZ230, типа EverFocus		5	10341		51705		51705		55841

				шт.							4136	
14	14	Ц13-080206-1901 Изм. и доп. вып. 17	Трубы винипластовые по установленным конструкциям по стенам и колоннам с креплением скобами, диаметр до 25 мм		298	358,82	15,06	106929	4489	17016	62277	182743
				м		286,66	3,59	85425	1071		13537	
15	15	С123-011305-0102	Трубы гладкие жесткие из ПВХ диаметром 20 мм		3	71		213		213		230
				м							17	
16	16	С123-010504-0101	Трубы гибкие гофрированные из ПВХ диаметром 16 мм		82	24		1968		1968		2125
				м							157	
17	17	С123-010504-0102	Трубы гибкие гофрированные из ПВХ диаметром 20 мм		213	29		6177		6177		6671
				м							494	
18	18	Ц13-080206-2202 Изм. и доп. вып. 17	Провод одножильный или многожильный в общей оплетке, суммарное сечение до 6 мм2. Затягивание первого в проложенные трубы и металлические рукава /кабель в трубе/		298	99,71	1,63	29714	485	5931	16915	50359
				м		78,18	0,65	23298	195		3730	
19	19	Ц13-100105-0508 Изм. и доп. вып. 18	Провод однопарный. Прокладка с креплением проволочными скрепами по стене кирпичной		221	363,81	31,58	80402	6980	36095	24003	112758
				м провода		168,9	9,15	37327	2023		8352	
20	20	С123-060128-0302	Кабели силовые ВВГ 3х1,5 (ок)-0,66 ГОСТ 16442-80		0,0051	180023		918		918		992
				км							73	
21	21	Прайс 12 п.1	Кабель для систем видеонаблюдения КВТ-П-2, сеч.2х0,35		524,28	91,07		47747		47747		51567
				м							3820	
22	22	С123-080505-0612	Разъем под винт с медным сердечником и пластиковым наконечником марки VW-13 (Штекер BNS пластик (B-C111F) 1.034)		26	107		2782		2782		3005
				шт.							223	
23	23	С123-080505-0612	Разъем под винт с медным сердечником и пластиковым наконечником марки VW-13 (Штекер Jack 3,5мм)		13	107		1391		1391		1502
				шт.							111	
			Итого по разделу: 1. Видеонаблюдение									982109
			Раздел: 2. Телефонизация									
24	24	Ц13-100203-0101 Изм. и доп. вып. 18	Оборудование станции: аппарат телефонный настольный системы ЦБ или АТС		3	1135,44	0	3406	0	499	1773	5594
				шт		969,12	0	2907	0		414	
25	25	Прайс 9 п.8	Телефон стационарный GSM, Termit FixPhon v2		3	28571,43		85714		85714		92571
				шт							6857	
			Итого по разделу: 2. Телефонизация									98165
			Раздел: 3. Озвучивание									
26	26	Ц13-100202-0207 Изм. и доп. вып. 18	Усилитель дуплексный или абонентский, отдельно устанавливаемый		2	22145,62	2506,35	44291	5013	687	24444	74234
				шт		19296	740,3	38592	1481		5499	
27	27	Прайс 9 п.4	Микрофон динамический SCM-6000V		2	32678,57		65357				65357
				шт						65357		
			Отпускная цена			32679		65357				
			Сметная стоимость оборудования					*65357*				
28	28	Прайс 9 п.7	Звуковая аудтосистема, JBL Party Box 100		2	110625		221250				221250
				шт						221250		
			Отпускная цена			110625		221250				
			Сметная стоимость оборудования					*221250*				
			Итого по разделу: 3 Озвучивание									360841
			ИТОГО:					1184235	17223	626822	171359	1441115
								253584	4850	286607	85518	
			В том числе :									
			Стоимость оборудования, всего							286607		
			в том числе, оборудование поставки заказчика							0		
			Временные здания и сооружения			1,5.08%		13 854,00				
			Итого с временными									1 454 969,00

			Зимние удорожания			2,2 %		25 704,00				
			Итого с зимними удорожаниями									1 480 673,00
			Непредвиденные работы и затраты			2 %		23 881,00				
			Итого с непредвиденными работами и затратами									1 504 554,00
			Итого с понижающим коэффициентом К=0,9									1 354 098,60
			НДС			12 %		162 491,83				
			Итого по акту с НДС									1 516 590,43

Сдал (Подрядчик)

ТОО "Табын 2007" БИН 070740010976
(наименование организации, бизнес идентификационный номер или индивидуальный идентификационный номер)

Директор **Жылкышиев М.Т.**
(должность, подпись, расшифровка подписи)

Место печати (при наличии)

Технический надзор:

ТОО "DS&V" БИН 050140000110
(наименование организации, бизнес идентификационный номер или индивидуальный идентификационный номер)

Эксперт технического надзора **Жумекенов Е.Е.**
ИИН 570119300044
KZ86VJE00055685, KZ49VJE00055690, KZ64VJE00055693
(должность, фамилия, имя, отчество, индивидуальный идентификационный номер, № аттестата, подпись)

Место печати (при наличии)

Принял (Заказчик)

ГУ "Отдел строительства акимата города Костаная" БИН 060140015369
(наименование организации, бизнес идентификационный номер или индивидуальный идентификационный номер)

Руководитель **Бактыбаев О.Б.**
(должность, подпись, расшифровка подписи)

Место печати (при наличии)

Авторский надзор:

ТОО "Институт "Агропромпроект" БИН 981240000725
(наименование организации, бизнес идентификационный номер или индивидуальный идентификационный номер)

Директор **Шилозвостов Д.С.**
(должность, фамилия, имя, отчество, подпись)

Место печати (при наличии)

Заказчик : **ГУ "Отдел строительства акимата города Костаная" Костанайская область г.Костанай БИН 060140015369, Проспект АЛЬ-ФАРАБИ, 43 тел: 54-58-50** **Форма 2-В**

(полное наименование, бизнес идентификационный номер или индивидуальный идентификационный номер, адрес, данные о средствах связи)

Подрядчик : **ТОО "Табын 2007" Костанайская область г.Костанай БИН 070740010976, улица Гоголя, 110,3 тел: 8(705) 425-13-64**

(полное наименование, бизнес идентификационный номер или индивидуальный идентификационный номер, адрес, данные о средствах связи)

Стройка : **Реконструкция картинг центра под школу бокса расположенного по ул. Гашека 1/ 4 в г.Костанае**

(наименование, адрес)

Объект : **Реконструкция картинг центра под школу бокса расположенного по ул. Гашека 1/ 4 в г.Костанае**

(наименование)

Договор подряда (контракт) **№ 263 от 16.06.2020 года**

Акт приемки выполненных работ №7
за август 2020 года
на Технологическое оборудование

Составлен (а) в текущих ценах 2 квартала 2020 года

№ п/п	№ позиции по смете	Шифр норм, код ресурса	Наименование работ и затрат	Единица измерения	Количество	Стоимость единицы, тенге: Всего / зарплата рабочих-строителей	Стоимость единицы, тенге: эксплуатация машин / зарплата машинистов	Общая стоимость, тенге: Всего / зарплата рабочих-строителей	Общая стоимость, тенге: эксплуатация машин / зарплата машинистов	Общая стоимость, тенге: материалы / оборудование, мебель, инвентарь	Накладные расходы, тенге / Сметная прибыль, тенге	Всего стоимость с НР и СП, тенге
1	2	3	4	5	6	7	8	9	10	11	12	13
1	1	Прайс 14 п.1	Ринг на помосте 7,8х7,8х1 боевая зона высотой 1м, 7,8х7,8; 6,1х6,1м В к-те с лестницами, стульями, плевательницами, Арт. 02011101 (поставка заказчика)		2	2410714,29		0				4821429
				шт						4821429		
2	2	Прайс 15 п.2	Ринг напольный на раме (боевая зона 5х5м), код RNR4 (поставка заказчика)		3	657857,14		0				1973571
				к-т						1973571		
3	3	Прайс 14 п.3	Стол 800х630х750, САП 94-20 (поставка заказчика)		25	8750		0				218750
				шт						218750		
4	4	Прайс 14 п.4	Стол рабочий 1300х630х750, С 92-13 (поставка заказчика)		14	9821,43		0				137500
				шт						137500		
5	5	Прайс 14 п.5	Мешок боксерский с системой крепления, D- 60см, H- 180см,масса-140кг (поставка заказчика)		3	45535,71		0				136607
				шт						136607		
6	6	Прайс 14 п.6	Мешок боксерский с системой крепления D- 60см, H-150см, масса 110-130кг (поставка заказчика)		3	59107,14		0				177321
				шт						177321		
7	7	Прайс 14 п.7	Мешок боксерский "Силуэт" с системой крепления D- 50см, H-180см, масса 60-70кг, Код вв 04051204 (поставка заказчика)		3	34375		0				103125
				шт						103125		
8	29	Прайс 14 п.30	Скамья для пресса многофункциональная, 1360х340х510, Код NS03 (поставка заказчика)		1	28571,43		0				28571
				шт						28571		
9	30	Прайс 15 п.32	Горизонтальная скамья для жима штанги, 1800х1260х1260, AMA 330 (поставка заказчика)		1	294017,86		0				294018
				шт						294018		
10	31	Прайс 15 п.33	Силовая рама, 1868х1732х2184, Rebel- pR 78 (поставка заказчика)		1	439464,29		0				439464
				шт						439464		
11	32	Прайс 14 п.33	Силовая станция, 1600х1450х2200, R-0937 (поставка заказчика)		1	166071,43		0				166071
				шт						166071		
12	33	Прайс 15 п.35	Батут для медболов, крепление напольное, 760мм, D поля 540мм, Арт. 12011010 (поставка заказчика)		3	22321,43		0				66964
				к-т						66964		
13	34	Прайс 14 п.35	Стойка для медболов и надувных мячей, 1500х500х1470 (5 полок), Атлант Арт. А6- 03371 (поставка заказчика)		1	40357,14		0				40357
				к-т						40357		
14	37	Прайс 14 п.38	Скамья гимнастическая, 2800х300х300, Код BS 15010001 (поставка заказчика)		15	22991,07		0				344866
				шт.						344866		

15	38	Прайс 14 п.39	Баскетбольный щит мобильный и стойка в комплекте, Код BSH 018 (поставка заказчика)		2	127678,57		0				255357
				к-т						255357		
16	39	Прайс 14 п.40	Канат 8метр., D 40мм с крепежом (поставка заказчика)		2	37232,14		0				74464
				к-т						74464		
17	40	Прайс 14 п.41	Канат 14 метровый (поставка заказчика)		1	40089,29		0				40089
				шт						40089		
18	41	Прайс 14 п.42	Стол теннисный, 2740х1525х760,Start Line «Champion» (поставка заказчика)		1	71428,57		0				71429
				к-т						71429		
19	43	Прайс 15 п.45	Помост тяжелоатлетич. Тренировочный, 3х3х0,1м, Код PTT002 (поставка заказчика)		1	499732,14		0				499732
				шт						499732		
20	44	Прайс 15 п.46	Рама для боксерских мешков (тренировочная станция) с перекатной системой дл. пролета 4490, в= 1540, Н=2580 (поставка заказчика)		6	749196,43		0				4495179
				пролеты						4495179		
21	45	Прайс 15 п.47	Трибуна складная параллелограммная (шарнирная) на 15 мест с сиденьями скамеечного типа, 2300х1920, А (поставка заказчика)		7	853928,57		0				5977500
										5977500		
			ИТОГО:					20362364	0			
								0	0	20362364		
			В том числе :									
			Стоимость оборудования, всего							20362366		
			в том числе, оборудование поставки заказчика							20362366		
			Временные здания и сооружения			1,5.08%		-				
			Итого с временными									20 362 366,00
			Зимние удорожания			2,2 %		-				
			Итого с зимними удорожаниями									20 362 366,00
			Непредвиденные работы и затраты			2 %		-				
			Итого с непредвиденными работами и затратами									20 362 366,00
			Итого с понижающим коэффициентом К=0,9									18 326 129,40
			НДС			12 %		2 199 135,53				
			Итого по акту с НДС									20 525 264,93

Сдал (Подрядчик)

ТОО "Табыш 2007" БИН 070740010976

(наименование организации, бизнес идентификационный номер или индивидуальный идентификационный номер)

Директор **Жылкышиев М.Т.**

(должность, подпись, расшифровка подписи)

Место печати (при наличии)

Принял (Заказчик)

ГУ "Отдел строительства акимата города Костаная" БИН 060140015369

(наименование организации, бизнес идентификационный номер или индивидуальный идентификационный номер)

Руководитель **Кульмухаметов Н.К.**

(должность, подпись, расшифровка подписи)

Место печати (при наличии)

Технический надзор:

ТОО "DS&V" БИН 050140000110

(наименование организации, бизнес идентификационный номер или индивидуальный идентификационный номер)

Эксперт технического надзора **Жумекенов Е.Е.**

ИИН 570119300044

KZ86VJE00055685, KZ48VJE00055690, KZ64VJE00055693

(должность, фамилия, имя, отчество, индивидуальный идентификационный номер, № аттестата, подпись)

Место печати (при наличии)

Авторский надзор:

ТОО "Институт "Агропромпроект", БИН 981240000725

(наименование организации, бизнес идентификационный номер или индивидуальный идентификационный номер)

Директор **Шилохвостов Д.С.**

(должность, фамилия, имя, отчество, подпись)

Место печати (при наличии)

Заказчик . **ГУ "Отдел строительства акимата города Костаная" Костанайская область г.Костанай БИН 060140015369, Проспект АЛЬ-ФАРАБИ, 43 тел: 54-58-50** **Форма 2-В**

(полное наименование, бизнес идентификационный номер или индивидуальный идентификационный номер, адрес, данные о средствах связи)

Подрядчик : **ТОО "Табын 2007" Костанайская область г.Костанай БИН 070740010976, улица Гоголя, 110,3 тел: 8(705) 425-13-64**

(полное наименование, бизнес идентификационный номер или индивидуальный идентификационный номер, адрес, данные о средствах связи)

Стройка : **Реконструкция картинг центра под школу бокса расположенного по ул. Гашека 1/ 4 в г.Костанае**

(наименование, адрес)

Объект : **Реконструкция картинг центра под школу бокса расположенного по ул. Гашека 1/ 4 в г.Костанае**

(наименование)

Договор подряда (контракт) **№ 263 от 16.06.2020 года**

Акт приемки выполненных работ №5
за август 2020 года
на Пожарная сигнализация

Составлен (а) в текущих ценах 2 квартала 2020 года

№ п/п	№ позиции по смете	Шифр норм, код ресурса	Наименование работ и затрат	Единица измерения	Количество	Стоимость единицы, тенге		Общая стоимость, тенге			Накладные расходы, тенге	Всего стоимость с НР и СП, тенге
						Всего	эксплуатация машин	Всего	эксплуатация машин	материалы		
						зарплата рабочих-строителей	зарплата машинистов	зарплата рабочих-строителей	зарплата машинистов	оборудование, мебель, инвентарь	Сметная прибыль, тенге	
1	2	3	4	5	6	7	8	9	10	11	12	13
			Раздел: 1. Пожарная сигнализация									
1	1	Ц13-100701-0102 Изм. и доп. вып. 18	Приборы ПС приемно-контрольные, пусковые, концентратор блок базовый на 20 лучей. Монтаж оборудования		1	54821,89	2,24	54822	2	708	33008	94857
				шт.		54112	0	54112	0		7026	
2	2	С123-080303-0107	Приборы приема и контроля шлейфа сигнализации модели ВЭРС-ПК 24 П		1	27519		27519		27519		29721
				шт.							2202	
3	3	Ц13-080105-0101	Установка аккумуляторов 12В		1	3035,99	0	3036	0	344	1938	5372
				шт		2692	0	2692	0		398	
4	4	С123-080306-0208	Аккумулятор GP 12-7 S 12В, 7 А/ч		1	2218		2218		2218		2395
				шт.							177	
5	5	Ц13-100701-0201 Изм. и доп. вып. 18	Извещатели ПС автоматические: тепловой электро-контактный, магнитоконтактный в нормальном исполнении		24	1390,66	0,84	33376	20	1052	19705	57328
				шт		1346	0	32304	0		4247	
6	6	С123-080302-0202	Извещатели пожарные тепловые модели ИП 103-5/1-А3		24	334		8016		8016		8657
				шт.							641	
7	7	Ц13-080103-3001 Изм. и доп. вып. 18	Аппарат (кнопка, ключ управления, замок электромагнитной блокировки, звуковой сигнал, сигнальная лампа) управления и сигнализации, количество подключаемых концов до 2. Монтаж оборудования		13	1709,63	325,6	22225	4233	494	13822	38931
				шт.		1346	130,72	17498	1699		2884	
8	8	С123-080302-0604	Извещатели пожарные ручные модели ИПР-3 СУ		13	1349		17537		17537		18940
				шт.							1403	
9	9	Ц13-100701-0202 Изм. и доп. вып. 18	Извещатели ПС автоматические: дымовой, фото-электрический, радиоизотопный, световой в нормальном исполнении		65	2774,6	2,24	180349	146	5224	106738	310054
				шт		2692	0	174980	0		22967	
10	10	С123-080302-0302	Извещатели пожарные дымовые модели ИП 212-41М		60	1887		113220		113220		122278
				шт.							9058	
11	11	С123-080302-0404	Извещатели пожарные обнаружения пламени модели Пульсар1-01Н		5	22253		111265		111265		120166
				шт.							8901	
12	12	Ц13-100702-0501	Прочее оборудование: коробка ответвительная на стене		80	690,28	0	55222	0	342	33477	95795
				шт		686	0	54880	0		7096	
13	13	С123-070202-0102	Коробки ответвительные настенные с кабельными вводами, степень защиты IP44, размерами 80 мм х 40 мм (КО-2)		60	342		20520		20520		22162
				шт.							1642	
14	14	С123-070202-0205	Коробки ответвительные с гладкими стенками, степень защиты IP56, размерами 190 мм х 140 мм х 70 мм/ Корбка коммутационная конечная КК-01/		19	1735		32965		32965		35602
				шт.							2637	

15	15	С123-061707-0101	Коробка телефонная распределительная, ГОСТ 12434-93 серия ТВС-К 10		1	3556		3556		3556		3840
				шт.							284	
16	16	Ц13-080103-3001 Изм. и доп. вып. 18	Аппарат (кнопка, ключ управления, замок электромагнитной блокировки, звуковой сигнал, сигнальная лампа) управления и сигнализации, количество подключаемых концов до 2. Монтаж оборудования		1	1709,63	325,6	1710	326	38	1063	2995
				шт.		1346	130,72	1346	131		222	
17	17	С123-080304-0313	Оповещатели модели Маяк-12-КП ГОСТ Р 54126-2010		1	1575		1575		1575		1701
				шт.							126	
18	18	Ц13-080206-1906 Изм. и доп. вып. 17	Труба винипластовая диаметром до 25 мм. Прокладка по установленным конструкциям, по основанию пола		166	278,06	9,48	46158	1574	7813	26905	78907
				м		221,51	3,59	36771	597		5845	
19	19	С123-011305-0101	Трубы гладкие жесткие из ПВХ диаметром 16 мм		3	53		159		159		172
				м							13	
20	20	С123-011305-0102	Трубы гладкие жесткие из ПВХ диаметром 20 мм		3	71		213		213		230
				м							17	
21	21	С123-010504-0101	Трубы гибкие гофрированные из ПВХ диаметром 16 мм		160	24		3840		3840		4147
				м							307	
22	22	Ц13-100105-0502 Изм. и доп. вып. 18	Прокладка кабеля по стене кирпичной, масса 1 м до 1 кг		962	641,85	70,32	617463	67645	157120	251631	938622
				м		408,21	20,59	392698	19811		69528	
23	23	Ц13-080206-2202 Изм. и доп. вып. 17	Провод одножильный или многожильный в общей оплетке, суммарное сечение до 6 мм2. Затягивание первого в проложенные трубы и металлические рукава /кабель в трубе/		166	99,71	1,63	16552	270	3304	9422	28052
				м		78,18	0,65	12978	108		2078	
24	24	Прайс 12 п.2	Кабель КПКВнг(А)-FRLS 2х0,5		1111,8	258,64		287559		287559		310564
				м							23005	
25	25	С123-060401-0141	Кабели связи ТППэп 10х2х0,5-315 ГОСТ 31943-2012		0,01836	283765		5210		5210		5627
				км							417	
26	26	С123-060146-0603	Кабели силовые, не распространяющие горение, с низким дымо- и газовыделением ВВГнг(В)-FRLS 3х1,5 (ок)-1 ГОСТ 16442-80		0,0204	329360		6719		6719		7256
				км							538	
			Итого по разделу: 1. Пожарная сигнализация									2344371
			Раздел: 2. Оповещение о пожаре									
27	27	Ц13-080103-3001 Изм. и доп. вып. 18	Аппарат (кнопка, ключ управления, замок электромагнитной блокировки, звуковой сигнал, сигнальная лампа) управления и сигнализации, количество подключаемых концов до 2. Монтаж оборудования		23	1709,63	325,6	39322	7489	875	24454	68878
				шт.		1346	130,72	30958	3007		5102	
28	28	С123-080304-0507	Оповещатели модели Маяк-12-3М ГОСТ Р 54126-2010		23	896		20608		20608		22257
				шт.							1649	
29	29	Ц13-100702-0501	Коробка ответвительная. Монтаж на стене		20	690,28	0	13806	0	86	8369	23949
				шт.		686	0	13720	0		1774	
30	30	С123-070202-0102	Коробки ответвительные настенные с кабельными вводами, степень защиты IP44, размерами 80 мм х 40 мм (У195)		20	342		6840		6840		7387
				шт.							547	
31	31	Ц13-080206-1901 Изм. и доп. вып. 17	Трубы винипластовые по установленным конструкциям по стенам и колоннам с креплением скобами, диаметр до 25 мм		100	358,82	15,06	35882	1506	5710	20898	61323
				м		286,66	3,59	28666	359		4542	
32	32	С123-010504-0101	Трубы гибкие гофрированные из ПВХ диаметром 16 мм		100	24		2400		2400		2592
				м							192	
33	33	Ц13-080201-0901 Изм. и доп. вып. 17	Кабели до 35 кВ в проложенных трубах,блоках и коробах, масса 1 м до 1 кг		100	328,5	148,51	32850	14851	4540	13041	49563
				м		134,6	46,53	13460	4653		3671	
34	34	Ц13-100105-0502 Изм. и доп. вып. 18	Прокладка кабеля по стене кирпичной, масса 1 м до 1 кг		15	641,85	70,32	9628	1055	2450	3924	14635
				м		408,21	20,59	6123	309		1084	
35	35	Прайс 12 п.2	Кабель КПКВнг(А)-FRLS 2х0,5		117,3	258,64		30339		30339		32766
				м							2427	
			Итого по разделу: 2. Оповещение о пожаре									283350
			ИТОГО:					1864679	99116	892378	568395	2627721
								873186	30674		194647	
			В том числе :									
			Стоимость оборудования, всего							0		
			в том числе, оборудование поставки заказчика							0		
			Временные здания и сооружения			1,5.08%		31 533,00				
			Итого с временными									2 659 253,00

			Зимние удорожания			2,2 %		58 504,00				
			Итого с зимними удорожаниями									2 717 757,00
			Непредвиденные работы и затраты			2 %		54 355,00				
			Итого с непредвиденными работами и затратами									2 772 112,00
			Итого с понижающим коэффициентом К=0,9									2 494 900,80
			НДС			12 %		299 388,10				
			Итого по акту с НДС									2 794 288,90

Сдал (Подрядчик)

ТОО "Табын 2007" БИН 070740010976
(наименование организации, бизнес идентификационный номер или индивидуальный идентификационный номер)

Директор **Жылкышиев М.Т.**
(должность, подпись, расшифровка подписи)

Место печати (при наличии)

Принял (Заказчик)

ГУ "Отдел строительства акимата города Костаная" БИН 060140015369
(наименование организации, бизнес идентификационный номер или индивидуальный идентификационный номер)

Руководитель **Курманбаев О.К.**
(должность, подпись, расшифровка подписи)

Место печати (при наличии)

Технический надзор:

ТОО "DS&V" БИН 050140000110
(наименование организации, бизнес идентификационный номер или индивидуальный идентификационный номер)

Эксперт технического надзора: **Жумекенов Е.Е.**
ИИН 570119300044
KZ86VJE00055685, KZ48VJE00055690, KZ64VJE00055693
(должность, фамилия, имя, отчество, индивидуальный идентификационный номер, № аттестата, подпись)

Место печати (при наличии)

Авторский надзор:

ТОО "Институт "Агропромпроект" БИН 981240000725
(наименование организации, бизнес идентификационный номер или индивидуальный идентификационный номер)

Директор **Шилохвостов Д.С.**
(должность, фамилия, имя, отчество, подпись)

Место печати (при наличии)

Заказчик : **ГУ "Отдел строительства акимата города Костаная" Костанайская область г.Костанай БИН 060140015369, Проспект АЛЬ-ФАРАБИ, 43 тел: 54-58-50** **Форма 2-В**

(полное наименование, бизнес идентификационный номер или индивидуальный идентификационный номер, адрес, данные о средствах связи)

Подрядчик : **ТОО "Табын 2007" Костанайская область г.Костанай БИН 070740010976, улица Гоголя, 110,3 тел: 8(705) 425-13-64**

(полное наименование, бизнес идентификационный номер или индивидуальный идентификационный номер, адрес, данные о средствах связи)

Стройка : **Реконструкция картинг центра под школу бокса расположенного по ул. Гашека 1/ 4 в г.Костанае**

(наименование, адрес)

Объект : **Реконструкция картинг центра под школу бокса расположенного по ул. Гашека 1/ 4 в г.Костанае**

(наименование)

Договор подряда (контракт) **№ 263 от 16.06.2020 года**

Акт приемки выполненных работ №4
за август 2020 года
на Силовое электрооборудование и электроосвещение

Составлен (а) в текущих ценах 2 квартала 2020 года

№ п/п	№ позиции по смете	Шифр норм, код ресурса	Наименование работ и затрат	Единица измерения	Количество	Стоимость единицы, тенге		Общая стоимость, тенге			Накладные расходы, тенге	Всего стоимость с НР и СП, тенге
						Всего	эксплуатация машин	Всего	эксплуатация машин	материалы		
						зарплата рабочих-строителей	зарплата машинистов	зарплата рабочих-строителей	зарплата машинистов	оборудование, мебель, инвентарь	Сметная прибыль, тенге	
1	2	3	4	5	6	7	8	9	10	11	12	13
			Раздел: 1. Силовое электрооборудование ГРЩ									
1	1	Ц13-080304-0203 Изм. и доп. вып. 17	Блок управления шкафного исполнения или распределительный пункт /шкаф/, устанавливаемый на стене, высота и ширина до 600х600 мм		1	12906,17	963,38	12906	963	9147	2248	16367
				шт		2796	326,8	2796	327		1212	
2	2	С123-070201-0111	Щиты распределительные навесные модели ЩРн-24з-1 3б УХЛ3 IP31, ГОСТ Р 51778-2001		1	6442		6442		6442		6957
				шт.							515	
3	3	Ц13-080304-0501	Прибор или аппарат. Установка		11	1410,68	0	15517	0	139	11072	28717
				шт.		1398	0	15378	0		2127	
4	4	С123-070204-0933	Выключатель автоматический ВА47-100 3Р 80А 10 кА характеристика С ГОСТ IEC 61009-12014		1	7372		7372		7372		7962
				шт.							590	
5	5	С123-070204-1324	Выключатель автоматический ВА47-63 3Р 50А 4,5 кА ГОСТ Р 51327.1-2010		1	1491		1491		1491		1610
				шт.							119	
6	6	С123-070204-1323	Выключатель автоматический ВА47-63 3Р 40А 4,5 кА ГОСТ Р 51327.1-2010		1	1332		1332		1332		1439
				шт.							107	
7	7	С123-070204-1321	Выключатель автоматический ВА47-63 3Р 25А 4,5 кА ГОСТ Р 51327.1-2010		2	1302		2604		2604		2812
				шт.							208	
8	8	С123-070204-1319	Выключатель автоматический ВА47-63 3Р 16А 4,5 кА ГОСТ Р 51327.1-2010		1	1302		1302		1302		1406
				шт.							104	
9	9	С123-070204-1318	Выключатель автоматический ВА47-63 3Р 10А 4,5 кА ГОСТ Р 51327.1-2010		2	1407		2814		2814		3039
				шт.							225	
10	10	С123-070204-1304	Выключатель автоматический ВА47-63 1Р 20А 4,5 кА ГОСТ Р 51327.1-2010		1	409		409		409		442
				шт.							33	
11	11	С123-070204-1302	Выключатель автоматический ВА47-63 1Р 10А 4,5 кА ГОСТ Р 51327.1-2010		2	409		818		818		883
				шт.							65	
12	12	Ц13-080304-0203 Изм. и доп. вып. 17	Блок управления шкафного исполнения или распределительный пункт /шкаф/, устанавливаемый на стене, высота и ширина до 600х600 мм		1	12906,17	963,38	12906	963	9147	2248	16367
				шт		2796	326,8	2796	327		1212	
13	13	С123-070201-0112	Щиты распределительные навесные модели ЩРн-36з-1 3б УХЛ3 IP31, ГОСТ Р 51778-2001		1	8394		8394		8394		9066
				шт.							672	
14	14	Ц13-080304-0501	Прибор или аппарат. Установка		10	1410,68	0	14107	0	127	10066	26106
				шт.		1398	0	13980	0		1934	

15	15	С123-070204-1323	Выключатель автоматический ВА47-63 3Р 40А 4,5 кА ГО 51327.1-2010		1	1332		1332		1332		1439
				шт.							107	
16	16	С123-070204-1319	Выключатель автоматический ВА47-63 3Р 16А 4,5 кА ГОСТ Р 51327.1-2010		1	1302		1302		1302		1406
				шт.							104	
17	17	С123-070204-1318	Выключатель автоматический ВА47-63 3Р 10А 4,5 кА ГОСТ Р 51327.1-2010		2	1407		2814		2814		3039
				шт.							225	
18	18	С123-070204-1302	Выключатель автоматический ВА47-63 1Р 10А 4,5 кА ГОСТ Р 51327.1-2010		6	409		2454		2454		2650
				шт.							196	
19	19	Ц13-080304-0203 Изм. и доп. вып. 17	Блок управления шкафного исполнения или распределительный пункт /шкаф/, устанавливаемый на стене, высота и ширина до 600х600 мм		1	12906,17	963,38	12906	963	9147	2248	16367
				шт		2796	326,8	2796	327		1212	
20	20	С123-070201-0111	Щиты распределительные навесные модели ЩРн-24з-1 36 УХЛ3 IP31, ГОСТ Р 51778-2001		1	6442		6442		6442		6957
				шт.							515	
21	21	Ц13-080304-0501	Прибор или аппарат. Установка		9	1410,68	0	12696	0	114	9059	23496
				шт.		1398	0	12582	0		1740	
22	22	С123-070204-1320	Выключатель автоматический ВА47-63 3Р 20А 4,5 кА ГОСТ Р 51327.1-2010		1	1368		1368		1368		1477
				шт.							109	
23	23	С123-070204-1303	Выключатель автоматический ВА47-63 1Р 16А 4,5 кА ГОСТ Р 51327.1-2010		2	397		794		794		858
				шт.							64	
24	24	С123-070204-1302	Выключатель автоматический ВА47-63 1Р 10А 4,5 кА ГОСТ Р 51327.1-2010		4	409		1636		1636		1767
				шт.							131	
25	25	С123-070204-1801	Автоматы дифференциальные АД-2 2Р 16А 30 мА ГОСТ Р 51327.1-2010		2	2493		4986		4986		5385
				шт.							399	
26	26	Ц13-080304-0203 Изм. и доп. вып. 17	Блок управления шкафного исполнения или распределительный пункт /шкаф/, устанавливаемый на стене, высота и ширина до 600х600 мм		1	12906,17	963,38	12906	963	9147	2248	16367
				шт		2796	326,8	2796	327		1212	
27	27	С123-070201-0112	Щиты распределительные навесные модели ЩРн-36з-1 36 УХЛ3 IP31, ГОСТ Р 51778-2001		1	8394		8394		8394		9066
				шт.							672	
28	28	Ц13-080304-0501	Прибор или аппарат. Установка		14	1410,68	0	19749	0	177	14092	36549
				шт.		1398	0	19572	0		2707	
29	29	С123-070204-1322	Выключатель автоматический ВА47-63 3Р 32А 4,5 кА ГОСТ Р 51327.1-2010		1	1302		1302		1302		1406
				шт.							104	
30	30	С123-070204-1302	Выключатель автоматический ВА47-63 1Р 10А 4,5 кА ГОСТ Р 51327.1-2010		8	409		3272		3272		3534
				шт.							262	
31	31	С123-070204-1803	Автоматы дифференциальные АД-2 2Р 32А 30 мА ГОСТ Р 51327.1-2010		3	2542		7626		7626		8236
				шт.							610	
32	32	С123-070204-1801	Автоматы дифференциальные АД-2 2Р 16А 30 мА ГОСТ Р 51327.1-2010		2	2493		4986		4986		5385
				шт.							399	
33	33	Ц13-080304-0203 Изм. и доп. вып. 17	Блок управления шкафного исполнения или распределительный пункт /шкаф/, устанавливаемый на стене, высота и ширина до 600х600 мм		1	12906,17	963,38	12906	963	9147	2248	16367
				шт		2796	326,8	2796	327		1212	
34	34	С123-070201-0109	Щиты распределительные навесные модели ЩРн-12з-1 36 УХЛ3 IP31, ГОСТ Р 51778-2001 /ЩРН-9/		1	5200		5200		5200		5616
				шт.							416	
35	35	Ц13-080304-0501	Прибор или аппарат. Установка		3	1410,68	0	4232	0	38	3020	7832
				шт.		1398	0	4194	0		580	
36	36	С123-070204-1303	Выключатель автоматический ВА47-63 1Р 16А 4,5 кА ГОСТ Р 51327.1-2010		1	397		397		397		429
				шт.							32	
37	37	С123-070204-1302	Выключатель автоматический ВА47-63 1Р 10А 4,5 кА ГОСТ Р 51327.1-2010		2	409		818		818		883
				шт.							65	
38	38	Ц13-100202-0206 Изм. и доп. вып. 18	Преобразователь или блок питания отдельно устанавливаемый. Монтаж оборудования		2	17964,64	2005,08	35929	4010	2975	18378	58652
				шт.		14472	592,24	28944	1184		4345	
39	39	Прайс 7	Источник бесперебойного питания 380В, 10кВа, Импульс Боксер 10		1	2395210,23		2395210				2395210

				шт						2395210		
			Отпускная цена			2395210		2395210				
			Сметная стоимость оборудования					*2395210*				
40	40	Прайс 8	Источник бесперебойного питания 220В, 3кВа, Импульс Фристайл 11-3		1	489601,33		489601				489601
				шт						489601		
			Отпускная цена			489601		489601				
			Сметная стоимость оборудования					*489601*				
41	41	Ц13-080304-0203 Изм. и доп. вып. 17	Блок управления шкафного исполнения или распределительный пункт /шкаф/, устанавливаемый на стене, высота и ширина до 600х600 мм		1	12906,17	963,38	12906	963	9147	2248	16367
				шт		2796	326,8	2796	327		1212	
42	42	5108-0401-0247 РСНБ РК 2015	Устройства (ящики) управления РУСМ М 5410-2074 с автоматическими выключателями на каждый фидер, количество фидеров - 1, номинальный ток 1,6 А, тепловое реле 1 А ГОСТ 30011.1-2012		1	127438		127438				127438
				шт.						127438		
			Отпускная цена			127438		127438				
			Сметная стоимость оборудования					*127438*				
43	43	Ц13-080303-1004 Изм. и доп. вып. 17	Пускатель магнитный общего назначения, отдельностоящий, устанавливаемый на конструкции на стене или колонне, на ток до 40 А		2	6793,26	107,18	13587	214	5686	5581	20701
				шт		3843	32,68	7686	65		1533	
44	44	С123-070208-0204	Контакторы с электротепловым реле модели КМИ-10960, 9 А, в оболочке 380 В/АС-3, IP54		2	9013		18026		18026		19468
				шт.							1442	
45	45	Ц13-080303-1204 Изм. и доп. вып. 17	Пост управления кнопочный общего назначения количество элементов поста до 3. Установка на конструкции на стене или колонне		9	4671,74	25,78	42046	232	17964	17172	63955
				шт.		2650	0	23850	0		4737	
46	46	С123-070210-0101	Пост кнопочный ПКЕ 222-2 У2, степень защиты IP 54		9	1028		9252		9252		9992
				шт.							740	
47	47	Ц13-080305-0101 Изм. и доп. вып. 17	Выключатель одноклавишный неутопленного типа. Монтаж при открытой проводке		5	471,41	3,34	2357	17	34	1664	4343
				шт.		461,34	0,98	2307	5		322	
48	48	С123-070218-1201	Выключатель кнопочный с блокировкой, номинальное напряжение до 400 В, степень защиты IP40 ГОСТ Р 51324.1-2012		5	1134		5670		5670		6124
				шт.							454	
49	49	Ц13-080304-0203 Изм. и доп. вып. 17	Блок управления шкафного исполнения или распределительный пункт /шкаф/, устанавливаемый на стене, высота и ширина до 600х600 мм		1	12906,17	963,38	12906	963	9147	2248	16367
				шт		2796	326,8	2796	327		1212	
50	50	С123-070201-0109	Щиты распределительные навесные модели ЩРн-12з-1 36 УХЛ3 IP31, ГОСТ Р 51778-2001 /ЩРН-9/		1	5200		5200		5200		5616
				шт.							416	
51	51	Ц13-100104-0206	Реле, ключ, кнопка и др. Монтаж оборудования		1	2252	0	2252	0	0	1374	3916
				шт.		2252	0	2252	0		290	
52	52	С123-070216-0201	Реле промежуточные модели РЭК77/3(LY3), 10 А, 12 В, АС		1	1277		1277		1277		1379
				шт.							102	
			Итого по разделу: 1. Силовое электрооборудование									3538813
			Раздел: 2. Электроосвещение									
53	53	Ц13-080305-0301 Изм. и доп. вып. 17	Монтаж светильников для ламп накаливания с подвесом на крючках для помещений с нормальными условиями среды		18	2165,88	664,56	38986	11962	16707	13650	56846
				шт		573,18	480,04	10317	8641		4211	
54	54	С123-070101-0340	Светильники потолочные, тип НПП03-60/100-03 ГОСТ 17677-82		18	1409		25362		25362		27391
				шт.							2029	
55	55	Ц13-080305-0302 Изм. и доп. вып. 17	Светильник для помещений с повышенной влажностью и пыльностью. Монтаж с подвеской на крюк		4	2551	881,92	10204	3528	3713	3969	15307
				шт.		740,94	637,21	2964	2549		1134	
56	56	С123-070101-0248	Светильники подвесные, тип НСП15С-500-102 У3 ГОСТ 17677-82 /Светильник для саун НПБ-400-60/		4	5473		21892		21892		23643
				шт.							1751	
57	57	Ц13-080305-0403 Изм. и доп. вып. 17	Монтаж светильников до четырех люминесцентных ламп устанавливаемых на четырех		30	3457,53	1213,5	103726	36405	6089	60802	177691
				шт		2041,08	773,85	61232	23215		13162	
58	58	С123-070102-1405	Светильники для люминесцентных ламп с экранирующей решеткой для наружной установки 2х18 LRS/U (4S61) ГОСТ 17677-82 /Светильник светодиодный LRS/U-4x9 /		10	6574		65740		65740		70999
				шт.							5259	

59	59	С123-070102-1401	Светильники для люминесцентных ламп с экра[illegible]лей решеткой для внутренней установки 2х18 LRS/A (4560) ГОСТ 17677-82 /Светильник светодиодный LRS/A-4x9/		20	4235		84700		84700		91476
				шт.							6776	
60	60	Ц13-080305-0402 Изм. и доп. вып. 17	Монтаж светильников до двух люминесцентных ламп устанавливаемых на штырях		5	2463,18	876,2	12316	4381	1015	7016	20879
				шт		1384,02	565,01	6920	2825		1547	
61	61	С123-070102-1401	Светильники для люминесцентных ламп с экранирующей решеткой для внутренней установки 2х9 LRS/A (4560) ГОСТ 17677-82		5	4235		21175		21175		22869
				шт.							1694	
62	62	Ц13-080305-0404 Изм. и доп. вып. 17	Светильник с количеством ламп в светильнике до 6. Установка отдельно на штырях		65	5374,22	2235,47	349325	145305	13192	202016	595448
				шт.		2935,8	1380,78	190827	89751		44107	
63	63	Прайс 16п.1	Светильник светодиодный мощн.70 Вт, IP20, OPL/S-70 ECO LED		65	34300,89		2229558		2229558		2407923
				шт							178365	
64	64	Ц13-080305-0402 Изм. и доп. вып. 17	Монтаж светильников до двух люминесцентных ламп устанавливаемых на штырях		150	2463,18	876,2	369476	131430	30443	210495	626369
				шт		1384,02	565,01	207603	84751		46398	
65	65	С123-070106-0842	Светильник офисный светодиодный потолочный типа GALAD ДПО01-40 эконом, мощность 40 Вт, IP20 СТ РК 2595-2014		110	15222		1674420		1674420		1808374
				шт.							133954	
66	66	С123-070102-0118	Светильники для люминесцентных ламп, тип ЛСП01-2х18-002 ГОСТ 17677-82 / светодиодный ДСП-2х18 BOX/		20	3516		70320		70320		75946
				шт.							5626	
67	67	С123-070102-0118	Светильники для люминесцентных ламп, тип ЛСП01-2х18-002 ГОСТ 17677-82 /светодиодный ДСП-2х9 BOX/		20	3516		70320		70320		75946
				шт.							5626	
68	68	Ц13-080305-0402 Изм. и доп. вып. 17	Монтаж светильников до двух люминесцентных ламп устанавливаемых на штырях(прожектор)		20	2463,18	876,2	49264	17524	4059	28066	83516
				шт		1384,02	565,01	27680	11300		6186	
69	69	С123-070103-0226	Прожектор с отражателем металлическим, тип ПЗМ-35АУ1 ГОСТ Р 54350-2015 /Прожектор светодиодный 100Вт, IP65, SKAT-100/		20	5907		118140		118140		127591
				шт.							9451	
70	70	Ц13-080305-0310 Изм. и доп. вып. 17	Указатели световые настенные. Монтаж оборудования		19	1357,75	140,83	25797	2676	1341	16183	45338
				шт.		1146,36	36,6	21781	695		3358	
71	71	С123-080304-0111	Оповещатели модели ЛЮКС-220 "Выход" ГОСТ Р 54126-2010 /Световой указатель "Выход" аварийный на 1,5 часа, 3Вт, IP30, 220В, REXANT/		10	1757		17570		17570		18976
				шт.							1406	
72	72	С123-080304-0111	Оповещатели модели ЛЮКС-220 "Выход" ГОСТ Р 54126-2010 /Световой указатель "ПГ" аварийный на 1,5 часа, 3Вт, IP30, 220В, REXANT/		9	1757		15813		15813		17078
				шт.							1265	
73	73	С123-070101-2202	Светильник переносной для освещения рабочей зоны с отражателем /ТУ-16-545.132-77/, тип РВО-42У2, длина кабеля 12 м		4	4476		17904		17904		19336
				шт							1432	
74	74	С123-070104-0501	Лампы светодиодные, модели КОСМОС LED GL 45, напряжение электрической сети 220 В, цоколь Е27, мощность 5 Вт /+7Вт, +10Вт, +15Вт/		34	531		18054		18054		19498
				шт.							1444	
75	75	С123-070104-0102	Лампы люминесцентные, цоколь G13, мощность 18 Вт/+9 Вт/ ГОСТ 6825-91		472	226		106672		106672		115206
				шт.							8534	
76	76	Ц13-080305-1301 Изм. и доп. вып. 17	Ящик с понижающим трансформатором. Монтаж оборудования		3	1582,44	166,44	4747	499	54	3161	8541
				шт.		1398	65,36	4194	196		633	
77	77	С123-070203-0607	Ящик с понижающим трансформатором ЯТП-0,25 220/36-3 36 УХЛ4 IP30, типа ИЭК ГОСТ 12434-93		3	12838		38514		38514		41595
				шт.							3081	
78	78	Ц13-080305-0110 Изм. и доп. вып. 17	Розетки штепсельные полугерметические и герметические		1	1075,88	18,77	1076	19	106	687	1904
				шт		950,64	3,92	951	4		141	
79	79	С123-070220-0508	Розетка штепсельная одноместная для открытой установки с заземляющими контактами, с защитными шторками, номинальное напряжение до 250 В, номинальный ток от 10 А до 16 А, степень защиты IP20 ГОСТ Р 51322.1-2011		1	296		296		296		320
				шт.							24	
80	80	Ц13-080305-0102 Изм. и доп. вып. 17	Выключатель одноклавишный утопленного типа. Монтаж при скрытой проводке		39	421,64	3,26	16444	127	506	11421	30094

				шт.		405,42	1	15811	51		2229	
81	81	С123-070218-1501	Выключатель одноклавишный, скрытой проводки, номинальное напряжение до 250 В, номинальный ток от 4 А до 10 А, степень защиты IP20 ГОСТ Р 51324.1-2012		39	285		11115		11115		12004
				шт.							889	
82	82	Ц13-080305-0105 Изм. и доп. вып. 17	Выключатель двухклавишный утопленного типа. Монтаж при скрытой проводке		17	421,64	3,26	7168	55	220	4978	13118
				шт.		405,42	1,31	6892	22		972	
83	83	С123-070218-1503	Выключатель двухклавишный, скрытой проводки, номинальное напряжение до 250 В, номинальный ток от 4 А до 10 А, степень защиты IP20 ГОСТ Р 51324.1-2012		17	303		5151		5151		5563
				шт.							412	
84	84	Ц13-080305-0103 Изм. и доп. вып. 17	Выключатель полугерметический и герметический. Монтаж оборудования		25	1079,39	17,14	26985	429	2790	17170	47687
				шт.		950,64	3,27	23766	82		3532	
85	85	С123-070218-1702	Выключатель одноклавишный с индикатором, открытой проводки, номинальное напряжение до 250 В, номинальный ток 10 А, степень защиты IP44 ГОСТ Р 51324.1-2012		14	396		5544		5544		5988
				шт.							444	
86	86	С123-070218-1704	Выключатель двухклавишный с индикатором, открытой проводки, номинальное напряжение до 250 В, номинальный ток 10 А, степень защиты IP44 ГОСТ Р 51324.1-2012		11	436		4796		4796		5180
				шт.							384	
87	87	Ц13-080305-0109 Изм. и доп. вып. 17	Розетки штепсельные утопленного типа при скрытой проводке		42	503,79	3,26	21159	137	1059	14413	38418
				шт		475,32	1,31	19963	55		2846	
88	88	С123-070220-0504	Розетка штепсельная одноместная для скрытой установки с заземляющими контактами, с защитными шторками, номинальное напряжение до 250 В, номинальный ток от 10 А до 16 А, степень защиты IP20 ГОСТ Р 51322.1-2011		42	393		16506		16506		17826
				шт.							1320	
89	89	Ц13-080305-0108 Изм. и доп. вып. 17	Розетка штепсельная неутопленного типа. Монтаж при открытой проводке		17	514,17	4,15	8741	71	114	6176	16110
				шт.		503,28	1,31	8556	22		1193	
90	90	С123-070220-0508	Розетка штепсельная одноместная для открытой установки с заземляющими контактами, с защитными шторками, номинальное напряжение до 250 В, номинальный ток от 10 А до 16 А, степень защиты IP20 ГОСТ Р 51322.1-2011		17	296		5032		5032		5435
				шт.							403	
91	91	С123-070202-0601	Коробки монтажные распаячные для полых стен модели КМ41024, диаметром 80 мм, глубиной 40 мм, типа ИЭК /коробка монтажная П-У/		98	109		10682		10682		11537
				шт.							855	
92	92	С123-070202-1401	Коробки ответвительные стальные с полиэтиленовой крышкой, степень защиты IP31, тип У197 УХЛ3 /У194/		252	42		10584		10584		11431
				шт.							847	
93	93	С123-070202-0202	Коробки ответвительные с гладкими стенками, степень защиты IP56, размерами 120 мм х 80 мм х 50 мм /У409У1/		40	866		34640		34640		37411
				шт.							2771	
94	94	Ц13-080206-1901 Изм. и доп. вып. 17	Трубы винипластовые по установленным конструкциям по стенам и колоннам с креплением скобами, диаметр до 25 мм		553	358,82	15,06	198429	8330	31576	115568	339117
				м		286,66	3,59	158523	1988		25120	
95	95	С123-011305-0101	Трубы гладкие жесткие из ПВХ диаметром 16 мм		46,92	53		2487		2487		2686
				м							199	
96	96	С123-011305-0102	Трубы гладкие жесткие из ПВХ диаметром 20 мм		7,14	71		507		507		547
				м							41	
97	97	С123-010504-0102	Трубы гибкие гофрированные из ПВХ диаметром 20 мм		510	29		14790		14790		15973
				м							1183	
98	98	Ц13-080206-1706 Изм. и доп. вып. 17	Труба стальная диаметром до 25 мм. Прокладка по установленным конструкциям, в готовых бороздах, по основанию пола		1	326,36	46,5	326	47	71	161	527
				м		208,48	15,36	208	15		39	
99	99	С123-010201-0103	Трубы стальные электросварные прямошовные. D 15 мм, толщина стенки 2,5 мм ГОСТ 10705-80		0,5	315		158		158		170
				м							13	
100	100	С123-010201-0107	Трубы стальные электросварные прямошовные, D 20 мм, толщина стенки 2,0 мм ГОСТ 10705-80		0,5	229		115		115		124
				м							9	
101	101	Ц13-080201-1001 Изм. и доп. вып. 17	Кабель до 35 кВ, масса 1 м до 1 кг. Подвешивание на тросе		190	1189,09	740,07	225928	140613	49511	61015	309898
				м кабеля		188,44	257,57	35804	48939		22955	
102	102	С121-050307-0412	Проволока стальная низкоуглеродистая общего назначения, обычного качества, термически не обработанная, оцинкованная, диаметром 5 мм ГОСТ 3282-74		0,02926	355		10		10		11

				кг							1	
103	103	Ц13-080206-1101 Изм. и доп. вып. 17	Кабель двух-четырехжильный сечением жилы до 16 мм2. Прокладка с креплением накладными скобами, полосками с установкой ответвительных коробок		73	846,09	26,23	61765	1915	17998	30563	99714
				м кабеля		573,32	8,17	41852	596		7386	
104	104	Ц13-080206-2202 Изм. и доп. вып. 17	Провод одножильный или многожильный в общей оплетке, суммарное сечение до 6 мм2. Затягивание первого в проложенные трубы и металлические рукава		554	99,71	1,63	55240	902	11026	31445	93620
				м		78,18	0,65	43312	362		6935	
105	105	Ц13-080206-1303 Изм. и доп. вып. 17	Провод групповой осветительных сетей в защитной оболочке или кабель двух-трехжильный. Прокладка под штукатурку по стенам или в бороздах		2628	363,56	2,44	955440	6418	401137	396333	1459914
				м		208,48	0,98	547885	2576		108142	
106	106	Ц13-080206-1301 Изм. и доп. вып. 17	Провод групповой осветительных сетей в защитной оболочке или кабель двух-трехжильный. Прокладка в пустотах плит перекрытий		1130	176,64	2,44	199598	2759	34875	117411	342369
				м		143,33	0,98	161963	1108		25361	
107	107	С123-060144-0303	Кабели силовые, не распространяющие горение ВВГнг 2х1,5 (ок)-0,66 ГОСТ 16442-80		0,33966	120296		40860		40860		44129
				км							3269	
108	108	С123-060144-0503	Кабели силовые, не распространяющие горение ВВГнг 3х1,5 (ок)-0,66 ГОСТ 16442-80		2,02776	177804		360544		360544		389387
				км							28844	
109	109	С123-060144-0504	Кабели силовые, не распространяющие горение ВВГнг 3х2,5 (ок)-0,66 ГОСТ 16442-80		1,46574	276382		405104		405104		437512
				км							32408	
110	110	С123-060144-0505	Кабели силовые, не распространяющие горение ВВГнг 3х4 (ок)-0,66 ГОСТ 16442-80		0,0102	432235		4409		4409		4762
				км							353	
111	111	С123-060144-0506	Кабели силовые, не распространяющие горение ВВГнг 3х6 (ок)-0,66 ГОСТ 16442-80		0,16116	619882		99900		99900		107892
				км							7992	
112	112	С123-060144-0901	Кабели силовые, не распространяющие горение ВВГнг 5х1,5 (ок)-0,66 ГОСТ 16442-80		0,1836	296176		54378		54378		58728
				км							4350	
113	113	С123-060144-0903	Кабели силовые, не распространяющие горение ВВГнг 5х4 (ок)-0,66 ГОСТ 16442-80		0,03774	713867		26941		26941		29097
				км							2155	
114	114	С123-060144-0904	Кабели силовые, не распространяющие горение ВВГнг 5х6 (ок)-0,66 ГОСТ 16442-80		0,0306	1030511		31534		31534		34056
				км							2523	
115	115	С123-060131-0505	Кабели силовые АВВГ 5х16 (ок)-0,66 ГОСТ 16442-80		0,01734	420749		7296		7296		7879
				км							584	
116	116	С123-060112-0803	Кабели силовые гибкие с медными жилами с резиновой изоляцией КГ 3х1,5-0,66 ГОСТ 24334-80		0,03366	225365		7586		7586		8193
				км							607	
117	117	С123-060112-0902	Кабели силовые гибкие с медными жилами с резиновой изоляцией КГ 4х1,5-0,66 ГОСТ 24334-80		0,01632	281695		4597		4597		4965
				км							368	
118	118	С123-060112-1002	Кабели силовые гибкие с медными жилами с резиновой изоляцией КГ 5х1,5-0,66 ГОСТ 24334-80		0,34272	365097		125126		125126		135136
				км							10010	
119	119	Е11-010205-0302	Разработка грунта 2 группы вручную в траншеях глубиной до 2 м без креплений с откосами		17,28	1675,52	0	28953	0	0	20846	53783
				м3		1675,52	0	28953	0		3984	
120	120	Е11-010205-0502	Засыпка вручную траншей, пазух котлованов и ям в грунтах 2 группы		17,28	873,83	0	15100	0	0	10872	28049
				м3		873,83	0	15100	0		2078	
121	121	Ц13-080208-0101 Изм. и доп. вып. 17	Заземлитель вертикальный из угловой стали размером 50х50х5 мм. Монтаж оборудования		27	4316,43	188,61	116544	5092	79788	24004	151792
				шт.		1172,7	62,09	31663	1676		11244	
122	122	Ц13-080208-0201 Изм. и доп. вып. 17	Заземлитель горизонтальный из стали круглой диаметром 12 мм. Монтаж оборудования		96	475,22	17,47	45621	1677	23930	14726	65175
				м		208,48	4,58	20014	439		4828	
123	123	Ц13-080208-0208 Изм. и доп. вып. 17	Проводник заземляющий открыто из круглой стали диаметром 8 мм. Монтаж по строительным основаниям		86	368,45	15,47	31687	1331	11306	13938	49275
				м		221,51	3,59	19050	309		3650	
124	124	Ц13-080208-0206 Изм. и доп. вып. 17	Проводник заземляющий открыто по строительным основаниям из полосовой стали, сечение 100 мм2		35	489,36	21,98	17127	769	9061	5410	24341
				м		208,48	6,21	7297	217		1803	
125	125	Е11-090305-0304 Изм. и доп. вып. 16	Конструкции опорные подвесок и хомутов для крепления трубопроводов внутри зданий и сооружений. Монтаж		0,368	138941,58	1933,17	51130	711	5752	30944	88640
				т конструкций		121378,5	486,38	44667	179		6566	

126	126	С121-060801-0302	Отдельные конструктивные элементы зданий и сооружений с преобладанием гнутосварных профилей и круглых труб, средняя масса сборочной единицы от 0,1 до 0,5 т		0,368	529510		194860		194860		210448
				т							15589	
127	127	Е11-130301-1406 Изм. и доп. вып. 18 К=2	Поверхности металлические огрунтованные. Окраска эмалями ПФ-115		16,008	157,51	3,44	2521	55	1623	588	3358
				м2		52,7	0,54	844	9		249	
			Итого по разделу: 2. Электроосвещение									11455075
			Раздел: 3. Демонтажные работы									
128	128	Е12-170101-0401	Электропроводка скрытая. Демонтаж		3130	23,95	0	74970	0	0	53979	139265
				м		23,95	0	74970	0		10316	
129	129	Е12-170101-0703	Светильники с лампами накаливания. Демонтаж		200	60,26	0,66	12052	133	0	8631	22337
				шт.		59,6	0,34	11920	68		1655	
130	130	Е12-170101-0701	Выключатели и розетки. Демонтаж		82	55,07	0	4516	0	0	3251	8389
				шт.		55,07	0	4516	0		621	
131	131	Е12-170101-0706	Электросчетчики. Демонтаж		7	291,15	1,55	2038	11	0	1464	3782
				шт.		289,61	0,79	2027	6		280	
			Итого по разделу: 3. Демонтажные работы									173773
			ИТОГО:					12618689	536527	7059573	1648566	15167661
								2010342	286189	3012249	900402	
			В том числе :									
			Стоимость оборудования, всего							3012250		
			в том числе, оборудование поставки заказчика							0		
			Временные здания и сооружения			1,5.08%		145 865,00				
			Итого с временными									15 313 526,00
			Зимние удорожания			2,2 %		270 628,00				
			Итого с зимними удорожаниями									15 584 154,00
			Непредвиденные работы и затраты			2 %		251 438,00				
			Итого с непредвиденными работами и затратами									15 835 592,00
			Итого с понижающим коэффициентом К=0,9									14 252 032,80
			НДС			12 %		1 710 243,94				
			Итого по акту с НДС									15 962 276,74

Сдал (Подрядчик)

ТОО "Табын 2007" БИН 070740010976
(наименование организации, бизнес идентификационный номер или индивидуальный идентификационный номер)

Директор Жылкышиев М.Т.
(должность, подпись, расшифровка подписи)

Место печати (при наличии)

Принял (Заказчик)

ГУ "Отдел строительства акимата города Костаная" БИН 060140015369
(наименование организации, бизнес идентификационный номер или индивидуальный идентификационный номер)

Руководитель отдела Дементьев В.В.
(должность, подпись, расшифровка подписи)

Место печати (при наличии)

Технический надзор:

ТОО "DS&V" БИН 050140000110
(наименование организации, бизнес идентификационный номер или индивидуальный идентификационный номер)

Эксперт технического надзора Жумекенов Е.Е.
ИИН 570119300044
KZ86VJE00055685, KZ48VJE00055690, KZ64VJE00055693
(должность, фамилия, имя, отчество, индивидуальный идентификационный номер, № аттестата, подпись)

Место печати (при наличии)

Авторский надзор:

ТОО "Институт "Агропромпроект" БИН 981240000725
(наименование организации, бизнес идентификационный номер или индивидуальный идентификационный номер)

Директор Шилохвостов Д.С.
(должность, фамилия, имя, отчество, подпись)

Место печати (при наличии)

Заказчик : **ГУ "Отдел строительства акимата города Костаная" Костанайская область г.Костанай БИН 060140015369, Проспект АЛЬ-ФАРАБИ, 43 тел: 54-58-50** **Форма 2-В**

(полное наименование, бизнес идентификационный номер или индивидуальный идентификационный номер, адрес, данные о средствах связи)

Подрядчик : **ТОО "Табын 2007" Костанайская область г.Костанай БИН 070740010976, улица Гоголя, 110,3 тел: 8(705) 425-13-64**

(полное наименование, бизнес идентификационный номер или индивидуальный идентификационный номер, адрес, данные о средствах связи)

Стройка : **Реконструкция картинг центра под школу бокса расположенного по ул. Гашека 1/ 4 в г.Костанае**

(наименование, адрес)

Объект : **Реконструкция картинг центра под школу бокса расположенного по ул. Гашека 1/ 4 в г.Костанае**

(наименование)

Договор подряда (контракт) **№ 263 от 16.06.2020 года**

Акт приемки выполненных работ №3
за август 2020 года
на Сантехнические работы. Водопровод и Канализация

Составлен (а) в текущих ценах 2 квартала 2020 года

№ п/п	№ позиции по смете	Шифр норм, код ресурса	Наименование работ и затрат	Единица измерения	Количество	Стоимость единицы, тенге: Всего / зарплата рабочих-строителей	Стоимость единицы, тенге: эксплуатация машин / зарплата машинистов	Общая стоимость, тенге: Всего / зарплата рабочих-строителей	Общая стоимость, тенге: эксплуатация машин / зарплата машинистов	Общая стоимость, тенге: материалы / оборудование, мебель, инвентарь	Накладные расходы, тенге / Сметная прибыль, тенге	Всего стоимость с НР и СП, тенге
1	2	3	4	5	6	7	8	9	10	11	12	13
			Раздел: 1. Водопровод В1,В2									
1	1	Е11-160301-202 Изм. и доп. вып. 17	**Прокладка трубопроводов водоснабжения из стальных водогазопроводных оцинкованных труб диам. 20 мм**		60	1767,06	20,83	106024	1250	77558	27162	143841
				м		453,6	8,34	27216	501		10655	
	1.1	2301-1306-0202	Узлы укрупненные монтажные /трубопроводы/ для водоснабжения из стальных водогазопроводных оцинкованных труб с гильзами, d=20 мм	м	60	1282				76920		
2	2	Е11-160301-203 Изм. и доп. вып. 17	**Прокладка трубопроводов водоснабжения из стальных водогазопроводных оцинкованных труб диам. 25 мм**		20	2062,52	20,83	41250	417	31762	9054	54329
				м		453,6	8,34	9072	167		4024	
	2.1	2301-1306-0203	Узлы укрупненные монтажные /трубопроводы/ для водоснабжения из стальных водогазопроводных оцинкованных труб с гильзами, d=25 мм	м	20	1577				31540		
3	3	Е11-160301-204 Изм. и доп. вып. 17	**Прокладка трубопроводов водоснабжения из стальных водогазопроводных оцинкованных труб диам. 32 мм**		30	2434,33	20,83	73030	625	58797	13581	93540
				м		453,6	8,34	13608	250		6929	
	3.1	2301-1306-0204	Узлы укрупненные монтажные /трубопроводы/ для водоснабжения из стальных водогазопроводных оцинкованных труб с гильзами, d=32 мм	м	30	1948				58440		
4	4	Е11-160301-206 Изм. и доп. вып. 17	**Прокладка трубопроводов водоснабжения из стальных водогазопроводных оцинкованных труб диам. 50 мм**		18	3315,14	36,43	59672	656	48526	10544	75834
				м		582,82	14,94	10491	269		5617	
	4.1	2301-1306-0206	Узлы укрупненные монтажные /трубопроводы/ для водоснабжения из стальных водогазопроводных оцинкованных труб с гильзами, d=50 мм	м	18	2678				48204		
5	5	Е11-160301-0207 Изм. и доп. вып. 6	**Трубопроводы водоснабжения из стальных водогазопроводных оцинкованных труб, диаметр до 65 мм. Прокладка**		180	4450,31	48,35	801055	8703	666578	126732	1002010
				м		698,75	19,69	125774	3544		74223	
	5.1	2301-1306-0207	Узлы укрупненные монтажные /трубопроводы/ для водоснабжения из стальных водогазопроводных оцинкованных труб с гильзами, d=65 мм	м	180	3674				661320		
6	8	С123-040501-0213	**Вентили проходные муфтовые 15кч18п2 для воды и пара, PN 16, DN 15 ГОСТ 5761-2005**		30	835		25050		25050		27054
				шт.							2004	
7	9	С123-040501-0214	**Вентили проходные муфтовые 15кч18п2 для воды и пара, PN 16, DN 20 ГОСТ 5761-2005**		16	1036		16576		16576		17902
				шт.							1326	
8	10	С123-040501-0215	**Вентили проходные муфтовые 15кч18п2 для воды и пара, PN 16, DN 25 ГОСТ 5761-2005**		8	1436		11488		11488		12407
				шт.							919	
9	11	С123-040501-0216	**Вентили проходные муфтовые 15кч18п2 для воды и пара, PN 16, DN 32 ГОСТ 5761-2005**		3	2217		6651		6651		7183
				шт.							532	
10	12	Е11-160601-103	**Установка вентилей, задвижек, затворов, клапанов обратных, кранов проходных на трубопроводах из стальных труб диам. до 100мм**		1	4026,01	288,22	4026	288	522	3210	7815
				шт		3216,2	59,6	3216	60		579	

11	13	С123-040101-0302	Задвижки параллельные фланцевые с выдвижным шпинделем 30ч6бр маховик для воды и пара, Т до 225°С, PN 10/16, DN 65 мм ГОСТ 5762-2002		1	18430		18430		18430		19904
				шт.							1474	
12	14	С123-020103-0208	Фланцы стальные приварные плоские из углеродистой и низколегированной стали PN 10, DN 65 ГОСТ 33259-2015		2	1855		3710		3710		4007
				шт.							297	
13	15	Е11-130301-0406	Поверхности металлические. Огрунтовка грунтовкой ГФ-021 за один раз		35	102,14	2,44	3575	85	1912	1095	5044
				м2		45,08	0,27	1578	9		374	
	15.1	2204-0101-0502	Грунтовка глифталевая. ГФ-021 СТ РК ГОСТ Р 51693-2003	т	0,0032	559069				1761,07		
14	16	Е11-130301-1406 Изм. и доп. вып. 18 К=2	Поверхности металлические огрунтованные. Окраска эмалями ПФ-115/ПФ-133/		35	180,7	3,44	6325	120	4360	1286	8219
				м2		52,7	0,54	1844	19		609	
15	17	С123-021104-0405	Крепления для трубопроводов /кронштейны, планки, хомуты/		29,54	537		15863		15863		17132
				кг							1269	
16	18	Е11-160901-0501 Изм. и доп. вып. 17	Счетчики (водомеры), диаметр до 40 мм. Установка		1	580,44	27,43	580	27	19	537	1207
				счетчик (водомер)		534,23	13,46	534	13		89	
17	19	С123-030301-0302	Счетчики холодной воды класса С, DN 20, Q 2,5 м3/ч		1	30751		30751		30751		33211
				шт.							2460	
18	20	Е11-181101-0102 Изм. и доп. вып. 17	Установка манометров с трехходовым краном		1	2514,57	0	2515	0	2198	310	3051
				комплект		316,79	0	317	0		226	
	20.1	2305-1501-0102	Манометры общего назначения с трехходовым краном ОБМ1-100	комплект	1	2179				2179		
19	21	Е11-160601-0101 Изм. и доп. вып. 6	Установка вентилей, задвижек, затворов, клапанов обратных, кранов проходных на трубопроводах из стальных труб диам. до 25 мм		1	2211,6	95,33	2212	95	298	1795	4327
				1шт		1818,39	13,46	1818	13		321	
20	22	С123-040501-0101	Вентили проходные муфтовые 15ч8р2 для воды, PN 16, DN 15 ГОСТ 5761-2005		1	804		804		804		868
				шт.							64	
21	23	Е11-160601-0103	Установка вентилей, задвижек, затворов, клапанов обратных, кранов проходных на трубопроводах из стальных труб диам. до 100 мм		2	4026,01	288,22	8052	576	1043	6421	15630
				1шт		3216,2	59,6	6432	119		1158	
22	24	С123-040102-2302	Задвижки чугунные клиновые с обрезиненным клином 30ч39р PN 16, DN 65 ГОСТ 5762-2002		2	18662		37324		37324		40310
				шт.							2986	
23	25	С121-050101-0402	Прокат тонколистовой горячекатаный с обрезными кромками из углеродистой стали обыкновенного качества толщиной от 2,3 до 3,9 мм ГОСТ 16523-97 /переход/		0,000548	271990		149		149		161
				т							12	
24	26	Е11-160301-0207 Изм. и доп. вып. 6	Трубопроводы водоснабжения из стальных водогазопроводных оцинкованных труб, диаметр до 65 мм. Прокладка		2,3	4450,31	48,35	10236	111	8517	1619	12803
				м трубопровода		698,75	19,69	1607	45		948	
	26.1	2301-1306-0207	Узлы укрупненные монтажные /трубопроводы/ для водоснабжения из стальных водогазопроводных оцинкованных труб с гильзами, d=65 мм	м	2,3	3674				8450,2		
25	27	Е11-160301-203 Изм. и доп. вып. 17	Прокладка трубопроводов водоснабжения из стальных водогазопроводных оцинкованных труб диам. 25 мм		0,4	2062,52	20,83	825	8	635	181	1087
				м		453,6	8,34	181	3		80	
	27.1	2301-1306-0203	Узлы укрупненные монтажные /трубопроводы/ для водоснабжения из стальных водогазопроводных оцинкованных труб с гильзами, d=25 мм	м	0,4	1577				630,8		
26	28	Е11-161101-0102 Изм. и доп. вып. 17	Гидравлическое испытание трубопроводов систем отопления, водопровода и горячего водоснабжения диам. до 100 мм		2,7	87,9	1,25	237	3	4	226	500
				м		85,32	0	230	0		37	
	28.1	2113-0703-1405	Вода техническая	м3	0,1026	24				2,46		
27	29	Е11-181001-0101	Установка фильтров для очистки воды в трубопроводах систем отопления диаметром 25 мм		1	13752,61	159,62	13753	160	12586	1036	15972
				1фильтр		1006,57	50,5	1007	51		1183	
	29.1	2305-1208-0101	Фильтры для очистки воды в трубопроводах систем отопления. d=25 мм СТ РК ГОСТ Р 50553-2010	шт.	1	12572				12572		
28	30	С123-041013-0704	Фильтр сетчатый муфтовый из цветного металла, Т от -10°С до +180°С, DN 20 СТ РК ГОСТ Р 50553-2010		1	1187		1187		1187		1282
				шт.							95	
29	31	Ц13-121101-0304	Арматура фланцевая с электрическим приводом на условное давление до 4 МПа, диаметр условного прохода 65 мм. Монтаж оборудования		1	7543,74	137,15	7544	137	273	4393	12891
				шт.		7133,8	67,3	7134	67		955	
30	32	5101-0102-2402 РСНБ РК 2015	Задвижка чугунная фланцевая с обрезиненным клином, с электроприводом AUMA, среда: вода и нейтральные жидкости, Т до +70°С, PN 10, DN 65, типа Signetex ГОСТ 5762-2002		1	884128		884128				884128

				шт.						884128		
			Отпускная цена			884128		884128				
			Сметная стоимость оборудования					*884128*				
31	33	С123-020103-0208	Фланцы стальные приварные плоские из углеродистой и низколегированной стали PN 10, DN 65 ГОСТ 33259-2015		6	1855		11130		11130		12020
				шт.							890	
32	34	Е11-201301-0101	Установка кронштейнов под вентиляционное оборудование		0,014972	75,59	3,14	1	0	0	1	2
				кг		66,36	0,57	1	0		0	
33	35	С121-050201-0502	Уголок стальной горячекатаный равнополочный из углеродистой стали обыкновенного качества, ширина полки от 40 до 125 мм, толщиной от 2 до 16 мм ГОСТ 535-2005		0,014972	262504		3930		3930		4245
				т							314	
34	36	Е11-160701-0101 Изм. и доп. вып. 17	Краны пожарные диаметром 50 мм. Установка		8	5008,39	118,5	40067	948	29428	9814	53872
				кран		1211,4	40,38	9691	323		3990	
35	37	С123-030103-0401	Рукава пожарные льняные сухого прядения нормальные, d 51 мм ГОСТ Р 51049-2008		160	733		117280		117280		126662
				м							9382	
36	38	С123-040702-0603	Вентили пожарные запорные латунные 1Б1р с муфтой и цапкой для воды, PN 10, DN 50 ГОСТ 5761-2005		8	8196		65568		65568		70813
				шт.							5245	
37	39	Е11-161401-0101 Изм. и доп. вып. 18	Шкафы пожарные металлические массой до 10 кг. Установка на стене или в нише		8	964,43	16,35	7715	131	169	7314	16232
				шт.		926,99	5,92	7416	47		1202	
38	40	С123-080307-0108	Шкаф пожарный ШПК-315 ВОБ/ВОК		8	22456		179648		179648		194020
				шт.							14372	
39	42	Е11-260101-1701 Изм. и доп. вып. 14	Трубопроводы диаметром до 160 мм. Изоляция трубками из вспененного каучука		180	629,58	68,58	113324	12344	47884	44956	170943
				м трубопровода		294,98	33,65	53096	6057		12662	
40	43	С121-110403-0220	Гибкая трубчатая изоляция из вспененного каучука температурой применения от -200°С до +105°С, коэффициентом теплопроводности 0,038 Вт/(м·К) при +20°С, сопротивлением диффузии водяного пара больше или равно 7000, толщиной стенки 9 мм, диаметром 70 мм ГОСТ 16381-77		198	631		124938		124938		134933
				м							9995	
			Итого по разделу: 1. Водопровод В1,В2									3307391
			Раздел: 2. Водопровод Т3,Т4									
41	44	Е11-160301-202 Изм. и доп. вып. 17	Прокладка трубопроводов водоснабжения из стальных водогазопроводных оцинкованных труб диам. 20 мм		85	1767,06	20,83	150200	1771	109873	38480	203775
				м		453,6	8,34	38556	709		15094	
	44.1	2301-1306-0202	Узлы укрупненные монтажные /трубопроводы/ для водоснабжения из стальных водогазопроводных оцинкованных труб с гильзами, d=20 мм	м	85	1282				108970		
42	45	Е11-160301-203 Изм. и доп. вып. 17	Прокладка трубопроводов водоснабжения из стальных водогазопроводных оцинкованных труб диам. 25 мм		70	2062,52	20,83	144376	1458	111166	31690	190151
				м		453,6	8,34	31752	584		14085	
	45.1	2301-1306-0203	Узлы укрупненные монтажные /трубопроводы/ для водоснабжения из стальных водогазопроводных оцинкованных труб с гильзами, d=25 мм	м	70	1577				110390		
43	46	Е11-160301-204 Изм. и доп. вып. 17	Прокладка трубопроводов водоснабжения из стальных водогазопроводных оцинкованных труб диам. 32 мм		30	2434,33	20,83	73030	625	58797	13581	93540
				м		453,6	8,34	13608	250		6929	
	46.1	2301-1306-0204	Узлы укрупненные монтажные /трубопроводы/ для водоснабжения из стальных водогазопроводных оцинкованных труб с гильзами, d=32 мм	м	30	1948				58440		
44	47	Е11-161101-0101 Изм. и доп. вып. 17	Гидравлическое испытание трубопроводов систем отопления, водопровода и горячего водоснабжения диам. до 50 мм		225	87,23	1,25	19626	280	149	18813	41515
				м		85,32	0	19197	0		3075	
	47.1	2113-0703-1405	Вода техническая	м3	2,25	24				54		
45	48	С123-040501-0213	Вентили проходные муфтовые 15кч18п2 для воды и пара, PN 16, DN 15 ГОСТ 5761-2005		15	835		12525		12525		13527
				шт.							1002	
46	49	С123-040501-0214	Вентили проходные муфтовые 15кч18п2 для воды и пара, PN 16, DN 20 ГОСТ 5761-2005		12	1036		12432		12432		13427
				шт.							995	
47	50	С123-040501-0215	Вентили проходные муфтовые 15кч18п2 для воды и пара, PN 16, DN 25 ГОСТ 5761-2005		10	1436		14360		14360		15509
				шт.							1149	
48	51	С123-040501-0216	Вентили проходные муфтовые 15кч18п2 для воды и пара, PN 16, DN 32 ГОСТ 5761-2005		1	2217		2217		2217		2394
				шт.							177	
49	52	С123-021104-0405	Крепления для трубопроводов /кронштейны, планки, хомуты/		6	537		3222		3222		3480
				кг							258	
50	53	Е11-181101-0105 Изм. и доп. вып. 17	Краны воздушные. Установка		5	198	0	990	0	94	878	2018

				шт.		179,22	0	896	0		149	
51	54	С123-040905-1815	Краны Маевского Т 130°С, PN 6, DN 20 ГОСТ 21345-2005		5	287		1435		1435		1550
				шт.							115	
52	55	Е11-130301-0406	Поверхности металлические. Огрунтовка грунтовкой ГФ-021 за один раз		15	101,49	1,79	1522	27	819	469	2151
				м2		45,08	0,27	676	4		159	
	55.1	2204-0101-0502	Грунтовка глифталевая. ГФ-021 СТ РК ГОСТ Р 51693-2003	т	0,0014	559069				754,74		
53	56	Е11-130301-1406 Изм. и доп. вып. 18 К=2	Поверхности металлические огрунтованные. Окраска эмалями ПФ-115/ПФ-133/		15	179,83	2,57	2697	39	1868	551	3508
				м2		52,7	0,54	790	8		260	
54	57	Е11-260101-1701 Изм. и доп. вып. 14	Трубопроводы диаметром до 160 мм. Изоляция трубками из вспененного каучука		130,8	619,1	58,1	80978	7599	34796	32668	122738
				м трубопровода		294,98	33,65	38583	4401		9092	
55	58	С121-110403-0110	Гибкая трубчатая изоляция из вспененного каучука температурой применения от -200°С до +105°С, коэффициентом теплопроводности 0,038 Вт/(м·К) при +20°С, сопротивлением диффузии водяного пара больше или равно 7000, толщиной стенки 6 мм, диаметром 28 мм ГОСТ 16381-77		99,33	188		18674		18674		20168
				м							1494	
56	59	С121-110403-0212	Гибкая трубчатая изоляция из вспененного каучука температурой применения от -200°С до +105°С, коэффициентом теплопроводности 0,038 Вт/(м·К) при +20°С, сопротивлением диффузии водяного пара больше или равно 7000, толщиной стенки 9 мм, диаметром 35 мм ГОСТ 16381-77		44,55	286		12741		12741		13761
				м							1019	
			Итого по разделу: 2. Водопровод Т3,Т4									743212
			Раздел: 3. Канализация К1									
57	60	Е11-160501-0101 Изм. и доп. вып. 6	Трубопроводы канализации из полиэтиленовых труб высокой плотности, диаметр до 50 мм. Прокладка		50	819,9	1,11	40995	55	118	40028	87504
				м трубопровода		816,43	0,46	40822	23		6482	
	60.1	2113-0703-1405	Вода техническая	м3	0,195	24				4,68		
58	61	Е11-160501-0102 Изм. и доп. вып. 6	Трубопроводы канализации из полиэтиленовых труб высокой плотности, диаметр до 100 мм. Прокладка		55	790,95	2,68	43502	148	296	42254	92617
				м трубопровода		782,88	1,06	43058	58		6861	
	61.1	2113-0703-1405	Вода техническая	м3	0,8635	24				20,72		
59	62	С123-010506-0203	Трубы полиэтиленовые для систем внутренней канализации с раструбом SDR 26 - 50х3 ГОСТ 22689-2014		49,9	254		12675		12675		13689
				м							1014	
60	63	С123-010506-0209	Трубы полиэтиленовые для систем внутренней канализации с раструбом SDR 26 - 110х4,2 ГОСТ 22689-2014		54,89	1077		59117		59117		63846
				м							4729	
61	64	С123-020601-0506	Тройник канализационный ПВХ 45° с уплотнительной резинкой, DN 100х100х100		12	545		6540		6540		7063
				шт.							523	
62	65	С123-020601-0501	Тройник канализационный ПВХ 45° с уплотнительной резинкой, DN 50х50х50		3	155		465		465		502
				шт.							37	
63	66	С123-020601-0401	Тройник канализационный ПВХ 90° с уплотнительной резинкой, DN 50х50х50		20	131		2620		2620		2830
				шт.							210	
64	67	С123-020601-0406	Тройник канализационный ПВХ 90° с уплотнительной резинкой, DN 100х100х100		9	466		4194		4194		4530
				шт.							336	
65	68	С123-020601-0504	Тройник канализационный ПВХ 45° с уплотнительной резинкой, DN 100х50х100		9	436		3924		3924		4238
				шт.							314	
66	69	С123-020601-0404	Тройник канализационный ПВХ 90° с уплотнительной резинкой, DN 100х50х100		2	278		556		556		600
				шт.							44	
67	70	С123-020601-0602	Переход канализационный ПВХ с уплотнительной резинкой, DN 100х50 /патрубок/		7	176		1232		1232		1331
				шт.							99	
68	71	С123-020601-0201	Отвод канализационный ПВХ 90° с уплотнительной резинкой, DN 50		18	84		1512		1512		1633
				шт.							121	
69	72	С123-020601-0203	Отвод канализационный ПВХ 90° с уплотнительной резинкой, DN 100		5	300		1500		1500		1620
				шт.							120	
70	73	С123-020601-0301	Отвод канализационный ПВХ 45° с уплотнительной резинкой, DN 50		9	67		603		603		651
				шт.							48	

71	74	С123-020601-0303	Отвод канализационный ПВХ 45° с уплотнительной резинкой, DN 100		10	236		2360		2360		2549
				шт.							189	
72	75	С123-020601-1401	Сифон канализационный из ПВХ с уплотнительной резинкой, DN 50/прочистка/		2	888		1776		1776		1918
				шт.							142	
73	76	С123-020601-1403	Сифон канализационный из ПВХ с уплотнительной резинкой, DN 100 /прочистка/		5	1729		8645		8645		9337
				шт.							692	
74	77	С123-020601-0803	Ревизия канализационная ПВХ с уплотнительной резинкой, с крышкой DN 100		2	553		1106		1106		1194
				шт.							88	
75	78	С123-020601-0801	Ревизия канализационная ПВХ с уплотнительной резинкой, с крышкой DN 50		1	212		212		212		229
				шт.							17	
76	79	С123-020601-0903	Заглушка канализационная ПВХ с уплотнительной резинкой, DN 100 /крышка/		5	111		555		555		599
				шт.							44	
77	80	С123-020601-0901	Заглушка канализационная ПВХ с уплотнительной резинкой, DN 50 /крышка/		2	39		78		78		84
				шт.							6	
78	81	С123-020601-1203	Хомут для крепления труб ПВХ с уплотнительной резинкой DN 100		20	122		2440		2440		2635
				шт.							195	
79	82	С123-020601-0903	Заглушка канализационная ПВХ с уплотнительной резинкой, DN 100		5	111		555		555		599
				шт.							44	
80	83	С123-020601-0901	Заглушка канализационная ПВХ с уплотнительной резинкой, DN 50		5	39		195		195		211
				шт.							16	
81	84	Е11-201301-0101	Установка кронштейнов под вентиляционное оборудование /лючок-прочистка/		257,31	74,82	2,37	19251	609	1566	16877	39018
				кг		66,36	0,57	17076	145		2890	
82	85	С123-021199-9910	Фасонные части стальные сварные, d до 800 мм		0,25731	340191		87535		87535		94537
				т							7003	
83	86	Е11-130301-0406	Поверхности металлические. Огрунтовка грунтовкой ГФ-021 за один раз		3,962574	101,49	1,79	402	7	216	124	568
				м2		45,08	0,27	179	1		42	
	86.1	2204-0101-0502	Грунтовка глифталевая, ГФ-021 СТ РК ГОСТ Р 51693-2003	т	0,0004	559069				199,38		
84	87	Е11-130301-1406 Изм. и доп. вып. 18 К=2	Поверхности металлические огрунтованные. Окраска эмалями ПФ-115		3,962574	156,64	2,57	621	10	402	146	828
				м2		52,7	0,54	209	2		61	
85	88	Е11-260101-1701 Изм. и доп. вып. 14	Трубопроводы диаметром до 160 мм. Изоляция трубками из вспененного каучука		2,1	619,1	58,1	1300	122	559	524	1971
				м трубопровода		294,98	33,65	619	71		146	
86	89	С121-110403-0324	Гибкая трубчатая изоляция из вспененного каучука температурой применения от -200°С до +105°С, коэффициентом теплопроводности 0,038 Вт/(м·К) при +20°С, сопротивлением диффузии водяного пара больше или равно 7000, толщиной стенки 13 мм, диаметром 114 мм ГОСТ 16381-77		2,31	1589		3671		3671		3964
				м							294	
87	90	Е11-170101-112	Траны диаметром 100 мм. Установка		15	1347,7	63	20216	945	3320	16173	39299
				комплект		1063,34	36,83	15950	553		2911	
88	91	С123-030102-2201	Трап полиэтиленовый Д-100мм		15	16146		242190		242190		261565
				комплект							19375	
			Итого по разделу: 3. Канализация К1									743759
			Раздел: 4. Оборудование									
89	92	Е12-150101-0401	Умывальники и раковины. Демонтаж		4	582,54	4,9	2330	20	0	1672	4322
				прибор		577,64	2,93	2311	12		320	
90	93	Е12-150101-0402	Унитазы и писсуары. Демонтаж		5	724,3	5,46	3622	27	0	2600	6719
				прибор		718,84	3,27	3594	16		498	
91	94	Е11-170301-0101 Изм. и доп. вып. 18	Унитазы с бачком непосредственно присоединенным. Установка		12	3631,03	151,12	43572	1813	6461	35633	85542
				комплект		2941,5	88,53	35298	1062		6336	
92	95	С123-030102-0301	Унитаз напольный керамический с косым выпуском, с бачком, сиденьем и комплектом арматуры ГОСТ 30493-96		7	17441		122087		122087		131854
				комплект							9767	
93	96	С123-021104-1501	Подводки гибкие к водоразборной арматуре		2,1	397		834		834		900
				м							67	
94	97	Е11-170101-0106 Изм. и доп. вып. 18	Умывальники одиночные. Установка с подводкой холодной и горячей воды		14	2923,5	75,82	40929	1061	3122	36618	83751

				комплект		2624,7	44,25	36746	620		6204	
95	98	С123-030102-3207	Умывальник керамический шириной от 300 мм до 420 мм, длиной от 500 мм до 550 мм, с пьедесталом ГОСТ 30493-96		10	9396		93960		93960		101477
				шт.							7517	
96	99	С123-030102-1301	Сифон бутылочный унифицированный с выпуском и вертикальным или горизонтальным отводом для умывальников, моек, раковин, биде СБУ ГОСТ 23289-94		10	871		8710		8710		9407
				шт.							697	
97	100	С123-030102-3319	Смеситель для умывальника двухрукояточный, центральный, наборный, излив с аэратором, размерами 110 мм х 70 мм ГОСТ 25809-96		10	9372		93720		93720		101218
				шт.							7498	
98	101	Е11-170201-0103 Изм. и доп. вып. 18	Установка смесителей		15	976,8	0,1	14652	1	518	13850	30783
				шт		942,2	0	14133	0		2280	
99	102	С123-030102-3327	Смеситель для душа двухрукояточный, с подводкой в различных отверстиях, настенный, с душевой сеткой на гибком шланге ГОСТ 25809-96		15	8703		130545		130545		140989
				шт.							10444	
100	103	Е11-170401-0101 Изм. и доп. вып. 18	Писсуары настенные. Установка		3	1501,23	53,9	4504	162	707	3655	8812
				комплект		1211,79	31,45	3635	94		653	
101	104	С123-030102-0803	Писсуар настенный керамический с цельноотлитым сифоном, с краном ГОСТ 30493-96		3	10916		32748		32748		35368
				шт.							2620	
102	105	Е11-170201-0101 Изм. и доп. вып. 18	Полотенцесушители из водогазопроводных труб. Установка		4	888,12	23,44	3552	94	175	3271	7370
				шт.		821,06	13,46	3284	54		546	
103	106	С123-030102-1601	Полотенцесушители из стальных водогазопроводных оцинкованных труб с креплениями, d=25 мм, поверхность нагрева 0,18 м2		4	7176		28704		28704		31000
				шт.							2296	
104	107	Е11-170201-0103 Изм. и доп. вып. 18	Установка смесителей		8	976,8	0,1	7814	1	276	7387	16417
				шт		942,2	0	7538	0		1216	
105	108	С123-030102-3332	Смеситель для ванны однорукояточный/двухрукояточный настенный ГОСТ 25809-96		8	8702		69616		69616		75185
				шт.							5569	
106	109	Е11-170101-0110	Установка чугунных и стальных мелких душевых поддонов		2	1786,73	187,42	3573	375	534	2826	6912
				комплект		1332,54	109,35	2665	219		512	
107	110	С123-030102-0205	Поддон стальной эмалированный, размерами 800 мм х 800 мм, глубиной до 130 мм ГОСТ 23695-94		2	9602		19204		19204		20740
				шт.							1536	
108	111	С123-030102-1306	Сифон с выпуском для мелких душевых поддонов СПМ ГОСТ 23289-94		2	1119		2238		2238		2417
				шт.							179	
109	112	С123-051206-1001	Электроды сравнения с датчиком потенциала		2	567		1134		1134		1225
				шт.							91	
110	113	Е11-170201-0103 Изм. и доп. вып. 18	Установка смесителей		2	976,8	0,1	1954	0	69	1847	4104
				шт		942,2	0	1884	0		304	
111	114	С123-030102-3332	Смеситель для ванны однорукояточный/двухрукояточный настенный ГОСТ 25809-96		2	8702		17404		17404		18796
				шт.							1392	
			Итого по разделу: 4. Оборудование									925308
			Раздел: 5. Насосная									
112	115	Е11-180501-0101	Насосы центробежные с электродвигателем, масса агрегата до 0,1 т. Установка		1	21263,58	355,57	21264	356	3755	16947	41268
				насос		17152,59	140,57	17153	141		3057	
113	116	Прайс 3 п.2	Насосы повышения давления с частотным регулированием Enko 2KS-078, Qобщ-9,36 м3/час, H-20,0 м, N-2x1,1 кВт		1	1258472,32		1258472				1258472
				к-т						1258472		
			Отпускная цена			1258472		1258472				
			Сметная стоимость оборудования					*1258472*				
114	117	Е11-180501-0101	Насосы центробежные с электродвигателем, масса агрегата до 0,1 т. Установка		2	21263,58	355,57	42527	711	7511	33895	82536
				насос		17152,59	140,57	34305	281		6114	
115	118	5102-0106-0103 РСНБ РК 2015	Насосы центробежные погружные для загрязненных вод, типа Гном 10-10, подача 10 м3/ч, напор 10 м, двигатель мощностью 0,75 кВт, 3000 об/мин ГОСТ 20763-85 /Гном 10-16/		2	72970		145940				145940
				шт.						145940		
			Отпускная цена			72970		145940				

			Сметная стоимость оборудования					*145940*				
116	119	Е11-160601-0102	Вентили, задвижки, затворы, клапаны обратные, краны проходные на трубопроводах из стальных труб диаметром до 50 мм. Установка		4	2210,28	94,01	8841	376	1192	7234	17361
				шт.		1818,39	26,92	7274	108		1286	
117	120	С123-020601-0704	Клапан обратный канализационный ПВХ с уплотнительной резинкой, DN 50		2	1851		3702		3702		3998
				шт.							296	
118	121	С123-040501-0106	Вентили проходные муфтовые 15ч8р2 для воды, PN 16, DN 50 ГОСТ 5761-2005		2	3927		7854		7854		8482
				шт.							628	
119	122	Е11-160301-0206 Изм. и доп. вып. 17	Трубопроводы водоснабжения из стальных водогазопроводных оцинкованных труб, диаметр до 50 мм. Прокладка		10	3308,69	29,99	33087	300	26959	5858	42061
				м трубопровода		582,82	14,94	5828	149		3116	
	122.1	2301-1306-0206	Узлы укрупненные монтажные /трубопроводы/ для водоснабжения из стальных водогазопроводных оцинкованных труб с гильзами, d=50 мм	м	10	2678				26780		
120	123	Е11-161101-0101 Изм. и доп. вып. 17	Гидравлическое испытание трубопроводов систем отопления, водопровода и горячего водоснабжения диам. до 50 мм		10	86,85	0,87	869	9	7	836	1841
				м		85,32	0	853	0		136	
	123.1	2113-0703-1405	Вода техническая	м3	0,1	24				2,4		
			Итого по разделу: 5. Насосная									1601959
			ИТОГО:					6250153	45681	3195193	698652	7321629
								720735	21122	2288540	372817	
			В том числе :									
			Стоимость оборудования, всего							2288540		
			в том числе, оборудование поставки заказчика							0		
			Временные здания и сооружения			1,5,08%		60 397,00				
			Итого с временными									7 382 024,00
			Зимние удорожания			2,2 %		112 057,00				
			Итого с зимними удорожаниями									7 494 081,00
			Непредвиденные работы и затраты			2 %		104 111,00				
			Итого с непредвиденными работами и затратами									7 598 192,00
			Итого с понижающим коэффициентом К=0,9									6 838 372,80
			НДС			12 %		820 604,74				
			Итого по акту с НДС									7 658 977,54

Сдал (Подрядчик)

ТОО "Табын 2007" БИН 070740010976

(наименование организации, бизнес идентификационный номер или индивидуальный идентификационный номер)

Директор **Жылкышиев М.Т.**

(должность, подпись, расшифровка подписи)

Место печати (при наличии)

Принял (Заказчик)

ГУ "Отдел строительства акимата города Костаная" БИН 060140015369

(наименование организации, бизнес идентификационный номер или индивидуальный идентификационный номер)

Руководитель **Бурмакин С.Б.**

(должность, подпись, расшифровка подписи)

Место печати (при наличии)

Технический надзор:

ТОО "DS&V" БИН 050140000110

(наименование организации, бизнес идентификационный номер или индивидуальный идентификационный номер)

Эксперт технического надзора **Жумекенов Е.Е.**

ИИН 570119300044

KZ86VJE00055685, KZ48VJE00055690, KZ64VJE00055693

(должность, фамилия, имя, отчество, индивидуальный идентификационный номер, № аттестата, подпись)

Место печати (при наличии)

Авторский надзор:

ТОО "Институт "Агропромпроект" БИН 981240000725

(наименование организации, бизнес идентификационный номер или индивидуальный идентификационный номер)

Директор **Шилохвостов Д.С.**

(должность, фамилия, имя, отчество, подпись)

Место печати (при наличии)

Приложение 50
к приказу Министра финансов
Республики Казахстан
от 20 декабря 2012 года № 562

Форма Р-1

		ИИН/БИН
Заказчик	**Государственное учреждение "Отдел строительства акимата г. Костанай",Республика Казахстан, Костанайская область, Костанай г., Проспект АЛЬ-ФАРАБИ, дом № 43, тел.: 54-58-50**	**060140015369**
	полное наименование, адрес, данные о средствах связи	
Исполнитель	**Товарищество с ограниченной ответственностью "Табын 2007",г. Алматы, мкр. Мамыр-7, д 13"а", кв. 5, тел.: (8 (727) 278-95-98**	**070740010976**
	полное наименование, адрес, данные о средствах связи	

Договор (контракт) Договор №263 от 2020-06-16

Номер документа	Дата составления
9	**25.08.2020**

АКТ ВЫПОЛНЕННЫХ РАБОТ (ОКАЗАННЫХ УСЛУГ)

Номер по порядку	Наименование работ (услуг) (в разрезе их подвидов в соответствии с технической спецификацией, заданием, графиком выполнения работ (услуг) при их наличии)	Дата выполнения работ (оказания услуг)	Сведения об отчете о научных исследованиях, маркетинговых, консультационных и прочих услугах (дата, номер, количество страниц) (при их наличии)	Единица измерения	Выполнено работ (оказано услуг)			
					количество	цена за единицу	стоимость	в том числе НДС, в KZT
1	2	3	4	5	6	7	8	9
1	Строительно-монтажные работы на «Реконструкцию картинг центра под школу бокса по адресу: г. Костанай, ул. Гашека ¼.			усл.	1	150 945 108,05	150 945 108,05	16 172 690,15
				Итого	1	x	150 945 108,05	16 172 690,15

Сведения об использовании запасов, полученных от заказчика _____

наименование, количество, стоимость

Приложение: Перечень документации, в том числе отчет(ы) о маркетинговых, научных исследованиях, консультационных и прочих услугах (обязательны при его (их) наличии) на _____ страниц

Сдал (Исполнитель) Директор / _____ / Жаксылыков Б.Т. Принял (Заказчик) Руководитель _____ / Курмангалиев Н.К.

должность *подпись* *расшифровка подписи* *должность* *подпись* *расшифровка подписи*

М.П. «Табын 2007» ДЛЯ СЧЕТОВ-ФАКТУР ТОО г. АЛМАТЫ БСН/БИН: 070740010976 РЕСПУБЛИКА КАЗАХСТАН

Дата подписания (принятия) работ (услуг) 25.08.2020

М.П.

Бекмолаев С.Б.

Заказчик : **ГУ "Отдел строительства акимата города Костаная" Костанайская область г.Костанай БИН 060140015369, Проспект АЛЬ-ФАРАБИ, 43 тел: 54-58-50** **Форма 2-В**

(полное наименование, бизнес идентификационный номер или индивидуальный идентификационный номер, адрес, данные о средствах связи)

Подрядчик : **ТОО "Табын 2007" Костанайская область г.Костанай БИН 070740010976, улица Гоголя, 110,3 тел: 8(705) 425-13-64**

(полное наименование, бизнес идентификационный номер или индивидуальный идентификационный номер, адрес, данные о средствах связи)

Стройка : **Реконструкция картинг центра под школу бокса расположенного по ул. Гашека 1/ 4 в г.Костанае**

(наименование, адрес)

Объект : **Реконструкция картинг центра под школу бокса расположенного по ул. Гашека 1/ 4 в г.Костанае**

(наименование)

Договор подряда (контракт) № **263** от **16.06.2020 года**

Акт приемки выполненных работ №1
за сентябрь 2020 года
на Общестроительные работы

Составлен (а) в текущих ценах 2 квартала 2020 года

№ п/п	№ позиции по смете	Шифр норм, код ресурса	Наименование работ и затрат	Единица измерения	Количество	Стоимость единицы, тенге: Всего / зарплата рабочих-строителей	Стоимость единицы, тенге: эксплуатация машин / зарплата машинистов	Общая стоимость, тенге: Всего / зарплата рабочих-строителей	Общая стоимость, тенге: эксплуатация машин / зарплата машинистов	Общая стоимость, тенге: материалы / оборудование, мебель, инвентарь	Накладные расходы, тенге / Сметная прибыль, тенге	Всего стоимость с НР и СП, тенге
1	2	3	4	5	6	7	8	9	10	11	12	13
			Раздел: 5. Окна, витражи (АС-6)									
1	57	Е11-100501-0103 Изм. и доп. вып. 15	**Установка оконных блоков из ПХВ профилей поворотных /откидных, поворотно-откидных/, одностворчатых площадью проема до 2 м2**	м2	0,81	3557,36 1524,51	174,65 82,06	2881 1235	141 66	1505	1171 324	4377
2	58	С121-090201-0202	**Блоки оконные из ПВХ профилей толщиной 60 мм одностворчатые одинарной конструкции со стеклопакетом двухкамерным, поворотной фурнитурой: одноэлементные поворотные ГОСТ 30674-99**	м2	0,81	25250		20453		20453	1636	22089
3	59	Е11-100501-0102 Изм. и доп. вып. 15	**Проемы оконные площадью более 2 м2. Установка блоков из ПВХ профилей глухих /фрамуги/**	м2	10,5856	2337,42 1092,78	168,84 82,06	24743 11568	1787 869	11388	11193 2875	38811
4	60	С121-090201-0301	**Блоки оконные из ПВХ профилей толщиной 60 мм двухстворчатые одинарной конструкции со стеклопакетом однокамерным, не открывающиеся: глухие ГОСТ 30674-99**	м2	10,5856	14559		154116		154116	12329	166445
5	61	Е11-460401-1103	**Заполнение дверных и воротных проемов деревянное. Разборка**	м2	3,36	1096,15 925,17	170,98 87,15	3683 3109	574 293	0	2857 523	7063
6	62	Е11-100501-0302 Изм. и доп. вып. 14	**Проемы балконные площадью более 3 м2. Установка дверных блоков из ПВХ профилей**	м2	3,36	2641,45 1313,09	182,47 88,93	8875 4412	613 299	3850	4240 1049	14164
7	63	С121-090203-0403	**Дверь балконная из ПВХ профилей толщиной 60 мм БП 21-12, остекленная двухкамерным стеклопакетом, с поворотным устройством, с импостом ГОСТ 23166-99 /БП 21-16/**	м2	3,36	23688		79592		79592	6367	85959
8	64	Е11-100502-0101 Изм. и доп. вып. 16	**Перегородки стеклянные высотой до 3 м с устройством каркаса из алюминиевого профиля. Монтаж на "чистый" пол**	м2 перегородок (за вычетом проемов)	27,9545	844,23 825,91	18,32 5,21	23600 23088	512 146	0	20910 3561	48071
9	65	Е11-100502-0103 Изм. и доп. вып. 16	**Проемы дверные внутренние однопольные площадью более 2 м2. Установка блоков из алюминиевых профилей в перегородки, дополнительно к норме 1110-0502-0101**	м2	11,79	773,17 741,25	31,91 9,82	9116 8739	376 116	0	7970 1367	18452
10	66	С121-090304-0101	**Витраж внутренний из алюминиевых профилей толщиной от 45 мм до 48 мм стандартного цвета, глухим заполнением нижней (верхней) части, с заполнением верхней (нижней) части однокамерным стеклопакетом**	м2	16,4625	24588		404780		404780	32382	437162

№ п/п	№ позиции по смете	Шифр норм, код ресурса	Наименование работ и затрат	Единица измерения	Количество	Стоимость единицы, тенге: Всего / зарплата рабочих-строителей	Стоимость единицы, тенге: эксплуатация машин / зарплата машинистов	Общая стоимость, тенге: Всего / зарплата рабочих-строителей	Общая стоимость, тенге: эксплуатация машин / зарплата машинистов	Общая стоимость, тенге: материалы / оборудование, мебель, инвентарь	Накладные расходы, тенге / Сметная прибыль, тенге	Всего стоимость с НР и СП, тенге
1	2	3	4	5	6	7	8	9	10	11	12	13
11	67	С121-090304-0103	**Витраж внутренний из алюминиевых профилей толщиной от 45 мм до 48 мм стандартного цвета, глухим заполнением нижней (верхней) части, с заполнением верхней (нижней) части одинарным стеклом ГОСТ 25116-82**	м2	11,492	19856		228185		228185	18255	246440
12	68	С121-090304-0201	**Двери внутренние для конструкций витражей из алюминиевых профилей толщиной от 45 мм до 48 мм стандартного цвета, глухим заполнением нижней части, с заполнением верхней части однокамерным стеклопакетом**	м2	3,6	55035		198126		198126	15850	213976
13	69	С121-090304-0203	**Двери внутренние для конструкций витражей из алюминиевых профилей толщиной от 45 мм до 48 мм стандартного цвета, глухим заполнением нижней части, с заполнением верхней части одинарным стеклом**	м2	8,19	53237		436011		436011	34881	470892
14	70	Е11-090403-0501 Изм. и доп. вып. 9	**Доводчики дверные. Установка**	шт.	4	1281,27 1278,9	2,38 0	5125 5116	10 0	0	3530 692	9347
15	71	С121-090404-0103	**Доводчик дверной 3 класса, на массу дверного полотна до 60 кг ГОСТ Р 56177-2014**	комплект	4	5810		23240		23240	1859	25099
16	72	Е11-100501-0704 Изм. и доп. вып. 14	**Проемы оконные площадью более 3 м2 в каменных и бетонных стенах. Установка блоков из алюминиевых профилей со стеклопакетами**	м2	7,095	1739,36 1312,24	27,77 5,11	12341 9310	197 36	2833	8412 1660	22413
17	73	С121-090201-0301	**Блоки оконные из ПВХ профилей толщиной 60 мм двухстворчатые одинарной конструкции со стеклопакетом однокамерным, не открывающиеся: глухие ГОСТ 30674-99**	м2	7,095	14559		103296		103296	8264	111560
18	74	С121-130510-0501	**Вычитается позиция: Стеклопакет однокамерный общего назначения СПО 18 ГОСТ 24866-2014**	м2	7,095	4673		-33155		-33155	-2652	-35807
19	75	С121-130502-0708	**Листы монолитные поликарбонатные цветные толщиной 12 мм**	м2	7,095	28544		202520		202520	16202	218721
20	76	Е11-100501-0704 Изм. и доп. вып. 14	**Проемы оконные площадью более 3 м2 в каменных и бетонных стенах. Установка блоков из алюминиевых профилей со стеклопакетами**	м2	7,02	1739,36 1312,24	27,77 5,11	12210 9212	195 36	2803	8323 1643	22176
21	77	С121-090301-0217	**Блоки оконные из алюминиевых профилей со стандартным покрытием толщиной от 55 мм до 62 мм трехстворчатые одинарной конструкции с однокамерным стеклопакетом, поворотной фурнитурой: трехэлементные - с двумя поворотными створками ГОСТ 21519-2003**	м2	11,7	55024		643781		643781	51502	695283
22	78	Е11-100501-0401 Изм. и доп. вып. 8	**Доски подоконные из ПВХ. Установка в стенах каменных толщиной до 0,51 м**	м	6	1206,18 238,6	5 2,47	7237 1432	30 15	5775	1302 683	9222
23	79	С121-090205-0110	**Доски подоконные из ПВХ профилей не ламинированные шириной 600 мм ГОСТ 23166-99**	м	6	2996		17976		17976	1438	19414
			Итого по разделу: 5. Окна, витражи (АС-6)									2871329
			Раздел: 7. Полы (АС-10)									
24	121	Е11-110101-3604	**Покрытия из линолеума. Устройство насухо со свариванием полотнищ в стыках**	м2 покрытия	165	322,61 299,6	23,01 10,29	53230 49434	3796 1698	0	48064 8104	109398
25	122	С122-060101-0105	**Линолеум поливинилхлоридный коммерческий гетерогенный, класс 33, 34 ГОСТ 7251-77**	м2	168,3	2744		461815		461815	36945	498760
26	130	Е11-110101-3604	**Покрытия из линолеума. Устройство насухо со свариванием полотнищ в стыках**	м2 покрытия	845	322,61 299,6	23,01 10,29	272605 253162	19443 8694	0	246145 41500	560250

№ п/п	№ позиции по смете	Шифр норм, код ресурса	Наименование работ и затрат	Единица измерения	Количество	Стоимость единицы, тенге: Всего / зарплата рабочих-строителей	Стоимость единицы, тенге: эксплуатация машин / зарплата машинистов	Общая стоимость, тенге: Всего / зарплата рабочих-строителей	Общая стоимость, тенге: эксплуатация машин / зарплата машинистов	Общая стоимость, тенге: материалы / оборудование, мебель, инвентарь	Накладные расходы, тенге / Сметная прибыль, тенге	Всего стоимость с НР и СП, тенге
1	2	3	4	5	6	7	8	9	10	11	12	13
27	131	С122-060101-0109	Линолеум поливинилхлоридный коммерческий гетерогенный с защитным лаком, с антибактериальными свойствами, класс 34-43, поверхность полиуретановая, толщина защитного слоя 1 мм ГОСТ 7251-77 /Линолеум "Omnisport R65 Oak Classik"/	м2	861,9	8703		7501116		7501116	600089	8101205
28	132	С122-060402-0101	Звукоизоляционная подложка под паркет 3 мм ГОСТ 16297-80	м2	861,9	105		90500		90500	7240	97739
29	133	Е11-110101-2707 Изм. и доп. вып. 17	Устройство покрытий на растворе из сухих смесей с приготовлением раствора в построечных условиях из плит керамогранитных	м2	295	1728,75 1071,79	132,96 60,43	509981 316178	39224 17827	154579	313965 65916	889861
30	134	С122-060301-0131	Плитки керамогранитные матовые толщиной 10 мм СТ РК 1954-2010	м2	300,9	2996		901496		901496	72120	973616
31	135	Е11-110101-0401	Устройство гидроизоляции оклеечной рулонными материалами на битумной мастике первый слой	м2	46	1147,97 682,24	86,09 12,33	52807 31383	3960 567	17464	30033 6627	89467
	135.1	2113-0104-0804	Битумы нефтяные кровельные ГОСТ 9548-74 марки БНК-45/180	т	0,1592	109593				17442,82		
32	136	С121-100404-0403	Гидроизоляция пола Технониколь толщ.1,5 мм	м2	51,52	1526		78620		78620	6290	84909
33	137	Е11-110101-1101	Устройство цементных стяжек толщиной 20 мм	м2	46	725,55 348,52	29,51 14,3	33375 16032	1357 658	15986	15689 3925	52989
34	138	Е11-110101-1102 К=2	Стяжки цементные. Устройство. добавлять на каждые 5 мм изменения толщины стяжки к норме 1111-0101-1101	м2 стяжки	46	191,97 8,62	10,02 4,73	8831 396	461 218	7974	577 753	10160
35	139	Е11-110101-2707 Изм. и доп. вып. 17	Устройство покрытий на растворе из сухих смесей с приготовлением раствора в построечных условиях из плит керамогранитных	м2	46	1728,75 1071,79	132,96 60,43	79522 49302	6116 2780	24104	48957 10278	138758
36	140	С122-060301-0131	Плитки керамогранитные матовые толщиной 10 мм СТ РК 1954-2010	м2	46,92	2996		140572		140572	11246	151818
37	141	Е11-110101-3604	Покрытия из линолеума. Устройство насухо со свариванием полотнищ в стыках	м2 покрытия	35	322,61 299,6	23,01 10,29	11291 10486	805 360	0	10195 1719	23206
38	142	С122-060101-0105	Линолеум поливинилхлоридный коммерческий гетерогенный, класс 33, 34 ГОСТ 7251-77	м2	35,7	2744		97961		97961	7837	105798
39	143	Е11-110101-3604	Покрытия из линолеума. Устройство насухо со свариванием полотнищ в стыках	м2 покрытия	1055	322,61 299,6	23,01 10,29	340352 316078	24274 10855	0	307317 51814	699483
40	144	С122-060101-0109	Линолеум поливинилхлоридный коммерческий гетерогенный с защитным лаком, с антибактериальными свойствами, класс 34-43, поверхность полиуретановая, толщина защитного слоя 1 мм ГОСТ 7251-77 /Линолеум "Omnisport R83"/	м2	1076,1	8703		9365298		9365298	749224	10114522
41	145	С122-060402-0101	Звукоизоляционная подложка под паркет 3 мм ГОСТ 16297-80	м2	1076,1	105		112991		112991	9039	122030
42	146	Е11-110101-4003 Изм. и доп. вып. 18т.ч.п.3.12 к=1,15; к=1,25	Плинтуса поливинилхлоридные. Установка на самонарезающих винтах	м плинтусов	485	112,72 99,8	2,83 1,1	54668 48401	1375 531	4892	45997 8053	108718
43	147	С122-060401-9901	Плинтуса поливинилхлоридные ГОСТ 19111-2001	м	489,85	125		61231		61231	4899	66130
44	148	Е11-150107-105 Изм. и доп. вып. 17т.ч.п.3.12 к=1,15; к=1,25	Стены, столбы, пилястры и откосы. Облицовка стен керамическими плитками на клеевом растворе по готовому основанию /сапожок/		11	2013,89	43,36	22153	477	2923	15188	40328

№ п/п	№ позиции по смете	Шифр норм, код ресурса	Наименование работ и затрат	Единица измерения	Количество	Стоимость единицы, тенге: Всего / зарплата рабочих-строителей	Стоимость единицы, тенге: эксплуатация машин / зарплата машинистов	Общая стоимость, тенге: Всего / зарплата рабочих-строителей	Общая стоимость, тенге: эксплуатация машин / зарплата машинистов	Общая стоимость, тенге: материалы / оборудование, мебель, инвентарь	Накладные расходы, тенге / Сметная прибыль, тенге	Всего стоимость с НР и СП, тенге
1	2	3	4	5	6	7	8	9	10	11	12	13
			м2 поверхности облицовки			**1704,84**	**21,05**	**18753**	**232**		**2987**	
	148.1	2205-0102-0101	Смеси сухие - базовый клей для плитки СТ РК 1168-2006	кг	43,78	43				1882,54		
45	149	С122-060301-0131	**Плитки керамогранитные матовые толщиной 10 мм СТ РК 1954-2010**	м2	11	2996		32956		32956	2636	35592
46	150	Е11-60101-120 Изм. и доп. вып. 16	**Фундаменты ленточные железобетонные при ширине поверху до 1000 мм. Устройство**	м3	0,33765	7952,19 4294,8	2033,88 419,61	2685 1450	687 142	548	1449 331	4464
47	151	С121-020101-0303	**Бетон тяжелый класса В7,5, F50, W4 ГОСТ 7473-2010**	м3	0,3427148	15712		5385		5385	431	5816
48	152	С121-050309-0301	**Сетки арматурные сварные из арматурной проволоки В-1, Вр1 диаметром от 3 до 5 мм ГОСТ 23279-2012**	т	0,005	306489		1532		1532	123	1655
			Итого по разделу: 7. Полы (АС-10)									23086672
			Раздел: 8. Внутренняя отделка (АС-9)									
49	153	Е11-150206-0205 Изм. и доп. вып. 15	**Потолки. Отделка внутренних поверхностей за один раз. Сухими смесями на гипсовой основе**	**м2 отделываемой поверхности**	1325	823,64 544,04	4,83 1,54	1091320 720854	6402 2045	364065	578319 133571	1803211
	153.1	2205-0101-0302	Смеси сухие шпатлевочные гипсовые М25 СТ РК 1168-2006	кг	3703,375	86				318490,25		
50	154	Е11-150405-0106 Изм. и доп. вып. 4	**Потолки, подготовленные под окраску. Окраска поливинилацетатными водоэмульсионными составами улучшенная по сборным конструкциям**	**м2 окрашиваемой поверхности**	1325	477,89 315,9	2,96 1,46	633205 418568	3927 1933	210711	336400 77568	1047174
	154.1	2204-0802-0210	Краски водно-дисперсионные акрилатные ВД-АК-111 СТ РК ГОСТ Р 52020-2007	кг	914,25	228				208449		
51	155	Е11-150108-1401	**Потолки подвесные из декоративно-акустических плит. Устройство**	м2	322,6	1478,74 1335,58	143,17 70,2	477042 430856	46186 22648	0	362804 67188	907033
52	156	С122-030301-0105	**Подвесной потолок из минерального волокна класса "эконом" t 12 мм в комплекте**	м2	322,6	2973		959090		959090	76727	1035817
53	157	Е11-100403-101 Изм. и доп. вып. 18прим.	**Потолки подвесные на одноуровневом металлическом каркасе с однослойной обшивкой гипсокартонными листами. Устройство на прямых подвесах**	**м2 потолка**	79	1916,19 1231,18	14,36 5,56	151379 97263	1134 439	52982	87932 19145	258456
	157.1	2106-0903-0301	Подвес прямой для ПП-профиля размерами 60 мм х 27 мм	шт.	51,35	19				975,65		
	157.2	2106-0904-0101	Соединитель одноуровневый для ПП-профиля размерами 60 мм х 27 мм	шт.	140,62	44				6187,28		
	157.3	2106-0904-0201	Удлинитель для ПП-профиля размерами 60 мм х 27 мм	шт.	12,64	19				240,16		
54	158	С121-130207-1006	**Дюбели гвоздевые полипропиленовые со стальным оцинкованным стержнем размерами 6 мм х 40 мм**	шт.	118,105	9		1063		1063	85	1148
55	159	Прайс 1 п.1	**Линеарная панель**	м2	86,9	6203,57		539090		539090	43127	582218
56	160	Е11-080701-0201	**Леса внутренние инвентарные трубчатые. Установка и разборка. Высота помещений до 6 м**	**м2 горизонтальной проекции**	79	1132,68 805,9	4,94 2,42	89481 63666	390 191	25426	59387 11909	160778
57	161	Е11-070516-0115	**Промазка и расшивка снизу швов панелей перекрытий раствором(примеч.п.1 АС-9)**	м	885	409,85 401,11	2,74 1,35	362713 354981	2428 1191	5305	420283 62640	845636
	161.1	2102-0401-2804	Раствор готовый кладочный тяжелый цементный марки М100 ГОСТ 28013-98	м3	0,354	14986				5305,04		
58	162	Е11-100102-0401 Изм. и доп. вып. 16	**Элементы каркаса из брусьев. Установка**	**м3 древесины в конструкции**	0,1	91809,75 24480	1045,48 484,56	9181 2448	105 48	6628	2247 914	12342
	162.1	2107-0201-0202	Брусья обрезные хвойных пород длиной от 4 м до 6,5 м, шириной от 75 мм до 150 мм, толщиной от 100 мм до 125 мм, 2 сорта ГОСТ 8486-86	м3	0,093	56080				5215,44		
	162.2	2107-0203-0205	Доски обрезные хвойных пород длиной до 6,5 м, шириной от 75 мм до 150 мм, толщиной 44 мм и более, 2 сорта ГОСТ 8486-86	м3	0,012	50416				604,99		
59	163	Е11-100104-0201 Изм. и доп. вып. 16	**Подшивка потолков досками обшивки(вагонка)**		17,2	3411,73	22,2	58682	382	47914	9499	73635

№ п/п	№ позиции по смете	Шифр норм, код ресурса	Наименование работ и затрат	Единица измерения	Количество	Стоимость единицы, тенге: Всего / зарплата рабочих-строителей	Стоимость единицы, тенге: эксплуатация машин / зарплата машинистов	Общая стоимость, тенге: Всего / зарплата рабочих-строителей	Общая стоимость, тенге: эксплуатация машин / зарплата машинистов	Общая стоимость, тенге: материалы / оборудование, мебель, инвентарь	Накладные расходы, тенге / Сметная прибыль, тенге	Всего стоимость с НР и СП, тенге
1	2	3	4	5	6	7	8	9	10	11	12	13
				м2		603,85	9,77	10386	168		5454	
	163.1	2107-0503-0103	Обшивка наружная и внутренняя из древесины тип 0-1; 0-2; 0-3 толщиной 13 мм, шириной без гребня от 70 до 90 мм ГОСТ 8242-88	м3	0,3199	148664				47560,59		
60	164	**Е11-260201-0301**	**Покрытия и перекрытия. Изоляция изделиями из волокнистых и зернистых материалов насухо**		0,688	15243,78	1690,8	10488	1163	0	7509	19436
				м3 изоляции		13552,98	807,6	9324	556		1440	
61	165	**С121-110102-0103**	**Плиты теплоизоляционные из базальтовой ваты на синтетическом связующем ГОСТ 9573-2012 марки П 75**		0,70176	16357		11479		11479		12397
				м3							918	
62	166	**Е11-260301-0701 Изм. и доп. вып. 14**	**Поверхность изоляции. Обертывание рулонными материалами насухо с проклейкой швов**		17,2	456,98	27,43	7860	472	1074	4882	13761
				м2 поверхности покрытия изоляции		367,13	6,33	6315	109		1019	
63	167	**С121-100402-0403**	**Фольгоизол марки СРФ 0,1-200 ГОСТ 20429-84**		19,78	1722		34061		34061		36786
				м2							2725	
64	173	**Е11-100102-0401 Изм. и доп. вып. 16**	**Элементы каркаса из брусьев. Установка**		0,41	91809,75	1045,48	37642	429	27177	9212	50602
				м3 древесины в конструкции		24480	484,56	10037	199		3748	
	173.1	2107-0201-0202	Брусья обрезные хвойных пород длиной от 4 м до 6,5 м, шириной от 75 мм до 150 мм, толщиной от 100 мм до 125 мм, 2 сорта ГОСТ 8486-86	м3	0,3813	56080				21383,3		
	173.2	2107-0203-0205	Доски обрезные хвойных пород длиной до 6,5 м, шириной от 75 мм до 150 мм, толщиной 44 мм и более, 2 сорта ГОСТ 8486-86	м3	0,0492	50416				2480,47		
65	174	**Е11-100102-0601 Изм. и доп. вып. 16**	**Стены каркасные. Обшивка досками обшивки**		102	4466,46	15,41	455579	1572	411502	38947	534088
				м2 обшивки стен (за вычетом проемов)		416,72	7,54	42506	769		39562	
	174.1	2107-0503-0103	Обшивка наружная и внутренняя из древесины тип 0-1; 0-2; 0-3 толщиной 13 мм, шириной без гребня от 70 до 90 мм ГОСТ 8242-88	м3	1,4586	148664				216841,31		
66	175	**Е11-260201-0301 прим.**	**Покрытия и перекрытия. Изоляция изделиями из волокнистых и зернистых материалов насухо**		4,08	15243,78	1690,8	62195	6898	0	44529	115262
				м3 изоляции		13552,98	807,6	55296	3295		8538	
67	176	**С121-110102-0103**	**Плиты теплоизоляционные из базальтовой ваты на синтетическом связующем ГОСТ 9573-2012 марки П 75**		4,1616	16357		68071		68071		73517
				м3							5446	
68	177	**Е11-260301-0701 Изм. и доп. вып. 14**	**Поверхность изоляции. Обертывание рулонными материалами насухо с проклейкой швов**		102	456,98	27,43	46612	2797	6368	28950	81608
				м2 поверхности покрытия изоляции		367,13	6,33	37447	645		6045	
69	178	**С121-100402-0403**	**Фольгоизол марки СРФ 0,1-200 ГОСТ 20429-84**		117,3	1722		201991		201991		218150
				м2							16159	
70	179	**Е11-100404-102 Изм. и доп. вып. 18**	**Стены. Глухие. Обшивка по одинарному металлическому каркасу из ПП-профиля двумя слоями гипсокартонных листов**		9	1857,99	25,33	16722	228	5135	10305	29189
				м2 стен (за вычетом проемов)		1262,11	10,13	11359	91		2162	
	179.1	2106-0903-0301	Подвес прямой для ПП-профиля размерами 60 мм х 27 мм	шт.	10,7262	19				203,8		
	179.2	2106-0904-0101	Соединитель одноуровневый для ПП-профиля размерами 60 мм х 27 мм	шт.	3,2724	44				143,99		
71	180	**С121-130207-1006**	**Дюбели гвоздевые полипропиленовые со стальным оцинкованным стержнем размерами 6 мм х 40 мм**		23,31	9		210		210		227
				шт.							17	
72	181	**С122-030201-0205**	**Листы гипсокартонные влагостойкие ГКЛВ толщиной 12,5 мм СТ РК EN 520-2012**		18,9	671		12682		12682		13696
				м2							1015	
73	182	**Е11-260201-0301**	**Покрытия и перекрытия. Изоляция изделиями из волокнистых и зернистых материалов насухо**		0,36	15243,78	1690,8	5488	609	0	3929	10170
				м3 изоляции		13552,98	807,6	4879	291		753	
74	183	**С121-110102-0103**	**Плиты теплоизоляционные из базальтовой ваты на синтетическом связующем ГОСТ 9573-2012 марки П 75**		0,3672	16357		6006		6006		6487
				м3							481	
			Итого по разделу: 8. Внутренняя отделка (АС-9)									7942824
			ИТОГО:					28231035	181534	24585048	3158618	33900825
								3464460	81056		2511172	
			В том числе :									
			Стоимость оборудования, всего							0		

№ п/п	№ позиции по смете	Шифр норм, код ресурса	Наименование работ и затрат	Единица измерения	Количество	Стоимость единицы, тенге		Общая стоимость, тенге			Накладные расходы, тенге	Всего стоимость с НР и СП, тенге
						Всего	эксплуатация машин	Всего	эксплуатация машин	материалы		
						зарплата рабочих-строителей	зарплата машинистов	зарплата рабочих-строителей	зарплата машинистов	оборудование, мебель, инвентарь	Сметная прибыль, тенге	
1	2	3	4	5	6	7	8	9	10	11	12	13
			в том числе, оборудование поставки заказчика							0		
			Временные здания и сооружения			1,2 %		406 810,00				
			Итого с временными									34 307 637,00
			Зимние удорожания			2,2 %		754 768,00				
			Итого с зимними удорожаниями									35 062 405,00
			Непредвиденные работы и затраты			2 %		701 248,00				
			Итого с непредвиденными работами и затратами									35 763 653,00
			Итого с понижающим коэффициентом К=0,9									32 187 287,70
			НДС			12 %		3 862 474,52				
			Итого по акту с НДС									36 049 762,22

Сдал (Подрядчик)

ТОО "Табын 2007" БИН 070740010976
(наименование организации, бизнес идентификационный номер или индивидуальный идентификационный номер)

Директор Жылкышиев М.Т.
(должность, подпись, расшифровка подписи)

Место печати (при наличии)

Принял (Заказчик)

ГУ "Отдел строительства акимата города Костаная" БИН 060140015369
(наименование организации, бизнес идентификационный номер или индивидуальный идентификационный номер)

Бекмашев С.Б.
(должность, подпись, расшифровка подписи)

Место печати (при наличии)

Технический надзор:

ТОО "DS&V" БИН 090740000116
(наименование организации, бизнес идентификационный номер или индивидуальный идентификационный номер)

Эксперт технического надзора Кумекбаев Е.Е.

ИИН 570119300044
KZ86VJE00055685, KZ48VJE00055690, KZ64VJE00055693

(должность, фамилия, имя, отчество, индивидуальный идентификационный номер, № аттестата, подпись)

Место печати (при наличии)

Авторский надзор:

ТОО "Институт "Агропромпроект" БИН 981240000725
(наименование организации, бизнес идентификационный номер или индивидуальный идентификационный номер)

Директор Шилохвостов Д.С.
(должность, фамилия, имя, отчество, подпись)

Место печати (при наличии)

Заказчик : ГУ "Отдел строительства акимата города Костаная" Костанайская область г.Костанай БИН 060140015369, Проспект АЛЬ-ФАРАБИ, 43 тел: 54-58-50 **Форма 2-В**

(полное наименование, бизнес идентификационный номер или индивидуальный идентификационный номер, адрес, данные о средствах связи)

Подрядчик : ТОО "Табын 2007" Костанайская область г.Костанай БИН 070740010976, улица Гоголя, 110,3 тел: 8(705) 425-13-64

(полное наименование, бизнес идентификационный номер или индивидуальный идентификационный номер, адрес, данные о средствах связи)

Стройка : Реконструкция картинг центра под школу бокса расположенного по ул. Гашека 1/ 4 в г.Костанае

(наименование, адрес)

Объект : Реконструкция картинг центра под школу бокса расположенного по ул. Гашека 1/ 4 в г.Костанае

(наименование)

Договор подряда (контракт). № 263 от 16.06.2020 года

Акт приемки выполненных работ №2
за сентябрь 2020 года
на Сантехнические работы. Отопление и вентиляция

Составлен (а) в текущих ценах 2 квартала 2020 года

№ п/п	№ позиции по смете	Шифр норм, код ресурса	Наименование работ и затрат	Единица измерения	Количество	Стоимость единицы, тенге: Всего / зарплата рабочих-строителей	Стоимость единицы, тенге: эксплуатация машин / зарплата машинистов	Общая стоимость, тенге: Всего / зарплата рабочих-строителей	Общая стоимость, тенге: эксплуатация машин / зарплата машинистов	Общая стоимость, тенге: материалы / оборудование, мебель, инвентарь	Накладные расходы, тенге / Сметная прибыль, тенге	Всего стоимость с НР и СП, тенге
1	2	3	4	5	6	7	8	9	10	11	12	13
			Раздел: 1. Индивидуальный тепловой пункт									
1	3	**Е11-130301-1402 Изм. и доп. вып. 17 К=3**	**Поверхности металлические огрунтованные. Окраска эмалями ЭП-773(полиуретановое покрытие "Вектор" расход 0,44 кг/м2)**	м2	1,803	493,46 / 50,84	5,16 / 0,81	890 / 92	9 / 1	789	64 / 76	1030
	43833	2204-0704-0701	Эмаль эпоксидная ЭП-773 ГОСТ 23143-83	т	0,0005	1325233				716,82		
2	4	**С121-130801-0606**	**Грунтовка полиуретановая двухкомпонентная для защиты металлических конструкций от воздействия агрессивных сред, адгезия покрытия 1 балл**	кг	0,79332	2029 /		1610 /		1610 /	/ 129	1738
3	5	**Е11-260101-0901**	**Трубопроводы. Изоляция матами минераловатными марок 75, 100, плитами минераловатными марки 75**	м3 изоляции	0,078	40457,9 / 25862,2	1776,94 / 861,44	3156 / 2017	139 / 67	1000	1584 / 379	5119
	5.1	2105-0104-0303	Сталь листовая оцинкованная углеродистая толщиной от 0,8 до 1,2 мм ГОСТ 14918-80	т	0,0021	337008				696,6		
4	6	**С121-110203-0204**	**Маты теплоизоляционные из стекловолокна, оклеенные с одной стороны алюминиевой фольгой М-25-ф-50 ГОСТ 10499-95**	м3	0,078	17127		1336		1336	/ 107	1443
			Итого по разделу: 1. Индивидуальный тепловой пункт									9330
			Раздел: 2. Теплоснабжение калорифера									
5	9	**Е11-160401-0202 Изм. и доп. вып. 11**	**Трубопроводы отопления и водоснабжения из стальных электросварных труб, диаметр до 50 мм. Прокладка**	м трубопровода	2	2929,9 / 781,48	40,85 / 15,11	5860 / 1563	82 / 30	4215	1561 / 594	8015
	9.1	2301-1307-0105	Трубопроводы для отопления и водоснабжения из стальных электросварных труб, DN 57, толщина стенки 3,5 мм	м	2	2081				4162		
6	10	**Е11-160401-0203 Изм. и доп. вып. 11**	**Трубопроводы отопления и водоснабжения из стальных электросварных труб, диаметр до 65 мм. Прокладка**	м трубопровода	3	3482,65 / 927,03	49,02 / 17,67	10448 / 2781	147 / 53	7520	2777 / 1058	14283
	10.1	2301-1307-0106	Трубопроводы для отопления и водоснабжения из стальных электросварных труб, DN 76, толщина стенки 3,5 мм	м	3	2470				7410		
7	11	**Е11-160401-0204 Изм. и доп. вып. 11**	**Трубопроводы отопления и водоснабжения из стальных электросварных труб, диаметр до 80 мм. Прокладка**	м трубопровода	2	4341,36 / 1024,54	71,37 / 25,13	8683 / 2049	143 / 50	6491	2057 / 859	11599
	11.1	2301-1307-0107	Трубопроводы для отопления и водоснабжения из стальных электросварных труб, DN 89, толщина стенки 3,5 мм	м	2	3190				6380		
8	12	**Е11-161101-0101 Изм. и доп. вып. 17**	**Гидравлическое испытание трубопроводов систем отопления, водопровода и горячего водоснабжения диам. до 50 мм**	м	20	89,82 / 87,88	1,28 / 0	1796 / 1758	26 / 0	13	1722 / 282	3800
	12.1	2113-0703-1405	Вода техническая	м3	0,2	24				4,8		

9	13	Е11-161101-0102 Изм. и доп. вып. 17	Гидравлическое испытание трубопроводов систем отопления, водопровода и горячего водоснабжения диам. до 100 мм	м	35	90,5 87,88	1,28 0	3167 3076	45 0	47	3014 495	6676
	13.1	2113-0703-1405	Вода техническая	м3	1,33	24				31,92		
10	14	Е11-130301-1402 Изм. и доп. вып. 17 К=3	Поверхности металлические огрунтованные. Окраска эмалями ЭП-773(полиуретановое покрытие "Вектор" расход 0,44 кг/м2)	м2	3,825	493,46 50,84	5,16 0,81	1888 194	20 3	1673	136 162	2186
	14.1	2204-0704-0701	Эмаль эпоксидная ЭП-773 ГОСТ 23143-83	т	0,0011	1325233				1520,7		
11	15	С121-130801-0606	Грунтовка полиуретановая двухкомпонентная для защиты металлических конструкций от воздействия агрессивных сред, адгезия покрытия 1 балл	кг	1,683	2029		3415		3415	273	3688
12	16	Е11-260101-0901	Трубопроводы. Изоляция матами минераловатными марок 75, 100, плитами минераловатными марки 75	м3 изоляции	0,162	40457,9 25862,2	1776,94 861,44	6554 4190	288 140	2077	3290 788	10632
	16.1	2105-0104-0303	Сталь листовая оцинкованная углеродистая толщиной от 0,8 до 1,2 мм ГОСТ 14918-80	т	0,0043	337008				1446,78		
13	17	С121-110203-0204	Маты теплоизоляционные из стекловолокна, оклеенные с одной стороны алюминиевой фольгой М-25-ф-50 ГОСТ 10499-95	м3	0,162	17127		2775		2775	222	2997
			Итого по разделу: 2. Теплоснабжение калорифера									63876
			Раздел: 3. Отопление водяное									
14	18	Е11-160602-0102 Изм. и доп. вып. 17	Клапаны термостатические проходные. Установка на резьбовом соединении	шт.	6	485,36 466,01	0,57 0,28	2912 2796	3 2	113	2742 452	6106
15	19	С123-051314-0104	Комплект термостатической регулировки радиаторов отопления (термостатический клапан, запорный клапан, жидкостная термоголовка), модели R470FX, прямой с резьбой R 3/4", DN 20, Tmax 110°C, PN 10, типа Giacomini ГОСТ 30815-2002	шт.	6	10443		62658		62658	5013	67671
16	20	Е11-181101-105 Изм. и доп. вып. 17	Краны воздушные. Установка	комплект	6	198 179,22	0 0	1188 1075	0 0	113	1054 179	2421
17	21	С123-040905-1815	Краны Маевского Т 130°С, PN 6, DN 20 ГОСТ 21345-2005	шт.	6	287		1722		1722	138	1860
18	22	Е11-180301-0104 Изм. и доп. вып. 11	Радиаторы биметаллические (алюминиевые). Установка	квт	14,694	1172,27 687,92	16,35 5,63	17225 10108	240 83	6877	9987 2177	29390
19	23	С123-051001-0310	Радиаторы отопления биметаллические с межосевым расстоянием 500 мм, теплоотдачей от 161 Вт до 203 Вт ГОСТ 31311-2005	секция	79	2161		170719		170719	13658	184377
20	24	Е11-160301-0102 Изм. и доп. вып. 17	Прокладка трубопроводов отопления из стальных водогазопроводных неоцинкованных труб диам. 20 мм	м	12	1680,43 411,75	18,85 7,35	20165 4941	226 88	14998	4929 2008	27101
	24.1	2301-1306-0102	Узлы укрупненные монтажные /трубопроводы/ для отопления из стальных водогазопроводных неоцинкованных труб с гильзами, d=20 мм	м	12	1241				14892		
21	25	Е11-160401-0204 Изм. и доп. вып. 11	Трубопроводы отопления и водоснабжения из стальных электросварных труб, диаметр до 80 мм. Прокладка	м трубопровода	6	4341,36 1024,54	71,37 25,13	26048 6147	428 151	19473	6172 2578	34798
	25.1	2301-1307-0107	Трубопроводы для отопления и водоснабжения из стальных электросварных труб, DN 89, толщина стенки 3,5 мм	м	6	3190				19140		
22	26	Е11-160501-0603 Изм. и доп. вып. 18	Трубопроводы отопления из напорных полимерных труб, наружный диаметр 25 мм. Прокладка с соединением на прессовых фитингах	м трубопровода	50	1043,16 1029,66	2,09 0,3	52158 51483	104 15	570	50468 8210	110837
23	27	С123-010701-0108	Трубы металлополимерные многослойные наружным диаметром 26 мм, толщиной стенки 3,0 мм для систем водоснабжения и отопления СТ РК 1893-2009	м	49,2	879		43247		43247	3460	46707
24	28	Е11-160501-0604 Изм. и доп. вып. 18	Трубопроводы отопления из напорных полимерных труб, наружный диаметр 32 мм. Прокладка с соединением на прессовых фитингах	м трубопровода	12	1021,43 999,86	4,04 0,47	12257 11998	49 6	210	11764 1922	25943
25	29	С123-010701-0109	Трубы металлополимерные многослойные наружным диаметром 32 мм, толщиной стенки 3,0 мм для систем водоснабжения и отопления СТ РК 1893-2009		11,88	737		8756		8756		9456

				м							700	
26	30	Е11-161101-0101 Изм. и доп. вып. 17	Гидравлическое испытание трубопроводов систем отопления, водопровода и горячего водоснабжения диам. до 50 мм		646	89,82	1,28	58027	828	428	55635	122755
				м		87,88	0	56770	0		9093	
	30.1	2113-0703-1405	Вода техническая	м3	6,46	24				155,04		
27	31	С123-020502-0505	Угольник-пресс с латунным корпусом, с гильзой из нержавеющей стали, DN 26x26 для металлополимерных труб СТ РК 1893-2009		20	2015		40300		40300		43524
				шт.							3224	
28	32	С123-020502-0506	Угольник-пресс с латунным корпусом, с гильзой из нержавеющей стали, DN 32x32 для металлополимерных труб СТ РК 1893-2009		4	2331		9324		9324		10070
				шт.							746	
29	33	С123-020502-1604	Переходник-пресс типа Herz, с наружной резьбой, Т 120°С, PN 10, DN 26x3/4 СТ РК 1893-2009		8	1865		14920		14920		16114
				шт.							1194	
30	35	С123-020502-0906	Тройник-пресс с латунным корпусом, с гильзой из нержавеющей стали, DN 26x26x26 для металлополимерных труб СТ РК 1893-2009		9	2926		26334		26334		28441
				шт.							2107	
31	38	С123-010504-0105	Трубы гибкие гофрированные из ПВХ диаметром 40 мм		109,78	91		9990		9990		10789
				м							799	
32	39	Е11-130301-1402 Изм. и доп. вып. 17 К=3	Поверхности металлические огрунтованные. Окраска эмалями ЭП-773(полиуретановое покрытие "Вектор" расход 0,44 кг/м2)		1,764	493,46	5,16	870	9	772	63	1008
				м2		50,84	0,81	90	1		75	
	39.1	2204-0704-0701	Эмаль эпоксидная ЭП-773 ГОСТ 23143-83	т	0,0005	1325233				701,31		
33	40	С121-130801-0606	Грунтовка полиуретановая двухкомпонентная для защиты металлических конструкций от воздействия агрессивных сред, адгезия покрытия 1 балл		0,77616	2029		1575		1575		1701
				кг							126	
34	41	Е11-260101-0901	Трубопроводы. Изоляция матами минераловатными марок 75, 100, плитами минераловатными марки 75		0,099	40457,9	1776,94	4005	176	1269	2011	6497
				м3 изоляции		25862,2	861,44	2560	85		481	
	41.1	2105-0104-0303	Сталь листовая оцинкованная углеродистая толщиной от 0,8 до 1,2 мм ГОСТ 14918-80	т	0,0026	337008				884,14		
35	42	С121-110203-0204	Маты теплоизоляционные из стекловолокна, оклеенные с одной стороны алюминиевой фольгой М-25-ф-50 ГОСТ 10499-95		0,099	17127		1696		1696		1831
				м3							136	
			Итого по разделу: 3. Отопление водяное									789397
			Раздел: 4. Отопление воздушное									
36	43	Е11-201701-0101 Изм. и доп. вып. 6	Агрегаты воздушно-отопительные, масса до 0,25 т. Установка		4	10780,26	851,2	43121	3405	2861	37012	86544
				агрегат		9213,75	228,1	36855	912		6411	
37	45	Ц13-110201-0101	Прибор, масса до 1,5 кг. Установка на резьбовых соединениях		8	1550,63	0	12405	0	540	8899	23008
				шт.		1483,14	0	11865	0		1704	
38	46	Прайс 13 п.2	Термостат Thermostat VR		4	4187,43		16750		16750		18090
				шт							1340	
39	47	Прайс 13 п.1	Регулятор скорости Speed Controller		4	33034,17		132137		132137		142708
				шт							10571	
40	48	С123-040902-3116	Краны шаровые с резьбой 3/4" "М"-"М", Т до +185°С, PN 35, DN 20, типа Giacomini ГОСТ 21345-2005		4	2288		9152		9152		9884
				шт.							732	
41	55	С123-040501-0221	Вентили проходные муфтовые 15кч18п1 для воды и пара, PN 16, DN 15 ГОСТ 5761-2005		8	835		6680		6680		7214
				шт.							534	
42	56	Е11-160301-0102 Изм. и доп. вып. 17	Трубопроводы отопления из стальных водогазопроводных неоцинкованных труб, диаметр до 20 мм. Прокладка		4,5	1680,43	18,85	7562	85	5624	1848	10163
				м трубопровода		411,75	7,35	1853	33		753	
	56.1	2301-1306-0102	Узлы укрупненные монтажные /трубопроводы/ для отопления из стальных водогазопроводных неоцинкованных труб с гильзами, d=20 мм	м	4,5	1241				5584,5		
43	57	Е11-160301-0103 Изм. и доп. вып. 17	Трубопроводы отопления из стальных водогазопроводных неоцинкованных труб, диаметр до 25 мм. Прокладка		81	1350,89	18,85	109422	1527	74544	33268	154106
				м трубопровода		411,75	7,35	33352	595		11415	
	57.1	2301-1306-0103	Узлы укрупненные монтажные /трубопроводы/ для отопления из стальных водогазопроводных неоцинкованных труб с гильзами, d=25 мм	м	81	911				73791		

44	58	Е11-160301-0104 Изм. и доп. вып. 17	**Трубопроводы отопления из стальных водогазопроводных неоцинкованных труб, диаметр до 32 мм. Прокладка**	м трубопровода	22,5	1942,7 411,75	18,85 7,35	43711 9264	424 165	34022	9241 4236	57188
	58.1	2301-1306-0104	Узлы укрупненные монтажные /трубопроводы/ для отопления из стальных водогазопроводных неоцинкованных труб с гильзами, d=32 мм	м	22,5	1502				33795		
45	59	Е11-160301-0105 Изм. и доп. вып. 17	**Трубопроводы отопления из стальных водогазопроводных неоцинкованных труб, диаметр до 40 мм. Прокладка**	м трубопровода	28,5	2003,86 411,75	18,85 7,35	57110 11735	537 209	44838	11706 5505	74321
	59.1	2301-1306-0105	Узлы укрупненные монтажные /трубопроводы/ для отопления из стальных водогазопроводных неоцинкованных труб с гильзами, d=40 мм	м	28,5	1562				44517		
46	60	Е11-160301-0106 Изм. и доп. вып. 17	**Трубопроводы отопления из стальных водогазопроводных неоцинкованных труб, диаметр до 50 мм. Прокладка**	м трубопровода	13,5	2296,37 515,73	34,5 14,28	31001 6962	466 193	23573	7012 3041	41054
	60.1	2301-1306-0106	Узлы укрупненные монтажные /трубопроводы/ для отопления из стальных водогазопроводных неоцинкованных труб с гильзами, d=50 мм	м	13,5	1729				23341,5		
47	61	Е11-161101-0101 Изм. и доп. вып. 17	**Трубопроводы систем отопления, водопровода и горячего водоснабжения диаметром до 50 мм. Испытание гидравлическое**	м трубопровода	500	89,82 87,88	1,28 0	44912 43940	641 0	331	43061 7038	95011
	61.1	2113-0703-1405	Вода техническая	м3	5	24				120		
48	62	Е11-130301-1402 Изм. и доп. вып. 17 К=3	**Поверхности металлические огрунтованные. Окраска эмалями ЭП-773(полиуретановое покрытие "Вектор" расход 0,44 кг/м2)**	м2	14,718	493,46 50,84	5,16 0,81	7263 748	76 12	6439	525 623	8410
	62.1	2204-0704-0701	Эмаль эпоксидная ЭП-773 ГОСТ 23143-83	т	0,0044	1325233				5851,43		
49	63	С121-130801-0606	**Грунтовка полиуретановая двухкомпонентная для защиты металлических конструкций от воздействия агрессивных сред, адгезия покрытия 1 балл**	кг	6,47592	2029		13140		13140	1051	14191
50	64	Е11-260101-0901	**Трубопроводы. Изоляция матами минераловатными марок 75, 100, плитами минераловатными марки 75**	м3 изоляции	0,801	40457,9 25862,2	1776,94 861,44	32407 20716	1423 690	10268	16268 3894	52569
	64.1	2105-0104-0303	Сталь листовая оцинкованная углеродистая толщиной от 0,8 до 1,2 мм ГОСТ 14918-80	т	0,0212	337008				7153,5		
51	65	С121-110203-0204	**Маты теплоизоляционные из стекловолокна, оклеенные с одной стороны алюминиевой фольгой М-25-ф-50 ГОСТ 10499-95**	м3	0,801	17127		13719		13719	1097	14816
52	66	Е11-150403-1004 Изм. и доп. вып. 17	**Масляная окраска решеток, переплетов, радиаторов, труб, диаметром менее 50 мм и т.п. белилами с добавлением колера, количество окрасок 2**	м2	18,726	909,94 770,68	1,04 0,52	17039 14432	20 10	2588	11553 2287	30880
	66.1	2204-0201-0616	Краска масляная, готовая к употреблению МА-15 ГОСТ 10503-71	кг	4,6066	469				2160,49		
			Итого по разделу: 4. Отопление воздушное									840157
			Раздел: 5. Вентиляция									
53	83	Е11-200101-0302 Изм. и доп. вып. 11	**Прокладка воздуховодов класса Н /нормальные/ периметром до 600 мм из оцинкованной стали толщиной 0,5 мм**	м2	0,18	5376,31 1891,89	53,82 21,52	968 341	10 4	618	338 104	1410
	83.1	2305-0104-0106	Воздуховоды класса Н из тонколистовой оцинкованной с непрерывных линий стали толщиной 0,5 мм прямоугольного сечения размером большей стороны до 250 мм	м2	0,18	3261				586,98		
54	84	Е11-200101-0303 Изм. и доп. вып. 11	**Прокладка воздуховодов класса Н /нормальные/ периметром 800, 1000 мм из оцинкованной стали толщиной 0,5 мм**	м2	11,52	5205,47 1732,19	42,77 16,9	59967 19955	493 195	39520	19746 6377	86091
	84.1	2305-0104-0106	Воздуховоды класса Н из тонколистовой оцинкованной с непрерывных линий стали толщиной 0,5 мм прямоугольного сечения размером большей стороны до 250 мм	м2	11,52	3261				37566,72		
55	85	Е11-200101-0310 Изм. и доп. вып. 11	**Воздуховоды класса Н (нормальные) из оцинкованной стали, толщина 0,7 мм, периметр от 1100 до 1600 мм. Прокладка**	м2 поверхности воздуховодов	27,12	5523,01 1498,77	42,77 16,9	149784 40647	1160 458	107978	40283 15205	205272
	85.1	2305-0104-0107	Воздуховоды класса Н из тонколистовой оцинкованной с непрерывных линий стали толщиной 0,7 мм прямоугольного сечения размером большей стороны от 300 до 1000 мм	м2	27,12	3840				104140,8		
56	86	Е11-200101-0311 Изм. и доп. вып. 11	**Воздуховоды класса Н (нормальные) из оцинкованной стали, толщина 0,7 мм, периметр до 2400 мм. Прокладка**	м2 поверхности воздуховодов	6,924	5138,24 1127,76	39,87 15,72	35577 7809	276 109	27493	7759 3467	46803

	86.1	2305-0104-0107	Воздуховоды класса Н из тонколистовой оцинкованной с непрерывных линий стали толщиной 0,7 мм прямоугольного сечения размером большей стороны от 300 до 1000 мм	м2	6,924	3840				26588,16		
57	89	Е11-200301-0101 Изм. и доп. вып. 10	**Установка решеток жалюзийных стальных площадью в свету до 0,25 м2**	шт	5	1549,58	57,21	7748	286	637	6758	15666
						1365,05	14,13	6825	71		1160	
58	90	С123-050306-2003	**Декоративные алюминиевые решетки, размерами 500 мм х 100 мм**	шт.	5	3592		17960		17960		19397
											1437	
59	95	Е11-200101-0303 Изм. и доп. вып. 11	**Прокладка воздуховодов класса Н /нормальные/ периметром 800, 1000 мм из оцинкованной стали толщиной 0,5 мм**	м2	5,04	5205,47	42,77	26236	216	17290	8639	37665
						1732,19	16,9	8730	85		2790	
	95.1	2305-0104-0106	Воздуховоды класса Н из тонколистовой оцинкованной с непрерывных линий стали толщиной 0,5 мм прямоугольного сечения размером большей стороны до 250 мм	м2	5,04	3261				16435,44		
60	96	Е11-200101-0310 Изм. и доп. вып. 11	**Воздуховоды класса Н (нормальные) из оцинкованной стали, толщина 0,7 мм, периметр от 1100 до 1600 мм. Прокладка**	м2 поверхности воздуховодов	29,7	5523,01	42,77	164034	1270	118250	44115	224800
						1498,77	16,9	44513	502		16652	
	96.1	2305-0104-0107	Воздуховоды класса Н из тонколистовой оцинкованной с непрерывных линий стали толщиной 0,7 мм прямоугольного сечения размером большей стороны от 300 до 1000 мм	м2	29,7	3840				114048		
61	97	Е11-200101-0311 Изм. и доп. вып. 11	**Воздуховоды класса Н (нормальные) из оцинкованной стали, толщина 0,7 мм, периметр до 2400 мм. Прокладка**	м2 поверхности воздуховодов	13,8	5138,24	39,87	70908	550	54794	15465	93282
						1127,76	15,72	15563	217		6910	
	97.1	2305-0104-0107	Воздуховоды класса Н из тонколистовой оцинкованной с непрерывных линий стали толщиной 0,7 мм прямоугольного сечения размером большей стороны от 300 до 1000 мм	м2	13,8	3840				52992		
62	100	Е11-200301-0101 Изм. и доп. вып. 10	**Установка решеток жалюзийных стальных площадью в свету до 0,25 м2**	шт	5	1549,58	57,21	7748	286	637	6758	15666
						1365,05	14,13	6825	71		1160	
63	101	С123-050306-1903	**Декоративные алюминиевые решетки, размерами 300 мм х 100 мм**	шт.	5	2578		12890		12890		13921
											1031	
64	108	Е11-200101-0302 Изм. и доп. вып. 11	**Прокладка воздуховодов класса Н /нормальные/ периметром до 600 мм из оцинкованной стали толщиной 0,5 мм**	м2	7,2	5376,31	53,82	38709	388	24700	13501	56387
						1891,89	21,52	13622	155		4177	
	108.1	2305-0104-0106	Воздуховоды класса Н из тонколистовой оцинкованной с непрерывных линий стали толщиной 0,5 мм прямоугольного сечения размером большей стороны до 250 мм	м2	7,2	3261				23479,2		
65	109	Е11-200101-0303 Изм. и доп. вып. 11	**Прокладка воздуховодов класса Н /нормальные/ периметром 800, 1000 мм из оцинкованной стали толщиной 0,5 мм**	м2	0,96	5205,47	42,77	4997	41	3293	1646	7174
						1732,19	16,9	1663	16		531	
	109.1	2305-0104-0106	Воздуховоды класса Н из тонколистовой оцинкованной с непрерывных линий стали толщиной 0,5 мм прямоугольного сечения размером большей стороны до 250 мм	м2	0,96	3261				3130,56		
66	110	Е11-200101-0310 Изм. и доп. вып. 11	**Воздуховоды класса Н (нормальные) из оцинкованной стали, толщина 0,7 мм, периметр от 1100 до 1600 мм. Прокладка**	м2 поверхности воздуховодов	10,5	5523,01	42,77	57992	449	41805	15596	79475
						1498,77	16,9	15737	177		5887	
	110.1	2305-0104-0107	Воздуховоды класса Н из тонколистовой оцинкованной с непрерывных линий стали толщиной 0,7 мм прямоугольного сечения размером большей стороны от 300 до 1000 мм	м2	10,5	3840				40320		
67	114	Е11-200301-0101 Изм. и доп. вып. 10	**Установка решеток жалюзийных стальных площадью в свету до 0,25 м2**	шт	2	1549,58	57,21	3099	114	255	2703	6267
						1365,05	14,13	2730	28		464	
68	116	С123-050306-1849	**Декоративные алюминиевые решетки, размерами 200 мм х 100 мм**	шт.	2	2343		4686		4686		5061
											375	
69	119	С123-050301-1802	**Средства для крепления воздуховодов: подвески СТД6208, СТД6209, СТД6210**	кг	2,1	655		1376		1376		1486
											110	
70	120	Е11-260101-1101	**Поверхности плоские и криволинейные. Изоляция матами минераловатными прошивными безобкладочными и в обкладках из стеклоткани или металлической сетки, плитами минераловатными на синтетическом связующем марки М-125, плитами полужесткими из стеклянного штапельного волокна на синтетическом связующем**	м3 изоляции	0,045	22568,86	1405,73	1016	63	99	672	1822
						18958,8	686,46	853	31		135	
71	121	С121-110203-0204	**Маты теплоизоляционные из стекловолокна, оклеенные с одной стороны алюминиевой фольгой М-25-ф-50 ГОСТ 10499-95**	м3	0,045	17127		771		771		832
											62	

72	127	С123-050306-1903	Декоративные алюминиевые решетки, размерами 300 мм х 100 мм	шт.	4	2578		10312		10312		11137
											825	
73	130	Е11-200101-0303 Изм. и доп. вып. 11	Прокладка воздуховодов класса Н /нормальные/ периметром 800, 1000 мм из оцинкованной стали толщиной 0,5 мм	м2	4,59	5205,47	42,77	23893	196	15746	7868	34302
						1732,19	16,9	7951	78		2541	
	130.1	2305-0104-0106	Воздуховоды класса Н из тонколистовой оцинкованной с непрерывных линий стали толщиной 0,5 мм прямоугольного сечения размером большей стороны до 250 мм	м2	4,59	3261				14967,99		
74	131	С123-050301-1802	Средства для крепления воздуховодов: подвески СТД6208, СТД6209, СТД6210	кг	8,085	655		5296		5296		5719
											424	
75	132	Е11-260101-1101	Поверхности плоские и криволинейные. Изоляция матами минераловатными прошивными безобкладочными и в обкладках из стеклоткани или металлической сетки, плитами минераловатными на синтетическом связующем марки М-125, плитами полужесткими из стеклянного штапельного волокна на синтетическом связующем	м3 изоляции	0,069	22568,86	1405,73	1557	97	152	1030	2794
						18958,8	686,46	1308	47		207	
76	133	С121-110203-0204	Маты теплоизоляционные из стекловолокна, оклеенные с одной стороны алюминиевой фольгой М-25-ф-50 ГОСТ 10499-95	м3	0,069	17127		1182		1182		1276
											95	
77	136	Е11-200301-0101 Изм. и доп. вып. 10	Установка решеток жалюзийных стальных площадью в свету до 0,25 м2	шт	7	1549,58	57,21	10847	401	891	9461	21933
						1365,05	14,13	9555	99		1625	
78	138	С123-050306-1849	Декоративные алюминиевые решетки, размерами 200 мм х 100 мм	шт.	7	2343		16401		16401		17713
											1312	
79	141	Е11-200101-0302 Изм. и доп. вып. 11	Прокладка воздуховодов класса Н /нормальные/ периметром до 600 мм из оцинкованной стали толщиной 0,5 мм	м2	11,16	5376,31	53,82	60000	601	38285	20927	87400
						1891,89	21,52	21113	240		6474	
	141.1	2305-0104-0106	Воздуховоды класса Н из тонколистовой оцинкованной с непрерывных линий стали толщиной 0,5 мм прямоугольного сечения размером большей стороны до 250 мм	м2	11,16	3261				36392,76		
80	142	Е11-200101-0303 Изм. и доп. вып. 11	Прокладка воздуховодов класса Н /нормальные/ периметром 800, 1000 мм из оцинкованной стали толщиной 0,5 мм	м2	3,36	5205,47	42,77	17490	144	11527	5759	25110
						1732,19	16,9	5820	57		1860	
	142.1	2305-0104-0106	Воздуховоды класса Н из тонколистовой оцинкованной с непрерывных линий стали толщиной 0,5 мм прямоугольного сечения размером большей стороны до 250 мм	м2	3,36	3261				10956,96		
81	143	Е11-200101-0310 Изм. и доп. вып. 11	Воздуховоды класса Н (нормальные) из оцинкованной стали, толщина 0,7 мм, периметр от 1100 до 1600 мм. Прокладка	м2 поверхности воздуховодов	21	5523,01	42,77	115983	898	83611	31192	158950
						1498,77	16,9	31474	355		11774	
	143.1	2305-0104-0107	Воздуховоды класса Н из тонколистовой оцинкованной с непрерывных линий стали толщиной 0,7 мм прямоугольного сечения размером большей стороны от 300 до 1000 мм	м2	21	3840				80640		
82	144	Е11-260101-1101	Поверхности плоские и криволинейные. Изоляция матами минераловатными прошивными безобкладочными и в обкладках из стеклоткани или металлической сетки, плитами минераловатными на синтетическом связующем марки М-125, плитами полужесткими из стеклянного штапельного волокна на синтетическом связующем	м3 изоляции	0,192	22568,86	1405,73	4333	270	423	2867	7776
						18958,8	686,46	3640	132		576	
83	145	С121-110203-0204	Маты теплоизоляционные из стекловолокна, оклеенные с одной стороны алюминиевой фольгой М-25-ф-50 ГОСТ 10499-95	м3	0,192	17127		3288		3288		3551
											263	
84	148	Е11-200301-0101 Изм. и доп. вып. 10	Установка решеток жалюзийных стальных площадью в свету до 0,25 м2	шт	2	1549,58	57,21	3099	114	255	2703	6267
						1365,05	14,13	2730	28		464	
85	149	С123-050306-1849	Декоративные алюминиевые решетки, размерами 200 мм х 100 мм	шт.	2	2343		4686		4686		5061
											375	
86	152	Е11-200101-0302 Изм. и доп. вып. 11	Прокладка воздуховодов класса Н /нормальные/ периметром до 600 мм из оцинкованной стали толщиной 0,5 мм	м2	1,08	5376,31	53,82	5806	58	3705	2025	8458
						1891,89	21,52	2043	23		627	
	152.1	2305-0104-0106	Воздуховоды класса Н из тонколистовой оцинкованной с непрерывных линий стали толщиной 0,5 мм прямоугольного сечения размером большей стороны до 250 мм	м2	1,08	3261				3521,88		
87	153	Е11-200101-0303 Изм. и доп. вып. 11	Прокладка воздуховодов класса Н /нормальные/ периметром 800, 1000 мм из оцинкованной стали толщиной 0,5 мм		4,2	5205,47	42,77	21863	180	14408	7199	31387

				м2		1732,19	16,9	7275	71		2325	
	153.1	2305-0104-0106	Воздуховоды класса Н из тонколистовой оцинкованной с непрерывных линий стали толщиной 0,5 мм прямоугольного сечения размером большей стороны до 250 мм	м2	4,2	3261				13696,2		
88	154	Е11-260101-1101	**Поверхности плоские и криволинейные. Изоляция матами минераловатными прошивными безобкладочными и в обкладках из стеклоткани или металлической сетки, плитами минераловатными на синтетическом связующем марки М-125, плитами полужесткими из стеклянного штапельного волокна на синтетическом связующем**	м3 изоляции	0,084	22568,86 18958,8	1405,73 686,46	1896 1593	118 58	185	1254 252	3402
89	155	С121-110203-0204	**Маты теплоизоляционные из стекловолокна, оклеенные с одной стороны алюминиевой фольгой М-25-ф-50 ГОСТ 10499-95**	м3	0,084	17127		1439		1439	115	1554
90	158	Е11-200301-0103 Изм. и доп. вып. 10	**Решетки жалюзийные, площадь в свету до 1,5 м2. Установка /диффузор/**	решетка	3	2825,47 2117,75	140,89 48,45	8476 6353	423 145	1700	6369 1188	16033
91	159	С123-050306-2061	**Декоративные алюминиевые решетки, размерами 600 мм х 600 мм /диффузор/**	шт.	3	12177		36531		36531	2922	39453
92	161	С123-050301-1802	**Средства для крепления воздуховодов: подвески СТД6208, СТД6209, СТД6210**	кг	5,9	655		3865		3865	309	4174
93	162	Е11-200101-0302 Изм. и доп. вып. 11	**Прокладка воздуховодов класса Н /нормальные/ периметром до 600 мм из оцинкованной стали толщиной 0,5 мм**	м2	9,9	5376,31 1891,89	53,82 21,52	53225 18730	533 213	33963	18564 5743	77533
	162.1	2305-0104-0106	Воздуховоды класса Н из тонколистовой оцинкованной с непрерывных линий стали толщиной 0,5 мм прямоугольного сечения размером большей стороны до 250 мм	м2	9,9	3261				32283,9		
94	163	Е11-200101-0303 Изм. и доп. вып. 11	**Прокладка воздуховодов класса Н /нормальные/ периметром 800, 1000 мм из оцинкованной стали толщиной 0,5 мм**	м2	6,66	5205,47 1732,19	42,77 16,9	34668 11536	285 113	22847	11416 3687	49771
	163.1	2305-0104-0106	Воздуховоды класса Н из тонколистовой оцинкованной с непрерывных линий стали толщиной 0,5 мм прямоугольного сечения размером большей стороны до 250 мм	м2	6,66	3261				21718,26		
95	164	Е11-200101-0310 Изм. и доп. вып. 11	**Воздуховоды класса Н (нормальные) из оцинкованной стали, толщина 0,7 мм, периметр от 1100 до 1600 мм. Прокладка**	м2 поверхности воздуховодов	18,9	5523,01 1498,77	42,77 16,9	104385 28327	808 319	75250	28073 10597	143055
	164.1	2305-0104-0107	Воздуховоды класса Н из тонколистовой оцинкованной с непрерывных линий стали толщиной 0,7 мм прямоугольного сечения размером большей стороны от 300 до 1000 мм	м2	18,9	3840				72576		
96	165	Е11-200101-0311 Изм. и доп. вып. 11	**Воздуховоды класса Н (нормальные) из оцинкованной стали, толщина 0,7 мм, периметр до 2400 мм. Прокладка**	м2 поверхности воздуховодов	7,8	5138,24 1127,76	39,87 15,72	40078 8797	311 123	30971	8741 3906	52725
	165.1	2305-0104-0107	Воздуховоды класса Н из тонколистовой оцинкованной с непрерывных линий стали толщиной 0,7 мм прямоугольного сечения размером большей стороны от 300 до 1000 мм	м2	7,8	3840				29952		
97	166	Е11-260101-1101	**Поверхности плоские и криволинейные. Изоляция матами минераловатными прошивными безобкладочными и в обкладках из стеклоткани или металлической сетки, плитами минераловатными на синтетическом связующем марки М-125, плитами полужесткими из стеклянного штапельного волокна на синтетическом связующем**	м3 изоляции	0,24	22568,86 18958,8	1405,73 686,46	5417 4550	337 165	529	3583 720	9720
98	167	С121-110203-0204	**Маты теплоизоляционные из стекловолокна, оклеенные с одной стороны алюминиевой фольгой М-25-ф-50 ГОСТ 10499-95**	м3	0,24	17127		4110		4110	329	4439
99	170	Е11-200301-0101 Изм. и доп. вып. 10	**Установка решеток жалюзийных стальных площадью в свету до 0,25 м2**	шт	2	1549,58 1365,05	57,21 14,13	3099 2730	114 28	255	2703 464	6267
100	171	С123-050306-1849	**Декоративные алюминиевые решетки, размерами 200 мм х 100 мм**	шт.	2	2343		4686		4686	375	5061
101	174	Е11-200101-0302 Изм. и доп. вып. 11	**Прокладка воздуховодов класса Н /нормальные/ периметром до 600 мм из оцинкованной стали толщиной 0,5 мм**	м2	1,98	5376,31 1891,89	53,82 21,52	10645 3746	107 43	6793	3713 1149	15507
	174.1	2305-0104-0106	Воздуховоды класса Н из тонколистовой оцинкованной с непрерывных линий стали толщиной 0,5 мм прямоугольного сечения размером большей стороны до 250 мм	м2	1,98	3261				6456,78		

102	175	Е11-260101-1101	Поверхности плоские и криволинейные. Изоляция матами минераловатными прошивными безобкладочными и в обкладках из стеклоткани или металлической сетки, плитами минераловатными на синтетическом связующем марки М-125, плитами полужесткими из стеклянного штапельного волокна на синтетическом связующем	м3 изоляции	0,045	22568,86	1405,73	1016	63	99	672	1822
						18958,8	686,46	853	31		135	
103	176	С121-110203-0204	Маты теплоизоляционные из стекловолокна, оклеенные с одной стороны алюминиевой фольгой М-25-ф-50 ГОСТ 10499-95	м3	0,045	17127		771		771		832
											62	
			Итого по разделу: 5. Вентиляция									1778659
			ИТОГО:					2522014	23223	1775445	701521	3481419
								723347	8081		257886	
			В том числе :									
			Стоимость оборудования, всего							0		
			в том числе, оборудование поставки заказчика							0		
			Временные здания и сооружения			1,2 %		41 777,00				
			Итого с временными									3 523 195,00
			Зимние удорожания			2,2 %		77 510,00				
			Итого с зимними удорожаниями									3 600 705,00
			Непредвиденные работы и затраты			2 %		72 014,00				
			Итого с непредвиденными работами и затратами									3 672 719,00
			Итого с понижающим коэффициентом К=0,9									3 305 447,10
			НДС			12 %		396 653,65				
			Итого по акту с НДС									3 702 100,75

Сдал (Подрядчик)

ТОО "Табын 2007" БИН 070740010976
(наименование организации, бизнес идентификационный номер или индивидуальный идентификационный номер)

Директор Жылкышиев М.Т.
(должность, подпись, расшифровка подписи)

Место печати (при наличии)

Принял (Заказчик)

ГУ "Отдел строительства акимата города Костаная" БИН
(наименование организации, бизнес идентификационный номер или индивидуальный идентификационный номер)

Бекколиев С.Б.
(должность, подпись, расшифровка подписи)

Место печати (при наличии)

Технический надзор:

ТОО "DS&V" БИН 050140000110
(наименование организации, бизнес идентификационный номер или индивидуальный идентификационный номер)

Эксперт технического надзора Жумекенов Е.Е.
ИИН 570119300044
KZ86VJE00055685, KZ48VJE00055698, KZ64VJE00055698
(должность, фамилия, имя, отчество, индивидуальный идентификационный номер № аттестата, подпись)

Место печати (при наличии)

Авторский надзор:

ТОО "Институт "Агропромпроект" БИН 981240000725
(наименование организации, бизнес идентификационный номер или индивидуальный идентификационный номер)

Директор Шилохвостов Д.С.
(должность, фамилия, имя, отчество, подпись)

Место печати (при наличии)

Заказчик : ГУ "Отдел строительства акимата города Костаная" Костанайская область г.Костанай БИН 060140015369, Проспект АЛЬ-ФАРАБИ, 43 тел: 54-58-50 **Форма 2-В**

(полное наименование, бизнес идентификационный номер или индивидуальный идентификационный номер, адрес, данные о средствах связи)

Подрядчик : ТОО "Табын 2007" Костанайская область г.Костанай БИН 070740010976, улица Гоголя, 110,3 тел: 8(705) 425-13-64

(полное наименование, бизнес идентификационный номер или индивидуальный идентификационный номер, адрес, данные о средствах связи)

Стройка : Реконструкция картинг центра под школу бокса расположенного по ул. Гашека 1/4 в г.Костанае

(наименование, адрес)

Объект : Реконструкция картинг центра под школу бокса расположенного по ул. Гашека 1/4 в г.Костанае

(наименование)

Договор подряда (контракт) № 263 от 16.06.2020 года

Акт приемки выполненных работ №3
за сентябрь 2020 года
на Сантехнические работы. Водопровод и Канализация

Составлен (а) в текущих ценах 2 квартала 2020 года

№ п/п	№ позиции по смете	Шифр норм, код ресурса	Наименование работ и затрат	Единица измерения	Количество	Стоимость единицы, тенге: Всего / зарплата рабочих-строителей	Стоимость единицы, тенге: эксплуатация машин / зарплата машинистов	Общая стоимость, тенге: Всего / зарплата рабочих-строителей	Общая стоимость, тенге: эксплуатация машин / зарплата машинистов	Общая стоимость, тенге: материалы / оборудование, мебель, инвентарь	Накладные расходы, тенге / Сметная прибыль, тенге	Всего стоимость с НР и СП, тенге
1	2	3	4	5	6	7	8	9	10	11	12	13
			Раздел: 1. Водопровод В1,В2									
1	1	**Е11-160301-202 Изм. и доп. вып. 17**	**Прокладка трубопроводов водоснабжения из стальных водогазопроводных оцинкованных труб диам. 20 мм**	м	5	1767,06 453,6	20,83 8,34	8835 2268	104 42	6463	2264 888	11987
	1.1	2301-1306-0202	Узлы укрупненные монтажные /трубопроводы/ для водоснабжения из стальных водогазопроводных оцинкованных труб с гильзами, d=20 мм	м	5	1282				6410		
2	2	**Е11-160301-203 Изм. и доп. вып. 17**	**Прокладка трубопроводов водоснабжения из стальных водогазопроводных оцинкованных труб диам. 25 мм**	м	10	2062,52 453,6	20,83 8,34	20625 4536	208 83	15881	4527 2012	27164
	2.1	2301-1306-0203	Узлы укрупненные монтажные /трубопроводы/ для водоснабжения из стальных водогазопроводных оцинкованных труб с гильзами, d=25 мм	м	10	1577				15770		
3	3	**Е11-160301-204 Изм. и доп. вып. 17**	**Прокладка трубопроводов водоснабжения из стальных водогазопроводных оцинкованных труб диам. 32 мм**	м	10	2434,33 453,6	20,83 8,34	24343 4536	208 83	19599	4527 2310	31180
	3.1	2301-1306-0204	Узлы укрупненные монтажные /трубопроводы/ для водоснабжения из стальных водогазопроводных оцинкованных труб с гильзами, d=32 мм	м	10	1948				19480		
4	4	**Е11-160301-206 Изм. и доп. вып. 17**	**Прокладка трубопроводов водоснабжения из стальных водогазопроводных оцинкованных труб диам. 50 мм**	м	6	3315,14 582,82	36,43 14,94	19891 3497	219 90	16175	3515 1872	25278
	4.1	2301-1306-0206	Узлы укрупненные монтажные /трубопроводы/ для водоснабжения из стальных водогазопроводных оцинкованных труб с гильзами, d=50 мм	м	6	2678				16068		
5	5	**Е11-160301-0207 Изм. и доп. вып. 6**	**Трубопроводы водоснабжения из стальных водогазопроводных оцинкованных труб, диаметр до 65 мм. Прокладка**	м трубопровода	50	4450,31 698,75	48,35 19,69	222515 34937	2417 984	185161	35203 20617	278336
	5.1	2301-1306-0207	Узлы укрупненные монтажные /трубопроводы/ для водоснабжения из стальных водогазопроводных оцинкованных труб с гильзами, d=65 мм	м	50	3674				183700		
6	6	**Е11-161101-0101 Изм. и доп. вып. 17**	**Гидравлическое испытание трубопроводов систем отопления, водопровода и горячего водоснабжения диам. до 50 мм**	м	159	87,23 85,32	1,25 0	13869 13566	198 0	105	13295 2173	29337
	6.1	2113-0703-1405	Вода техническая	м3	1,59	24				38,16		
7	7	**Е11-161101-0102 Изм. и доп. вып. 17**	**Гидравлическое испытание трубопроводов систем отопления, водопровода и горячего водоснабжения диам. до 100 мм**	м	230	87,9 85,32	1,25 0	20217 19624	286 0	307	19231 3156	42604
	7.1	2113-0703-1405	Вода техническая	м3	8,74	24				209,76		
8	8	**С123-040501-0213**	**Вентили проходные муфтовые 15кч18п2 для воды и пара, PN 16, DN 15 ГОСТ 5761-2005**		5	835		4175		4175		4509

				шт.							334	
9	9	С123-040501-0214	Вентили проходные муфтовые 15кч18п2 для в[illegible] пара, PN 16, DN 20 ГОСТ 5761-2005		4	1036		4144		4144		4476
				шт.							332	
10	10	С123-040501-0215	Вентили проходные муфтовые 15кч18п2 для воды и пара, PN 16, DN 25 ГОСТ 5761-2005		2	1436		2872		2872		3102
				шт.							230	
11	11	С123-040501-0216	Вентили проходные муфтовые 15кч18п2 для воды и пара, PN 16, DN 32 ГОСТ 5761-2005		2	2217		4434		4434		4789
				шт.							355	
12	15	Е11-130301-0406	Поверхности металлические. Огрунтовка грунтовкой ГФ-021 за один раз		15	102,14	2,44	1532	37	819	469	2162
				м2		45,08	0,27	676	4		160	
	15.1	2204-0101-0502	Грунтовка глифталевая, ГФ-021 СТ РК ГОСТ Р 51693-2003	т	0,0014	559069				754,74		
13	16	Е11-130301-1406 Изм. и доп. вып. 18 К=2	Поверхности металлические огрунтованные. Окраска эмалями ПФ-115/ПФ-133/		15	180,7	3,44	2711	52	1868	551	3522
				м2		52,7	0,54	790	8		261	
14	17	С123-021104-0405	Крепления для трубопроводов /кронштейны, планки, хомуты/		12,66	537		6798		6798		7342
			Пожарный кран	кг							544	
15	36	Е11-160701-0101 Изм. и доп. вып. 17	Краны пожарные диаметром 50 мм. Установка		3	5008,39	118,5	15025	356	11035	3680	20202
				кран		1211,4	40,38	3634	121		1496	
16	37	С123-030103-0401	Рукава пожарные льняные сухого прядения нормальные, d 51 мм ГОСТ Р 51049-2008		60	733		43980		43980		47498
				м							3518	
17	38	С123-040702-0603	Вентили пожарные запорные латунные 1Б1р с муфтой и цапкой для воды, PN 10, DN 50 ГОСТ 5761-2005		3	8196		24588		24588		26555
				шт.							1967	
18	39	Е11-161401-0101 Изм. и доп. вып. 18	Шкафы пожарные металлические массой до 10 кг. Установка на стене или в нише		3	964,43	16,35	2893	49	63	2743	6087
				шт.		926,99	5,92	2781	18		451	
19	40	С123-080307-0108	Шкаф пожарный ШПК-315 ВОБ/ВОК		3	22456		67368		67368		72757
				шт.							5389	
20	41	С123-080305-0106	Огнетушители порошковые ОП-10 СТ РК ГОСТ Р 51057-2005		22	8834		194348		194348		209896
				шт.							15548	
21	42	Е14-260101-1701 Изм. и доп. вып. 14	Трубопроводы диаметром до 160 мм. Изоляция трубками из вспененного каучука		50	629,58	68,58	31479	3429	13301	12488	47484
				м трубопровода		294,98	33,65	14749	1683		3517	
22	43	С121-110403-0220	Гибкая трубчатая изоляция из вспененного каучука температурой применения от -200°С до +105°С, коэффициентом теплопроводности 0,038 Вт/(м·К) при +20°С, сопротивлением диффузии водяного пара больше или равно 7000, толщиной стенки 9 мм, диаметром 70 мм ГОСТ 16381-77		55	631		34705		34705		37481
				м							2776	
			Итого по разделу: 1. Водопровод В1,В2									943748
			Раздел: 2. Водопровод Т3,Т4									
23	44	Е11-160301-202 Изм. и доп. вып. 17	Прокладка трубопроводов водоснабжения из стальных водогазопроводных оцинкованных труб диам. 20 мм		10	1767,06	20,83	17671	208	12926	4527	23973
				м		453,6	8,34	4536	83		1776	
	44.1	2301-1306-0202	Узлы укрупненные монтажные /трубопроводы/ для водоснабжения из стальных водогазопроводных оцинкованных труб с гильзами, d=20 мм	м	10	1282				12820		
24	45	Е11-160301-203 Изм. и доп. вып. 17	Прокладка трубопроводов водоснабжения из стальных водогазопроводных оцинкованных труб диам. 25 мм		10	2062,52	20,83	20625	208	15881	4527	27164
				м		453,6	8,34	4536	83		2012	
	45.1	2301-1306-0203	Узлы укрупненные монтажные /трубопроводы/ для водоснабжения из стальных водогазопроводных оцинкованных труб с гильзами, d=25 мм	м	10	1577				15770		
25	46	Е11-160301-204 Изм. и доп. вып. 17	Прокладка трубопроводов водоснабжения из стальных водогазопроводных оцинкованных труб диам. 32 мм		20	2434,33	20,83	48687	417	39198	9054	62360
				м		453,6	8,34	9072	167		4619	
	46.1	2301-1306-0204	Узлы укрупненные монтажные /трубопроводы/ для водоснабжения из стальных водогазопроводных оцинкованных труб с гильзами, d=32 мм	м	20	1948				38960		
26	48	С123-040501-0213	Вентили проходные муфтовые 15кч18п2 для воды и пара, PN 16, DN 15 ГОСТ 5761-2005		10	835		8350		8350		9018
				шт.							668	

27	49	С123-040501-0214	Вентили проходные муфтовые 15кч18п2 для воды и пара, PN 16, DN 20 ГОСТ 5761-2005	шт.	3	1036		3108		3108	249	3357
28	50	С123-040501-0215	Вентили проходные муфтовые 15кч18п2 для воды и пара, PN 16, DN 25 ГОСТ 5761-2005	шт.	5	1436		7180		7180	574	7754
29	52	С123-021104-0405	Крепления для трубопроводов /кронштейны, планки, хомуты/	кг	2,97	537		1595		1595	128	1722
			Итого по разделу: 2. Водопровод Т3,Т4									135348
			Раздел: 3. Канализация К1									
30	60	Е11-160501-0101 Изм. и доп. вып. 6	Трубопроводы канализации из полиэтиленовых труб высокой плотности, диаметр до 50 мм. Прокладка	м трубопровода	10	820,17	1,39	8202	14	24	8006	17504
						816,43	0,46	8164	5		1297	
	60.1	2113-0703-1405	Вода техническая	м3	0,039	24				0,94		
31	61	Е11-160501-0102 Изм. и доп. вып. 6	Трубопроводы канализации из полиэтиленовых труб высокой плотности, диаметр до 100 мм. Прокладка	м трубопровода	20	791,65	3,38	15833	68	108	15365	33694
						782,88	1,06	15658	21		2496	
	61.1	2113-0703-1405	Вода техническая	м3	0,314	24				7,54		
32	62	С123-010506-0203	Трубы полиэтиленовые для систем внутренней канализации с раструбом SDR 26 - 50х3 ГОСТ 22689-2014	м	9,98	254		2535		2535	203	2738
33	63	С123-010506-0209	Трубы полиэтиленовые для систем внутренней канализации с раструбом SDR 26 - 110х4,2 ГОСТ 22689-2014	м	19,96	1077		21497		21497	1720	23217
34	64	С123-020601-0506	Тройник канализационный ПВХ 45° с уплотнительной резинкой, DN 100x100x100	шт.	5	545		2725		2725	218	2943
35	66	С123-020601-0401	Тройник канализационный ПВХ 90° с уплотнительной резинкой, DN 50x50x50	шт.	3	131		393		393	31	424
36	67	С123-020601-0406	Тройник канализационный ПВХ 90° с уплотнительной резинкой, DN 100x100x100	шт.	2	466		932		932	75	1007
37	68	С123-020601-0504	Тройник канализационный ПВХ 45° с уплотнительной резинкой, DN 100x50x100	шт.	2	436		872		872	70	942
38	71	С123-020601-0201	Отвод канализационный ПВХ 90° с уплотнительной резинкой, DN 50	шт.	4	84		336		336	27	363
39	73	С123-020601-0301	Отвод канализационный ПВХ 45° с уплотнительной резинкой, DN 50	шт.	2	67		134		134	11	145
40	86	Е11-130301-0406	Поверхности металлические. Огрунтовка грунтовкой ГФ-021 за один раз	м2	1,69825	102,14	2,44	173	4	93	53	245
						45,08	0,27	77	0		18	
	86.1	2204-0101-0502	Грунтовка глифталевая, ГФ-021 СТ РК ГОСТ Р 51693-2003	т	0,0002	559069				85,45		
41	87	Е11-130301-1406 Изм. и доп. вып. 18 К=2	Поверхности металлические огрунтованные. Окраска эмалями ПФ-115	м2	1,69825	157,51	3,44	267	6	172	62	356
						52,7	0,54	89	1		26	
42	88	Е11-260101-1701 Изм. и доп. вып. 14	Трубопроводы диаметром до 160 мм. Изоляция трубками из вспененного каучука	м трубопровода	0,9	629,58	68,58	567	62	239	225	855
						294,98	33,65	265	30		63	
43	89	С121-110403-0324	Гибкая трубчатая изоляция из вспененного каучука температурой применения от -200°С до +105°С, коэффициентом теплопроводности 0,038 Вт/(м·К) при +20°С, сопротивлением диффузии водяного пара больше или равно 7000, толщиной стенки 13 мм, диаметром 114 мм ГОСТ 16381-77	м	0,99	1589		1573		1573	126	1699
44	90	Е11-170101-112	Трапы диаметром 100 мм. Установка	комплект	5	1358,91	74,21	6795	371	1107	5391	13160
						1063,34	36,83	5317	184		975	
45	91	С123-030102-2201	Трап полиэтиленовый Д-100мм	комплект	5	16146		80730		80730	6458	87188
			Итого по разделу: 3. Канализация К1									186480
			ИТОГО:					1022127	8916	859897	149703	1265576
								153308	3689		93746	
			В том числе :									
			Стоимость оборудования, всего							0		

			в том числе, оборудование поставки заказчика							0		
			Временные здания и сооружения			1,2 %		15 187,00				
			Итого с временными									1 280 764,00
			Зимние удорожания			2,2 %		28 177,00				
			Итого с зимними удорожаниями									1 308 941,00
			Непредвиденные работы и затраты			2 %		26 179,00				
			Итого с непредвиденными работами и затратами									1 335 120,00
			Итого с понижающим коэффициентом К=0,9									1 201 608,00
			НДС			12 %		144 192,96				
			Итого по акту с НДС									1 345 800,96

Сдал (Подрядчик)

ТОО "Табын 2007" БИН 070740010976

(наименование организации, бизнес идентификационный номер или индивидуальный идентификационный номер)

Директор **Жылкышиев М.Т.**

(должность, подпись, расшифровка подписи)

Место печати (при наличии)

Принял (Заказчик)

ГУ "Отдел строительства акимата города Костаная" БИН

(наименование организации, бизнес идентификационный номер или индивидуальный идентификационный номер)

Бекмашев С.Б.

(должность, подпись, расшифровка подписи)

Место печати (при наличии)

Технический надзор:

ТОО "DS&V" БИН 050140000701

(наименование организации, бизнес идентификационный номер или индивидуальный идентификационный номер)

Эксперт технического надзора **Жумекенов Е.Е.**

ИИН 570119300044

KZ86VJE00055685, KZ48VJE00055689, KZ64VJE00055693

(должность, фамилия, имя, отчество, индивидуальный идентификационный номер)

№ аттестата эксперта

Место печати (при наличии)

Авторский надзор:

ТОО "Институт "Агропромпроект" БИН 981240000725

(наименование организации, бизнес идентификационный номер или индивидуальный идентификационный номер)

Директор **Шилохвостов Д.С.**

(должность, фамилия, имя, отчество, подпись)

Место печати (при наличии)

Заказчик : ГУ "Отдел строительства акимата города Костаная" Костанайская область г.Костанай БИН 060140015369, Проспект АЛЬ-ФАРАБИ, 43 тел: 54-58-50 **Форма 2-В**

(полное наименование, бизнес идентификационный номер или индивидуальный идентификационный номер, адрес, данные о средствах связи)

Подрядчик : ТОО "Табын 2007" Костанайская область г.Костанай БИН 070740010976, улица Гоголя, 110,3 тел: 8(705) 425-13-64

(полное наименование, бизнес идентификационный номер или индивидуальный идентификационный номер, адрес, данные о средствах связи)

Стройка : Реконструкция картинг центра под школу бокса расположенного по ул. Гашека 1/ 4 в г.Костанае

Объект : Реконструкция картинг центра под школу бокса расположенного по ул. Гашека 1/ 4 в г.Костанае

(наименование)

Договор подряда (контракт) № 263 от 16.06.2020 года

Акт приемки выполненных работ №4
за сентябрь 2020 года
на Силовое электрооборудование и электроосвещение

Составлен (а) в текущих ценах 2 квартала 2020 года

№ п/п	№ позиции по смете	Шифр норм, код ресурса	Наименование работ и затрат	Единица измерения	Количество	Стоимость единицы, тенге: Всего / зарплата рабочих-строителей	Стоимость единицы, тенге: эксплуатация машин / зарплата машинистов	Общая стоимость, тенге: Всего / зарплата рабочих-строителей	Общая стоимость, тенге: эксплуатация машин / зарплата машинистов	Общая стоимость, тенге: материалы / оборудование, мебель, инвентарь	Накладные расходы, тенге / Сметная прибыль, тенге	Всего стоимость с НР и СП, тенге
1	2	3	4	5	6	7	8	9	10	11	12	13
			Раздел: 2. Электроосвещение									
1	53	Ц13-080305-0301 Изм. и доп. вып. 17	Монтаж светильников для ламп накаливания с подвесом на крючках для помещений с нормальными условиями среды	шт	6	2165,88	664,56	12995	3987	5569	4550	18949
						573,18	480,04	3439	2880		1404	
2	54	С123-070101-0340	Светильники потолочные, тип НПП03-60/100-03 ГОСТ 17677-82	шт.	6	1409		8454		8454		9130
											676	
3	55	Ц13-080305-0302 Изм. и доп. вып. 17	Светильник для помещений с повышенной влажностью и пыльностью. Монтаж с подвеской на крюк	шт.	2	2551	881,92	5102	1764	1856	1985	7653
						740,94	637,21	1482	1274		567	
4	56	С123-070101-0248	Светильники подвесные, тип НСП15С-500-102 У3 ГОСТ 17677-82 /Светильник для саун НПБ-400-60/	шт.	2	5473		10946		10946		11822
											876	
5	57	Ц13-080305-0403 Изм. и доп. вып. 17	Монтаж светильников до четырех люминесцентных ламп устанавливаемых на штырях	шт	5	3457,53	1213,5	17288	6067	1015	10134	29615
						2041,08	773,85	10205	3869		2194	
6	58	С123-070102-1405	Светильники для люминесцентных ламп с экранирующей решеткой для наружной установки 2х18 LRS/U (4561) ГОСТ 17677-82 /Светильник светодиодный LRS/U-4x9 /	шт.	2	6574		13148		13148		14200
											1052	
7	59	С123-070102-1401	Светильники для люминесцентных ламп с экранирующей решеткой для внутренней установки 2х18 LRS/A (4560) ГОСТ 17677-82 /Светильник светодиодный LRS/A-4x9/	шт.	3	4235		12705		12705		13721
											1016	
8	60	Ц13-080305-0402 Изм. и доп. вып. 17	Монтаж светильников до двух люминесцентных ламп устанавливаемых на штырях	шт	3	2463,18	876,2	7390	2629	609	4210	12527
						1384,02	565,01	4152	1695		928	
9	61	С123-070102-1401	Светильники для люминесцентных ламп с экранирующей решеткой для внутренней установки 2х9 LRS/A (4560) ГОСТ 17677-82	шт.	3	4235		12705		12705		13721
											1016	
10	62	Ц13-080305-0404 Изм. и доп. вып. 17	Светильник с количеством ламп в светильнике до 6. Установка отдельно на штырях	шт.	6	5374,22	2235,47	32245	13413	1218	18648	54964
						2935,8	1380,78	17615	8285		4071	
11	63	Прайс 16 п.1	Светильник светодиодный мощн.70 Вт, IP20, OPL/S-70 ECO LED	шт	6	34300,89		205805		205805		222270
											16464	
12	64	Ц13-080305-0402 Изм. и доп. вып. 17	Монтаж светильников до двух люминесцентных ламп устанавливаемых на штырях	шт	8	2463,18	876,2	19705	7010	1624	11226	33406
						1384,02	565,01	11072	4520		2475	
13	65	С123-070106-0842	Светильник офисный светодиодный потолочный типа GALAD ДПО01-40 эконом, мощность 40 Вт, IP20 СТ РК 2595-2014		3	15222		45666		45666		49319

				шт.							3653	
14	66	С123-070102-0118	Светильники для люминесцентных ламп, тип Л[illegible]-2х18-002 ГОСТ 17677-82 / светодиодный ДСП-2х18 ВОХ/		3	3516		10548		10548		11392
				шт.							844	
15	67	С123-070102-0118	Светильники для люминесцентных ламп, тип ЛСП01-2х18-002 ГОСТ 17677-82 /светодиодный ДСП-2х9 ВОХ/		2	3516		7032		7032		7595
				шт.							563	
16	68	Ц13-080305-0402 Изм. и доп. вып. 17	Монтаж светильников до двух люминесцентных ламп устанавливаемых на штырях(прожектор)		4	2463,18	876,2	9853	3505	812	5613	16703
				шт		1384,02	565,01	5536	2260		1237	
17	69	С123-070103-0226	Прожектор с отражателем металлическим, тип ПЗМ-35АУ1 ГОСТ Р 54350-2015 /Прожектор светодиодный 100Вт, IP65, SKAT-100/		4	5907		23628		23628		25518
				шт.							1890	
18	70	Ц13-080305-0310 Изм. и доп. вып. 17	Указатели световые настенные. Монтаж оборудования		3	1357,75	140,83	4073	422	212	2555	7159
				шт.		1146,36	36,6	3439	110		530	
19	71	С123-080304-0111	Оповещатели модели ЛЮКС-220 "Выход" ГОСТ Р 54126-2010 /Световой указатель "Выход" аварийный на 1,5 часа, 3Вт, IP30, 220В, REXANT/		3	1757		5271		5271		5693
				шт.							422	
			Итого по разделу: 2. Электроосвещение									565357
			ИТОГО:					464559	38797	368823	58921	565357
								56940	24893		41878	
			В том числе :									
			Стоимость оборудования, всего							0		
			в том числе, оборудование поставки заказчика							0		
			Временные здания и сооружения			1,2 %		6 784,00				
			Итого с временными									572 142,00
			Зимние удорожания			2,2 %		12 587,00				
			Итого с зимними удорожаниями									584 729,00
			Непредвиденные работы и затраты			2 %		11 695,00				
			Итого с непредвиденными работами и затратами									596 424,00
			Итого с понижающим коэффициентом К=0,9									536 781,60
			НДС			12 %		64 413,79				
			Итого по акту с НДС									601 195,39

Сдал (Подрядчик)

ТОО "Табын 2007" БИН 070740010976

(наименование организации, бизнес идентификационный номер или индивидуальный идентификационный номер)

Директор _____ Жылкышиев М.Т.

(должность, подпись, расшифровка подписи)

Место печати (при наличии)

Принял (Заказчик)

ГУ "Отдел строительства акимата города Костаная" БИН

(наименование организации, бизнес идентификационный номер или индивидуальный идентификационный номер)

_____ Бекканов С.Б.

(должность, подпись, расшифровка подписи)

Верна

Место печати (при наличии)

Технический надзор:

ТОО "DS&V" БИН 050140000110

(наименование организации, бизнес идентификационный номер или индивидуальный идентификационный номер)

Эксперт технического надзора _____ Жумекенов Е.Е.

ИИН 570119300044

KZ86VJE00055685, KZ48VJE00055690, KZ64VJE00055693

(должность, фамилия, имя, отчество, индивидуальный идентификационный номер, № аттестата, подпись)

Место печати (при наличии)

Авторский надзор:

ТОО "Институт "Агропромпроект" БИН 981240000725

(наименование организации, бизнес идентификационный номер или индивидуальный идентификационный номер)

Директор _____ Шилохвостов Д.С.

(должность, фамилия, имя, отчество, подпись)

Место печати (при наличии)

Заказчик : **ГУ "Отдел строительства акимата города Костаная" Костанайская область г.Костанай БИН 060140015369, Проспект АЛЬ-ФАРАБИ, 43 тел: 54-58-50** **Форма 2-В**

(полное наименование, бизнес идентификационный номер или индивидуальный идентификационный номер, адрес, данные о средствах связи)

Подрядчик : **ТОО "Табыт 2007" Костанайская область г.Костанай БИН 070740010976, улица Гоголя, 110,3 тел: 8(705) 425-13-64**

(полное наименование, бизнес идентификационный номер или индивидуальный идентификационный номер, адрес, данные о средствах связи)

Стройка : **Реконструкция картинг центра под школу бокса расположенного по ул. Гашека 1/ 4 в г.Костанае**

(наименование, адрес)

Объект : **Реконструкция картинг центра под школу бокса расположенного по ул. Гашека 1/ 4 в г.Костанае**

(наименование)

Договор подряда (контракт) **№ 263 от 16.06.2020 года**

Акт приемки выполненных работ №5

за сентябрь 2020 года

на Наружные сети водопровода и канализации.КНС

Составлен (а) в текущих ценах 2 квартала 2020 года

№ п/п	№ позиции по смете	Шифр норм, код ресурса	Наименование работ и затрат	Единица измерения	Количество	Стоимость единицы, тенге		Общая стоимость, тенге			Накладные расходы, тенге	Всего стоимость с НР и СП, тенге
						Всего	эксплуатация машин	Всего	эксплуатация машин	материалы		
						зарплата рабочих-строителей	зарплата машинистов	зарплата рабочих-строителей	зарплата машинистов	оборудование, мебель, инвентарь	Сметная прибыль, тенге	
1	2	3	4	5	6	7	8	9	10	11	12	13
			Раздел: 3. КНС									
1	104	Прайс 4 п.1	**Насосная станция в составе: два погружных насоса Flygt Concertor XPC N80-750, панель управления насосами, направляющие для насосов, мусороулавливающая корзина, люк обслуживания, ввод силового кабеля, датчик уровня, цепь из оцинкованной стали с карабином для подъема насосов, площадка обслуживания, лестница, задвижка Д-80 мм 2шт, обратный клапан Д-80 мм 2 шт, входной коллектор, переход в трубы, вентиляция, корпус КНС из стеклопластика, диаметр станции 1600 мм, высота 6200 мм, с монтажом**	к-т	1	12678571,43		12678571		12678571		12678571
			Отпускная цена			12678571		12678571				
			Сметная стоимость оборудования					*12678571*				
			Итого по разделу: 3. КНС									12678571
			ИТОГО:					12678571	0			
								0	0	12678571		
			В том числе :									
			Стоимость оборудования, всего							12678571		
			в том числе, оборудование поставки заказчика							0		
			Временные здания и сооружения			1,2 %		0				
			Итого с временными									12 678 571,00
			Зимние удорожания			2,2 %		0				
			Итого с зимними удорожаниями									12 678 571,00
			Непредвиденные работы и затраты			2 %		0				
			Итого с непредвиденными работами и затратами									12 678 571,00
			Итого с понижающим коэффициентом К=0,9									11 410 713,90

			НДС			12 %		1 369 285,67				
			Итого по акту с НДС									12 779 999,57

Сдал (Подрядчик)

ТОО "Табын 2007" БИН 070740010976

(наименование организации, бизнес идентификационный номер или индивидуальный идентификационный номер)

Директор _____ Жылкышиев М.Т.

(должность, подпись, расшифровка подписи)

Место печати (при наличии)

Принял (Заказчик)

ГУ "Отдел строительства акимата города Костаная" БИН 060140015369

(наименование организации, бизнес идентификационный номер или индивидуальный идентификационный номер)

_____ Бекмухамбетов С.Б.

(должность, подпись, расшифровка подписи)

Верно

Место печати (при наличии)

Технический надзор:

ТОО "DS&V" БИН 050140000117

(наименование организации, бизнес идентификационный номер или индивидуальный идентификационный номер)

Эксперт технического надзора _____ Мулекенов Е.Е.

ИИН 570119300044

KZ86VJE00055685, KZ48VJE00055690, KZ64VJE00058693

(должность, фамилия, имя, отчество, индивидуальный идентификационный номер № аттестата, подпись)

Место печати (при наличии)

Авторский надзор:

ТОО "Институт "Агропромпроект" БИН 981240000725

(наименование организации, бизнес идентификационный номер или индивидуальный идентификационный номер)

Директор _____ Шилохвостов Д.С.

(должность, фамилия, имя, отчество, подпись)

Место печати (при наличии)

Заказчик : **ГУ "Отдел строительства акимата города Костаная" Костанайская область г.Костанай БИН 060140015369, Проспект АЛЬ-ФАРАБИ, 43 тел: 54-58-50** **Форма 2-В**

(полное наименование, бизнес идентификационный номер или индивидуальный идентификационный номер, адрес, данные о средствах связи)

Подрядчик : **ТОО "Табын 2007" Костанайская область г.Костанай БИН 070740010976, улица Гоголя, 110,3 тел: 8(705) 425-13-64**

(полное наименование, бизнес идентификационный номер или индивидуальный идентификационный номер, адрес, данные о средствах связи)

Стройка : **Реконструкция картинг центра под школу бокса расположенного по ул. Гашека 1/ 4 в г.Костанае**

(наименование, адрес)

Объект : **Реконструкция картинг центра под школу бокса расположенного по ул. Гашека 1/ 4 в г.Костанае**

(наименование)

Договор подряда (контракт) **№ 263** от **16.06.2020 года**

Акт приемки выполненных работ №6
за сентябрь 2020 года
на Тепломеханическая часть ТМ

Составлен (а) в текущих ценах 2 квартала 2020 года

№ п/п	№ позиции по смете	Шифр норм, код ресурса	Наименование работ и затрат	Единица измерения	Количество	Стоимость единицы, тенге		Общая стоимость, тенге			Накладные расходы, тенге	Всего стоимость с НР и СП, тенге
						Всего	эксплуатация машин	Всего	эксплуатация машин	материалы		
						зарплата рабочих-строителей	зарплата машинистов	зарплата рабочих-строителей	зарплата машинистов	оборудование, мебель, инвентарь	Сметная прибыль, тенге	
1	2	3	4	5	6	7	8	9	10	11	12	13
1	1	**Е11-180101-0207 Изм. и доп., вып. 17**	**Котлы стальные жаротрубные пароводогрейные на жидком топливе или газе, теплопроизводительность до 0,31 МВт (0,27 Гкал/ч). Установка**	**котел**	**1**	**91018,12**	**13456,13**	**91018**	**13456**	**17436**	**64189**	**167624**
						60125,63	**5373,61**	**60126**	**5374**		**12417**	
2	2	**Прайс 18 п.1**	**Котел отопительный водогрейный на газообразном топливе Rex 25 Q-250 кВт, ICI Caldaie**	**к-т**	**1**	**1761964,29**		**1761964**		**1761964**		**1761964**
			Отпускная цена			1761964		1761964				
			Сметная стоимость оборудования					***1761964***				
3	3	**Е11-190201-0102 Изм. и доп. вып. 6**	**Устройства газогорелочные с горелками производительностью до 10 м3/ч. Установка**	**устройство**	**1**	**11169,8**	**56,51**	**11170**	**57**	**50**	**10870**	**23803**
						11063,68	**27,73**	**11064**	**28**		**1763**	
4	4	**Прайс 17 п.2**	**Газовая горелка производительностью 80-410 кВт, TBG 35 MC**	**к-т**	**1**	**1252124,11**		**1252124**		**1252124**		**1252124**
			Отпускная цена			1252124		1252124				
			Сметная стоимость оборудования					***1252124***				
5	5	**Е11-180501-0101**	**Насосы центробежные с электродвигателем, масса агрегата до 0,1 т. Установка**	**насос**	**4**	**21355,72**	**447,71**	**85423**	**1791**	**15022**	**67789**	**165469**
						17152,59	**140,57**	**68610**	**562**		**12257**	
6	6	**Прайс 17 п.4**	**Насос IL 32/150-2,2/2, мощ.2,2кВт. Wilo**	**шт**	**2**	**257517,86**		**515036**		**515036**		**515036**
			Отпускная цена			257518		515036				
			Сметная стоимость оборудования					***515036***				
7	7	**Прайс 17 п.5**	**Станция подпитки HWJ 202-EM-2, мощ.0,55кВт. Wilo**	**шт**	**2**	**105988,93**		**211978**		**211978**		**211978**
			Отпускная цена			105989		211978				
			Сметная стоимость оборудования					***211978***				

8	8	Е11-180401-0106 Изм. и доп. вып. 17	Баки расширительные круглые и прямоугольные, вместимость 0,5 м3. Установка	бак	2	11554,68	812,27	23109	1625	178	21475	48151
						10653,61	303,01	21307	606		3567	
9	9	Прайс17 п.6	Расширительный бак мембранного типа емк. 500л, WRV	шт	2	191557,14		383114				383114
										383114		
			Отпускная цена			191557		383114				
			Сметная стоимость оборудования					*383114*				
10	10	Е11-180201-0301 Изм. и доп. вып. 17	Водоподогреватели емкостные, вместимость до 1 м3. Установка	водоподогреватель	1	31640,36	2032,64	31640	2033	11927	18045	53660
						17680,36	732,6	17680	733		3975	
11	11	Прайс 17 п.7	Автоматизированная водоподогревательная установка DA LOGEX/M/5/E, EuroAcque	шт	1	275363,39		275363				275363
										275363		
			Отпускная цена			275363		275363				
			Сметная стоимость оборудования					*275363*				
12	12	Е11-170701-0103 т.ч.п.3.12 к=1,15; к=1,25	Баки металлические для воды массой 1 т. Установка	бак	1	39850,49	4518,33	39850	4518	1418	34869	80697
						33914,6	1666,33	33915	1666		5978	
13	13	С123-030201-0101	Емкость из полипропилена цилиндрическая, V=1 м3	шт.	1	167392		167392		167392		180783
											13391	
14	14	Е11-160601-0303	Клапаны предохранительные однорычажные, диаметр 50 мм. Установка	шт.	2	4500,59	90,48	9001	181	3912	4864	14975
						2454,14	27,73	4908	55		1109	
15	15	Прайс 17 п.3	Клапан взрывной ПГВУ 091-80 ОСТ 108.812.03-82 исп.1 Диам.250 мм	шт	2	18703,93		37408				37408
										37408		
			Отпускная цена			18704		37408				
			Сметная стоимость оборудования					*37408*				
16	16	Е11-160601-0103	Вентили, задвижки, затворы, клапаны обратные, краны проходные на трубопроводах из стальных труб диаметром до 100 мм. Установка	шт.	4	4131,14	296,87	16525	1187	2086	13226	32131
						3312,69	61,39	13251	246		2380	
17	17	С123-040902-1701	Краны шаровые стальные для воды сварные стандартнопроходные типа LD из стали марки Ст20 PN 25, DN 65 ГОСТ 21345-2005	шт.	2	10118		20236		20236		21855
											1619	
18	18	С123-040902-1702	Краны шаровые стальные для воды сварные стандартнопроходные типа LD из стали марки Ст20 PN 25, DN 80 ГОСТ 21345-2005	шт.	2	12594		25188		25188		27203
											2015	
19	19	Е11-160601-0303	Клапаны предохранительные однорычажные, диаметр 50 мм. Установка	шт.	2	4500,59	90,48	9001	181	3912	4864	14975
						2454,14	27,73	4908	55		1109	
20	20	С123-041001-3304	Клапан обратный пружинный 812 из нержавеющей стали, Тмакс 350°С, PN 40, DN 32, типа Danfoss ГОСТ 33423-2015 /клапан предохранительный пружинный 17с6нж (2 шт сущ.)/	шт.	2	40244		80488		80488		86927
											6439	
21	21	Е11-181001-0107	Фильтр для очистки воды в трубопроводах систем отопления, диаметр 100 мм. Установка	фильтр	1	2722,09	513,71	2722	514	58	2233	5351
						2150,67	127,72	2151	128		396	
22	22	С123-041013-0409	Фильтр сетчатый FVF фланцевый со сливным краном, чугунный, Тмакс 150°С, PN 16, DN 100, типа Danfoss СТ РК ГОСТ Р 50553-2010	шт.	1	64047		64047		64047		69171
											5124	
23	23	Е11-160601-0101 Изм. и доп. вып. 6	Вентили, задвижки, затворы, клапаны обратные, краны проходные на трубопроводах из стальных труб диаметром до 25 мм. Установка	шт.	9	2269,01	98,19	20421	884	2681	16642	40028
						1872,94	13,86	16856	125		2965	
24	24	Е11-160601-0102	Вентили, задвижки, затворы, клапаны обратные, краны проходные на трубопроводах из стальных труб диаметром до 50 мм. Установка		4	2297,27	126,44	9189	506	1192	7451	17971

				шт.		1872,94	27,73	7492	111		1331	
25	25	С123-040902-1710	Краны шаровые стальные для воды сварные стандартнопроходные типа LD из стали марки Ст20 PN 40, DN 25 ГОСТ 21345-2005 /3 шт сущ./		4	4912		19648		19648		21220
				шт.							1572	
26	26	С123-041001-0601	Клапан обратный подъемный фланцевый 16кч9п2, для воды и пара PN 25, DN 25 ГОСТ 33423-2015 /1 шт сущ./		1	9714		9714		9714		10491
				шт.							777	
27	27	С123-040902-1711	Краны шаровые стальные для воды сварные стандартнопроходные типа LD из стали марки Ст20 PN 40, DN 32 ГОСТ 21345-2005 /2 шт сущ./		2	5223		10446		10446		11282
				шт.							836	
28	28	С123-041001-0601	Клапан обратный подъемный фланцевый 16кч9п2, для воды и пара PN 25, DN 32 ГОСТ 33423-2015 /1 шт сущ./		1	9714		9714		9714		10491
				шт.							777	
29	29	С123-040501-0223	Вентили проходные муфтовые 15кч18п2 для воды и пара, PN 16, DN 25 ГОСТ 5761-2005 /2 шт сущ./		4	1436		5744		5744		6204
				шт.							460	
30	30	С123-040501-0225	Вентили проходные муфтовые 15кч18п2 для воды и пара, PN 16, DN 40 ГОСТ 5761-2005 /1 шт сущ./		1	2918		2918		2918		3151
				шт.							233	
31	31	Е11-160401-0205 Изм. и доп. вып. 11	Трубопроводы отопления и водоснабжения из стальных электросварных труб, диаметр до 100 мм. Прокладка		10	5328,65	71,37	53287	714	42327	10287	68659
				м трубопровода		1024,54	25,13	10245	251		5086	
	31.1	2301-1307-0108	Трубопроводы для отопления и водоснабжения из стальных электросварных труб, DN 108, толщина стенки 4 мм	м	10	4170				41700		
32	32	Е11-160401-0203 Изм. и доп. вып. 11	Трубопроводы отопления и водоснабжения из стальных электросварных труб, диаметр до 65 мм. Прокладка		10	3482,65	49,02	34827	490	25066	9258	47611
				м трубопровода		927,03	17,67	9270	177		3527	
	32.1	2301-1307-0106	Трубопроводы для отопления и водоснабжения из стальных электросварных труб, DN 76, толщина стенки 3,5 мм	м	10	2470				24700		
33	33	Е11-160401-0201 Изм. и доп. вып. 11	Трубопроводы отопления и водоснабжения из стальных электросварных труб, диаметр до 40 мм. Прокладка		20	1560,08	40,85	31202	817	14755	15613	50560
				м трубопровода		781,48	15,11	15630	302		3745	
	33.1	2301-1307-0103	Трубопроводы для отопления и водоснабжения из стальных электросварных труб, DN 38, толщина стенки 2,5 мм	м	20	713				14260		
34	34	Е11-160301-0103 Изм. и доп. вып. 17	Трубопроводы отопления из стальных водогазопроводных неоцинкованных труб, диаметр до 25 мм. Прокладка		8	1350,89	18,85	10807	151	7362	3286	15220
				м трубопровода		411,75	7,35	3294	59		1127	
	34.1	2301-1306-0103	Узлы укрупненные монтажные /трубопроводы/ для отопления из стальных водогазопроводных неоцинкованных труб с гильзами, d=25 мм	м	8	911				7288		
35	35	Е11-161101-0101 Изм. и доп. вып. 17	Трубопроводы систем отопления, водопровода и горячего водоснабжения диаметром до 50 мм. Испытание гидравлическое		28	89,82	1,28	2515	36	19	2411	5321
				м трубопровода		87,88	0	2461	0		394	
	35.1	2113-0703-1405	Вода техническая	м3	0,28	24				6,72		
36	36	Е11-161101-0102 Изм. и доп. вып. 17	Трубопроводы систем отопления, водопровода и горячего водоснабжения диаметром до 100 мм. Испытание гидравлическое		20	90,5	1,28	1810	26	27	1722	3815
				м трубопровода		87,88	0	1758	0		283	
	36.1	2113-0703-1405	Вода техническая	м3	0,76	24				18,24		
37	37	Е11-130301-1402 Изм. и доп. вып. 17 К=3	Поверхности металлические огрунтованные. Окраска эмалями ЭП-773(полиуретановое покрытие "Вектор" расход 0,44 кг/м2)		10	493,46	5,16	4935	52	4375	356	5714
				м2		50,84	0,81	508	8		423	
	37.1	2204-0704-0701	Эмаль эпоксидная ЭП-773 ГОСТ 23143-83	т	0,003	1325233				3975,7		
38	38	С121-130801-0606	Грунтовка полиуретановая двухкомпонентная для защиты металлических конструкций от воздействия агрессивных сред, адгезия покрытия 1 балл		4,4	2029		8928		8928		9642
				кг							714	
39	39	Е11-260101-0901	Трубопроводы. Изоляция матами минераловатными марок 75, 100, плитами минераловатными марки 75		0,8	40457,9	1776,94	32366	1422	10255	16248	52503

				м3 изоляции		25862,2	861,44	20690	689		3889	
	39.1	2105-0104-0303	Сталь листовая оцинкованная углеродистая толщиной от 0,8 до 1,2 мм ГОСТ 14918-80	т	0,0212	337008				7144,57		
40	40	С121-110203-0204	Маты теплоизоляционные из стекловолокна, оклеенные с одной стороны алюминиевой фольгой М-25-ф-50 ГОСТ 10499-95	м3	0,8	17127		13702		13702	1096	14798
41	41	Е11-181101-0102 Изм. и доп. вып. 17	Манометры с трехходовым краном. Установка	комплект	9	2514,57	0	22631	0	19780	2794	27459
						316,79	0	2851	0		2034	
	41.1	2305-1501-0102	Манометры общего назначения с трехходовым краном ОБМ1-100	комплект	9	2179				19611		
42	42	Е11-181101-0104 Изм. и доп. вып. 17	Термометры в оправе прямые или угловые. Установка	комплект	4	481,15	0	1925	0	260	1631	3840
						416,05	0	1664	0		284	
43	43	С123-051501-0301	Термометры прямые в оправе	шт.	4	1715		6860		6860	549	7409
44	44	Ц13-120901-0201	Закладное устройство отбора давления идеальных газов. Монтаж оборудования	шт.	9	1425,42	37,85	12829	341	11	7612	22076
						1386,38	0,19	12477	2		1635	
45	45	Ц13-120901-0103 Изм. и доп. вып. 17	Расширитель с бобышкой из углеродистой стали, диаметр корпуса расширителя до 108 мм на условное давление до 10 МПа для трубопроводов диаметром до 76 мм. Монтаж оборудования	шт.	4	6530,03	301,58	26120	1206	8277	10425	39468
						4159,14	113,27	16637	453		2924	
46	46	Е11-090305-0301 Изм. и доп. вып. 16	Конструкции опорные для крепления трубопроводов внутри зданий и сооружений массой до 0,1 т. Монтаж (газоходы, шибер)	т конструкций	0,04314	109663,68	7375,55	4731	318	367	2804	8138
						93774,5	439,58	4045	19		603	
47	47	С121-060501-0101	Конструкции для газопроводов круглого сечения диаметром от 1020 до 1600 мм, масса 1 п.м. газопровода до 150 кг: опорные части, опоры, кронштейны, подвески, хомуты, седла, тарельчатые компенсаторы, прямолинейные участки, фасонные части /без люков и лазов, сальниковых компенсаторов и установки деталей крепления термоизоляции/(газоходы)	т	0,04314	750716		32386		32386	2591	34977
48	48	Е11-090301-0201 Изм. и доп. вып. 16	Колонны одноэтажных и многоэтажных зданий и крановых эстакад высотой до 25 м цельного сечения массой до 1 т. Монтаж	т конструкций	0,67412	26290,18	11901,14	17723	8023	1526	7195	26911
						12124,8	3343,19	8174	2254		1993	
49	49	С121-060505-0101	Каркасы башен водонапорных решетчатых, прожекторные и молниезащиты, каркасы вентиляционных дымовых труб, опоры канатных дорог высотой до 200 м, масса 1 м до 50 кг	т	0,67412	528119		356016		356016	28481	384497
50	50	Е11-130301-1703 Изм. и доп. вып. 17 К=3	Поверхности металлические огрунтованные. Окраска эмалями КО-811	м2	5,5	898,22	5,16	4940	28	4636	193	5544
						50,1	0,81	276	4		411	
	50.1	2204-0702-0107	Эмаль термостойкая КО-811 СТ РК 3262-2018	т	0,0031	1364435				4277,5		
51	51	Е11-260101-0901	Трубопроводы. Изоляция матами минераловатными марок 75, 100, плитами минераловатными марки 75	м3 изоляции	0,3	40457,9	1776,94	12137	533	3846	6093	19689
						25862,2	861,44	7759	258		1458	
	51.1	2105-0104-0303	Сталь листовая оцинкованная углеродистая толщиной от 0,8 до 1,2 мм ГОСТ 14918-80	т	0,008	337008				2679,21		
52	52	С121-110206-0106	Маты из минеральной ваты прошивные теплоизоляционные без обкладки МП-100 толщиной 40 мм ГОСТ 21880-2011	м3	0,3	34206		10262		10262	821	11083
53	53	Е11-260301-0202	Поверхность изоляции трубопроводов. Покрытие сталью оцинкованной	м2 поверхности покрытия изоляции	8	2390,48	164,77	19124	1318	1504	12478	34130
						2037,69	14,54	16302	116		2528	
54	54	С121-050104-0302	Сталь листовая оцинкованная углеродистая толщиной от 0,5 до 0,75 мм ГОСТ 14918-80	т	0,03168	343223		10873		10873	870	11743

55	55	E11-160201-0202 Изм. и доп. вып. 6	Трубопроводы из чугунных канализационных труб, диаметр до 100 мм. Прокладка по стенам зданий и в каналах	м трубопровода	8	14712,97	49,33	117704	395	109018	8269	136051
						1036,42	18,31	8291	146		10078	
	55.1	2301-1306-0602	Узлы укрупненные монтажные /трубопроводы/ из чугунных канализационных труб и фасонных частей к ним, d=100 мм	м	7,984	13490				107704,16		
			Итого по разделу:									6597458
			ИТОГО:					6052231	42801	1167845	385192	6597458
								404600	14427	4436987	160034	
			В том числе :									
			Стоимость оборудования, всего							4436987		
			в том числе, оборудование поставки заказчика							0		
			Временные здания и сооружения			1,2 %		25 926,00				
			Итого с временными									6 623 384,00
			Зимние удорожания			2,2 %		48 101,00				
			Итого с зимними удорожаниями									6 671 485,00
			Непредвиденные работы и затраты			2 %		44 690,00				
			Итого с непредвиденными работами и затратами									6 716 175,00
			Итого с понижающим коэффициентом К=0,9									6 044 557,50
			НДС			12 %		725 346,90				
			Итого по акту с НДС									6 769 904,40

Сдал (Подрядчик)

ТОО "Табын 2007" БИН 070740010976
(наименование организации, бизнес идентификационный номер или индивидуальный идентификационный номер)

Директор _____ **Жылкышиев М.Т.**
(должность, подпись, расшифровка подписи)

Место печати (при наличии)

Технический надзор:

ТОО "DS&V" БИН 050140000[illegible]
(наименование организации, бизнес идентификационный номер или индивидуальный идентификационный номер)

Эксперт технического надзора _____ **Жумекенов Е.Е.**
ИИН 570119300044
KZ86VJE00055685, KZ48VJE00055690, KZ64VJE00055693
(должность, фамилия, имя, отчество, индивидуальный идентификационный номер, № аттестата, подпись)

Место печати (при наличии)

Принял (Заказчик)

ГУ "Отдел строительства акимата города Костаная" БИН 060140015369
(наименование организации, бизнес идентификационный номер или индивидуальный идентификационный номер)

_____ Бекназаров С.Б.
(должность, подпись, расшифровка подписи)

Место печати (при наличии)

Авторский надзор:

ТОО "Институт "Агропромпроект" БИН 981240000725
(наименование организации, бизнес идентификационный номер или индивидуальный идентификационный номер)

Директор _____ **Шилохвостов Д.С.**
(должность, фамилия, имя, отчество, подпись)

Место печати (при наличии)

Заказчик : ГУ "Отдел строительства акимата города Костаная" Костанайская область г.Костанай БИН 060140015369, Проспект АЛЬ-ФАРАБИ, 43 тел: 54-58-50 Форма 2-В

(полное наименование, бизнес идентификационный номер или индивидуальный идентификационный номер, адрес, данные о средствах связи)

Подрядчик : ТОО "Табын 2007" Костанайская область г.Костанай БИН 070740010976, улица Гоголя, 110,3 тел: 8(705) 425-13-64

(полное наименование, бизнес идентификационный номер или индивидуальный идентификационный номер, адрес, данные о средствах связи)

Стройка : Реконструкция картинг центра под школу бокса расположенного по ул. Гашека 1/ 4 в г.Костанае

(наименование, адрес)

Объект : Реконструкция картинг центра под школу бокса расположенного по ул. Гашека 1/ 4 в г.Костанае

(наименование)

Договор подряда (контракт) № 263 от 16.06.2020 года

Акт приемки выполненных работ №7
за сентябрь 2020 года
на Технологическое оборудование

Составлен (а) в текущих ценах 2 квартала 2020 года

№ п/п	№ позиции по смете	Шифр норм, код ресурса	Наименование работ и затрат	Единица измерения	Количество	Стоимость единицы, тенге: Всего / зарплата рабочих-строителей	Стоимость единицы, тенге: эксплуатация машин / зарплата машинистов	Общая стоимость, тенге: Всего / зарплата рабочих-строителей	Общая стоимость, тенге: эксплуатация машин / зарплата машинистов	Общая стоимость, тенге: материалы / оборудование, мебель, инвентарь	Накладные расходы, тенге / Сметная прибыль, тенге	Всего стоимость с НР и СП, тенге
1	2	3	4	5	6	7	8	9	10	11	12	13
1	8	Прайс 14 п.11	Груша боксерская с системой крепления H- 87см, D- 55см, вес 55-70кг (поставка заказчика)	шт	3	24776,79		0		74330		74330
2	9	Прайс 15 п.9	Комплект оборудования инфракрасной кабины площадью 8,5м2, N=3 кВт, S.Compania (поставка заказчика)	к-т	2	1473750		0		2947500		2947500
3	10	Прайс 14 п.9	Мешок боксерский с системой крепления D- 35см, H- 110см, вес 30-40кг (поставка заказчика)	шт	3	25357,14		0		76071		76071
4	11	Прайс 14 п.8	Мешок боксерский «Силуэт» с системой крепления D-40см, H-180см, вес 55-65кг, Код вз 04052203 (поставка заказчика)	шт	3	23214,29		0		69643		69643
5	12	Прайс 14 п.11	Груша боксерская с системой крепления H- 85см, в- 65см, вес 60-75кг, № 8 (поставка заказчика)	шт	3	24776,79		0		74330		74330
6	13	Прайс 14 п.12	Груша боксерская с системой крепления H- 98см, D- 65см, масса 50-60кг, № 6 (поставка заказчика)	шт	3	34375		0		103125		103125
7	14	Прайс 14 п.13	Груша боксерская с системой крепления 98х55, вес 40-50кг, №5 (поставка заказчика)	шт	3	28571,43		0		85714		85714
8	15	Прайс 14 п.14	Подушка настенная рельефная, 86х40х19см с системой крепления (поставка заказчика)	шт	3	40178,57		0		120536		120536
9	16	Прайс 14 п.15	Подушка настенная полукруглая, 90х40х30см с системой крепления (поставка заказчика)	шт	3	22321,43		0		66964		66964
10	17	Прайс 14 п.16	Подушка настенная апперкотная полукруглая, 95х42х31см, с системой крепления (поставка заказчика)	шт	3	41517,86		0		124554		124554
11	18	Прайс 14 п.17	Подушка настенная апперкотная плоская, 85х42х30см, с системой крепления (поставка заказчика)	шт	3	40178,57		0		120536		120536

12	19	Прайс 14 п.18	Вешалка 2х рожк. настенная (поставка заказчика)	шт	27	982,14		0		26518		26518
13	20	2308-0305-0104 РСНБ РК 2015	Огнетушители порошковые ОП-5 СТ РК ГОСТ Р 51057-2005 (поставка заказчика)	шт	15	5433		0		81495		81495
14	21	Прайс 14 п.20	Платформа с пневмогрушами « Спид-Бег», с винтовой регулировкой высоты (поставка заказчика)	к-т	2	37767,86		0		75536		75536
15	22	Прайс 14 п.21	Груша пневматическая на растяжках с креплением пол-потолок, D -20см, Арт. 4223U EVERLAST RUS (поставка заказчика)	к-т	4	14285,71		0		57143		57143
16	23	Прайс 15 п.23	Шведская стенка с перекладинами (турник),810х250х2800Н (поставка заказчика)	шт	14	28392,86		0		397500		397500
17	24	Прайс 15 п.24	Тренажер «Кроссовер», 3500х710х2270, AMA 6614 (поставка заказчика)	к-т	1	525000		0		525000		525000
18	25	Прайс 14 п.24	Беговая дорожка, N= 2.5 кВт 1505х738х1240, ONLITOP-mini3 (поставка заказчика)	шт	4	129464,29		0		517857		517857
19	26	Прайс 15 п.26	Велотренажер магнитный, 800х490х1220, Royal Fitness DP-в 038 (поставка заказчика)	шт	4	105000		0		420000		420000
20	27	Прайс 15 п.27	Гиперэкстензия горизонтальная, 1220х640х820 (поставка заказчика)	шт.	1	82232,14		0		82232		82232
21	28	Прайс 15 п.28	Гиперэкстензия наклонная, для спины 1100х730х840, AMA 6639 (поставка заказчика)	шт	1	34196,43		0		34196		34196
22	35	Прайс 14 п.36	Манекен для бокса «Силуэт», левый, Н= 180см, вес50-60кг, с системой крепления (поставка заказчика)	шт	1	45535,71		0		45536		45536
23	36	Прайс 14 п.37	Манекен для бокса «Силуэт», правый, Н= 180см, вес50-60кг, с системой крепления (поставка заказчика)	к-т	1	45535,71		0		45536		45536
24	42	Прайс 14 п.43	Мат гимнастический 2х1м, в=4см (поставка заказчика)	шт	4	14285,71		0		57143		57143
25	46	Прайс 15 п.48	Зеркало настенное, h=1500 (поставка заказчика)	м2	12	10178,57		0		122143		122143
26	47	Прайс 15 б.н.	Перчатки боксерские красные, 10 унций (поставка заказчика)	пара	15	6339,29		0		95089		95089
27	48	Прайс 15 б.н.	Перчатки боксерские синие, 10 унций (поставка заказчика)	пара	15	6339,29		0		95089		95089
28	49	Прайс 15 б.н.	Перчатки боксерские красные, 12 унций (поставка заказчика)	пара	15	7678,57		0		115179		115179
29	50	Прайс 15 б.н.	Перчатки боксерские синие, 12 унций (поставка заказчика)	пара	15	7678,57		0		115179		115179
30	51	Прайс 15 б.н.	Перчатки снарядные (шингарты), разных размеров (поставка заказчика)	пара	60	3839,29		0		230357		230357
31	52	Прайс 14 п.50	Шлем боксерский красный (поставка заказчика)	шт	30	8705,36		0		261161		261161
32	53	Прайс 14 п.51	Шлем боксерский синий (поставка заказчика)	шт	30	8705,36		0		261161		261161
33	54	Прайс 14 п.52	Мяч медицинбол, вес 3кг, Aerofit (поставка заказчика)	шт	4	4330,36		0		17321		17321
34	55	Прайс 15 б.н.	Мяч медицинбол, вес 5кг, Aerofit (поставка заказчика)	шт	4	6339,29		0		25357		25357
35	56	Прайс 15 б.н.	Мяч медицинбол, вес 6кг, Aerofit (поставка заказчика)	шт	4	6964,29		0		27857		27857
36	57	Прайс 15 б.н.	Мяч медицинбол, вес 8кг, Aerofit (поставка заказчика)	шт	4	8839,29		0		35357		35357

37	58	Прайс 14 п.56	Стол обеденный, 800х800 (поставка заказчика)	шт	6	10714,29		0		64286		64286
38	59	Прайс 14 п.57	Стол круглый (стойка) Д 800 (поставка заказчика)	шт	3	25446,43		0		76339		76339
39	60	Прайс 14 п.58	Стол медсестры 1по тумб. 1200х600х150 (поставка заказчика)	шт	1	15714,29		0		15714		15714
40	61	Прайс 15 п.52	Стеллаж, 5 полок 1000х500х2000, Мод 712 (поставка заказчика)	шт	7	26339,29		0		184375		184375
41	62	Прайс 14 п.60	Шкаф уборочного инвентаря, 600х500х1656 (поставка заказчика)	шт	3	25357,14		0		76071		76071
42	63	Прайс 14 п.61	Шкаф для документов,760х540х1940, Boss 2 (поставка заказчика)	шт	9	20214,29		0		181929		181929
43	64	Прайс 14 п.62	Шкаф для одежды, 760х540х1940, Boss 2 (поставка заказчика)	шт	4	20214,29		0		80857		80857
44	65	Прайс 14 п.63	Вешалка- стойка, Мод. 11 (поставка заказчика)	шт	1	5982,14		0		5982		5982
45	66	Прайс 14 п.64	Тумбочка, Т 99-03 (поставка заказчика)	шт	1	4866,07		0		4866		4866
46	67	Прайс 14 п.65	Табурет, ТК 91-01 (поставка заказчика)	шт	14	4866,07		0		68125		68125
47	68	Прайс 15 п.59	Вешалка гардеробная на 24 крючка, Мод. 14 (поставка заказчика)	шт	5	18928,57		0		94643		94643
48	69	Прайс 14 п.67	Стул п/м, СП 92-03 (поставка заказчика)	шт	44	4151,79		0		182679		182679
49	70	Прайс 15 п.61	Банкетка со спинкой 1500х450х800, Мод.341 (поставка заказчика)	шт	2	16964,29		0		33929		33929
50	71	Прайс 15 п.62	Кушетка медицинская, 2000х600х575, МО 302 (поставка заказчика)	шт	1	18660,71		0		18661		18661
51	72	Прайс 14 п.70	Кушетка массажная, МО 301 (поставка заказчика)	шт	1	36607,14		0		36607		36607
52	73	Прайс 15 п.64	Ширма 2х секционная (поставка заказчика)	шт	1	17410,71		0		17411		17411
53	74	Прайс 14 п.72	Столик процедурный 595х450х910 (поставка заказчика)	шт.	1	16250		0		16250		16250
54	75	Прайс 15 п.66	Шкаф медицинский, 550х420х1800, Мод. 471 (поставка заказчика)	шт	1	28928,57		0		28929		28929
55	76	Прайс 14 п.74	Ростомер, 530х300х2150 (поставка заказчика)	шт	1	9907,14		0		9907		9907
56	77	Прайс 14 п.75	Весы медицинские, 510х400, ВЭМ-150 (Масса- К) (поставка заказчика)	шт	1	73526,79		0		73527		73527
57	78	Прайс 14 п.76	Холодильник бытовой, 160л 0,1кВт, Бирюса (поставка заказчика)	шт	1	84821,43		0		84821		84821
58	79	Ц13-340108-0201	Облучатель бактерицидный настенный. Монтаж оборудования	шт.	1	12380,29 12370	0 0	12380 12370	0 0	10	7546 1594	21520
59	80	Прайс 15 п.70	Облучатель медицинский, 0,1кВт, ОБН-150 (поставка заказчика)	шт	1	9196,43		0		9196		9196
60	81	Прайс 15 п.71	Телевизор, диагональ 108см, N=0,1кВт (поставка заказчика)	шт	1	161517,86		0		161518		161518
61	82	Прайс 15 п.72	Шкаф гардеробный, 1017х521х1871, ДД 33.3 (поставка заказчика)	шт	2	57410,71		0		114821		114821
62	83	Прайс 14 п.80	Шкаф гардеробный со скамьей 1017-521х1871, ДД 33.3 (поставка заказчика)	шт	24	82142,86		0		1971429		1971429

63	84	Прайс 14 п.81	Шкаф гардеробный со скамьей 677x521x1871, ДД 33.3 (поставка заказчика)	шт	3	68571,43		0				205714
										205714		
			Итого по разделу: 13. КНС									11470351
			ИТОГО:					11461211	0	10	7546	11470351
								12370	0	11448831	1594	
			В том числе :									
			Стоимость оборудования, всего							11448831		
			в том числе, оборудование поставки заказчика							11448831		
			Временные здания и сооружения			1,2 %		258,00				
			Итого с временными									11 470 609,00
			Зимние удорожания			2,2 %		479,00				
			Итого с зимними удорожаниями									11 471 088,00
			Непредвиденные работы и затраты			2 %		445,00				
			Итого с непредвиденными работами и затратами									11 471 533,00
			Итого с понижающим коэффициентом К=0,9									10 324 379,70
			НДС			12 %		1 238 925,56				
			Итого по акту с НДС									11 563 305,26

Сдал (Подрядчик)

ТОО "Габби 2007" БИН 070740010976

(наименование организации, бизнес идентификационный номер или индивидуальный идентификационный номер)

Директор **Жылкышиев М.Т.**

(должность, подпись, расшифровка подписи)

Место печати (при наличии)

Принял (Заказчик)

ГУ "Отдел строительства акимата города Костаная" БИН

(наименование организации, бизнес идентификационный номер или индивидуальный идентификационный номер)

(должность, подпись, расшифровка подписи)

Место печати (при наличии)

Бекмаганов С.Б.
расхождение верно.

Технический надзор:

ТОО "DS&V" БИН 050140000116

(наименование организации, бизнес идентификационный номер или индивидуальный идентификационный номер)

Эксперт технического надзора **Жумекенов Е.Е.**

ИИН 570119300044
KZ86VJE00055685, KZ48VJE00055690, KZ64VJE00055693

(должность, фамилия, имя, отчество, индивидуальный идентификационный номер, № аттестата, подпись)

Место печати (при наличии)

Авторский надзор:

ТОО "Институт "Агропромпроект" БИН 981240000725

(наименование организации, бизнес идентификационный номер или индивидуальный идентификационный номер)

Директор **Шилохвостов Д.С.**

(должность, фамилия, имя, отчество, подпись)

Место печати (при наличии)

Заказчик : ГУ "Отдел строительства акимата города Костаная" Костанайская область г.Костанай БИН 060140015369, Проспект АЛЬ-ФАРАБИ, 43 тел: 54-58-50 Форма 2-В

(полное наименование, бизнес идентификационный номер или индивидуальный идентификационный номер, адрес, данные о средствах связи)

Подрядчик : ТОО "Табын 2007" Костанайская область г.Костанай БИН 070740010976, улица Гоголя, 110,3 тел: 8(705) 425-13-64

(полное наименование, бизнес идентификационный номер или индивидуальный идентификационный номер, адрес, данные о средствах связи)

Стройка : Реконструкция картинг центра под школу бокса расположенного по ул. Гашека 1/ 4 в г.Костанае

(наименование, адрес)

Объект : Реконструкция картинг центра под школу бокса расположенного по ул. Гашека 1/ 4 в г.Костанае

(наименование)

Договор подряда (контракт) № 263 от 16.06.2020 года

Акт приемки выполненных работ №8
за сентябрь 2020 года
на Наружное электроснабжение

Составлен (а) в текущих ценах 2 квартала 2020 года

№ п/п	№ позиции по смете	Шифр норм, код ресурса	Наименование работ и затрат	Единица измерения	Количество	Стоимость единицы, тенге: Всего / зарплата рабочих-строителей	Стоимость единицы, тенге: эксплуатация машин / зарплата машинистов	Общая стоимость, тенге: Всего / зарплата рабочих-строителей	Общая стоимость, тенге: эксплуатация машин / зарплата машинистов	Общая стоимость, тенге: материалы / оборудование, мебель, инвентарь	Накладные расходы, тенге / Сметная прибыль, тенге	Всего стоимость с НР и СП, тенге
1	2	3	4	5	6	7	8	9	10	11	12	13
			Раздел: 1. Кабельная линия 0,4кВ									
1	1	Е11-010205-0302	Разработка грунта 2 группы вручную в траншеях глубиной до 2 м без креплений	м3	8,82	1675,52	0	14778	0	0	10640	27452
						1675,52	0	14778	0		2033	
2	2	Е11-010205-0502	Засыпка вручную траншей,пазух котлованов и ям в грунтах 2группы	м3	8,82	873,83	0	7707	0	0	5549	14317
						873,83	0	7707	0		1061	
3	3	Ц13-080201-0301 Изм. и доп. вып. 17	Устройство постели при одном кабеле в траншее	м	49	486,95	406,19	23860	19903	0	8602	35060
						80,76	163,07	3957	7991		2597	
4	4	Ц13-080201-0202 Изм. и доп. вып. 17	Кабель до 35 кВ, прокладываемый в готовых траншеях без покрытий, масса 1 м до 2 кг	м	55	379,16	170,91	20854	9400	2570	8557	31763
						161,52	54,56	8884	3001		2353	
5	5	С123-060137-0731	Кабели силовые АВБбШв 4х50 (мк)-1 ГОСТ 16442-80	км	0,0561	1436977		80614		80614		87064
											6449	
6	6	Ц13-080201-0702 Изм. и доп. вып. 17	Кабели до 35 кВ, прокладываемые с креплением накладными скобами, масса 1 м до 1 кг	м	104	747,43	422,36	77733	43926	14209	24720	110649
						188,44	141,69	19598	14736		8196	
7	7	С123-060137-0301	Кабели силовые АВБбШв 4х2,5 (ок)-0,66 ГОСТ 16442-80	км	0,10608	218019		23127		23127		24978
											1850	
8	8	Ц13-080201-2502 Изм. и доп. вып. 17	Муфта концевая эпоксидная для 3-жильного кабеля напряжением 1 кВ, сечение одной жилы до 70 мм2. Монтаж оборудования	шт.	2	26180,97	19395,09	52362	38790	112	19625	77746
						6730	6898,32	13460	13797		5759	
9	9	С123-061703-1602	Муфты концевые для четырехжильного кабеля с алюминиевыми или медными жилами с бумажной изоляцией на напряжение 1 кВ, с болтовыми соединителями, со срывными головками типа 1КиТп-4-70/120-СЛ-пб ГОСТ 13781.0-86 /1КиТп-4-50/150 ВЛ-М/	шт.	2	12570		25140		25140		27151
											2011	

10	10	Ц13-100904-0101 #Р. 1310 подр. 1310-09 гр. 1310-0904 ВУ п.9 Кзтр=0,3, Кзм=0,3	Кабели волоконно-оптические. Прокладка в траншее. Прокладка опознавательной ленты, применен коэффициент к затратам труда - 0,3, к времени эксплуатации машин - 0,3	км кабеля	0,049	28488,38	19517,18	1396	956	0	400	1940
						8971,2	4410.67	440	216		144	
11	11	С121-130809-1301	Лента К226 /Лента сигнальная ЛСЭ/	100 м	0,49	1755		860		860		929
											69	
			Итого по разделу: 1. Кабельная линия 0,4кВ									439049
			Раздел: 2. Комплектная трансформаторная подстанция									
12	12	Е11-330208-0201 Изм. и доп. вып. 1	Установка комплектных трансформаторных подстанций мощностью до 250 кВа по строительным работам	шт	1	11714,39	6734,39	11714	6734	1470	5513	18605
						3510	3380,9	3510	3381		1378	
13	13	Е11-330208-0202 Изм. и доп. вып. 18	Установка комплектных трансформаторных подстанций мощностью до 250 кВа по монтажным работам	шт	1	36460,52	9202,09	36461	9202	10657	15894	56543
						16601,2	3265,88	16601	3266		4188	
14	14	5108-0102-0504 РСНБ РК 2015	Подстанции комплектные трансформаторные, без силовых трансформаторов, модели КТП 100/6-10 кВА, мощность силового трансформатора 100 кВА, номинальное напряжение на стороне ВН 6; 10 кВ, номинальный ток 36; 361 А, количество фидеров-3, номинальное напряжение на стороне НН 0,4 кВ, исполнение по вводу - воздушный	шт.	1	672144		672144				672144
										672144		
			Отпускная цена			672144		672144				
			Сметная стоимость оборудования					*672144*				
15	15	5108-0101-0104 РСНБ РК 2015	Трансформатор распределительный трехфазный двухобмоточный масляный модели ТМ-100/6(10)/0,4 и герметичного исполнения с гофростенкой модели ТМГ-100/6(10)/0,4, номинальная мощность 100 кВА, класс напряжения 10 (6) кВ ГОСТ 11677-85	шт.	1	685149		685149				685149
										685149		
			Отпускная цена			685149		685149				
			Сметная стоимость оборудования					*685149*				
16	16	Е11-010205-0302	Разработка грунта 2 группы вручную в траншеях глубиной до 2 м без креплений	м3	12,6	1675,52	0	21112	0	0	15200	39217
						1675,52	0	21112	0		2905	
17	17	Е11-010205-0502	Засыпка вручную траншей, пазух котлованов и ям в грунтах 2 группы	м3	12,6	873,83	0	11010	0	0	7927	20453
						873.83	0	11010	0		1515	
18	18	Ц13-080208-0101 Изм. и доп. вып. 17	Заземлитель вертикальный из угловой стали размером 50х50х5 мм. Монтаж оборудования	шт.	8	4869,5	188.61	38956	1509	28066	7112	49754
						1172,7	62,09	9382	497		3685	
19	19	Ц13-080208-0201 Изм. и доп. вып. 17	Заземлитель горизонтальный из стали круглой диаметром 12 мм. Монтаж оборудования	м	76	477,96	17,47	36325	1328	19153	11658	51822
						208,48	4,58	15844	348		3839	
20	20	С121-040406-0107	Приставки железобетонные для деревянных опор воздушных линий электропередачи и связи (с отверстиями и без отверстий), длина 4,25 м, марка ПТ43-2 из тяжелого бетона класса В25 СТ РК 2386-2013	шт.	2	19173		38346		38346		41414
											3068	
21	21	С121-050301-3001	Сталь арматурная горячекатаная гладкая класса А-I (А240) диаметром от 6 до 12 мм СТ РК 2591-2014	т	0,04375	232893		10189		10189		11004
											815	
22	22	С121-050101-0403	Прокат толстолистовой горячекатаный с обрезными кромками из углеродистой стали обыкновенного качества толщиной от 4 до 12 мм ГОСТ 14637-89	т	0,00183	267007		489		489		528
											39	
23	23	С121-050201-0502	Уголок стальной горячекатаный равнополочный из углеродистой стали обыкновенного качества, ширина полки от 40 до 125 мм, толщиной от 2 до 16 мм ГОСТ 535-2005	т	0,03244	262504		8516		8516		9197
											681	
24	24	С121-130201-0901	Болты строительные с гайками и шайбами ГОСТ 1759.0-87	т	0,0011	633851		697		697		753
											56	
25	25	С121-050301-3501	Проволока из низкоуглеродистой стали холоднотянутая периодического профиля Вр1 диаметром от 3 до 5 мм ГОСТ 6727-80		0,0053	247607		1312		1312		1417

				т						105	
26	26	С121-130101-0101	Портландцемент бездобавочный ПЦ 400-Д0 ГОСТ 10178-85		0,1034	25993		2688		2688	2903
				т						215	
27	27	С121-010201-0403	Щебень из природного камня для строительных работ (ГОСТ 8267-93), марка 600, фракция 20-40 мм		0,31	2655		823		823	889
				м3						66	
28	28	С121-010401-0101	Песок природный		0,42	1516		637		637	688
				м3						51	
29	29	У86-010602-0303	Ограждение из профильных труб, с металлическими стойками, размеры секции 3,0 м х2,0 м		6,75	126656	574	854928	3875	711221	128096	1061666
				секция		20716	138	139833	932		78642	
30	30	У86-010605-0601	Калитка из профильных труб, с металлическими стойками размером проема 1,5 м х 2,0 м		1	133589	1083	133589	1083	110461	20339	166242
				шт.		22045	305	22045	305		12314	
			Итого по разделу: 2. Комплектная трансформаторная подстанция									2890388
			Раздел: 3. Установка реклоузера ПСС-10 разъединителя на опоре (1 шт)									
31	31	Е11-330202-0101	Опоры железобетонные ВЛ 0,4-10 кВ (с траверсами) одностоечные. Установка		1	7342,07	3120,13	7342	3120	642	4114	12373
				опора		3580,2	1562,7	3580	1563		917	
32	32	С121-040405-0101	Стойки железобетонные вибрированные для опор высоковольтных линий электропередачи, марка СВ105-3,5 из тяжелого бетона класса В25 СТ РК 2387-2013		1	52985		52985		52985		57224
				шт.							4239	
33	33	Ц13-080104-0201 Изм. и доп. вып. 18	Шкаф управления и регулирования. Монтаж оборудования		1	26090,99	6512	26091	6512	2081	14481	43818
				шкаф		17498	2614,4	17498	2614		3246	
34	34	Ц13-080103-3603 Изм. и доп. вып. 17	Металлические конструкции. Монтаж оборудования		0,0285	709812,61	17093	20230	487	17748	1553	23525
				т		69992	5686,32	1995	162		1743	
35	35	Прайс 5 п.1	Высоковольтный коммутационный модуль ПСС-10 в комплекте со шкафом управления и площадкой обслуживания щита управления реклоузера		1	5240714,29		5240714				5240714
				к-т						5240714		
			Отпускная цена			5240714		5240714				
			Сметная стоимость оборудования					*5240714*				
36	36	С124-040207-3990	Устройство натяжное ГОСТ Р 51177-98 /подвеска натяжная изолирующая/		6	1692		10152		10152		10964
				комплект							812	
37	37	С124-040102-0108	Изоляторы штыревые стеклянные ШС 20 ГОСТ 1232-93		3	2393		7179		7179		7753
				шт.							574	
38	38	С124-040109-0403	Изолятор колпачок К-7 (КП-22) СТ РК ГОСТ Р 51204-2004		3	44		132		132		143
				шт.							11	
39	39	Прайс 11 п.1	Траверса ТМ-2		1	7379,52		7380		7380		7970
				шт							590	
40	40	Прайс 11 п.3	Траверса ТМ-6		1	17168,79		17169		17169		18542
				шт							1374	
41	41	Прайс 11 п.5	Накладка ОГ-2		4	1619,25		6477		6477		6995
				шт							518	
42	42	С124-040206-0719	Зажимы аппаратные прессуемые А2А-50Г-2 ГОСТ Р 51177-98		6	841		5046		5046		5450
				шт.							404	
43	43	Ц13-080206-1601 Изм. и доп. вып. 17 прим.	Скобы или конструкции металлические для труб П-образные. Монтаж оборудования		0,0444	362129,93	43663,8	16079	1939	1239	9463	27585
				т		290569	5457,56	12901	242		2043	
44	44	Прайс 11 п.8	Кронштейн РА-1		1	9257,41		9257		9257		9998
				шт							741	
45	45	Прайс 11 п.9	Кронштейн РА-2		1	2313,21		2313		2313		2498
				шт							185	
46	46	Прайс 11 п.12	Вал привода РА-3		2	8049,8		16100		16100		17388
				шт							1288	
47	47	С124-040207-0711	Хомут для крепления кронштейнов оцинкованный ГОСТ Р 51177-2017		0,0046	106822		491		491		531
				т							39	

48	48	С124-040204-1301	Зажимы соединительные плашечные ПА-1-1 ГОСТ Р 51177-98	шт.	12	180		2160		2160		2333
											173	
49	49	Е11-330208-0104	Установка линейного электрооборудования разъединителей вручную	шт	1	11707,57	1014,91	11708	1015	127	8851	22204
						10566,08	498,02	10566	498		1645	
50	50	Ц13-080103-0601 Изм. и доп. вып. 17	Привод с одной тягой, рычажный	шт	1	6878,62	197,71	6879	198	1297	3924	11667
						5384	66,46	5384	66		864	
51	51	5108-0301-1103 РСНБ РК 2015	Разъединитель РЛНД-1-10Б/400 (трехполюсный)	шт.	1	89830		89830				89830
										89830		
			Отпускная цена			89830		89830				
			Сметная стоимость оборудования					*89830*				
52	52	С123-061004-0105	Провода неизолированные для воздушных линий электропередачи из стальных оцинкованных проволок 1 группы и алюминиевых проволок АС сечением 50/8 мм2 ГОСТ 839-80 /ошиновка/	т	0,00117	1023657		1198		1198		1293
											96	
53	53	С121-130201-0901	Болты строительные с гайками и шайбами	т	0,0012	633851		761		761		821
											61	
54	54	Ц13-080208-0209 Изм. и доп. вып. 17	Проводник заземляющий открыто по строительным основаниям из круглой стали, диаметр 12 мм(ЗП1)	м	4,5	498,79	21,98	2245	99	1090	780	3267
						234,54	6,21	1055	28		242	
55	55	С121-130201-0901	Болты строительные с гайками и шайбами	т	0,00099	633851		628		628		678
											50	
56	56	Е11-010205-0302	Разработка грунта 2 группы вручную в траншеях глубиной до 2 м без креплений	м3	3,6	1675,52	0	6032	0	0	4343	11205
						1675,52	0	6032	0		830	
57	57	Е11-010205-0502	Засыпка вручную траншей, пазух котлованов и ям в грунтах 2 группы	м3	3,6	873,83	0	3146	0	0	2265	5844
						873,83	0	3146	0		433	
58	58	Ц13-080208-0201 Изм. и доп. вып. 17	Заземлитель горизонтальный из стали круглой диаметром 12(10) мм. Монтаж оборудования	м	20	477,96	17,47	9559	349	5040	3068	13637
						208,48	4,58	4170	92		1010	
			Итого по разделу: 3. Установка реклоузера ПСС-10 разъединителя на опоре (1 шт)									5656250
			Раздел: 4. Воздушная линия ВЛ 6кВ									
59	59	Е11-330204-0208	Провода ВЛ 6-10 кВ сечением проводов свыше 35 мм2 в населенной местности (3 провода при 10 опорах на 1 км линии). Подвеска вручную	км линия	0,122	106406,09	9957,09	12982	1215	436	9541	24325
						92872,5	4885,98	11330	596		1802	
	59.1	2404-0207-3979	Соединитель алюминиевых и сталеалюминиевых проводов (СОАС) 062-3 ГОСТ Р 51177-2017	шт.	0,4148	423				175,46		
	59.2	2105-0307-9902	Проволока из алюминия диаметром 3 мм ГОСТ 14838-78	т	0,0004	544418				232,47		
60	60	С123-061004-0105	Провода неизолированные для воздушных линий электропередачи из стальных оцинкованных проволок 1 группы и алюминиевых проволок АС сечением 50/8 мм2 ГОСТ 839-80	т	0,07644	1023657		78248		78248		84508
											6260	
61	61	Е11-330202-0102	Опоры железобетонные ВЛ 0,4-10 кВ (с траверсами) одностоечные с одним подкосом. Установка	опора	1	14850,74	7212,4	14851	7212	642	8488	25206
						6996,6	3613,6	6997	3614		1867	
62	62	С121-040405-0101	Стойки железобетонные вибрированные для опор высоковольтных линий электропередачи, марка СВ105-3,5 из тяжелого бетона класса В25 СТ РК 2387-2013	шт.	2	52985		105970		105970		114448
											8478	
63	63	Е11-330203-0201	Плиты анкерные объемом до 0,2 м3 для опор ВЛ 35 кВ. Установка	шт.	2	2520,32	1394,65	5041	2789	0	2678	8336
						1125,67	547,8	2251	1096		617	
64	64	С121-049999-9917	Блоки и плиты фундаментные, подкладные, опорные, анкерные; башмаки и подшипники, балластные грузы, якоря из тяжелого бетона класса В15 (ГОСТ 24022-80, СТ РК 956-93, ГОСТ 24476-80)(Плита П3и)	м3	0,1	49384		4938		4938		5333
											395	

65	65	Прайс 11 п.3	Траверса ТМ-6	шт	1	17168,79		17169		17169		18542
											1374	
66	66	Прайс 11 п.5	Накладка ОГ-2	шт	2	1619,25		3239		3239		3498
											259	
67	67	Прайс 11 п.6	Накладка ОГ-5	шт	1	1272,27		1272		1272		1374
											102	
68	68	С124-040207-0711	Хомут для крепления кронштейнов оцинкованный ГОСТ Р 51177-2017	т	0,0012	106822		128		128		138
											10	
69	69	С121-130201-0901	Болты строительные с гайками и шайбами	т	0,0006	633851		380		380		411
											30	
70	70	Прайс 11 п.13	Кронштейн У-1	шт	1	4695,64		4696		4696		5071
											376	
71	71	С124-040207-3990	Устройство натяжное ГОСТ Р 51177-98 /подвеска натяжная изолирующая/	комплект	6	1692		10152		10152		10964
											812	
72	72	Прайс 11 п.14	Стяжка Г-1	шт	2	3824,09		7648		7648		8260
											612	
73	73	Ц13-080208-0209 Изм. и доп. вып. 17	Проводник заземляющий открыто по строительным основаниям из круглой стали, диаметр 12 мм(ЗП1)	м	2	498,79	21,98	998	44	485	347	1452
						234,54	6,21	469	12		108	
74	74	С124-040102-0108	Изоляторы штыревые стеклянные ШС 20 ГОСТ 1232-93	шт.	1	2393		2393		2393		2584
											191	
75	75	С124-040109-0402	Изолятор колпачок К-6 (КП-20) СТ РК ГОСТ Р 51204-2004	шт.	1	44		44		44		48
											4	
76	76	С124-040204-1202	Зажимы соединительные плашечные ПС-2-1 ГОСТ Р 51177-98	шт.	2	417		834		834		901
											67	
77	77	С124-040204-1301	Зажимы соединительные плашечные ПА-1-1 ГОСТ Р 51177-98	шт.	3	180		540		540		583
											43	
78	78	Е11-330202-0103	Опоры железобетонные ВЛ 0,4-10 кВ (с траверсами) одностоечные с двумя подкосами. Установка	опора	1	22782,17	11610,43	22782	11610	642	13079	38730
						10530	5818,26	10530	5818		2869	
79	79	С121-040405-0101	Стойки железобетонные вибрированные для опор высоковольтных линий электропередачи, марка СВ105-3,5 из тяжелого бетона класса В25 СТ РК 2387-2013	шт.	3	52985		158955		158955		171671
											12716	
80	80	Е11-330203-0201	Плиты анкерные объемом до 0,2 м3 для опор ВЛ 35 кВ. Установка	шт.	3	2520,32	1394,65	7561	4184	0	4016	12503
						1125,67	547,8	3377	1643		926	
81	81	С121-049999-9917	Блоки и плиты фундаментные, подкладные, опорные, анкерные; башмаки и подпятники, балластные грузы, якоря из тяжелого бетона класса В15 (ГОСТ 24022-80, СТ РК 956-93, ГОСТ 24476-80)(Плита П3н)	м3	0,15	49384		7408		7408		8000
											593	
82	82	Прайс 11 п.3	Траверса ТМ-6	шт	1	17168,79		17169		17169		18542
											1374	
83	83	Прайс 11 п.5	Накладка ОГ-2	шт	2	1619,25		3239		3239		3498
											259	
84	84	Прайс 11 п.6	Накладка ОГ-5	шт	1	1272,27		1272		1272		1374
											102	
85	85	С124-040207-0711	Хомут для крепления кронштейнов оцинкованный ГОСТ Р 51177-2017	т	0,0012	106822		128		128		138
											10	
86	86	С121-130201-0901	Болты строительные с гайками и шайбами	т	0,0006	633851		380		380		411
											30	
87	87	Прайс 11 п.13	Кронштейн У-1	шт	2	4695,64		9391		9391		10143
											751	
88	88	С124-040207-3990	Устройство натяжное ГОСТ Р 51177-98 /подвеска натяжная изолирующая/	комплект	6	1692		10152		10152		10964
											812	
89	89	Прайс 11 п.14	Стяжка Г-1	шт	2	3824,09		7648		7648		8260
											612	

90	90	Ц13-080208-0209 Изм. и доп. вып. 17	Проводник заземляющий открыто по строительным основаниям из круглой стали, диаметр 12 мм(ЗП1)	м	2	498,79 234,54	21,98 6,21	998 469	44 12	485	347 108	1452
91	91	С124-040102-0108	Изоляторы штыревые стеклянные ШС 20 ГОСТ 1232-93	шт.	2	2393		4786		4786	383	5169
92	92	С124-040109-0402	Изолятор колпачок К-6 (КП-20) СТ РК ГОСТ Р 51204-2004	шт.	2	44		88		88	7	95
93	93	С124-040204-1202	Зажимы соединительные плашечные ПС-2-1 ГОСТ Р 51177-98	шт.	3	417		1251		1251	100	1351
94	94	С124-040204-1301	Зажимы соединительные плашечные ПА-1-1 ГОСТ Р 51177-98	шт.	3	180		540		540	43	583
95	95	С124-040201-0602	Скобы типа СК-7-1А ГОСТ Р 51177-98	шт.	1	593		593		593	47	640
96	96	С124-040201-0109	Серьги типа СРС-7-17 ГОСТ Р 51177-98	шт.	1	635		635		635	51	686
97	97	С124-040201-0761	Звенья промежуточные трехлапчатые типа ПРТ-7-1 ГОСТ Р 51177-98	шт.	2	507		1014		1014	81	1095
98	98	Е11-330202-0101	Опоры железобетонные ВЛ 0,4-10 кВ (с траверсами) одностоечные. Установка	опора	2	7342,07 3580,2	3120,13 1562,7	14684 7160	6240 3125	1283	8229 1833	24746
99	99	С121-040405-0106	Стойки железобетонные вибрированные для опор высоковольтных линий электропередачи, марка СВ164-12 из тяжелого бетона класса В30 СТ РК 2387-2013	шт.	2	160083		320166		320166	25613	345779
100	100	Прайс 11 п.4	Траверса ТМ-13	шт	2	21868,98		43738		43738	3499	47237
101	101	Прайс 11 п.7	Накладка ОГ-7	шт	2	6328,55		12657		12657	1013	13670
102	102	С124-040207-0711	Хомут для крепления кронштейнов оцинкованный ГОСТ Р 51177-2017	т	0,0078	106822		833		833	67	900
103	103	Ц13-080208-0209 Изм. и доп. вып. 17	Проводник заземляющий открыто по строительным основаниям из круглой стали, диаметр 12 мм(ЗП1)	м	2,6	498,79 234,54	21,98 6,21	1297 610	57 16	630	451 140	1887
104	104	С124-040102-0108	Изоляторы штыревые стеклянные ШС 20 ГОСТ 1232-93	шт.	12	2393		28716		28716	2297	31013
105	105	С124-040109-0404	Изолятор колпачок К-9 (КП-24) СТ РК ГОСТ Р 51204-2004	шт.	12	44		528		528	42	570
106	106	С124-040204-1301	Зажимы соединительные плашечные ПА-1-1 ГОСТ Р 51177-98	шт.	12	180		2160		2160	173	2333
107	107	Е11-010205-0302	Разработка грунта 2 группы вручную в траншеях глубиной до 2 м без креплений	м3	10,8	1675,52 1675,52	0 0	18096 18096	0 0	0	13029 2490	33614
108	108	Е11-010205-0502	Засыпка вручную траншей, пазух котлованов и ям в грунтах 2 группы	м3	10,8	873,83 873,83	0 0	9437 9437	0 0	0	6795 1299	17531
109	109	Ц13-080208-0201 Изм. и доп. вып. 17	Заземлитель горизонтальный из стали круглой диаметром 12(10) мм. Монтаж оборудования	м	60	477,96 208,48	17,47 4,58	28677 12509	1048 275	15120	9204 3031	40912
			Итого по разделу: 4. Воздушная линия ВЛ 6кВ									1171479
			ИТОГО:					9481299 457723	184872 69942	2150870 6687837	418878 256990	10157166
			В том числе :									
			Стоимость оборудования, всего							6687837		
			в том числе, оборудование поставки заказчика							0		
			Временные здания и сооружения			1,2 %		41 632,00				
			Итого с временными									10 198 793,00
			Зимние удорожания			2,2 %		77 241,00				
			Итого с зимними удорожаниями									10 276 034,00

			Непредвиденные работы и затраты			2 %		71 764,00				
			Итого с непредвиденными работами и затратами									10 347 798,00
			Итого с понижающим коэффициентом К=0,9									9 313 018,20
			НДС			12 %		1 117 562,18				
			Итого по акту с НДС									10 430 580,38

Сдал (Подрядчик)

ТОО "Табын 2007" БИН 070740010976
(наименование организации, бизнес идентификационный номер или индивидуальный идентификационный номер)

Директор Жылкышиев М.Т.
(должность, подпись, расшифровка подписи)

Место печати (при наличии)

Принял (Заказчик)

Отдел строительства акимата города Костаная" БИН 050140003369
(наименование организации, бизнес идентификационный номер или индивидуальный идентификационный номер)

(должность, подпись, расшифровка подписи)

Место печати (при наличии)

Банкалиев С.Б.
Расчетные верна.

Технический надзор:

ТОО "DS&V" БИН 050140000110
(наименование организации, бизнес идентификационный номер или индивидуальный идентификационный номер)

Эксперт технического надзора Жумеканов Е.Е.

ИИН 570119300044
KZ86VJE00055685, KZ48VJE00055690, KZ54VJE00055693
(должность, фамилия, имя, отчество, индивидуальный идентификационный номер, № аттестата, подпись)

Место печати (при наличии)

Авторский надзор:

ТОО "Институт "Агропромпроект" БИН 981240000725
(наименование организации, бизнес идентификационный номер или индивидуальный идентификационный номер)

Директор Шилохвостов Д.С.
(должность, фамилия, имя, отчество, подпись)

Место печати (при наличии)

Приложение 50
к приказу Министра финансов
Республики Казахстан
от 20 декабря 2012 года № 562

Форма Р-1

		ИИН/БИН
Заказчик	**Государственное учреждение "Отдел строительства акимата г. Костанай",Республика Казахстан, Костанайская область, Костанай г.,-Проспект АЛЬ-ФАРАБИ, дом № 43, тел.: 54-58-50**	**060140015369**
	полное наименование, адрес, данные о средствах связи	
Исполнитель	**Товарищество с ограниченной ответственностью "Табын 2007",г. Алматы, мкр. Мамыр-7, д 13"а", кв. 5, тел.: (8 (727) 278-95-98**	**070740010976**
	полное наименование, адрес, данные о средствах связи	

Договор (контракт) Договор №263 от 2020-06-16

Номер документа	Дата составления
12	23.09.2020

АКТ ВЫПОЛНЕННЫХ РАБОТ (ОКАЗАННЫХ УСЛУГ)

Номер по порядку	Наименование работ (услуг) (в разрезе их подвидов в соответствии с технической спецификацией, заданием, графиком выполнения работ (услуг) при их наличии)	Дата выполнения работ (оказания услуг)	Сведения об отчете о научных исследованиях, маркетинговых, консультационных и прочих услугах (дата, номер, количество страниц) (при их наличии)	Единица измерения	Выполнено работ (оказано услуг)			
					количество	цена за единицу	стоимость	в том числе НДС, в KZT
1	2	3	4	5	6	7	8	9
1	Строительно-монтажные работы на «Реконструкцию картинг центра под школу бокса по адресу: г. Костанай, ул. Гашека ¼.			усл.	1	83 242 648,94	83 242 648,94	8 918 855,24
				Итого	1	x	83 242 648,94	8 918 855,24

Сведения об использовании запасов, полученных от заказчика _____

наименование, количество, стоимость

Приложение: Перечень документации, в том числе отчет(ы) о маркетинговых, научных исследованиях, консультационных и прочих услугах (обязательны при его (их) наличии) на _____ страниц _____

Сдал (Исполнитель) _____ / _____ / _____
должность *подпись* *расшифровка подписи*

М.П.

Принял (Заказчик) _____ / _____ / _____
должность *подпись* *расшифровка подписи*

Дата получения (принятия) работ (услуг) _____

М.П.