ТОО "ГИПРОГАЗ"

Заказ: 3262

РАБОЧИЙ ПРОЕКТ

Строительство инженерно-коммуникационных сетей и благоустройство жилых домов . Пятно 53, пятно 54, пятно 55, г. Уральск, ЗКО

Альбом 1

Генплан и наружные сети

г. Уральск 2019г.

Состав проекта

Номер тома	Обозначение	Наименование	Примечание
Том 1	3262-ПЗ	Общая пояснительная записка.	
Альбом1		Генеральный план и наружные сети.	
Раздел1	3262-ГП	Генеральный план	
Раздел2	3262-ТС	Теплоснабжение	
Раздел3	3262-ТС.АС	Теплоснабжение. Архитектурно-строительные чертежи.	
Раздел4	3262-НВК	Наружные сети водоснабжения и канализации.	
Раздел5	3262-ГСН	Газоснабжение	
Раздел6	3262-ГСН.Н	Эскизные чертежи общих видов нетиповых изделий.	
Раздел7	3262-ЭС	Электросети.	
Раздел8	3262-ССН	Наружные сети системы связи.	
Том II	3262-СД	Сметная документация.	
Том III	3262-ОВОС	ОВОС (Оценка воздействия на окружающую среду).	
Том IV	3262-ПОС	ПОС (Проект организации строительства).	
Том V	3262-ИТП	Отчет по топографо-геодезическим изысканиям.	
	3262-ИГП	Отчет по геологическим изысканиям.	
		Согласование стоимости оборудования и материалов.	

Согласовано:

Гл.арх.

Гл.спец. ВК.

Взам. инв. N

Подп. и дата

Инв. N подл.

Изм.	Кол.уч	Лист	N док.	Подпись	Дата
Исполнитель		Юматова			08.20
Проверил		Чекалин			08.20
ГИП		Чекалин			08.20
Норм. контроль		Шерстянкина			08.20

3262-СП

Состав проекта

Стадия	Лист	Листов
РП	1	1

ТОО "Гипрогаз" г.Уральск

ТОО "ГИПРОГАЗ"

РАБОЧИЙ ПРОЕКТ

"Строительство инженерно-коммуникационных сетей и благоустройство жилых домов Пятно 53, Пятно 54, Пятно 55 г. Уральска ЗКО"

Эскизные чертежи общих видов нетиповых изделий.

Альбом 1

Раздел 6

3262-ГСН.Н.

г. Уральск

2020 г.

Согласовано:

Гл.арх.

Гл.спец. ВК.

Взам. инв. N

Подп. и дата

Инв. N подл.

ТОО "ГИПРОГАЗ"

Строительство коммуникационных сетей и благоустройство жилых домов Пятно53,Пятно54,Пятно55. г. Уральск.

Эскизные чертежи общих видов нетиповых изделий

3262-ГСН.Н

Согласовано:

Взамен. инв.N

Подпись и дата

Инв.N подл.

Главный инженер проекта В.Г.Чекалин

Уральск
2019г.

Обозначение	Наименование	Примечание
3262–ГСН.Н1	Опора под запорную арматуру	
3262–ГСН.Н2	Опознавательный столбик	
3262–ГСН.Н3	Деталь выхода г/п из земли	
3262–ГСН.Н4	Футляр на газопроводе	
3262–ГСН.Н5	Футляр на газопроводе	

Согласовано:

Взам. инв. No

Подпись и дата

Инв.No подл.

Изм.	Кол.уч	Лист	N°Док	Подп.	Дата
ГИП		Чекалин			
Инженер		Ботова			
Н. контр.		Шерстянкина			

3262–ГСН.Н–С

Содержание

Стадия	Лист	Листов
РП	1	6

ТОО "Гипрогаз"
г.Уральск

Формат А4

Спецификация изделий.

ПОЗ.	ОБОЗНАЧЕНИЯ	НАИМЕНОВАНИЕ	КОЛ-ВО	МАССА ЕД. КГ.	ПРИМЕЧАНИЕ
		ОП-1			
1	Труба 57х3.5 ГОСТ10704-91 / В-ст.3 сп2 ГОСТ10705-80*	Стойка опоры L=1500	1	6.93	
2	Швеллер № 8 ГОСТ 8420-97	Полка L=200	1	1.41	
3	Сталь листовая горячекатанная ГОСТ 19903-2015	Основание 260х260х5.0	1	2.64	
4	Бетон кл.В15;W8;F50на сульфатостойком портландцементе	Фундамент опоры	1		0.25м^3

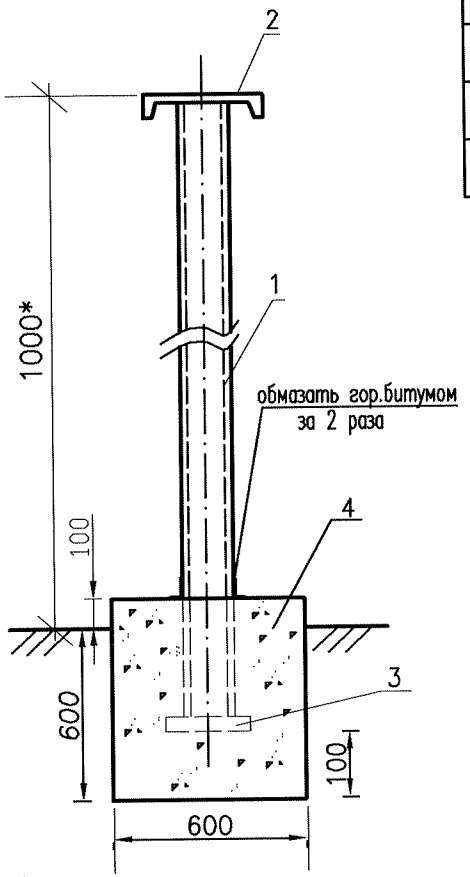

1. Все металлические поверхности окрасить эмалью ПФ-115 ГОСТ6465-76 за 2 раза по двум слоям грунтовки ГФ-021 ГОСТ25129-82. Площадь окраски-0.41м^2
2. Сварку производить электродами Э-42 ГОСТ9467-75.
3. Объем разработки земляных масс под фундаменты составляет 0.22м^3

Согласовано:

Взам.инв.N

Подп.и дата

Инв.N подл.

Изм.	Кол.уч	Лист	N Док	Подп.	Дата
ГИП		Чекалин			
Инженер		Ботова			
Н. контр.		Шерстянкина			

3262-ГСН.Н1

Опора под запорную арматуру Dy50

Стадия	Лист	Листов
РП	1	

ТОО "Гипрогаз" г.Уральск

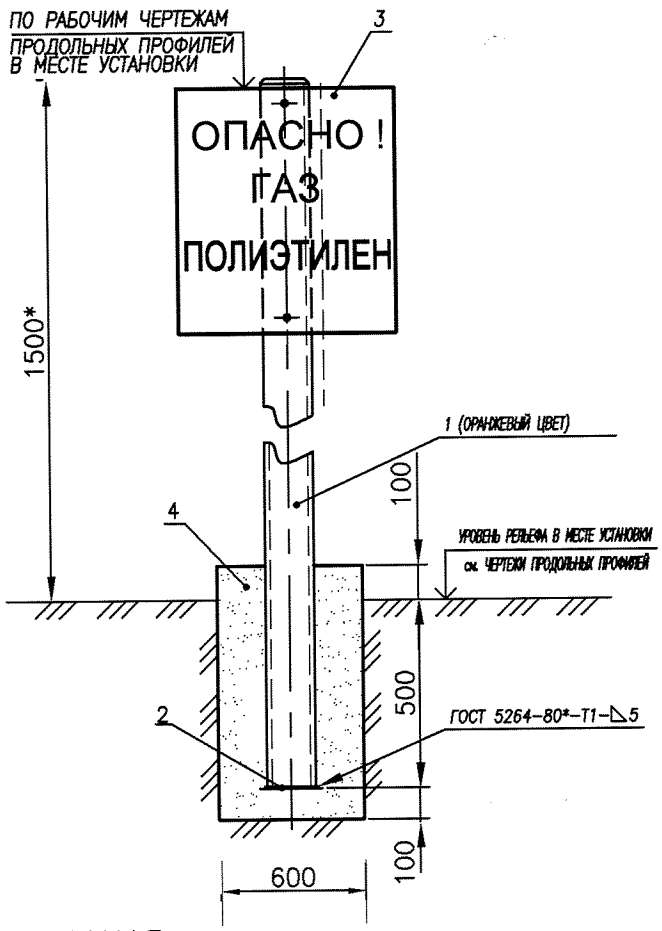

ПРИМЕЧАНИЯ.

1. 1500*– РАЗМЕР МИНИМАЛЬНОЙ ВЫСОТЫ ОПОЗНАВАТЕЛЬНОГО СТОЛБА (ДЛЯ СПРАВОК).
2. ИЗГОТОВЛЕНИЕ ОПОЗНАВАТЕЛЬНЫХ ЗНАКОВ, ИХ ОКРАСКУ, НАНЕСЕНИЕ ОБОЗНАЧЕНИЙ И НАДПИСЕЙ ВЫПОЛНЯТЬ В СООТВЕТСТВИИ С ТРЕБОВАНИЯМИ СТ РК 1125-2002 И ГОСТ 14202-69.
3. НАДПИСИ И ОБОЗНАЧЕНИЯ НАНОСЯТСЯ ЧЕРНЫМ ЦВЕТОМ
4. ПОСЛЕ ИЗГОТОВЛЕНИЯ СТОЙКУ ОПОЗНАВАТЕЛЬНОГО СТОЛБА ПОКРЫТЬ ДВУМЯ СЛОЯМИ ЭМАЛИ ПФ-115 (ЦВЕТ ОРАНЖЕВЫЙ), ПО ДВУМ СЛОЯМ ГРУНТОВКИ ГФ-021.
5. ПОДЗЕМНУЮ ЧАСТЬ СТОЙКИ СТОЛБА И ВЫШЕ УРОВНЯ ЗЕМЛИ НА 300мм. ЗАЩИТИТЬ ОТ КОРРОЗИИ ПОКРЫТИЕМ "УСИЛЕННОГО ТИПА" ПО ГОСТ 9.602-2016.

ОБЪЕМ РАЗРАБОТКИ ЗЕМЛЯНЫХ МАСС ПОД ФУНДАМЕТЫ СОСТАВЛЯЕТ 0.22М^3

ПОЗ. ОБОЗН	ОБОЗНАЧЕНИЕ	НАИМЕНОВАНИЕ	КОЛ. ШТ	МАССА ЕД.КГ	ПРИМЕЧ.
1	ГОСТ 10704-91	⌀ 57*3,5 L=2000	1	9.24	
2	ГОСТ 19904-90	лист б=3мм S=0,01	1	0,23	
3	ГОСТ 19904-90	Сталь листовая холоднокатаная б=0,6мм S=0.38	1	1.79	
4		Бетон В12,5	0,063		

Согласовано:

Взам. инв. No

Подпись и дата

Инв. No подл.

Изм.	Кол.уч	Лист	N°Док	Подп.	Дата
ГИП		Чекалин			
Инженер		Ботова Г.Н			
Н. контр.		Шерстянкина			

3262-ГСН.Н2

Опознавательный столбик

Стадия	Лист	Листов
РП	1	1

ТОО "Гипрогаз" г.Уральск

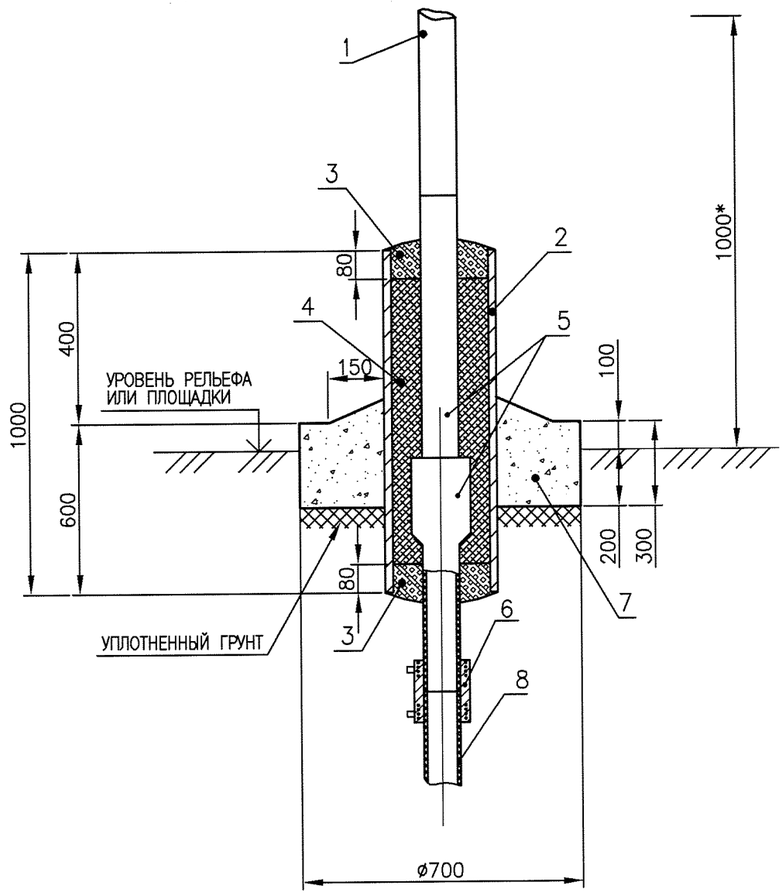

СПЕЦИФИКАЦИЯ НА ОДИН ВЫХОД ГАЗОПРОВОДА ИЗ ЗЕМЛИ

ПОЗ.	ОБОЗНАЧЕНИЯ	НАИМЕНОВАНИЕ	КОЛ.	МАССА ЕД.КГ.	ПРИМЕЧ.
		Д-1			
1**	ТРУБА 57х3,5 ГОСТ 10704-91 / В-ст.2 сп.2 ГОСТ 10705-80*	ГАЗОПРОВОД			
2	ТРУБА 159х6,0 ГОСТ 10704-91 / В-ст.2 сп.2 ГОСТ 10705-80*	ФУТЛЯР ГАЗОПРОВОДА L=1000	1	22.64	
3	БНИ-IV ГОСТ 9812-74	БИТУМ НЕФТЯНОЙ ИЗОЛЯЦИОННЫЙ дм3	4.4		
4	ТУ РСФСР 10-269-88	ПАКЛЯ СМОЛЯНАЯ, ЛЕНТОЧНАЯ дм3	22.7		
5	ТУ 2248-002-73011750 2006	СН ПЭ100 ГАЗ SDR11 63/ст57	1		
6	ТУ 2291-032-00203536-96	МУФТА ПОЛИЭТИЛЕНОВАЯ С			
		ЗАКЛАДНЫМИ ЭЛ.НАГРЕВАТЕЛЯМИ			
		ПЭ-100 ГАЗ SDR11 63			
7	БЕТОН кл.В15; W8; F50.	ПОДУШКА ø700мм.	0.276	661.7	
	НА СУЛЬФАТОСТОЙКОМ ПОРТЛАНД-ЦЕМЕНТЕ, Y=2400кг/м3.				
8**	СТ РК ГОСТ Р50838-2011	ТРУБА ПОЛИЭТИЛЕНОВАЯ ПЭ-100 ГАЗ SDR11			

ПРИМЕЧАНИЯ.

1. ИЗОЛЯЦИЯ ФУТЛЯРА УСИЛЕННАЯ ПО ГОСТ 9.602-2016; СЛЕДУЮЩЕЙ КОНСТРУКЦИИ:
   - ГРУНТОВКА БИТУМНО-ПОЛИМЕРНАЯ ГТ 760 ИН ПО ТУ 102-340-83;
   - ЛЕНТА ПОЛИВИНИЛХЛОРИДНАЯ ЛИПКАЯ ПВХ-БК ПО ТУ 102-166-82-3 СЛОЯ;
   - ОБЕРТКА ЗАЩИТНАЯ ИЗ РУЛОННЫХ МАТЕРИАЛОВ ПЭКОМ-2 СЛОЯ;
2. В ПРЕДЕЛАХ ФУТЛЯРА, НА ТРУБОПРОВОДЕ НЕ ДОЛЖНО БЫТЬ МОНТАЖНЫХ СВАРНЫХ ШВОВ.
3. **-ПОЗИЦИИ И НАИМЕНОВАНИЯ КОНСТРУКТИВНЫХ ЭЛЕМЕНТОВ ПРИВЕДЕНЫ ДЛЯ СВЕДЕНИЯ И УЧТЕНЫ В ОБЪЕМАХ РАБОТ НА СООТВЕТСТВУЮЩИХ ЧЕРТЕЖАХ ЛИНЕЙНОЙ ЧАСТИ ГАЗОПРОВОДА ИЛИ КОНСТРУКТИВНЫХ ЭЛЕМЕНТАХ СООРУЖЕНИЙ.
4. ПОДУШКУ, поз.8, ВЫПОЛНИТЬ ИЗ МОНОЛИТНОГО БЕТОНА ПО ГОСТ25192-2012 НА СУЛЬФАТОСТОЙКОМ ПОРТЛАНДЦЕМЕНТЕ.
5. ПРИ УСТРОЙСТВЕ ПОДУШКИ, ПОЧВЕННО-РАСТИТЕЛЬНЫЙ СЛОЙ УБРАТЬ.
6. ВСЕ НЕЗАЩИЩЕННЫЕ В БАЗОВЫХ УСЛОВИЯХ НАДЗЕМНЫЕ МЕТАЛЛИЧЕСКИЕ КОНСТРУКЦИИ ПОКРЫТЬ ДВУМЯ СЛОЯМИ ЭМАЛИ ПФ-115, ПО ДВУМ СЛОЯМ ГРУНТОВКИ ГФ-021.
7. ВСЕ РАЗМЕРЫ ВЫРАЖЕНЫ В МИЛЛИМЕТРАХ, ЕСЛИ НЕ УКАЗАНО ДРУГОЕ.

Взам. инв. N | Подпись и дата | Инв. N подл.

Изм.	Кол.уч	Лист	N Док.	Подп.	Дата
ГИП		Чекалин			
Инженер		Ботова			
Н. контр.		Шерстянкина			

3262-ГСН.НЗ

Выход газопровода из земли

Стадия	Лист	Листов
РП	1	1

ТОО "Гипрогаз" г.Уральск

Формат А3 (420х297)

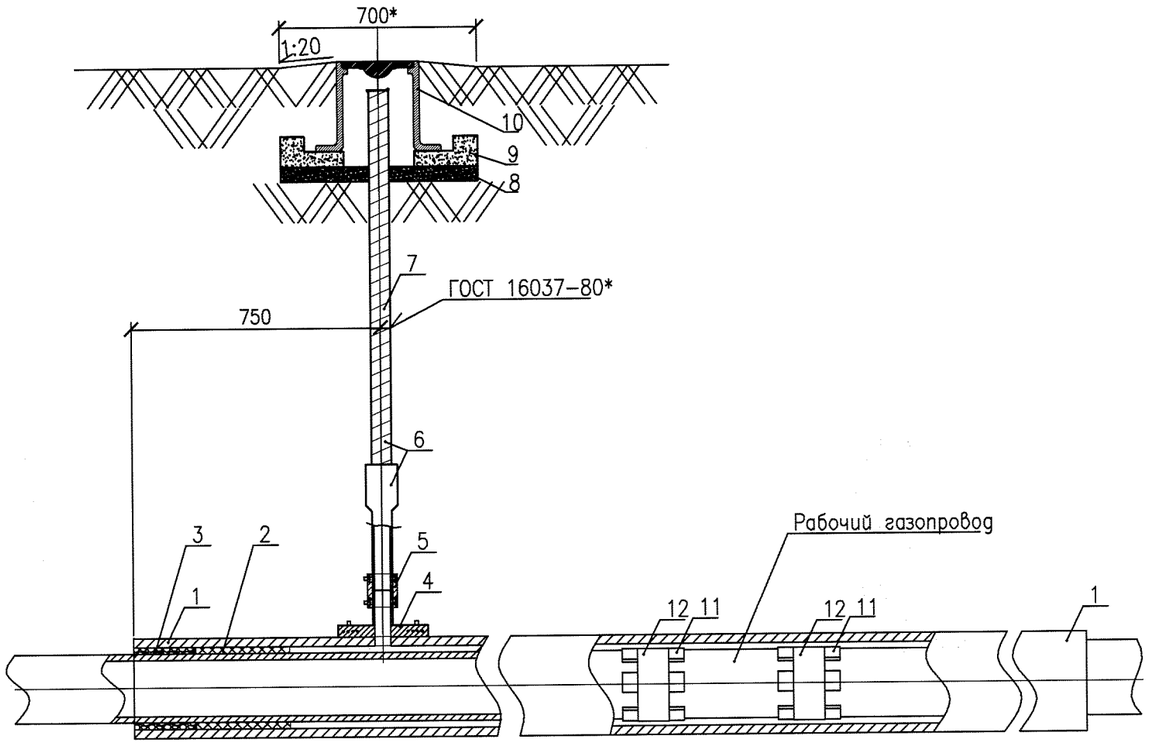

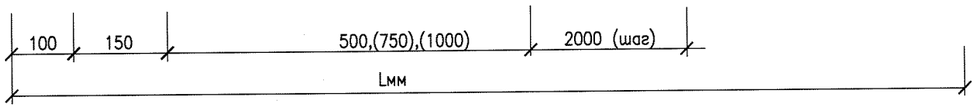

Табл.1

Ф футляра	поз11,12.			
	длина футляра,м			
	7.50	13.00	18.00	20.50
110х10мм	3	7	8	10

СПЕЦИФИКАЦИЯ НА ОДИН ФУТЛЯР

ПОЗ.	ОБОЗНАЧЕНИЯ	НАИМЕНОВАНИЕ	КОЛ.	МАССА ЕД.КГ.	ПРИМЕЧ.
1**	ГОСТ 18599-2001	Труба ПЭ100 SDR11 Ф110х10	1		ФУТЛЯР
2	ТУ РСФСР 10-269-88	ПАКЛЯ СМОЛЯНАЯ, ЛЕНТОЧНАЯ дм3	0.17		
3	БНИ-IV ГОСТ 9812-74	БИТУМ НЕФТЯНОЙ ИЗОЛЯЦИОННЫЙ дм3	0.11		
4	ТУ 2248-031-00203536-96	СЕДЛОВОЙ ОТВОД ЭЛ.СВАРНОЙ ПЭ-100 ГАЗ SDR11 110-32	1		шт.
5	ТУ 2291-032-00203536-96	МУФТА ПОЛИЭТИЛЕНОВАЯ С			
		ЗАКЛАДНЫМИ ЭЛ.НАГРЕВАТЕЛЯМИ			
		ПЭ-100 ГАЗ SDR11 32	1		шт.
6	ТУ 2248-002-73011750 2006	СН ПЭ100 ГАЗ SDR11 32/ст32	1		шт.
7	ГОСТ 10704-91	КОНТРОЛЬНАЯ ТРУБКА Ф32Х3.0L=0.80М	1		шт.
8	ГОСТ 8736-2014	ПЕСОК ПРИРОДНЫЙ КРУПНОЗЕРНИСТЫЙ,М3	0.02		
9	БЕТОН кл.В15; W8; F50.	ПОДУШКА ø700мм.	0.011	26.4	
10	ТУ 4859-001-09965304-2011	КОВЕР ГАЗОВЫЙ СТАЛЬНОЙ МАЛЫЙ Ф159	1		
11	ГОСТ Р 50838-2011	Сегмент трубы ПЭ80 ГАЗ SDR11 63х5.8 32х100	см. табл.1		6шт.сегментов на 1 опору
12	"Полилен"; ТУ 2245-003-1297859-99	Лента полимерная липкая, шириной 30мм, L=1500 мм	см. табл.1		шт. фиксация опор
	ГОСТ 9.602-2016	АНТИКОРРОЗИЙНОЕ ПОКРЫТИЕ ТРУБКИ КОНТРОЛЬНОЙ; $М^2$	0.11		

1. Глубина заложения футляра определяется по рабочим чертежам (профилям газопровода).
2. В случае вывода контрольной трубки в месте прохода людей (пешеходные дорожки, проезды), лючок ковера должен располагаться на уровне дорожного покрытия)
3. **-позиции и наименования конструктивных элементов приведены для сведения и учтены в объемах работ на линейной части газопровода.

Согласовано:

Взам. инв. No

Подпись и дата

Инв. No подл.

Изм.	Кол.уч	Лист	N*Док	Подп.	Дата
ГИП		Чекалин			
Инженер		Ботова			
Н. контр.		Шерстянкина			

3262-ГСН.Н4

Футляр на газопроводе

Стадия	Лист	Листов
РП	1	1

ТОО "Гипрогаз" г.Уральск

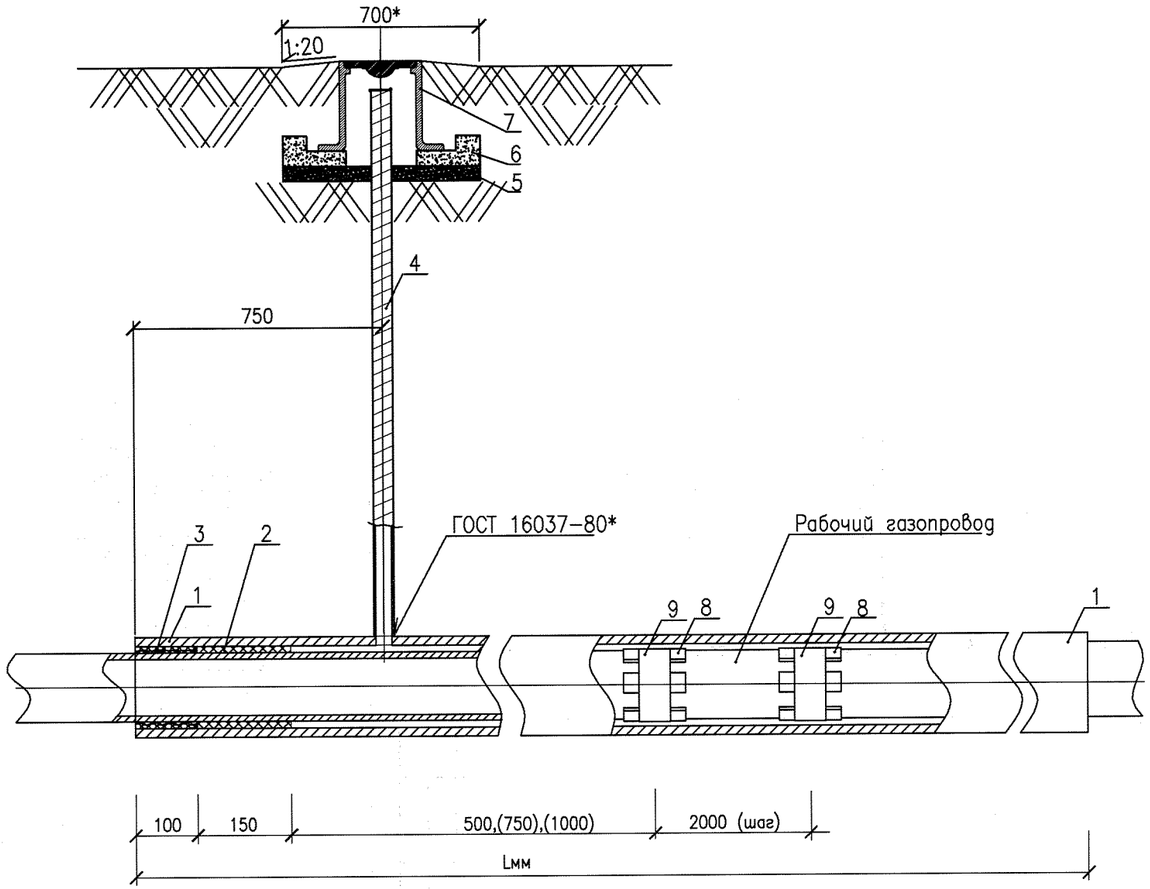

СПЕЦИФИКАЦИЯ НА ОДИН ФУТЛЯР

ПОЗ.	ОБОЗНАЧЕНИЯ	НАИМЕНОВАНИЕ	КОЛ.	МАССА ЕД.КГ.	ПРИМЕЧ.
1	ГОСТ 10704-91 / В-ст.2 сп.2 ГОСТ 10705-80*	ФУТЛЯР	1		
2	ТУ РСФСР 10-269-88	ПАКЛЯ СМОЛЯНАЯ, ЛЕНТОЧНАЯ дм3	0.17		
3	БНИ-IV ГОСТ 9812-74	БИТУМ НЕФТЯНОЙ ИЗОЛЯЦИОННЫЙ дм3	0.11		
4	ГОСТ 10704-91	КОНТРОЛЬНАЯ ТРУБКА Ф32Х3.0L=1.10М	1		шт.
5	ГОСТ 8736-2014	ПЕСОК ПРИРОДНЫЙ КРУПНОЗЕРНИСТЫЙ,М3	0.02		
6	БЕТОН кл.В15; W8; F50.	ПОДУШКА ø700мм.	0.011	26.4	
7	ТУ 4859-001-09965304-2011	КОВЕР ГАЗОВЫЙ СТАЛЬНОЙ МАЛЫЙ Ф159	1		шт.
8	ГОСТ Р 50838-2011	Сегмент трубы ПЭ80 ГАЗ SDR11 63х5.8 32х100	8		6шт.сегментов на 1 опору
9	"Полилен"; ТУ 2245-003-1297859-99	Лента полимерная липкая, шириной 30мм, L=1500 мм	8		фиксация опор
	ГОСТ 9.602-2016	АНТИКОРРОЗИЙНОЕ ПОКРЫТИЕ ТРУБКИ КОНТРОЛЬНОЙ; М²	0.13		

1. Глубина заложения футляра определяется по рабочим чертежам (профилям газопровода).
2. В случае вывода контрольной трубки в месте прохода людей (пешеходные дорожки, проезды), лючок ковера должен располагаться на уровне дорожного покрытия)
3. **-позиции и наименования конструктивных элементов приведены для сведения и учтены в объемах работ на линейной части газопровода.

Согласовано:

Взам. инв. No

Подпись и дата

Инв. No подл.

Изм.	Кол.уч	Лист	N°Док	Подп.	Дата
ГИП		Чекалин			
Инженер		Ботова			
Н. контр.		Шерстянкина			

3262-ГСН.Н5

Футляр на газопроводе

Стадия	Лист	Листов
РП	1	1

ТОО "Гипрогаз" г.Уральск