ПОКАЗАТЕЛИ ПО ГЕНПЛАНУ

Элементы территории	Площадь	
	га	%
Площадь территории согласно акта на землю	0,6200	100
Площадь застройки	0,0994	16
Площадь проездов	0,2658	43
Площадь озеленения	0,0555	9
Свободная территория в том числе отмоски	0,1993	32

ВЕДОМОСТЬ ОСНОВНЫХ КОМПЛЕКТОВ РАБОЧИХ ЧЕРТЕЖЕЙ

Обозначение	Наименование	Примечание
1140-41-0-ГП	Генеральный план	
1140-41-0-ТС	Наружные сети теплоснабжения	
1140-41-0-НВК	Наружные сети водоснабжения и канализации	
1140-41-0-НСС	Наружные слаботочные сети	
1140-41-0-КЖ	Конструкции железобетонные	

ВЕДОМОСТЬ ЧЕРТЕЖЕЙ ОСНОВНОГО КОМПЛЕКТА

Лист	Наименование	Примечание
1	Ситуационная схема. Общие данные.	
2	Ведомость объемов работ	
3	Разбивочный план	
4	План организации рельефа	
5	План снятия плодородного слоя	
6	План земляных масс	
7	План благоустройства М 1:500 .План расположения элементов игровой	
	площадки и площадки отдыха взрослых М 1:250	
8	Сводный план инженерных сетей	

1. Генеральный план разработан на основании АПЗ.
2. Исходным материалом при проектировании послужила топографическая съемка М 1 : 500, ТОО "Ульба Геология", в 2018 г.
3. Система высот- Балтийская. Система координат- Условная
4. Размеры и отметки на чертежах даны в метрах.
5. При планировочных работах в местах устройства покрытия проектные отметки уменьшать на толщину покрытия, в местах устройства газонов, цветников уменьшать на толщину вносимого растительного слоя.
6. Разбивка производится от границ земельного участка

Рабочий проект разработан в соответствии с государственными нормитивными требованиями действующими в Республике Казахстан.

ГИП Гайсина Е.В.

Согласовано:

Нач. отд.	АСтрогасова	12.2018
Нач. отд.	ВКсембаева	12.2018
Нач. отд.	ЭАнисимова	12.2018
Нач. отд.	Ю.Бекенова	12.2018

Взам.инв.N | Подп. и дата | Инв.N подл.

Изм.	Кол.уч.	Лист	№док.	Подпись	Дата
ГИП		Гайсина			
Разраб.		Барышев			
Проверил		Евдокимова			
Н.контр.		Евдокимова			

1140-41-0-ГП

Строительство наружных инженерных сетей и благоустройство к 60-квартирному жилому дому в п.Глубокое,Глубоковского района,ВКО

ГЕНЕРАЛЬНЫЙ ПЛАН	Стадия	Лист	Листов
	РП	1	8
Общие данные. Ситуационный план М 1:5000	ТОО "Востокагропромпроект" г.Усть-Каменогорск		

Ведомость объемов работ

№	Наименование работ	Ед. изм.	Количсество
	Земляные работы		
1	Срезка плодородного грунта с перемещением:	м³	3184
	- в отвал		3107
	- на озеленение		77
2	Выемка грунта с перемещением в насыпь до 100 м	м³	1162
3	Устройство корыта под покрытие проездов и площадок с перемещением в насыпь	м³	768
4	Выемка грунта под подземные части зданий (сооружений)	м³	63
5	Выемка грунта для устройства подземных сетей	м³	148
6	Выемка грунта под водоотводные сооружения и площадок с перемещением в насыпь	м³	20
7	Выемка грунта под озеленение с перемещением в насыпь	м³	77
8	Устройство насыпи из привозного грунта	м³	1336
9	Планировка насыпи	м²	2775
10	Планировка выемки	м²	1298
	Благоустройство		
11	Устройство дорожного покрытия тип 1 :	м²	2580
	-мелкозернистый асфальтобетон СТ РК 1225-2003 (тип Б, М1) h = 0,05 м		
	-щебень, обработанный битумом БНД 90/130 в установке h=0.10 м		
	-природная гравийно-песчаная смесь /СТ РК1549-2006/ h=0.15 м		
	Устройство обочины	м²	67
	-щебень h=0.20	м²	
12	Устройство тротуарного покрытия тип 2	м²	11
	-горячий щебеночный плотный мелкозернистый асфальтобетон (тип Б, М3) h = 0,04 м		
	-природная гравийно-песчаная смесь /СТ РК1549-2006/ h=0.15 м		
13	Устройство покрытия площадок тип 3 :	м²	167
	-песок h=0,05 м		
	-природная гравийно-песчанная смесь h = 0,15 м		
14	Установка бортового камня :		
	- БР 100.30.15	м.п.	424
	- БР 100.20.8	м.п.	154
	Благоустройство		
15	Установка малых архитектурных форм:		
	-качели УСН 8601-0104-0203	шт	1
	-дворик песочный тип II УСН 8601-0109-0302	шт	1
	-качалка балансир тип I УСН 8601-0104-0102	шт	1
	-скамья тип I.С-1, А УСН 8601-0302-0101	шт	5
	-стойка для сушки белья ТП 310-5-4	шт	2
	-стол со скамьей УСН 8601-0301-0101	шт	2
	-столдля настольного тенниса УСН 8601-0208-0101	шт	2
	-урна тип II УСН 8601-0303-0102	шт	5
	-навес для мусорных контейнеров УСН 8601-0307-0107	шт	1
16	Устройство водоотводного лотка	м.п.	74
	-бетон	м³	17.02
	-бетонная стяжка	м³	0.96
	-песок	м³	2.30
	-стенка из арматуры d=10, А1	кг	45
	-уголок 50х50х50	м.п.	148
	Озеленение		
17	Посадка деревьев (береза) в местах утвержденные заказчиком	шт	260
18	Посадка вяза мелколистного	шт / м.п.	204/ 102,15
19	Устройство цветника с внесением растительного слоя h=0,15	м²	205
20	Укрепление откосов посевом трав с внесением растительного слоя h=0,15	м²	350

УСЛОВНЫЕ ОБОЗНАЧЕНИЯ

- граница участка по земельно-кадастровому плану
- проектируемое асфальтобетонное покрытие проездов тип1
- проектируемое асфальтобетонное покрытие площадок, тротуаров тип2
- проектируемое гравийно-песчаное покрытие площадок, дорожек тип3
- К1 – проектируемая хозяйственно-бытовая канализация
- В1 – проектируемый хозяйственно-питьевой водопровод
- Т – проектируемая теплотрасса
- ТУ – проектируемые сети телефонизации

ЛОТОК

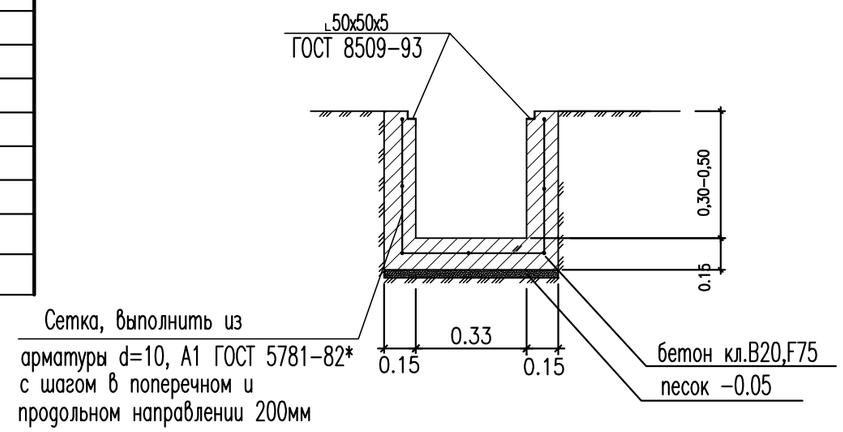

КОНСТРУКЦИИ ПОКРЫТИЙ

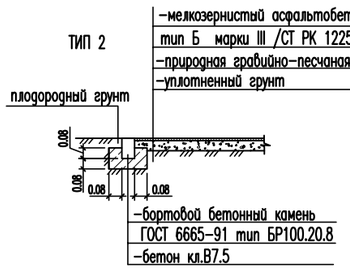

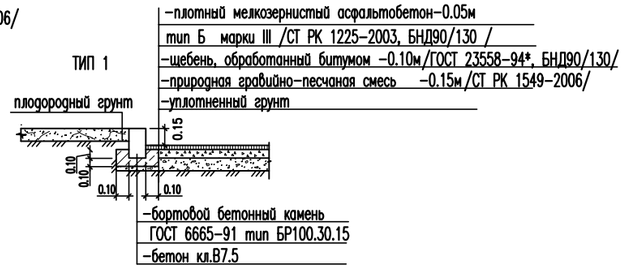

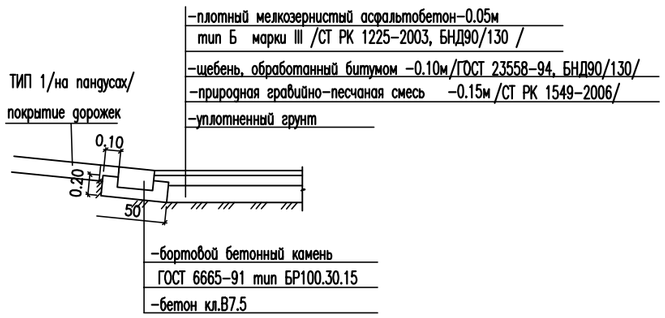

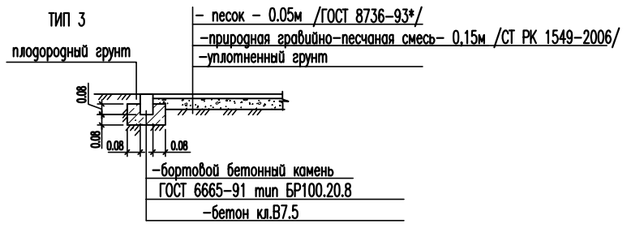

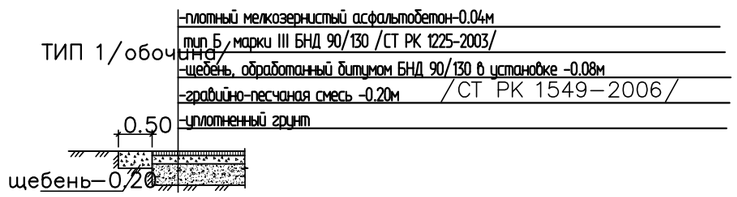

Изм.	Кол.уч.	Лист	№док.	Подпись	Дата	1140-41-0-ГП		
						Строительство наружных инженерных сетей и благоустройство к 60-квартирному жилому дому в п.Глубокое,Глубоковского района,ВКО		
						ГЕНЕРАЛЬНЫЙ ПЛАН	Стадия: РП	Лист: 2 / Листов:
Разраб.		Барышев				Ведомость обьемов работ	ТОО "Востокагропромпроект" г.Усть-Каменогорск	
Проверил		Евдокимова						
Н.контр.		Евдокимова						

Взам.инв.N | Подп. и дата | Инв.N подл.

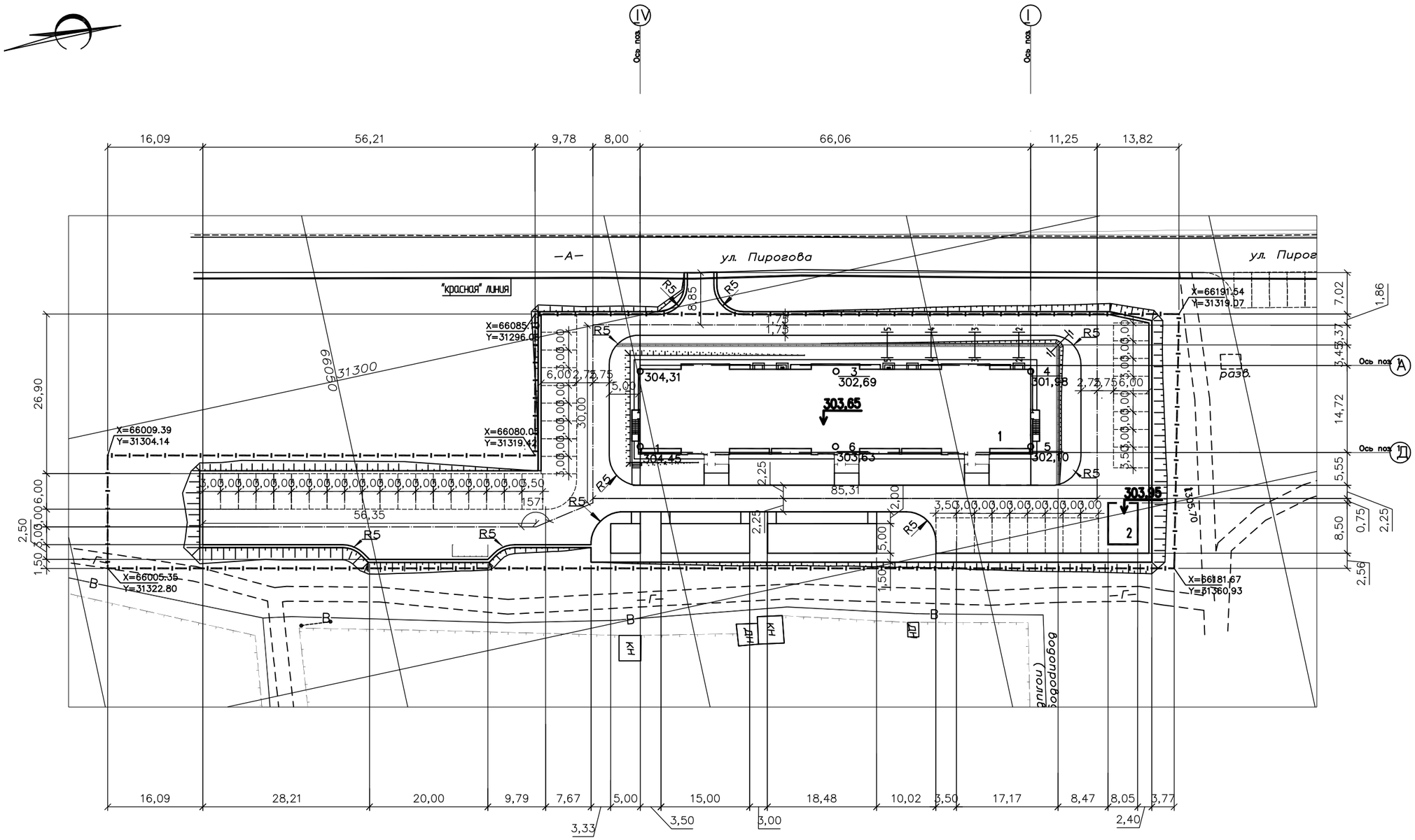

Ведомость жилых и общественных зданий и сооружений

Номер на плане	Наименование и обозначение	Этажность	Количество			Площадь, м²				Строительный объем, м³	
			зданий	квартир		застройки		общая нормируемая		здания	всего
				здания	всего	здания	всего	здания	всего		
1	5 - ти этажный жилой дом	5	1	60	60	994,25	994,25	-	-	18068,6	18068,6
2	Повысительная насосная станция комплектной поставки	1	1	-	-	35,00	35,00	-	-	-	-

СОГЛАСОВАНО:
Руководитель ГУ «Отдел строительства, архитектуры и градостроительства Глубоковского района ВКО» Д. А. Алдажаров
18.01.2019г.

Изм.	Кол.уч.	Лист	№док.	Подпись	Дата

1140-41-0-ГП

Строительство наружных инженерных сетей и благоустройство к 60-квартирному жилому дому в п.Глубокое,Глубоковского района,ВКО

ГЕНЕРАЛЬНЫЙ ПЛАН

Стадия	Лист	Листов
РП	3	

Разраб. Барышев
Проверил Евдокимова
Н.контр. Евдокимова

Разбивочный план
М 1:500

ТОО "Востокагропромпроект" г.Усть-Каменогорск

Взам.инв.N | Подп. и дата | Инв.N подл.

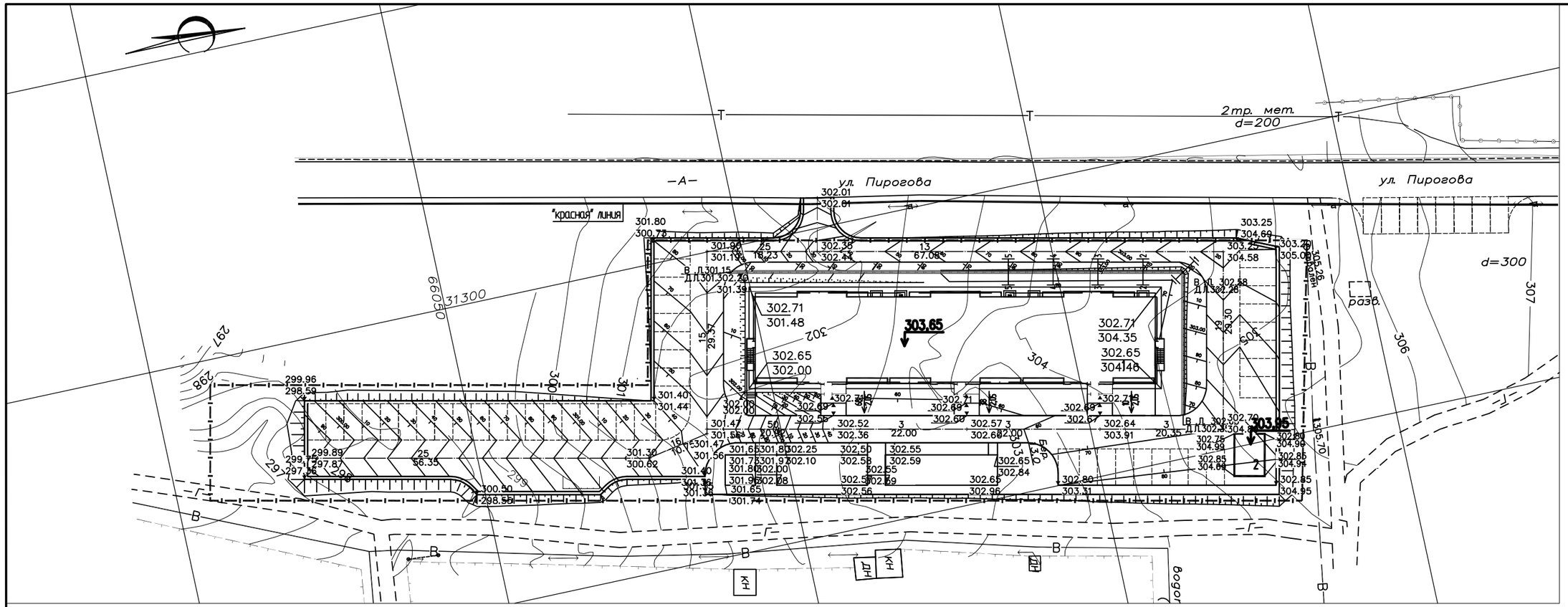

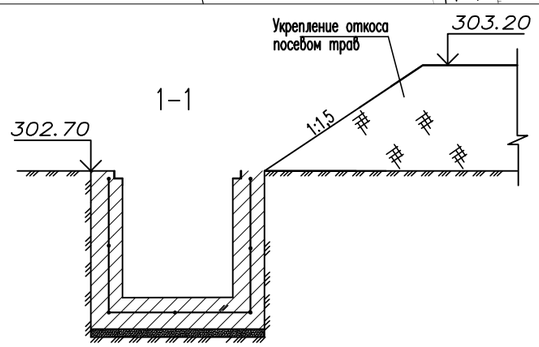

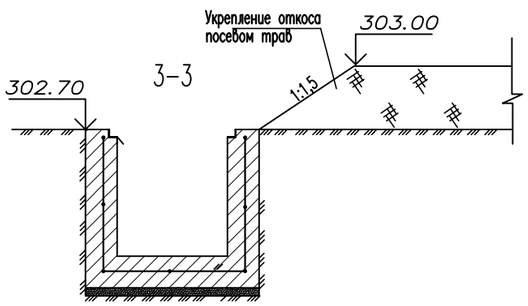

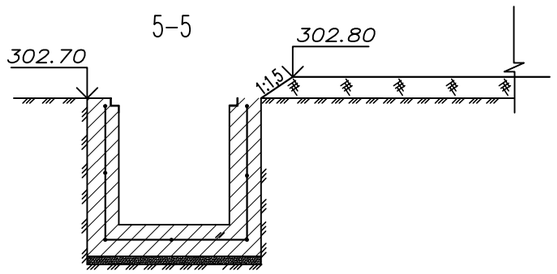

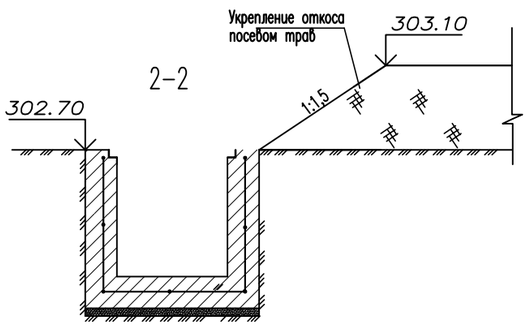

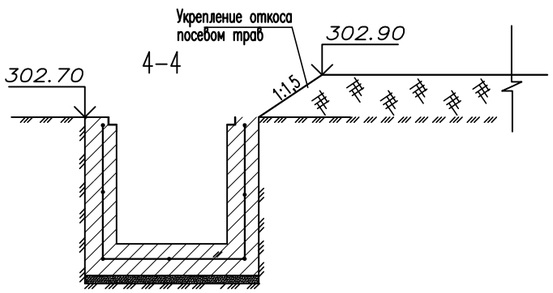

СОГЛАСОВАНО:
Руководитель ГУ «Отдел строительства, архитектуры и градостроительства Глубоковского района ВКО» Д. А. Алдажаров
18.01.2019г.

Изм.	Кол.уч	Лист	№док.	Подпись	Дата	1140-41-0-ГП		
						Строительство наружных инженерных сетей и благоустройство к 60-квартирному жилому дому в п.Глубокое,Глубоковского района,ВКО		
						ГЕНЕРАЛЬНЫЙ ПЛАН	Стадия: РП	Лист: 4 / Листов:
Разраб.		Барышев				План организации рельефа М 1:500	ТОО "Востокагропромпроект" г.Усть-Каменогорск	
Проверил		Евдокимова						
Н.контр.		Евдокимова						

Взам.инв.N | Подп. и дата | Инв.N подл.

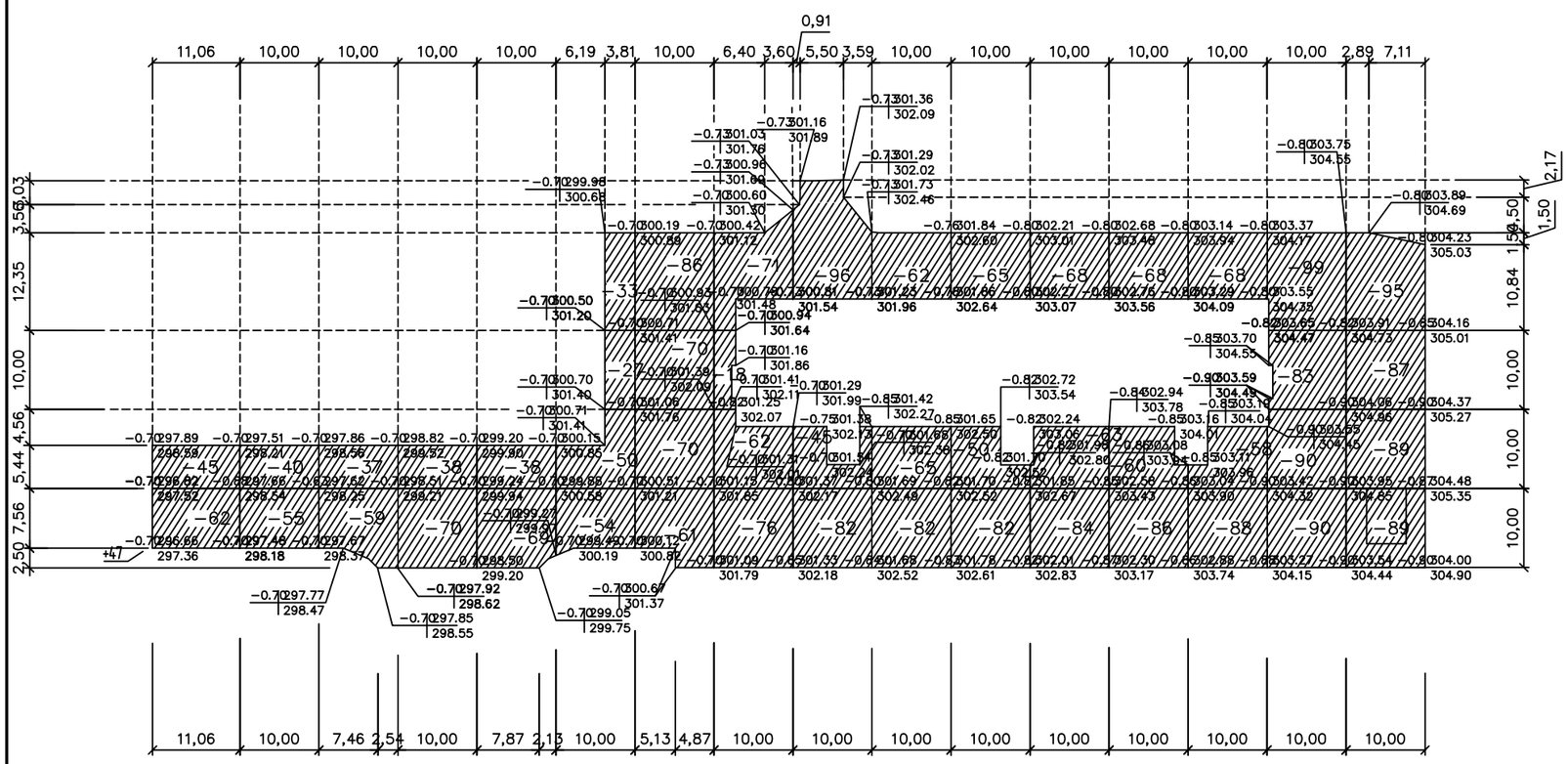

Итого, м³	Насыпь (+)	--	--	--	--	--	--	--	--	--	--	--	--	--	--	--	--	Всего, м³	--
	Выемка (+)	-107	-95	-96	-108	-107	-164	-287	-227	-223	-209	-197	-214	-214	-214	-362	-360		-3184

1. Объем плодородного грунта учтен в ведомости на листе 8

Изм.	Кол.уч.	Лист	№док.	Подпись	Дата	1140-41-0-ГП		
						Строительство наружных инженерных сетей и благоустройство к 60-квартирному жилому дому в п.Глубокое,Глубоковского района,ВКО		
						ГЕНЕРАЛЬНЫЙ ПЛАН	Стадия: РП	Лист: 5	Листов:
Разраб.		Барышев				План снятия ПСП М 1:500	ТОО "Востокагропромпроект" г.Усть-Каменогорск	
Проверил		Евдокимова						
Н.контр.		Евдокимова						

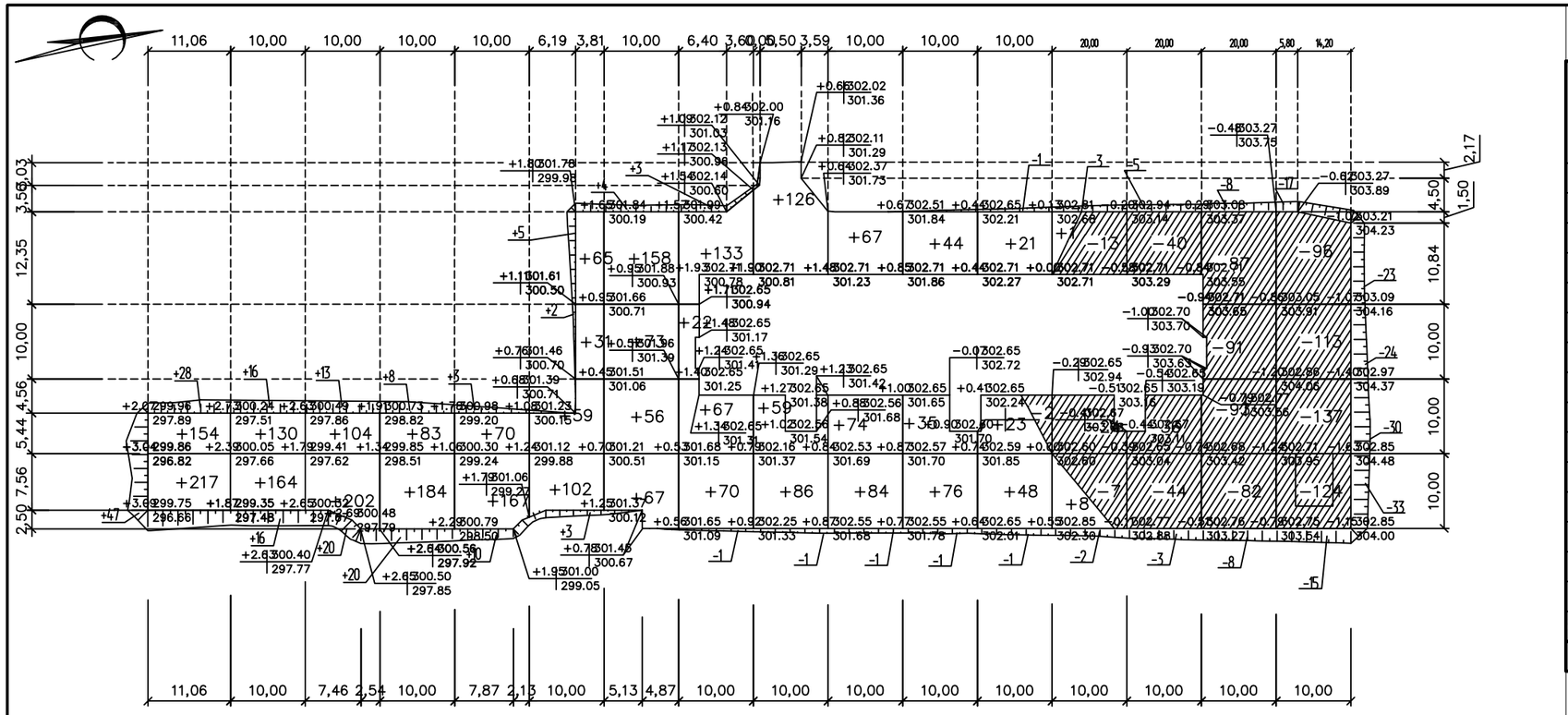

Итого,м³																		Всего, м³	
	Насыпь (+)	446	326	339	295	250	265	359	295	271	225	155	92	9	--	--	--		3327
	Выемка (+)	--	--	--	--	--	--	--	-1	-1	-1	-1	-3	-46	-128	-369	-613		-1163

Ведомость объемов земляных масс

Наименование грунта	Количество, м³V				Примечание
	Насыпь (+)	Выемка (-)	Насыпь (+)	Выемка (-)	
1.Грунт планировки территории	3327	1162			
2. Вытесненный грунт,		1066			
в т.ч. при устройстве:					
а) подземных частей зданий (сооружений)		63			
б) покрытия проездов и площадок		758			
в) подземных сетей		148			
б) под озеленение		77			
в) водоотводных сооружений		20			
3. Поправка на уплотнение	237				
4. Природный грунт всего	3564	2228			
5. Недостаток природного грунта		1336			
6. Плодородный грунт всего		3184			
в т.ч.		0			
а) используемый для озеленения	77	0			
а) избыток плодородного грунта	3107	0			
8. Итого перерабатываемого грунта	6748	6748			

1. При планировочных работах в местах устройства покрытия проектные отметки уменьшать на толщину покрытия, в местах устройства газонов, цветников уменьшать на толщину вносимого растительного слоя.

Изм.	Кол.уч	Лист	№док.	Подпись	Дата

1140-41-0-ГП

Строительство наружных инженерных сетей и благоустройство к 60-квартирному жилому дому в п.Глубокое,Глубоковского района,ВКО

Разраб.	Барышев	
Проверил	Евдокимова	
Н.контр.	Евдокимова	

ГЕНЕРАЛЬНЫЙ ПЛАН

Стадия	Лист	Листов
РП	6	

План земляных масс

М 1:500

ТОО "Востокагропромпроект" г.Усть-Каменогорск

Взам.инв.N | Подп. и дата | Инв.N подл.

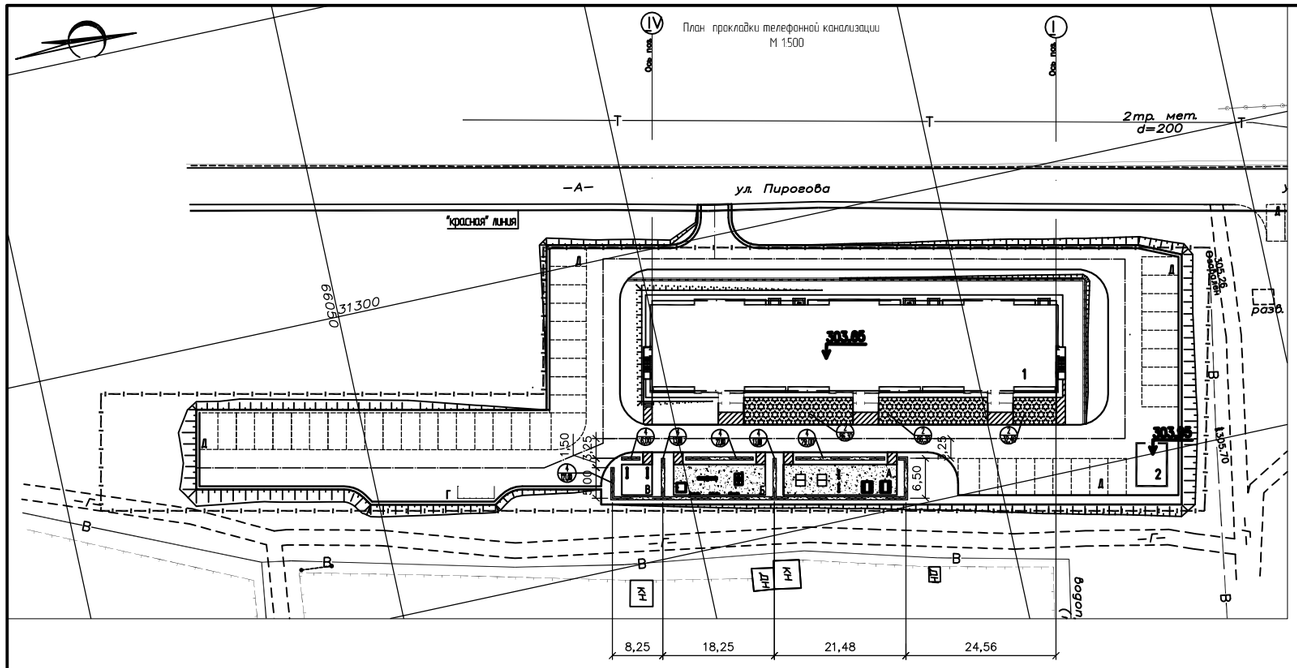

Ведомость тротуаров, дорожек и площадок

Поз.	Наименование	Тип	Площадь покрытия, м²	Примечания
А	Площадка отдыха взрослых	3	92	
	– бортовой камень БР 100.20.8 L –60м			ГОСТ 6665–91
Б	Игровая площадка	3	75	
	– бортовой камень БР 100.20.8 L –36м			ГОСТ 6665–91
В	Хозяйственная площадка	1	25	
	– бортовой камень БР 100.20.8 L –18м			ГОСТ 6665–91
Г	Площадка под контейнер для мусора	1	25	
Д	Площадка для кратковременной парковки автомобилей	1	1015	ГОСТ 6665–91
	– бортовой камень БР 100.30.15 L –165м			ГОСТ 6665–91
	Проезды	1	1490	
	– бортовой камень БР 100.30.15 L –391м			ГОСТ 6665–91
	– обочина 67 м²			
	Проезды за границами участка	1	25	
	- бортовой камень за границами участка БР 100.30.15 L -10м			
	Дорожки	2	11	
	– бортовой камень БР 100.20.8 L –40м			ГОСТ 6665–91

Ведомость жилых и общественных зданий и сооружений

Номер на плане	Наименование и обозначение	Этажность	Количество: зданий	Количество: квартир, здания	Количество: квартир, всего	Площадь, м²: застройки, здания	Площадь, м²: застройки, всего	Площадь, м²: общая нормируемая, здания	Площадь, м²: общая нормируемая, всего	Строительный объем, м³: здания	Строительный объем, м³: всего
1	5 - ти этажный жилой дом	5	1	60	60	994,25	994,25	-	-	18068,6	18068,6
2	Повысительная насосная станция комплектной поставки	1	1	-	-	35,00	35,00	-	-	-	-

ВЕДОМОСТЬ МАЛЫХ АРХИТЕКТУРНЫХ ФОРМ И ПЕРЕНОСНЫХ ИЗДЕЛИЙ

Поз.	Обозначения	Наименование	Кол.	Примечание
1		Качели	1	УСН 8601–0104–0203
2		Дворик песочный тип II	1	УСН 8601–0109–0302
3		Качалка– балансир тип I	1	УСН 8601–0104–0102
4		Скамья тип I.С–1, А	5	УСН 8601–0302–0101
5		Стойка для сушки белья	2	310 – 5 – 4
6		Стол со скамьей	1	УСН 8601–0301–0101
7		Стол для настольного тенниса	2	УСН 8601–0208–0101
8		Урна тип II	5	УСН 8601–0303–0102
9		Навес для мусорных контейнеров	1	УСН 8601–0307–0107

Ведомость элементов озеленения

Поз.	Наименование породы или вида насаждений	Возраст лет	Кол	Примечание
1	Береза	1	31	Посадка деревьев осуществляется в месяц действия снежного ПОО
2	Цветник	—	205	м²
3	Газон мятликовый	—	204/ 102,5	шт/м.п.
4	Укрепление откосов посевом трав с внесением растительного слоя на глубину 0,15 м	—	350	м²

План расположения элементов игровой площадки и площадки отдыха взрослых
М 1:250

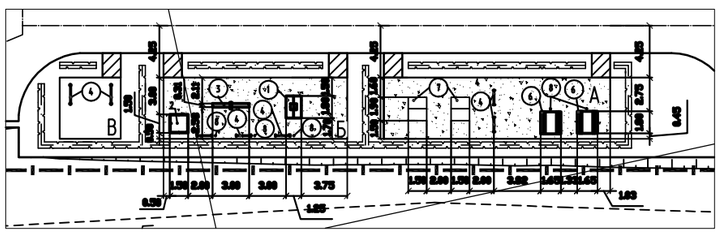

УСЛОВНЫЕ ОБОЗНАЧЕНИЯ

- граница участка по земельно–кадастровому плану
- проектируемое асфальтобетонное покрытие проездов тип1
- проектируемое асфальтобетонное покрытие площадок, тротуаров тип2
- проектируемое гравийно–песчаное покрытие площадок, дорожек тип3

1. Конструкции дорожной одежды смотри лист 1 "Общие данные"

СОГЛАСОВАНО:
Руководитель ГУ «Отдел строительства, архитектуры и градостроительства Глубоковского района ВКО» Д. А. Алдажаров
18.01.2019г.

Изм.	Кол.уч.	Лист	№док.	Подпись	Дата
Разраб.	Барышев				
Проверил	Ебдокимова				
Н.контр.	Ебдокимова				

1140–41–0–ГП

Строительство наружных инженерных сетей и благоустройство к 60-квартирному жилому дому в п.Глубокое,Глубоковского района,ВКО

ГЕНЕРАЛЬНЫЙ ПЛАН

Стадия	Лист	Листов
РП	7	

План благоустройства М 1:500 .
План расположения элементов игровой площадки и площадки отдыха взрослых М 1:250

ТОО "Восток агропромпроект" г.Усть–Каменогорск

Инв.N подл. | Подп. и дата | Взам.инв.N

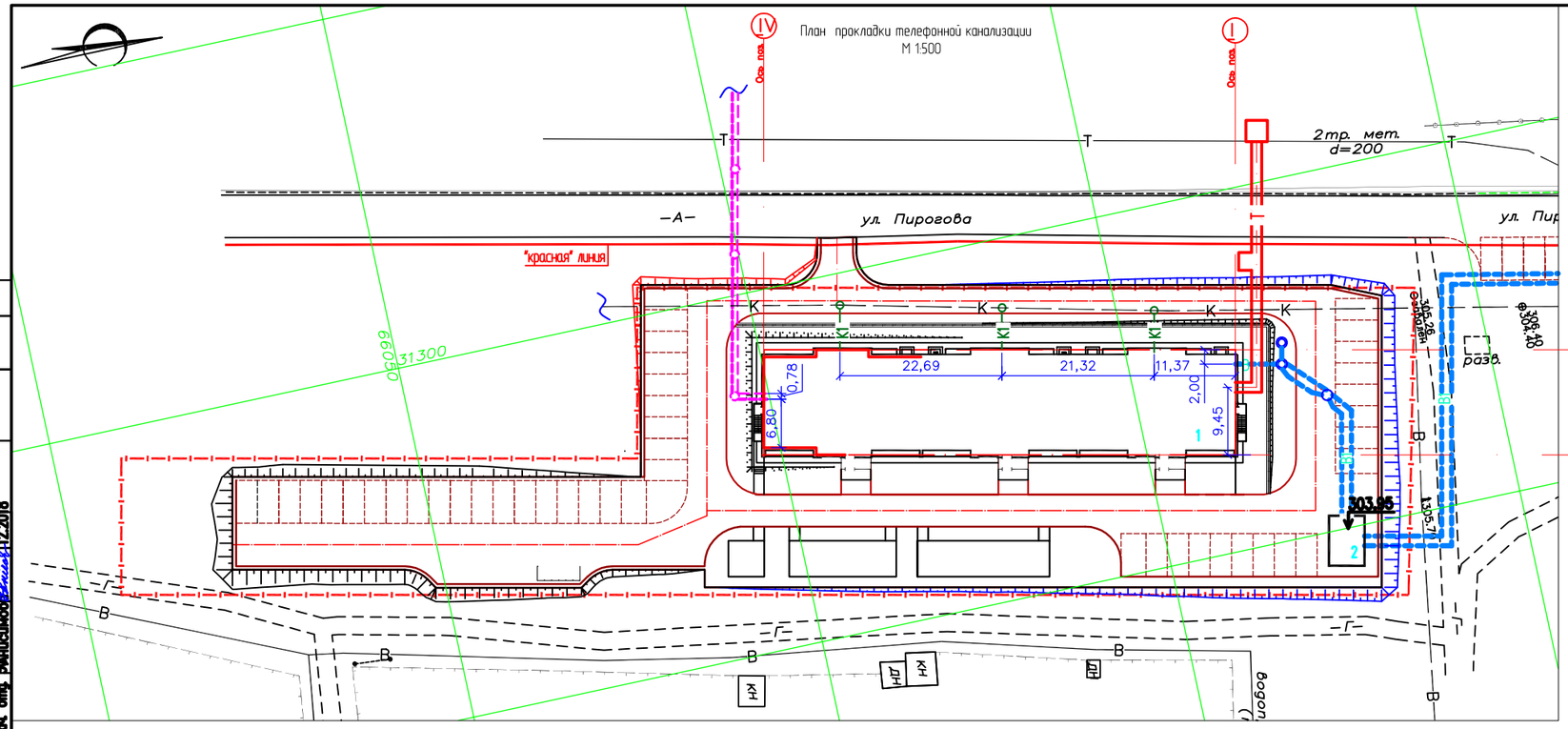

Ведомость жилых и общественных зданий и сооружений

Номер на плане	Наименование и обозначение	Этажность	Количество зданий	Количество квартир: здания	Количество квартир: всего	Площадь, м² застройки: здания	Площадь, м² застройки: всего	Площадь, м² общая нормируемая: здания	Площадь, м² общая нормируемая: всего	Строительный объем, м³: здания	Строительный объем, м³: всего
1	5 - ти этажный жилой дом	5	1	60	60	994,25	994,25	-	-	18068,6	18068,6
2	Повысительная насосная станция комплектной поставки	1	1	-	-	35,00	35,00	-	-	-	-

УСЛОВНЫЕ ОБОЗНАЧЕНИЯ

- граница участка по земельно-кадастровому плану
- проектируемое асфальтобетонное покрытие проездов тип1
- К1 — проектируемая хозяйственно-бытовая канализация
- К1 — существующая хозяйственно-бытовая канализация
- В1 — проектируемый хозяйственно-питьевой водопровод
- Т — проектируемая теплотрасса
- ТС — проектируемые сети телефонизации

СОГЛАСОВАНО:
Руководитель ГУ «Отдел строительства, архитектуры и градостроительства Глубоковского района ВКО» Д. А. Алдажаров
18.01.2019г.

Согласовано:

Нач. отд.	Мироткасова	12.2018
Нач. отд.	Бомбоева	12.2018
Нач. отд.	Ванисимова	12.2018
Нач. отд.	Убиненобр	12.2018

Инв.N подл. | Подп. и дата | Взам.инв.N

Изм.	Кол.уч.	Лист	№док.	Подпись	Дата
Разраб.		Барышев			
Проверил		Евдокимова			
Н.контр.		Евдокимова			

1140-41-0-ГП

Строительство наружных инженерных сетей и благоустройство к 60-квартирному жилому дому в п.Глубокое,Глубоковского района,ВКО

ГЕНЕРАЛЬНЫЙ ПЛАН

Стадия	Лист	Листов
РП	8	

Сводный план инженерных сетей М 1:500

ТОО "Востокагропромпроект" г.Усть-Каменогорск