Спецификация элементов антисейсмического пояса

Поз.	Обозначение	Наименование	Количество на исполнение на отм. -0.300	+2.500	+5.300	+8.100	+10.900	+13.700	Кол. Всего	Масса ед.,кг.	Примеч.
1		10-А-III ГОСТ5781-82*	3251.0	2934.9	2934.9	2934.9	2934.9	3005.2	17995.8	0.62	п.м.
2		6-А-I ГОСТ5781-82* L=1520	32	-	-	-	-	-	32	0.34	см. Ведом. деталей
3		6-А-I ГОСТ5781-82* L=1480	802	833	833	833	833	833	4967	0.33	см. Ведом. деталей
4		6-А-I ГОСТ5781-82* L=1240	446	260	260	260	260	290	1776	0.28	см. Ведом. деталей
5		6-А-I ГОСТ5781-82* L=1200	133	68	68	68	68	96	501	0.27	см. Ведом. деталей
6		6-А-I ГОСТ5781-82* L=1020	282	282	282	282	282	332	1742	0.23	см. Ведом. деталей
7		6-А-I ГОСТ5781-82* L=1180	-	22	22	22	22	-	88	0.26	см. Ведом. деталей
8		6-А-I ГОСТ5781-82* L=1280	133	74	74	74	74	74	503	0.28	см. Ведом. деталей
9		6-А-I ГОСТ5781-82* L=1020	1494	1282	1282	1282	1282	1282	7904	0.23	см. Ведом. деталей
10		6-А-I ГОСТ5781-82* L=940	-	296	296	296	296	296	1480	0.21	см. Ведом. деталей
11		6-А-I ГОСТ5781-82* L=880	-	74	74	74	74	74	370	0.20	см. Ведом. деталей
12		10-А-III ГОСТ5781-82* L=540	375	-	-	-	-	-	375	0.33	см. Ведом. деталей
13		12-А-III ГОСТ5781-82* L=1820	24	24	24	24	24	24	144	1.62	см. Ведом. деталей
14		12-А-III ГОСТ5781-82* L=1950	4	4	4	4	4	4	24	1.74	см. Ведом. деталей
15		12-А-III ГОСТ5781-82* L=1440	28	28	28	28	28	28	168	1.28	см. Ведом. деталей
16		12-А-III ГОСТ5781-82* L=1740	40	40	40	40	40	40	240	1.55	см. Ведом. деталей
17		12-А-III ГОСТ5781-82* L=1620	56	56	56	56	56	56	336	1.44	см. Ведом. деталей
18		12-А-III ГОСТ5781-82* L=1500	8	8	8	8	8	8	48	1.34	см. Ведом. деталей
18а		12-А-III ГОСТ5781-82* L=1450	24	24	24	24	24	24	144	1.29	см. Ведом. деталей
19		12-А-III ГОСТ5781-82* L=1380	44	44	44	44	44	44	264	1.23	
20		6-А-I ГОСТ5781-82*	90.2	-	-	-	-	-	90.2	0.22	п.м.
24		6-А-I ГОСТ5781-82* L=1740	10	10	10	10	10	-	50	0.39	см. ведом. деталей
		Материалы: Бетон кл. В15	47.3	41.5	41.5	41.5	41.5	41.0	254.3		$м^3$

Ведомость расхода стали на элемент, кг

Марка элемента	Изделия арматурные							Всего
	Арматура класса							
	А-III				А-I			
	ГОСТ 5781-82*				ГОСТ 5781-82*			
	⌀10	⌀12	⌀16	Итого	⌀6	⌀12	Итого	
Антисейсмический пояс на отм. -0.300	2015.6	548.0	239.1	2802.7	905.8	-	905.8	3708.5
Антисейсмический пояс на отм. +2.500	1819.6	320.1	-	2139.7	833.1	-	833.1	2972.8
Антисейсмический пояс на отм. +5.300	1819.6	320.1	-	2139.7	833.1	-	833.1	2972.8
Антисейсмический пояс на отм. +8.100	1819.6	320.1	-	2139.7	833.1	-	833.1	2972.8
Антисейсмический пояс на отм. +10.900	1819.6	320.1	-	2139.7	833.1	-	833.1	2972.8
Антисейсмический пояс на отм. +13.700	1863.2	320.1	-	2183.3	969.4	97.7	1067.1	3250.4
Общий расход:	11157.2	2148.5	239.1	13544.8	5207.6	97.7	5305.3	18850.1

1. В ведомости расхода стали на элемент дан расход на выпуски из антисейсмического пояса на отм. -0.300. Спецификацию элементов на выпуски смотри лист АС-63.
2. Ведомость деталей смотри на листе АС-77.

Указания по выполнению антисейсмического пояса:

Антисейсмический пояс выполнять в два этапа:

1 – выполнить опорный участок пояса высотой 150мм, оставив выпуски хомутов. При выполнении опорного участка обратить внимание на устройство монолитных перемычек сопряженных с опорным участком. Раскладку плит и устройство монолитных участков выполнять согласно поэтажных схем расположения плит перекрытия, после достижения прочности бетона не менее 70%.

2 – после раскладки плит перекрытия выполнить антисейсмический пояс в уровне плит перекрытия, согласно узлов и сечений. Ведение кирпичной кладки продолжать после достижения бетона прочности не менее 70%.

Сварку производить по ГОСТ 5264-80* электродами Э-42А по ГОСТ 9467-75* по всей длине соприкасания привариваемых элементов. Сварные швы принять по наименьшей толщине свариваемых элементов, но не менее 6мм.

Спецификация элементов антисейсмического пояса на отм. +13.700

Поз.	Обозначение	Наименование	Кол.	Масса ед.,кг.	Примеч.
	АС-77	Анкер АС-1	206	0.19	прим. 5 АС-75
21	АС-77	Анкер АС-2	610	0.13	
22	АС-77	Анкер АС-3	114	0.93	
23	АС-77	Анкер АС-4	54	0.75	

Согласовано

Взамен инв. N

Подпись и дата

Инв. N подл.

Изм.	Кол.	Лист	Nдок.	Подпись	Дата
Разработал		Дусипова			01.19
Проверил		Протасова			
Н. контроль		Протасова			

1140-40-1-АС

Строительство 60-квартирного жилого дома в поселке Глубокое Глубоковского района ВКО

60-ти квартирный жилой дом.

Стадия	Лист	Листов
РП	76	

Спецификация элементов антисейсмического пояса

ТОО "Востокагропромпроект" г.Усть-Каменогорск

Ведомость деталей

Поз.	Эскиз
2	440; 320; 420; 340
3	420; 320; 420; 320
4	300; 320; 420; 200
5	280; 320; 420; 180
6	190; 320; 420; 90
7	420; 170; 320; 270
8	550; 90; 450; 190
9	420; 90; 320; 190
10	300; 170; 200; 270
11	270; 170; 170; 270
12	460; 40; 40
13	1105; 715
14	975; 975

Ведомость деталей

Поз.	Эскиз
15	795; 645
16	620; 135ш; 500; 135ш; 620
17	620; 135ш; 500; 135ш; 500
18	380; 135ш; 500; 135ш; 620
18а	620; 135ш; 330; 135ш; 500
24	550; 320; 420; 450

Анкер АС-1

Изделие закладное МН1

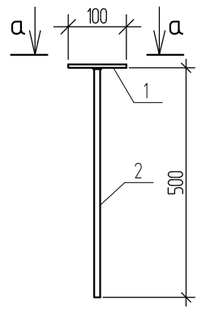

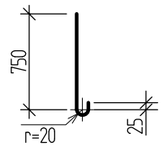

а-а

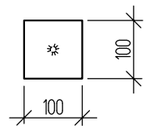

Анкер АС-2

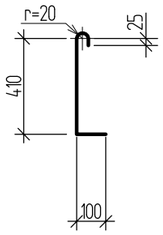

Анкер АС-3, АС-4

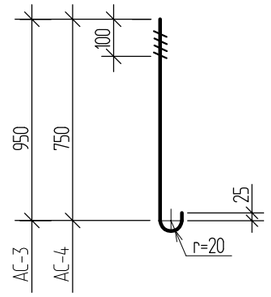

Спецификация анкеров АС-1 ÷ АС-4

Поз.	Обозначение	Наименование	Кол.	Примеч.
		Анкер АС-1		
		Стержень 6-А-I ГОСТ 5781-82*, L=840	1	0.19 кг
		Анкер АС-2		
		Стержень 6-А-I ГОСТ 5781-82*, L=600	1	0.13 кг
		Анкер АС-3		
		Стержень 12-А-I ГОСТ 5781-82*, L=1040	1	0.93 кг
		Анкер АС-4		
		Стержень 12-А-I ГОСТ 5781-82*, L=840	1	0.75 кг
		Изделие закладное МН1		0.78 кг
1		Пластина $\frac{6x100\ ГОСТ\ 103-2006}{С245\ ГОСТ\ 27772-2015}$ L=100	1	0.47 кг
2		Стержень 10-А-I ГОСТ 5781-82*, L=500	1	0.31 кг

1. Концы гнутых хомутов должны быть загнуты вокруг продольной арматуры и заведены вглубь сечения на длину не менее 8 см.
2. Указания по выполнению антисейсмического пояса см. лист АС-76.

Согласовано

Взамен инв. N

Подпись и дата

Инв. N подл.

Изм.	Кол.	Лист	Nдок.	Подпись	Дата
Разработал		Дусипова			01.19
Проверил		Протасова			
Н. контроль		Протасова			

1140-40-1-АС

Строительство 60-квартирного жилого дома в поселке Глубокое Глубоковского района ВКО

60-ти квартирный жилой дом.

Стадия	Лист	Листов
РП	77	

Ведомость деталей. Анкер АС-1 ÷ АС-4. Изделие закладное МН1

ТОО "Востокагропромпроект" г.Усть-Каменогорск

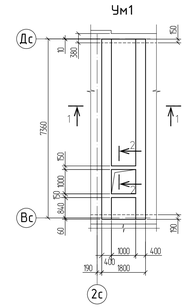

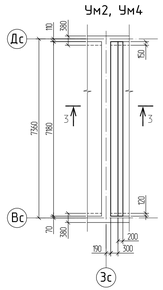

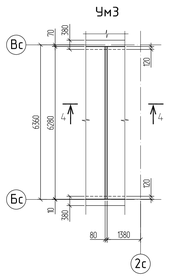

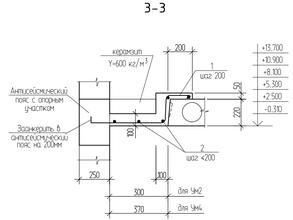

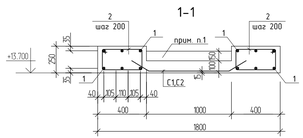

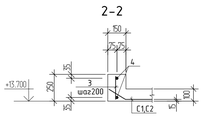

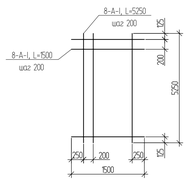

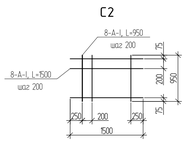

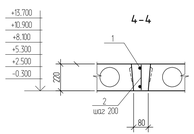

Ведомость расхода стали на элемент, кг

Марка элемента	Изделия арматурные					Всего
	Арматура класса					
	AIII		AI			
	ГОСТ 5781-82*		ГОСТ 5781-82*			
	⌀20	Итого	⌀6	⌀8	Итого	
Участок монолитный Ум1	219.00	219.00	0.90	72.63	73.53	292.53
Участок монолитный Ум2	-	-	2.26	-	2.26	2.26
Участок монолитный Ум3	-	-	0.66	-	0.66	0.66
Участок монолитный Ум4	-	-	2.31	-	2.31	2.31

Спецификация элементов участка монолитного Ум1 ÷ Ум4

Поз.	Обозначение	Наименование	Кол.	Масса ед.,кг.	Примеч.
		Ум1			
		Сборочные единицы			
1		20-А-III ГОСТ5781-82* L=7390	12	18.25	
2		8-А-I ГОСТ5781-82* L=1280	74	0.50	
3		6-А-I ГОСТ5781-82* L=230	18	0.05	
4		8-А-I ГОСТ5781-82* L=1700	4	0.67	
С1		8-А-I ГОСТ5781-82* L=1500	26	0.59	
		8-А-I ГОСТ5781-82* L=5250	6	2.07	
С2		8-А-I ГОСТ5781-82* L=1500	5	0.59	
		8-А-I ГОСТ5781-82* L=950	6	0.38	
		Материалы: Бетон кл. В25	2.17		$м^3$
		Керамзит γ=600 кг/м³	0.73		$м^3$
		Ум2	1п.м.		
		Сборочные единицы:			
1		6-А-I ГОСТ5781-82* L=1030	5	0.23	
2		6-А-I ГОСТ5781-82* L=1000	5	0.222	
		Материалы: Бетон кл. В20	0.06		$м^3$
		Керамзит γ=600кг/м³	0.02		$м^3$
		Ум3	1п.м.		
		Сборочные единицы:			
1		6-А-I ГОСТ5781-82* L=1000	2	0.22	
2		6-А-I ГОСТ5781-82* L=200	5	0.044	
		Материалы: Бетон кл. В20	0.02		$м^3$
		Ум4	1п.м.		
		Сборочные единицы:			
1		6-А-I ГОСТ5781-82* L=1100	5	0.24	
2		6-А-I ГОСТ5781-82* L=1000	5	0.222	
		Материалы: Бетон кл. В20	0.06		$м^3$
		Керамзит γ=600кг/м³	0.03		$м^3$

1. Корытообразные выемки монолитных участков заполнить керамзитом γ=600кг/м3 .
2. Арматуру каркасов поз 3, 4 в Ум1 и поз 1, 2 в Ум 3 соединять контактной точечной сваркой К1-Кт по ГОСТ 14098-2014.
3. Сварку производить электродами Э42А по ГОСТ 14098-2014.
4. Концы гнутых хомутов поз. 2 в Ум1 должны быть загнуты вокруг продольной арматуры и заведены вглубь сечения на длину не менее 8 см.
5. Для вязки сеток С1 и С2 применять отожженную стальную проволоку диаметром 1,0мм. Внутренние пересечения должны быть перевязаны через узел в шахматном порядке, два крайних ряда пересечений стержней по периметру сетки должны быть перевязаны в каждом узле.

Согласовано

Взамен инв. №

Подпись и дата

Инв. № подл.

Изм.	Кол.	Лист	Nдок.	Подпись	Дата
Разработал	Дусипова				01.19
Проверил	Протасова				
Н. контроль	Протасова				

1140-40-1-АС

Строительство 60-квартирного жилого дома в поселке Глубоковского района ВКО

60-ти квартирный жилой дом.

Стадия	Лист	Листов
РП	78	

Участок монолитный Ум1 ÷ Ум4

ТОО "Восток-Агропромпроект" г.Усть-Каменогорск

ПК 72.15-8АтVT-а

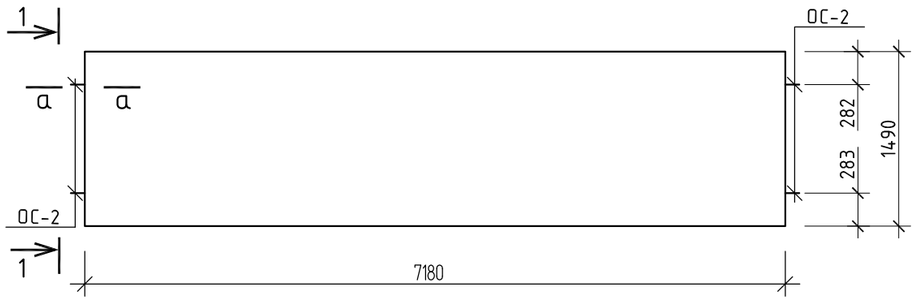

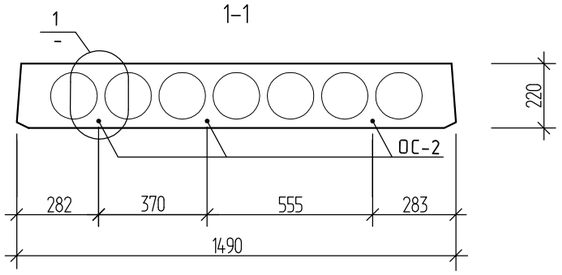

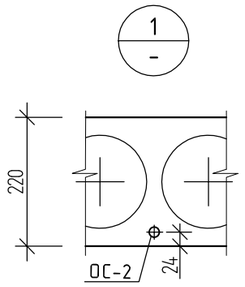

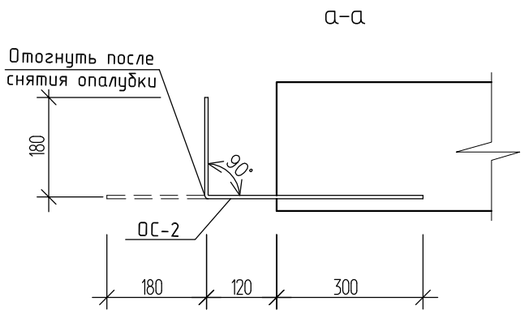

Спецификация элементов ПК 72.15-8АтVT-а

Поз.	Обозначение	Наименование	Кол.	Примеч.
		ПК 72.15-8АтVT-а		
		Сборочные единицы		
	серия 1.090.1-1 вып.5-1	Плита перекрытия ПК 72.15-8АтVT		
		Дополнительные сборочные единицы		
ОС-2	серия 1.141.1-22с вып.4	Стержень ОС-2	6	0.24кг

Ведомость расхода стали на дополнительные изделия, кг

Марка элемента	Изделия арматурные				Всего
	Арматура класса				
	AIII				
	ГОСТ 5781-82*				
	⌀8			Итого	
ПК 72.15-8АтVT-а	1.44			1.44	1.44

1. Армирование плиты ПК 72.15-8АтVT-а аналогично армированию плиты тех же габаритов применяемой в сейсмических районах. Дополнительно выполняются арматурные выпуски ОС-2 по серии 1.141.1-22С из торцов плиты для анкеровки в антисейсмический пояс, а на боковых продольных гранях плиты выполняются шпонки по серии 1.141.1-22С.

Согласовано

Взамен инв. N

Подпись и дата

Инв. N подл.

Изм.	Кол.	Лист	Nдок.	Подпись	Дата	1140-40-1-АС			
						Строительство 60-квартирного жилого дома в поселке Глубокое Глубоковского района ВКО			
Разработал		Дусипова			01.19	60-ти квартирный жилой дом.	Стадия	Лист	Листов
Проверил		Протасова					РП	79	
Н. контроль		Протасова				Плита ПК 72.15-8АтVT	ТОО "Востокагропромпроект" г.Усть-Каменогорск		

ПК 72.10-8АтVT-а

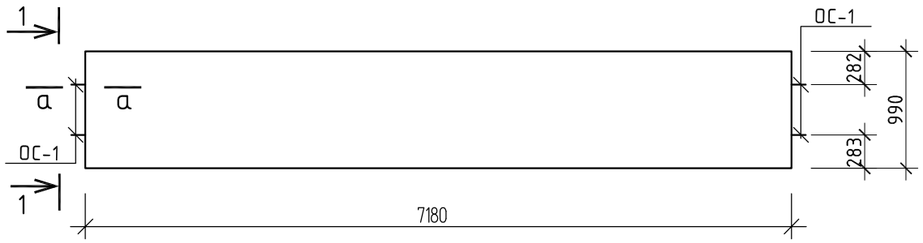

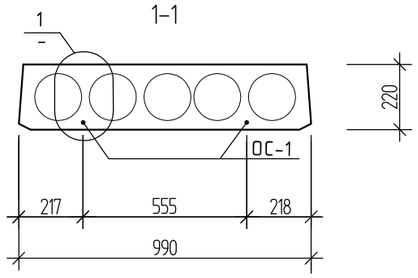

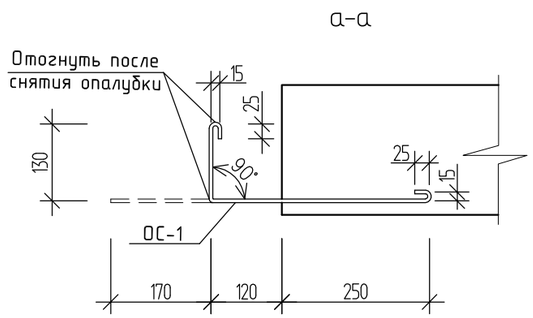

Спецификация элементов

Поз.	Обозначение	Наименование	Кол.	Примеч.
		ПК 72.10-8АтVT-а		
		Сборочные единицы		
	серия 1.090.1-1 вып.5-1, прим. п.1	Плита перекрытия ПК 72.10-8АтVT		
		Дополнительные сборочные единицы		
ОС-1	серия 1.141.1-22с вып.4	Стержень ОС-1	4	0.13кг

Схема расположения анкера А1 в плите ПК8-36.10-С8а

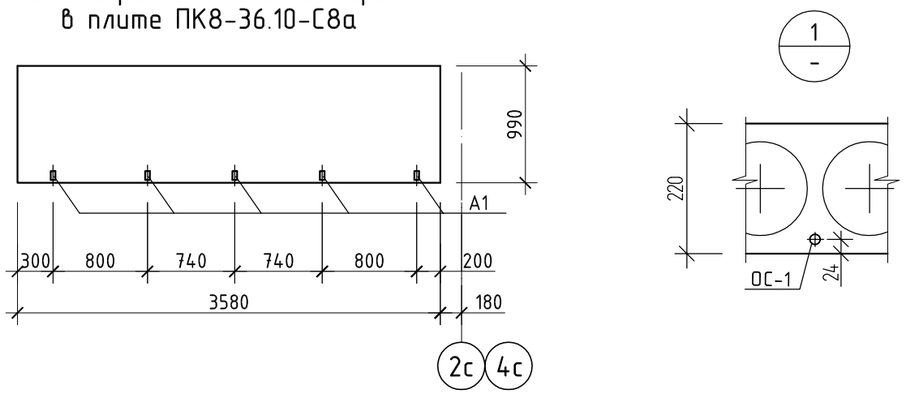

Схема расположения анкера А1 в плите ПК 72.10-8АтVT-а

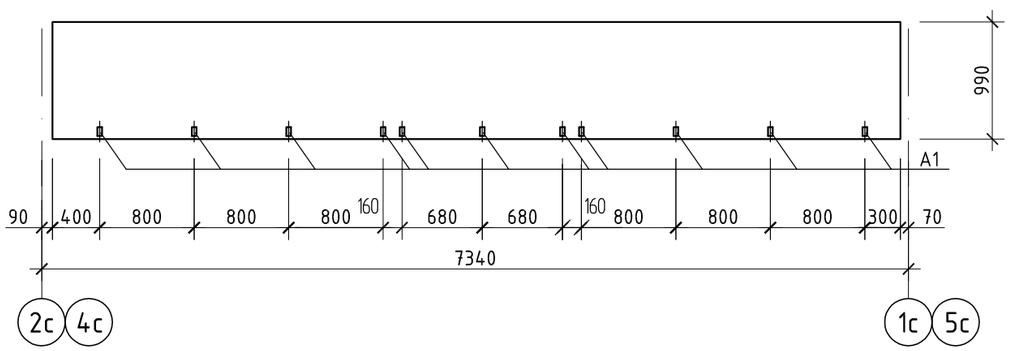

Ведомость расхода стали на дополнительные изделия, кг

Марка элемента	Изделия арматурные				Всего
	Арматура класса				
	AIII				
	ГОСТ 5781-82*				
	⌀8			Итого	
ПК 72.10-8АтVT-а	1.44			1.44	1.44

1. Анкер А1, для крепления стойки, заложить в плиту лоджии по месту, смотри деталь 53 серии 2.130-1 вып.9 (лист прилагается).
2. Армирование плиты ПК 72.10-8АmVT-а аналогично армированию плиты тех же габаритов применяемой в сейсмических районах. Дополнительно выполняются арматурные выпуски ОС-1 по серии 1.141.1-22С из торцов плиты для анкеровки в антисейсмический пояс, а на боковых продольных гранях плиты выполняются шпонки по серии 1.141.1-22С.

Согласовано

Взамен инв. N

Подпись и дата

Инв. N подл.

Изм.	Кол.	Лист	Nдок.	Подпись	Дата	1140-40-1-АС			
						Строительство 60-квартирного жилого дома в поселке Глубокое Глубоковского района ВКО			
Разработал		Дусипова			01.19	60-ти квартирный жилой дом.	Стадия	Лист	Листов
Проверил		Протасова					РП	80	
Н. контроль		Протасова				Плита ПК 72.10-8А VT-а. Схема расположения анкера А1 в плите ПК 72.10-8А VT-а, ПК8-36.10-С8а	ТОО "Востокагропромпроект" г.Усть-Каменогорск		

Плита балконная П4

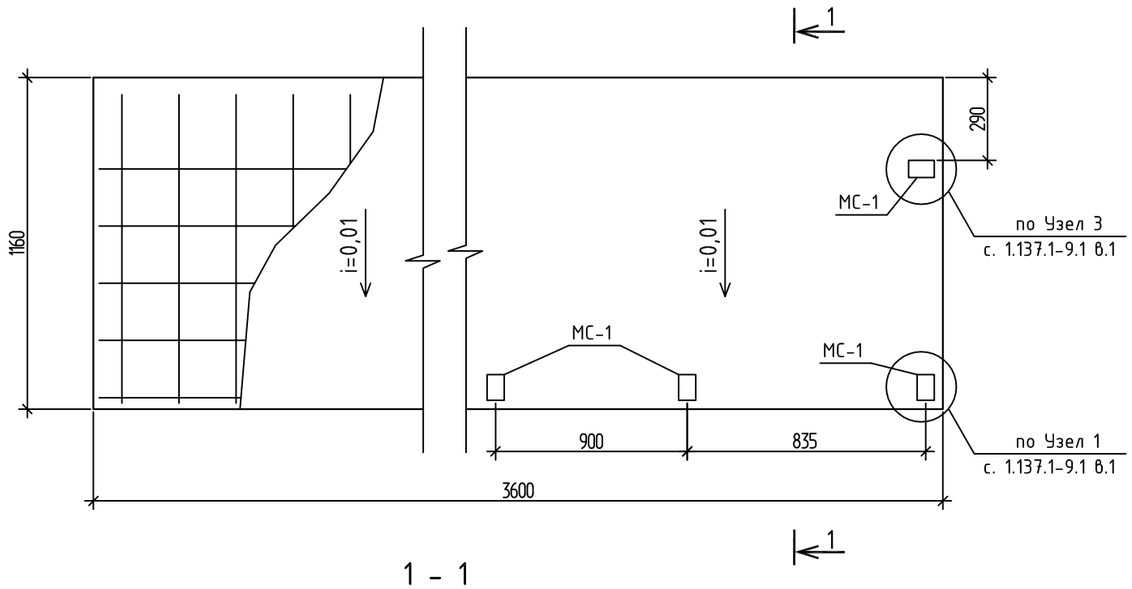

Спецификация элементов плиты балконной П4

Поз.	Обозначение	Наименование	Кол.	Масса ед. кг	Примеч.
		Плита балконная П4			
1		Ф10-AIII, ГОСТ 5781-82*, L=3560	5	2,2	11,0 кг
2		Ф10-AIII, ГОСТ 5781-82*, L=1570	18	0,97	17,5 кг
3		Ф8-AIII, ГОСТ 5781-82*, L=3560	5	1,41	7,1 кг
4		Ф8-AIII, ГОСТ 5781-82*, L=1120	18	0,44	7,92 кг
МС-1	серия 1.137.1-9.1 в.1	Изделие закладное МС-1	7	0,45	3,15 кг
		Материалы:			
		Бетон кл. В15	0,5		$м^3$

1 - 1

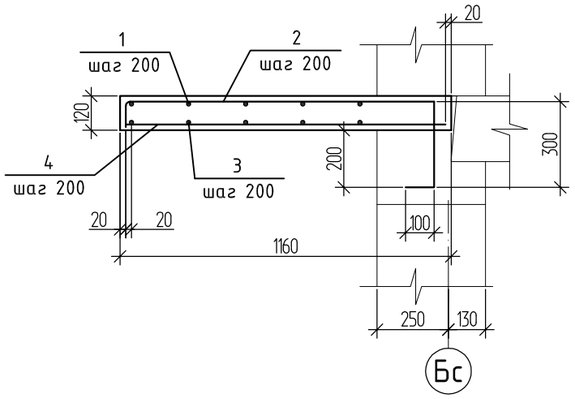

Ведомость деталей

Поз.	Эскиз
1 L=1570	1080; 90; 300; 100

Ведомость расхода стали на элемент, кг

Марка элемента	Изделия арматурные			
	Арматура класса			
	AIII			Всего
	ГОСТ 5781-82*			
	⌀10	⌀8	Итого	
Плита балконная П4	28,5	15,0	43,5	43,5

Узел крепления

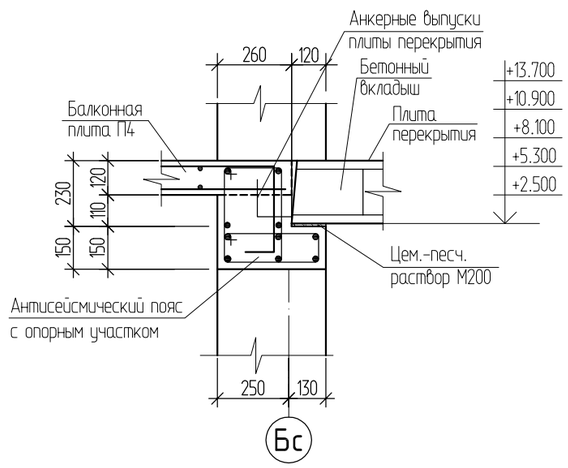

1. Общие данные см.лист АС-1 - АС-9.
2. Уклон плиты выполнить из цементно-песчанного раствора М100.
3. Сварку производить электродами Э42А по ГОСТ 14098-2014.
4. Закладная деталь МС-1 не учтена в ведомости расхода стали
5. Балконные плиты П4 выполнять совместно с антисейсмическим поясом с опорным участком.

Изм.	Кол.	Лист	Nдок.	Подпись	Дата
Разработал		Дусипова			01.19
Проверил		Протасова			
Н. контроль		Протасова			

1140-40-1-АС

Строительство 60-квартирного жилого дома в поселке Глубокое Глубоковского района ВКО

60-ти квартирный жилой дом.

Стадия	Лист	Листов
РП	80-1	

Плита балконная П4

ТОО "Востокагропромпроект" г.Усть-Каменогорск

Согласовано

Взамен инв. N

Подпись и дата

Инв. N подл.

Лестница Л-1

А-А

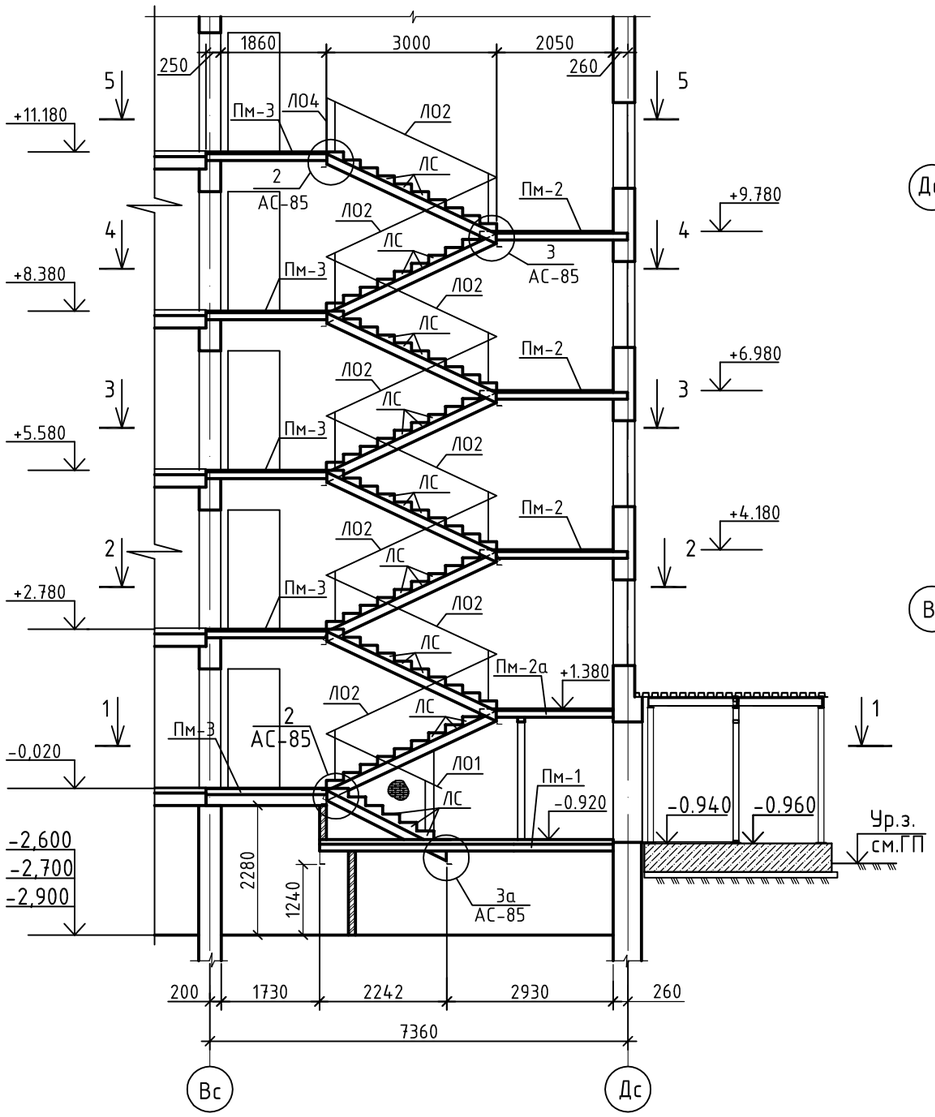

1-1

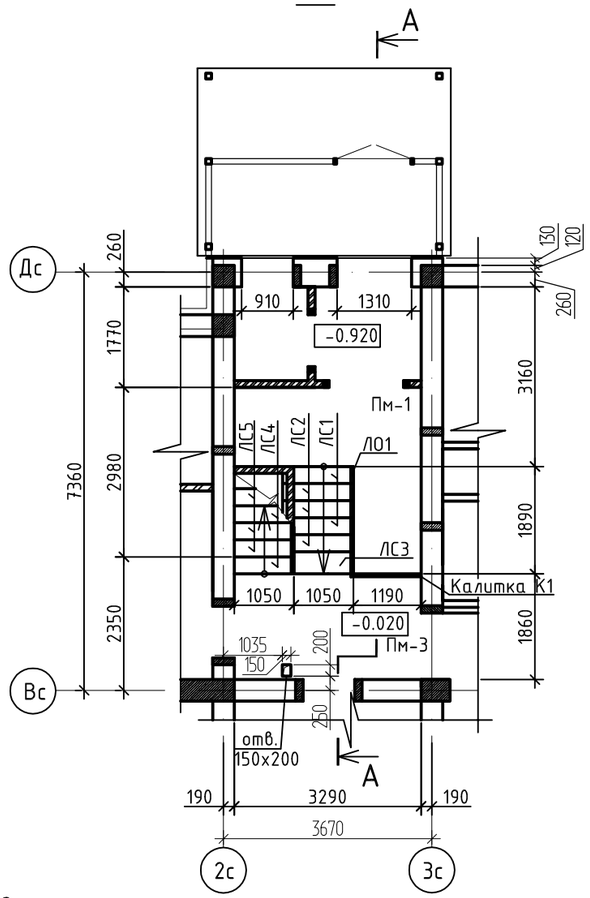

2-2

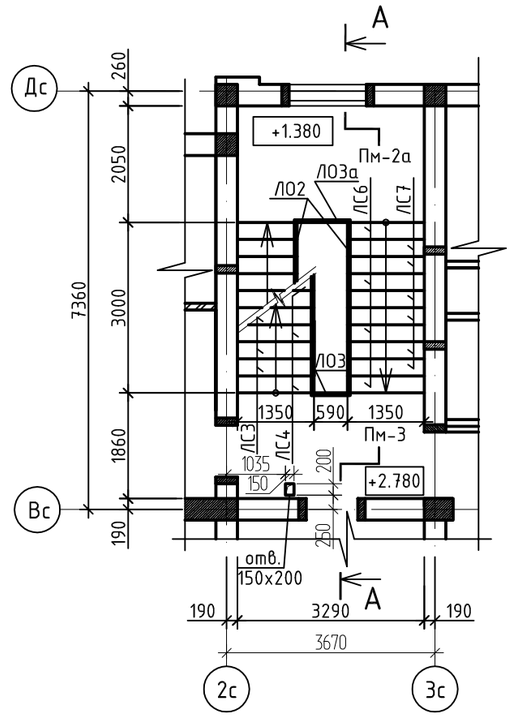

1. Общие данные см. листы "АС-1 ÷ "АС-9".
2. Спецификацию элементов лестницы смотри лист АС-84.
3. Вентиляционные каналы по осям "2с";"3с" условно не показаны.
4. Железобетонные ступени крепить к металлическим косоурам на сварке.
5. Калитку К1 крепить к полу самоанкерующимися болтами.
6. Выполнить антикоррозионное покрытие всех металлических элементов эмалью ПФ-115 за два раза, по грунтовке ГФ 021.

Согласовано

Взам.инв.N

Подп. и дата

Инв.N подл.

Изм.	Кол.	Лист	№док.	Подпись	Дата	1140-40-1-АС		
						Строительство 60-квартирного жилого дома в поселке Глубокое Глубоковского района ВКО		
Разработал		Дусипова			01.19	60-ти квартирный жилой дом.	Стадия	Лист	Листов
Проверил		Протасова					РП	81	
Н.контр.		Протасова							
						Лестница Л-1 Сечения "1-1" ,"2-2"	ТОО "Востокагропромпроект" г.Усть-Каменогорск	

3-3

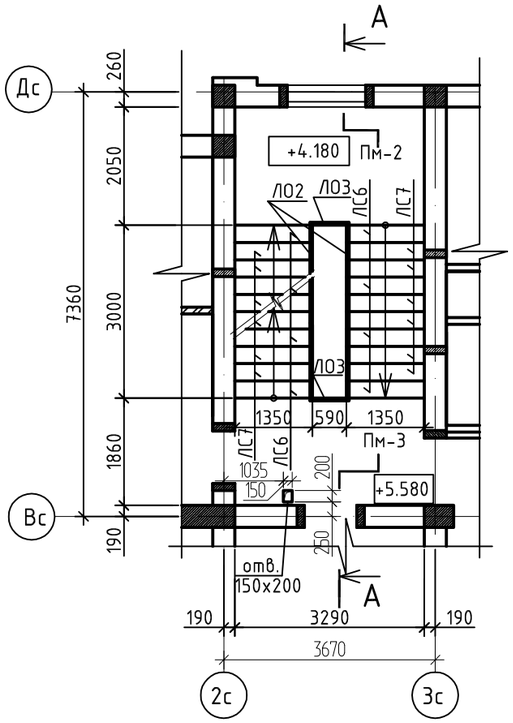

4-4

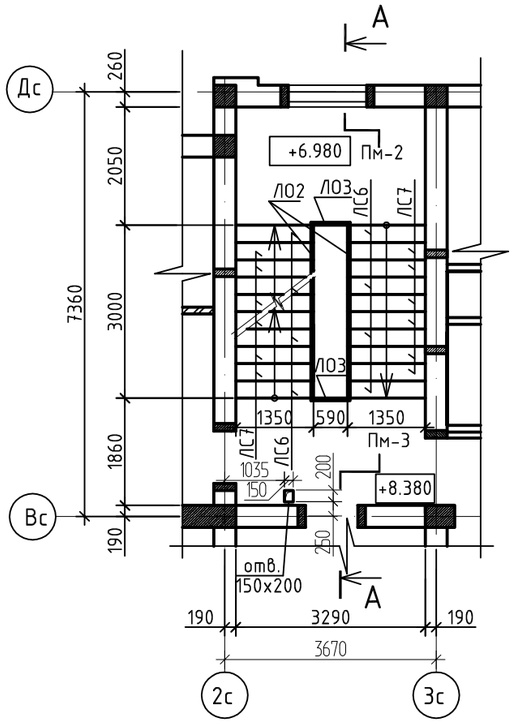

5-5

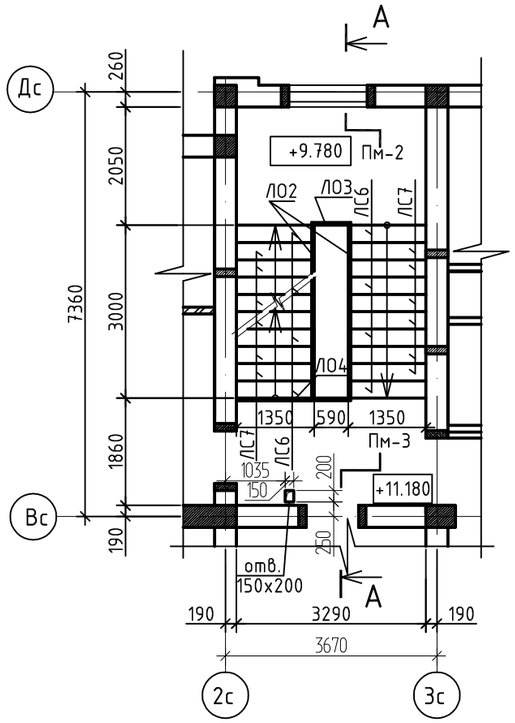

1. Общие данные см. листы "АС-1÷ "АС-9".
2. Спецификацию элементов лестницы Л-1 смотри лист АС-84.
3. Вентиляционные каналы по осям "2с";"3с" условно не показаны.

Согласовано

Взам.инв.N

Подп. и дата

Инв.N подл.

Изм.	Кол.	Лист	№док	Подпись	Дата
Разработал		Дусипова			01.19
Проверил		Протасова			
Н.контр.		Протасова			

1140-40-1-АС

Строительство 60-квартирного жилого дома в поселке Глубокое Глубоковского района ВКО

60-ти квартирный жилой дом.

Стадия	Лист	Листов
РП	82	

Сечения "3-3" ÷ "5-5".

ТОО "Востокагропромпроект" г.Усть-Каменогорск

1-1

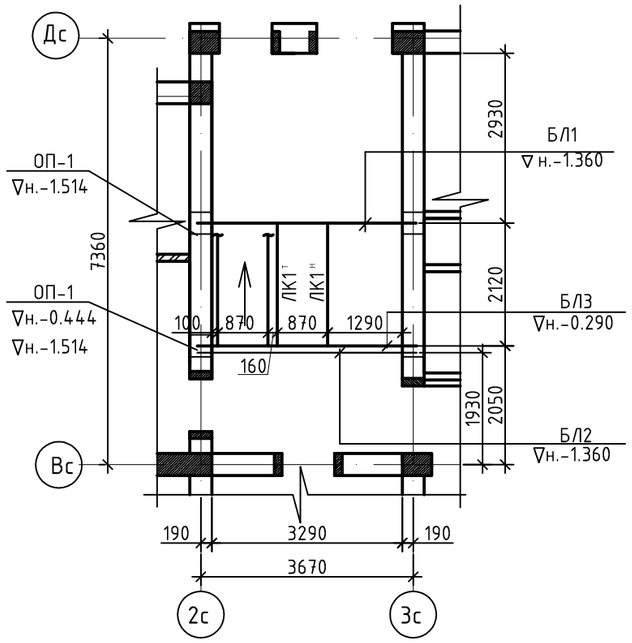

2-2

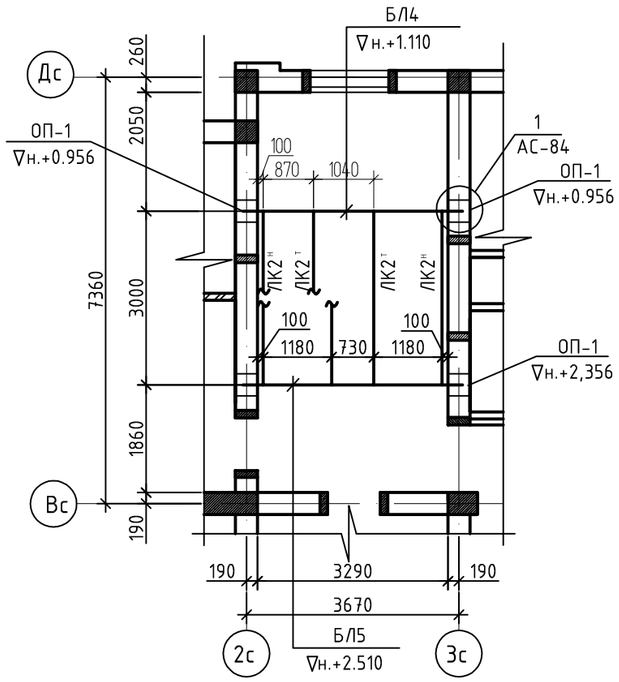

Схема расположения балок и косоуров

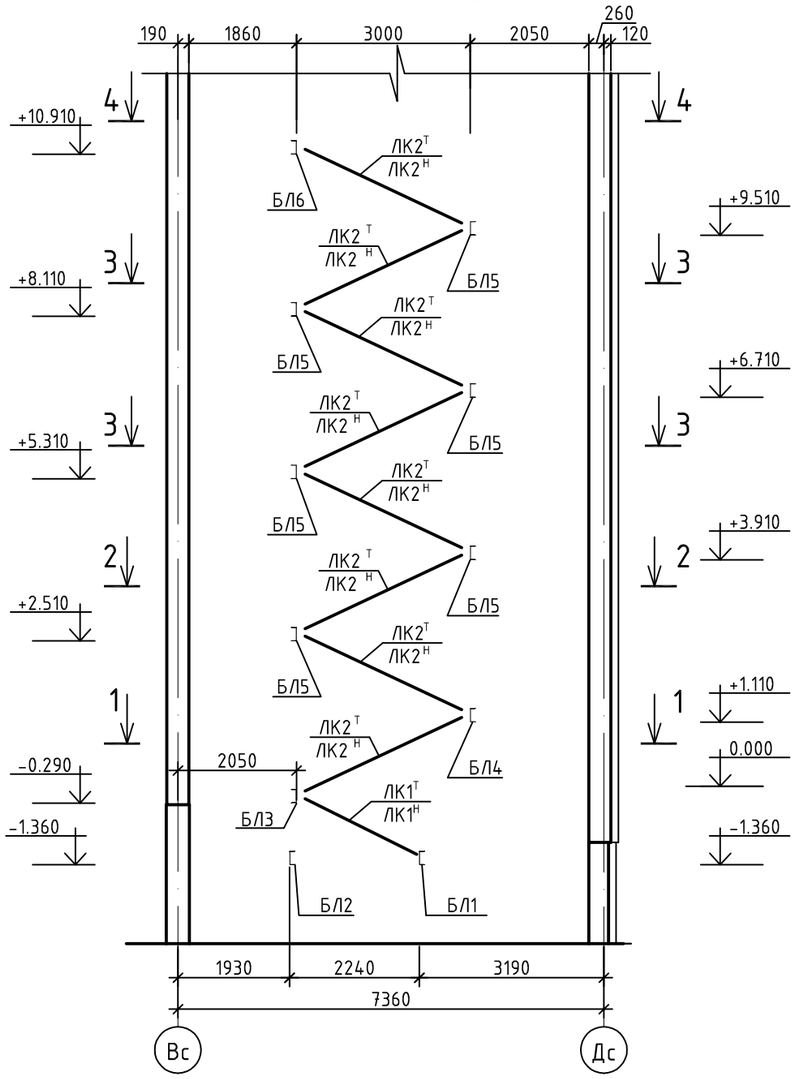

3-3

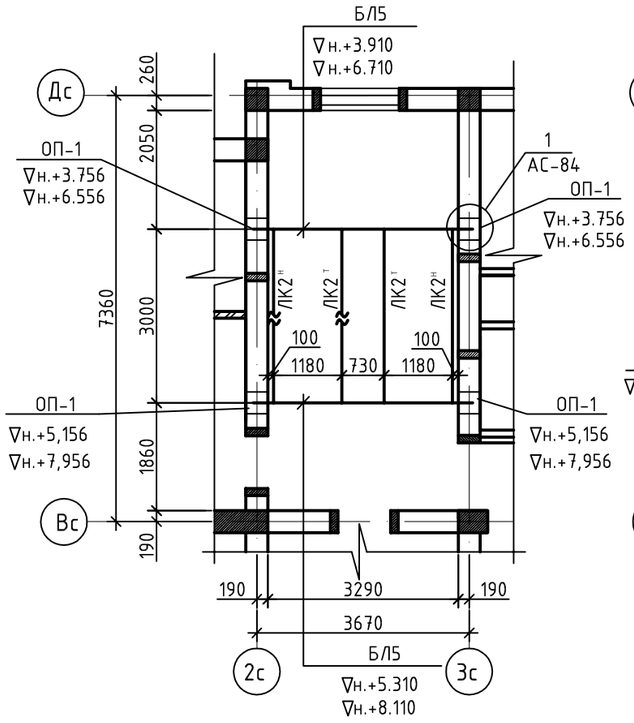

4-4

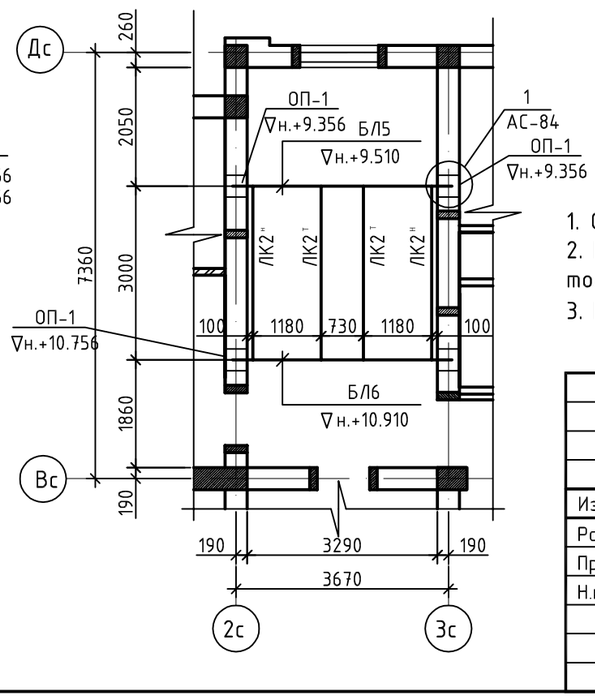

1. Общие данные см. листы "АС-1 : "АС-9".
2. Металлические балки и косоуры оштукатурить по сетке, толщиной 30мм.
3. Ведомость элементов смотри лист АС-87.

Изм.	Кол.	Лист	№док	Подпись	Дата	1140-40-1-АС		
						Строительство 60-квартирного жилого дома в поселке Глубокое Глубоковского района ВКО		
Разработал		Дусипова			01.19	60-ти квартирный жилой дом.	Стадия	Лист	Листов
Проверил		Протасова					РП	83	
Н.контр.		Протасова				Схема расположения балок и косоуров лестницы "Л-1"	ТОО "Востокагропромпроект" г.Усть-Каменогорск		

Согласовано

Взам.инв.N

Подп. и дата

Инв.N подл.

Спецификация к схеме расположения элементов лестницы

Поз.	Обозначение	Наименование	Кол.	Масса ед. кг	Примеч.
БЛ1	АС-86	Балка БЛ1	1	100.86	
БЛ2	АС-86	Балка БЛ2	1	100.86	
БЛ3	АС-86	Балка БЛ3	1	100.86	
БЛ4	АС-86	Балка БЛ4	1	100.86	
БЛ5	АС-86	Балка БЛ5	6	100.86	
БЛ6	АС-86	Балка БЛ6	1	100.86	
ЛК1^{Т}	АС-86	Косоур ЛК1^{Т}	1	31.67	
ЛК1^{Н}	АС-86	Косоур ЛК1^{Н}	1	31.67	
ЛК2^{Т}	АС-86	Косоур ЛК2^{Т}	8	43.11	
ЛК2^{Н}	АС-86	Косоур ЛК2^{Н}	8	43.11	
Пм-1	АС-88	Площадка Пм-1	1		
Пм-2	АС-88	Площадка Пм-2	3		
Пм-2а	АС-89	Площадка Пм-2а	1		
Пм-3	АС-89	Площадка Пм-3	5		
ЛС1	АС-92	Ступень ЛС1	2	128	
ЛС2	АС-92	Ступень ЛС2	3	128	
ЛС3	АС-92	Ступень ЛС3	1	111	
ЛС4	АС-92	Ступень ЛС4	4	111	
ЛС5	АС-92	Ступень ЛС5	6	111	
ЛС6	АС-92	Ступень ЛС6	28	145	
ЛС7	АС-92	Ступень ЛС7	42	145	
ОП-1	АС-85	Опорная подушка ОП-1	22		
ЛО1	АС-90	Лестничное ограждение ЛО1	1	21.38	
ЛО2	АС-90	Лестничное ограждение ЛО2	8	30.4	
ЛО3	АС-90	Лестничное ограждение ЛО3	6	9.42	
ЛО3а	АС-90	Лестничное ограждение ЛО3а	1	12,05	
ЛО4	АС-90	Лестничное ограждение ЛО4	1	19.97	
К1	АС-90	Калитка К1	1		
		Болт М16х40 ГОСТ 7798-70	72	0,098	7,06

Согласовано

Взам.инв.N

Подп. и дата

Инв.N подл.

Крепление ограждения верхней площадки

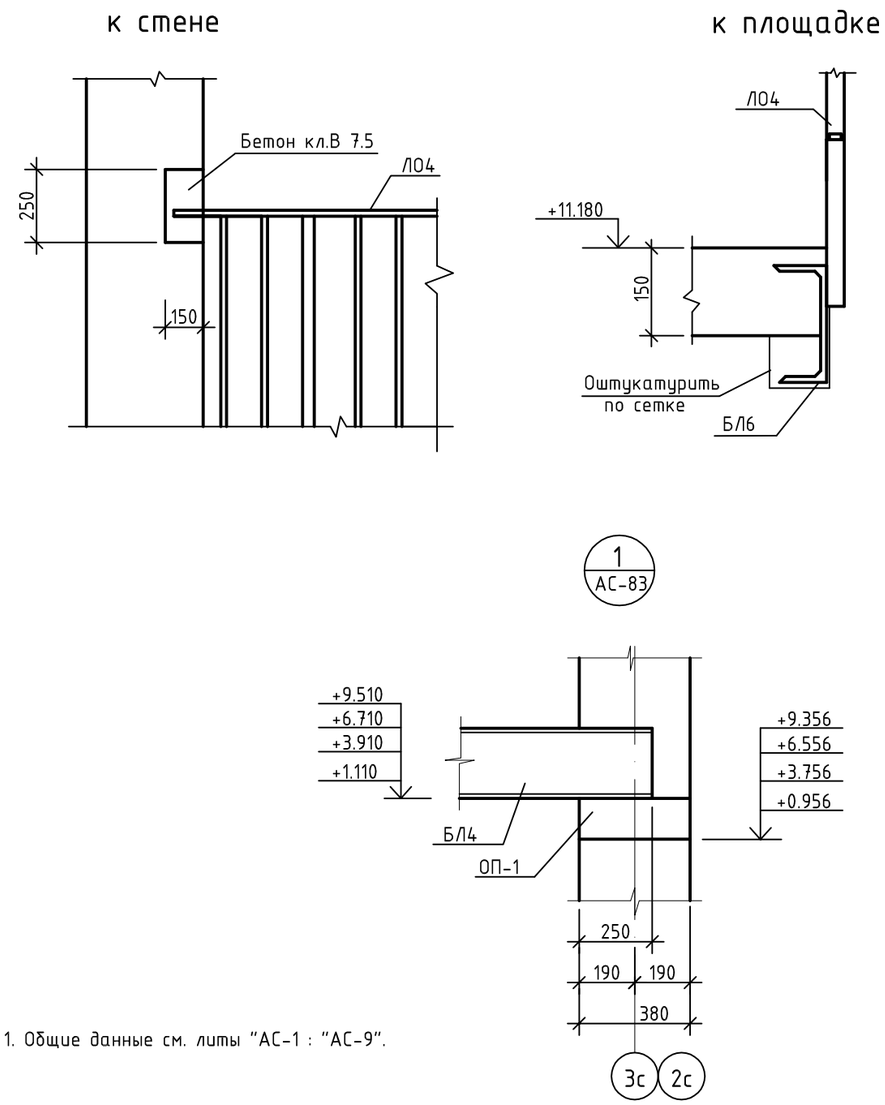

1. Общие данные см. листы "АС-1 : "АС-9".

Изм.	Кол.	Лист	№док.	Подпись	Дата
Разработал		Дусипова			01.19
Проверил		Протасова			
Н.контр.		Протасова			

1140-40-1-АС

Строительство 60-квартирного жилого дома в поселке Глубокое Глубоковского района ВКО

60-ти квартирный жилой дом.

Стадия	Лист	Листов
РП	84	

Крепление ограждения верхней площадки. Узел 1.

ТОО "Востокагропромпроект" г.Усть-Каменогорск

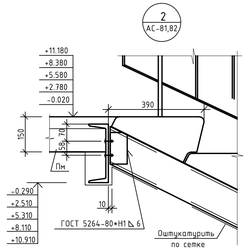

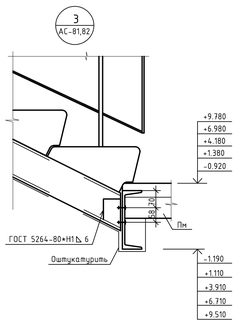

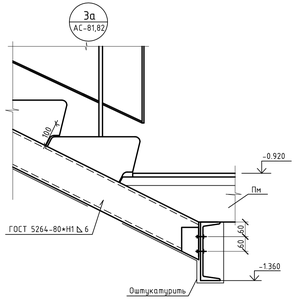

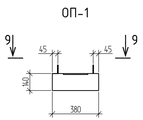

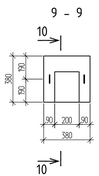

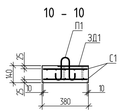

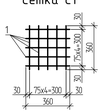

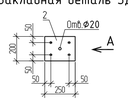

Спецификация элементов опорной подушки ОП-1

Поз.	Обозначение	Наименование	Кол.	Масса ед. кг	Примеч.
		Опорная подушка ОП-1			
С1	Данный лист	Сетка С1	2	0.8	
ЗД1	Данный лист	Закладная деталь ЗД1	1	3.42	
П1	Данный лист	Петля П1	2	0.13	
		Материалы: бетон класса В15	0.02		$м^3$
		Сетка С1			
1		Ф6-А-III ГОСТ 5781-82* L=360	10	0.08	
		Закладная деталь ЗД1			3.42
2		Полоса $\frac{8x200\ ГОСТ\ 103-2006}{С245\ ГОСТ\ 27772-88}$ L=250	1	3.14	3.14
3		Ф10-А-III ГОСТ 5781-82* L=110	4	0.07	0.28
		Петля П1			
4		Ф6-А-I ГОСТ 5781-82* L=580	1	0.13	

1. Общие данные см. листы "АС-1 : "АС-9".
2. Данный чертеж читать совместно с листом АС-81, 82.

Согласовано

Взамен инв. №

Подпись и дата

Инв. № подл.

Изм.	Кол.	Лист	№док.	Подпись	Дата
Разработал		Дусипова			01.19
Проверил		Протасова			
Н.контр.		Протасова			

1140-40-1-АС

Строительство 60-квартирного жилого дома в поселке Глубоковского района ВКО

60-ти квартирный жилой дом.

Узлы "2"; "3"; "3а", "4".
Опорная подушка ОП-1

Стадия	Лист	Листов
РП	85	

ТОО "Востокагропромпроект" г.Усть-Каменогорск

БЛ1

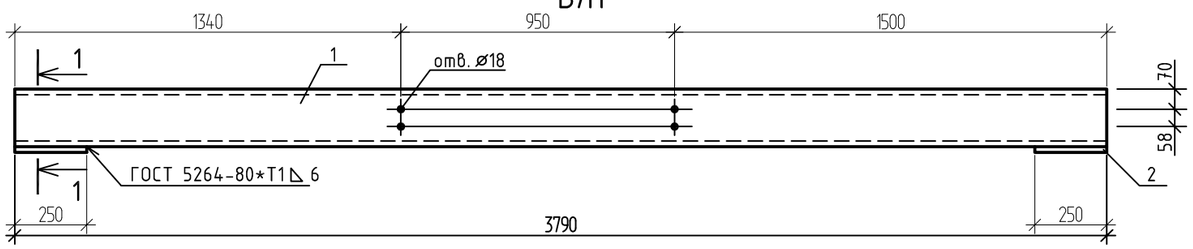

БЛ2

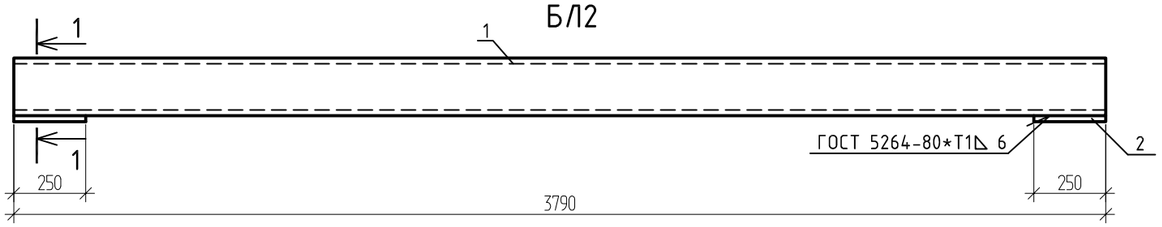

БЛ3

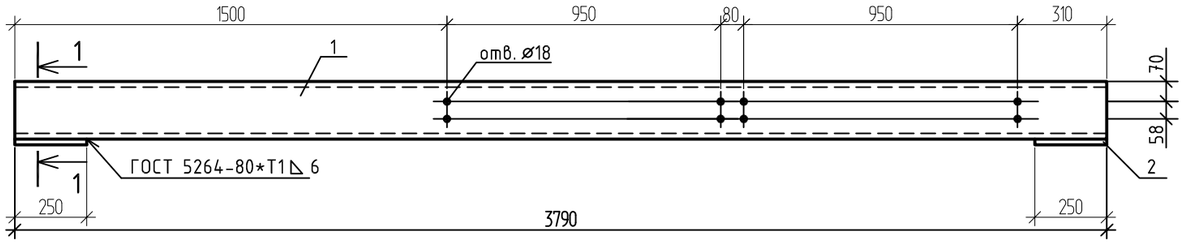

БЛ4

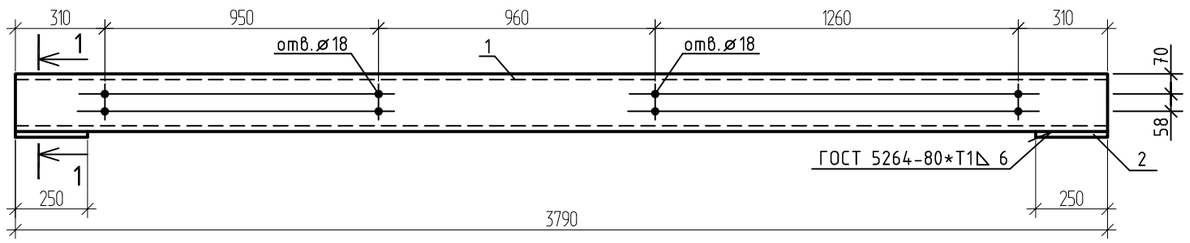

БЛ5

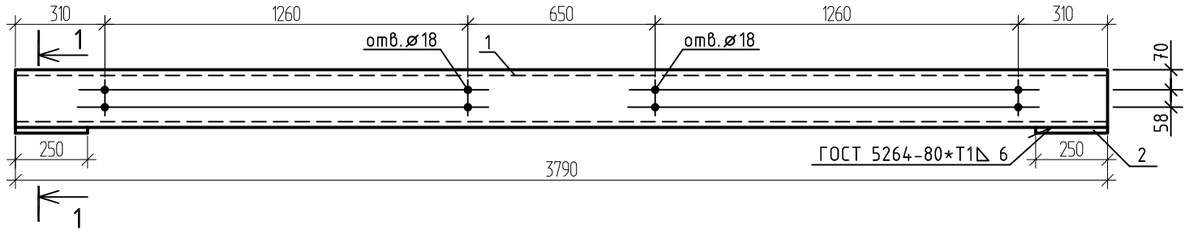

БЛ6

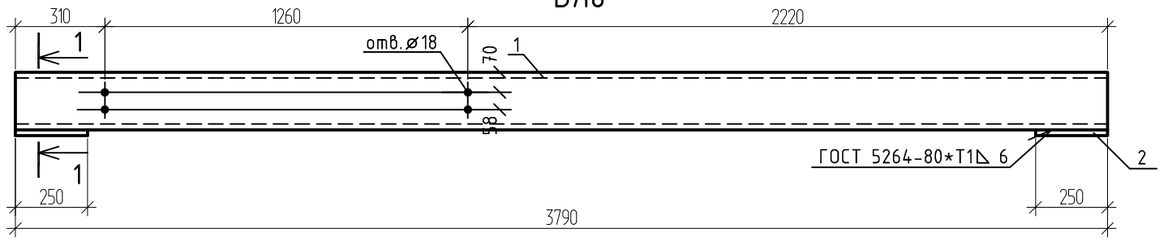

ЛК1^{Т}

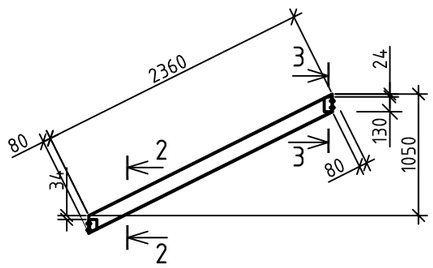

ЛК2^{Т}

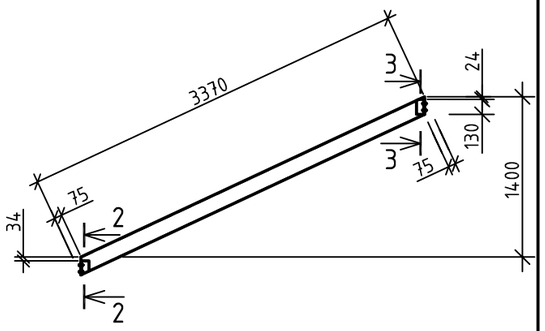

1-1

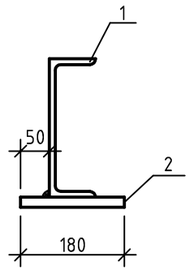

2-2

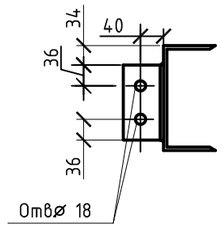

3-3

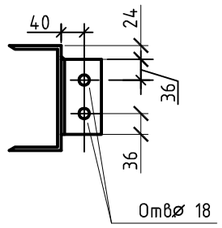

1. Косоуры марок ЛК1^{Н} и ЛК2^{Н} готовить обратно чертежу ЛК1^{Т} и ЛК2^{Т}.
2. Данный лист смотри совместно с листами АС-83; АС-84.
3. Количество балок и косоуров см.л.АС-84.

						1140-40-1-АС		
						Строительство 60-квартирного жилого дома в поселке Глубокое Глубоковского района ВКО		
Изм.	Кол.	Лист	№док.	Подпись	Дата			
Разработал		Дусипова			01.19	60-ти квартирный жилой дом.	Стадия	Лист	Листов
Проверил		Протасова					РП	86	
Н.контр.		Протасова							
						Балка БЛ1 ÷ БЛ6 Косоур ЛК1^{Т}; ЛК2^{Т}	ТОО "Востокагропромпроект" г.Усть-Каменогорск		

Согласовано

Взамен инв. №

Подпись и дата

Инв. № подл.