Утвержден
приказом Министра
индустрии и инфраструктурного развития
Республики Казахстан
от 9 августа 2019 года № 632

Акт приемки объекта в эксплуатацию

«29» августа 2019 года

Заказчик 21800, ГУ "Отдел строительства Целиноградского района", Акмолинская область, Целиноградский район, с.Акмол, ул.Наурыз 34;
(фамилия, имя, отчество (при наличии) – для физических лиц, наименование организации – для юридических лиц, почтовый индекс, область, город, район, населенный пункт, наименование улицы, номер дома/здания (стационарного помещения))
на основании:

Декларации о соответствии (прилагается) от «28» августа 2019г., «Компания-НурайСтрой», директор Акмагамбетов Жанат Канатович, Акмолинская бласть, Целиноградский район а.Косшы, квартал 016 участок 4340;
(дата декларации, наименование подрядной (генподрядной) организации, фамилия, имя, отчество (при наличии) руководителя, юридический адрес)

Заключения о качестве строительно-монтажных работ (прилагается) от « 28» августа 2019 года, ТОО «НИиПК «Каздоринновация», эксперт Джакупбаев А.М., аттестат №KZ31VJE00037760 от 15.05.2018года;
(дата заключения, наименование организации, фамилия, имя, отчество (при наличии) экспертов технического надзора, № и дата получения аттестатов)

Заключения о соответствии выполненных работ проекту (прилагается) от «28» августа 2019 г., ТОО «Аква-Рем», Асхадуллин Ф. Ф. приказ №52-а от 13.05.2019года;
(дата заключения, наименование организации, фамилия, имя, отчество (при наличии) экспертов авторского надзора, № и дата получения аттестатов)

произведя осмотр готовности предъявленного подрядчиком (генеральным подрядчиком) к приемке в эксплуатацию объекта: «Ст роительство водопроводных сетей по закольцовке водовода в селе Косши Целиноградского района Акмолинской области»; II (нормальный) уровень ответственности.
(наименование объекта и вид строительства (новое, расширение, реконструкция техническое перевооружение, модернизация, капитальный ремонт уровень ответственности, техническая и технологическая сложность объекта)
по адресу Акмолинская бласть, Целиноградский район с.Косшы;
(область, район, населенный пункт, микрорайон, квартал, улица, номер дома (корпуса)

проверив комплектность исполнительной технической документации, подтверждает что:

1. Строительство объекта осуществлено на основании:

1) правоустанавливающего документа на земельный участок: Распоряжение о предоставлении соответствующего права на землю от "26" июля 2018 года №188 акима Косшынского сельского округа;
(документ, подтверждающий наступление юридических фактов (юридических составов), на основании которых возникают, изменяются или прекращаются права на земельный участок, в том числе договоры, решения судов, правовые акты исполнительных органов, свидетельство о праве на наследство, передаточный акт или разделительный баланс при реорганизации негосударственных юридических лиц, владеющих земельным участком на праве собственности или выкупивших право временного возмездного землепользования (аренды).)

либо решения о реконструкции (перепланировке, переоборудовании) помещений (отдельных частей) существующих зданий от "___"_____20___года №_____;
(наименование органа вынесшего решение)

кт начала выпуска продукции с указанием объема Жилой дом имеет следующие казатели:

Показатели	Единица измерения	По проекту	Фактически
Общая площадь	метр в квадрате (далее – м2)		
Число этажей	этаж		
Общий строительный объем	метр в кубе (далее – м3)		
В том числе подземной части	м3		
Площадь встроенных, встроенно-пристроенных и пристроенных помещений	м2		

Показатели	По проекту			Фактически		
	число квартир	площадь квартир, м2		число квартир	площадь квартир, м2	
		общая	жилая		общая	жилая
Всего квартир, в том числе: однокомнатных двухкомнатных трехкомнатных четырехкомнатных и более						

4. Технологические и архитектурно-строительные решения по объекту характеризуется следующими данными:

Водовод:

Водовод из полиэтиленовых труб PE100 SDR17 Ø315x18,7, Ø250x14,8, Ø225x13,4 и 110x6,6 СТ РК ИСО 4427-2004 ГОСТ 18599-2001.

Минимальная глубина заложения трубопроводов 2,64 м до низа трубы.

На водоводах устанавливается запорно-регулирующая арматура. Задвижки чугунные с ручным управлением предусматриваются на водовыпусках, вантузах.

В пониженных местах трубопроводов предусмотрены водовыпуски для опорожнения труб от воды во время ремонтных работ и промывки сети, в повышенных местах – вантузы. Соединение арматуры на водоводах предусматривается на фланцах. Запорная арматура, вантузы и т.д., устанавливаемые на водоводе размещаются в колодцах. Водопроводные колодцы приняты согласно «Типовым проектным решениям 901-09-11.84» из сборных железобетонных колец диаметром 1,5м, 2,0м.

(краткие технические характеристики по особенностям его размещения, по основным материалам и конструкциям, инженерному и технологическому оборудованию)

5. На объекте установлено предусмотренное проектом оборудование в количестве согласно актам о его приемке после индивидуального испытания и комплексного опробования;

6. Наружные инженерные коммуникации (холодное и горячее водоснабжение, канализация, теплоснабжение, газоснабжение, электроснабжение и связь) обеспечивают нормальную эксплуатацию объекта (здания, сооружения, помещения) и приняты городскими эксплуатационными организациями;

7. Сметная стоимость по утвержденному проекту (проектно-сметной документации): всего 584 233,593 тыс. тенге, в том числе строительно-монтажных работ 519 152,161 тыс. тенге, оборудования, инструмента и инвентаря 8 707,505 тыс. тенге;

8. Сметная стоимость основных фондов, принимаемых в эксплуатацию 516 541,345 тыс. тенге, в том числе:

стоимость строительно-монтажных работ 466 715,564 тыс. тенге;

стоимость оборудования, инструмента и инвентаря 8 707,505 тысяч тенге;

9. Объект построен в соответствии с утвержденным проектом (проектно-сметной документацией) и требованиями государственных нормативных документов в области архитектуры, градостроительства и строительства.

факт начала выпуска продукции с указанием объема Жилой дом имеет следующие показатели:

Показатели	Единица измерения	По проекту	Фактически
Общая площадь	метр в квадрате (далее – м2)		
Число этажей	этаж		
Общий строительный объем	метр в кубе (далее – м3)		
В том числе подземной части	м3		
Площадь встроенных, встроенно-пристроенных и пристроенных помещений	м2		

Показатели	По проекту			Фактически		
	число квартир	площадь квартир, м2		число квартир	площадь квартир, м2	
		общая	жилая		общая	жилая
Всего квартир, в том числе: однокомнатных двухкомнатных трехкомнатных четырехкомнатных и более						

4. Технологические и архитектурно-строительные решения по объекту характеризуется следующими данными:

Водовод:

Водовод из полиэтиленовых труб PE100 SDR17 Ø315x18,7, Ø250x14,8, Ø225x13,4 и 110x6,6 СТ РК ИСО 4427-2004 ГОСТ 18599-2001.

Минимальная глубина заложения трубопроводов 2,64 м до низа трубы.

На водоводах устанавливается запорно-регулирующая арматура. Задвижки чугунные с ручным управлением предусматриваются на водовыпусках, вантузах.

В пониженных местах трубопроводов предусмотрены водовыпуски для опорожнения труб от воды во время ремонтных работ и промывки сети, в повышенных местах – вантузы. Соединение арматуры на водоводах предусматривается на фланцах. Запорная арматура, вантузы и т.д., устанавливаемые на водоводе размещаются в колодцах. Водопроводные колодцы приняты согласно «Типовым проектным решениям 901-09-11.84» из сборных железобетонных колец диаметром 1,5м, 2,0м.

(краткие технические характеристики по особенностям его размещения, по основным материалам и конструкциям, инженерному и технологическому оборудованию)

5. На объекте установлено предусмотренное проектом оборудование в количестве согласно актам о его приемке после индивидуального испытания и комплексного опробования;

6. Наружные инженерные коммуникации (холодное и горячее водоснабжение, канализация, теплоснабжение, газоснабжение, электроснабжение и связь) обеспечивают нормальную эксплуатацию объекта (здания, сооружения, помещения) и приняты городскими эксплуатационными организациями;

7. Сметная стоимость по утвержденному проекту (проектно-сметной документации): всего 584 233,593 тыс. тенге, в том числе строительно-монтажных работ 519 152,161 тыс. тенге, оборудования, инструмента и инвентаря 8 707,505 тыс. тенге;

8. Сметная стоимость основных фондов, принимаемых в эксплуатацию 516 541,345 тыс. тенге, в том числе:

стоимость строительно-монтажных работ 466 715,564 тыс. тенге;

стоимость оборудования, инструмента и инвентаря 8 707,505 тысяч тенге;

9. Объект построен в соответствии с утвержденным проектом (проектно-сметной документацией) и требованиями государственных нормативных документов в области архитектуры, градостроительства и строительства.

РЕШИЛ: объект «Строительство водопроводных сетей по закольцовке водовода в селе Косши Целиноградского района Акмолинской области»

(наименование объекта (комплекса))

Заказчик:
ГУ «Отдел строительства Целиноградского района» Сулейменов С.К.

(фамилия, имя, отчество (при наличии), подпись руководителя)

М.П.

Технический надзор
ТОО «НИиПК «Каздоринновация» Асматулаев Р.Б.

(фамилия, имя, отчество (при наличии), подпись эксперта)

М.П.

Авторский надзор:
ТОО «Аква-Рем» Мейзбекова Б.М.

(фамилия, имя, отчество (при наличии), подпись эксперта)

М.П.

Подрядчик (генеральный подрядчик)
ТОО «Компания НурайСтрой». Акмагамбетов Ж.К.

(фамилия, имя, отчество (при наличии), подпись руководителя)

М.П.

Авторский надзор:
ТОО «Аква-Рем» Асхадуллин Ф. Ф.

(фамилия, имя, отчество (при наличии), подпись эксперта)

М.П.

Приложение 13
к акту приемки объекта
в эксплуатацию
форма

Технические характеристики объекта
(сети, водоводы, коллекторы и тому подобное)

№ п/п	Наименование	Единицы измерения	Количество, протяженность	Примечание
1	2	3	4	5
	Водовод В1			
1	Водоводы (общая протяженность)	м	10963,95	
	1) Из полиэтиленовых труб	м	10963,95	
2	Трубопроводная арматура			
	Дисковый поворотный затвор фланцевый DN300 PN16 со штурвалом	шт	18	
	Дисковый поворотный затвор фланцевый DN250 PN16 со штурвалом	шт	1	
	Дисковый поворотный затвор фланцевый DN200 PN16 со штурвалом	шт	1	
	Задвижка Ø100мм	шт	1	
	Вантуз Ø100мм	Шт	7	
	Седелка на полиэтиленовую трубу Ø315х10	Шт	7	
3	Гидрант	шт	54	

Горизонтальный разрез колодца	Вертикальный разрез колодца
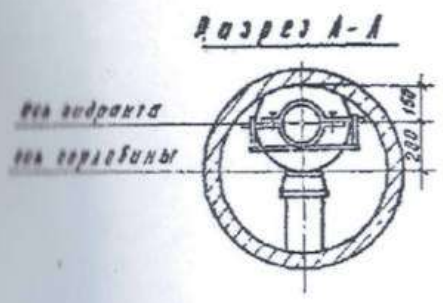	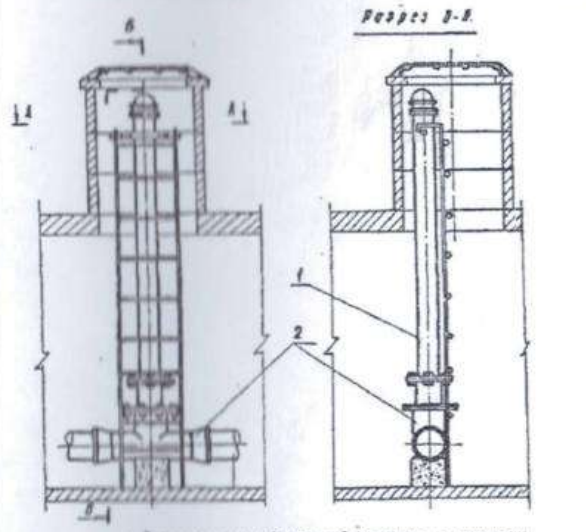

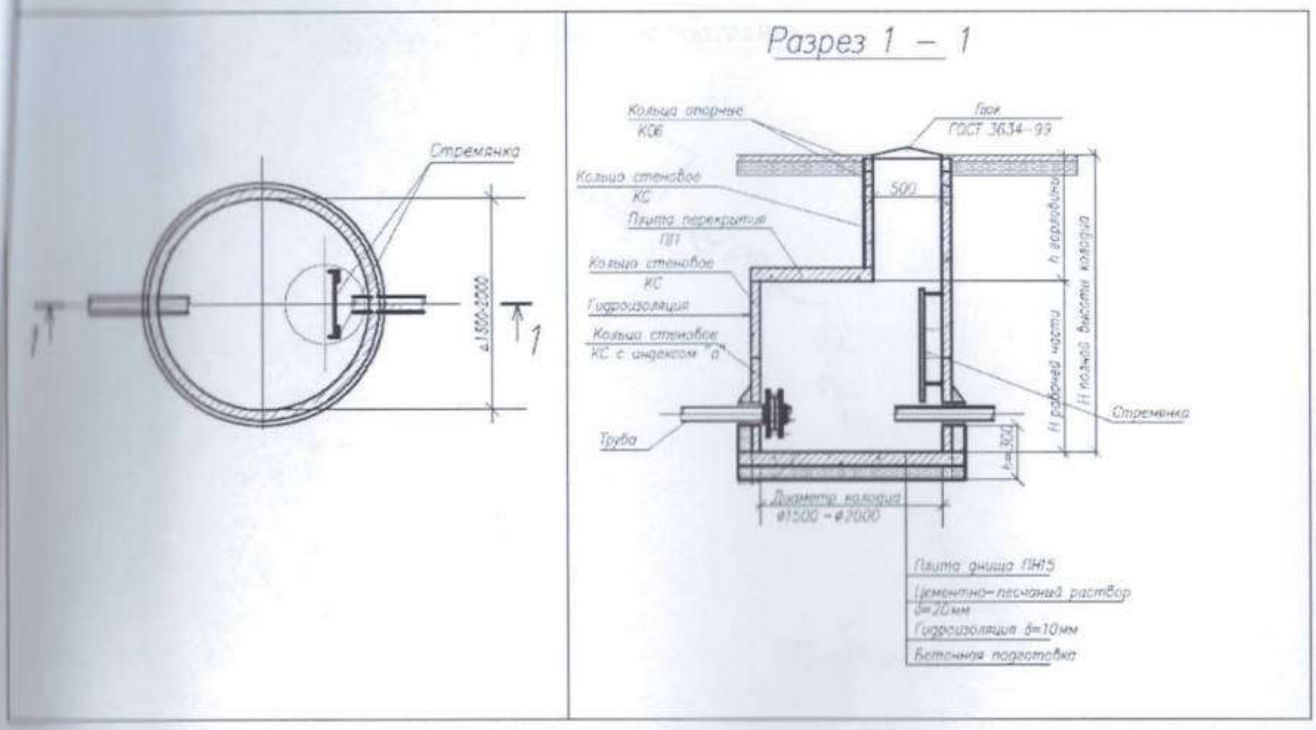

Спецификация

№ п/п	Наименование	Марка	Материал	Диаметр (мм) (размеры)	Количество	Примечание
1	Колодец водопроводный из сборных ж/б элементов Ø1500	Тип.пр. 901-09-11.84, Ал.II	из бетона марки F100 W4 на сульфатостойком цементе.	Ø1500мм	52	
2	Колодец водопроводный из сборных ж/б элементов Ø2000	Тип.пр. 901-09-11.84, Ал.II	из бетона марки F100 W4 на сульфатостойком цементе.	Ø2000мм	6	

Схема привязки колодца к постоянным точкам-ориентирам

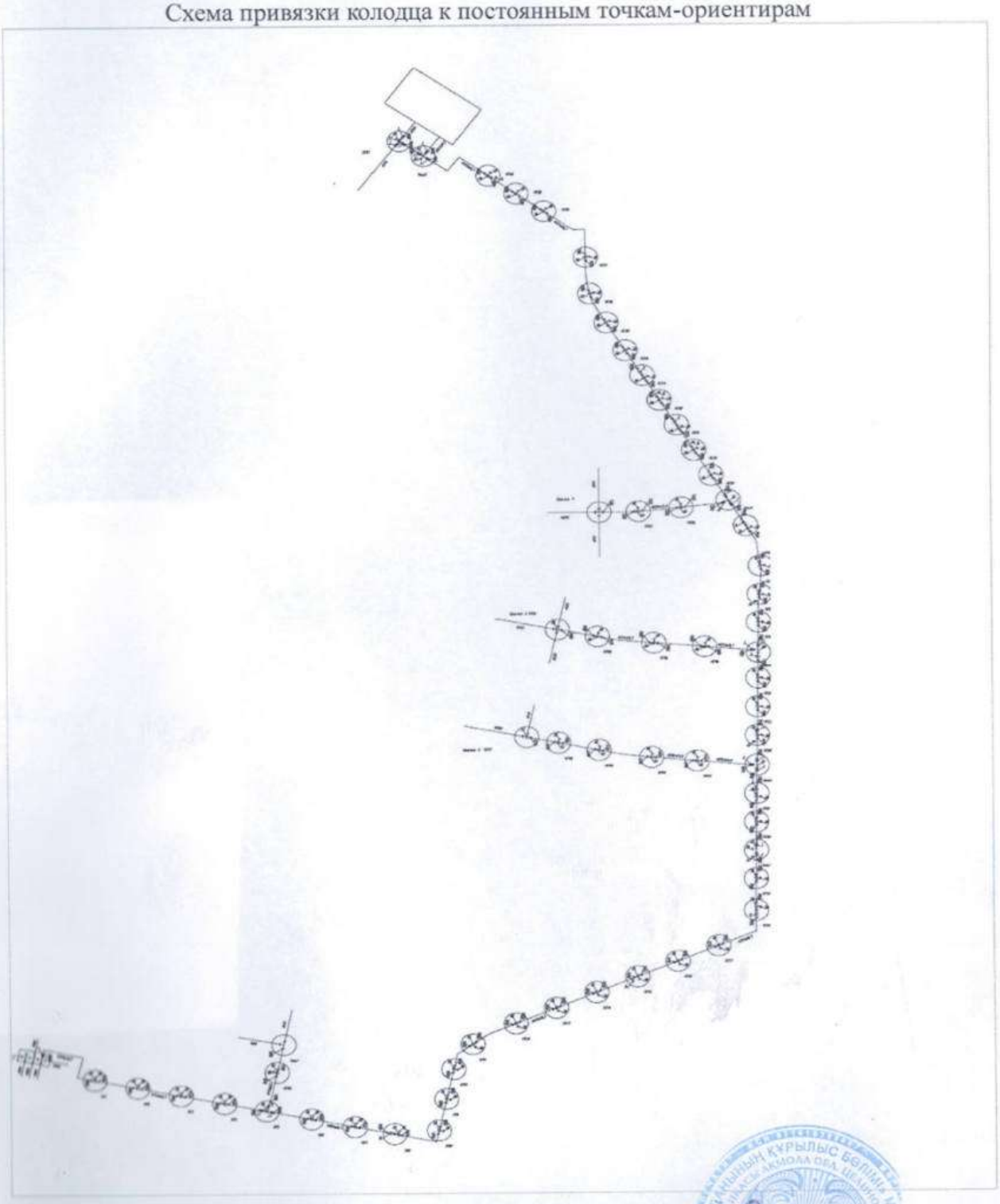

Заказчик

ГУ «Отдел строительства Целиноградского района» Сулейменов С.К.

(фамилия, имя, отчество (при наличии), подпись руководителя место печати (при наличии))

М.П.

Авторский надзор

ТОО «Аква-Рем» Асхадуллин Ф.Ф.

(фамилия, имя, отчество (при наличии), подпись эксперта место печати (при наличии))

М.П.

ГУ «Отдел строительства
Целиноградского района»
Прошнуровано и пронумеровано
7(семь) листов

29 августа 2011 г.

2

«Азаматтарға арналған үкімет» мемлекеттік корпорациясы» коммерциялық емес акционерлік қоғамының Ақмола облысы бойынша филиалы
Жер кадастры және жылжымайтын мүлік бойынша Целиноград аудандық бөлімі

Отбасы № 001 4635 1234
к 01-001-051-020
е Коссея
Тиісті мемлекеттік органдардың мекенжайлары
Тиісті мемлекеттік органдардың мекенжайлары
Тиісті мемлекеттік органдардың мекенжайлары
Т
Бет
Кілт

ҚАЗАҚСТАН РЕСПУБЛИКАСЫ
«АҚМОЛА ОБЛЫСЫНЫҢ
МЕМЛЕКЕТТІК СӘУЛЕТ-ҚҰРЫЛЫС
БАҚЫЛАУ БАСҚАРМАСЫ»
МЕМЛЕКЕТТІК МЕКЕМЕСІ
ШЫҒЫС № 889
«30» 12 2019 ж.
020000,
КӨКШЕТАУ ҚАЛАСЫ,
ЗАҢДЫ МЕКЕНЖАЙЫ:
СӘТБАЕВ КӨШЕСІ, 1«Б»
НАҚТЫ МЕКЕНЖАЙЫ:
А.С. ПУШКИН КӨШЕСІ, 23
ТЕЛ. 8 (716 2) 50-31-47
E-mail: gask@akmola.gov.kz

30.12.2019 года.

Руководителю ЦОН
Целиноградского района

Управление государственного архитектурно-строительного контроля Акмолинской области, рассмотрев направленный Вами акт приемки объекта в эксплуатацию № 889 от 30 декабря 2019 года «Строительство водопроводных сетей по закольцовке водовода» по адресу: с. Косшы, Целиноградского района, заказчиком строительство которого является ГУ «Отдел строительства Целиноградского района»., сообщает, что по представленному акту с приложенными документами замечаний не имеется.

На основании вышеизложенного акт приемки объекта в эксплуатацию **соответствует** нормам и требованиям, установленным законодательством Республики Казахстан об архитектурной, градостроительной и строительной деятельности.

Руководитель **Б. Оспанбеков**

Исп. А. Акимжанов
Тел. 50-32-08

ЦЕЛИНОГРАД АУДАНЫНЫҢ
СӘУЛЕТ ЖӘНЕ ҚАЛАҚҰРЫЛЫСЫ
БӨЛІМІ МЕМЛЕКЕТТІК МЕКЕМЕСІ

ГОСУДАРСТВЕННОЕ УЧРЕЖДЕНИЕ
ОТДЕЛ АРХИТЕКТУРЫ И
ГРАДОСТРОИТЕЛЬСТВА
ЦЕЛИНОГРАДСКОГО РАЙОНА

Целиноград ауданы,
Ақмол ауылы
Тел/факс: + 8 716 51 30067

Целиноградский район
Аулы Акмол
Тел/факс: + 8 716 51 30067

2019 жылдың_____ № 01-18/1112 от 30.12. 2019 года

Руководителю отдела по регистрации и
земельному кадастру и недвижимости
Целиноградского района-филиала
некоммерческого акционерного
общества «Государственная
корпорация
«Правительство для граждан»
по акмолинской области»
Аубакирову Т.К.

Согласно ст. 75-1 Закона РК «Об архитектурной, градостроительной и
гроительной деятельности в РК» «порядок ведения и учета актов приемки
бъекта в эксплуатацию» сообщаем следующее.

Акт приемки объекта в эксплуатацию «Строительство водопроводных
етей по закольцовке водовода в селе Косшы Целиноградского района
кмолинской области» в селе Косшы, заказчик ГУ «Отдел строительства
елиноградского района» принят в учет.

Руководитель отдела Ж. Абилов

Исп. Кольбаев Р.Д.
8 (716 51) 30 067

Приложение 3
к приказу и.о. Министра
национальной экономики
Республики Казахстан
от 24 февраля 2015 года № 121

Декларация о соответствии

«28» августа 2019г.

Генеральный подрядчик – *ТОО «Компания НурайСтрой», Акмолинская область, Целиноградский район, а.Косшы, квартал 016 участок 4340;*
в лице директора – *Акмагамбетова Жаната Канатовича*
фамилия, имя, отчество (при наличии) руководителя организации
по объекту: *«Строительство водопроводных сетей по закольцовке водовода в селе Косшы Целиноградского района Акмолинской области».*
наименование, местонахождения объекта
заказчиком которого является *ГУ «Отдел строительства Целиноградского района», руководитель – Сулейменов Серикбек Кабиденович*
наименование организации, фамилия, имя, отчество (при наличии) руководителя
удостоверяет, что:
1. Строительно–монтажные работы на объекте выполнены в соответствии с утвержденным проектом (проектно–сметной документацией), государственными нормативами в сфере архитектурной, градостроительной и строительной деятельности в Республике Казахстан;
2. Субподрядные организации: *ТОО «Азия Строй KZ»,* ТОО «Самрук Сервис Строй»
наименование организации
3. Проект (проектно-сметная документация):
ТОО «Аква-Рем» 2017-12-170108/00-НВ;
наименование проектной организации, номер проекта
утвержден(а) *№01-20/393 от 16.11.2018г. ГУ «Отдел Строительства Целиноградского района», экспертиза проекта проведена ТОО «Жезқазған Сараптыы» №ЖС-0097/18 от 17.12.2018г.*
наименование организации утвердившей (переутвердившей) проект и дата утверждения

4. Объект (комплекс) имеет следующие основные технико-экономические показатели (мощность, производительность, производственная площадь, протяженность, вместимость, объем, пропускная способность, провозная способность, число рабочих мест и тому подобное, заполняется по всем объектам (кроме жилых домов) в единицах измерения соответственно целевой продукции или основным видам услуг):

4.1. Наружные сети водопровода

Мощность, производительность и так далее	**Единица измерения**	**По проекту**		**Фактически**	
		общая (с учетом ранее принятых)	**в том числе пускового комплекса или очереди**	**общая (с учетом ранее принятых)**	**в том числе пускового комплекса или очереди**
Труба из полиэтилена	м	9108,95		9108,95	

PE 100 SDR 17 ∅315x18,7					
Труба из полиэтилена PE 100 SDR 17 ∅250x14,8	м	1005		1029	
Труба из полиэтилена PE 100 SDR 17 ∅225x13,4	м	510		510	
Труба из полиэтилена PE 100 SDR 17 ∅110x6,6	м	316		316	
Колодец Д=1500	шт	51		52	
Колодец Д=2000	шт	6		6	

5. Технологические и архитектурно-строительные решения по объекту характеризуется следующими данными:

5.1. Наружные сети водопровода

Водовод из полиэтиленовых труб ПЭ100 SDR17 315x18,7, 250x14,8, 225x13,4 и 110x6,6 по СТ РК ИСО 4427-2004 ГОСТ 18599-2001.

Минимальная глубина заложения трубопроводов 2,64 м до низа трубы.

На водоводах устанавлены запорно-регулирующая арматура. Задвижки чугунные с ручным управлением предусмотрены на водовыпусках, вантузах.

В пониженных местах трубопроводов предусмотрены водовыпуски для опорожнения труб от воды во время ремонтных работ и промывки сети, в повышенных местах – вантузы. Соединение арматуры на водоводах предусмотрены на фланцах. Запорная арматура, вантузы и т.д., на водоводе размещены в колодцах. Водопроводные колодцы приняты согласно «Типовым проектным решениям 901-09-11.84» из сборных железобетонных колец диаметром 1,0м.; 1,5 м.; 2,0м.

6. На объекте установлено предусмотренное проектом оборудование в количестве согласно актам о его приемке после индивидуального испытания и комплексного опробования;

7. Мероприятия по охране труда, обеспечению взрывобезопасности, пожаробезопасности, охране окружающей природной среды и антисейсмические мероприятия, предусмотренные проектом выполнены;

8. Строительно-монтажные работы осуществлены в сроки:

начало работ *май 2019 г.*;

месяц, год

окончание работ *август 2019г.:*

месяц, год

при продолжительности строительства,

по норме или по проекту организации строительства, месяц: 6;

фактически, месяц: 4;

9. Примененные строительные материалы, конструкции, оборудование и изделия соответствуют требованиям проекта и государственных нормативов;

10. Наружные инженерные коммуникации (электроснабжение) обеспечивают нормальную эксплуатацию объекта, что подтверждается поставщиками услуг по инженерному и коммунальному обеспечению.

Поставщики услуг по инженерному и коммунальному обеспечению:

Директор ГКП на ПХВ «Косшы коммуналдық қызметі»:

_____ К. Бижанов «_____»_____ 2019г.

(наименование организации, фамилия, имя, отчество (при наличии), подпись руководителя, дата)

Место печати (при наличии)

Подрядчик (генеральный подрядчик) считает объект *«Строительство водопроводных сетей по закольцовке водовода в селе Косшы Целиноградского района Акмолинской области»* готовым к приемке в эксплуатацию._____

наименование объекта (комплекса)

гарантирует качество выполненных строительно-монтажных и специальных работ, и принимает на себя обязательство устранять дефекты, возникшие по его вине при строительстве объекта согласно гарантийного срока в соответствии с законодательством Республики Казахстан.

Подрядчик (генеральный подрядчик):

Директор ТОО «Компания НурайСтрой»

_____ *Ж. Акмагамбетов , «_____»_____2019г.*

фамилия, имя, отчество (при наличии) руководителя, подпись, дата

Место печати (при наличии)

Приложение 2
к приказу Министра
по инвестициям и развитию
Республики Казахстан
от 24 апреля 2017 года № 235

Заключение о соответствии выполненных работ проекту

"_____" _____2019г.

Авторский надзор ТОО «Аква-Рем», г. Караганды, район им. Казыбек би, директор Мейзбекова Бота Мейрамовна

наименование организации, фамилия, имя, отчество (при наличии) руководителя

в лице эксперта Асхадуллина Фанила Файзулхановича, приказ №52-а от 13.05.2019 г.

фамилия, имя, отчество (при наличии) экспертов, № аттестатов и дата получения

по объекту: «Строительство водопроводной сети по закольцовке водовода в с. Косшы Целиноградского района Акмолинской области», Акмолинская область, Целиноградский район, а. Косшы.

наименование и местонахождение объекта

заказчиком которого является ГУ «Отдел строительства Целиноградского района», директор Сулейменов Серикбек Кабиденович

наименование организации, фамилия, имя, отчество (при наличии) руководителя

подтверждает, что:

1. Строительство объекта осуществлялось

а) подрядчиком (генеральным подрядчиком) ТОО «Компания-НурайСтрой» лицензия на СМР №14019281 от 18.12.2014г.

наименование организации, № лицензии и дата получения

в лице директора Акмагамбетова Жаната Канатовича

фамилия, имя, отчество (при наличии) руководителя

б) субподрядными организациями ТОО «Азия Строй KZ» ГСЛ-КР №00538 от 10.10.2006г

наименование организации, № лицензии и дата получения

в лице директора Сахиповой Зауре Темербековны

фамилия, имя, отчество (при наличии) руководителя

в) субподрядными организациями ТОО «Самрук Сервис Строй» ГСЛ №05-00298 от 06.02.2018г

наименование организации, № лицензии и дата получения

в лице директора Төлен Ержан Сағынтайұлы

фамилия, имя, отчество (при наличии) руководителя

2. Строительно-монтажные работы осуществлены в сроки:

начало работ май 2019г.;

месяц, год

окончание работ август 2018 г.;

месяц, год

при продолжительности строительства, месяц:

по норме или по проекту организации строительства 6 месяцев;

фактически 4 месяцев;

3. Примененные строительные материалы, конструкции, оборудование и изделия соответствуют требованиям проекта;

4. Замечания, выданные авторским надзором в процессе строительства, устранены;

5. Внесенные изменения в проект (проектно-сметную документацию) в процессе строительства выполнены в соответствии с требованиями нормативов в области архитектуры, градостроительства и строительства;

6. Объект построен в соответствии с проектом (проектно-сметной документацией) ТОО «Аква-Рем», проекта №2017-12-170108/00-НВ,

наименование проектной организации, номер проекта

утвержденным (ой) ГУ «Отдел строительства Целиноградского района», №01-20/393 от 16.11.2018

наименование организации утвердившей (переутвердившей) проект и дата утверждения

Авторский надзор:

организация ТОО «Аква-Рем»

Директор Мейзбекова Бота Мейрамовна

наименование организации, фамилия, имя, отчество (при наличии) руководителя,

подпись, дата М.П.

эксперт(ы) по авторскому надзору

Асхадуллин Фаниль Файзулханович

фамилия, имя, отчество (при наличии) эксперта (экспертов), № аттестатов, подпись, дата

подпись, дата М.П.

Приложение 2 к приказу Министра
по инвестициям и развитию Республики Казахстан
от 24 апреля 2017 года № 235

Заключение о качестве строительно-монтажных работ

«_____» _____ 2019 г.

Технический надзор: **ТОО «Научно-исследовательская и Производственная Компания «Каздоринновация», директор Бейсен К. А. Республика Казахстан г. Нур-Султан, район Алматы, пер. Шырайлы, д.12**
наименование организации, фамилия, имя, отчество (при наличии) руководителя, юридический адрес

в лице **эксперта Джкупбаева А. М., аттестат KZ31VJE00037760 от 15.05.20187г.**
фамилия, имя, отчество (при наличии) экспертов, № аттестатов, дата получения

действующего на основании договора_____
№ договора и дата

по объекту: **«Строительство водопроводной сети по закольцовке водовода в с. Косшы Целиноградского района Акмолинской области».**
наименование и местонахождение объекта

заказчиком которого является **ГУ «Отдел строительства Целиноградского района», руководитель Сулейменов Серикбек Кабиденович**
наименование организации, фамилия, имя, отчество (при наличии) руководителя

подтверждает, что:

1. Строительство объекта осуществлялось

а) подрядчиком (генеральным подрядчиком) **ТОО «Компания-НурайСтрой» лицензия на СМР №14019281 от 18.12.2014г.**

в лице **директора Акмагамбетова Жаната Канатовича**
фамилия, имя, отчество (при наличии) руководителя

б) субподрядчиком **«Азия Строй KZ» ГСЛ-КР №00538 от 10.10.2006г**

в лице директора **Сахиповой Зауре Темербековны**
фамилия, имя, отчество (при наличии) руководителя

в) субподрядчиком **ТОО «Самрук Сервис Строй» ГСЛ №05-00298 от 06.02.2018г**

в лице директора **Төлен Ержан Сағынтайұлы**
фамилия, имя, отчество (при наличии) руководителя

2. Строительно-монтажные работы осуществлены в сроки:

начало работ **май 2019 года**
месяц, год

окончание работ **август 2019 года**
месяц, год

при продолжительности строительства, месяц:

по норме или по проекту организации строительства **6 (шесть)** месяцев;

фактически **4 (четыре)** месяцев;

3. Сметная стоимость по утвержденному проекту (проектно-сметной документации):

всего **5840233,593** тысячи тенге, в том числе строительно-монтажных работ **519 152,161** тысяча тенге, оборудования, инструмента и инвентаря **8 707,505** тысяч тенге;

4. Сметная стоимость основных фондов, принимаемых в эксплуатацию:

5160541,345 тысяч тенге, в том числе строительно-монтажных работ **466 0715,564** тысяч тенге, оборудования, инструмента и инвентаря **8 707,505** тысяч тенге;

5. Объект построен в соответствии с проектом (проектно-сметной документацией)

ТОО «Аква-Рем», проекта №2017-12-170108/00-НВ
наименование проектной организации, номер проекта

утвержденным(ой) **приказом ГУ «Отдел строительства Целиноградского района», №01-20/393 от 16.11.2018**
наименование организации утвердившей (переутвердившей) проект и дата утверждения

и требованиями государственных нормативных документов в области архитектуры, градостроительства и строительства;

6. Примененные строительные материалы, конструкции, оборудование и изделия соответствуют проекту и требованиям государственных нормативов;

7. Исполнительная техническая документация имеется в полном объеме;

8. Замечания, выданные техническим надзором в процессе строительства устранены;

9. Завершенный строительством объект обеспечивает прочность, устойчивость и надежность на протяжении всего срока службы (эксплуатации, использования, применения) и соответствует требованиям государственных нормативов направленных на обеспечение интересов и безопасности собственников (пользователей) и общества в целом.

Технический надзор:

Организация **ТОО «Научно-исследовательская и Производственная Компания «Каздоринновация»,**

Директор Асматуллаев Р.Б. _____.
наименование организации, фамилия, имя, отчество (при наличии) руководителя, подпись, дата М.П.

эксперт(ы) по техническому надзору **эксперт Джкупбаева А. М., аттестат KZ31VJE00037760 от 15.05.20187г.**

_____.
фамилия, имя, отчество (при наличии) эксперта (экспертов) № аттестатов, подпись, дата

ЭЛЕКТРОННЫЙ СЧЕТ-ФАКТУРА

Раздел А. Общий раздел

1. **Регистрационный номер** ESF-040840003535-20190724-60652822
2. **Дата выписки** 24.07.2019 — 2.1 Дата выписки на бумажном носителе
4. Исправленный [ ] — 4.1 Дата выписки
4.2 Номер учетной системы — 4.3 Регистрационный номер

1.1. **Номер учетной системы** 00000000020
3. **Дата совершения оборота** 23.07.2019
5. Дополнительный [ ] — 5.1 Дата выписки
5.2 Номер учетной системы — 5.3 Регистрационный номер

Раздел В. Реквизиты поставщика

6. ИИН/БИН 040840003535 — 6.0 БИН структурного подразделения юридического лица
6.1 БИН реорганизованного лица
7. Поставщик — 7.1 Доля участия
Товарищество с ограниченной ответственностью "Компания НурайСтрой"
8. Адрес места нахождения
Республика Казахстан, Акмолинская область, Целиноградский район, с. Косшы, квартал 016 участок 4340
9. Свидетельство плательщика НДС:
9.1. серия 62001 — 9.2. номер 0026437
9.3. Структурное подразделение юридического лица - нерезидента [ ]
11. Дополнительные сведения

10. Категория поставщика
- [A] [ ] Комитент
- [B] [ ] Комиссионер
- [C] [ ] Экспедитор
- [D] [ ] Лизингодатель
- [E] [ ] Участник СРП
- [F] [ ] Участник договора о совместной деятельности
- [G] [ ] Экспортер
- [H] [ ] Международный перевозчик
- [I] [ ] Доверитель

10.1. количество

Раздел В1. Банковские реквизиты поставщика

12. КБе 17
14. БИК KINCKZKA
13. ИИК KZ128210439812180247
15. Наименование банка Акционерное общество "Bank RBK"

Раздел С. Реквизиты получателя

16. ИИН/БИН 060140015071 — 16.0 БИН структурного подразделения юридического лица
16.1 БИН реорганизованного лица
17. Получатель — 17.1 Доля участия
Государственное учреждение "Отдел строительства Целиноградского района"
18. Адрес места нахождения
Республика Казахстан, Акмолинская область, Целиноградский район, с.Талапкер
18.1. Код страны KZ - (2-х буквенный код согласно Решения Комиссии ТС от 20.09.2010 года №378)
19. Дополнительные сведения

20. Категория получателя
- [A] [ ] Комитент
- [B] [ ] Комиссионер
- [C] [ ] Лизингополучатель
- [D] [ ] Участник договора совместной деятельности
- [E] [v] Государственное учреждение
- [F] [ ] Нерезидент
- [G] [ ] Участник СРП или сделки, заключенной в рамках СРП
- [H] [ ] Доверитель
- [I] [ ] Розничная реализация
- [J] [ ] Физическое лицо

20.1. количество

Раздел С1. Реквизиты Государственного учреждения

21. ИИК KZ23070103KSN0312000
22. Код товара, работ, услуг
23. Назначение платежа Строительство водопроводных сетей по закольцовке водовода в селе Косши Целиноградского района Акмолинской области
24. БИК KKMFKZ2A

Раздел D. Реквизиты грузоотправителя и грузополучателя

25. Грузоотправитель
25.1 ИИН/БИН 040840003535
25.2 Наименование Товарищество с ограниченной ответственностью "Компания НурайСтрой"
25.3 Адрес отправки Республика Казахстан, Акмолинская область, Целиноградский район, с. Косшы, квартал 016 участок 4340

26. Грузополучатель
26.1 ИИН/БИН 060140015071
26.2 Наименование Государственное учреждение "Отдел строительства Целиноградского района"
26.3 Адрес доставки Республика Казахстан, Акмолинская область, Целиноградский район, с.Талапкер
26.4 Код страны KZ (2-х буквенный код согласно Решения Комиссии ТС от 20.09.2010 года №378)

Раздел Е. Договор (контракт)

27.1 [v] Договор (контракт) на поставку товаров работ, услуг — 27.3 номер 190022/00
27.2 [ ] Без договора (контракта) на поставку товаров, работ, услуг — 27.4 дата 08.04.2019
28. Условия оплаты по договору безналичный расчет
29. Способ отправления 99 -(выбор т/с: автодорожный; ж/д; авиа; водный; трубопровод и т.д.)

30. Поставка товаров осуществлена по доверенности — 30.1 номер — 30.2 дата
31. Пункт назначения поставляемых товаров (работ, услуг)
31.1 Условия поставки XXX (3-х буквенный код согласно Решения Комиссии ТС от 20.09.2010 года №378)

Раздел F. Реквизиты документов, подтверждающих поставку товаров, работ, услуг

32 Документ, подтверждающий поставку товаров, работ, услуг
32.1 номер 18
32.2 дата 23.07.2019

Раздел G. Данные по товарам, работам, услугам

33. 33.1 код валюты 1 33.2 курс валюты 1

№ п/п	Признак происхождения товара, работ, услуг	Наименование товаров, работ, услуг	Наименование товаров в соответствии с Декларацией на товары или заявления о ввозе товаров и уплате косвенных налогов	Код товара (ТН ВЭД ЕАЭС)	Единица измерения	Количество (объем)	Цена (тариф) за единицу товара, работы, услуги без косвенных налогов	Стоимость товаров, работ, услуг без косвенных налогов	Акциз		Размер оборота по реализации (облагаемый, не облагаемый оборот)	НДС		Стоимость товаров, работ, услуг с учетом косвенных налогов	№ Декларации на товары, заявления о ввозе товаров и уплате косвенных налогов, СТ-1 или СТ-KZ	Номер товарной позиции из Декларации на товары или заявления о ввозе товаров и уплате косвенных налогов	Идентификатор товара, работы, услуг	Дополнительные данные
									Ставка	Сумма		Ставка	Сумма					
1	2	3	3/1	4	5	6	7	8	9	10	11	12	13	14	15	16	17	18
1	6	Строительство водопроводных сетей по закольцовке водовода в селе Косши Целиноградского района Акмолинской области			тенге	1	122 241 797,32	122 241 797,32	0	0	122 241 797,32	12%	14 669 015,68	136 910 813			1	
				Всего по счету				122 241 797,32			122 241 797,32		14 669 015,68	136 910 813				

Раздел L. Сведения по ЭЦП

44.	ЭЦП юридического лица (структурного подразделения юридического лица) или индивидуального предпринимателя либо лица, занимающегося частной практикой	M19i36GhOeW+87TSXA0NW+twRzIDSQtReKJZFqbap2utaSOBV3Sg/awjDLEbX/+bo3c+FQFdaf+PBqD8o0M/zQ==
45.	ЭЦП лица, уполномоченного подписывать счета-фактуры	
46.	Ф. И. О. (при его наличии) лица, выписывающего ЭСФ	Муканова Гульжан Самарбековна

Утверждена
Прказом председателя Агенства
Республики Казахстан по делам строительства
и жилищно-коммунального хозяйства
от "_____" _____ 2012г.
№ _____

Заказчик: ГУ "Отдел строительства Целиноградского района
Подрядчик: ТОО "Компания-НурайСтрой"
Наименование объекта: Строительство водопроводных сетей по закольцовке водовода в селе Косши Целиноградского района Акмолинской области

Справка
о стоимости выполненных работ и затрат
за июль 2019 года
(предоставляется ежемесячно субподрядчиком генподрядчику, генподрядчиком – застройщику и финансирующему банку)

Код	Код	Договор		Источник финансирования наименование		Организационно-правовая форма	
заказчика	подрядчика	номер	дата	наименов	Код	Наименов	Код
		№190022/00	**08.04.2019г.**				

№ п/п	Наименование пусковых комплексов объектов	Стоимость выполненных работ и затрат в тенге								Налог на добавленную стоимость, 12%	Всего к оплате
		с начала года по отчетный месяц включительно с НДС	в отчетном месяце (за июль) без НДС	Из графы 1			Стоимость проч. затрат не входящих в состав СМР в сметном базовом уровне цен 2001 г.	Дополнительные затраты			
				СМР в сметном базовом уровне цен 2001 г.	из них			на приобретение материалов	другие дополнительные расходы		
					в отчетном месяце	по монтажу оборудования					
	А	1	2	3	4	5	6	7	8	9	10
	Всего по стройке	368 716 716									
	в т.ч. за отчетный месяц		122 241 797,32							14 669 015,68	136 910 813

Заказчик:
Руководитель ГУ "Отдел строительства Целиноградского района"

_____ **С. Сулейменов**

М.П.

Подрядчик:
Директор ТОО "Компания-НурайСтрой"

_____ **Ж. Акмагамбетов**

М.П.

Приложение 50
к приказу Министра финансов
Республики Казахстан
от 20 декабря 2012 года № 562

Форма Р-1

		ИИН/БИН
Заказчик	**Государственное учреждение "Отдел строительства Целиноградского района",Республика Казахстан, Акмолинская область, Целиноградский район, с.Талапкер, тел.: 87165130370** *полное наименование, адрес, данные о средствах связи*	**060140015071**
Исполнитель	**Товарищество с ограниченной ответственностью "Компания НурайСтрой",Республика Казахстан, Акмолинская область, Целиноградский район, с. Косшы, квартал 016 участок 4340, тел.: +77172517070** *полное наименование, адрес, данные о средствах связи*	**040840003535**

Договор (контракт) Договор №190022/00 от 2019-04-08/Кощи закольцовка

Номер документа	Дата составления
18	23.07.2019

АКТ ВЫПОЛНЕННЫХ РАБОТ (ОКАЗАННЫХ УСЛУГ)

Номер по порядку	Наименование работ (услуг) (в разрезе их подвидов в соответствии с технической спецификацией, заданием, графиком выполнения работ (услуг) при их наличии)	Дата выполнения работ (оказания услуг)	Сведения об отчете о научных исследованиях, маркетинговых, консультационных и прочих услугах (дата, номер, количество страниц) (при их наличии)	Единица измерения	Выполнено работ (оказано услуг)			
					количество	цена за единицу	стоимость	в том числе НДС, в KZT
1	2	3	4	5	6	7	8	9
1	Строительство водопроводных сетей по закольцовке водовода в селе Косши Целиноградского района Акмолинской области			тенге	1	136 910 813,00	136 910 813,00	14 669 015,68
				Итого	1	x	136 910 813,00	14 669 015,68

Сведения об использовании запасов, полученных от заказчика _____
наименование, количество, стоимость

Приложение: Перечень документации, в том числе отчет(ы) о маркетинговых, научных исследованиях, консультационных и прочих услугах (обязательны при его (их) наличии) на _____ страницах

Сдал (Исполнитель) Директор / _____ / Акмагамбетов Ж.К.
должность *подпись* *расшифровка подписи*

М.П.

Принял (Заказчик) _____ / _____ / _____
должность *подпись* *расшифровка подписи*

Дата подписания (принятия) работ (услуг) 23.07.2019

М.П.

Авторский надзор: Асходжаев

Технический надзор Рыскулов

Форма 2В

Заказчик: **ГУ "Отдел строительства Целиноградского района"**
Подрядчик: **ТОО "Компания-НурайСтрой"**
Наименование объекта **Строительство водопроводных сетей по закольцовке водовода в селе Косши Целиноградского района Акмолинской области**
Основание: **Договор №190022/00 от 08.04.2019г.**

Акт №4 приемки выполненных работ
за июль 2019 года

Составлен(а) на 4 квартал 2018 г

№ п/п	Шифр норм, код ресурса	Наименование работ и затрат	Единица измерения	Количество	Стоимость единицы, тенге		Общая стоимость, тенге			Накладные расходы, тенге	Всего стоимость с НР и СП, тенге
					Всего / зарплата рабочих-строителей	эксплуатация машин / в т. ч. зарплата машинистов	Всего / зарплата рабочих-строителей	эксплуатация машин / в т. ч. зарплата машинистов	материалы / оборудование, мебель, инвентарь	Сметная прибыль, тенге	
1	2	3	4	5	6	7	8	9	10	11	12
		Земляные работы									
1	1101-0104-0107 РСНБ РК 2015	Грунты 3 группы. Разработка бульдозерами мощностью 79 кВт (108 л с) при перемещении грунта до 10 м *НР - 72%; СП - 8%*	м3 грунта	3059	32,31 --	32,31 12,11	98836 --	98836 37031	--	26662 10040	135537
2	1101-0101-0369 РСНБ РК 2015	Грунты 3 группы в траншеях. Разработка в отвал экскаваторами "Обратная лопата" с ковшом вместимостью 0,5 (0,5 - 0,63) м3 *НР - 72%; СП - 8%*	м3 грунта	28319	281,02 --	281,02 61,75	7958171 --	7958171 1748581	--	1258978 737372	9954521
3	1101-0205-0303 РСНБ РК 2015 ТЧ 01 табл. 11 п.3.179 Кттр=1,2	Грунты 3 группы. Разработка вручную в траншеях глубиной до 2 м без креплений с откосами. Доработка вручную, зачистка дна и стенок с выкидкой грунта в котлованах и траншеях, разработанных механизированным способом, применен коэффициент к затратам труда - 1,2 *НР - 72%; СП - 8%*	м3 грунта	845,63	2630,78 2630,78	-- --	2224670 2224670	-- --	--	1601762 306115	4132547
4	1101-0104-0406 РСНБ РК 2015	Траншеи и котлованы. Засыпка бульдозерами мощностью 79 кВт (108 л с) при перемещении грунта до 5 м. Группа грунтов 3 *НР - 72%; СП - 8%*	м3 грунта	22536	18,05 --	18,05 6,76	406815 --	406815 152421	--	109743 41325	557883
5	1101-0205-0503 РСНБ РК 2015	Траншеи, пазухи котлованов и ямы. Засыпка вручную. Группа грунтов 3 *НР - 72%; СП - 8%*	м3 грунта	5634	1016,40 1016,40	-- --	5726398 5726398	-- --	--	4123006 787952	10637356
6	1101-0205-0501 РСНБ РК 2015	Траншеи, пазухи котлованов и ямы. Засыпка вручную. Группа грунтов 1	м3 грунта	3059	646,94	--	1978974	--	--	1424861	3676142

1	2	3	4	5	6	7	8	9	10	11	12
		НР - 72%; СП - 8%			646,94	--	1978974	--		272307	
7	1101-0201-0502 РСНБ РК 2015	Грунт 3, 4 группы. Уплотнение пневматическими трамбовками	м3 уплотненного грунта	22536	157,69	75,00	3553679	1690200	--	1896429	5886117
		НР - 72%; СП - 8%			82,69	34,19	1863479	770450		436009	
					Трубороводы						
8	1122-1401-0502 РСНБ РК 2015	Футляр стальной диаметром 500 мм. Прокладка бестраншейная бурошнековыми машинами на длину до 30 м	м футляра	60	52842,34	17451,93	3170541	1047116	1945697	390177	3845575
		НР - 99%; СП - 8%			2962,13	3606,51	177728	216390		284857	
9	1122-0301-0111 РСНБ РК 2015 Изм. и доп. вып. 10	Трубы водопроводные стальные, диаметр 500 мм. Укладка футляра	км трубопровода	0,291	2210341,75	1097735,16	643209	319441	24753	387111	1112746
		НР - 99%; СП - 8%			1027543,00	316171,84	299015	92006		82426	
10	2301-0201-0261 РСНБ РК 2015	Трубы стальные электросварные прямошовные, D 530 мм, толщина стенки 7,0 мм ГОСТ 10705-80	м	351,928	29826,00	--	10496605	--	10496605	--	11336333
		СП - 8%			--	--	--	--		839728	
11	1122-0601-1011 РСНБ РК 2015 Изм. и доп. вып. 1	Трубопроводы стальные диаметром 500 мм. Нанесение весьма усиленной антикоррозионной изоляции из полимерных липких лент	км трубопровода	0,351	6819546,69	1131020,54	2393661	396988	1951310	142947	2739536
		НР - 99%; СП - 8%			129240,00	282129,06	45363	99027		202929	
12	1122-1401-0305 РСНБ РК 2015 прим	Трубы полиэтиленовые диаметром 300 мм. Протаскивание в футляр	м трубы, уложенной в футляре	60	1498,03	11,11	89882	667	29680	59135	160938
		НР - 99%; СП - 8%			992,26	3,28	59535	197		11921	
13	1122-1401-0403 РСНБ РК 2015 Изм. и доп. вып. 1 К=0,5	Концы футляра диаметром 500 мм. Заделка битумом и прядью	футляр	18	17808,62	1751,27	320555	31523	207753	81052	433735
		НР - 99%; СП - 8%			4515,53	32,82	81279	591		32129	
14	1122-0501-0108 РСНБ РК 2015 Изм. и доп. вып. 4	Трубопроводы из полиэтиленовых труб, диаметр 300 мм. Укладка	км трубопровода	1,903	559609,52	214849,48	1064937	408859	60367	702295	1908611
		НР - 99%; СП - 8%			313038,00	59736,16	595711	113678		141379	
15	2301-0501-1322 РСНБ РК 2015	Труба полиэтиленовая для водоснабжения PE 100 SDR 17 - 315x18,7 питьевая ГОСТ 18599-2001	м	2770,38	14573,00	--	40372748	--	40372748	--	43602568
		СП - 8%			--	--	--	--		3229820	
16	1122-0301-0110 РСНБ РК 2015 Изм. и доп. вып. 10	Трубы водопроводные стальные, диаметр 400 мм. Укладка футляра	км трубопровода	0,135	1718679,75	843074,21	232022	113815	11052	139828	401597
		НР - 99%; СП - 8%			793738,00	252485,22	107155	34086		29748	
17	2301-0201-0256 РСНБ РК 2015	Трубы стальные электросварные прямошовные, D 426 мм, толщина стенки 6,0 мм ГОСТ 10705-80	м	135,54	18832,00	--	2552489	--	2552489	--	2756688

1	2	3	4	5	6	7	8	9	10	11	12
		СП - 8%			--	--	--	--		204199	
18	1122-0601-1010 РСНБ РК 2015 Изм. и доп. вып. 1	Трубопроводы стальные диаметром 400 мм. Нанесение весьма усиленной антикоррозионной изоляции из полимерных липких лент	км трубопровода	0,135	5642238,69	993309,65	761702	134097	612808	49887	876516
		НР - 99%; СП - 8%			109604,50	263660,12	14797	35594		64927	
19	1122-1401-0401 РСНБ РК 2015 Изм. и доп. вып. 1 К=0,5	Концы футляра диаметром 400 мм. Заделка битумом и прядью	футляр	12	14354,70	1525,74	172256	18309	106630	47169	236979
		НР - 99%; СП - 8%			3943,07	27,35	47317	328		17554	
20	1122-0501-0107 РСНБ РК 2015 Изм. и доп. вып. 4	Трубопроводы из полиэтиленовых труб, диаметр 250 мм. Укладка	км трубопровода	0,755	516979,79	191913,75	390320	144895	16805	266004	708829
		НР - 99%; СП - 8%			302808,00	53073,34	228620	40070		52506	
21	2301-0501-1320 РСНБ РК 2015	Труба полиэтиленовая для водоснабжения PE 100 SDR 17 - 250x14,8 питьевая ГОСТ 18599-2001	м	1015,05	9212,00	--	9350641	--	9350641	--	10098692
		СП - 8%			--	--	--	--		748051	
					Фасонные части						
22	1122-0801-0201 РСНБ РК 2015	Фасонные части полиэтиленовые: отводы, колени, патрубки, переходы. Установка	шт.	6	1217,97	801,90	7308	4811	--	3703	11892
		НР - 99%; СП - 8%			416,07	207,36	2496	1244		881	
23	2302-0302-1219 РСНБ РК 2015	Отвод полиэтиленовый литой от 88° до 176° ПЭ 100 SDR 11, DN 315, PN 16 СТ РК ГОСТ Р 52134-2010	шт.	6	56261,00	--	337566	--	337566	--	364571
		СП - 8%			--	--	--	--		27005	
24	1122-1201-0108 РСНБ РК 2015	Фланцы к стальным трубопроводам диаметром 300 мм. Приварка	фланец	30	3846,12	355,31	115383	10659	8659	95754	228028
		НР - 99%; СП - 8%			3202,15	21,88	96065	656		16891	
25	2302-0103-0316 РСНБ РК 2015	Фланцы стальные приварные плоские из углеродистой и низколегированной стали PN 16, DN 300 ГОСТ 12816-80	шт.	30	12589,00	--	377670	--	377670	--	407884
		СП - 8%			--	--	--	--		30214	
26	1122-0801-0201 РСНБ РК 2015	Фасонные части полиэтиленовые: отводы, колени, патрубки, переходы. Установка	шт.	30	1217,97	801,90	36539	24057	--	18516	59459
		НР - 99%; СП - 8%			416,07	207,36	12482	6221		4404	
27	2302-0302-8019 РСНБ РК 2015	Втулка под фланец полиэтиленовая литая ПЭ 100 SDR 17, DN 315, PN 10 СТ РК ГОСТ Р 52134-2010	шт.	30	13912,00	--	417360	--	417360	--	450749
		СП - 8%			--	--	--	--		33389	
					Трубороводная арматура						

1	2	3	4	5	6	7	8	9	10	11	12
28	1122-0901-0108 РСНБ РК 2015	Задвижки или клапаны обратные чугунные диаметром 300 мм. Установка	задвижка или клапан	8	12452,51	6262,92	99620	50103	6224	56619	168738
		НР - 99%; СП - 8%			5411,67	1737,16	43293	13897		12499	
29	1122-0901-0107 РСНБ РК 2015	Задвижки или клапаны обратные чугунные диаметром 250 мм. Установка	задвижка или клапан	1	9236,33	4574,11	9236	4574	713	5165	15554
		НР - 99%; СП - 8%			3948,78	1268,50	3949	1269		1152	
					Колодцы						
30	1122-1301-0101 РСНБ РК 2015 Изм. и доп. вып. 6	Колодцы круглые из сборного железобетона. Устройство в грунтах сухих	м3 железобетонных и бетонных конструкций колодца	35,182	32555,52	8128,53	1145368	285978	562951	400810	1669873
		НР - 99%; СП - 8%			8425,86	3081,69	296439	108420		123694	
31	ССЦ 8.04-08-2017 табл.10	Надбавка за сульфатостойкий цемент железобетонных изделий из тяжелого бетона	тг	35,182	270,00	--	9499	--	9499	--	10259
		СП - 8%			--	--	--	--		760	
32	2104-0301-0117 РСНБ РК 2015	Кольца стеновые железобетонные для колодцев СТ РК 1971-2010 КС20.9	шт.	4	29623,00	--	118492	--	118492	--	127971
		СП - 8%			--	--	--	--		9479	
33	2104-0301-0117 РСНБ РК 2015	Кольца стеновые железобетонные для колодцев СТ РК 1971-2010 КС20.9а	шт.	2	29623,00	--	59246	--	59246	--	63986
		СП - 8%			--	--	--	--		4740	
34	2104-0302-0103 РСНБ РК 2015	Плиты днищ железобетонные для колодцев СТ РК 1971-2010 ПН20	шт.	2	35794,00	--	71588	--	71588	--	77315
		СП - 8%			--	--	--	--		5727	
35	2104-0301-0110 РСНБ РК 2015	Кольца стеновые железобетонные для колодцев СТ РК 1971-2010 КС15.6	шт.	1	14956,00	--	14956	--	14956	--	16152
		СП - 8%			--	--	--	--		1196	
36	2104-0301-0112 РСНБ РК 2015	Кольца стеновые железобетонные для колодцев СТ РК 1971-2010 КС15.9	шт.	32	19899,00	--	636768	--	636768	--	687709
		СП - 8%			--	--	--	--		50941	
37	2104-0301-0112 РСНБ РК 2015	Кольца стеновые железобетонные для колодцев СТ РК 1971-2010 КС15.9а	шт.	16	19899,00	--	318384	--	318384	--	343855
		СП - 8%			--	--	--	--		25471	
38	2104-0302-0102 РСНБ РК 2015	Плиты днищ железобетонные для колодцев СТ РК 1971-2010 ПН15	шт.	16	17948,00	--	287168	--	287168	--	310141
		СП - 8%			--	--	--	--		22973	
39	2104-0302-0109 РСНБ РК 2015	Плиты перекрытий железобетонные для колодцев СТ РК 1971-2010 1ПП15-1, 2ПП15-1	шт.	16	14287,00	--	228592	--	228592	--	246879

1	2	3	4	5	6	7	8	9	10	11	12
		СП - 8%			--	--	--	--		18287	
40	2104-0301-0201 РСНБ РК 2015	**Кольца опорные железобетонные для колодцев СТ РК 1971-2010 КО6**	шт.	29	2583,00	--	74907	--	74907	--	80900
		СП - 8%			--	--	--	--		5993	
41	1108-0101-0307 РСНБ РК 2015 Изм. и доп. вып. 9	**Стены, фундаменты. Гидроизоляция боковая обмазочная битумная в 2 слоя по выровненной поверхности бутовой кладки, кирпичу, бетону**	м2	288,9	822,03	19,53	237485	5642	165880	61933	323372
		НР - 93%; СП - 8%			228,32	2,19	65963	632		23953	
		ИТОГО ПО СМЕТЕ:	**Тенге**								120864733
		В ТОМ ЧИСЛЕ:									
		- Зарплата рабочих строителей	Тенге				13970728				
		- Затраты на эксплуатацию машин	Тенге					13155553			
		- в том числе зарплата машинистов	Тенге					3472789			
		- Материалов, изделий и конструкций	Тенге						71435961		
		- Накладные расходы	Тенге							13349546	
		- Сметная прибыль	Тенге							8952943	

В том числе строительно монтажные работы	120 864 733
оборудования	0
прочие	0
Временные здания и сооружения 2%	2 417 295
Итого с временными зданиями и сооружениями	123 282 028
Дополнительные затраты при производстве работ в зимнее время 2,4%*1,2=2,88%	3 550 522
Итого с дополнительными затратами на на строительство	126 832 550
Непредвиденные затраты 2%	2 536 651
Итого с непредвиденными затратами на строительство	129 369 201
Итого сметная стоимость	129 369 201
Итого по сметному расчету в текущих ценах 2019г. (к=1,0498961)-100%	135 824 220
Итого с договорной скидкой 10%	122 241 798
Налог на добавленую стоимость (НДС) 12%	14 669 016
Итого по оплате	**136 910 813**

ЗАКАЗЧИК:
ГУ "Отдел строительства Целиноградского района"

С. Сулейменов

ГЕНЕРАЛЬНЫЙ ПОДРЯДЧИК
ТОО "Компания НурайСтрой"

Ж. Акмагамбетов

ЭЛЕКТРОННЫЙ СЧЕТ-ФАКТУРА

Раздел А. Общий раздел

1. Регистрационный номер ESF-040840003535-20190829-43141066
1.1. Номер учетной системы 00000000034
2. Дата выписки 29.08.2019
2.1 Дата выписки на бумажном носителе
3. Дата совершения оборота 29.08.2019
4. Исправленный [ ]
4.1 Дата выписки
4.2 Номер учетной системы
4.3 Регистрационный номер
5. Дополнительный [ ]
5.1 Дата выписки
5.2 Номер учетной системы
5.3 Регистрационный номер

Раздел В. Реквизиты поставщика

6. ИИН/БИН 040840003535
6.0 БИН структурного подразделения юридического лица
6.1 БИН реорганизованного лица
7. Поставщик
7.1 Доля участия
Товарищество с ограниченной ответственностью "Компания НурайСтрой"
8. Адрес места нахождения
Республика Казахстан, Акмолинская область, Целиноградский район, с. Косшы, квартал 016 участок 4340
9. Свидетельство плательщика НДС:
9.1. серия 62001
9.2. номер 0026437
9.3. Структурное подразделение юридического лица - нерезидента [ ]
10. Категория поставщика
A [ ] Комитент
B [ ] Комиссионер
C [ ] Экспедитор
D [ ] Лизингодатель
E [ ] Участник СРП
10.1. количество
F [ ] Участник договора о совместной деятельности
G [ ] Экспортер
H [ ] Международный перевозчик
I [ ] Доверитель
11. Дополнительные сведения

Раздел В1. Банковские реквизиты поставщика

12. КБе 17
13. ИИК KZ128210439812180247
14. БИК KINCKZKA
15. Наименование банка Акционерное общество "Bank RBK"

Раздел С. Реквизиты получателя

16. ИИН/БИН 060140015071
16.0 БИН структурного подразделения юридического лица
16.1 БИН реорганизованного лица
17. Получатель
17.1 Доля участия
Государственное учреждение "Отдел строительства Целиноградского района"
18. Адрес места нахождения
Республика Казахстан, Акмолинская область, Целиноградский район, с.Талапкер
18.1. Код страны KZ - (2-х буквенный код согласно Решения Комиссии ТС от 20.09.2010 года №378)
19. Дополнительные сведения
20. Категория получателя
A [ ] Комитент
B [ ] Комиссионер
C [ ] Лизингополучатель
20.1. количество
D [ ] Участник договора совместной деятельности
E [v] Государственное учреждение
F [ ] Нерезидент
G [ ] Участник СРП или сделки, заключенной в рамках СРП
H [ ] Доверитель
I [ ] Розничная реализация
J [ ] Физическое лицо

Раздел С1. Реквизиты Государственного учреждения

21. ИИК KZ23070103KSN0312000
22. Код товара, работ, услуг
23. Назначение платежа Строительство водопроводных сетей по закольцовке водовода в селе Косши Целиноградского района Акмолинской области
24. БИК KKMFKZ2A

Раздел D. Реквизиты грузоотправителя и грузополучателя

25. Грузоотправитель
25.1 ИИН/БИН 040840003535
25.2 Наименование Товарищество с ограниченной ответственностью "Компания НурайСтрой"
25.3 Адрес отправки Республика Казахстан, Акмолинская область, Целиноградский район, с. Косшы, квартал 016 участок 4340
26. Грузополучатель
26.1 ИИН/БИН 060140015071
26.2 Наименование Государственное учреждение "Отдел строительства Целиноградского района"
26.3 Адрес доставки Республика Казахстан, Акмолинская область, Целиноградский район, с.Талапкер
26.4 Код страны KZ (2-х буквенный код согласно Решения Комиссии ТС от 20.09.2010 года №378)

Раздел Е. Договор (контракт)

27.1 [v] Договор (контракт) на поставку товаров работ, услуг
27.3 номер 190022/00
27.2 [ ] Без договора (контракта) на поставку товаров, работ, услуг
27.4 дата 08.04.2019
28. Условия оплаты по договору безналичный расчет
29. Способ отправления 99 -(выбор т/с: автодорожный; ж/д; авиа; водный; трубопровод и т.д.)
30. Поставка товаров осуществлена по доверенности
30.1 номер
30.2 дата
31. Пункт назначения поставляемых товаров (работ, услуг)
31.1 Условия поставки XXX (3-х буквенный код согласно Решения Комиссии ТС от 20.09.2010 года №378)

Раздел F. Реквизиты документов, подтверждающих поставку товаров, работ, услуг

32 Документ, подтверждающий поставку товаров, работ, услуг
32.1 номер 34
32.2 дата 29.08.2019

Утверждена
Приказом председателя Агенства
Республики Казахстан по делам строительства
и жилищно-коммунального хозяйства
от "____" _____ 2012г
№ _____

Заказчик: ГУ "Отдел строительства Целиноградского района
Подрядчик: ТОО "Компания-НурайСтрой"
Наименование объекта: Строительство водопроводных сетей по закольцовке водовода в селе Косши Целиноградского района Акмолинской области

Справка
о стоимости выполненных работ и затрат
за август 2019 года

(предоставляется с ежемесячно субподрядчиком генподрядчику, генподрядчиком – застройщику и финансирующему банку)

Код		Договор		Источник финансирования наименование		Организационно-правовая форма	
заказчика	подрядчика	номер	дата	наименов	Код	Наименов	Код
		№190022/00	**08.04.2019г.**				

№ п/п	Наименование пусковых комплексов объектов	Стоимость выполненных работ и затрат в тенге								Налог на добавленную стоимость, 12%	Всего к оплате
		с начала года по отчетный месяц включительно с НДС	в отчетном месяце (за август) без НДС	Из графы 1			Стоимость проч. затрат не входящих в состав СМР в сметном базовом уровне цен 2001 г.	Дополнительные затраты			
				СМР в сметном базовом уровне цен 2001 г.	из них			на приобретение материалов	другие дополнительные расходы		
					в отчетном месяце	по монтажу оборудования					
	А	1	2	3	4	5	6	7	8	9	10
	Всего по стройке	475 423 068,96									
	в т.ч. за отчетный месяц		95 273 529,43							11 432 823,53	106 706 352,96

Заказчик:
Руководитель ГУ "Отдел строительства Целиноградского района"

_____ **С. Сулейменов**
м.п.

Подрядчик:
Директор ТОО "Компания-НурайСтрой"

_____ **Ж.**
м.п.

Раздел G. Данные по товарам, работам, услугам

33. 33.1 код валюты 33.2 курс валюты

№ п/п	Признак происхождения товара, работ, услуг	Наименование товаров, работ, услуг	Наименование товаров в соответствии с Декларацией на товары или заявления о ввозе товаров и уплате косвенных налогов	Код товара (ТН ВЭД ЕАЭС)	Единица измерения	Количество (объем)	Цена (тариф) за единицу товара, работы, услуги без косвенных налогов	Стоимость товаров, работ, услуг без косвенных налогов	Акциз		Размер оборота по реализации (облагаемый, не облагаемый оборот)	НДС		Стоимость товаров, работ, услуг с учетом косвенных налогов	№ Декларации на товары, заявления о ввозе товаров и уплате косвенных налогов, СТ-1 или СТ-KZ	Номер товарной позиции из Декларации на товары или заявления о ввозе товаров и уплате косвенных налогов	Идентификатор товара, работы, услуг	Дополнительные данные
									Ставка	Сумма		Ставка	Сумма					
1	2	3	3/1	4	5	6	7	8	9	10	11	12	13	14	15	16	17	18
1	6	Строительство водопроводных сетей по закольцовке водовода в селе Косши Целиноградского района Акмолинской области			тенге	1	95 273 529,43	95 273 529,43	0	0	95 273 529,43	12%	11 432 823,53	106 706 352,96			1	
				Всего по счету				95 273 529,43			95 273 529,43		11 432 823,53	106 706 352,96				

Раздел L. Сведения по ЭЦП

44.	ЭЦП юридического лица (структурного подразделения юридического лица) или индивидуального предпринимателя либо лица, занимающегося частной практикой	kPfd3d5Wbv9Ok/l6lYxnMm3KdKDhtobUc6mfw5o9BkGmfw068E0eAMeymu6Oergn fXq14eEPg/hcuthGp8PpiA==
45.	ЭЦП лица, уполномоченного подписывать счета-фактуры	
46.	Ф. И. О. (при его наличии) лица, выписывающего ЭСФ	Муканова Гульжан Самарбековна

Форма 2В

Заказчик: **ГУ "Отдел строительства Целиноградского района"**
Подрядчик: **ТОО "Компания-НурайСтрой"**
Наименование объекта **Строительство водопроводных сетей по закольцовке водовода в селе Косши Целиноградского района Акмолинской области**
Основание: **Договор №190022/00 от 08.04.2019г.**

Акт №6 приемки выполненных работ
за август 2019 года

Составлен(а) на 2 квартал 2018 г

№ п/п	Шифр норм, код ресурса	Наименование работ и затрат	Единица измерения	Количество	Стоимость единицы, тенге		Общая стоимость, тенге			Накладные расходы, тенге	Всего стоимость с НР и СП, тенге
					Всего	эксплуатация машин	Всего	эксплуатация машин	материалы		
					зарплата рабочих-строителей	в т. ч. зарплата машинистов	зарплата рабочих-строителей	в т. ч. зарплата машинистов	оборудование, мебель, инвентарь	Сметная прибыль, тенге	
1	2	3	4	5	6	7	8	9	10	11	12
		Локальная смета 01-01-01 (Вынос объекта в натуру)									
1	СЦИ РК 8.03-04-2017 Р1 т.1601-0204-20 п.25	**Разбивка геодезической строительной сетки, основных осей зданий и сооружений проложением теодолитных ходов при длине разбивочных сторон 50 м, 1 категория сложности**	км хода	10,94	20919,00	--	228854	--	--	--	228854
					--	--	--	--		--	
2	СЦИ РК 8.03-04-2017 Р1 т.1601-0204-32 п.4	**Закрепление трасс выносками с установкой знаков, I категория сложности**	км хода	10,94	9257,00	--	101272	--	--	--	101272
					--	--	--	--		--	
		ИТОГО ПО СМЕТЕ:	Тенге								330126
		В ТОМ ЧИСЛЕ:									
		- Прочие затраты	Тенге				330126				

В том числе строительно монтажные работы	0
оборудования	0
прочие	330 125
Временные здания и сооружения 2%	0
Итого с временными зданиями и сооружениями	0
Дополнительные затраты при производстве работ в зимнее время 2,4%*1,2=2,88%	0
Итого с дополнительными затратами на на строительство	0
Непредвиденные затраты 2%	0
Итого с непредвиденными затратами на строительство	0
Итого сметная стоимость	330 125
Итого по сметному расчету в текущих ценах 2019г. (к=1,0498961)-100%	346 597
Итого с договорной скидкой 10%	311 937

1	2	3	4	5	6	7	8	9	10	11	12
		Налог на добавленую стоимость (НДС) 12%				37 432					
		Итого по оплате				**349 369,53**					

ЗАКАЗЧИК
ГУ "Отдел строительства Целиноградского района"

_____ **С. Сулейменов**

Авторский надзор: ТОО "Аква-Рем" _____ **Ф. Асадуллин**

Технический надзор: ТОО "НИ и ПК Каздориинновация" _____ **А. Джакупбаев**

ГЕНЕРАЛЬНЫЙ ПОДРЯДЧИК
ТОО "Компания НурайСтрой"

_____ **Ж. Акмагамбетов**

Форма 2В

Заказчик: **ГУ "Отдел строительства Целиноградского района"**
Подрядчик: **ТОО "Компания-НурайСтрой"**
Наименование объекта **Строительство водопроводных сетей по закольцовке водовода в селе Косши Целиноградского района Акмолинской области**
Основание: **Договор №190022/00 от 08.04.2019г.**

Акт №7 приемки выполненных работ
за август 2019 года

Составлен(а) на 4 квартал 2018 г

№ п/п	Шифр норм, код ресурса	Наименование работ и затрат	Единица измерения	Количество	Стоимость единицы, тенге		Общая стоимость, тенге			Накладные расходы, тенге	Всего стоимость с НР и СП, тенге
					Всего	эксплуатация машин	Всего	эксплуатация машин	материалы		
					зарплата рабочих-строителей	в т. ч. зарплата машинистов	зарплата рабочих-строителей	в т. ч. зарплата машинистов	оборудование, мебель, инвентарь	Сметная прибыль, тенге	
1	2	3	4	5	6	7	8	9	10	11	12
		Локальная смета 07-01-01 (Восстановление асфальто-бетонного покрытия)									
1	1218-0101-1302 РСНБ РК 2015 К=2	**Покрытия тротуаров асфальтобетонные толщиной до 8 см. Разборка с помощью молотков отбойных пневматических**	м2	480	178,26	77,87	85564	37379	--	46566	142700
		НР - 72% СП - 8%			100,39	34,35	48186	16489		10570	
2	1101-0201-0701 РСНБ РК 2015	**Грунт оснований. Уплотнение**	м2 уплотненной площади основания	480	24,01	24,01	11522	11522	--	3207	15908
		НР - 72% СП - 8%			--	9,28	--	4454		1178	
3	1127-0401-0101 РСНБ РК 2015 ТЧ 27 п.1.39, таблица 1	**Слои оснований подстилающие и выравнивающие из песка. Устройство толщиной 50 мм. Отсутствие проектных данных для определения расходов материалов для строительства автомобильных дорог, добавлен песок - 1,10 м3**	м3 материала основания в плотном теле	24	2518,43	954,79	60442	22915	34728	7918	73829
		НР - 108% СП - 8%			116,64	188,84	2799	4532		5469	
4	1127-0403-0201 РСНБ РК 2015	**Основания из щебня фракции 40-70 мм однослойные, толщиной 15 см. Устройство при укатке каменных материалов с пределом прочности на сжатие свыше 68,6 до 98,1 МПа (свыше 700 до 1000 кгс/см2)**	м2 основания	480	722,62	175,73	346858	84349	249203	41833	419787
		НР - 108% СП - 8%			27,72	52,98	13306	25429		31095	
5	1127-0602-0901 РСНБ РК 2015	**Основания. Розлив вяжущих материалов**	т	1,584	2018,35	1620,81	3197	2567	630	1297	4853
		НР - 108% СП - 8%			--	758,06	--	1201		360	

1	2	3	4	5	6	7	8	9	10	11	12
6	1127-0602-0303 РСНБ РК 2015	Покрытия толщиной 4 см из горячих асфальтобетонных смесей плотных крупнозернистых АБ, плотность каменных материалов 2,5-2,9 т/м3. Устройство	м2 покрытия	480	1321,25	90,56	634200	43469	573087	32120	719626
		НР - 108%, СП - 8%			36,76	25,20	17644	12097		53306	
7	1127-0602-0403 РСНБ РК 2015 К=2	Покрытия из горячих асфальтобетонных смесей. Устройство. добавлять на каждые 0,5 см изменения толщины покрытия к нормам 11-270602-0303	м2 покрытия	480	297,00	0,04	142560	20	142445	102	154075
		НР - 108%, СП - 8%			0,20	--	95	--		11413	
8	1127-0602-0301 РСНБ РК 2015	Покрытия толщиной 4 см из горячих асфальтобетонных смесей плотных мелкозернистых АБВ, плотность каменных материалов 2,5-2,9 т/м3. Устройство	м2 покрытия	480	1419,13	90,56	681184	43469	620071	32120	770369
		НР - 108%, СП - 8%			36,76	25,20	17644	12097		57064	
		ИТОГО ПО СМЕТЕ:	Тенге								2301147
		В ТОМ ЧИСЛЕ									
		- Зарплата рабочих строителей	Тенге				99673				
		- Затраты на эксплуатацию машин	Тенге					245689			
		- в том числе зарплата машинистов	Тенге					76299			
		- Материалов, изделий и конструкций	Тенге						1620164		
		- Накладные расходы	Тенге							165163	
		- Сметная прибыль	Тенге							170455	

В том числе строительно монтажные работы	2 301 147
оборудования	0
прочие	0
Временные здания и сооружения 2%	46 023
Итого с временными зданиями и сооружениями	2 347 170
Дополнительные затраты при производстве работ в зимнее время 2,4%*1,2=2,88%	67 598
Итого с дополнительными затратами на на строительство	2 414 768
Непредвиденные затраты 2%	48 295
Итого с непредвиденными затратами на строительство	2 463 064
Итого сметная стоимость	2 463 064
Итого по сметному расчету в текущих ценах 2019г (к=1,0498961)-100%	2 585 961
Итого с договорной скидкой 10%	2 327 365
Налог на добавленую стоимость (НДС) 12%	279 284
Итого по оплате	**2 606 648,51**

ЗАКАЗЧИК:
ГУ "Отдел строительства Целиноградского района"

_____ С. Сулейменов

ГЕНЕРАЛЬНЫЙ ПОДРЯДЧИК
ТОО "Компания НурайСтрой"

_____ Ж. Акмагамбетов

Авторский надзор: ТОО "Аква-Рем" _____ Ф. Асхатуллин

Технический надзор: ТОО "НИ и ПК Каздориннования" _____ Х. Ташкулиев

Страниц - 2

Форма 2В

Заказчик ГУ "Отдел строительства Целиноградского района"
Подрядчик ТОО "Компания-НурайСтрой"
Наименование объекта Строительство водопроводных сетей по закольцовке водовода в селе Косши Целиноградского района Акмолинской области
Основание Договор №190022/00 от 08.04.2019г.

Акт №5 приемки выполненных работ
за август 2019 года

Составлен(а) на 4 квартал 2018 г

№ п/п	Шифр норм, код ресурса	Наименование работ и затрат	Единица измерения	Количество	Стоимость единицы, тенге		Общая стоимость, тенге			Накладные расходы, тенге	Всего стоимость с НР и СП, тенге
					Всего / зарплата рабочих-строителей	эксплуатация машин / в т. ч. зарплата машинистов	Всего / зарплата рабочих-строителей	эксплуатация машин / в т. ч. зарплата машинистов	материалы / оборудование, мебель, инвентарь	Сметная прибыль, тенге	
1	2	3	4	5	6	7	8	9	10	11	12
		Локальная смета 06-01-01 (Наружные сети водопровода)									
		Земляные работы									
1	1101-0104-0107 РСНБ РК 2015	**Грунты 3 группы. Разработка бульдозерами мощностью 79 кВт (108 л с) при перемещении грунта до 10 м**	м3 грунта	633,96	32,31	32,31	20483	20483	--	5526	28089
		НР - 72% СП - 8%			--	12,11	--	7674		2081	
2	1101-0102-0387 РСНБ РК 2015	**Грунты 3 группы в траншеях. Разработка с погрузкой на автомобили-самосвалы экскаваторами "Обратная лопата" с ковшом вместимостью 0,5 (0,5 - 0,63) м3**	м3 грунта	1256,34537	343,93	343,93	432099	432099	--	68358	540494
		НР - 72% СП - 8%			--	75,57	--	94941		40037	
3	1101-0102-0387 РСНБ РК 2015 ТЧ 01 табл. 11 п.3.50 Кзтр=1,32, Кзм=1,32	**Грунты 3 группы в траншеях. Разработка с погрузкой на автомобили-самосвалы экскаваторами "Обратная лопата" с ковшом вместимостью 0,5 (0,5 - 0,63) м3. Вязкие грунты повышенной влажности, сильно налипающие на стенки и зубья ковша одноковшовых экскаваторов, с одновременным применением щитов под экскаваторы и сланей под автосамосвалы при глинистой подошве, применен коэффициент к затратам труда - 1,32 и нормам эксплуатации машин - 1,32**	м3 грунта	948,696933	453,99	453,99	430701	430701	--	68137	538745
		НР - 72% СП - 8%			--	99,75	--	94634		39907	
4	4102-0102-1005 РСНБ РК 2015	**Перевозка строительных грузов самосвалами вне карьеров. Грузоподъемность 15 т. Класс груза 1. Расстояние перевозки 5 км**	т	4299,8325	141,00	--	606276	--		--	654778
		СП - 8%			--	--	--	--		48502	
5	1101-0102-0602 РСНБ РК 2015	**Грунты 2-3 группы. Работа на отвале**	м3 грунта	2205,0423	17,94	15,29	39562	33726	228	13129	56906
		НР - 72% СП - 8%			2,54	5,73	5608	12627		4215	

1	2	3	4	5	6	7	8	9	10	11	12
6	1101-0101-0369 РСНБ РК 2015	Грунты 3 группы в траншеях. Разработка в отвал экскаваторами "Обратная лопата" с ковшом вместимостью 0,5 (0,5 - 0,63) м3	м3 грунта	25083,244	-281,02	-281,02	-7048862	-7048862	--	-1115126	-8817108
		НР - 72% СП - 8%			--	-61,75	--	-1548786		-653119	
7	1101-0101-0369 РСНБ РК 2015 ТЧ 01 табл. 11 п.3.51 Кзтр=1,21, Кзм=1,21	Грунты 3 группы в траншеях. Разработка в отвал экскаваторами "Обратная лопата" с ковшом вместимостью 0,5 (0,5 - 0,63) м3. Вязкие грунты повышенной влажности, сильно налипающие на стенки и зубья ковша одноковшовых экскаваторов, с одновременным применением щитов под экскаваторы и сланей под автосамосвалы при подошве из прочих грунтов, применен коэффициент к затратам труда - 1,21 и нормам эксплуатации машин - 1,21	м3 грунта	30658,2575	340,03	340,03	10424810	10424810	--	1649199	13039931
		НР - 72% СП - 8%			--	74,71	--	2290555		965921	
8	1101-0205-0303 РСНБ РК 2015 ТЧ 01 табл. 11 п.3.179 Кзтр=1,2	Грунты 3 группы. Разработка вручную в траншеях глубиной до 2 м без креплений с откосами. Доработка вручную, зачистка дна и стенок с выкидкой грунта в котлованах и траншеях, разработанных механизированным способом, применен коэффициент к затратам труда - 1,2	м3 грунта	776,30973	-2630,78	--	-2042303	--	--	-1470458	-3793782
		НР - 72% СП - 8%			-2630,78	--	-2042303	--		-281021	
9	1101-0205-0303 РСНБ РК 2015 ТЧ 01 табл. 11 п.3.177 прим. Кзтр=1,2 ТЧ 01 табл. 11 п.3.179 Кзтр=1,2	Грунты 3 группы. Разработка вручную в траншеях глубиной до 2 м без креплений с откосами. Сильно налипающий на инструменты грунт 3 группы, применен коэффициент к затратам труда - 1,2. Доработка вручную, зачистка дна и стенок с выкидкой грунта в котлованах и траншеях, разработанных механизированным способом, применен коэффициент к затратам труда - 1,2	м3 грунта	948,193532	3156,94	--	2993391	--	--	2155241	5560523
		НР - 72% СП - 8%			3156,94	--	2993391	--		411891	
10	1101-0104-0406 РСНБ РК 2015	Траншеи и котлованы. Засыпка бульдозерами мощностью 79 кВт (108 л.с) при перемещении грунта до 5 м. Группа грунтов 3	м3 грунта	4598,7021	18,05	18,05	83015	83015	--	22394	113842
		НР - 72% СП - 8%			--	6,76	--	31103		8433	
11	1101-0205-0503 РСНБ РК 2015	Траншеи, пазухи котлованов и ямы. Засыпка вручную. Группа грунтов 3	м3 грунта	5171,8547	-1016,40	--	-5256673	--	--	-3784805	-9764796
		НР - 72% СП - 8%			-1016,40	--	-5256673	--		-723318	
12	1101-0205-0503 РСНБ РК 2015 ТЧ 01 табл. 11 п.3.177 прим. Кзтр=1,2	Траншеи, пазухи котлованов и ямы. Засыпка вручную. Группа грунтов 3. Сильно налипающий на инструменты грунт 3 группы, применен коэффициент к затратам труда - 1,2	м3 грунта	6321,29021	1219,68	--	7709951	--	--	5551165	14322005
		НР - 72% СП - 8%			1219,68	--	7709951	--		1060889	

1	2	3	4	5	6	7	8	9	10	11	12
13	1101-0205-0501 РСНБ РК 2015	Траншеи, пазухи котлованов и ямы. Засыпка вручную. Группа грунтов 1	м3 грунта	2847,624	-646,94	--	-1842228	--	--	-1326404	-3422122
		НР - 72%, СП - 8%			-646,94	--	-1842228	--		-253491	
14	1101-0205-0501 РСНБ РК 2015 ТЧ 01 табл. 11 п.3.175 прим. Кзтр=1,1	Траншеи, пазухи котлованов и ямы. Засыпка вручную. Группа грунтов 1. Сильно налипающий на инструменты грунт 1 группы, применен коэффициент к затратам труда - 1,1	м3 грунта	3481,584	711,63	--	2477594	--	--	1783868	4602379
		НР - 72%, СП - 8%			711,63	--	2477594	--		340917	
15	1101-0201-0502 РСНБ РК 2015	Грунт 3, 4 группы. Уплотнение пневматическими трамбовками	м3 уплотненного грунта	4598,7021	157,69	75,00	725165	344903	--	386986	1201123
		НР - 72%, СП - 8%			82,69	34,19	380262	157218		88972	
16	1101-0205-1201 РСНБ РК 2015	Траншеи. Водоотлив	м3 мокрого грунта	16143,7174	1092,52	1092,52	17637334	17637334	--	7645923	27305918
		НР - 72%, СП - 8%			--	657,80	--	10619337		2022661	
17	1101-0104-0401 РСНБ РК 2015	Траншеи и котлованы. Засыпка бульдозерами мощностью 59 кВт (80 л с) при перемещении грунта до 5 м. Группа грунтов 1	м3 грунта	400	26,31	26,31	10523	10523	--	2601	14173
		НР - 72%, СП - 8%			--	9,03	--	3613		1050	
18	2101-0401-0101 РСНБ РК 2015	Песок природный ГОСТ 8736-2014	м3	440	1314,00	--	578160	--	578160	--	624413
		СП - 8%			--	--	--	--		46253	
19	1101-0201-0501 РСНБ РК 2015	Грунт 1, 2 группы. Уплотнение пневматическими трамбовками	м3 уплотненного грунта	400	132,23	63,00	52891	25200	--	28208	87587
		НР - 72%, СП - 8%			69,23	28,72	27691	11487		6488	
					Трубопроводы						
20	1122-1401-0502 РСНБ РК 2015	Футляр стальной диаметром 500 мм. Прокладка бестраншейная буроштековыми машинами на длину до 30 м	м футляра	60	-52842,34	-17451,93	-3170541	-1047116	-1945697	-390177	-3845575
		НР - 99%, СП - 8%			-2962,13	-3606,51	-177728	-216390		-284857	
21	1122-0301-0111 РСНБ РК 2015 Изм. и доп. вып. 10	Трубы водопроводные стальные, диаметр 500 мм. Укладка футляра	км трубопровода	0,06	2210341,75	1097735,16	132621	65864	5104	79817	229432
		НР - 99%, СП - 8%			1027543,00	316171,84	61653	18970		16995	
22	2301-0201-0261 РСНБ РК 2015	Трубы стальные электросварные прямошовные, D 530 мм, толщина стенки 7,0 мм ГОСТ 10705-80	м	60,24	29826,00	--	1796718	--	1796718	--	1940456
		СП - 8%			--	--	--	--		143737	
23	1122-0501-0108 РСНБ РК 2015 Изм. и доп. вып. 4	Трубопроводы из полиэтиленовых труб, диаметр 300 мм. Гидравлическое испытание /труба бестраншейной прокладки и протянутой в футляр/	км трубопровода	0,84	362816,12	18838,12	304766	15824	25990	267855	618431
		НР - 99%, СП - 8%			313038,00	9058,32	262952	7609		45810	

1	2	3	4	5	6	7	8	9	10	11	12
24	1122-0301-0110 РСНБ РК 2015 Изм. и доп. вып. 10	Трубы водопроводные стальные, диаметр 400 мм. Укладка футляра	км трубопровода	0,115	1718679,75	843074,21	197648	96954	9414	119113	342102
		НР - 99% СП - 8%			793738,00	252485,22	91280	29036		25341	
25	2301-0201-0256 РСНБ РК 2015	Трубы стальные электросварные прямошовные, D 426 мм, толщина стенки 6,0 мм ГОСТ 10705-80	м	115,46	18832,00	--	2174343	--	2174343	--	2348290
		СП - 8%			--	--	--	--		173947	
26	1122-0601-1010 РСНБ РК 2015 Изм. и доп. вып. 1	Трубопроводы стальные диаметром 400 мм. Нанесение весьма усиленной антикоррозионной изоляции из полимерных липких лент	км трубопровода	0,115	5642238,69	993309,65	648857	114231	522021	42496	746662
		НР - 99% СП - 8%			109604,50	263660,12	12605	30321		55308	
27	1122-1401-0304 РСНБ РК 2015 прим	Трубы полиэтиленовые диаметром 250 мм. Протаскивание в футляр	м трубы, уложенной в футляре	250	1403,81	10,37	350952	2592	100295	246315	645048
		НР - 99% СП - 8%			992,26	2,95	248065	738		47781	
28	1122-1401-0401 РСНБ РК 2015 Изм. и доп. вып. 1 К=0,5	Концы футляра диаметром 400 мм. Заделка битумом и прядью	футляр	3	14354,70	1525,74	43064	4577	26658	11792	59245
		НР - 99% СП - 8%			3943,07	27,35	11829	82		4388	
29	1122-0501-0107 РСНБ РК 2015 Изм. и доп. вып. 4	Трубопроводы из полиэтиленовых труб, диаметр 250 мм. Укладка	км трубопровода	0,024	516979,79	191913,75	12408	4606	535	8456	22532
		НР - 99% СП - 8%			302808,00	53073,34	7267	1274		1669	
30	2301-0501-1320 РСНБ РК 2015	Труба полиэтиленовая для водоснабжения PE 100 SDR 17 - 250x14,8 питьевая ГОСТ 18599-2001	м	24,24	9212,00	--	223299	--	223299	--	241163
		СП - 8%			--	--	--	--		17864	
31	1122-1401-0305 РСНБ РК 2015 прим	Трубы полиэтиленовые диаметром 300 мм. Протаскивание в футляр	м трубы, уложенной в футляре	780	1498,03	11,11	1168460	8665	385834	768756	2092193
		НР - 99% СП - 8%			992,26	3,28	773961	2560		154977	
32	1122-1401-0304 РСНБ РК 2015	Трубы стальные диаметром 250 мм. Протаскивание в футляр	м трубы, уложенной в футляре	24	1403,81	10,37	33691	249	9628	23646	61925
		НР - 99% СП - 8%			992,26	2,95	23814	71		4587	
33	1122-0501-0107 РСНБ РК 2015 Изм. и доп. вып. 4	Трубопроводы из полиэтиленовых труб, диаметр 250 мм. Гидравлическое испытание /труба протянутая в футляр/	км трубопровода	0,25	339292,07	15008,07	84823	3752	5369	76767	174517
		НР - 99% СП - 8%			302808,00	7362,62	75702	1841		12927	
34	1122-0501-0103 РСНБ РК 2015 Изм. и доп. вып. 4	Трубопроводы из полиэтиленовых труб, диаметр 100 мм. Укладка	км трубопровода	0,316	298131,55	92801,23	94210	29325	1068	71006	178432
		НР - 99% СП - 8%			201954,00	25016,78	63817	7905		13217	

1	2	3	4	5	6	7	8	9	10	11	12
35	2301-0501-1313 РСНБ РК 2015	Труба полиэтиленовая для водоснабжения PE 100 SDR 17 - 110x6,6 питьевая ГОСТ 18599-2001	м	319,16	1809,00	--	577360	--	577360	--	623549
		СП - 8%			--	--	--	--		46189	
36	1122-0501-0106 РСНБ РК 2015 Изм. и доп. вып. 4	Трубопроводы из полиэтиленовых труб, диаметр 200 мм. Укладка	км трубопровода	0,51	477518,07	170690,03	243534	87052	7267	171300	448021
		НР - 99%, СП - 8%			292578,00	46698,09	149215	23816		33187	
37	2301-0501-1319 РСНБ РК 2015	Труба полиэтиленовая для водоснабжения PE 100 SDR 17 - 225x13,4 питьевая ГОСТ 18599-2001	м	515,1	7488,00	--	3857069	--	3857069	--	4165634
		СП - 8%			--	--	--	--		308566	
38	1122-0701-0103 РСНБ РК 2015	Трубопроводы диаметром 100 мм. Промывка с дезинфекцией	км трубопровода	0,316	56500,74	--	17854	--	2963	14742	35204
		НР - 99%, СП - 8%			47122,50	--	14891	--		2608	
39	1122-0701-0106 РСНБ РК 2015	Трубопроводы диаметром 200 мм. Промывка с дезинфекцией	км трубопровода	0,51	94139,78	--	48011	--	19172	28551	82687
		НР - 99%, СП - 8%			56547,00	--	28839	--		6125	
40	1122-0701-0107 РСНБ РК 2015	Трубопроводы диаметром 250 мм. Промывка с дезинфекцией	км трубопровода	1,029	125135,99	--	128765	--	60880	67206	211648
		НР - 99%, СП - 8%			65971,50	--	67885	--		15678	
41	1122-0701-0108 РСНБ РК 2015	Трубопроводы диаметром 300 мм. Промывка с дезинфекцией	км трубопровода	9,109	150974,28	--	1375225	--	774291	594925	2127762
		НР - 99%, СП - 8%			65971,50	--	600934	--		157612	
42	1106-0101-0113 РСНБ РК 2015 прим	Упоры бетонные. Устройство	м3	3,32	25409,26	1101,32	84359	3656	65818	14207	106451
		НР - 91%, СП - 8%			4483,50	218,98	14885	727		7885	
					Фасонные части						
43	1122-0801-0201 РСНБ РК 2015	Фасонные части полиэтиленовые: отводы, колени, патрубки, переходы. Установка	шт.	10	1217,97	801,90	12180	8019	--	6172	19820
		НР - 99%, СП - 8%			416,07	207,36	4161	2074		1468	
44	2302-0302-2419 РСНБ РК 2015	Отвод полиэтиленовый литой 90° ПЭ 100 SDR 17, DN 315, PN 10 СТ РК ГОСТ Р 52134-2010	шт.	4	45820,00	--	183280	--	183280	--	197942
		СП - 8%			--	--	--	--		14662	
45	2302-0302-2417 РСНБ РК 2015	Отвод полиэтиленовый литой 90° ПЭ 100 SDR 17, DN 250, PN 10 СТ РК ГОСТ Р 52134-2010	шт.	2	19523,00	--	39046	--	39046	--	42170
		СП - 8%			--	--	--	--		3124	
46	2302-0302-1217 РСНБ РК 2015	Отвод полиэтиленовый литой 140° ПЭ 100 SDR 11, DN 250, PN 16 СТ РК ГОСТ Р 52134-2010	шт.	1	20433,00	--	20433	--	20433	--	22068
		СП - 8%			--	--	--	--		1635	

1	2	3	4	5	6	7	8	9	10	11	12
47	2302-0302-1216 РСНБ РК 2015	Отвод полиэтиленовый литой от 174° до 176° ПЭ 100 SDR 11, DN 225, PN 16 СТ РК ГОСТ Р 52134-2010	шт.	2	14725,00	--	29450	--	29450	--	31806
		СП - 8%			--	--	--	--		2356	
48	2302-0302-1210 РСНБ РК 2015	Отвод полиэтиленовый литой 176° ПЭ 100 SDR 11, DN 110, PN 16 СТ РК ГОСТ Р 52134-2010	шт.	1	2207,00	--	2207	--	2207	--	2384
		СП - 8%			--	--	--	--		177	
49	1122-1201-0103 РСНБ РК 2015	Фланцы к стальным трубопроводам диаметром 100 мм. Приварка	фланец	4	910,91	65,16	3644	261	246	3105	7289
		НР - 99% СП - 8%			784,20	--	3137	--		540	
50	2302-0103-0310 РСНБ РК 2015	Фланцы стальные приварные плоские из углеродистой и низколегированной стали PN 16, DN 100 ГОСТ 12816-80	шт.	4	2673,00	--	10692	--	10692	--	11547
		СП - 8%			--	--	--	--		855	
51	1122-1201-0106 РСНБ РК 2015	Фланцы к стальным трубопроводам диаметром 200 мм. Приварка	фланец	6	2186,96	194,85	13122	1169	739	11167	26232
		НР - 99% СП - 8%			1869,01	10,94	11214	66		1943	
52	2302-0103-0313 РСНБ РК 2015	Фланцы стальные приварные плоские из углеродистой и низколегированной стали PN 16, DN 200 ГОСТ 12816-80	шт.	6	7151,00	--	42906	--	42906	--	46338
		СП - 8%			--	--	--	--		3432	
53	1122-1201-0107 РСНБ РК 2015	Фланцы к стальным трубопроводам диаметром 250 мм. Приварка	фланец	10	2734,12	231,05	27341	2311	2419	22493	53821
		НР - 99% СП - 8%			2261,11	10,94	22611	109		3987	
54	2302-0103-0315 РСНБ РК 2015	Фланцы стальные приварные плоские из углеродистой и низколегированной стали PN 16, DN 250 ГОСТ 12816-80	шт.	10	10260,00	--	102600	--	102600	--	110808
		СП - 8%			--	--	--	--		8208	
55	1122-0801-0201 РСНБ РК 2015	Фасонные части полиэтиленовые: отводы, колени, патрубки, переходы. Установка	шт.	22	1217,97	801,90	26795	17642	--	13578	43604
		НР - 99% СП - 8%			416,07	207,36	9154	4562		3230	
56	2302-0302-8210 РСНБ РК 2015	Втулка под фланец полиэтиленовая литая ПЭ 100 SDR 11, DN 110, PN 16 СТ РК ГОСТ Р 52134-2010	шт.	4	1561,00	--	6244	--	6244	--	6744
		СП - 8%			--	--	--	--		500	
57	2302-0302-8215 РСНБ РК 2015	Втулка под фланец полиэтиленовая литая ПЭ 100 SDR 11, DN 200, PN 16 СТ РК ГОСТ Р 52134-2010	шт.	6	5729,00	--	34374	--	34374	--	37124
		СП - 8%			--	--	--	--		2750	
58	2302-0302-8017 РСНБ РК 2015	Втулка под фланец полиэтиленовая литая ПЭ 100 SDR 17, DN 250, PN 10 СТ РК ГОСТ Р 52134-2010	шт.	10	9645,00	--	96450	--	96450	--	104166

1	2	3	4	5	6	7	8	9	10	11	12
		СП - 8%			--	--	--	--		7716	
59	2302-0304-3657 РСНБ РК 2015	Седло полиэтиленовое электросварное 360° ПЭ 100 SDR 11, DN 315x63, PN 16 СТ РК ГОСТ Р 52134-2010	шт.	2	9823,00	--	19646	--	19646	--	21218
		СП - 8%			--	--	--	--		1572	
60	1122-0801-0105 РСНБ РК 2015 Изм. и доп. вып. 1	Фасонные части стальные сварные диаметром 100-250 мм. Установка	т фасонных частей	0,94	1221715,70	450763,34	1148413	423718	340518	494598	1774451
		НР - 99%, СП - 8%			408698,90	122783,63	384177	115417		131441	
61	1122-0801-0106 РСНБ РК 2015 Изм. и доп. вып. 1	Фасонные части стальные сварные диаметром 300-800 мм. Установка	т фасонных частей	6,524	943480,71	394453,17	6155268	2573412	2322438	1897083	8696539
		НР - 99%, СП - 8%			193043,90	100678,59	1259418	656827		644188	
62	1129-0174-0103 РСНБ РК 2015 К=2	Гильзы из стальных труб диаметром 400 мм. Установка	гильза	102	1894,93	1,66	193283	169	2445	209735	435260
		НР - 110%, СП - 8%			1869,30	--	190669	--		32241	
63	2301-0201-0256 РСНБ РК 2015	Трубы стальные электросварные прямошовные, D 426 мм, толщина стенки 6,0 мм ГОСТ 10705-80	м	21,216	18832,00	--	399540	--	399540	--	431503
		СП - 8%			--	--	--	--		31963	
64	1129-0174-0103 РСНБ РК 2015 К=1,9	Гильзы из стальных труб диаметром 377 мм. Установка	гильза	10	1800,19	1,57	18002	16	228	19534	40539
		НР - 110%, СП - 8%			1775,84	--	17758	--		3003	
65	2301-0201-0252 РСНБ РК 2015	Трубы стальные электросварные прямошовные, D 377 мм, толщина стенки 7,0 мм ГОСТ 10705-80	м	2,08	19120,00	--	39770	--	39770	--	42951
		СП - 8%			--	--	--	--		3182	
66	1129-0174-0103 РСНБ РК 2015 К=1,7	Гильзы из стальных труб диаметром 325 мм. Установка	гильза	6	1610,69	1,41	9664	8	123	10487	21763
		НР - 110%, СП - 8%			1588,91	--	9533	--		1612	
67	2301-0201-0244 РСНБ РК 2015	Трубы стальные электросварные прямошовные, D 325 мм, толщина стенки 6,0 мм ГОСТ 10705-80	м	1,248	14388,00	--	17956	--	17956	--	19393
		СП - 8%			--	--	--	--		1436	
68	1129-0174-0103 РСНБ РК 2015	Гильзы из стальных труб диаметром 200 мм. Установка	гильза	4	947,47	0,83	3790	3	48	4112	8535
		НР - 110%, СП - 8%			934,65	--	3739	--		632	
69	2301-0201-0232 РСНБ РК 2015	Трубы стальные электросварные прямошовные, D 219 мм, толщина стенки 6,0 мм ГОСТ 10705-80	м	0,832	7926,00	--	6594	--	6594	--	7122
		СП - 8%			--	--	--	--		528	

1	2	3	4	5	6	7	8	9	10	11	12
70	1122-0601-1010 РСНБ РК 2015 Изм. и доп. вып. 1	Трубопроводы стальные диаметром 400 мм. Нанесение весьма усиленной антикоррозионной изоляции из полимерных липких лент	км трубопровода	0,84	5642238,69	993309,65	4739480	834380	3813032	310407	5453878
		НР - 99%, СП - 8%			109604,50	263660,12	92068	221475		403991	
71	1122-0601-1009 РСНБ РК 2015 Изм. и доп. вып. 1	Трубопроводы стальные диаметром 350 мм. Нанесение весьма усиленной антикоррозионной изоляции из полимерных липких лент	км трубопровода	0,84	5056139,26	969318,45	4247157	814227	3348261	297923	4908686
		НР - 99%, СП - 8%			100796,00	257456,50	84669	216263		363606	
72	1122-0601-1008 РСНБ РК 2015 Изм. и доп. вып. 1	Трубопроводы стальные диаметром 300 мм. Нанесение весьма усиленной антикоррозионной изоляции из полимерных липких лент	км трубопровода	0,22	4205262,13	669383,00	925158	147264	757608	63209	1067436
		НР - 99%, СП - 8%			92210,50	198005,64	20286	43561		79069	
73	1122-1101-0107 РСНБ РК 2015 Изм. и доп. вып. 1	Штуцеры (патрубки) стальные, диаметр 300 мм. Врезка в существующие сети из стальных труб	врезка	1	24540,53	15463,19	24541	15463	1900	11290	38697
		НР - 97%, СП - 8%			7177,56	4226,41	7178	4226		2866	
74	1122-1101-0109 РСНБ РК 2015 Изм. и доп. вып. 1	Штуцеры (патрубки) стальные, диаметр 500 мм. Врезка в существующие сети из стальных труб	врезка	1	39644,85	25399,41	39645	25399	2908	17951	62203
		НР - 99%, СП - 8%			11337,72	6794,36	11338	6794		4608	
		Трубороводная арматура									
75	1122-0901-0106 РСНБ РК 2015	Задвижки или клапаны обратные чугунные диаметром 200 мм. Установка	задвижка или клапан	1	5531,66	1844,68	5532	1845	577	3585	9846
		НР - 99%, СП - 8%			3109,92	510,84	3110	511		729	
76	1122-0901-0103 РСНБ РК 2015	Задвижки или клапаны обратные чугунные диаметром 100 мм. Установка	задвижка или клапан	1	1761,16	74,13	1761	74	330	1376	3388
		НР - 97%, СП - 8%			1356,60	32,82	1357	33		251	
77	1122-1001-0102 РСНБ РК 2015	Вантузы двойные. Установка	шт.	7	2953,97	228,95	20678	1603	1826	17705	41453
		НР - 99%, СП - 8%			2464,15	90,62	17249	634		3071	
78	2304-1011-0107 РСНБ РК 2015	Вантуз фланцевый с двумя отверстиями для чистой воды BV-05-60, серия V 500, PN 16, DN 100, типа Belgicast ГОСТ 12815-80	шт.	7	170372,00	--	1192604	--	1192604	--	1288012
		СП - 8%			--	--	--	--		95408	
		Пожарный гидрант - 54шт									
79	1106-0201-0101 РСНБ РК 2015	Устройств бетонной подушки под гидрант. Устройство	м3	0,54	22742,10	904,95	12281	489	9879	1887	15301
		НР - 97%, СП - 8%			3542,06	297,49	1913	161		1133	

1	2	3	4	5	6	7	8	9	10	11	12
80	1122-1001-0103 РСНБ РК 2015	Гидранты пожарные. Установка	шт.	54	2385,97	160,87	128842	8687	30229	92452	238997
		НР - 99%, СП - 8%			1665,30	64,06	89926	3459		17703	
81	2303-0103-0909 РСНБ РК 2015	Гидранты пожарные подземные Н 2500 мм ГОСТ 8220-85	шт.	54	80515,00	--	4347810	--	4347810	--	4695635
		СП - 8%			--	--	--	--		347825	
82	1109-0304-0101 РСНБ РК 2015 Изм. и доп. вып. 5	Лестницы прямолинейные и криволинейные, пожарные с ограждением. Монтаж	т конструкций	1,26198	63108,32	23845,64	79641	30093	10925	32644	121268
		НР - 61%, СП - 8%			30605,10	6883,61	38623	8687		8983	
83	2106-0208-0501 РСНБ РК 2015	Ограждение лестничных проемов, лестничные марши, пожарные лестницы ГОСТ 25772-83	т	1,26198	521280,00	--	657845	--	657845	--	710473
		СП - 8%			--	--	--	--		52628	
84	1113-0601-0209 РСНБ РК 2015	Поверхности металлические. Обеспыливание	м2	97,2	76,15	12,10	7402	1176	--	4296	12633
		НР - 69%, СП - 8%			64,05	--	6226	--		936	
85	1113-0601-0301 РСНБ РК 2015	Поверхности аппаратов и трубопроводов диаметром до 500 мм. Обезжиривание бензином	м2	97,2	110,16	0,92	10708	90	2225	5813	17843
		НР - 67%, СП - 8%			86,35	0,33	8393	32		1322	
86	1113-0301-0406 РСНБ РК 2015	Поверхности металлические. Огрунтовка грунтовкой ГФ-021 за один раз	м2	97,2	77,97	2,22	7579	216	3802	2472	10855
		НР - 67%, СП - 8%			36,64	0,22	3561	21		804	
87	1113-0301-1406 РСНБ РК 2015 К=2	Поверхности металлические огрунтованные. Окраска эмалями ПФ-115	м2	97,2	139,40	3,14	13550	306	9083	2901	17767
		НР - 69%, СП - 8%			42,81	0,44	4161	43		1316	
88	1134-0201-0804 РСНБ РК 2015 Изм. и доп. вып. 5	Гидрант. Установка указателя на стене	шт.	108	539,24	--	58238	--	--	44261	110699
		НР - 76%, СП - 8%			539,24	--	58238	--		8200	
89	2404-0207-5117 РСНБ РК 2015 прим	Флуоресцентный указатель пожарного гидранта	шт.	108	2707,00	--	292356	--	292356	--	315744
		СП - 8%			--	--	--	--		23388	
					Колодцы						
90	1122-1301-0101 РСНБ РК 2015 Изм. и доп. вып. 6	Колодцы круглые из сборного железобетона. Устройство в грунтах сухих	м3 железобетонных и бетонных конструкций колодца	7,239	32555,52	8128,53	235669	58842	115832	82470	343591
		НР - 99%, СП - 8%			8425,86	3081,69	60995	22308		25451	
91	ССЦ 8.04-08-2017 табл.10	Надбавка за сульфатостойкий цемент железобетонных изделий из тяжелого бетона	тг	7,239	270,00	--	1955	--	1955	--	2111

1	2	3	4	5	6	7	8	9	10	11	12
		СП - 8%			--	--	--	--		156	
92	2104-0302-0113 РСНБ РК 2015	Плиты перекрытий железобетонные для колодцев СТ РК 1971-2010 1ПП20-1	шт.	2	37329,00	--	74658	--	74658	--	80631
		СП - 8%			--	--	--	--		5973	
93	2104-0301-0110 РСНБ РК 2015	Кольца стеновые железобетонные для колодцев СТ РК 1971-2010 КС15.6	шт.	1	14956,00	--	14956	--	14956	--	16152
		СП - 8%			--	--	--	--		1196	
94	2104-0301-0112 РСНБ РК 2015	Кольца стеновые железобетонные для колодцев СТ РК 1971-2010 КС15.9	шт.	9	19899,00	--	179091	--	179091	--	193418
		СП - 8%			--	--	--	--		14327	
95	2104-0301-0112 РСНБ РК 2015	Кольца стеновые железобетонные для колодцев СТ РК 1971-2010 КС15.9а	шт.	3	19899,00	--	59697	--	59697	--	64473
		СП - 8%			--	--	--	--		4776	
96	2104-0302-0102 РСНБ РК 2015	Плиты днищ железобетонные для колодцев СТ РК 1971-2010 ПН15	шт.	4	17948,00	--	71792	--	71792	--	77535
		СП - 8%			--	--	--	--		5743	
97	2104-0302-0109 РСНБ РК 2015	Плиты перекрытий железобетонные для колодцев СТ РК 1971-2010 1ПП15-1, 2ПП15-1	шт.	4	14287,00	--	57148	--	57148	--	61720
		СП - 8%			--	--	--	--		4572	
98	2104-0301-0201 РСНБ РК 2015	Кольца опорные железобетонные для колодцев СТ РК 1971-2010 КО6	шт.	3	2583,00	--	7749	--	7749	--	8369
		СП - 8%			--	--	--	--		620	
99	2303-0101-0501 РСНБ РК 2015	Люк полимерно-композитный Тип Л СТ РК 2384-2013	комплект	58	5472,00	--	317376	--	317376	--	342766
		СП - 8%			--	--	--	--		25390	
100	2106-0510-0101 РСНБ РК 2015	Площадки посадочные, мостики, кронштейны, маршевые лестницы, пожарные щиты переходных площадок, ограждения	т	1,37382	629560,00	--	864902	--	864902	--	934094
		СП - 8%			--	--	--	--		69192	
101	1115-0403-1004 РСНБ РК 2015 Изм. и доп. вып. 12	Стремянка. Окраска эмалью ПФ-115, количество окрасок 2	м2 окрашиваемой поверхности	68,691	869,04	0,93	59695	64	16632	34422	101647
		НР - 80% , СП - 8%			625,97	0,42	42999	29		7529	
102	1108-0101-0307 РСНБ РК 2015 Изм. и доп. вып. 9	Стены, фундаменты. Гидроизоляция боковая обмазочная битумная в 2 слоя по выровненной поверхности бутовой кладки, кирпичу, бетону	м2	59,427	822,03	19,53	48851	1160	34122	12740	66518
		НР - 93% , СП - 8%			228,32	2,19	13569	130		4927	
					Отмостка колодцев						

1	2	3	4	5	6	7	8	9	10	11	12
103	1111-0101-0204 РСНБ РК 2015	Слои подстилающие щебеночные. Устройство с уплотнением трамбовками толщиной 100мм	м3 подстилающего слоя	30,972	7933,88	1474,21	245728	45659	115776	96753	369880
		НР - 94% СП - 85%			2721,60	601,70	84293	18636		27399	
104	1111-0101-1501 РСНБ РК 2015	Покрытия бетонные, толщина 30 мм. Устройство	м2 покрытия	309,72	985,59	86,43	305255	26768	189487	92273	429331
		НР - 94% СП - 85%			287,36	29,58	89000	9163		31802	
105	1111-0101-1502 РСНБ РК 2015 К=14	Покрытия бетонные. Устройство. добавлять на каждые 5 мм изменения толщины к норме 11-110101-1501	м2 покрытия	309,72	1499,28	52,27	464358	16190	412272	40828	545601
		НР - 94% СП - 85%			115,90	24,34	35896	7538		40415	
		ИТОГО ПО СМЕТЕ:	Тенге								91590695
		В ТОМ ЧИСЛЕ:									
		- Зарплата рабочих строителей	Тенге				9475776				
		- Затраты на эксплуатацию машин	Тенге					26840886			
		- в том числе зарплата машинистов	Тенге					13025722			
		- Материалов, изделий и конструкций	Тенге						30020824		
		- Перевозка грузов	Тенге				606276				
		- Накладные расходы	Тенге							17862437	
		- Сметная прибыль	Тенге							6784495	

В том числе строительно монтажные работы	91 590 695
оборудования	0
прочие	0
Временные здания и сооружения 2%	1 831 814
Итого с временными зданиями и сооружениями	93 422 509
Дополнительные затраты при производстве работ в зимнее время 2,4%*1,2=2,88%	2 690 568
Итого с дополнительными затратами на на строительство	96 113 077
Непредвиденные затраты 2%	1 922 262
Итого с непредвиденными затратами на строительство	98 035 339
Итого сметная стоимость	98 035 339
Итого по сметному расчету в текущих ценах 2019г (к=1,0498961)-100%	102 926 920
Итого с договорной скидкой 10%	92 634 228
Налог на добавленую стоимость (НДС) 12%	11 116 107
Итого по смете	**103 750 334,92**

ЗАКАЗЧИК:
ГУ "Отдел строительства Целиноградского района"

_____ **С. Сулейменов**

ГЕНЕРАЛЬНЫЙ ПОДРЯДЧИК
ТОО "Компания НурайСтрой"

_____ **Ж. Акмагамбетов**

Авторский надзор: ТОО "Аква-Рем" _____ **Ф. Асхадуллин**

Технический надзор: ТОО "НИ и ПК Каздориннования" _____ **М. Ижакупбаев**

Жауапкершілігі шектеулі
серіктестік
«Компания НурайСтрой»
ҚР, Шығыс Қазақстан облысы, Өскемен
қаласы, Мызы көшесәі, 13 үй, 1в н.п.
тел/факс: (7172) 917007, 517070
email: nscompany.kz@gmail.com
ns04@mail.ru
БСН 040840003535

Товарищество с ограниченной
ответственностью
«Компания НурайСтрой»
РК, Восточно-Казахстанская область,
г. Усть-Каменогорск, ул. Мызы, дом 13,
н.п. 1в
тел/факс: (7172) 917007, 517070
email: nscompany.kz@gmail.com
ns04@mail.ru
БИН 040840003535

Исх: № 435-20 от 30.11.2020 г.

**ГУ «Отдел строительства
Целиноградского района»**

ТОО «Компания НурайСтрой» являлось генеральным подрядчиком по строительству объекта 2019 года:

- **Строительство водопроводных сетей по закольцовке водовода в селе Косшы, Целиноградского района, Акмолинской области;**

В связи, с чем для формирования электронного депозитария, просим Вас подтвердить, что вышеуказанные объекты были построены и введены в эксплуатацию ТОО «Компания НурайСтрой».

**Директор
ТОО «Компания НурайСтрой»** **Ж. Акмагамбетов.**

Ақмола облысы
Целиноград ауданы
ҚҰРЫЛЫС БӨЛІМІ

ОТДЕЛ СТРОИТЕЛЬСТВА
Целиноградского района
АКМОЛИНСКОЙ ОБЛАСТИ

021800, Целиноград ауданы, Ақмол ауылы
Гагарин көшесі, 2,
тел. 8 (71651) 31-135, факс 31-186
e-mail: str-07@ inbox.ru

021800, Целиноградский район, аул Акмол
улица Гагарина, 2,
тел. 8 (71651) 31-135, факс 31-186
e-mail: str-07@inbox.ru

01 – 20 № 648
02.11.2020 г

Директору ТОО
«Компания Нурай Строй»
Ж. Акмагамбетову

На Ваш запрос № 435-20 от 30.11.2020 года сообщаем следующее, ГУ «отдел строительства Целиноградского района» подтверждает что ТОО «Компания НурайСтрой» принимало участие по строительству объекта в качестве генерального подрядчика и ввела объект в эксплуатацию.

- «Строительство водопроводных сетей по закольцовке водовода в с. Косшы Целиноградского района Акмолинской области». **август 2019 года**

Руководитель отдела **С. Сулейменов**

ЭЛЕКТРОННЫЙ СЧЕТ-ФАКТУРА

Раздел А. Общий раздел

1. **Регистрационный номер** ESF-040840003535-20190724-60652822
1.1. **Номер учетной системы** 00000000020
2. **Дата выписки** 24.07.2019
2.1 Дата выписки на бумажном носителе
3. **Дата совершения оборота** 23.07.2019
4. Исправленный ☐
4.1 Дата выписки
4.2 Номер учетной системы
4.3 Регистрационный номер
5. Дополнительный ☐
5.1 Дата выписки
5.2 Номер учетной системы
5.3 Регистрационный номер

Раздел В. Реквизиты поставщика

6. ИИН/БИН 040840003535
6.0 БИН структурного подразделения юридического лица
6.1 БИН реорганизованного лица
7. Поставщик
Товарищество с ограниченной ответственностью "Компания НурайСтрой"
7.1 Доля участия
8. Адрес места нахождения
Республика Казахстан, Акмолинская область, Целиноградский район, с. Косшы, квартал 016 участок 4340
9. Свидетельство плательщика НДС:
9.1. серия 62001
9.2. номер 0026437
9.3. Структурное подразделение юридического лица - нерезидента ☐
11. Дополнительные сведения

10. Категория поставщика

A	☐	Комитент	B	☐	Комиссионер
C	☐	Экспедитор	D	☐	Лизингодатель
E	☐	Участник СРП			10.1. количество
F	☐	Участник договора о совместной деятельности			
G	☐	Экспортер	H	☐	Международный перевозчик
I	☐	Доверитель			

Раздел В1. Банковские реквизиты поставщика

12. КБе 17
13. ИИК KZ128210439812180247
14. БИК KINCKZKA
15. Наименование банка Акционерное общество "Bank RBK"

Раздел С. Реквизиты получателя

16. ИИН/БИН 060140015071
16.0 БИН структурного подразделения юридического лица
16.1 БИН реорганизованного лица
17. Получатель
Государственное учреждение "Отдел строительства Целиноградского района"
17.1 Доля участия
18. Адрес места нахождения
Республика Казахстан, Акмолинская область, Целиноградский район, с.Талапкер
18.1. Код страны KZ - (2-х буквенный код согласно Решения Комиссии ТС от 20.09.2010 года №378)
19. Дополнительные сведения

20. Категория получателя

A	☐	Комитент	B	☐	Комиссионер
C	☐	Лизингополучатель			20.1. количество
D	☐	Участник договора совместной деятельности			
E	v	Государственное учреждение	F	☐	Нерезидент
G	☐	Участник СРП или сделки, заключенной в рамках СРП			
H	☐	Доверитель	I	☐	Розничная реализация
			J	☐	Физическое лицо

Раздел С1. Реквизиты Государственного учреждения

21. ИИК KZ23070103KSN0312000
22. Код товара, работ, услуг
23. Назначение платежа Строительство водопроводных сетей по закольцовке водовода в селе Косши Целиноградского района Акмолинской области
24. БИК KKMFKZ2A

Раздел D. Реквизиты грузоотправителя и грузополучателя

25. Грузоотправитель
25.1 ИИН/БИН 040840003535
25.2 Наименование Товарищество с ограниченной ответственностью "Компания НурайСтрой"
25.3 Адрес отправки Республика Казахстан, Акмолинская область, Целиноградский район, с. Косшы, квартал 016 участок 4340

26. Грузополучатель
26.1 ИИН/БИН 060140015071
26.2 Наименование Государственное учреждение "Отдел строительства Целиноградского района"
26.3 Адрес доставки Республика Казахстан, Акмолинская область, Целиноградский район, с.Талапкер
26.4 Код страны KZ (2-х буквенный код согласно Решения Комиссии ТС от 20.09.2010 года №378)

Раздел Е. Договор (контракт)

27.1 v Договор (контракт) на поставку товаров работ, услуг
27.2 ☐ Без договора (контракта) на поставку товаров, работ, услуг
27.3 номер 190022/00
27.4 дата 08.04.2019
28. Условия оплаты по договору безналичный расчет
29. Способ отправления 99 -(выбор т/с: автодорожный; ж/д; авиа; водный; трубопровод и т.д.)

30. Поставка товаров осуществлена по доверенности
30.1 номер
30.2 дата
31. Пункт назначения поставляемых товаров (работ, услуг)
31.1 Условия поставки XXX (3-х буквенный код согласно Решения Комиссии ТС от 20.09.2010 года №378)

Раздел F. Реквизиты документов, подтверждающих поставку товаров, работ, услуг

32 Документ, подтверждающий поставку товаров, работ, услуг
32.1 номер 18
32.2 дата 23.07.2019

Утверждена
Прказом председателя Агенства
Республики Казахстан по делам строительства
и жилищно-коммунального хозяйства
от "_____" _____ 2012г.
№ _____

Заказчик: ГУ "Отдел строительства Целиноградского района
Подрядчик: ТОО "Компания-НурайСтрой"
Наименование объекта: Строительство водопроводных сетей по закольцовке водовода в селе Косши Целиноградского района Акмолинской области

Справка
о стоимости выполненных работ и затрат
за июль 2019 года
(предоставляется ежемесячно субподрядчиком генподрядчику, генподрядчиком – застройщику и финансирующему банку)

Код	Код	Договор		Источник финансирования наименование		Организационно-правовая форма	
заказчика	подрядчика	номер	дата	наименов	Код	Наименов	Код
		№190022/00	**08.04.2019г.**				

№ п/п	Наименование пусковых комплексов объектов	Стоимость выполненных работ и затрат в тенге								Налог на добавленную стоимость, 12%	Всего к оплате
		с начала года по отчетный месяц включительно с НДС	в отчетном месяце (за июль) без НДС	Из графы 1			Стоимость проч. затрат не входящих в состав СМР в сметном базовом уровне цен 2001 г.	Дополнительные затраты			
				СМР в сметном базовом уровне цен 2001 г.	из них			на приобрете-ние материалов	другие дополнитель ные расходы		
					в отчетном месяце	по монтажу оборудовани я					
	А	1	2	3	4	5	6	7	8	9	10
	Всего по стройке	368 716 716									
	в т.ч. за отчетный месяц		122 241 797,32							14 669 015,68	136 910 813

Заказчик:
Руководитель ГУ "Отдел строительства Целиноградского района"

_____ **С. Сулейменов**

м.п.

Подрядчик:
Директор ТОО "Компания-НурайСтрой"

_____ **Ж. Акмагамбетов**

М.П.

Приложение 50
к приказу Министра финансов
Республики Казахстан
от 20 декабря 2012 года № 562

Форма Р-1

		ИИН/БИН
Заказчик	**Государственное учреждение "Отдел строительства Целиноградского района",Республика Казахстан, Акмолинская область, Целиноградский район, с.Талапкер, тел.: 87165130370** *полное наименование, адрес, данные о средствах связи*	**060140015071**
Исполнитель	**Товарищество с ограниченной ответственностью "Компания НурайСтрой",Республика Казахстан, Акмолинская область, Целиноградский район, с. Косшы, квартал 016 участок 4340, тел.: +77172517070** *полное наименование, адрес, данные о средствах связи*	**040840003535**

Договор (контракт) Договор №190022/00 от 2019-04-08/Кощи закольцовка

Номер документа	Дата составления
18	**23.07.2019**

АКТ ВЫПОЛНЕННЫХ РАБОТ (ОКАЗАННЫХ УСЛУГ)

Номер по порядку	Наименование работ (услуг) (в разрезе их подвидов в соответствии с технической спецификацией, заданием, графиком выполнения работ (услуг) при их наличии)	Дата выполнения работ (оказания услуг)	Сведения об отчете о научных исследованиях, маркетинговых, консультационных и прочих услугах (дата, номер, количество страниц) (при их наличии)	Единица измерения	Выполнено работ (оказано услуг)			
					количество	цена за единицу	стоимость	в том числе НДС, в KZT
1	2	3	4	5	6	7	8	9
1	Строительство водопроводных сетей по закольцовке водовода в селе Косши Целиноградского района Акмолинской области			тенге	1	136 910 813,00	136 910 813,00	14 669 015,68
				Итого	1	x	136 910 813,00	14 669 015,68

Сведения об использовании запасов, полученных от заказчика _____
наименование, количество, стоимость

Приложение: Перечень документации, в том числе отчет(ы) о маркетинговых, научных исследованиях, консультационных и прочих услугах (обязательны при его (их) наличии) на _____ страницах

Сдал (Исполнитель) Директор / _____ / Акмагамбетов Ж.К.
должность *подпись* *расшифровка подписи*

М.П.

Принял (Заказчик) _____ / _____ / _____
должность *подпись* *расшифровка подписи*

Дата подписания (принятия) работ (услуг) 23.07.2019

М.П.

Авторский надзор: Асходулла

Технический надзор

Форма 2В

Заказчик: **ГУ "Отдел строительства Целиноградского района"**
Подрядчик: **ТОО "Компания-НурайСтрой"**
Наименование объекта **Строительство водопроводных сетей по закольцовке водовода в селе Косши Целиноградского района Акмолинской области**
Основание: **Договор №190022/00 от 08.04.2019г.**

Акт №4 приемки выполненных работ
за июль 2019 года

Составлен(а) на 4 квартал 2018 г

№ п/п	Шифр норм, код ресурса	Наименование работ и затрат	Единица измерения	Количество	Стоимость единицы, тенге		Общая стоимость, тенге			Накладные расходы, тенге	Всего стоимость с НР и СП, тенге
					Всего	эксплуатация машин	Всего	эксплуатация машин	материалы		
					зарплата рабочих-строителей	в т. ч. зарплата машинистов	зарплата рабочих-строителей	в т. ч. зарплата машинистов	оборудование, мебель, инвентарь	Сметная прибыль, тенге	
1	2	3	4	5	6	7	8	9	10	11	12
		Земляные работы									
1	1101-0104-0107 РСНБ РК 2015	**Грунты 3 группы. Разработка бульдозерами мощностью 79 кВт (108 л с) при перемещении грунта до 10 м**									
		НР - 72%; СП - 8%	м3 грунта	3059	32,31	32,31	98836	98836	--	26662	135537
					--	12,11	--	37031		10040	
2	1101-0101-0369 РСНБ РК 2015	**Грунты 3 группы в траншеях. Разработка в отвал экскаваторами "Обратная лопата" с ковшом вместимостью 0,5 (0,5 - 0,63) м3**									
		НР - 72%; СП - 8%	м3 грунта	28319	281,02	281,02	7958171	7958171	--	1258978	9954521
					--	61,75	--	1748581		737372	
3	1101-0205-0303 РСНБ РК 2015 ТЧ 01 табл. 11 п.3.179 Kтр=1,2	**Грунты 3 группы. Разработка вручную в траншеях глубиной до 2 м без креплений с откосами. Доработка вручную, зачистка дна и стенок с выкидкой грунта в котлованах и траншеях, разработанных механизированным способом, применен коэффициент к затратам труда - 1,2**									
		НР - 72%; СП - 8%	м3 грунта	845,63	2630,78	--	2224670	--	--	1601762	4132547
					2630,78	--	2224670	--		306115	
4	1101-0104-0406 РСНБ РК 2015	**Траншеи и котлованы. Засыпка бульдозерами мощностью 79 кВт (108 л с) при перемещении грунта до 5 м. Группа грунтов 3**									
		НР - 72%; СП - 8%	м3 грунта	22536	18,05	18,05	406815	406815	--	109743	557883
					--	6,76	--	152421		41325	
5	1101-0205-0503 РСНБ РК 2015	**Траншеи, пазухи котлованов и ямы. Засыпка вручную. Группа грунтов 3**									
		НР - 72%; СП - 8%	м3 грунта	5634	1016,40	--	5726398	--	--	4123006	10637356
					1016,40	--	5726398	--		787952	
6	1101-0205-0501 РСНБ РК 2015	**Траншеи, пазухи котлованов и ямы. Засыпка вручную. Группа грунтов 1**									
			м3 грунта	3059	646,94	--	1978974	--	--	1424861	3676142

1	2	3	4	5	6	7	8	9	10	11	12
		НР - 72%; СП - 8%			646,94	--	1978974	--		272307	
7	1101-0201-0502 РСНБ РК 2015	Грунт 3, 4 группы. Уплотнение пневматическими трамбовками	м3 уплотненного грунта	22536	157,69	75,00	3553679	1690200	--	1896429	5886117
		НР - 72%; СП - 8%			82,69	34,19	1863479	770450		436009	
					Трубороводы						
8	1122-1401-0502 РСНБ РК 2015	Футляр стальной диаметром 500 мм. Прокладка бестраншейная бурошнековыми машинами на длину до 30 м	м футляра	60	52842,34	17451,93	3170541	1047116	1945697	390177	3845575
		НР - 99%; СП - 8%			2962,13	3606,51	177728	216390		284857	
9	1122-0301-0111 РСНБ РК 2015 Изм. и доп. вып. 10	Трубы водопроводные стальные, диаметр 500 мм. Укладка футляра	км трубопровода	0,291	2210341,75	1097735,16	643209	319441	24753	387111	1112746
		НР - 99%; СП - 8%			1027543,00	316171,84	299015	92006		82426	
10	2301-0201-0261 РСНБ РК 2015	Трубы стальные электросварные прямошовные, D 530 мм, толщина стенки 7,0 мм ГОСТ 10705-80	м	351,928	29826,00	--	10496605	--	10496605	--	11336333
		СП - 8%			--	--	--	--		839728	
11	1122-0601-1011 РСНБ РК 2015 Изм. и доп. вып. 1	Трубопроводы стальные диаметром 500 мм. Нанесение весьма усиленной антикоррозионной изоляции из полимерных липких лент	км трубопровода	0,351	6819546,69	1131020,54	2393661	396988	1951310	142947	2739536
		НР - 99%; СП - 8%			129240,00	282129,06	45363	99027		202929	
12	1122-1401-0305 РСНБ РК 2015 прим	Трубы полиэтиленовые диаметром 300 мм. Протаскивание в футляр	м трубы, уложенной в футляре	60	1498,03	11,11	89882	667	29680	59135	160938
		НР - 99%; СП - 8%			992,26	3,28	59535	197		11921	
13	1122-1401-0403 РСНБ РК 2015 Изм. и доп. вып. 1 К=0,5	Концы футляра диаметром 500 мм. Заделка битумом и прядью	футляр	18	17808,62	1751,27	320555	31523	207753	81052	433735
		НР - 99%; СП - 8%			4515,53	32,82	81279	591		32129	
14	1122-0501-0108 РСНБ РК 2015 Изм. и доп. вып. 4	Трубопроводы из полиэтиленовых труб, диаметр 300 мм. Укладка	км трубопровода	1,903	559609,52	214849,48	1064937	408859	60367	702295	1908611
		НР - 99%; СП - 8%			313038,00	59736,16	595711	113678		141379	
15	2301-0501-1322 РСНБ РК 2015	Труба полиэтиленовая для водоснабжения PE 100 SDR 17 - 315x18,7 питьевая ГОСТ 18599-2001	м	2770,38	14573,00	--	40372748	--	40372748	--	43602568
		СП - 8%			--	--	--	--		3229820	
16	1122-0301-0110 РСНБ РК 2015 Изм. и доп. вып. 10	Трубы водопроводные стальные, диаметр 400 мм. Укладка футляра	км трубопровода	0,135	1718679,75	843074,21	232022	113815	11052	139828	401597
		НР - 99%; СП - 8%			793738,00	252485,22	107155	34086		29748	
17	2301-0201-0256 РСНБ РК 2015	Трубы стальные электросварные прямошовные, D 426 мм, толщина стенки 6,0 мм ГОСТ 10705-80	м	135,54	18832,00	--	2552489	--	2552489	--	2756688

1	2	3	4	5	6	7	8	9	10	11	12
		СП - 8%			--	--	--	--		204199	
18	1122-0601-1010 РСНБ РК 2015 Изм. и доп. вып. 1	Трубопроводы стальные диаметром 400 мм. Нанесение весьма усиленной антикоррозионной изоляции из полимерных липких лент	км трубопровода	0,135	5642238,69	993309,65	761702	134097	612808	49887	876516
		НР - 99%; СП - 8%			109604,50	263660,12	14797	35594		64927	
19	1122-1401-0401 РСНБ РК 2015 Изм. и доп. вып. 1 К=0,5	Концы футляра диаметром 400 мм. Заделка битумом и прядью	футляр	12	14354,70	1525,74	172256	18309	106630	47169	236979
		НР - 99%; СП - 8%			3943,07	27,35	47317	328		17554	
20	1122-0501-0107 РСНБ РК 2015 Изм. и доп. вып. 4	Трубопроводы из полиэтиленовых труб, диаметр 250 мм. Укладка	км трубопровода	0,755	516979,79	191913,75	390320	144895	16805	266004	708829
		НР - 99%; СП - 8%			302808,00	53073,34	228620	40070		52506	
21	2301-0501-1320 РСНБ РК 2015	Труба полиэтиленовая для водоснабжения PE 100 SDR 17 - 250x14,8 питьевая ГОСТ 18599-2001	м	1015,05	9212,00	--	9350641	--	9350641	--	10098692
		СП - 8%			--	--	--	--		748051	
					Фасонные части						
22	1122-0801-0201 РСНБ РК 2015	Фасонные части полиэтиленовые: отводы, колени, патрубки, переходы. Установка	шт.	6	1217,97	801,90	7308	4811	--	3703	11892
		НР - 99%; СП - 8%			416,07	207,36	2496	1244		881	
23	2302-0302-1219 РСНБ РК 2015	Отвод полиэтиленовый литой от 88° до 176° ПЭ 100 SDR 11, DN 315, PN 16 СТ РК ГОСТ Р 52134-2010	шт.	6	56261,00	--	337566	--	337566	--	364571
		СП - 8%			--	--	--	--		27005	
24	1122-1201-0108 РСНБ РК 2015	Фланцы к стальным трубопроводам диаметром 300 мм. Приварка	фланец	30	3846,12	355,31	115383	10659	8659	95754	228028
		НР - 99%; СП - 8%			3202,15	21,88	96065	656		16891	
25	2302-0103-0316 РСНБ РК 2015	Фланцы стальные приварные плоские из углеродистой и низколегированной стали PN 16, DN 300 ГОСТ 12816-80	шт.	30	12589,00	--	377670	--	377670	--	407884
		СП - 8%			--	--	--	--		30214	
26	1122-0801-0201 РСНБ РК 2015	Фасонные части полиэтиленовые: отводы, колени, патрубки, переходы. Установка	шт.	30	1217,97	801,90	36539	24057	--	18516	59459
		НР - 99%; СП - 8%			416,07	207,36	12482	6221		4404	
27	2302-0302-8019 РСНБ РК 2015	Втулка под фланец полиэтиленовая литая ПЭ 100 SDR 17, DN 315, PN 10 СТ РК ГОСТ Р 52134-2010	шт.	30	13912,00	--	417360	--	417360	--	450749
		СП - 8%			--	--	--	--		33389	
					Трубороводная арматура						

1	2	3	4	5	6	7	8	9	10	11	12
28	1122-0901-0108 РСНБ РК 2015	Задвижки или клапаны обратные чугунные диаметром 300 мм. Установка	задвижка или клапан	8	12452,51	6262,92	99620	50103	6224	56619	168738
		НР - 99%; СП - 8%			5411,67	1737,16	43293	13897		12499	
29	1122-0901-0107 РСНБ РК 2015	Задвижки или клапаны обратные чугунные диаметром 250 мм. Установка	задвижка или клапан	1	9236,33	4574,11	9236	4574	713	5165	15554
		НР - 99%; СП - 8%			3948,78	1268,50	3949	1269		1152	
					Колодцы						
30	1122-1301-0101 РСНБ РК 2015 Изм. и доп. вып. 6	Колодцы круглые из сборного железобетона. Устройство в грунтах сухих	м3 железобетонных и бетонных конструкций колодца	35,182	32555,52	8128,53	1145368	285978	562951	400810	1669873
		НР - 99%; СП - 8%			8425,86	3081,69	296439	108420		123694	
31	ССЦ 8.04-08-2017 табл.10	Надбавка за сульфатостойкий цемент железобетонных изделий из тяжелого бетона	тг	35,182	270,00	--	9499	--	9499	--	10259
		СП - 8%			--	--	--	--		760	
32	2104-0301-0117 РСНБ РК 2015	Кольца стеновые железобетонные для колодцев СТ РК 1971-2010 КС20.9	шт.	4	29623,00	--	118492	--	118492	--	127971
		СП - 8%			--	--	--	--		9479	
33	2104-0301-0117 РСНБ РК 2015	Кольца стеновые железобетонные для колодцев СТ РК 1971-2010 КС20.9а	шт.	2	29623,00	--	59246	--	59246	--	63986
		СП - 8%			--	--	--	--		4740	
34	2104-0302-0103 РСНБ РК 2015	Плиты днищ железобетонные для колодцев СТ РК 1971-2010 ПН20	шт.	2	35794,00	--	71588	--	71588	--	77315
		СП - 8%			--	--	--	--		5727	
35	2104-0301-0110 РСНБ РК 2015	Кольца стеновые железобетонные для колодцев СТ РК 1971-2010 КС15.6	шт.	1	14956,00	--	14956	--	14956	--	16152
		СП - 8%			--	--	--	--		1196	
36	2104-0301-0112 РСНБ РК 2015	Кольца стеновые железобетонные для колодцев СТ РК 1971-2010 КС15.9	шт.	32	19899,00	--	636768	--	636768	--	687709
		СП - 8%			--	--	--	--		50941	
37	2104-0301-0112 РСНБ РК 2015	Кольца стеновые железобетонные для колодцев СТ РК 1971-2010 КС15.9а	шт.	16	19899,00	--	318384	--	318384	--	343855
		СП - 8%			--	--	--	--		25471	
38	2104-0302-0102 РСНБ РК 2015	Плиты днищ железобетонные для колодцев СТ РК 1971-2010 ПН15	шт.	16	17948,00	--	287168	--	287168	--	310141
		СП - 8%			--	--	--	--		22973	
39	2104-0302-0109 РСНБ РК 2015	Плиты перекрытий железобетонные для колодцев СТ РК 1971-2010 1ПП15-1, 2ПП15-1	шт.	16	14287,00	--	228592	--	228592	--	246879

1	2	3	4	5	6	7	8	9	10	11	12
		СП - 8%			--	--	--	--		18287	
40	2104-0301-0201 РСНБ РК 2015	**Кольца опорные железобетонные для колодцев СТ РК 1971-2010 КО6**	шт.	29	2583,00	--	74907	--	74907	--	80900
		СП - 8%			--	--	--	--		5993	
41	1108-0101-0307 РСНБ РК 2015 Изм. и доп. вып. 9	**Стены, фундаменты. Гидроизоляция боковая обмазочная битумная в 2 слоя по выровненной поверхности бутовой кладки, кирпичу, бетону**	м2	288,9	822,03	19,53	237485	5642	165880	61933	323372
		ПР - 93%; СП - 8%			228,32	2,19	65963	632		23953	
		ИТОГО ПО СМЕТЕ:	Тенге								120864733
		В ТОМ ЧИСЛЕ:									
		- Зарплата рабочих строителей	Тенге				13970728				
		- Затраты на эксплуатацию машин	Тенге					13155553			
		- в том числе зарплата машинистов	Тенге					3472789			
		- Материалов, изделий и конструкций	Тенге						71435961		
		- Накладные расходы	Тенге							13349546	
		- Сметная прибыль	Тенге							8952943	

В том числе строительно монтажные работы	120 864 733
оборудования	0
прочие	0
Временные здания и сооружения 2%	2 417 295
Итого с временными зданиями и сооружениями	123 282 028
Дополнительные затраты при производстве работ в зимнее время 2,4%*1,2=2,88%	3 550 522
Итого с дополнительными затратами на на строительство	126 832 550
Непредвиденные затраты 2%	2 536 651
Итого с непредвиденными затратами на строительство	129 369 201
Итого сметная стоимость	129 369 201
Итого по сметному расчету в текущих ценах 2019г. (к=1,0498961)-100%	135 824 220
Итого с договорной скидкой 10%	122 241 798
Налог на добавленую стоимость (НДС) 12%	14 669 016
Итого по оплате	**136 910 813**

ЗАКАЗЧИК:
ГУ "Отдел строительства Целиноградского района"

С. Сулеймонов

ГЕНЕРАЛЬНЫЙ ПОДРЯДЧИК
ТОО "Компания НурайСтрой"

Ж. Акмагамбетов

7

ЭЛЕКТРОННЫЙ СЧЕТ-ФАКТУРА

Раздел А. Общий раздел

1. Регистрационный номер ESF-040840003535-20190530-53724121
1.1. Номер учетной системы 00000000010
2. Дата выписки 30.05.2019
2.1 Дата выписки на бумажном носителе
3. Дата совершения оборота 30.05.2019
4. Исправленный [ ]
4.1 Дата выписки
4.2 Номер учетной системы
4.3 Регистрационный номер
5. Дополнительный [ ]
5.1 Дата выписки
5.2 Номер учетной системы
5.3 Регистрационный номер

Раздел В. Реквизиты поставщика

6. ИИН/БИН 040840003535
6.0 БИН структурного подразделения юридического лица
6.1 БИН реорганизованного лица
7. Поставщик
Товарищество с ограниченной ответственностью "Компания НурайСтрой"
7.1 [ ] Доля участия
8. Адрес места нахождения
Республика Казахстан, Акмолинская область, Целиноградский район, с. Косшы, квартал 016 участок 4340
9. Свидетельство плательщика НДС
9.1. серия 62001
9.2. номер 0026437
10. Категория поставщика

A	[ ]	Комитент	B	[ ]	Комиссионер
C	[ ]	Экспедитор	D	[ ]	Лизингодатель
E	[ ]	Участник СРП	10.1 количество		
F	[ ]	Участник договора о совместной деятельности			
G	[ ]	Экспортер	H	[ ]	Международный перевозчик
I	[ ]	Доверитель			

11. Дополнительные сведения

Раздел В1. Банковские реквизиты поставщика

12. КБе 17
13. ИИК KZ128210439812180247
14. БИК KINCKZKA
15. Наименование банка Акционерное общество "Bank RBK"

Раздел С. Реквизиты получателя

16. ИИН/БИН 060140015071
16.0 БИН структурного подразделения юридического лица
16.1 БИН реорганизованного лица
17. Получатель
Государственное учреждение "Отдел строительства Целиноградского района"
17.1 [ ] Доля участия
18. Адрес места нахождения
Республика Казахстан, Акмолинская область, Целиноградский район, с Талапкер
18.1. Код страны KZ - (2-х буквенный код согласно Решения Комиссии ТС от 20.09.2010 года №378)
19. Дополнительные сведения
20. Категория получателя

A	[ ]	Комитент	B	[ ]	Комиссионер
C	[ ]	Лизингополучатель	20.1 количество		
D	[ ]	Участник договора совместной деятельности			
E	v	Государственное учреждение	F	[ ]	Нерезидент
G	[ ]	Участник СРП или сделки, заключенной в рам			
H	[ ]	Доверитель	I	[ ]	Розничная реализация
			J	[ ]	Физическое лицо

Раздел С1. Реквизиты Государственного учреждения

21. ИИК KZ23070103KSN0312000
22. Код товара, работ, услуг
23. Назначение платежа Строительство водопроводных сетей по закольцовке водовода в селе Косши Целиноградского района Акмолинской области
24. БИК KKMFKZ2A

Раздел D. Реквизиты грузоотправителя и грузополучателя

25. Грузоотправитель
25.1 ИИН/БИН 040840003535
25.2 Наименование Товарищество с ограниченной ответственностью "Компания НурайСтрой"
25.3 Адрес отправки Республика Казахстан, Акмолинская область, Целиноградский район, с. Косшы, квартал 016 участок 4340
26. Грузополучатель
26.1 ИИН/БИН 060140015071
26.2 Наименование Государственное учреждение "Отдел строительства Целиноградского района"
26.3 Адрес доставки Республика Казахстан, Акмолинская область, Целиноградский район, с Талапкер
26.4 Код страны KZ (2-х буквенный код согласно Решения Комиссии ТС от 20.09.2010 года №378)

Раздел Е. Договор (контракт)

27.1 [v] Договор (контракт) на поставку товаров работ, услуг
27.2 [ ] Без договора (контракта) на поставку товаров, работ, услуг
27.3 номер 190022/00
27.4 дата 08.04.2019
28. Условия оплаты по договору безналичный расчет
29. Способ отправления 99 -(выбор т/с: автодорожный, жд, авиа, водный, трубопровод и т.д.)
30. Поставка товаров осуществлена по доверенности
30.1 номер
30.2 дата
31. Пункт назначения поставляемых товаров (работ, услуг) Республика Казахстан, Акмолинская область, Целиноградский район, с.Талапкер
31.1 Условия поставки XXX (3-х буквенный код согласно Решения Комиссии ТС от 20.09.2010 года №378)

Раздел F. Реквизиты документов, подтверждающих поставку товаров, работ, услуг

32 Документ, подтверждающий поставку товаров, работ, услуг
32.1 номер 8
32.2 дата 30.05.2019

Раздел G. Данные по товарам, работам, услугам

33. 33.1 код валюты KZT 33.2 курс валюты

№ п/п	Признак происхождения товара, работ, услуг	Наименование товаров, работ, услуг	Наименование товаров в соответствии с Декларацией на товары или заявления о ввозе товаров и уплате косвенных налогов	Код товара (ТН ВЭД ЕАЭС)	Единица измерения	Количество (объем)	Цена (тариф) за единицу товара, работы, услуги без косвенных налогов	Стоимость товаров, работ, услуг без косвенных налогов	Акциз		Размер оборота по реализации (облагаемый, не облагаемый оборот)	НДС		Стоимость товаров, работ, услуг с учетом косвенных налогов	№ Декларации на товары, заявления о ввозе товаров и уплате косвенных налогов, СТ-1 или СТ-KZ	Номер товарной позиции из Декларации на товары или заявления о ввозе товаров и уплате косвенных налогов	Идентификатор товара, работы, услуг	Дополнительные данные
									Ставка	Сумма		Ставка	Сумма					
1	2	3	3/1	4	5	6	7	8	9	10	11	12	13	14	15	16	17	18
1	6	Строительство водопроводных сетей по закольцовке водовода в селе Косши Целиноградского района Акмолинской области				1	38 364 971,43	38 364 971,43	0	0	38 364 971,43	12%	4 603 796,57	42 968 768			1	
				Всего по счету				38 364 971,43			38 364 971,43		4 603 796,57	42 968 768				

Раздел L. Сведения по ЭЦП

44.	ЭЦП юридического лица (структурного подразделения юридического лица) или индивидуального предпринимателя либо лица, занимающегося частной практикой	2CcYIR5qWWWW9AiGRIukUur1bhqza3W1TEJHh4uixBAFdEXU6f5A45mCvU3uaRkbiX52KtMv1s/JKKuknsCkw==
45.	ЭЦП лица, уполномоченного подписывать счета-фактуры	
46.	Ф. И. О. (при его наличии) лица, выписывающего ЭСФ	Муканова Гульжан Самарбековна

Утверждена
Прказом председателя Агенства
Республики Казахстан по делам строительства
и жилищно-коммунального хозяйства
от "_____" _____ 2012г.
№ _____

Заказчик: ГУ "Отдел строительства Целиноградского района
Подрядчик: ТОО "Компания-НурайСтрой"
Наименование объекта: Строительство водопроводных сетей по закольцовке водовода в селе Косши Целиноградского района Акмолинской области

Справка
о стоимости выполненных работ и затрат
за май 2019 года
(предоставляется ежемесячно субподрядчиком генподрядчику, генподрядчиком - застройщику и финансирующему банку)

Код	Код	Договор		Источник финансирования наименование		Организационно-правовая форма	
заказчика	подрядчика	номер	дата	наименов	Код	Наименов	Код
		№190022/00	**08.04.2019г.**				

№ п/п	Наименование пусковых комплексов объектов	Стоимость выполненных работ и затрат в тенге								Налог на добавленную стоимость, 12%	Всего к оплате
		с начала года по отчетный месяц включительно с НДС	в отчетном месяце (за май) без НДС	Из графы 1			Стоимость проч. затрат не входящих в состав СМР в сметном базовом уровне цен 2001 г.	Дополнительные затраты			
				СМР в сметном базовом уровне цен 2001 г.	из них			на приобрете-ние материалов	другие дополнительные расходы		
					в отчетном месяце	по монтажу оборудования					
	А	1	2	3	4	5	6	7	8	9	10
	Всего по стройке	42 968 768									
	в т.ч. за отчетный месяц		38 364 971,43							4 603 796,57	42 968 768

Заказчик:
Руководитель ГУ "Отдел строительства Целиноградского района"

С.С.Алейменов

М.П.

Подрядчик:
Директор ТОО "Компания-НурайСтрой"

Ж.С.Акмагамбетов

М.П.

Приложение 50
к приказу Министра финансов
Республики Казахстан
от 20 декабря 2012 года № 562

Форма Р-1

		ИИН/БИН
Заказчик	Государственное учреждение "Отдел строительства Целиноградского района",Республика Казахстан, Акмолинская область, Целиноградский район, с.Талапкер, тел.: 87165130370 *полное наименование, адрес, данные о средствах связи*	060140015071
Исполнитель	Товарищество с ограниченной ответственностью "Компания НурайСтрой",Республика Казахстан, Акмолинская область, Целиноградский район, с. Косшы, квартал 016 участок 4340, тел.: +77172517070 *полное наименование, адрес, данные о средствах связи*	040840003535
Договор (контракт)	Договор №190022/00 от 2019-04-08	

Номер документа	Дата составления
8	30.05.2019

АКТ ВЫПОЛНЕННЫХ РАБОТ (ОКАЗАННЫХ УСЛУГ)

Номер по порядку	Наименование работ (услуг) (в разрезе их подвидов в соответствии с технической спецификацией, заданием, графиком выполнения работ (услуг) при их наличии)	Дата выполнения работ (оказания услуг)	Сведения об отчете о научных исследованиях, маркетинговых, консультационных и прочих услугах (дата, номер, количество страниц) (при их наличии)	Единица измерения	Выполнено работ (оказано услуг)			
					количество	цена за единицу	стоимость	в том числе НДС, в KZT
1	2	3	4	5	6	7	8	9
1	Строительство водопроводных сетей по закольцовке водовода в селе Косши Целиноградского района Акмолинской области			тенге	1	42 968 768,00	42 968 768,00	4 603 796,57
				Итого	1	x	42 968 768,00	4 603 796,57

Сведения об использовании запасов, полученных от заказчика _____
наименование, количество, стоимость

Приложение: Перечень документации, в том числе отчет(ы) о маркетинговых, научных исследованиях, консультационных и прочих услугах (обязательны при его (их) наличии) на _____ страниц _____

Сдал (Исполнитель) Директор / _____ / Акмагамбетов Ж.К.
должность *подпись* *расшифровка подписи*

М.П.

Принял (Заказчик) _____ / _____ / _____
должность *подпись* *расшифровка подписи*

Дата подписания (принятия) работ (услуг) 30.05.2019

М.П.

Форма 2В

Заказчик: **ГУ "Отдел строительства Целиноградского района"**
Подрядчик: **ТОО "Компания-НурайСтрой"**
Наименование объекта **Строительство водопроводной сети по закольцовке водовода в селе Косши Целиноградского района Акмолинской области**
Основание: **Договор №190022/00 от 08.04.2019г.**

Акт №1 приемки выполненных работ
за май 2019 года

Составлен(а) на 4 квартал 2018 г

№ п/п	Шифр норм, код ресурса	Наименование работ и затрат	Единица измерения	Количество	Стоимость единицы, тенге: Всего / зарплата рабочих-строителей	Стоимость единицы, тенге: эксплуатация машин / в т. ч. зарплата машинистов	Общая стоимость, тенге: Всего / зарплата рабочих-строителей	Общая стоимость, тенге: эксплуатация машин / в т. ч. зарплата машинистов	Общая стоимость, тенге: материалы / оборудование, мебель, инвентарь	Накладные расходы, тенге / Сметная прибыль, тенге	Всего стоимость с НР и СП, тенге
1	2	3	4	5	6	7	8	9	10	11	12
		Локальная смета 06-01-01. Наружные сети водопровода									
		Земляные работы									
1	1101-0104-0107 РСНБ РК 2015	**Грунты 3 группы. Разработка бульдозерами мощностью 79 кВт (108 л с) при перемещении грунта до 10 м**	м3 грунта	612	32,31	32,31	19774	19774	--	5334	27116
		НР - 72%; СП - 8%			--	12,11	--	7409		2009	
2	1101-0102-0387 РСНБ РК 2015	**Грунты 3 группы в траншеях. Разработка с погрузкой на автомобили-самосвалы экскаваторами "Обратная лопата" с ковшом вместимостью 0,5 (0,5 - 0,63) м3**	м3 грунта	166,7	343,93	343,93	57334	57334	--	9070	71716
		НР - 72%; СП - 8%			--	75,57	--	12597		5312	
3	4102-0102-1005 РСНБ РК 2015	**Перевозка строительных грузов самосвалами вне карьеров. Грузоподъемность 15 т. Класс груза 1. Расстояние перевозки 5 км**	т	325,065	141,00	--	45834	--		--	49501
		СП - 8%			--	--	--	--		3667	
4	1101-0102-0602 РСНБ РК 2015	**Грунты 2-3 группы. Работа на отвале**	м3 грунта	166,7	17,94	15,29	2991	2550	17	993	4302
		НР - 72%; СП - 8%			2,54	5,73	424	955		319	
5	1101-0101-0369 РСНБ РК 2015	**Грунты 3 группы в траншеях. Разработка в отвал экскаваторами "Обратная лопата" с ковшом вместимостью 0,5 (0,5 - 0,63) м3**	м3 грунта	5007,14	281,02	281,02	1407100	1407100	--	222603	1760079
		НР - 72%; СП - 8%			--	61,75	--	309170		130376	
6	1101-0205-0303 РСНБ РК 2015 ТЧ 01 табл. 11 п.3.179 Kтр=1,2	**Грунты 3 группы. Разработка вручную в траншеях глубиной до 2 м без креплений с откосами. Доработка вручную, зачистка дна и стенок с выкидкой грунта в котлованах и траншеях, разработанных механизированным способом, применен коэффициент к затратам труда - 1,2**	м3 грунта	154,86	2630,78	--	407403	--	--	293330	756792
		НР - 72%; СП - 8%			2630,78	--	407403	--		56059	

1	2	3	4	5	6	7	8	9	10	11	12
7	1101-0104-0406 РСНБ РК 2015	Траншеи и котлованы. Засыпка бульдозерами мощностью 79 кВт (108 л с) при перемещении грунта до 5 м. Группа грунтов 3	м3 грунта	4129,6	18,05	18,05	74547	74547	--	20110	102229
		НР - 72%; СП - 8%			--	6,76	--	27930		7573	
8	1101-0205-0503 РСНБ РК 2015	Траншеи, пазухи котлованов и ямы. Засыпка вручную. Группа грунтов 3	м3 грунта	1032,4	1016,40	--	1049331	--	--	755519	1949238
		НР - 72%; СП - 8%			1016,40	--	1049331	--		144388	
9	1101-0205-0501 РСНБ РК 2015	Траншеи, пазухи котлованов и ямы. Засыпка вручную. Группа грунтов 1	м3 грунта	612	646,94	--	395924	--	--	285065	735469
		НР - 72%; СП - 8%			646,94	--	395924	--		54479	
10	1101-0201-0502 РСНБ РК 2015	Грунт 3, 4 группы. Уплотнение пневматическими трамбовками	м3 уплотненного грунта	4129,6	157,69	75,00	651192	309720	--	347510	1078599
		НР - 72%; СП - 8%			82,69	34,19	341472	141181		79896	
11	1123-0101-0101 РСНБ РК 2015	Основание под трубопроводы песчаное. Устройство	м3 основания	57,645	2451,13	148,93	141295	8585	83320	51081	207767
		НР - 99%; СП - 8%			856,80	38,29	49390	2207		15390	
					Трубороводы						
12	1122-0501-0108 РСНБ РК 2015 Изм. и доп. вып. 4	Трубопроводы из полиэтиленовых труб, диаметр 300 мм. Укладка	км трубопровода	0,63	559609,52	214849,48	352554	135355	19985	232499	631858
		НР - 99%; СП - 8%			313038,00	59736,16	197214	37634		46804	
13	2301-0501-1322 РСНБ РК 2015	Труба полиэтиленовая для водоснабжения PE 100 SDR 17 - 315x18,7 питьевая ГОСТ 18599-2001	м	1465	14573,00	--	21349445	--	21349445	--	23057401
		СП - 8%			--	--	--	--		1707956	
					Трубороводная арматура						
14	5101-0103-4001 РСНБ РК 2015	Затвор дисковый поворотный фланцевый с редуктором, для воды, корпус из высокопрочного чугуна с шаровидным графитом, Т от -40°С до +120°С, PN 16, DN 300, типа Belgicast ГОСТ 13547-79	шт.	18	411393,00	--	7405074	--		--	7405074
					--	--	--	--	7405074	--	
15	2304-0103-4201 РСНБ РК 2015	Затвор дисковый поворотный фланцевый с редуктором, для воды, корпус из высокопрочного чугуна с шаровидным графитом, Т от -40°С до +120°С, PN 10, DN 250, типа Belgicast ГОСТ 13547-79	шт.	1	204375,00	--	204375	--	204375	--	220725
		СП - 8%			--	--	--	--		16350	
16	2304-0103-4301 РСНБ РК 2015	Затвор дисковый поворотный фланцевый с редуктором, для воды, корпус из высокопрочного чугуна с шаровидным графитом, Т от -40°С до +120°С, PN 16, DN 200, типа Belgicast ГОСТ 13547-79	шт.	1	255587,00	--	255587	--	255587	--	276034
		СП - 8%			--	--	--	--		20447	

1	2	3	4	5	6	7	8	9	10	11	12
17	2304-0102-1505 РСНБ РК 2015	**Задвижки фланцевые с обрезиненным клином BV-05-47, для воды, корпус из высокопрочного чугуна с шаровидным графитом PN 16, DN 100, типа Belgicast ГОСТ 5762-2002**	**шт.**	**1**	**79334,00**	--	**79334**	--	**79334**	--	**85681**
		СП - 8%			--	--	--	--		**6347**	
		ИТОГО ПО СМЕТЕ:	**Тенге**								**38419581**
		В ТОМ ЧИСЛЕ:									
		- Зарплата рабочих строителей	Тенге				**2441159**				
		- Затраты на эксплуатацию машин	Тенге					**2014964**			
		- в том числе зарплата машинистов	Тенге					**539083**			
		- Материалов, изделий и конструкций	Тенге						**21992063**		
		- Перевозка грузов	Тенге				**45834**				
		- Оборудование, инвентарь	Тенге						**7405074**		
		- Накладные расходы	Тенге							**2223114**	
		- Сметная прибыль	Тенге							**2297372**	

В том числе строительно монтажные работы	31 014 507
оборудования	7 405 074
прочие	0
Временные здания и сооружения 2%	620 290
Итого с временными зданиями и сооружениями	31 634 797
Дополнительные затраты при производстве работ в зимнее время 2,4%*1,2=2,88%	911 082
Итого с дополнительными затратами на на строительство	32 545 879
Непредвиденные затраты 2%	650 918
Итого с непредвиденными затратами на строительство	33 196 797
Итого сметная стоимость	40 601 871
Итого по сметному расчету в текущих ценах 2019г. (к=1,0498961)-100%	42 627 746
Итого с договорной скидкой 10%	38 364 971
Налог на добавленую стоимость (НДС) 12%	4 603 797
Итого по оплате	**42 968 768**

ЗАКАЗЧИК:
ГУ "Отдел строительства Целиноградского района"

_____ **С. Сулейменов**

ГЕНЕРАЛЬНЫЙ ПОДРЯДЧИК
ТОО "Компания НурайСтрой"

_____ **Ж. Акмагамбетов**

авторский надзор: Асхат

технадзор:

10

ЭЛЕКТРОННЫЙ СЧЕТ-ФАКТУРА

Раздел А. Общий раздел

1. **Регистрационный номер** ESF-040840003535-20190617-59621693
1.1. **Номер учетной системы** 00000000013
2. **Дата выписки** 17.06.2019
2.1 Дата выписки на бумажном носителе
3. **Дата совершения оборота** 17.06.2019
4. Исправленный [ ]
4.1 Дата выписки
4.2 Номер учетной системы
4.3 Регистрационный номер
5. Дополнительный [ ]
5.1 Дата выписки
5.2 Номер учетной системы
5.3 Регистрационный номер

Раздел В. Реквизиты поставщика

6. ИИН/БИН 040840003535
6.0 БИН структурного подразделения юридического лица
6.1 БИН реорганизованного лица
7. Поставщик
7.1 Доля участия
Товарищество с ограниченной ответственностью "Компания НурайСтрой"
8. Адрес места нахождения
Республика Казахстан, Акмолинская область, Целиноградский район, с. Косшы, квартал 016 участок 4340
9. Свидетельство плательщика НДС:
9.1. серия 62001
9.2. номер 0026437
11. Дополнительные сведения

10. Категория поставщика

A	[ ]	Комитент	B	[ ]	Комиссионер
C	[ ]	Экспедитор	D	[ ]	Лизингодатель
E	[ ]	Участник СРП	10.1. количество		
F	[ ]	Участник договора о совместной деятельности			
G	[ ]	Экспортер	H	[ ]	Международный перевозчик
I	[ ]	Доверитель			

Раздел В1. Банковские реквизиты поставщика

12. КБе 17
13. ИИК KZ128210439812180247
14. БИК KINCKZKA
15. Наименование банка Акционерное общество "Bank RBK"

Раздел С. Реквизиты получателя

16. ИИН/БИН 060140015071
16.0 БИН структурного подразделения юридического лица
16.1 БИН реорганизованного лица
17. Получатель
17.1 Доля участия
Государственное учреждение "Отдел строительства Целиноградского района"
18. Адрес места нахождения
Республика Казахстан, Акмолинская область, Целиноградский район, с.Талапкер
18.1. Код страны KZ - (2-х буквенный код согласно Решения Комиссии ТС от 20.09.2010 года №378)
19. Дополнительные сведения

20. Категория получателя

A	[ ]	Комитент	B	[ ]	Комиссионер
C	[ ]	Лизингополучатель	20.1. количество		
D	[ ]	Участник договора совместной деятельности			
E	[v]	Государственное учреждение	F	[ ]	Нерезидент
G	[ ]	Участник СРП или сделки, заключенной в рам			
H	[ ]	Доверитель	I	[ ]	Розничная реализация
			J	[ ]	Физическое лицо

Раздел С1. Реквизиты Государственного учреждения

21. ИИК KZ23070103KSN0312000
22. Код товара, работ, услуг
23. Назначение платежа Строительство водопроводных сетей по закольцовке водовода в селе Косши Целиноградского района Акмолинской области
24. БИК KKMFKZ2A

Раздел D. Реквизиты грузоотправителя и грузополучателя

25. Грузоотправитель
25.1 ИИН/БИН 040840003535
25.2 Наименование Товарищество с ограниченной ответственностью "Компания НурайСтрой"
25.3 Адрес отправки Республика Казахстан, Акмолинская область, Целиноградский район, с. Косшы, квартал 016 участок 4340

26. Грузополучатель
26.1 ИИН/БИН 060140015071
26.2 Наименование Государственное учреждение "Отдел строительства Целиноградского района"
26.3 Адрес доставки Республика Казахстан, Акмолинская область, Целиноградский район, с.Талапкер
26.4 Код страны KZ (2-х буквенный код согласно Решения Комиссии ТС от 20.09.2010 года №378)

Раздел Е. Договор (контракт)

27.1 [v] Договор (контракт) на поставку товаров работ, услуг
27.3 номер 190022/00
27.2 [ ] Без договора (контракта) на поставку товаров, работ, услуг
27.4 дата 08.04.2019
28. Условия оплаты по договору безналичный расчет
29. Способ отправления 99 -(выбор т/с: автодорожный; ж/д; авиа; водный; трубопровод и т.д.)

30. Поставка товаров осуществлена по доверенности
30.1 номер
30.2 дата
31. Пункт назначения поставляемых товаров (работ, услуг) Республика Казахстан, Акмолинская область, Целиноградский район, с.Талапкер
31.1 Условия поставки XXX (3-х буквенный код согласно Решения Комиссии ТС от 20.09.2010 года №378)

Раздел F. Реквизиты документов, подтверждающих поставку товаров, работ, услуг

32 Документ, подтверждающий поставку товаров, работ, услуг
32.1 номер 11
32.2 дата 17.06.2019

Раздел G. Данные по товарам, работам, услугам

33.

33.1 код валюты

33.2 курс валюты

№ п/п	Признак происхождения товара, работ, услуг	Наименование товаров, работ, услуг	Наименование товаров в соответствии с Декларацией на товары или заявления о ввозе товаров и уплате косвенных налогов	Код товара (ТН ВЭД ЕАЭС)	Единица измерения	Количество (объем)	Цена (тариф) за единицу товара, работы, услуги без косвенных налогов	Стоимость товаров, работ, услуг без косвенных налогов	Акциз		Размер оборота по реализации (облагаемый, не облагаемый оборот)	НДС		Стоимость товаров, работ, услуг с учетом косвенных налогов	№ Декларации на товары, заявления о ввозе товаров и уплате косвенных налогов, СТ-1 или СТ-KZ	Номер товарной позиции из Декларации на товары или заявления о ввозе товаров и уплате косвенных налогов	Идентификатор товара, работы, услуг	Дополнительные данные
									Ставка	Сумма		Ставка	Сумма					
1	2	3	3/1	4	5	6	7	8	9	10	11	12	13	14	15	16	17	18
1	6	Строительство водопроводных сетей по закольцовке водовода в селе Косши Целиноградского района Акмолинской области				1	62 012 041,96	62 012 041,96	0	0	62 012 041,96	12%	7 441 445,04	69 453 487			1	
				Всего по счету				62 012 041,96			62 012 041,96		7 441 445,04	69 453 487				

Раздел L. Сведения по ЭЦП

44.	ЭЦП юридического лица (структурного подразделения юридического лица) или индивидуального предпринимателя либо лица, занимающегося частной практикой	JkqTaBH73tYH3Dopi1iNI6MqytKKxbgQ6jrF5CZKbtXfjpFpLdeM9dqC6XkqeEdZkSjzLaAnMN11+dgZvn5Iyg==
45.	ЭЦП лица, уполномоченного подписывать счета-фактуры	
46.	Ф. И. О. (при его наличии) лица, выписывающего ЭСФ	Муканова Гульжан Самарбековна

Приложение 50
к приказу Министра финансов
Республики Казахстан
от 20 декабря 2012 года № 562

Форма Р-1

		ИИН/БИН
Заказчик	**Государственное учреждение "Отдел строительства Целиноградского района",Республика Казахстан, Акмолинская область, Целиноградский район, с.Талапкер, тел.: 87165130370** *полное наименование, адрес, данные о средствах связи*	**060140015071**
Исполнитель	**Товарищество с ограниченной ответственностью "Компания НурайСтрой",Республика Казахстан, Акмолинская область, Целиноградский район, с. Косшы, квартал 016 участок 4340, тел.: +77172517070** *полное наименование, адрес, данные о средствах связи*	**040840003535**
Договор (контракт)	Договор №190022/00 от 2019-04-08	

Номер документа	Дата составления
11	**17.06.2019**

АКТ ВЫПОЛНЕННЫХ РАБОТ (ОКАЗАННЫХ УСЛУГ)

Номер по порядку	Наименование работ (услуг) (в разрезе их подвидов в соответствии с технической спецификацией, заданием, графиком выполнения работ (услуг) при их наличии)	Дата выполнения работ (оказания услуг)	Сведения об отчете о научных исследованиях, маркетинговых, консультационных и прочих услугах (дата, номер, количество страниц) (при их наличии)	Единица измерения	Выполнено работ (оказано услуг)			
					количество	цена за единицу	стоимость	в том числе НДС, в KZT
1	2	3	4	5	6	7	8	9
1	Строительство водопроводных сетей по закольцовке водовода в селе Косши Целиноградского района Акмолинской области			тенге	1	69 453 487,00	69 453 487,00	7 441 445,04
				Итого	1	x	69 453 487,00	7 441 445,04

Сведения об использовании запасов, полученных от заказчика _____
наименование, количество, стоимость

Приложение: Перечень документации, в том числе отчет(ы) о маркетинговых, научных исследованиях, консультационных и прочих услугах (обязательны при его (их) наличии) на _____ страниц

Сдал (Исполнитель) Директор / подпись / Акмагамбетов Ж.К.
должность *расшифровка подписи*

М.П.

Принял (Заказчик) _____ / _____ / _____
должность *подпись* *расшифровка подписи*

Дата подписания (принятия) работ (услуг) 17.06.2019

М.П.

Утверждена
Прказом председателя Агенства
Республики Казахстан по делам строительства
и жилищно-коммунального хозяйства
от "_____" _____ 2012г.
№ _____

Заказчик: ГУ "Отдел строительства Целиноградского района
Подрядчик: ТОО "Компания-НурайСтрой"
Наименование объекта: Строительство водопроводных сетей по закольцовке водовода в селе Косши Целиноградского района Акмолинской области

Справка
о стоимости выполненных работ и затрат
за июнь 2019 года

(предоставляется ежемесячно субподрядчиком генподрядчику, генподрядчиком – застройщику и финансирующему банку)

Код		Договор		Источник финансирования наименование		Организационно-правовая форма	
заказчика	подрядчика	номер	дата	наименов	Код	Наименов	Код
		№190022/00	**08.04.2019г.**				

№ п/п	Наименование пусковых комплексов объектов	Стоимость выполненных работ и затрат в тенге								Налог на добавленную стоимость, 12%	Всего к оплате
		с начала года по отчетный месяц включительно с НДС	в отчетном месяце (за июнь) без НДС	Из графы 1			Стоимость проч. затрат не входящих в состав СМР в сметном базовом уровне цен 2001 г.	Дополнительные затраты			
				СМР в сметном базовом уровне цен 2001 г.	из них			на приобретение материалов	другие дополнительные расходы		
					в отчетном месяце	по монтажу оборудования					
	А	1	2	3	4	5	6	7	8	9	10
	Всего по стройке	112 422 255									
	в т.ч. за отчетный месяц		62 012 041,96							7 441 445,04	69 453 487

Заказчик:
Руководитель ГУ "Отдел строительства Целиноградского района"
_____ **С. Сулейменов**
М.П.

Подрядчик:
Директор ТОО "Компания-НурайСтрой"
_____ **Ж. Акмагамбетов**
М.П.

Форма 2В

Заказчик: **ГУ "Отдел строительства Целиноградского района"**
Подрядчик: **ТОО "Компания-НурайСтрой"**
Наименование объекта **Строительство водопроводных сетей по закольцовке водовода в селе Косши Целиноградского района Акмолинской области**
Основание: **Договор №190022/00 от 08.04.2019г.**

Акт №2 приемки выполненных работ

за июнь 2019 года

Составлен(а) на 4 квартал 2018 г

№ п/п	Шифр норм, код ресурса	Наименование работ и затрат	Единица измерения	Количество	Стоимость единицы, тенге		Общая стоимость, тенге			Накладные расходы, тенге	Всего стоимость с НР и СП, тенге
					Всего	эксплуатация машин	Всего	эксплуатация машин	материалы		
					зарплата рабочих-строителей	в т. ч. зарплата машинистов	зарплата рабочих-строителей	в т. ч. зарплата машинистов	оборудование, мебель, инвентарь	Сметная прибыль, тенге	
1	2	3	4	5	6	7	8	9	10	11	12
		Земляные работы									
1	1101-0104-0107 РСНБ РК 2015	**Грунты 3 группы. Разработка бульдозерами мощностью 79 кВт (108 л с) при перемещении грунта до 10 м**	м3 грунта	1632	32,31	32,31	52730	52730	--	14224	72310
		НР - 72%; СП - 8%			--	12,11	--	19756		5356	
2	1101-0101-0369 РСНБ РК 2015	**Грунты 3 группы в траншеях. Разработка в отвал экскаваторами "Обратная лопата" с ковшом вместимостью 0,5 (0,5 - 0,63) м3**	м3 грунта	14372,49	281,02	281,02	4038939	4038939	--	638958	5052129
		НР - 72%; СП - 8%			--	61,75	--	887442		374232	
3	1101-0205-0303 РСНБ РК 2015 ТЧ 01 табл. 11 п.3.179 Кзтр=1,2	**Грунты 3 группы. Разработка вручную в траншеях глубиной до 2 м без креплений с откосами. Доработка вручную, зачистка дна и стенок с выкидкой грунта в котлованах и траншеях, разработанных механизированным способом, применен коэффициент к затратам труда - 1,2**	м3 грунта	444,51	2630,78	--	1169410	--	--	841975	2172296
		НР - 72%; СП - 8%			2630,78	--	1169410	--		160911	
4	1101-0104-0406 РСНБ РК 2015	**Траншеи и котлованы. Засыпка бульдозерами мощностью 79 кВт (108 л с) при перемещении грунта до 5 м. Группа грунтов 3**	м3 грунта	11853,6	18,05	18,05	213978	213978	--	57723	293438
		НР - 72%; СП - 8%			--	6,76	--	80171		21736	
5	1101-0205-0503 РСНБ РК 2015	**Траншеи, пазухи котлованов и ямы. Засыпка вручную. Группа грунтов 3**	м3 грунта	2963,4	1016,40	--	3012000	--	--	2168640	5595091
		НР - 72%; СП - 8%			1016,40	--	3012000	--		414451	
6	1101-0205-0501 РСНБ РК 2015	**Траншеи, пазухи котлованов и ямы. Засыпка вручную. Группа грунтов 1**	м3 грунта	1632	646,94	--	1055798	--	--	760175	1961250
		НР - 72%; СП - 8%			646,94	--	1055798	--		145278	

1	2	3	4	5	6	7	8	9	10	11	12
7	1101-0201-0502 РСНБ РК 2015	Грунт 3, 4 группы. Уплотнение пневматическими трамбовками	м3 уплотненного грунта	11853,6	157,69	75,00	1869182	889020	--	997493	3096010
		НР - 72%; СП - 8%			82,69	34,19	980162	405245		229334	
8	1123-0101-0101 РСНБ РК 2015	Основание под трубопроводы песчаное. Устройство	м3 основания	57,645	-2451,13	-148,93	-141295	-8585	-83320	-51081	-207767
		НР - 99%; СП - 8%			-856,80	-38,29	-49390	-2207		-15390	
					Трубороводы						
9	1122-0301-0111 РСНБ РК 2015 Изм. и доп. вып. 10	Трубы водопроводные стальные, диаметр 500 мм. Укладка футляра	км трубопровода	0,304	2210341,75	1097735,16	671944	333711	25860	404404	1162456
		НР - 99%; СП - 8%			1027543,00	316171,84	312373	96116		86108	
10	2301-0201-0261 РСНБ РК 2015	Трубы стальные электросварные прямошовные, D 530 мм, толщина стенки 7,0 мм ГОСТ 10705-80	м	305,216	29826,00	--	9103372	--	9103372	--	9831642
		СП - 8%			--	--	--	--		728270	
11	1122-0601-1011 РСНБ РК 2015 Изм. и доп. вып. 1	Трубопроводы стальные диаметром 500 мм. Нанесение весьма усиленной антикоррозионной изоляции из полимерных липких лент	км трубопровода	0,304	6819546,69	1131020,54	2073142	343830	1690023	123806	2372704
		НР - 99%; СП - 8%			129240,00	282129,06	39289	85767		175756	
12	1122-1401-0403 РСНБ РК 2015 Изм. и доп. вып. 1 К=0,5	Концы футляра диаметром 500 мм. Заделка битумом и прядью	футляр	20	17808,62	1751,27	356172	35025	230836	90057	481928
		НР - 99%; СП - 8%			4515,53	32,82	90311	656		35698	
13	1122-0501-0108 РСНБ РК 2015 Изм. и доп. вып. 4	Трубопроводы из полиэтиленовых труб, диаметр 300 мм. Укладка	км трубопровода	2,239	559609,52	214849,48	1252966	481048	71026	826295	2245601
		НР - 99%; СП - 8%			313038,00	59736,16	700892	133749		166341	
14	2301-0501-1322 РСНБ РК 2015	Труба полиэтиленовая для водоснабжения PE 100 SDR 17 - 315x18,7 питьевая ГОСТ 18599-2001	м	1432,69	14573,00	--	20878591	--	20878591	--	22548879
		СП - 8%			--	--	--	--		1670287	
					Фасонные части						
15	1122-0801-0201 РСНБ РК 2015	Фасонные части полиэтиленовые: отводы, колени, патрубки, переходы. Установка	шт.	7	1217,97	801,90	8526	5613	--	4320	13874
		НР - 99%; СП - 8%			416,07	207,36	2912	1452		1028	
16	2302-0302-2619 РСНБ РК 2015	Отвод полиэтиленовый литой 90° ПЭ 100 SDR 11, DN 315, PN 16 СТ РК ГОСТ Р 52134-2010	шт.	5	49592,00	--	247960	--	247960	--	267797
		СП - 8%			--	--	--	--		19837	
17	2302-0302-1219 РСНБ РК 2015	Отвод полиэтиленовый литой от 88° до 176° ПЭ 100 SDR 11, DN 315, PN 16 СТ РК ГОСТ Р 52134-2010	шт.	2	56261,00	--	112522	--	112522	--	121524
		СП - 8%			--	--	--	--		9002	

1	2	3	4	5	6	7	8	9	10	11	12
18	1122-1201-0108 РСНБ РК 2015	Фланцы к стальным трубопроводам диаметром 300 мм. Приварка	фланец	29	3846,12	355,31	111537	10304	8371	92562	220427
		НР - 99%; СП - 8%			3202,15	21,88	92862	635		16328	
19	2302-0103-0316 РСНБ РК 2015	Фланцы стальные приварные плоские из углеродистой и низколегированной стали PN 16, DN 300 ГОСТ 12816-80	шт.	29	12589,00	--	365081	--	365081	--	394287
		СП - 8%			--	--	--	--		29206	
20	1122-0801-0201 РСНБ РК 2015	Фасонные части полиэтиленовые: отводы, колени, патрубки, переходы. Установка	шт.	29	1217,97	801,90	35321	23255	--	17899	57477
		НР - 99%; СП - 8%			416,07	207,36	12066	6013		4258	
21	2302-0302-8019 РСНБ РК 2015	Втулка под фланец полиэтиленовая литая ПЭ 100 SDR 17, DN 315, PN 10 СТ РК ГОСТ Р 52134-2010	шт.	29	13912,00	--	403448	--	403448	--	435724
		СП - 8%			--	--	--	--		32276	
					Трубороводная арматура						
22	1122-0901-0108 РСНБ РК 2015	Задвижки или клапаны обратные чугунные диаметром 300 мм. Установка	задвижка или клапан	2	12452,51	6262,92	24905	12526	1556	14155	42184
		НР - 99%; СП - 8%			5411,67	1737,16	10823	3474		3125	
					Колодцы						
23	1122-1301-0101 РСНБ РК 2015 Изм. и доп. вып. 6	Колодцы круглые из сборного железобетона. Устройство в грунтах сухих	м3 железобетонных и бетонных конструкций колодца	26,995	32555,52	8128,53	878836	219430	431950	307540	1281286
		НР - 99%; СП - 8%			8425,86	3081,69	227456	83190		94910	
24	ССЦ 8.04-08-2017 табл.10	Надбавка за сульфатостойкий цемент железобетонных изделий из тяжелого бетона	тг	26,995	270,00	--	7289	--	7289	--	7872
		СП - 8%			--	--	--	--		583	
25	2104-0301-0117 РСНБ РК 2015	Кольца стеновые железобетонные для колодцев СТ РК 1971-2010 КС20.9	шт.	2	29623,00	--	59246	--	59246	--	63986
		СП - 8%			--	--	--	--		4740	
26	2104-0301-0117 РСНБ РК 2015	Кольца стеновые железобетонные для колодцев СТ РК 1971-2010 КС20.9а	шт.	1	29623,00	--	29623	--	29623	--	31993
		СП - 8%			--	--	--	--		2370	
27	2104-0302-0103 РСНБ РК 2015	Плиты днищ железобетонные для колодцев СТ РК 1971-2010 ПН20	шт.	1	35794,00	--	35794	--	35794	--	38658
		СП - 8%			--	--	--	--		2864	
28	2104-0302-0114 РСНБ РК 2015	Плиты перекрытий железобетонные для колодцев 1ПП20-2 СТ РК 1971-2010, ГОСТ 8020-90	шт.	1	40881,00	--	40881	--	40881	--	44151
		СП - 8%			--	--	--	--		3270	

1	2	3	4	5	6	7	8	9	10	11	12
29	2104-0301-0110 РСНБ РК 2015	**Кольца стеновые железобетонные для колодцев СТ РК 1971-2010 КС15.6**	шт.	1	14956,00	--	14956	--	14956	--	16152
		СП - 8%			--	--	--	--		1196	
30	2104-0301-0112 РСНБ РК 2015	**Кольца стеновые железобетонные для колодцев СТ РК 1971-2010 КС15.9**	шт.	25	19899,00	--	497475	--	497475	--	537273
		СП - 8%			--	--	--	--		39798	
31	2104-0301-0112 РСНБ РК 2015	**Кольца стеновые железобетонные для колодцев СТ РК 1971-2010 КС15.9а**	шт.	13	19899,00	--	258687	--	258687	--	279382
		СП - 8%			--	--	--	--		20695	
32	2104-0302-0102 РСНБ РК 2015	**Плиты днищ железобетонные для колодцев СТ РК 1971-2010 ПН15**	шт.	13	17948,00	--	233324	--	233324	--	251990
		СП - 8%			--	--	--	--		18666	
33	2104-0302-0109 РСНБ РК 2015	**Плиты перекрытий железобетонные для колодцев СТ РК 1971-2010 1ПП15-1, 2ПП15-1**	шт.	13	14287,00	--	185731	--	185731	--	200589
		СП - 8%			--	--	--	--		14858	
34	2104-0301-0201 РСНБ РК 2015	**Кольца опорные железобетонные для колодцев СТ РК 1971-2010 КО6**	шт.	29	2583,00	--	74907	--	74907	--	80900
		СП - 8%			--	--	--	--		5993	
35	1108-0101-0307 РСНБ РК 2015 Изм. и доп. вып. 9	**Стены, фундаменты. Гидроизоляция боковая обмазочная битумная в 2 слоя по выровненной поверхности бутовой кладки, кирпичу, бетону**	м2	221,543	822,03	19,53	182116	4326	127206	47494	247978
		НР - 93%; СП - 8%			228,32	2,19	50584	485		18369	
		ИТОГО ПО СМЕТЕ:	Тенге								61313471
		В ТОМ ЧИСЛЕ:									
		- Зарплата рабочих строителей	Тенге				7707548				
		- Затраты на эксплуатацию машин	Тенге					6655152			
		- в том числе зарплата машинистов	Тенге					1801945			
		- Материалов, изделий и конструкций	Тенге						35052395		
		- Накладные расходы	Тенге							7356639	
		- Сметная прибыль	Тенге							4541740	

В том числе строительно монтажные работы	61 313 471
оборудования	0
прочие	0
Временные здания и сооружения 2%	1 226 269
Итого с временными зданиями и сооружениями	62 539 740
Дополнительные затраты при производстве работ в зимнее время 2,4%*1,2=2,88%	1 801 145
Итого с дополнительными затратами на на строительство	64 340 885
Непредвиденные затраты 2%	1 286 818

1	2	3	4	5	6	7	8	9	10	11	12
		Итого с непредвиденными затратами на строительство				65 627 703					
		Итого сметная стоимость				65 627 703					
		Итого по сметному расчету в текущих ценах 2019г. (к=1,0498961)-100%				68 902 269					
		Итого с договорной скидкой 10%				62 012 042					
		Налог на добавленую стоимость (НДС) 12%				7 441 445					
		Итого по оплате				**69 453 487**					

ЗАКАЗЧИК:
ГУ "Отдел строительства Целиноградского района"

_____ **С. Сулейменов**

ГЕНЕРАЛЬНЫЙ ПОДРЯДЧИК
ТОО "Компания НурайСтрой"

_____ **Ж. Акмагамбетов**

авторский надзор ТОО «Аква-Рем»
Асхадуллин Ф.Ф.

технадзор: ТОО, НК и ПК Каздорпроектрекламный
Джакупбаев А.М.

14

ЭЛЕКТРОННЫЙ СЧЕТ-ФАКТУРА

Раздел А. Общий раздел

1. Регистрационный номер ESF-040840003535-20190626-41990408
1.1. Номер учетной системы 00000000017
2. Дата выписки 26.06.2019
2.1 Дата выписки на бумажном носителе
3. Дата совершения оборота 25.06.2019
4. Исправленный [ ]
4.1 Дата выписки
4.2 Номер учетной системы
4.3 Регистрационный номер
5. Дополнительный [ ]
5.1 Дата выписки
5.2 Номер учетной системы
5.3 Регистрационный номер

Раздел В. Реквизиты поставщика

6. ИИН/БИН 040840003535
6.0 БИН структурного подразделения юридического лица
6.1 БИН реорганизованного лица
7. Поставщик
7.1 Доля участия
Товарищество с ограниченной ответственностью "Компания НурайСтрой"
8. Адрес места нахождения
Республика Казахстан, Акмолинская область, Целиноградский район, с. Косшы, квартал 016 участок 4340
9. Свидетельство плательщика НДС:
9.1. серия 62001
9.2. номер 0026437
10. Категория поставщика

A	[ ]	Комитент	B	[ ]	Комиссионер
C	[ ]	Экспедитор	D	[ ]	Лизингодатель
E	[ ]	Участник СРП	10.1. количество		
F	[ ]	Участник договора о совместной деятельности			
G	[ ]	Экспортер	H	[ ]	Международный перевозчик
I	[ ]	Доверитель			

11. Дополнительные сведения

Раздел В1. Банковские реквизиты поставщика

12. КБе 17
13. ИИК KZ128210439812180247
14. БИК KINCKZKA
15. Наименование банка Акционерное общество "Bank RBK"

Раздел С. Реквизиты получателя

16. ИИН/БИН 060140015071
16.0 БИН структурного подразделения юридического лица
16.1 БИН реорганизованного лица
17. Получатель
17.1 Доля участия
Государственное учреждение "Отдел строительства Целиноградского района"
18. Адрес места нахождения
Республика Казахстан, Акмолинская область, Целиноградский район, с.Талапкер
18.1. Код страны KZ - (2-х буквенный код согласно Решения Комиссии ТС от 20.09.2010 года №378)
19. Дополнительные сведения
20. Категория получателя

A	[ ]	Комитент	B	[ ]	Комиссионер
C	[ ]	Лизингополучатель	20.1. количество		
D	[ ]	Участник договора совместной деятельности			
E	v	Государственное учреждение	F	[ ]	Нерезидент
G	[ ]	Участник СРП или сделки, заключенной в рам			
H	[ ]	Доверитель	I	[ ]	Розничная реализация
			J	[ ]	Физическое лицо

Раздел С1. Реквизиты Государственного учреждения

21. ИИК KZ23070103KSN0312000
22. Код товара, работ, услуг
23. Назначение платежа Строительство водопроводных сетей по закольцовке водовода в селе Косшы Целиноградского района Акмолинской области
24. БИК KKMFKZ2A

Раздел D. Реквизиты грузоотправителя и грузополучателя

25. Грузоотправитель
25.1 ИИН/БИН 040840003535
25.2 Наименование Товарищество с ограниченной ответственностью "Компания НурайСтрой"
25.3 Адрес отправки Республика Казахстан, Акмолинская область, Целиноградский район, с. Косшы, квартал 016 участок 4340
26. Грузополучатель
26.1 ИИН/БИН 060140015071
26.2 Наименование Государственное учреждение "Отдел строительства Целиноградского района"
26.3 Адрес доставки Республика Казахстан, Акмолинская область, Целиноградский район, с.Талапкер
26.4 Код страны KZ (2-х буквенный код согласно Решения Комиссии ТС от 20.09.2010 года №378)

Раздел Е. Договор (контракт)

27.1 [v] Договор (контракт) на поставку товаров работ, услуг
27.2 [ ] Без договора (контракта) на поставку товаров, работ, услуг
27.3 номер 190022/00
27.4 дата 08.04.2019
28. Условия оплаты по договору безналичный расчет
29. Способ отправления 99 -(выбор т/с: автодорожный; ж/д; авиа; водный; трубопровод и т.д.)
30. Поставка товаров осуществлена по доверенности
30.1 номер
30.2 дата
31. Пункт назначения поставляемых товаров (работ, услуг) Республика Казахстан, Акмолинская область, Целиноградский район, с.Талапкер
31.1 Условия поставки XXX (3-х буквенный код согласно Решения Комиссии ТС от 20.09.2010 года №378)

Раздел F. Реквизиты документов, подтверждающих поставку товаров, работ, услуг

32 Документ, подтверждающий поставку товаров, работ, услуг
32.1 номер 14
32.2 дата 25.06.2019

Раздел G. Данные по товарам, работам, услугам

33. 33.1 код валюты 33.2 курс валюты

№ п/п	Признак происхождения товара, работ, услуг	Наименование товаров, работ, услуг	Наименование товаров в соответствии с Декларацией на товары или заявления о ввозе товаров и уплате косвенных налогов	Код товара (ТН ВЭД ЕАЭС)	Единица измерения	Количество (объем)	Цена (тариф) за единицу товара, работы, услуги без косвенных налогов	Стоимость товаров, работ, услуг без косвенных налогов	Акциз		Размер оборота по реализации (облагаемый, не облагаемый оборот)	НДС		Стоимость товаров, работ, услуг с учетом косвенных налогов	№ Декларации на товары, заявления о ввозе товаров и уплате косвенных налогов, СТ-1 или СТ-KZ	Номер товарной позиции из Декларации на товары или заявления о ввозе товаров и уплате косвенных налогов	Идентификатор товара, работы, услуг	Дополнительные данные
									Ставка	Сумма		Ставка	Сумма					
1	2	3	3/1	4	5	6	7	8	9	10	11	12	13	14	15	16	17	18
1	6	Строительство водопроводных сетей по закольцовке водовода в селе Косши Целиноградского района Акмолинской области			тенге	1	106 592 542,86	106 592 542,86	0	0	106 592 542,86	12%	12 791 105,14	119 383 648			1	
				Всего по счету				**106 592 542,86**			**106 592 542,86**		**12 791 105,14**	**119 383 648**				

Раздел L. Сведения по ЭЦП

44.	**ЭЦП юридического лица (структурного подразделения юридического лица) или индивидуального предпринимателя либо лица, занимающегося частной практикой**	kSosiFRWIOQrtfrIzyUzd4piDSqU41rwmx2zhYZDNidWvAR4Ae8sslSqppBuWjRyITCvtEdfzPObVe1u4UDqUA==
45.	**ЭЦП лица, уполномоченного подписывать счета-фактуры**	
46.	**Ф. И. О. (при его наличии) лица, выписывающего ЭСФ**	Муканова Гульжан Самарбековна

Р1
КС 3
форма 2

Форма 2В

Заказчик: **ГУ "Отдел строительства Целиноградского района"**
Подрядчик: **ТОО "Компания-НурайСтрой"**
Наименование объекта **Строительство водопроводных сетей по закольцовке водовода в селе Косши Целиноградского района Акмолинской области**
Основание: **Договор №190022/00 от 08.04.2019г.**

Акт №3 приемки выполненных работ
за июнь 2019 года

Составлен(а) на 4 квартал 2018 г

№ п/п	Шифр норм, код ресурса	Наименование работ и затрат	Единица измерения	Количество	Стоимость единицы, тенге		Общая стоимость, тенге			Накладные расходы, тенге	Всего стоимость с НР и СП, тенге
					Всего	эксплуатация машин	Всего	эксплуатация машин	материалы		
					зарплата рабочих-строителей	в т. ч. зарплата машинистов	зарплата рабочих-строителей	в т. ч. зарплата машинистов	оборудование, мебель, инвентарь	Сметная прибыль, тенге	
1	2	3	4	5	6	7	8	9	10	11	12
		Земляные работы									
1	1101-0104-0107 РСНБ РК 2015	**Грунты 3 группы. Разработка бульдозерами мощностью 79 кВт (108 л с) при перемещении грунта до 10 м**	м3 грунта	2767	32,31	32,31	89401	89401	--	24117	122600
		НР - 72%; СП - 8%			--	12,11	--	33496		9081	
2	1101-0101-0369 РСНБ РК 2015	**Грунты 3 группы в траншеях. Разработка в отвал экскаваторами "Обратная лопата" с ковшом вместимостью 0,5 (0,5 - 0,63) м3**	м3 грунта	23372	281,02	281,02	6567971	6567971	--	1039049	8215582
		НР - 72%; СП - 8%			--	61,75	--	1443124		608562	
3	1101-0205-0303 РСНБ РК 2015 ТЧ 01 табл. 11 п.3.179 Кзтр=1,2	**Грунты 3 группы. Разработка вручную в траншеях глубиной до 2 м без креплений с откосами. Доработка вручную, зачистка дна и стенок с выкидкой грунта в котлованах и траншеях, разработанных механизированным способом, применен коэффициент к затратам труда - 1,2**	м3 грунта	753,6	2630,78	--	1982559	--	--	1427442	3682801
		НР - 72%; СП - 8%			2630,78	--	1982559	--		272800	
4	1101-0104-0406 РСНБ РК 2015	**Траншеи и котлованы. Засыпка бульдозерами мощностью 79 кВт (108 л с) при перемещении грунта до 5 м. Группа грунтов 3**	м3 грунта	20095	18,05	18,05	362750	362750	--	97856	497455
		НР - 72%; СП - 8%			--	6,76	--	135912		36849	
5	1101-0205-0503 РСНБ РК 2015	**Траншеи, пазухи котлованов и ямы. Засыпка вручную. Группа грунтов 3**	м3 грунта	5023,99	1016,40	--	5106383	--	--	3676596	9485618
		НР - 72%; СП - 8%			1016,40	--	5106383	--		702638	
6	1101-0205-0501 РСНБ РК 2015	**Траншеи, пазухи котлованов и ямы. Засыпка вручную. Группа грунтов 1**	м3 грунта	2767	646,94	--	1790069	--	--	1288850	3325232

1	2	3	4	5	6	7	8	9	10	11	12
		НР - 72%; СП - 8%			646,94	--	1790069	--		246314	
7	1101-0201-0502 РСНБ РК 2015	Грунт 3, 4 группы. Уплотнение пневматическими трамбовками	м3 уплотненного грунта	20095	157,69	75,00	3168760	1507125	--	1691016	5248559
		НР - 72%; СП - 8%			82,69	34,19	1661635	686998		388782	
					Трубороводы						
8	1122-0301-0111 РСНБ РК 2015 Изм. и доп. вып. 10	Трубы водопроводные стальные, диаметр 500 мм. Укладка футляра	км трубопровода	0,185	2210341,75	1097735,16	408913	203081	15737	246101	707416
		НР - 99%; СП - 8%			1027543,00	316171,84	190095	58492		52401	
9	2301-0201-0261 РСНБ РК 2015	Трубы стальные электросварные прямошовные, D 530 мм, толщина стенки 7,0 мм ГОСТ 10705-80	м	186,216	29826,00	--	5554078	--	5554078	--	5998405
		СП - 8%			--	--	--	--		444326	
10	1122-0601-1011 РСНБ РК 2015 Изм. и доп. вып. 1	Трубопроводы стальные диаметром 500 мм. Нанесение весьма усиленной антикоррозионной изоляции из полимерных липких лент	км трубопровода	0,185	6819546,69	1131020,54	1261616	209239	1028468	75342	1443915
		НР - 99%; СП - 8%			129240,00	282129,06	23909	52194		106957	
11	1122-1401-0403 РСНБ РК 2015 Изм. и доп. вып. 1 К=0,5	Концы футляра диаметром 500 мм. Заделка битумом и прядью	футляр	12	17808,62	1751,27	213703	21015	138502	54034	289157
		НР - 99%; СП - 8%			4515,53	32,82	54186	394		21419	
12	1122-0501-0108 РСНБ РК 2015 Изм. и доп. вып. 4	Трубопроводы из полиэтиленовых труб, диаметр 300 мм. Укладка	км трубопровода	3,497	559609,52	214849,48	1956954	751329	110931	1290555	3507311
		НР - 99%; СП - 8%			313038,00	59736,16	1094694	208897		259801	
13	2301-0501-1322 РСНБ РК 2015	Труба полиэтиленовая для водоснабжения PE 100 SDR 17 - 315x18,7 питьевая ГОСТ 18599-2001	м	3531,97	14573,00	--	51471399	--	51471399	--	55589111
		СП - 8%			--	--	--	--		4117712	
					Фасонные части						
14	1122-0801-0201 РСНБ РК 2015	Фасонные части полиэтиленовые: отводы, колени, патрубки, переходы. Установка	шт.	3	1217,97	801,90	3654	2406	--	1852	5946
		НР - 99%; СП - 8%			416,07	207,36	1248	622		440	
15	2302-0302-1219 РСНБ РК 2015	Отвод полиэтиленовый литой от 88° до 176° ПЭ 100 SDR 11, DN 315, PN 16 СТ РК ГОСТ Р 52134-2010	шт.	3	56261,00	--	168783	--	168783	--	182286
		СП - 8%			--	--	--	--		13503	
16	1122-1201-0108 РСНБ РК 2015	Фланцы к стальным трубопроводам диаметром 300 мм. Приварка	фланец	44	3846,12	355,31	169229	15634	12700	140439	334441
		НР - 99%; СП - 8%			3202,15	21,88	140895	963		24773	

1	2	3	4	5	6	7	8	9	10	11	12
17	2302-0103-0316 РСНБ РК 2015	Фланцы стальные приварные плоские из углеродистой и низколегированной стали PN 16, DN 300 ГОСТ 12816-80	шт.	44	12589,00	--	553916	--	553916	--	598229
		СП - 8%			--	--	--	--		44313	
18	1122-0801-0201 РСНБ РК 2015	Фасонные части полиэтиленовые: отводы, колени, патрубки, переходы. Установка	шт.	49	1217,97	801,90	59680	39293	--	30243	97117
		НР - 99%; СП - 8%			416,07	207,36	20387	10161		7194	
19	2302-0302-8019 РСНБ РК 2015	Втулка под фланец полиэтиленовая литая ПЭ 100 SDR 17, DN 315, PN 10 СТ РК ГОСТ Р 52134-2010	шт.	44	13912,00	--	612128	--	612128	--	661098
		СП - 8%			--	--	--	--		48970	
20	2302-0304-3657 РСНБ РК 2015	Седло полиэтиленовое электросварное 360° ПЭ 100 SDR 11, DN 315x63, PN 16 СТ РК ГОСТ Р 52134-2010	шт.	5	9823,00	--	49115	--	49115	--	53044
		СП - 8%			--	--	--	--		3929	
					Трубороводная арматура						
21	1122-0901-0108 РСНБ РК 2015	Задвижки или клапаны обратные чугунные диаметром 300 мм. Установка	задвижка или клапан	8	12452,51	6262,92	99620	50103	6224	56619	168738
		НР - 99%; СП - 8%			5411,67	1737,16	43293	13897		12499	
					Колодцы						
22	1122-1301-0101 РСНБ РК 2015 Изм. и доп. вып. 6	Колодцы круглые из сборного железобетона. Устройство в грунтах сухих	м3 железобетонных и бетонных конструкций колодца	46,084	32555,52	8128,53	1500289	374595	737397	525011	2187324
		НР - 99%; СП - 8%			8425,86	3081,69	388297	142017		162024	
23	ССЦ 8.04-08-2017 табл.10	Надбавка за сульфатостойкий цемент железобетонных изделий из тяжелого бетона	тг	46,084	270,00	--	12443	--	12443	--	13438
		СП - 8%			--	--	--	--		995	
24	2104-0301-0117 РСНБ РК 2015	Кольца стеновые железобетонные для колодцев СТ РК 1971-2010 КС20.9	шт.	6	29623,00	--	177738	--	177738	--	191957
		СП - 8%			--	--	--	--		14219	
25	2104-0301-0117 РСНБ РК 2015	Кольца стеновые железобетонные для колодцев СТ РК 1971-2010 КС20.9а	шт.	3	29623,00	--	88869	--	88869	--	95979
		СП - 8%			--	--	--	--		7110	
26	2104-0302-0103 РСНБ РК 2015	Плиты днищ железобетонные для колодцев СТ РК 1971-2010 ПН20	шт.	3	35794,00	--	107382	--	107382	--	115973
		СП - 8%			--	--	--	--		8591	

1	2	3	4	5	6	7	8	9	10	11	12
27	2104-0302-0113 РСНБ РК 2015	**Плиты перекрытий железобетонные для колодцев СТ РК 1971-2010 1ПП20-1**	шт.	3	37329,00	--	111987	--	111987	--	120946
		СП - 8%			--	--	--	--		8959	
28	2104-0301-0110 РСНБ РК 2015	**Кольца стеновые железобетонные для колодцев СТ РК 1971-2010 КС15.6**	шт.	1	14956,00	--	14956	--	14956	--	16152
		СП - 8%			--	--	--	--		1196	
29	2104-0301-0112 РСНБ РК 2015	**Кольца стеновые железобетонные для колодцев СТ РК 1971-2010 КС15.9**	шт.	41	19899,00	--	815859	--	815859	--	881128
		СП - 8%			--	--	--	--		65269	
30	2104-0301-0112 РСНБ РК 2015	**Кольца стеновые железобетонные для колодцев СТ РК 1971-2010 КС15.9а**	шт.	19	19899,00	--	378081	--	378081	--	408327
		СП - 8%			--	--	--	--		30246	
31	2104-0302-0102 РСНБ РК 2015	**Плиты днищ железобетонные для колодцев СТ РК 1971-2010 ПН15**	шт.	19	17948,00	--	341012	--	341012	--	368293
		СП - 8%			--	--	--	--		27281	
32	2104-0302-0109 РСНБ РК 2015	**Плиты перекрытий железобетонные для колодцев СТ РК 1971-2010 1ПП15-1, 2ПП15-1**	шт.	19	14287,00	--	271453	--	271453	--	293169
		СП - 8%			--	--	--	--		21716	
33	2104-0301-0201 РСНБ РК 2015	**Кольца опорные железобетонные для колодцев СТ РК 1971-2010 КО6**	шт.	34	2583,00	--	87822	--	87822	--	94848
		СП - 8%			--	--	--	--		7026	
34	1108-0101-0307 РСНБ РК 2015 Изм. и доп. вып. 9	**Стены, фундаменты. Гидроизоляция боковая обмазочная битумная в 2 слоя по выровненной поверхности бутовой кладки, кирпичу, бетону**	м2	348,58	822,03	19,53	286544	6807	200148	74727	390173
		НР - 93%; СП - 8%			228,32	2,19	79589	763		28902	
		ИТОГО ПО СМЕТЕ:	**Тенге**								105391768
		В ТОМ ЧИСЛЕ:									
		- Зарплата рабочих строителей	Тенге				12577242				
		- Затраты на эксплуатацию машин	Тенге					10200749			
		- в том числе зарплата машинистов	Тенге					2787929			
		- Материалов, изделий и конструкций	Тенге						63067128		
		- Накладные расходы	Тенге							11739849	
		- Сметная прибыль	Тенге							7806797	

В том числе строительно монтажные работы	105 391 768
оборудования	0
прочие	0
Временные здания и сооружения 2%	2 107 835
Итого с временными зданиями и сооружениями	107 499 603

1	2	3	4	5	6	7	8	9	10	11	12
		Дополнительные затраты при производстве работ в зимнее время 2,4%*1,2=2,88%				3 095 989					
		Итого с дополнительными затратами на на строительство				110 595 592					
		Непредвиденные затраты 2%				2 211 912					
		Итого с непредвиденными затратами на строительство				112 807 504					
		Итого сметная стоимость				112 807 504					
		Итого по сметному расчету в текущих ценах 2019г. (к=1,0498961)-100%				118 436 158					
		Итого с договорной скидкой 10%				106 592 542					
		Налог на добавленую стоимость (НДС) 12%				12 791 105					
		Итого по оплате				**119 383 648**					

ЗАКАЗЧИК:
ГУ "Отдел строительства Целиноградского района"

_____ **С. Сулейменов**

ГЕНЕРАЛЬНЫЙ ПОДРЯДЧИК
ТОО "Компания НурайСтрой"

_____ **Ж. Акмагамбетов**

Техн надзор

Инженер авторского надзора
Тоо „Аква - Рем"
Лесходулин

ЭЛЕКТРОННЫЙ СЧЕТ-ФАКТУРА

Раздел А. Общий раздел

1. **Регистрационный номер** ESF-040840003535-20190829-43141066
1.1. **Номер учетной системы** 00000000034
2. **Дата выписки** 29.08.2019
2.1 Дата выписки на бумажном носителе
3. **Дата совершения оборота** 29.08.2019
4. Исправленный [ ]
4.1 Дата выписки
4.2 Номер учетной системы
4.3 Регистрационный номер
5. Дополнительный [ ]
5.1 Дата выписки
5.2 Номер учетной системы
5.3 Регистрационный номер

Раздел В. Реквизиты поставщика

6. ИИН/БИН 040840003535
6.0 БИН структурного подразделения юридического лица
6.1 БИН реорганизованного лица
7. Поставщик
Товарищество с ограниченной ответственностью "Компания НурайСтрой"
7.1 **Доля участия**
8. Адрес места нахождения
Республика Казахстан, Акмолинская область, Целиноградский район, с. Косшы, квартал 016 участок 4340
9. Свидетельство плательщика НДС
9.1. серия 62001
9.2. номер 0026437
9.3. Структурное подразделение юридического лица - нерезидента [ ]
11. Дополнительные сведения

10. Категория поставщика
- A [ ] Комитент
- B [ ] Комиссионер
- C [ ] Экспедитор
- D [ ] Лизингодатель
- E [ ] Участник СРП
- F [ ] Участник договора о совместной деятельности
- G [ ] Экспортер
- H [ ] Международный перевозчик
- I [ ] Доверитель

10.1. количество

Раздел В1. Банковские реквизиты поставщика

12. КБе 17
13. ИИК KZ128210439812180247
14. БИК KINCKZKA
15. Наименование банка Акционерное общество "Bank RBK"

Раздел С. Реквизиты получателя

16. ИИН/БИН 060140015071
16.0 БИН структурного подразделения юридического лица
16.1 БИН реорганизованного лица
17. Получатель
Государственное учреждение "Отдел строительства Целиноградского района"
17.1 **Доля участия**
18. Адрес места нахождения
Республика Казахстан, Акмолинская область, Целиноградский район, с.Талапкер
18.1. Код страны KZ - (2-х буквенный код согласно Решения Комиссии ТС от 20.09.2010 года №378)
19. Дополнительные сведения

20. Категория получателя
- A [ ] Комитент
- B [ ] Комиссионер
- C [ ] Лизингополучатель
- D [ ] Участник договора совместной деятельности
- E [v] Государственное учреждение
- F [ ] Нерезидент
- G [ ] Участник СРП или сделки, заключенной в рамках СРП
- H [ ] Доверитель
- I [ ] Розничная реализация
- J [ ] Физическое лицо

20.1. количество

Раздел С1. Реквизиты Государственного учреждения

21. ИИК KZ23070103KSN0312000
22. Код товара, работ, услуг
23. Назначение платежа Строительство водопроводных сетей по закольцовке водовода в селе Косши Целиноградского района Акмолинской области
24. БИК KKMFKZ2A

Раздел D. Реквизиты грузоотправителя и грузополучателя

25. Грузоотправитель
25.1 ИИН/БИН 040840003535
25.2 Наименование Товарищество с ограниченной ответственностью "Компания НурайСтрой"
25.3 Адрес отправки Республика Казахстан, Акмолинская область, Целиноградский район, с. Косшы, квартал 016 участок 4340

26. Грузополучатель
26.1 ИИН/БИН 060140015071
26.2 Наименование Государственное учреждение "Отдел строительства Целиноградского района"
26.3 Адрес доставки Республика Казахстан, Акмолинская область, Целиноградский район, с.Талапкер
26.4 Код страны KZ (2-х буквенный код согласно Решения Комиссии ТС от 20.09.2010 года №378)

Раздел Е. Договор (контракт)

27.1 [v] Договор (контракт) на поставку товаров работ, услуг
27.2 [ ] Без договора (контракта) на поставку товаров, работ, услуг
27.3 номер 190022/00
27.4 дата 08.04.2019
28. Условия оплаты по договору безналичный расчет
29. Способ отправления 99 -(выбор т/с: автодорожный; ж/д; авиа; водный; трубопровод и т.д.)

30. Поставка товаров осуществлена по доверенности
30.1 номер
30.2 дата
31. Пункт назначения поставляемых товаров (работ, услуг)
31.1 Условия поставки XXX (3-х буквенный код согласно Решения Комиссии ТС от 20.09.2010 года №378)

Раздел F. Реквизиты документов, подтверждающих поставку товаров, работ, услуг

32 Документ, подтверждающий поставку товаров, работ, услуг
32. номер 34
32.2 дата 29.08.2019

33. 33.1 код валюты

Раздел G. Данные по товарам, работам, услугам

33.2 курс валюты

№ п/п	Признак происхождения товара, работ, услуг	Наименование товаров, работ, услуг	Наименование товаров в соответствии с Декларацией на товары или заявления о ввозе товаров и уплате косвенных налогов	Код товара (ТН ВЭД ЕАЭС)	Единица измерения	Количество (объем)	Цена (тариф) за единицу товара, работы, услуги без косвенных налогов	Стоимость товаров, работ, услуг без косвенных налогов	Акциз		Размер оборота по реализации (облагаемый, не облагаемый оборот)	НДС		Стоимость товаров, работ, услуг с учетом косвенных налогов	№ Декларации на товары, заявления о ввозе товаров и уплате косвенных налогов, СТ-1 или СТ-KZ	Номер товарной позиции из Декларации на товары или заявления о ввозе товаров и уплате косвенных налогов	Идентификатор товара, работы, услуг	Дополнит данн
									Ставка	Сумма		Ставка	Сумма					
1	2	3	3/1	4	5	6	7	8	9	10	11	12	13	14	15	16	17	18
1	6	Строительство водопроводных сетей по закольцовке водовода в селе Косши Целиноградского района Акмолинской области			тенге	1	95 273 529,43	95 273 529,43	0	0	95 273 529,43	12%	11 432 823,53	106 706 352,96			1	
				Всего по счету				95 273 529,43			95 273 529,43		11 432 823,53	106 706 352,96				

Раздел L. Сведения по ЭЦП

44.	ЭЦП юридического лица (структурного подразделения юридического лица) или индивидуального предпринимателя либо лица, занимающегося частной практикой	kPId3d5Wbv9OkI6fYxnMm3KdKDhtobUc6mfw5o9BkGmfw068E0eAMeymu6Oergn fXq14eEPgfhcuthGp8PpiA==
45.	ЭЦП лица, уполномоченного подписывать счета-фактуры	
46.	Ф. И. О. (при его наличии) лица, выписывающего ЭСФ	Муканова Гульжан Самарбековна

Утверждена
Приказом председателя Агенства
Республики Казахстан по делам строительства
и жилищно-коммунального хозяйства
от "____" _____ 2012г
№ _____

Заказчик: ГУ "Отдел строительства Целиноградского района
Подрядчик: ТОО "Компания-НурайСтрой"
Наименование объекта: Строительство водопроводных сетей по закольцовке водовода в селе Косши Целиноградского района Акмолинской области

Справка
о стоимости выполненных работ и затрат
за август 2019 года

(представляется ежемесячно субподрядчиком (соподрядчиком, генподрядчиком – застройщику и финансирующему банку)

Код	Код	Договор		Источник финансирования наименование [1]		Организационно-правовая форма	
заказчика	подрядчика	номер	дата	наименов	Код	Наименов	Код
		№190022/00	**08.04.2019г.**				

№ п/п	Наименование пусковых комплексов объектов	Стоимость выполненных работ и затрат в тенге								Налог на добавленную стоимость, 12%	Всего к оплате
		с начала года по отчетный месяц включительно с НДС	в отчетном месяце (за август) без НДС	Из графы 1			Стоимость проч. затрат не входящих в состав СМР в сметном базовом уровне цен 2001 г.	Дополнительные затраты			
				СМР в сметном базовом уровне цен 2001 г.	из них			на приобрете-ние материалов	другие дополнительные расходы		
					в отчетном месяце	по монтажу оборудования					
	А	1	2	3	4	5	6	7	8	9	10
	Всего по стройке	475 423 068,96									
	в т.ч. за отчетный месяц		95 273 529,43							11 432 823,53	106 706 352,96

Заказчик:
Руководитель ГУ "Отдел строительства Целиноградского района"

_____ С.Сулейменов
М.П.

Подрядчик:
Директор ТОО "Компания-НурайСтрой"

_____ Э
М.П.

Форма 2В

Заказчик: **ГУ "Отдел строительства Целиноградского района"**
Подрядчик: **ТОО "Компания-НурайСтрой"**
Наименование объекта **Строительство водопроводных сетей по закольцовке водовода в селе Косши Целиноградского района Акмолинской области**
Основание: **Договор №190022/00 от 08.04.2019г.**

Акт №6 приемки выполненных работ
за август 2019 года

Составлен(а) на 2 квартал 2018 г

№ п/п	Шифр норм, код ресурса	Наименование работ и затрат	Единица измерения	Количество	Стоимость единицы, тенге		Общая стоимость, тенге			Накладные расходы, тенге	Всего стоимость с НР и СП, тенге
					Всего	эксплуатация машин	Всего	эксплуатация машин	материалы		
					зарплата рабочих-строителей	в т. ч. зарплата машинистов	зарплата рабочих-строителей	в т. ч. зарплата машинистов	оборудование, мебель, инвентарь	Сметная прибыль, тенге	
1	2	3	4	5	6	7	8	9	10	11	12
		Локальная смета 01-01-01 (Вынос объекта в натуру)									
1	СЦИ РК 8.03-04-2017 Р1 т.1601-0204-20 п.25	**Разбивка геодезической строительной сетки, основных осей зданий и сооружений проложением теодолитных ходов при длине разбивочных сторон 50 м, I категория сложности**	км хода	10,94	20919,00	--	228854	--	--	--	228854
					--	--	--	--		--	
2	СЦИ РК 8.03-04-2017 Р1 т.1601-0204-32 п.4	**Закрепление трасс выносками с установкой знаков, I категория сложности**	км хода	10,94	9257,00	--	101272	--	--	--	101272
					--	--	--	--		--	
		ИТОГО ПО СМЕТЕ:	Тенге								330126
		В ТОМ ЧИСЛЕ:									
		- Прочие затраты	Тенге				330126				

В том числе строительно монтажные работы	0
оборудования	0
прочие	330 125
Временные здания и сооружения 2%	0
Итого с временными зданиями и сооружениями	0
Дополнительные затраты при производстве работ в зимнее время 2,4%*1,2=2,88%	0
Итого с дополнительными затратами на на строительство	0
Непредвиденные затраты 2%	0
Итого с непредвиденными затратами на строительство	0
Итого сметная стоимость	330 125
Итого по сметному расчету в текущих ценах 2019г. (к=1,0498961)-100%	346 597
Итого с договорной скидкой 10%	311 937

1	2	3	4	5	6	7	8	9	10	11	12
		Налог на добавленую стоимость (НДС) 12%				37 432					
		Итого по оплате				**349 369,53**					

ЗАКАЗЧИК
ГУ "Отдел строительства Целиноградского района"

_____ **С. Сулейменов**

Авторский надзор: ТОО "Аква-Рем" _____ **Ф. Асеева**

Технический надзор: ТОО "НИ и ПК Каздоринновация" _____ **А. Ежакупбаев**

ГЕНЕРАЛЬНЫЙ ПОДРЯДЧИК
ТОО "Компания НурайСтрой"

_____ **Ж. Акмагамбетов**

Форма 2В

Заказчик: **ГУ "Отдел строительства Целиноградского района"**
Подрядчик: **ТОО "Компания-НурайСтрой"**
Наименование объекта **Строительство водопроводных сетей по закольцовке водовода в селе Косши Целиноградского района Акмолинской области**
Основание: **Договор №190022/00 от 08.04.2019г.**

Акт №7 приемки выполненных работ
за август 2019 года

Составлен(а) на 4 квартал 2018 г

№ п/п	Шифр норм, код ресурса	Наименование работ и затрат	Единица измерения	Количество	Стоимость единицы, тенге		Общая стоимость, тенге			Накладные расходы, тенге	Всего стоимость с НР и СП, тенге
					Всего	эксплуатация машин	Всего	эксплуатация машин	материалы		
					зарплата рабочих-строителей	в т. ч. зарплата машинистов	зарплата рабочих-строителей	в т. ч. зарплата машинистов	оборудование, мебель, инвентарь	Сметная прибыль, тенге	
1	2	3	4	5	6	7	8	9	10	11	12
		Локальная смета 07-01-01 (Восстановление асфальто-бетонного покрытия)									
1	1218-0101-1302 РСНБ РК 2015 К=2	**Покрытия тротуаров асфальтобетонные толщиной до 8 см. Разборка с помощью молотков отбойных пневматических**	м2	480	178,26	77,87	85564	37379	--	46566	142700
		ПР - 75%, СП - 80%			100,39	34,35	48186	16489		10570	
2	1101-0201-0701 РСНБ РК 2015	**Грунт оснований. Уплотнение**	м2 уплотненной площади основания	480	24,01	24,01	11522	11522	--	3207	15908
		ПР - 75%, СП - 80%			--	9,28	--	4454		1178	
3	1127-0401-0101 РСНБ РК 2015 ТЧ 27 п.1.39, таблица 1	**Слои оснований подстилающие и выравнивающие из песка. Устройство толщиной 50 мм. Отсутствие проектных данных для определения расходов материалов для строительства автомобильных дорог, добавлен песок - 1,10 м3**	м3 материала основания в плотном теле	24	2518,43	954,79	60442	22915	34728	7918	73829
		ПР - 108%, СП - 80%			116,64	188,84	2799	4532		5469	
4	1127-0403-0201 РСНБ РК 2015	**Основания из щебня фракции 40-70 мм однослойные, толщиной 15 см. Устройство при укатке каменных материалов с пределом прочности на сжатие свыше 68,6 до 98,1 МПа (свыше 700 до 1000 кгс/см2)**	м2 основания	480	722,62	175,73	346858	84349	249203	41833	419787
		ПР - 108%, СП - 85%			27,72	52,98	13306	25429		31095	
5	1127-0602-0901 РСНБ РК 2015	**Основания. Розлив вяжущих материалов**	т	1,584	2018,35	1620,81	3197	2567	630	1297	4853
		ПР - 108%, СП - 85%			--	758,06	--	1201		360	

1	2	3	4	5	6	7	8	9	10	11	12
6	1127-0602-0303 РСНБ РК 2015	Покрытия толщиной 4 см из горячих асфальтобетонных смесей плотных крупнозернистых АБ, плотность каменных материалов 2,5-2,9 т/м3. Устройство	м2 покрытия	480	1321,25	90,56	634200	43469	573087	32120	719626
		ПР - 108% СП - 8%			36,76	25,20	17644	12097		53306	
7	1127-0602-0403 РСНБ РК 2015 К=2	Покрытия из горячих асфальтобетонных смесей. Устройство. добавлять на каждые 0,5 см изменения толщины покрытия к нормам 11-270602-0303	м2 покрытия	480	297,00	0,04	142560	20	142445	102	154075
		ПР - 108% СП - 8%			0,20	--	95	--		11413	
8	1127-0602-0301 РСНБ РК 2015	Покрытия толщиной 4 см из горячих асфальтобетонных смесей плотных мелкозернистых АБВ, плотность каменных материалов 2,5-2,9 т/м3. Устройство	м2 покрытия	480	1419,13	90,56	681184	43469	620071	32120	770369
		ПР - 108% СП - 8%			36,76	25,20	17644	12097		57064	
		ИТОГО ПО СМЕТЕ:	Тенге								2301147
		В ТОМ ЧИСЛЕ:									
		- Зарплата рабочих строителей	Тенге				99673				
		- Затраты на эксплуатацию машин	Тенге					245689			
		- в том числе зарплата машинистов	Тенге					76299			
		- Материалов, изделий и конструкций	Тенге						1620164		
		- Накладные расходы	Тенге							165163	
		- Сметная прибыль	Тенге							170455	

В том числе строительно монтажные работы	2 301 147
оборудования	0
прочие	0
Временные здания и сооружения 2%	46 023
Итого с временными зданиями и сооружениями	2 347 170
Дополнительные затраты при производстве работ в зимнее время 2,4%*1,2=2,88%	67 598
Итого с дополнительными затратами на на строительство	2 414 768
Непредвиденные затраты 2%	48 295
Итого с непредвиденными затратами на строительство	2 463 064
Итого сметная стоимость	2 463 064
Итого по сметному расчету в текущих ценах 2019г. (к=1,0498961)-100%	2 585 961
Итого с договорной скидкой 10%	2 327 365
Налог на добавленую стоимость (НДС) 12%	279 284
Итого по оплате	**2 606 648,51**

ЗАКАЗЧИК:
ГУ "Отдел строительства Целиноградского района"

_____ **С. Сулейменов**

Авторский надзор: ТОО "Аква-Рем" _____ **Ф. Асхадуллин**

Технический надзор: ТОО "НИ и ПК Каздориинования" _____ **А. Ташкулов**

ГЕНЕРАЛЬНЫЙ ПОДРЯДЧИК
ТОО "Компания НурайСтрой"

_____ **Ж. Акмагамбетов**

Экземпляр - 2

Форма 2В

Заказчик: ГУ "Отдел строительства Целиноградского района"
Подрядчик: ТОО "Компания-НурайСтрой"
Наименование объекта Строительство водопроводных сетей по закольцовке водовода в селе Косши Целиноградского района Акмолинской области
Основание: Договор №190022/00 от 08.04.2019г.

Акт №5 приемки выполненных работ
за август 2019 года

Составлен(а) на 4 квартал 2018 г

№ п/п	Шифр норм, код ресурса	Наименование работ и затрат	Единица измерения	Количество	Стоимость единицы, тенге		Общая стоимость, тенге			Накладные расходы, тенге	Всего стоимость с НР и СП, тенге
					Всего	эксплуатация машин	Всего	эксплуатация машин	материалы		
					зарплата рабочих-строителей	в т. ч. зарплата машинистов	зарплата рабочих-строителей	в т. ч. зарплата машинистов	оборудование, мебель, инвентарь	Сметная прибыль, тенге	
1	2	3	4	5	6	7	8	9	10	11	12
		Локальная смета 06-01-01 (Наружные сети водопровода)									
		Земляные работы									
1	1101-0104-0107 РСНБ РК 2015	Грунты 3 группы. Разработка бульдозерами мощностью 79 кВт (108 л с) при перемещении грунта до 10 м	м3 грунта	633,96	32,31	32,31	20483	20483	--	5526	28089
		НР - 27% СП - 8%			--	12,11	--	7674		2081	
2	1101-0102-0387 РСНБ РК 2015	Грунты 3 группы в траншеях. Разработка с погрузкой на автомобили-самосвалы экскаваторами "Обратная лопата" с ковшом вместимостью 0,5 (0,5 - 0,63) м3	м3 грунта	1256,34537	343,93	343,93	432099	432099	--	68358	540494
		НР - 27% СП - 8%			--	75,57	--	94941		40037	
3	1101-0102-0387 РСНБ РК 2015 ТЧ 01 табл. 11 п.3.50 Кзтр=1,32, Кзм=1,32	Грунты 3 группы в траншеях. Разработка с погрузкой на автомобили-самосвалы экскаваторами "Обратная лопата" с ковшом вместимостью 0,5 (0,5 - 0,63) м3. Вязкие грунты повышенной влажности, сильно налипающие на стенки и зубья ковша одноковшовых экскаваторов, с одновременным применением щитов под экскаваторы и сланей под автосамосвалы при глинистой подошве, применен коэффициент к затратам труда - 1,32 и нормам эксплуатации машин - 1,32	м3 грунта	948,696933	453,99	453,99	430701	430701	--	68137	538745
		НР - 27% СП - 8%			--	99,75	--	94634		39907	
4	4102-0102-1005 РСНБ РК 2015	Перевозка строительных грузов самосвалами вне карьеров. Грузоподъемность 15 т. Класс груза 1. Расстояние перевозки 5 км	т	4299,8325	141,00	--	606276	--		--	654778
		СП - 8%			--	--	--	--		48502	
5	1101-0102-0602 РСНБ РК 2015	Грунты 2-3 группы. Работа на отвале	м3 грунта	2205,0423	17,94	15,29	39562	33726	228	13129	56906
		НР - 27% СП - 8%			2,54	5,73	5608	12627		4215	

1	2	3	4	5	6	7	8	9	10	11	12
6	1101-0101-0369 РСНБ РК 2015	Грунты 3 группы в траншеях. Разработка в отвал экскаваторами "Обратная лопата" с ковшом вместимостью 0,5 (0,5 - 0,63) м3	м3 грунта	25083,244	-281,02	-281,02	-7048862	-7048862	--	-1115126	-8817108
		ПР - 278 СП - 85			--	-61,75	--	-1548786		-653119	
7	1101-0101-0369 РСНБ РК 2015 ТЧ 01 табл. 11 п.3.51 Кзтр=1,21, Кэм=1,21	Грунты 3 группы в траншеях. Разработка в отвал экскаваторами "Обратная лопата" с ковшом вместимостью 0,5 (0,5 - 0,63) м3. Вязкие грунты повышенной влажности, сильно налипающие на стенки и зубья ковша одноковшовых экскаваторов, с одновременным применением щитов под экскаваторы и сланей под автосамосвалы при подошве из прочих грунтов, применен коэффициент к затратам труда - 1,21 и нормам эксплуатации машин - 1,21	м3 грунта	30658,2575	340,03	340,03	10424810	10424810	--	1649199	13039931
		ПР - 278 СП - 85			--	74,71	--	2290555		965921	
8	1101-0205-0303 РСНБ РК 2015 ТЧ 01 табл. 11 п.3.179 Кзтр=1,2	Грунты 3 группы. Разработка вручную в траншеях глубиной до 2 м без креплений с откосами. Доработка вручную, зачистка дна и стенок с выкидкой грунта в котлованах и траншеях, разработанных механизированным способом, применен коэффициент к затратам труда - 1,2	м3 грунта	776,30973	-2630,78	--	-2042303	--	--	-1470458	-3793782
		ПР - 278 СП - 85			-2630,78	--	-2042303	--		-281021	
9	1101-0205-0303 РСНБ РК 2015 ТЧ 01 табл. 11 п.3.177 прим. Кзтр=1,2 ТЧ 01 табл. 11 п.3.179 Кзтр=1,2	Грунты 3 группы. Разработка вручную в траншеях глубиной до 2 м без креплений с откосами. Сильно налипающий на инструменты грунт 3 группы, применен коэффициент к затратам труда - 1,2. Доработка вручную, зачистка дна и стенок с выкидкой грунта в котлованах и траншеях, разработанных механизированным способом, применен коэффициент к затратам труда - 1,2	м3 грунта	948,193532	3156,94	--	2993391	--	--	2155241	5560523
		ПР - 278 СП - 85			3156,94	--	2993391	--		411891	
10	1101-0104-0406 РСНБ РК 2015	Траншеи и котлованы. Засыпка бульдозерами мощностью 79 кВт (108 л с) при перемещении грунта до 5 м. Группа грунтов 3	м3 грунта	4598,7021	18,05	18,05	83015	83015	--	22394	113842
		ПР - 278 СП - 85			--	6,76	--	31103		8433	
11	1101-0205-0503 РСНБ РК 2015	Траншеи, пазухи котлованов и ямы. Засыпка вручную. Группа грунтов 3	м3 грунта	5171,8547	-1016,40	--	-5256673	--	--	-3784805	-9764796
		ПР - 278 СП - 85			-1016,40	--	-5256673	--		-723318	
12	1101-0205-0503 РСНБ РК 2015 ТЧ 01 табл. 11 п.3.177 прим. Кзтр=1,2	Траншеи, пазухи котлованов и ямы. Засыпка вручную. Группа грунтов 3. Сильно налипающий на инструменты грунт 3 группы, применен коэффициент к затратам труда - 1,2	м3 грунта	6321,29021	1219,68	--	7709951	--	--	5551165	14322005
		ПР - 278 СП - 85			1219,68	--	7709951	--		1060889	

1	2	3	4	5	6	7	8	9	10	11	12
13	1101-0205-0501 РСНБ РК 2015	Траншеи, пазухи котлованов и ямы. Засыпка вручную. Группа грунтов 1	м3 грунта	2847,624	-646,94	--	-1842228	--	--	-1326404	-3422122
		НР - 25%, СП - 8%			-646,94	--	-1842228	--		-253491	
14	1101-0205-0501 РСНБ РК 2015 ТЧ 01 табл. 11 п.3.175 прим. Кзтр=1,1	Траншеи, пазухи котлованов и ямы. Засыпка вручную. Группа грунтов 1. Сильно налипающий на инструменты грунт 1 группы, применен коэффициент к затратам труда - 1,1	м3 грунта	3481,584	711,63	--	2477594	--	--	1783868	4602379
		НР - 25%, СП - 8%			711,63	--	2477594	--		340917	
15	1101-0201-0502 РСНБ РК 2015	Грунт 3, 4 группы. Уплотнение пневматическими трамбовками	м3 уплотненного грунта	4598,7021	157,69	75,00	725165	344903	--	386986	1201123
		НР - 25%, СП - 8%			82,69	34,19	380262	157218		88972	
16	1101-0205-1201 РСНБ РК 2015	Траншеи. Водоотлив	м3 мокрого грунта	16143,7174	1092,52	1092,52	17637334	17637334	--	7645923	27305918
		НР - 25%, СП - 8%			--	657,80	--	10619337		2022661	
17	1101-0104-0401 РСНБ РК 2015	Траншеи и котлованы. Засыпка бульдозерами мощностью 59 кВт (80 л с) при перемещении грунта до 5 м. Группа грунтов 1	м3 грунта	400	26,31	26,31	10523	10523	--	2601	14173
		НР - 25%, СП - 8%			--	9,03	--	3613		1050	
18	2101-0401-0101 РСНБ РК 2015	Песок природный ГОСТ 8736-2014	м3	440	1314,00	--	578160	--	578160	--	624413
		СП - 8%			--	--	--	--		46253	
19	1101-0201-0501 РСНБ РК 2015	Грунт 1, 2 группы. Уплотнение пневматическими трамбовками	м3 уплотненного грунта	400	132,23	63,00	52891	25200	--	28208	87587
		НР - 25%, СП - 8%			69,23	28,72	27691	11487		6488	
					Трубопроводы						
20	1122-1401-0502 РСНБ РК 2015	Футляр стальной диаметром 500 мм. Прокладка бестраншейная буроштековыми машинами на длину до 30 м	м футляра	60	-52842,34	-17451,93	-3170541	-1047116	-1945697	-390177	-3845575
		НР - 30%, СП - 8%			-2962,13	-3606,51	-177728	-216390		-284857	
21	1122-0301-0111 РСНБ РК 2015 Изм. и доп. вып. 10	Трубы водопроводные стальные, диаметр 500 мм. Укладка футляра	км трубопровода	0,06	2210341,75	1097735,16	132621	65864	5104	79817	229432
		НР - 30%, СП - 8%			1027543,00	316171,84	61653	18970		16995	
22	2301-0201-0261 РСНБ РК 2015	Трубы стальные электросварные прямошовные, D 530 мм, толщина стенки 7,0 мм ГОСТ 10705-80	м	60,24	29826,00	--	1796718	--	1796718	--	1940456
		СП - 8%			--	--	--	--		143737	
23	1122-0501-0108 РСНБ РК 2015 Изм. и доп. вып. 4	Трубопроводы из полиэтиленовых труб, диаметр 300 мм. Гидравлическое испытание /труба бестраншейной прокладки и протянутой в футляр/	км трубопровода	0,84	362816,12	18838,12	304766	15824	25990	267855	618431
		НР - 30%, СП - 8%			313038,00	9058,32	262952	7609		45810	

1	2	3	4	5	6	7	8	9	10	11	12
24	1122-0301-0110 РСНБ РК 2015 Изм. и доп. вып. 10	Трубы водопроводные стальные, диаметр 400 мм. Укладка футляра	км трубопровода	0,115	1718679,75	843074,21	197648	96954	9414	119113	342102
		НР - 30% СП - 8%			793738,00	252485,22	91280	29036		25341	
25	2301-0201-0256 РСНБ РК 2015	Трубы стальные электросварные прямошовные, D 426 мм, толщина стенки 6,0 мм ГОСТ 10705-80	м	115,46	18832,00	--	2174343	--	2174343	--	2348290
		СП - 8%			--	--	--	--		173947	
26	1122-0601-1010 РСНБ РК 2015 Изм. и доп. вып. 1	Трубопроводы стальные диаметром 400 мм. Нанесение весьма усиленной антикоррозионной изоляции из полимерных липких лент	км трубопровода	0,115	5642238,69	993309,65	648857	114231	522021	42496	746662
		НР - 97% СП - 8%			109604,50	263660,12	12605	30321		55308	
27	1122-1401-0304 РСНБ РК 2015 прим	Трубы полиэтиленовые диаметром 250 мм. Протаскивание в футляр	м трубы, уложенной в футляре	250	1403,81	10,37	350952	2592	100295	246315	645048
		НР - 99% СП - 8%			992,26	2,95	248065	738		47781	
28	1122-1401-0401 РСНБ РК 2015 Изм. и доп. вып. 1 К=0,5	Концы футляра диаметром 400 мм. Заделка битумом и прядью	футляр	3	14354,70	1525,74	43064	4577	26658	11792	59245
		НР - 99% СП - 8%			3943,07	27,35	11829	82		4388	
29	1122-0501-0107 РСНБ РК 2015 Изм. и доп. вып. 4	Трубопроводы из полиэтиленовых труб, диаметр 250 мм. Укладка	км трубопровода	0,024	516979,79	191913,75	12408	4606	535	8456	22532
		НР - 99% СП - 8%			302808,00	53073,34	7267	1274		1669	
30	2301-0501-1320 РСНБ РК 2015	Труба полиэтиленовая для водоснабжения PE 100 SDR 17 - 250x14,8 питьевая ГОСТ 18599-2001	м	24,24	9212,00	--	223299	--	223299	--	241163
		СП - 8%			--	--	--	--		17864	
31	1122-1401-0305 РСНБ РК 2015 прим	Трубы полиэтиленовые диаметром 300 мм. Протаскивание в футляр	м трубы, уложенной в футляре	780	1498,03	11,11	1168460	8665	385834	768756	2092193
		НР - 99% СП - 8%			992,26	3,28	773961	2560		154977	
32	1122-1401-0304 РСНБ РК 2015	Трубы стальные диаметром 250 мм. Протаскивание в футляр	м трубы, уложенной в футляре	24	1403,81	10,37	33691	249	9628	23646	61925
		НР - 99% СП - 8%			992,26	2,95	23814	71		4587	
33	1122-0501-0107 РСНБ РК 2015 Изм. и доп. вып. 4	Трубопроводы из полиэтиленовых труб, диаметр 250 мм. Гидравлическое испытание /труба протянутая в футляр/	км трубопровода	0,25	339292,07	15008,07	84823	3752	5369	76767	174517
		НР - 99% СП - 8%			302808,00	7362,62	75702	1841		12927	
34	1122-0501-0103 РСНБ РК 2015 Изм. и доп. вып. 4	Трубопроводы из полиэтиленовых труб, диаметр 100 мм. Укладка	км трубопровода	0,316	298131,55	92801,23	94210	29325	1068	71006	178432
		НР - 99% СП - 8%			201954,00	25016,78	63817	7905		13217	

1	2	3	4	5	6	7	8	9	10	11	12
35	2301-0501-1313 РСНБ РК 2015	Труба полиэтиленовая для водоснабжения PE 100 SDR 17 - 110x6,6 питьевая ГОСТ 18599-2001	м	319,16	1809,00	--	577360	--	577360	--	623549
		СП - 8%			--	--	--	--		46189	
36	1122-0501-0106 РСНБ РК 2015 Изм. и доп. вып. 4	Трубопроводы из полиэтиленовых труб, диаметр 200 мм. Укладка	км трубопровода	0,51	477518,07	170690,03	243534	87052	7267	171300	448021
		НР - 90%, СП - 8%			292578,00	46698,09	149215	23816		33187	
37	2301-0501-1319 РСНБ РК 2015	Труба полиэтиленовая для водоснабжения PE 100 SDR 17 - 225x13,4 питьевая ГОСТ 18599-2001	м	515,1	7488,00	--	3857069	--	3857069	--	4165634
		СП - 8%			--	--	--	--		308566	
38	1122-0701-0103 РСНБ РК 2015	Трубопроводы диаметром 100 мм. Промывка с дезинфекцией	км трубопровода	0,316	56500,74	--	17854	--	2963	14742	35204
		НР - 99%, СП - 8%			47122,50	--	14891	--		2608	
39	1122-0701-0106 РСНБ РК 2015	Трубопроводы диаметром 200 мм. Промывка с дезинфекцией	км трубопровода	0,51	94139,78	--	48011	--	19172	28551	82687
		НР - 99%, СП - 8%			56547,00	--	28839	--		6125	
40	1122-0701-0107 РСНБ РК 2015	Трубопроводы диаметром 250 мм. Промывка с дезинфекцией	км трубопровода	1,029	125135,99	--	128765	--	60880	67206	211648
		НР - 99%, СП - 8%			65971,50	--	67885	--		15678	
41	1122-0701-0108 РСНБ РК 2015	Трубопроводы диаметром 300 мм. Промывка с дезинфекцией	км трубопровода	9,109	150974,28	--	1375225	--	774291	594925	2127762
		НР - 99%, СП - 8%			65971,50	--	600934	--		157612	
42	1106-0101-0113 РСНБ РК 2015 прим	Упоры бетонные. Устройство	м3	3,32	25409,26	1101,32	84359	3656	65818	14207	106451
		НР - 91%, СП - 8%			4483,50	218,98	14885	727		7885	
					Фасонные части						
43	1122-0801-0201 РСНБ РК 2015	Фасонные части полиэтиленовые: отводы, колени, патрубки, переходы. Установка	шт.	10	1217,97	801,90	12180	8019	--	6172	19820
		НР - 99%, СП - 8%			416,07	207,36	4161	2074		1468	
44	2302-0302-2419 РСНБ РК 2015	Отвод полиэтиленовый литой 90° ПЭ 100 SDR 17, DN 315, PN 10 СТ РК ГОСТ Р 52134-2010	шт.	4	45820,00	--	183280	--	183280	--	197942
		СП - 8%			--	--	--	--		14662	
45	2302-0302-2417 РСНБ РК 2015	Отвод полиэтиленовый литой 90° ПЭ 100 SDR 17, DN 250, PN 10 СТ РК ГОСТ Р 52134-2010	шт.	2	19523,00	--	39046	--	39046	--	42170
		СП - 8%			--	--	--	--		3124	
46	2302-0302-1217 РСНБ РК 2015	Отвод полиэтиленовый литой 140° ПЭ 100 SDR 11, DN 250, PN 16 СТ РК ГОСТ Р 52134-2010	шт.	1	20433,00	--	20433	--	20433	--	22068
		СП - 8%			--	--	--	--		1635	

1	2	3	4	5	6	7	8	9	10	11	12
47	2302-0302-1216 РСНБ РК 2015	Отвод полиэтиленовый литой от 174° до 176° ПЭ 100 SDR 11, DN 225, PN 16 СТ РК ГОСТ Р 52134-2010	шт.	2	14725,00	--	29450	--	29450	--	31806
		СП - 8%			--	--	--	--		2356	
48	2302-0302-1210 РСНБ РК 2015	Отвод полиэтиленовый литой 176° ПЭ 100 SDR 11, DN 110, PN 16 СТ РК ГОСТ Р 52134-2010	шт.	1	2207,00	--	2207	--	2207	--	2384
		СП - 8%			--	--	--	--		177	
49	1122-1201-0103 РСНБ РК 2015	Фланцы к стальным трубопроводам диаметром 100 мм. Приварка	фланец	4	910,91	65,16	3644	261	246	3105	7289
		НР - 99%, СП - 8%			784,20	--	3137	--		540	
50	2302-0103-0310 РСНБ РК 2015	Фланцы стальные приварные плоские из углеродистой и низколегированной стали PN 16, DN 100 ГОСТ 12816-80	шт.	4	2673,00	--	10692	--	10692	--	11547
		СП - 8%			--	--	--	--		855	
51	1122-1201-0106 РСНБ РК 2015	Фланцы к стальным трубопроводам диаметром 200 мм. Приварка	фланец	6	2186,96	194,85	13122	1169	739	11167	26232
		НР - 99%, СП - 8%			1869,01	10,94	11214	66		1943	
52	2302-0103-0313 РСНБ РК 2015	Фланцы стальные приварные плоские из углеродистой и низколегированной стали PN 16, DN 200 ГОСТ 12816-80	шт.	6	7151,00	--	42906	--	42906	--	46338
		СП - 8%			--	--	--	--		3432	
53	1122-1201-0107 РСНБ РК 2015	Фланцы к стальным трубопроводам диаметром 250 мм. Приварка	фланец	10	2734,12	231,05	27341	2311	2419	22493	53821
		НР - 99%, СП - 8%			2261,11	10,94	22611	109		3987	
54	2302-0103-0315 РСНБ РК 2015	Фланцы стальные приварные плоские из углеродистой и низколегированной стали PN 16, DN 250 ГОСТ 12816-80	шт.	10	10260,00	--	102600	--	102600	--	110808
		СП - 8%			--	--	--	--		8208	
55	1122-0801-0201 РСНБ РК 2015	Фасонные части полиэтиленовые: отводы, колени, патрубки, переходы. Установка	шт.	22	1217,97	801,90	26795	17642	--	13578	43604
		НР - 99%, СП - 8%			416,07	207,36	9154	4562		3230	
56	2302-0302-8210 РСНБ РК 2015	Втулка под фланец полиэтиленовая литая ПЭ 100 SDR 11, DN 110, PN 16 СТ РК ГОСТ Р 52134-2010	шт.	4	1561,00	--	6244	--	6244	--	6744
		СП - 8%			--	--	--	--		500	
57	2302-0302-8215 РСНБ РК 2015	Втулка под фланец полиэтиленовая литая ПЭ 100 SDR 11, DN 200, PN 16 СТ РК ГОСТ Р 52134-2010	шт.	6	5729,00	--	34374	--	34374	--	37124
		СП - 8%			--	--	--	--		2750	
58	2302-0302-8017 РСНБ РК 2015	Втулка под фланец полиэтиленовая литая ПЭ 100 SDR 17, DN 250, PN 10 СТ РК ГОСТ Р 52134-2010	шт.	10	9645,00	--	96450	--	96450	--	104166

1	2	3	4	5	6	7	8	9	10	11	12
		СП - 8%			--	--	--	--		7716	
59	2302-0304-3657 РСНБ РК 2015	Седло полиэтиленовое электросварное 360° ПЭ 100 SDR 11, DN 315x63, PN 16 СТ РК ГОСТ Р 52134-2010	шт.	2	9823,00	--	19646	--	19646	--	21218
		СП - 8%			--	--	--	--		1572	
60	1122-0801-0105 РСНБ РК 2015 Изм. и доп. вып. 1	Фасонные части стальные сварные диаметром 100-250 мм. Установка	т фасонных частей	0,94	1221715,70	450763,34	1148413	423718	340518	494598	1774451
		НР - 99%, СП - 8%			408698,90	122783,63	384177	115417		131441	
61	1122-0801-0106 РСНБ РК 2015 Изм. и доп. вып. 1	Фасонные части стальные сварные диаметром 300-800 мм. Установка	т фасонных частей	6,524	943480,71	394453,17	6155268	2573412	2322438	1897083	8696539
		НР - 99%, СП - 8%			193043,90	100678,59	1259418	656827		644188	
62	1129-0174-0103 РСНБ РК 2015 К=2	Гильзы из стальных труб диаметром 400 мм. Установка	гильза	102	1894,93	1,66	193283	169	2445	209735	435260
		НР - 110%, СП - 8%			1869,30	--	190669	--		32241	
63	2301-0201-0256 РСНБ РК 2015	Трубы стальные электросварные прямошовные, D 426 мм, толщина стенки 6,0 мм ГОСТ 10705-80	м	21,216	18832,00	--	399540	--	399540	--	431503
		СП - 8%			--	--	--	--		31963	
64	1129-0174-0103 РСНБ РК 2015 К=1,9	Гильзы из стальных труб диаметром 377 мм. Установка	гильза	10	1800,19	1,57	18002	16	228	19534	40539
		НР - 110%, СП - 8%			1775,84	--	17758	--		3003	
65	2301-0201-0252 РСНБ РК 2015	Трубы стальные электросварные прямошовные, D 377 мм, толщина стенки 7,0 мм ГОСТ 10705-80	м	2,08	19120,00	--	39770	--	39770	--	42951
		СП - 8%			--	--	--	--		3182	
66	1129-0174-0103 РСНБ РК 2015 К=1,7	Гильзы из стальных труб диаметром 325 мм. Установка	гильза	6	1610,69	1,41	9664	8	123	10487	21763
		НР - 110%, СП - 8%			1588,91	--	9533	--		1612	
67	2301-0201-0244 РСНБ РК 2015	Трубы стальные электросварные прямошовные, D 325 мм, толщина стенки 6,0 мм ГОСТ 10705-80	м	1,248	14388,00	--	17956	--	17956	--	19393
		СП - 8%			--	--	--	--		1436	
68	1129-0174-0103 РСНБ РК 2015	Гильзы из стальных труб диаметром 200 мм. Установка	гильза	4	947,47	0,83	3790	3	48	4112	8535
		НР - 110%, СП - 8%			934,65	--	3739	--		632	
69	2301-0201-0232 РСНБ РК 2015	Трубы стальные электросварные прямошовные, D 219 мм, толщина стенки 6,0 мм ГОСТ 10705-80	м	0,832	7926,00	--	6594	--	6594	--	7122
		СП - 8%			--	--	--	--		528	

1	2	3	4	5	6	7	8	9	10	11	12
70	1122-0601-1010 РСНБ РК 2015 Изм. и доп. вып. 1	Трубопроводы стальные диаметром 400 мм. Нанесение весьма усиленной антикоррозионной изоляции из полимерных липких лент	км трубопровода	0,84	5642238,69	993309,65	4739480	834380	3813032	310407	5453878
		НР - 99%, СП - 8%			109604,50	263660,12	92068	221475		403991	
71	1122-0601-1009 РСНБ РК 2015 Изм. и доп. вып. 1	Трубопроводы стальные диаметром 350 мм. Нанесение весьма усиленной антикоррозионной изоляции из полимерных липких лент	км трубопровода	0,84	5056139,26	969318,45	4247157	814227	3348261	297923	4908686
		НР - 99%, СП - 8%			100796,00	257456,50	84669	216263		363606	
72	1122-0601-1008 РСНБ РК 2015 Изм. и доп. вып. 1	Трубопроводы стальные диаметром 300 мм. Нанесение весьма усиленной антикоррозионной изоляции из полимерных липких лент	км трубопровода	0,22	4205262,13	669383,00	925158	147264	757608	63209	1067436
		НР - 99%, СП - 8%			92210,50	198005,64	20286	43561		79069	
73	1122-1101-0107 РСНБ РК 2015 Изм. и доп. вып. 1	Штуцеры (патрубки) стальные, диаметр 300 мм. Врезка в существующие сети из стальных труб	врезка	1	24540,53	15463,19	24541	15463	1900	11290	38697
		НР - 99%, СП - 8%			7177,56	4226,41	7178	4226		2866	
74	1122-1101-0109 РСНБ РК 2015 Изм. и доп. вып. 1	Штуцеры (патрубки) стальные, диаметр 500 мм. Врезка в существующие сети из стальных труб	врезка	1	39644,85	25399,41	39645	25399	2908	17951	62203
		НР - 99%, СП - 8%			11337,72	6794,36	11338	6794		4608	
					Трубороводная арматура						
75	1122-0901-0106 РСНБ РК 2015	Задвижки или клапаны обратные чугунные диаметром 200 мм. Установка	задвижка или клапан	1	5531,66	1844,68	5532	1845	577	3585	9846
		НР - 99%, СП - 8%			3109,92	510,84	3110	511		729	
76	1122-0901-0103 РСНБ РК 2015	Задвижки или клапаны обратные чугунные диаметром 100 мм. Установка	задвижка или клапан	1	1761,16	74,13	1761	74	330	1376	3388
		НР - 99%, СП - 8%			1356,60	32,82	1357	33		251	
77	1122-1001-0102 РСНБ РК 2015	Вантузы двойные. Установка	шт.	7	2953,97	228,95	20678	1603	1826	17705	41453
		НР - 99%, СП - 8%			2464,15	90,62	17249	634		3071	
78	2304-1011-0107 РСНБ РК 2015	Вантуз фланцевый с двумя отверстиями для чистой воды BV-05-60, серия V 500, PN 16, DN 100, типа Belgicast ГОСТ 12815-80	шт.	7	170372,00	--	1192604	--	1192604	--	1288012
		СП - 8%			--	--	--	--		95408	
					Пожарный гидрант - 54шт						
79	1106-0201-0101 РСНБ РК 2015	Устройств бетонной подушки под гидрант. Устройство	м3	0,54	22742,10	904,95	12281	489	9879	1887	15301
		НР - 91%, СП - 8%			3542,06	297,49	1913	161		1133	

1	2	3	4	5	6	7	8	9	10	11	12
80	1122-1001-0103 РСНБ РК 2015	Гидранты пожарные. Установка	шт.	54	2385,97	160,87	128842	8687	30229	92452	238997
		ИР - 70%, СП - 8%			1665,30	64,06	89926	3459		17703	
81	2303-0103-0909 РСНБ РК 2015	Гидранты пожарные подземные Н 2500 мм ГОСТ 8220-85	шт.	54	80515,00	--	4347810	--	4347810	--	4695635
		СП - 8%			--	--	--	--		347825	
82	1109-0304-0101 РСНБ РК 2015 Изм. и доп. вып. 5	Лестницы прямолинейные и криволинейные, пожарные с ограждением. Монтаж	т конструкций	1,26198	63108,32	23845,64	79641	30093	10925	32644	121268
		ИР - 65%, СП - 8%			30605,10	6883,61	38623	8687		8983	
83	2106-0208-0501 РСНБ РК 2015	Ограждение лестничных проемов, лестничные марши, пожарные лестницы ГОСТ 25772-83	т	1,26198	521280,00	--	657845	--	657845	--	710473
		СП - 8%			--	--	--	--		52628	
84	1113-0601-0209 РСНБ РК 2015	Поверхности металлические. Обеспыливание	м2	97,2	76,15	12,10	7402	1176	--	4296	12633
		ИР - 69%, СП - 8%			64,05	--	6226	--		936	
85	1113-0601-0301 РСНБ РК 2015	Поверхности аппаратов и трубопроводов диаметром до 500 мм. Обезжиривание бензином	м2	97,2	110,16	0,92	10708	90	2225	5813	17843
		ИР - 65%, СП - 8%			86,35	0,33	8393	32		1322	
86	1113-0301-0406 РСНБ РК 2015	Поверхности металлические. Огрунтовка грунтовкой ГФ-021 за один раз	м2	97,2	77,97	2,22	7579	216	3802	2472	10855
		ИР - 69%, СП - 8%			36,64	0,22	3561	21		804	
87	1113-0301-1406 РСНБ РК 2015 К=2	Поверхности металлические огрунтованные. Окраска эмалями ПФ-115	м2	97,2	139,40	3,14	13550	306	9083	2901	17767
		ИР - 69%, СП - 8%			42,81	0,44	4161	43		1316	
88	1134-0201-0804 РСНБ РК 2015 Изм. и доп. вып. 5	Гидрант. Установка указателя на стене	шт.	108	539,24	--	58238	--	--	44261	110699
		ИР - 70%, СП - 8%			539,24	--	58238	--		8200	
89	2404-0207-5117 РСНБ РК 2015 прим	Флуоресцентный указатель пожарного гидранта	шт.	108	2707,00	--	292356	--	292356	--	315744
		СП - 8%			--	--	--	--		23388	
					Колодцы						
90	1122-1301-0101 РСНБ РК 2015 Изм. и доп. вып. 6	Колодцы круглые из сборного железобетона. Устройство в грунтах сухих	м3 железобетонных и бетонных конструкций колодца	7,239	32555,52	8128,53	235669	58842	115832	82470	343591
		ИР - 89%, СП - 8%			8425,86	3081,69	60995	22308		25451	
91	ССЦ 8.04-08-2017 табл.10	Надбавка за сульфатостойкий цемент железобетонных изделий из тяжелого бетона	тт	7,239	270,00	--	1955	--	1955	--	2111

1	2	3	4	5	6	7	8	9	10	11	12
		СП - 8%			--	--	--	--		156	
92	2104-0302-0113 РСНБ РК 2015	Плиты перекрытий железобетонные для колодцев СТ РК 1971-2010 1ПП20-1	шт.	2	37329,00	--	74658	--	74658	--	80631
		СП - 8%			--	--	--	--		5973	
93	2104-0301-0110 РСНБ РК 2015	Кольца стеновые железобетонные для колодцев СТ РК 1971-2010 КС15.6	шт.	1	14956,00	--	14956	--	14956	--	16152
		СП - 8%			--	--	--	--		1196	
94	2104-0301-0112 РСНБ РК 2015	Кольца стеновые железобетонные для колодцев СТ РК 1971-2010 КС15.9	шт.	9	19899,00	--	179091	--	179091	--	193418
		СП - 8%			--	--	--	--		14327	
95	2104-0301-0112 РСНБ РК 2015	Кольца стеновые железобетонные для колодцев СТ РК 1971-2010 КС15.9а	шт.	3	19899,00	--	59697	--	59697	--	64473
		СП - 8%			--	--	--	--		4776	
96	2104-0302-0102 РСНБ РК 2015	Плиты днищ железобетонные для колодцев СТ РК 1971-2010 ПН15	шт.	4	17948,00	--	71792	--	71792	--	77535
		СП - 8%			--	--	--	--		5743	
97	2104-0302-0109 РСНБ РК 2015	Плиты перекрытий железобетонные для колодцев СТ РК 1971-2010 1ПП15-1, 2ПП15-1	шт.	4	14287,00	--	57148	--	57148	--	61720
		СП - 8%			--	--	--	--		4572	
98	2104-0301-0201 РСНБ РК 2015	Кольца опорные железобетонные для колодцев СТ РК 1971-2010 КО6	шт.	3	2583,00	--	7749	--	7749	--	8369
		СП - 8%			--	--	--	--		620	
99	2303-0101-0501 РСНБ РК 2015	Люк полимерно-композитный Тип Л СТ РК 2384-2013	комплект	58	5472,00	--	317376	--	317376	--	342766
		СП - 8%			--	--	--	--		25390	
100	2106-0510-0101 РСНБ РК 2015	Площадки посадочные, мостики, кронштейны, маршевые лестницы, пожарные щиты переходных площадок, ограждении	т	1,37382	629560,00	--	864902	--	864902	--	934094
		СП - 8%			--	--	--	--		69192	
101	1115-0403-1004 РСНБ РК 2015 Изм. и доп. вып. 12	Стремянка. Окраска эмалью ПФ-115, количество окрасок 2	м2 окрашиваемой поверхности	68,691	869,04	0,93	59695	64	16632	34422	101647
		НР - 80% и СП - 8%			625,97	0,42	42999	29		7529	
102	1108-0101-0307 РСНБ РК 2015 Изм. и доп. вып. 9	Стены, фундаменты. Гидроизоляция боковая обмазочная битумная в 2 слоя по выровненной поверхности бутовой кладки, кирпичу, бетону	м2	59,427	822,03	19,53	48851	1160	34122	12740	66518
		НР - 93% и СП - 8%			228,32	2,19	13569	130		4927	
					Отмостка колодцев						

1	2	3	4	5	6	7	8	9	10	11	12
103	1111-0101-0204 РСНБ РК 2015	Слои подстилающие щебеночные. Устройство с уплотнением трамбовками толщиной 100мм	м3 подстилающего слоя	30,972	7933,88	1474,21	245728	45659	115776	96753	369880
		ПР 94% СП 80%			2721,60	601,70	84293	18636		27399	
104	1111-0101-1501 РСНБ РК 2015	Покрытия бетонные, толщина 30 мм. Устройство	м2 покрытия	309,72	985,59	86,43	305255	26768	189487	92273	429331
		ПР 94% СП 80%			287,36	29,58	89000	9163		31802	
105	1111-0101-1502 РСНБ РК 2015 К=14	Покрытия бетонные. Устройство, добавлять на каждые 5 мм изменения толщины к норме 11-110101-1501	м2 покрытия	309,72	1499,28	52,27	464358	16190	412272	40828	545601
		ПР 94% СП 80%			115,90	24,34	35896	7538		40415	
		ИТОГО ПО СМЕТЕ:	Тенге								91590695
		В ТОМ ЧИСЛЕ:									
		- Зарплата рабочих строителей	Тенге				9475776				
		- Затраты на эксплуатацию машин	Тенге					26840886			
		- в том числе зарплата машинистов	Тенге					13025722			
		- Материалов, изделий и конструкций	Тенге						30020824		
		- Перевозка грузов	Тенге				606276				
		- Накладные расходы	Тенге							17862437	
		- Сметная прибыль	Тенге							6784495	

В том числе строительно монтажные работы	91 590 695
оборудования	0
прочие	0
Временные здания и сооружения 2%	1 831 814
Итого с временными зданиями и сооружениями	93 422 509
Дополнительные затраты при производстве работ в зимнее время 2,4%*1,2=2,88%	2 690 568
Итого с дополнительными затратами на на строительство	96 113 077
Непредвиденные затраты 2%	1 922 262
Итого с непредвиденными затратами на строительство	98 035 339
Итого сметная стоимость	98 035 339
Итого по сметному расчету в текущих ценах 2019г (к=1,0498961)-100%	102 926 920
Итого с договорной скидкой 10%	92 634 228
Налог на добавленую стоимость (НДС) 12%	11 116 107
Итого по оплате	**103 750 334,92**

ЗАКАЗЧИК:
ГУ "Отдел строительства Целиноградского района"

_____ **С. Сулейменов**

ГЕНЕРАЛЬНЫЙ ПОДРЯДЧИК
ТОО "Компания НурайСтрой"

_____ **Ж. Акмагамбетов**

Авторский надзор: ТОО "Аква-Рем" _____ **Ф. Асхадуллин**

Технический надзор: ТОО "НИ и ПК Каздориннованция" _____ **М. Ержакупаев**

Жауапкершілігі шектеулі
серіктестік
«Компания НурайСтрой»
ҚР, Шығыс Қазақстан облысы, Өскемен
қаласы, Мызы көшесәі, 13 үй, 1в н.п.
тел/факс: (7172) 917007, 517070
email: nscompany.kz@gmail.com
ns04@mail.ru
БСН 040840003535

Товарищество с ограниченной
ответственностью
«Компания НурайСтрой»
РК, Восточно-Казахстанская область,
г. Усть-Каменогорск, ул. Мызы, дом 13,
н.п. 1в
тел/факс: (7172) 917007, 517070
email: nscompany.kz@gmail.com
ns04@mail.ru
БИН 040840003535

Исх: № 435-20 от 30.11.2020 г.

**ГУ «Отдел строительства
Целиноградского района»**

ТОО «Компания НурайСтрой» являлось генеральным подрядчиком по строительству объекта 2019 года:

- **Строительство водопроводных сетей по закольцовке водовода в селе Косшы, Целиноградского района, Акмолинской области;**

В связи, с чем для формирования электронного депозитария, просим Вас подтвердить, что вышеуказанные объекты были построены и введены в эксплуатацию ТОО «Компания НурайСтрой».

**Директор
ТОО «Компания НурайСтрой»** **Ж. Акмагамбетов.**

Ақмола облысы
Целиноград ауданы
ҚҰРЫЛЫС БӨЛІМІ

ОТДЕЛ СТРОИТЕЛЬСТВА
Целиноградского района
АКМОЛИНСКОЙ ОБЛАСТИ

021800, Целиноград ауданы, Ақмол ауылы
Гагарин көшесі, 2,
тел. 8 (71651) 31-135, факс 31-186
e-mail: str-07@ inbox.ru

021800, Целиноградский район, аул Акмол
улица Гагарина, 2,
тел. 8 (71651) 31-135, факс 31-186
e-mail: str-07@inbox.ru

01 – 20 № 648
02.11.2020 г

Директору ТОО
«Компания Нурай Строй»
Ж. Акмагамбетову

На Ваш запрос № 435-20 от 30.11.2020 года сообщаем следующее, ГУ «отдел строительства Целиноградского района» подтверждает что ТОО «Компания НурайСтрой» принимало участие по строительству объекта в качестве генерального подрядчика и ввела объект в эксплуатацию.

- «Строительство водопроводных сетей по закольцовке водовода в с. Косшы Целиноградского района Акмолинской области». **август 2019 года**

Руководитель отдела **С. Сулейменов**