Утвержден
приказом Министра по
инвестициям и развитию
Республики Казахстан
от 24 апреля 2017 года № 234

Форма

Акт приемки объекта в эксплуатацию "20" 11 2020 г.

Заказчик **ГУ "Отдел архитектуры, градостроительства и строительства Катон -Карагайского района ВКО" руководитель Молдабаев Б.А.**

ф.и.о (при наличий), наименование организации , почтовый индекс, область, город, район, улица, номер дома/здания (стационарного помещения)

на основании:

Декларации о соответствии "18" 11 2020 г. **ТОО «Жарма Құрылыс-Газ», лицензия № 17002182 от 08.02.2017 г.РК, ВКО, Жарминский р-он, с.Калбатау, ул.Промышленная зона, 1**

дата декларации, наименование подрядной (генподрядной) организации, фамилия, имя, отчество (при наличии) руководителя, юридический адрес

Заключения о качестве строительно-монтажных работ "18" 11 2020 г. **ТОО "СКАПС"- Мынбаева С.С.**

дата заключения, наименование организации, ФИО (при наличии) экспертов технического надзора, № и дата получения аттестатов

Заключения о соответствии выполненных работ проекту "18" 11 2020 г. **ТОО «Градопроект» государственная лицензия ГСЛ № 15011030, Г-11/19-НВК директор - Грохотов А.Н.**

дата заключения, наименование организации, фамилия, имя, отчество (при наличии)

произведя осмотр готовности предъявленного подрядчиком (генеральным подрядчиком) к приемке в эксплуатацию объекта: **«Строительство инженерно-коммуникационной инфраструктуры к семи двухквартирным жилым домам в с. Улкен-Нарын Катон-Карагайского района ВКО(сети водопровода и канализаций)»**

наименование объекта и вид строительства (новое, расширение, реконструкция, техническое перевооружение, модернизация, капитальный ремонт)

по адресу **с. Улкен-Нарын, Катон-Карагайского района ВКО**

(область, район, населенный пункт, микрорайон, квартал, улица, номер дома (корпуса)

проверив комплектность исполнительной технической документации подтверждает что:

1. Строительство объекта осуществлено на основании:

а) решения (постановления) о предоставлении соответствующего права на землю

наименование органа вынесшего решение либо решения о реконструкции (перепланировке, переоборудовании)

помещений (отдельных частей) существующих зданий от "__"_____2020года

№_____;

наименование органа вынесшего решение

б) талона о приеме уведомления о начале или прекращения осуществления деятельности или определенных действий

ГУ «Управление государственного архитектурно-строительного контроля Восточно-Казахстанской области» № KZ31REA00179082 от 12.06.2020 г

наименование органа принявшего уведомление, дата выдачи талона

в) проекта (проектно-сметной документации) **ТОО «Градопроект» государственная лицензия ГСЛ № 15011030 Г-11/19-НВК**

наименование проектной организации, номер проекта

утвержденного(й) **ГУ "Отдел архитектуры, градостроительства и строительства Катон -Карагайского района ВКО" Молдабаев Б.А.**

наименование организации утвердившей (переутвердившей) проект и дата утверждения

2. Строительно-монтажные работы осуществлены в сроки:

начало работ "___"сентябрь **2020 г.**

месяц, год

окончание работ "___"ноябрь **2020 г.**

месяц, год

при продолжительности строительства, месяцы: 3

по норме или по проекту организации строительства, месяцы: 3;

фактически, месяцы: 3

3. Объект (комплекс) имеет следующие основные технико-экономические показатели(мощность, производительность, производственная площадь, протяженность, вместимость, объем, пропускная способность, провозная способность, число рабочих мест и тому подобное, заполняется по всем объектам (кроме жилых домов) в единицах измерения соответственно целевой продукции или основным видам услуг):

Мощность, производительность и так далее	Единица измерения	По проекту		Фактически	
		общая (с учетом ранее принятых)	в том числе пускового комплекса или очереди	общая (с учетом ранее принятых)	в том числе пускового комплекса или очереди

Выпуск продукции (оказания услуг), предусмотренной проектом в объеме, соответствующем нормам освоения проектных мощностей в начальный период_____;

факт начала выпуска продукции с указанием объема

Объект следующие показатели:

Показатели	Единица измерения	По проекту	Фактически
Общая площадь	$м^2$		
Число этажей	этаж		
Общий строительный объем	$м^3$		
Площадь застройки	$м^3$		
Площадь навеса	$м^2$		

Показатели	По проекту			Фактически		
	число квартир	площадь квартир, $м^2$		число квартир	площадь квартир, $м^2$	
		общая	жилая		общая	жилая
Всего квартир, в том числе: однокомнатных двухкомнатных трехкомнатных четырехкомнатных и более						

4. Технологические и архитектурно-строительные решения по объекту характеризуются следующими данными:

общая протяженность сети водопровода 1,220 км

общая протяженность сети канализации 0,098 км

краткие технические характеристики по особенностям его размещения, по основным материалам и конструкциям, инженерному и технологическому оборудованию

5. На объекте установлено предусмотренное проектом оборудование в количестве согласно актам о его приемке после индивидуального испытания и комплексного опробования; -

6. Наружные инженерные коммуникации (холодное и горячее водоснабжение, канализация, теплоснабжение, газоснабжение, электроснабжение и связь) обеспечивают нормальную эксплуатацию объекта (здания, сооружения, помещения) и приняты городскими

эксплуатационными организациями; **без превышения мощностей по ранее выданным техническим условиям**

7. Сметная стоимость по утвержденному проекту (проектной-сметной документации):
всего **32 526 728** тенге, в том числе строительно-монтажных работ **24 330 385** тенге, оборудования, инструмента и инвентаря _____ тенге;

8. Сметная стоимость основных фондов, принимаемых в эксплуатацию **27 250 031** тенге в том числе:
стоимость строительно-монтажных работ_____ тенге;
стоимость оборудования, инструмента и инвентаря _____ тенге;

9. Объект построен в соответствии с утвержденным проектом (проектно-сметной документацией) и требованиями государственных нормативных документов в области архитектуры, градостроительства и строительства.

РЕШИЛ: **«Строительство инженерно-коммуникационной инфраструктуры к семи двухквартирным жилым домам в с. Улкен-Нарын Катон-Карагайского района ВКО(сети водопровода и канализаций» принять в эксплуатацию.**

наименование объекта (комплекса)

Заказчик **Молдабаев Б.А.**
фамилия, имя, отчество (при наличии), подпись руководителя М.П.

Технический надзор **Мынбаева С.С.**
фамилия, имя, отчество (при наличии), подпись эксперта М.П.

Авторский надзор **Грохотов А.Н.**
фамилия, имя, отчество (при наличии), подпись эксперта М.П.

Подрядчик (генеральный подрядчик) **Исабаев Виктор Серикгалиевич**
фамилия, имя, отчество (при наличии) подпись руководителя М.П.

Приложение 13
к акту приемки объекта
в эксплуатацию

форма

Технические характеристики объекта
(сети, водоводы, коллекторы и тому подобное)

№ п/п	Наименование	Единицы измерения	Количество, протяженность	Примечание
1	2	3	4	5
Водопровод				
1	Водоводы (общая протяженность)	км	1,220	
	1) из стальных труб	м		
	2) из чугунных труб	м		
	3) из асбестоцементных труб	м		
	4) из железобетонных труб	м		
	5) полиэтиленовые	м	1220	
2	Распределительная сеть (общая протяженность)	м	505	
	1) из стальных труб	м		
	2) из чугунных труб	м		
	3) из асбестоцементных	м		

	труб				
	4) из полиэтиленовых труб		м	505	
	5)		м		
3	Прочие устройства				
	Смотровой колодец		шт	11	
	Задвижка	d-50	шт	4	
	"	d-	шт		
	"	d-	шт		
	Вентили	d-15	шт	14	
	"	d-	шт		
	"	d-	шт		
	Кран	d-15	шт	14	
	"	d-	шт		
	"	d-	шт		
	Гидрант		шт		
	Водопроводный ввод		шт	14	
	Водоразборная колонка		шт		
	Стальной футляр		шт		
	Питьевой		шт		

	фонтанчик			
Канализация				
1	Коллекторы (общая протяженность)	м		
	1) из керамических труб	м		
	2) из чугунных труб	м		
	3) из бетонных труб	м		
	4) из асбестоцементных труб	м		
	5) из железобетонных труб	м		
	6)	м		
	7)	м		
2	Канализационная сеть (общая протяженность)	м	98	
	1) из керамических труб	м		
	2) из чугунных труб	м		
	3) из бетонных труб	м		
	4) из асбестоцементных	м		

	труб				
	5) из железобетонных труб	м			
	6)полиэтиленовые	м	98		
3	Прочие устройства				
	Смотровой колодец	шт	14		
	Выпуск	шт	14		

Горизонтальный разрез колодца

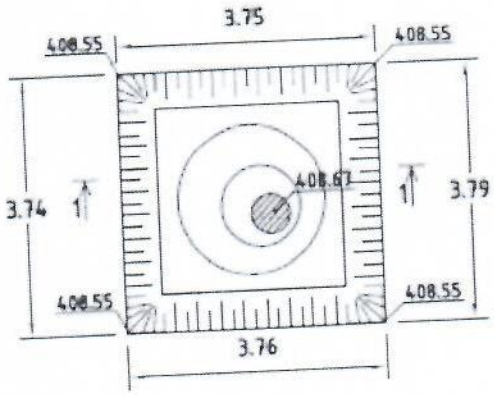

Масштаб _1:50_____

Вертикальный разрез колодца

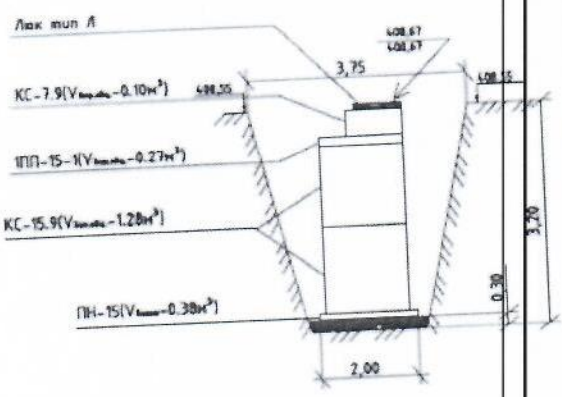

Масштаб __1:50____

Спецификация

№ п/п	Наименование	Марка	Материал	Диаметр (мм) (размеры)	Количество	Примечание
	Колодцы водопроводные	-	ж/б	1500	10	
	Колодцы мокрые	-	ж/б	1500	1	
	Колодцы канализационные	-	жб	1500	14	

Заказчик _____
фамилия, имя, отчество (при наличии), подпись руководителя Место печати (при наличии)

Авторский надзор_____
фамилия, имя, отчество (при наличии), подпись эксперта Место печати (при наличии)