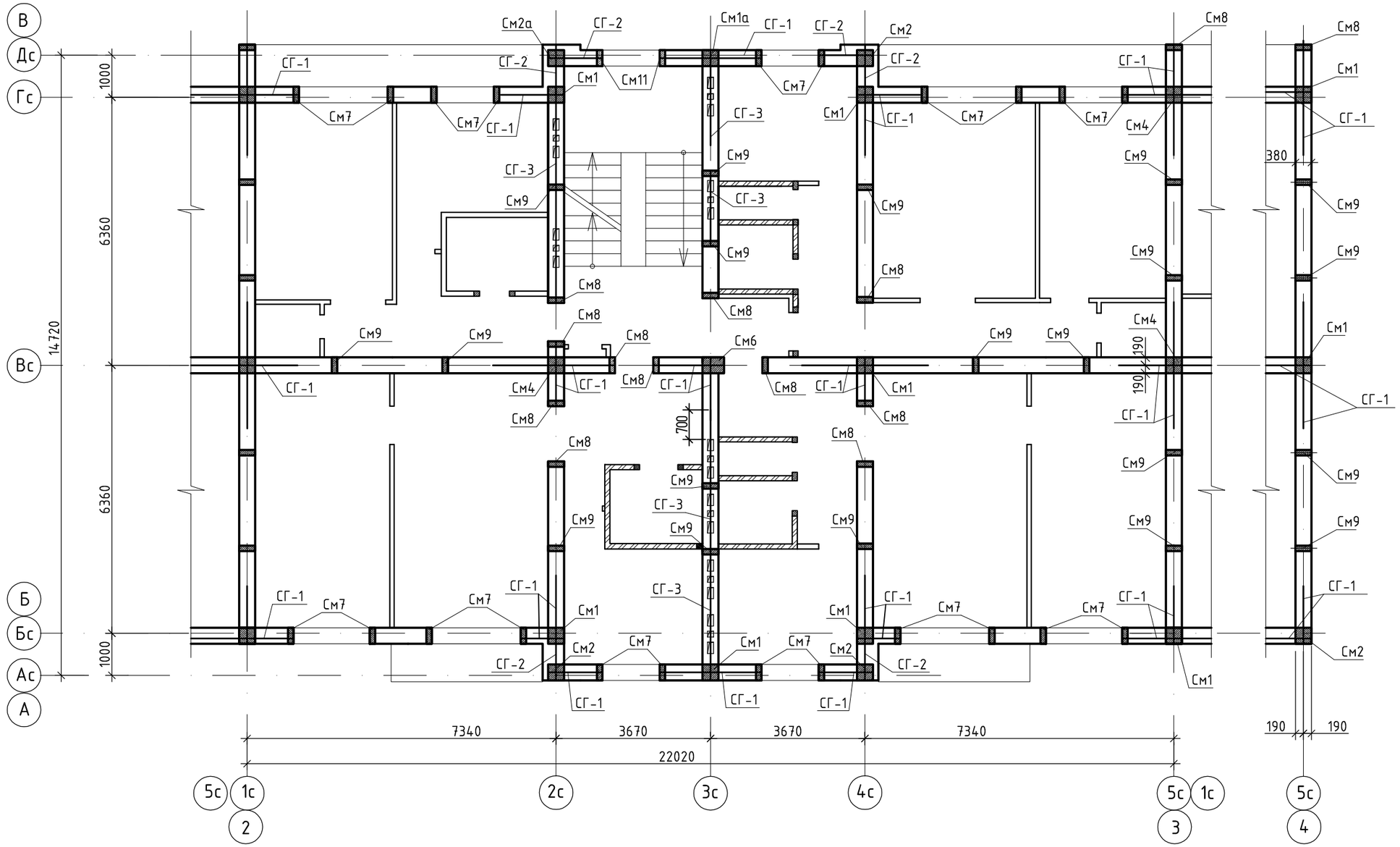

1. Спецификацию элементов монолитных сердечников и ведомость расхода стали на элемент смотри на листе АС-44.
2. Спецификацию элементов сеток смотри на листе АС-44.

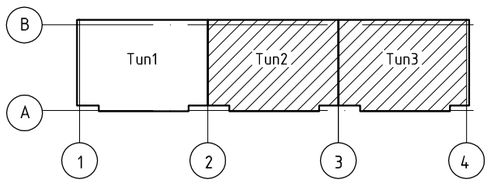

Изм.	Кол.	Лист	Nдок.	Подпись	Дата
Разработал		Дусипова			01.19.
Проверил		Протасова			
Н. контроль		Протасова			

1140-40-1-АС

Строительство 60-квартирного жилого дома в поселке Глубокое Глубоковского района ВКО

60-ти квартирный жилой дом.

Стадия	Лист	Листов
	40	

Схема расположения сердечников и сеток типового этажа блок-секции в осях "1-2"; в осях "3-4".

ТОО "Востокагропромпроект" г.Усть-Каменогорск

Согласовано

Взамен инв. N

Подпись и дата

Инв. N подл.

См1, См1а

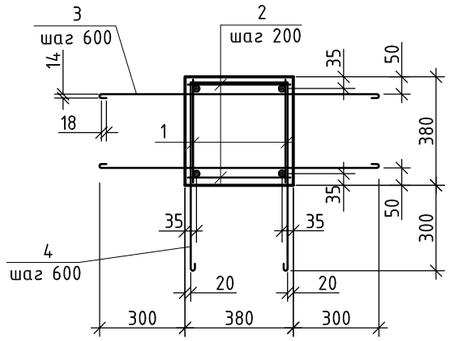

См2, См2а

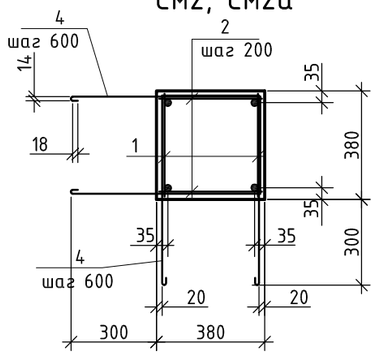

См3

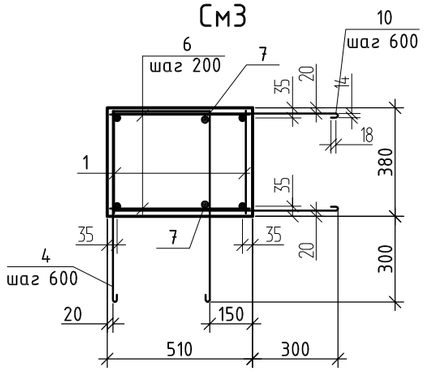

См5

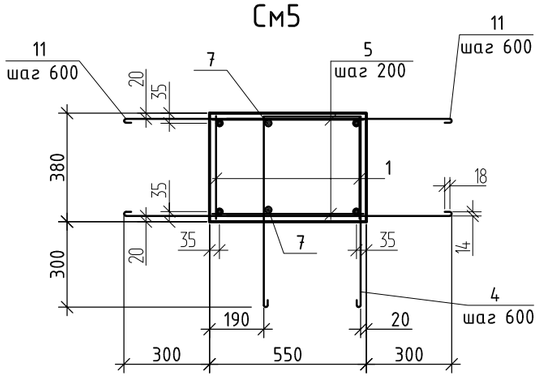

См4

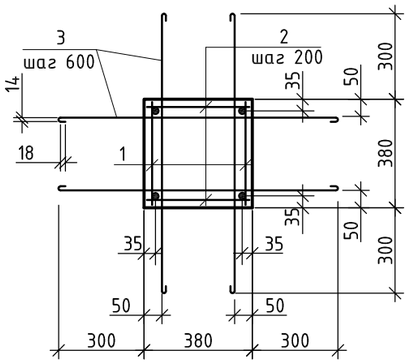

См6

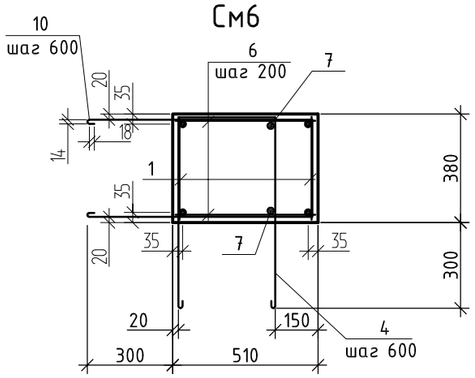

Спецификация элементов на один монолитный сердечник

Поз.	Обозначение	Наименование		Количество на исполнение									Масса ед.,кг.	Примеч.
				См1	См1а	См2	См2а	См3	См4	См5	См6			
		Сборочные единицы												
1	АС-43	Каркас КС1		24,2	19,36	24,2	19,36	4,84	24,2	4,84	24,2		3,56	п.м.
2	ГОСТ 5781-82*	Ф8АI	L=350	120	96	120	96		120				0,14	
3	ГОСТ 5781-82*	Ф6АI	L=1100	40	32				80				0,24	
4	ГОСТ 5781-82*	Ф6АI	L=1730	20	16	40	32	4		4	20		0,38	
5	ГОСТ 5781-82*	Ф8АI	L=530							24			0,21	
6	ГОСТ 5781-82*	Ф8АI	L=490					24			120		0,19	
7	ГОСТ 5781-82*	Ф12АIII	п.м.					4,84		4,84	24,2		0,89	
8	ГОСТ 5781-82*	Ф12АIII	L=1260								8		1,12	
9	ГОСТ 5781-82*	Ф16АIII	L=1500	16	16	16	16	6	16	6	16		2,37	
10	ГОСТ 5781-82*	Ф6АI	L=2000					2			20		0,44	
11	ГОСТ 5781-82*	Ф6АI	L=2080							6			0,46	
12	ГОСТ 5781-82*	Ф16АIII	L=1030	4	4	4	4				4		1,63	
13	ГОСТ 5781-82*	Ф12АIII	L=790								2		0,7	
		Материалы												
		Бетон класса В15		1,86	1,49	1,86	1,49	0,5	1,86	0,5	2,5			$м^3$

Деталь прохождения монолитного сердечника в уровне перекрытия

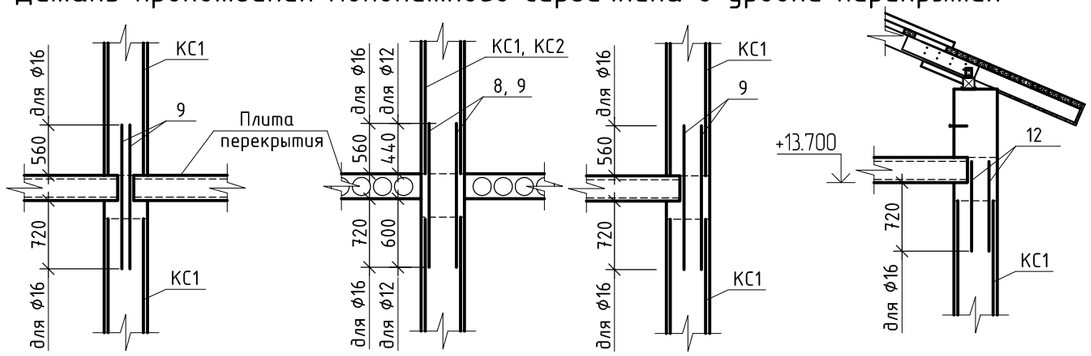

1. Ведомость расхода стали на сердечники см. лист АС-44.
2. Сборку пространственных каркасов сердечников производить путем сварки плоских каркасов КС с помощью отдельных арматурных стержней. Для связи сердечников с кладкой, с шагом 600мм, заложить отдельные позиции (3, 4, 10, 11), согласно чертежей.

Изм.	Кол.	Лист	Nдок.	Подпись	Дата	1140-40-1-АС			
						Строительство 60-квартирного жилого дома в поселке Глубокое Глубоковского района ВКО			
Разработал		Дусипова			01.19.	60-ти квартирный жилой дом.	Стадия	Лист	Листов
Проверил		Протасова						41	
Н. контроль		Протасова				Сердечник монолитный См1 ÷ См6	ТОО "Востокагропромпроект" г.Усть-Каменогорск		

Согласовано

Взамен инв. N

Подпись и дата

Инв. N подл.

См7, См11 См12

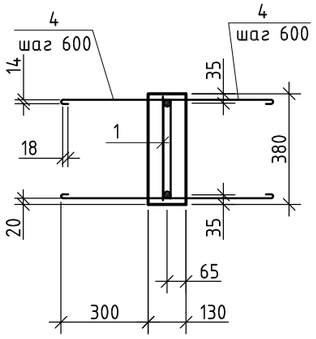

См8, См8а

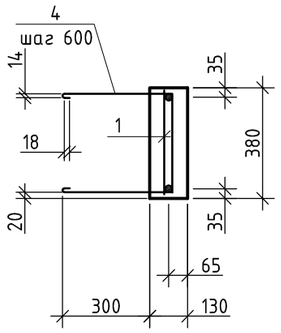

См9

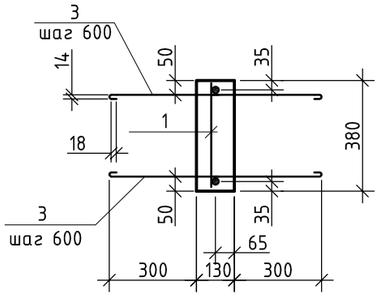

См10

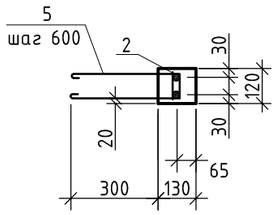

Деталь прохождения монолитного сердечника См11 в уровне окна лестничной клетки

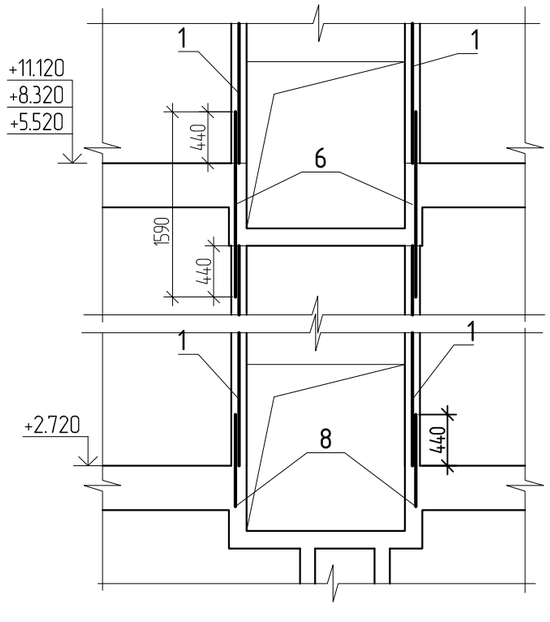

Спецификация элементов на один монолитный сердечник

Поз.	Обозначение	Наименование	Количество на исполнение							Масса ед.,кг.	Примеч.
			См7	См8	См9	См10	См11	См12			
		Сборочные единицы									
1	АС-43	Каркас КС2	12,1	12,1	12,1		8,69	2,96		2,18	п.м.
2	АС-43	Каркас КС3				2,18				1,88	п.м.
3		6-А-I ГОСТ 5781-82* L=810			40					0,18	
4		6-А-I ГОСТ 5781-82* L=1160	25	20			24	5		0,26	
5		6-А-I ГОСТ 5781-82* L=910				4				0,20	
6		12-А-III ГОСТ 5781-82* L=1590					6			1,41	
7		12-А-III ГОСТ 5781-82* L=1260	8	8	8					1,12	
8		12-А-III ГОСТ 5781-82* L=790	2	2	2		4	2		0,7	
		Материалы: Бетон класса В15	0,64	0,64	0,64	0,03	0,43	0,15			$м^3$

Деталь прохождения монолитного сердечника в уровне перекрытия

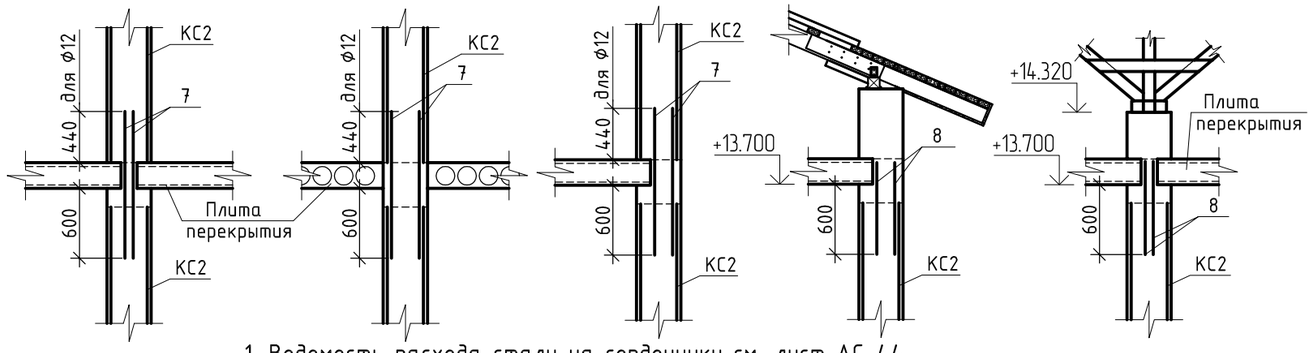

1. Ведомость расхода стали на сердечники см. лист АС-44.
2. Сердечники См10 крепить к полу и перекрытию в соответствии с узлами 5, 4. Узлы смотреть лист АС-60.
Расход материалов на крепление сердечников (на все блок-секции):
- Ф12AIII L=350 - 24шт.(7,44кг);
- уголок L90x56x6 L=110 - 12шт. (8,88кг).
3. Сборку пространственных каркасов сердечников производить путем сварки плоских каркасов КС с помощью отдельных арматурных стержней. Для связи сердечников с кладкой, с шагом 600мм, заложить отдельные позиции (3, 4, 5), согласно чертежей.

Согласовано

Взамен инв. N

Подпись и дата

Инв. N подл.

Изм.	Кол.	Лист	Nдок.	Подпись	Дата	1140-40-1-АС			
						Строительство 60-квартирного жилого дома в поселке Глубокое Глубоковского района ВКО			
Разработал		Дусипова			01.19.	60-ти квартирный жилой дом.	Стадия	Лист	Листов
Проверил		Протасова						42	
Н. контроль		Протасова				Сердечник монолитный См7 ÷ См12	ТОО "Востокагропромпроект" г.Усть-Каменогорск		

КС1, КС2

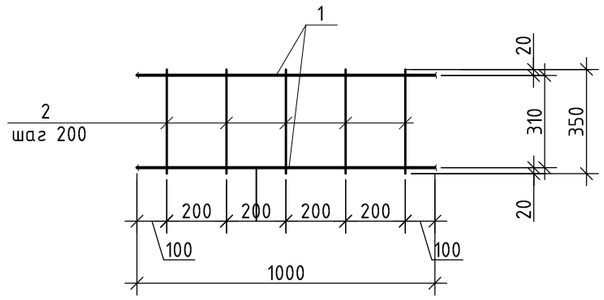

КС3

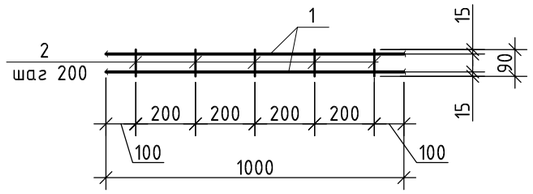

Спецификация элементов каркасов

Поз.	Обозначение	Наименование	Кол.	Масса ед.,кг.	Примеч.
		КС1			
		Сборочные единицы		3,56	
1		16-А-III ГОСТ 5781-82* L=1000	2	1,58	3,16 кг
2		6-А-I ГОСТ 5781-82* L=350	5	0.08	0.4 кг
		КС2			
		Сборочные единицы		2.18	
1		12-А-III ГОСТ 5781-82* L=1000	2	0.89	1.78 кг
2		6-А-I ГОСТ 5781-82* L=350	5	0.08	0.4 кг
		КС3			
		Сборочные единицы		1.88	
1		12-А-III ГОСТ 5781-82* L=1000	2	0.89	1.78 кг
2		6-А-I ГОСТ 5781-82* L=90	5	0.02	0.1 кг

1. Плоские каркасы КС1, КС2, КС3 выполнять контактной точечной сваркой К1-Кт по ГОСТ 14098-2014.

Согласовано

Взамен инв. N

Подпись и дата

Инв. N подл.

Изм.	Кол.	Лист	Nдок.	Подпись	Дата
Разработал		Дусипова			01.19.
Проверил		Протасова			
Н. контроль		Протасова			

1140-40-1-АС

Строительство 60-квартирного жилого дома в поселке Глубокое Глубоковского района ВКО

60-ти квартирный жилой дом.

Стадия	Лист	Листов
	43	

Каркас КС1 ÷ КС3

ТОО "Востокагропромпроект" г.Усть-Каменогорск

Ведомость расхода стали на элемент, кг

Марка элемента	Изделия арматурные						Всего
	Арматура класса						
	А-III			А-I			
	ГОСТ 5781-82*			ГОСТ 5781-82*			
	⌀16	⌀12	Итого	⌀8	⌀6	Итого	
Сердечник монолитный См1	120,91	-	120,91	16,8	26,88	43,68	164,59
Сердечник монолитный См1а	105,62	-	105,62	13,44	21,5	34,94	140,56
Сердечник монолитный См2	120,91	-	120,91	16,8	24,88	41,68	162,59
Сердечник монолитный См2а	105,62	-	105,62	13,44	19,9	33,34	138,96
Сердечник монолитный См3	29,51	4,31	33,82	4,56	4,34	8,9	42,72
Сердечник монолитный См4	114,39	-	114,39	16,8	28,88	45,68	160,07
Сердечник монолитный См5	29,51	4,31	33,82	5,04	6,22	11,26	45,08
Сердечник монолитный См6	120,91	31,9	152,81	22,8	26,08	48,88	201,69
Сердечник монолитный См7	-	31,9	31,9	-	11,34	11,34	43,24
Сердечник монолитный См8	-	31,9	31,9	-	10,04	10,04	41,94
Сердечник монолитный См9	-	31,9	31,9	-	12,04	12,04	43,94
Сердечник монолитный См10	-	3,88	3,88	-	1,02	1,02	4,9
Сердечник монолитный См11	-	26,73	26,73	-	9,72	9,72	36,45
Сердечник монолитный См12	-	6,67	6,67	-	2,48	2,48	9,15

Спецификация сердечников монолитных на здание

Поз.	Обозначение	Наименование	Кол-во на исполнение					Масса ед.,кг.	Примеч.
			1-2	2-3	3-4		Всего		
См1	АС-41	Сердечник монолитный См1	9	7	8		24		
См1а	АС-41	Сердечник монолитный См1а	1	1	1		3		
См2	АС-41	Сердечник монолитный См2	4	3	4		11		
См2а	АС-41	Сердечник монолитный См2а	1	1	1		3		
См3	АС-41	Сердечник монолитный См3	1	1	1		3		
См4	АС-41	Сердечник монолитный См4	3	3	1		7		
См5	АС-41	Сердечник монолитный См5	1	1	1		3		
См6	АС-41	Сердечник монолитный См6	1	1	1		3		
См7	АС-42	Сердечник монолитный См7	22	22	22		66		
См8	АС-42	Сердечник монолитный См8	13	12	12		37		
См9	АС-42	Сердечник монолитный См9	20	16	16		52		
См10	АС-42	Сердечник монолитный См10	4	4	4		12		
См11	АС-42	Сердечник монолитный См11	2	2	2		6		
См12	АС-42	Сердечник монолитный См12	2	2	2		6		

Спецификация сеток СГ на здание

Поз.	Обозначение	Наименование	Кол-во на исполнение				Масса ед.,кг.	Примеч.
			1-2	2-3	3-4	Всего		
СГ-1	2.130-6с вып.1	Сетка СГ-1	797,12	685,47	689,27	2171,86	0,75	п.м.
СГ-2	2.130-6с вып.1	Сетка СГ-2	124,28	124,28	124,28	372,84	0,78	п.м.
СГ-3	2.130-6с вып.1	Сетка СГ-3	172,38	172,38	172,38	517,14	0,61	п.м.

1. Сердечники должны быть открытыми не менее чем с одной стороны.
Сердечники должны соединяться с антисейсмическими поясами.
Продольную арматуру пропустить через тело монолитной перемычки.
Горизонтальную арматуру стен и антисейсмических поясов следует пропускать через вертикальные железобетонные включения (сердечники).
2. В спецификации элементов сердечников монолитных, в графе "Всего" расход дан на все здание.
3. Поперечные стержни сетки СГ-1 ÷ СГ-3 привязать к вертикальным стержням сердечников вязальной проволокой.
4. Горизонтальное армирование венканалов выполнить сетками СГ-3 по узлу 15 серии 2.130-6с выпуск 1.

Согласовано

Взамен инв. N

Подпись и дата

Инв. N подл.

Изм.	Кол.	Лист	Nдок.	Подпись	Дата
Разработал		Дусипова			01.19.
Проверил		Протасова			
Н. контроль		Протасова			

1140-40-1-АС

Строительство 60-квартирного жилого дома в поселке Глубокое Глубоковского района ВКО

60-ти квартирный жилой дом.

Стадия	Лист	Листов
	44	

Спецификация элементов сердечников монолитных и сеток. Ведомость расхода стали на элемент.

ТОО "Востокагропромпроект" г.Усть-Каменогорск

Фронтоны по осям "А и Д" в осях "2-4"

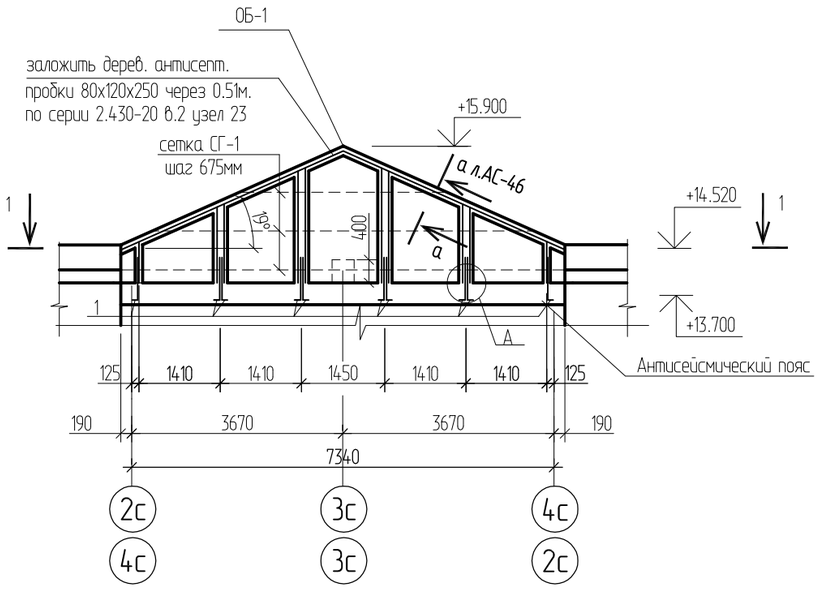

1 - 1

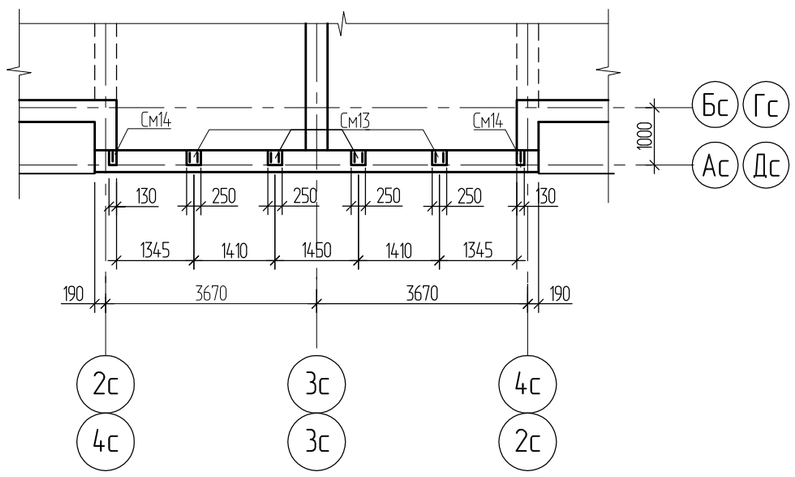

Узел А

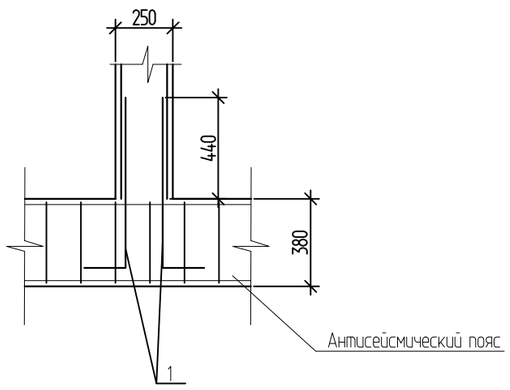

1. Данный лист смотреть с листами АС-46, АС-71.
2. Спецификация дана на один фронтон. Всего фронтонов 6 шт.
3. Сборку пространственных каркасов производить путем сварки плоских каркасов КС с помощью отдельных арматурных стержней. Для связи сердечников и сейсмопояса, в антисейсмический пояс заложить анкер позиции 1, согласно чертежей.

Спецификация элементов армирования стен фронтона

Поз.	Обозначение	Наименование	Кол.	Масса ед, кг	Примеч.
СГ1	Сер.2.130-6с вып.1	Сетка СГ1 п.м.	18,20	0,75	в вед.расхода стали не учтено
См13	АС-46	Монолитный сердечник См13 п.м.	6,50		
См14	АС-46	Монолитный сердечник См14 п.м.	1,20		
ОБ-1	АС-46	Монолитный пояс п.м.	8,70		
1		12-А-III ГОСТ 5781-82*, L=920	20	0,81	см. ведомость деталей

Ведомость расхода стали на элемент, кг

Марка элемента	Арматурные изделия				Всего
	Арматура класса				
	AI	Итого	AIII	Итого	
	ГОСТ 5781-82*		ГОСТ 5781-82*		
	⌀6		⌀12		
Монолитные сердечники и ОБ-1	15,46	15,46	87,94	87,94	103,4

Ведомость деталей

Поз.	Эскиз
1	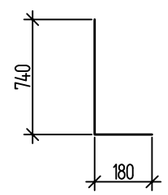

Изм.	Кол.	Лист	Nдок.	Подпись	Дата	1140-40-1-АС
						Строительство 60-квартирного жилого дома в поселке Глубокое Глубоковского района ВКО
Разработал		Дусипова			01.19	60-ти квартирный жилой дом. — Стадия: РП; Лист: 45; Листов:
Проверил		Протасова				
Н. контроль		Протасова				Фронтоны по осям "А и Д" в осях "2-4" — ТОО "Востокагропромпроект" г.Усть-Каменогорск

Согласовано

Взам.инв.N

Подп. и дата

Инв.N подл.

Сердечники

См13

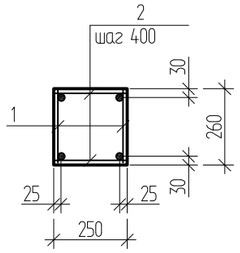

СМ14

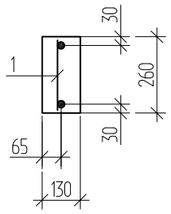

а-а (Обвязка ОБ-1)

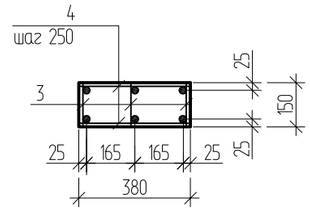

КС4

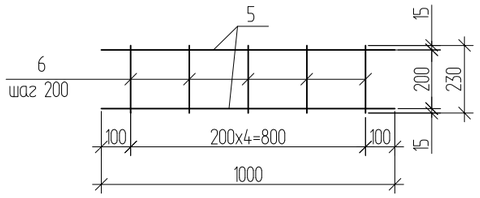

КС5

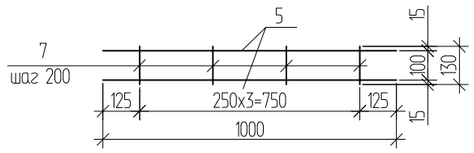

Спецификация элементов каркасов КС4, КС5

Поз.	Обозначение	Наименование	Кол.	Масса ед, кг	Примеч.
		Каркас плоский КС4			
		Сборочные единицы:			
5		12-А-III ГОСТ 5781-82*, L=1000	2	0,89	1,78кг
6		6-А-I ГОСТ 5781-82*, L=230	5	0,051	0,25кг
		Каркас плоский КС5			
		Сборочные единицы:			
5		12-А-III ГОСТ 5781-82*, L=1000	2	0,89	1,78кг
7		6-А-I ГОСТ 5781-82*, L=130	4	0,030	0,12кг

Спецификация элементов сердечников См13-См14, обвязки ОБ-1

Поз.	Обозначение	Наименование	Кол.	Масса ед, кг	Примеч.
		Сердечник См13 (1 п.м.)			
		Сборочные единицы и детали:			
1	Данный лист	Каркас плоский КС4 п.м.	2	2,03	4,06кг
2		6-А-I ГОСТ 5781-82*, L=230	10	0,051	0,51кг
		Материалы:			
		Бетон кл.В15			0,065 м³
		Сердечник См14 (1 п.м.)			
		Сборочные единицы и детали:			
1	Данный лист	Каркас плоский КС4 п.м.	1	2,03	2,03кг
		Материалы:			
		Бетон кл.В15			0,034 м³
		Обвязка ОБ-1 (1 п.м.)			
		Сборочные единицы и детали:			
3	Данный лист	Каркас плоский КС5 п.м.	3	1,9	5,7кг
4		6-А-I ГОСТ 5781-82*, L=350	8	0,078	0,62кг
		Материалы:			
		Бетон кл.В15			0,060 м³

1. Данный лист смотреть совместно с листом АС-55.
2. Плоские каркасы КС4, КС5 выполнять контактной точечной сваркой К1-Кт по ГОСТ 14098-2014.

Согласовано

Взам.инв.N

Подп. и дата

Инв.N подл.

Изм.	Кол.	Лист	Nдок.	Подпись	Дата
Разработал		Дусипова			01.19
Проверил		Протасова			
Н. контроль		Протасова			

1140-40-1-АС

Строительство 60-квартирного жилого дома в поселке Глубокое Глубоковского района ВКО

60-ти квартирный жилой дом.

Стадия	Лист	Листов
РП	46	

Сердечники См13, См14. Обвязка ОБ-1. Каркасы плоские КС4, КС5

ТОО "Востокагропромпроект" г.Усть-Каменогорск

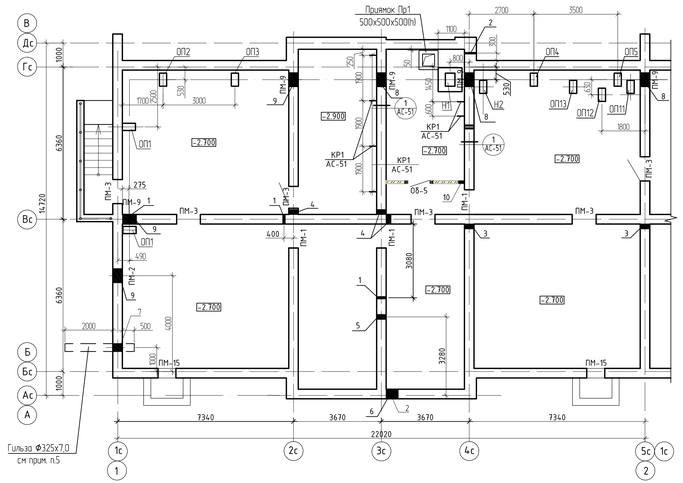

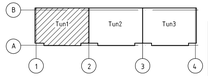

Спецификация к схеме расположения перемычек

Поз.	Обозначение	Наименование	Кол. на исполнение				Масса ед. кг	Примечание
			Тех-подполье	1эт.	Голубой эт.	Чердак	Всего		
ПМ-1	АС-58	Перемычка ПМ-1	3	–	–	–	3		
ПМ-2	АС-58	Перемычка ПМ-2	1	–	–	–	1		
ПМ-3	АС-58	Перемычка ПМ-3	6	–	–	–	6		
ПМ-4	АС-58	Перемычка ПМ-4	–	1	–	–	1		
ПМ-5	АС-58	Перемычка ПМ-5	–	1	–	–	1		
ПМ-6	АС-58	Перемычка ПМ-6	–	5	6	–	29		
ПМ-7	АС-58	Перемычка ПМ-7	–	4	4	–	20		
ПМ-8	АС-58	Перемычка ПМ-8	–	2	2	–	10		
ПМ-9	АС-58	Перемычка ПМ-9	5	–	–	–	5		
ПМ-10	АС-58	Перемычка ПМ-10	–	2	2	–	10		
ПМ-11	АС-58	Перемычка ПМ-11	–	2	2	–	10		
ПМ-12	АС-58	Перемычка ПМ-12	–	1	1	–	5		
ПМ-13	АС-58	Перемычка ПМ-13	–	1	1	–	5		
ПМ-14	АС-58	Перемычка ПМ-14	–	1	1	–	5		
ПМ-15	АС-58	Перемычка ПМ-15	2	–	–	–	2		
1	Серия 1.038.1-1 вып.1	Перемычка 1ПБ10-1	–	1	1	–	5	20	
2	Серия 1.038.1-1 вып.1	Перемычка 2ПБ13-1	1	4	4	–	21	54	

1. Данный лист смотри совместно с листом АС-25.
2. Ведомость перемычек смотри на листе АС-58.
3. Над отверстиями ВК, ОВ шириной 500 мм и менее, выполнить рядовые перемычки из расчета один стержень Ф10AIII на каждые 120 мм толщины стены в слое цементного раствора толщиной 30 мм запуском на опоры по 250 мм и соединить поперечной арматурой Ф6AI с шагом 300мм. Расход арматуры Ф10AIII ГОСТ 5781-82* составляет 84,62 кг; Ф6AI ГОСТ 5781-82* составляет 9,26 кг.
4. Кронштейны КР1 после монтажа окрасить эмалью ПФ-115 ГОСТ 6465-76* в два слоя по грунтовке ГФ 021 ГОСТ 25129-82* при общей толщине покрытия 55 мкм.
5. Гильзу Ф325х7,0 проложить через отверстие с уклоном в сторону улицы. Расход трубы Ф325х7,0 -2,9м (159,21кг).
6. Таблица отверстий техподполья дана на листе АС-49

Спецификация элементов

Поз.	Обозначение	Наименование	Кол	Масса ед.кг	Примеч.
КР1	АС-51	Кронштейн КР1	12	3,95	
ОП1	АС-50	Опорная подушка ОП1	6		
Пр1	АС-51	Приямок Пр1	1		
Н1	АС-50	Неподвижная опора Н1	1		
Фо1	АС-51	Фундамент Фо1	1		

Согласовано

Взам. инв. №

Подп. и дата

Инв. № подл.

Изм.	Кол.	Лист	Nдок.	Подпись	Дата	1140-40-1-АС			
						Строительство 60-квартирного жилого дома в поселке Глубокое Глубоковского района ВКО			
Разработал		Дусипова			01.19	60-ти квартирный жилой дом.	Стадия	Лист	Листов
Проверил		Протасова					РП	47	
Н. контроль		Протасова				Схема расположения перемычек и отверстий техподполья блок-секции в осях "1-2"	ТОО "Востокагропромпроект" г.Усть-Каменогорск		

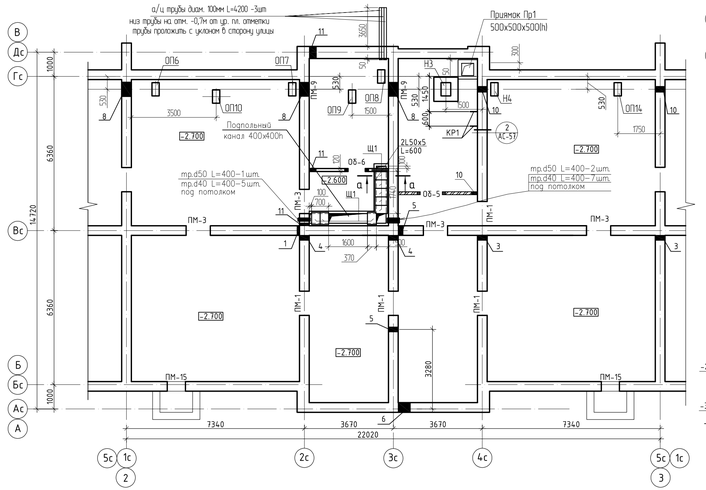

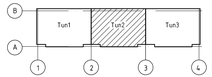

Щит Щ1

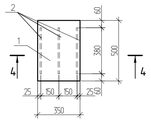

4-4

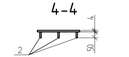

а-а

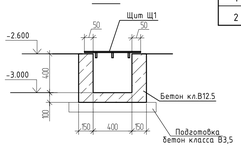

Спецификация к схеме расположения перемычек

Поз.	Обозначение	Наименование	Кол. на исполнение					Масса ед. кг	Примечание
			Технопольем	1эт.	Типовоэт.	Чердак	Всего		
ПМ-1	АС-58	Перемычка ПМ-1	4	–	–	–	4		
ПМ-3	АС-58	Перемычка ПМ-3	4	–	–	–	4		
ПМ-4	АС-58	Перемычка ПМ-4	–	1	–	–	1		
ПМ-5	АС-58	Перемычка ПМ-5	–	1	–	–	1		
ПМ-6	АС-58	Перемычка ПМ-6	–	5	6	–	29		
ПМ-7	АС-58	Перемычка ПМ-7	–	4	4	–	20		
ПМ-8	АС-58	Перемычка ПМ-8	–	2	2	–	10		
ПМ-9	АС-58	Перемычка ПМ-9	2	–	–	–	2		
ПМ-10	АС-58	Перемычка ПМ-10	–	2	2	–	10		
ПМ-11	АС-58	Перемычка ПМ-11	–	2	2	–	10		
ПМ-12	АС-58	Перемычка ПМ-12	–	1	1	–	5		
ПМ-13	АС-58	Перемычка ПМ-13	–	1	1	–	5		
ПМ-14	АС-58	Перемычка ПМ-14	–	1	1	–	5		
ПМ-15	АС-58	Перемычка ПМ-15	2	–	–	–	2		
1	Серия 1.038.1-1 вып.1	Перемычка 1ПБ10-1	–	1	1	–	5	20	
2	Серия 1.038.1-1 вып.1	Перемычка 2ПБ13-1	–	2	2	–	10	54	

1. Данный лист смотри совместно с листом АС-26.
2. Ведомость перемычек смотри на листе АС-58.
3. Над отверстиями ВК, ОВ шириной 500 мм и менее, выполнить рядовые перемычки из расчета один стержень Ф10АIII на каждые 120 мм толщины стены в слое цементного раствора толщиной 30 мм заткнуть на опоры по 250 мм и соединить поперечной арматурой Ф6АI с шагом 300мм. Расход арматуры Ф10АIII ГОСТ 5781-82* составляет 81,29кг; Ф6АI ГОСТ 5781-82* составляет 8,75 кг.
4. Кронштейны КР1 после монтажа окрасить эмалью ПФ-115 ГОСТ 6465-76* в два слоя по грунтовке ГФ 021 ГОСТ 25129-82* при общей толщине покрытия 55 мкм.
5. Расход материалов для пропуска кабелей через стены- труба (ГОСТ10704-91)Ф40 -4.8м.пог.,Ф50-1.2м.пог.
6. Гильзу Ф325х7,0 проложить через отверстие с уклоном в сторону улицы, выполнить герметизацию отверстия эластичным водо/газонепроницаемым материалом. Расход трубы Ф325х7,0 равен 2,9м(159,21кг).
7. Таблица отверстий техподполья дана на листе АС-49

Спецификация элементов

Поз.	Обозначение	Наименование	Кол	Масса ед.кг	Примеч.
КР1	АС-51	Кронштейн КР1	4	3,95	15.80 кг
ОП2-ОП6	АС-50	Опорные подушки ОП2-ОП6	5		по 1 шт. на марку
Пр1	АС-51	Приямок Пр1	1		
Н2	АС-50	Неподвижная опора Н2	1		
Щ1		Щит Щ1	8	8.66	69.28 кг
		Бетон кл.В12.5	1.0		подпольный канал, м3
		Бетон кл.В3.5	0.5		подпольный канал, м3

Спецификация на изделие

Поз.	Обозначение	Наименование	Кол	Масса ед.кг	Примеч.
		Щит Щ1		8.66	
1	ГОСТ 103-2006	-5х350 L=500	1	6.86	6.86кг
2	ГОСТ 103-2006	-4х50 L=380	3	0.60	1.80кг

Согласовано

Взам. инв. №

Подп. и дата

Инв. № подл.

Изм.	Кол.	Лист	Nдок.	Подпись	Дата
Разработал	Дусипова				01.19
Проверил	Протасова				
Н. контроль	Протасова				

1140-40-1-АС

Строительство 60-квартирного жилого дома в поселке Глубокое Глубоковского района ВКО

60-ти квартирный жилой дом.

Схема расположения перемычек и отверстий техподполья блок-секции в осях "2-3"

Стадия	Лист	Листов
РП	48	

ТОО "Востокагропромпроект" г.Усть-Каменогорск

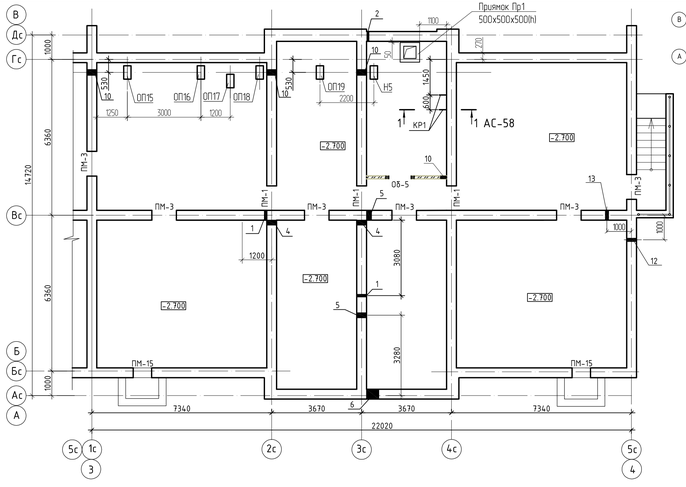

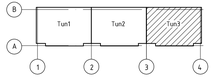

Спецификация к схеме расположения перемычек

Поз.	Обозначение	Наименование	Кол. на исполнение				Масса ед. кг	Приме-чание
			Тех. подполье	1эт.	Типовой эт.	чердак	Всего	
ПМ-1	АС-58	Перемычка ПМ-1	3	–	–	–	3	
ПМ-2	АС-58	Перемычка ПМ-2	–	–	–	–	–	
ПМ-3	АС-58	Перемычка ПМ-3	6	–	–	–	6	
ПМ-4	АС-58	Перемычка ПМ-4	–	1	–	–	1	
ПМ-5	АС-58	Перемычка ПМ-5	–	1	–	–	1	
ПМ-6	АС-58	Перемычка ПМ-6	–	5	6	–	29	
ПМ-7	АС-58	Перемычка ПМ-7	–	4	4	–	20	
ПМ-8	АС-58	Перемычка ПМ-8	–	2	2	–	10	
ПМ-10	АС-58	Перемычка ПМ-10	–	2	2	–	10	
ПМ-11	АС-58	Перемычка ПМ-11	–	2	2	–	10	
ПМ-12	АС-58	Перемычка ПМ-12	–	1	1	–	5	
ПМ-13	АС-58	Перемычка ПМ-13	–	1	1	–	5	
ПМ-14	АС-58	Перемычка ПМ-14	–	1	1	–	5	
ПМ-15	АС-58	Перемычка ПМ-15	2	–	–	–	2	
1	Серия 1.038.1-1 вып.1	Перемычка 1ПБ10-1	–	1	1	–	5	20
2	Серия 1.038.1-1 вып.1	Перемычка 2ПБ13-1	–	2	2	–	10	54

Спецификация элементов

Поз.	Обозначение	Наименование	Кол	Масса ед.кг	Примеч.
КР1	АС-51	Кронштейн КР1	4	3,95	15.80 кг
ОП1	АС-50	Опорныя подушка ОП1	2		по 1 шт. на марку
ОП7, ОП8	АС-50	Опорные подушки ОП7, ОП8	2		
Пр1	АС-51	Приямок Пр1	1		

Таблица отверстий техподполья (начало)

Поз.	Размер вхh, мм	Отм. низа отверстия	Примеч.
1	100х100	-0,60	ВК
2	100х100	-0,70	ВК
3	200х200	-0,60	ВК
4	200х200	-0,80	ВК
5	200х200	-0,90	ВК
6	500х500	-2,620	ВК
7	500х500	-4,520	ВК

Таблица отверстий техподполья (окончание)

Поз.	Размер вхh, мм	Отм. низа отверстия	Примеч.
8	600х400	-0,365	ОВ
9	600х500	-2,700	ОВ
10	250х150	-0,375	ОВ
11	300х300	-1,900	ОВ
12	150х150	-0,780	СС
13	150х150	-1,700	СС

1. Данный лист смотри совместно с листом АС-27.
2. Ведомость перемычек смотри на листе АС-58.
3. Над отверстиями ВК, ОВ шириной 500 мм и менее, выполнить рядовые перемычки из расчета один стержень Ф10АIII на каждые 120 мм толщины стены в слое цементного раствора толщиной 30 мм запуском на опоры по 250 мм и соединить поперечной арматурой Ф6АI с шагом 300мм. Расход арматуры Ф10АIII ГОСТ 5781-82* составляет 83,51кг; Ф6АI ГОСТ 5781-82* составляет 9,09 кг.
4. Кронштейны КР1 после монтажа окрасить эмалью ПФ-115 ГОСТ 6465-76* в два слоя по грунтовке ГФ 021 ГОСТ 25129-82* при общей толщине покрытия 55 мкм.

Согласовано

Взам. инв. №

Подп. и дата

Инв. № подл.

Изм.	Кол.	Лист	Nдок.	Подпись	Дата	1140-40-1-АС			
						Строительство 60-квартирного жилого дома в поселке Глубокое Глубокоовского района ВКО			
Разработал	Дусипова				01.19	60-ти квартирный жилой дом.	Стадия	Лист	Листов
Проверил	Протасова						РП	49	
Н. контроль	Протасова					Схема расположения перемычек и отверстий техподполья блок-секции в осях "3-4"	ТОО "Востокагропромпроект" г.Усть-Каменогорск		

Неподвижная опора Н1 ÷ Н5

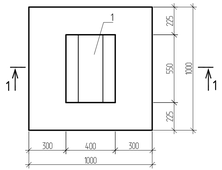

1 – 1

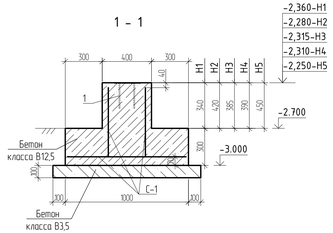

2 – 2

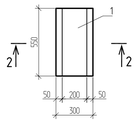

ОП1 ÷ ОП20

-2,240-ОП1
-2,245-ОП2
-2,225-ОП3
-2,350-ОП4
-2,345-ОП5
-2,335-ОП6
-2,330-ОП7
-2,320-ОП8
-2,310-ОП9
-2,310-ОП10
-2,300-ОП11
-2,300-ОП12
-2,290-ОП13
-2,300-ОП14
-2,300-ОП15
-2,290-ОП16
-2,285-ОП17
-2,280-ОП18
-2,270-ОП19

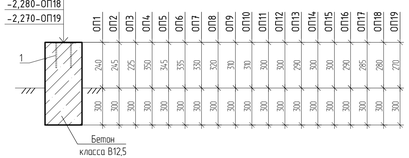

Спецификация элементов опор (начало)

Поз.	Обозначение	Наименование	Кол.	Масса ед.кг	Примеч.
		Неподвижная опора Н1			
С-1	ГОСТ 23279-2012	Сетка 4С $\frac{БАIII-200}{БАIII-200}$	2,0	2,60	м²
1	Серия 1.400-15 вып.1	Закладное изделие МН129-1 L=550	1	5,61	
		Материалы: бетон кл. В12.5	0,37		м³
		бетон кл. В3.5	0,14		м³
		Неподвижная опора Н2			
С-1	ГОСТ 23279-2012	Сетка 4С $\frac{БАIII-200}{БАIII-200}$	2,0	2,60	м²
1	Серия 1.400-15 вып.1	Закладное изделие МН129-1 L=550	1	5,61	
		Материалы: бетон кл. В12.5	0,39		м³
		бетон кл. В3.5	0,14		м³
		Неподвижная опора Н3			
С-1	ГОСТ 23279-2012	Сетка 4С $\frac{БАIII-200}{БАIII-200}$	2,0	2,60	м²
1	Серия 1.400-15 вып.1	Закладное изделие МН129-1 L=550	1	5,61	
		Материалы: бетон кл. В12.5	0,38		м³
		бетон кл. В3.5	0,14		м³
		Неподвижная опора Н4			
С-1	ГОСТ 23279-2012	Сетка 4С $\frac{БАIII-200}{БАIII-200}$	2,0	2,60	м²
1	Серия 1.400-15 вып.1	Закладное изделие МН129-1 L=550	1	5,61	
		Материалы: бетон кл. В12.5	0,39		м³
		бетон кл. В3.5	0,14		м³
		Неподвижная опора Н5			
С-1	ГОСТ 23279-2012	Сетка 4С $\frac{БАIII-200}{БАIII-200}$	2,0	2,60	м²
1	Серия 1.400-15 вып.1	Закладное изделие МН129-1 L=550	1	5,61	
		Материалы: бетон кл. В12.5	0,40		м³
		бетон кл. В3.5	0,14		м³
		Опорная подушка ОП1-ОП3			
1	Серия 1.400-15 вып.1	Закладное изделие МН129-1 L=550	1	5,61	
		Материалы: бетон кл. В12.5	0,10		м³
		Опорная подушка ОП4, ОП5			
1	Серия 1.400-15 вып.1	Закладное изделие МН129-1 L=550	1	5,61	
		Материалы: бетон кл. В12.5	0,11		м³

Спецификация элементов опор (окончание)

Поз.	Обозначение	Наименование	Кол.	Масса ед.кг	Примеч.
		Опорная подушка ОП6-ОП19			
1	Серия 1.400-15 вып.1	Закладное изделие МН129-1 L=550	1	5,61	
		Материалы: бетон кл. В12.5	0,10		м³

1. Данный лист смотри совместно с листами АС-47 ÷ АС-49.

Согласовано

Взамен инв. N

Подпись и дата

Инв. N подл.

Изм.	Кол.	Лист	N док.	Подпись	Дата
Разработал		Дусипова			01.19
Проверил		Протасова			
Н. контроль		Протасова			

1140-40-1-АС

Строительство 60-квартирного жилого дома в поселке Глубокое Глубоковского района ВКО

60-ти квартирный жилой дом.

Неподвижная опора Н1÷Н5
Опоры ОП1 ÷ ОП19

Стадия	Лист	Листов
РП	50	

ТОО "Востокагропромпроект" г.Усть-Каменогорск

Приямок Пр1

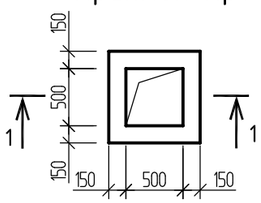

Решетка Р1

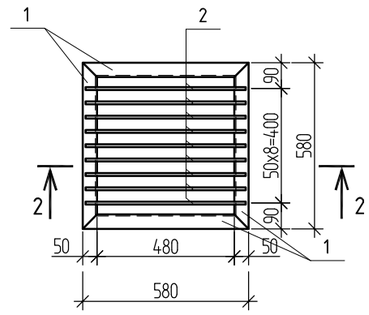

1 - 1

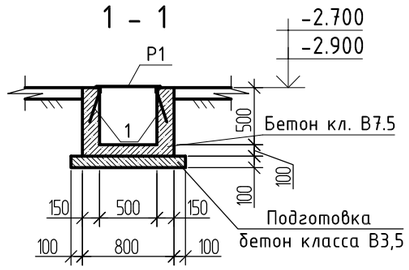

2 - 2

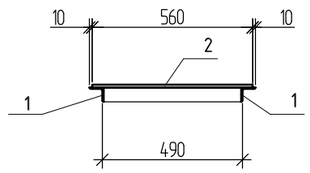

1
АС-

Спецификация на изделие

Поз.	Обозначение	Наименование	Кол.	Масса ед.кг	Примеч
		Кронштейн КР1			3.95кг
1		Уголок $\frac{50x5\ ГОСТ\ 8509-93}{С235\ ГОСТ\ 27772-2015}$ L=550	1	2.07	2.07кг
2		Уголок $\frac{50x5\ ГОСТ\ 8509-93}{С235\ ГОСТ\ 27772-2015}$ L=250	2	0.94	1.88кг
		Приямок Пр1			
Р1		Решетка Р1	1	13.26	
1	Серия 1.400-15 вып.1	Закладное изделие МН548 L=550	2.4	4.2	
		Материалы: Бетон кл. В7.5	0.39		$м^3$
		Решетка Р1		13.26	
1		Уголок $\frac{50x5\ ГОСТ\ 8509-93}{С235\ ГОСТ\ 27772-2015}$ L=580	4	2.19	
2		12-А-III ГОСТ5781-82* L=560	9	0.5	
		Фундамент Фо1			
		Материалы: Бетон кл. В15	0.23		$м^3$

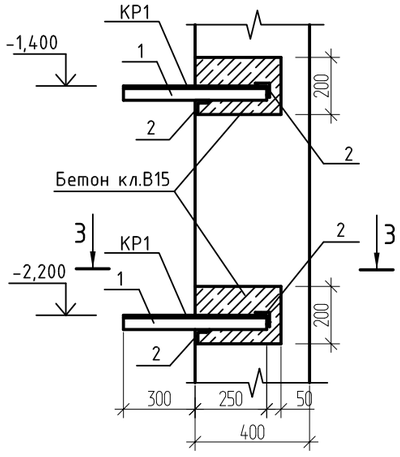

Фо1

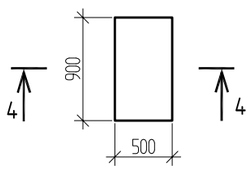

4 - 4

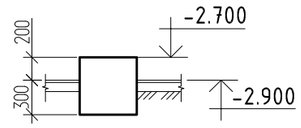

3 - 3

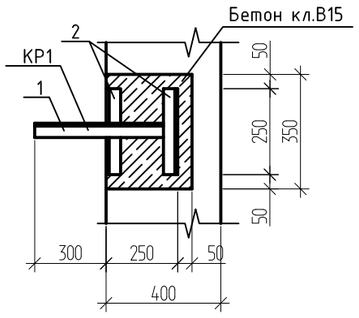

1. Данный лист смотри совместно с листами АС-47 ÷ АС-49.
2. Кронштейны КР1 устанавливать согласно чертежей. Перед установкой в стенах техподполья на указанных отметках выполнить ниши 200(h)x350, глубиной 300мм. Кронштейны установить в проектное положение, после чего ниши заполнить бетоном кл. В15. Использование кронштейнов начать после полного набора прочности бетона.

Согласовано

Взам. инв. №

Подп. и дата

Инв. № подл.

Изм.	Кол.	Лист	Nдок.	Подпись	Дата
Разработал		Дусипова			01.19
Проверил		Протасова			
Н. контроль		Протасова			

1140-40-1-АС

Строительство 60-квартирного жилого дома в поселке Глубокое Глубоковского района ВКО

60-ти квартирный жилой дом.

Стадия	Лист	Листов
РП	51	

Приямок Пр1, Фундамент Фо1. Узел 1

ТОО "Востокагропромпроект" г.Усть-Каменогорск