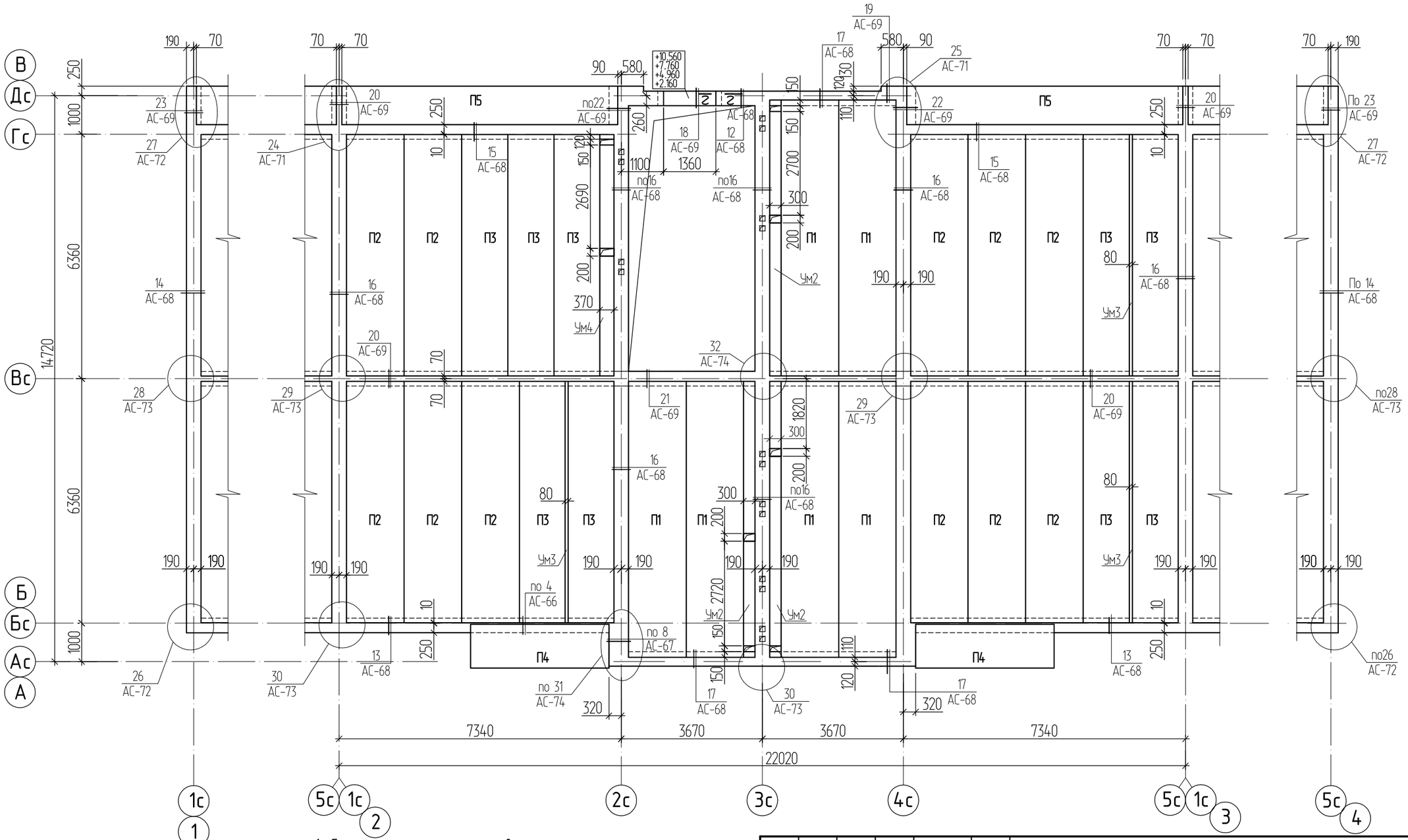

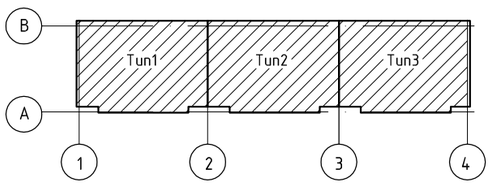

1. Спецификацию элементов, к схеме расположения плит перекрытия, смотри на листе АС-75.
2. Спецификацию элементов антисейсмического пояса смотри на листе АС-76.
3. Общие примечания смотри на листе АС-75.
4. Деталь устройства опорного участка в месте выполнения монолитной перемычки смотри на листе АС-70.
5. Деталь крепления козырька над входом смотри на листе АС-80-1.
6. Указания по выполнению антисейсмического пояса см. лист АС-76.

						1140-40-1-АС		
						Строительство 60-квартирного жилого дома в поселке Глубокое Глубоковского района ВКО		
Изм.	Кол.	Лист	Nдок.	Подпись	Дата			
Разработал		Дусипова			01.19	60-ти квартирный жилой дом.	Стадия	Лист	Листов
Проверил		Протасова					РП	64	
Н. контроль		Протасова				Схема расположения плит перекрытия на отм. +2.500, +5.300, +8.100, +10.900 и антисейсмического пояса	ТОО "Востокагропромпроект" г.Усть-Каменогорск		

Согласовано

Взамен инв. N

Подпись и дата

Инв. N подл.

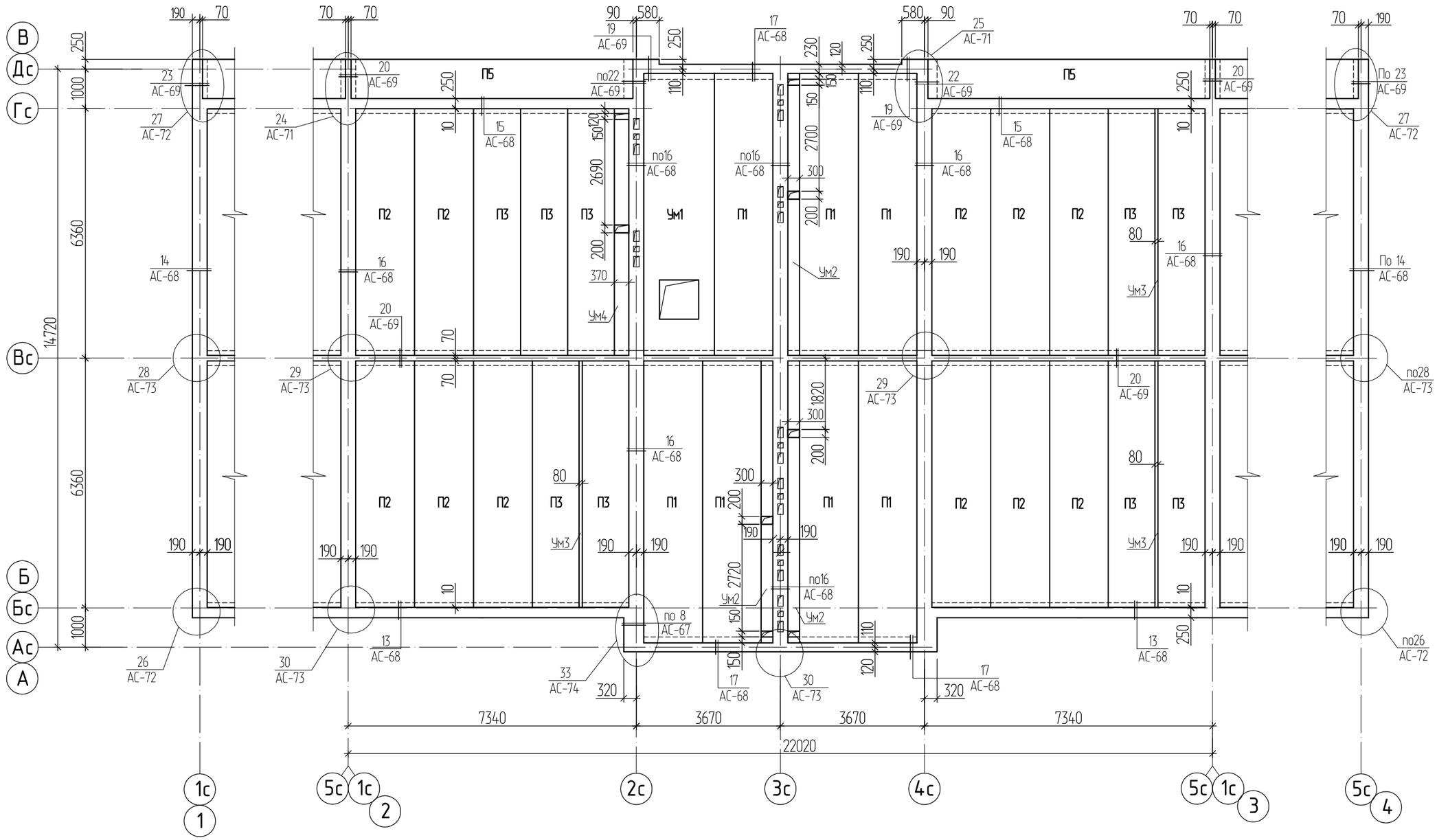

1. Спецификацию элементов, к схеме расположения плит перекрытия, смотри на листе АС-75.
2. Спецификацию элементов антисейсмического пояса смотри на листе АС-76.
3. Общие примечания смотри на листе АС-75.
4. Деталь устройства опорного участка в месте выполнения монолитной перемычки смотри на листе АС-70.
5. Деталь устройства люка и стремянки входа в чердак смотри на листе АС-100.
6. Указания по выполнению антисейсмического пояса см. лист АС-76.

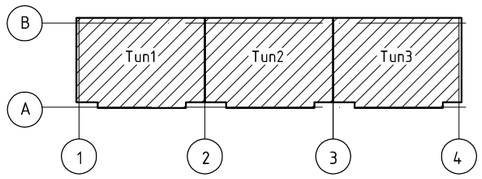

						1140-40-1-АС		
Изм.	Кол.	Лист	Nдок.	Подпись	Дата	Строительство 60-квартирного жилого дома в поселке Глубокое Глубоковского района ВКО		
Разработал		Дусипова			01.19	60-ти квартирный жилой дом.	Стадия	Лист	Листов
Проверил		Протасова					РП	65	
Н. контроль		Протасова				Схема расположения плит перекрытия на отм. +13.700 и антисейсмического пояса	ТОО "Востокагропромпроект" г.Усть-Каменогорск		

Согласовано

Взамен инв. N

Подпись и дата

Инв. N подл.

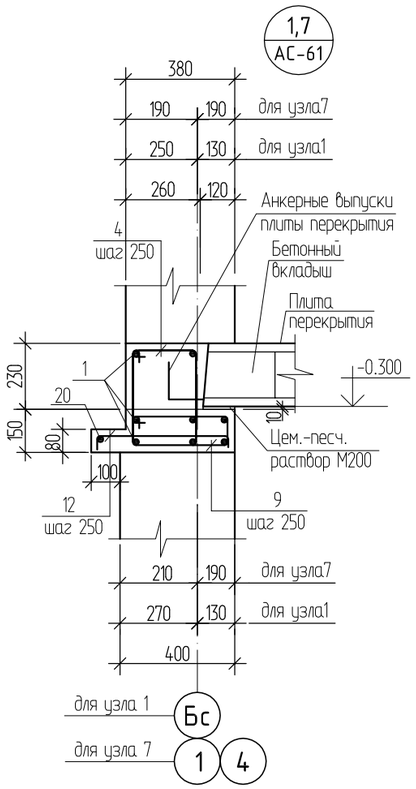

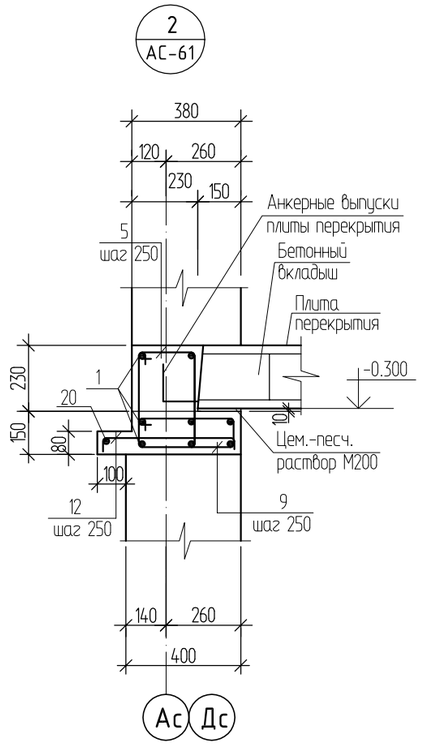

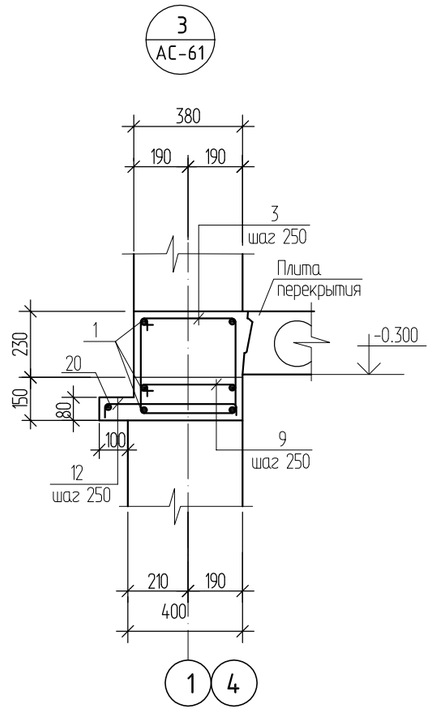

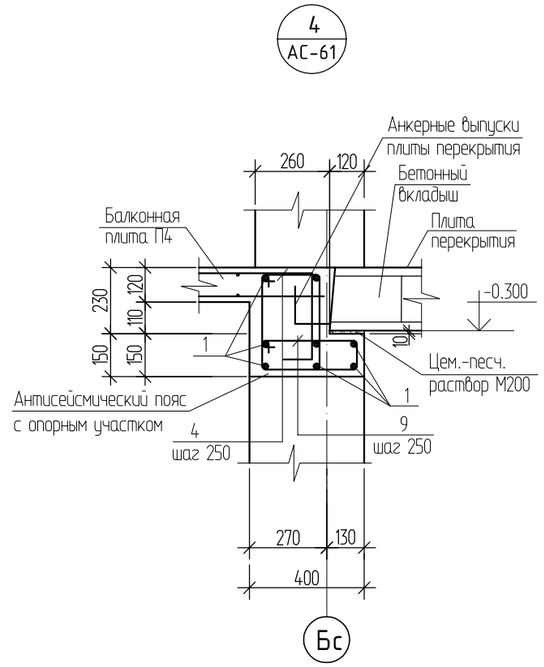

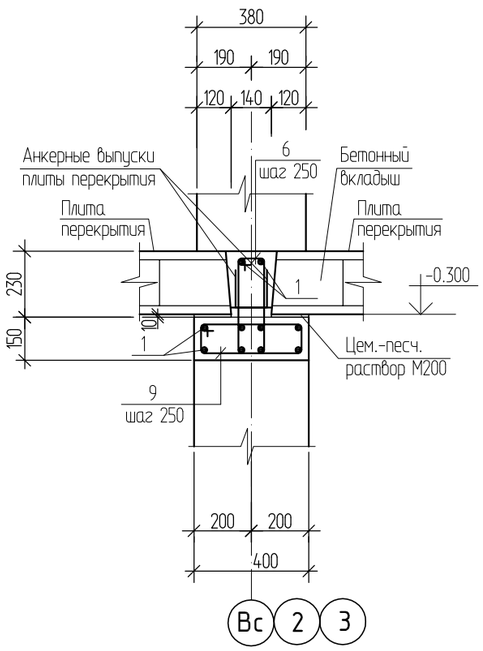

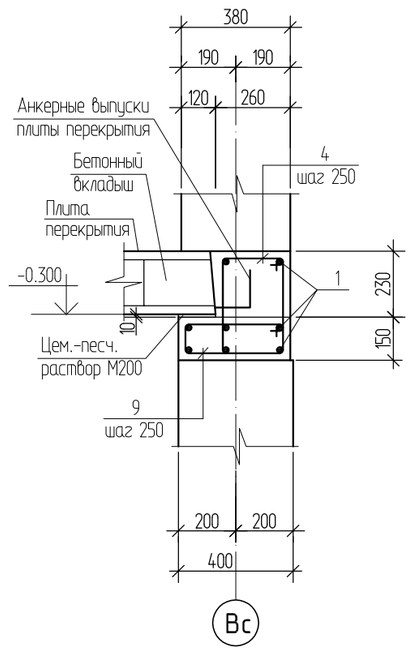

1. Данный лист смотреть совместно с листом АС-61.
2. Спецификацию элементов антисейсмического пояса см. лист АС-76.
3. Указания по выполнению антисейсмического пояса см. лист АС-76.

						1140-40-1-АС		
						Строительство 60-квартирного жилого дома в поселке Глубокое Глубоковского района ВКО		
Изм.	Кол.	Лист	Nдок.	Подпись	Дата			
						60-ти квартирный жилой дом.	Стадия	Лист	Листов
Разработал		Дусипова			01.19		РП	66	
Проверил		Протасова				Узлы 1 ÷ 7. Узлы плит перекрытия на отм. -0.300 и антисейсмического пояса	ТОО "Востокагропромпроект" г.Усть-Каменогорск	
Н. контроль		Протасова						

Согласовано

Взамен инв. N

Подпись и дата

Инв. N подл.

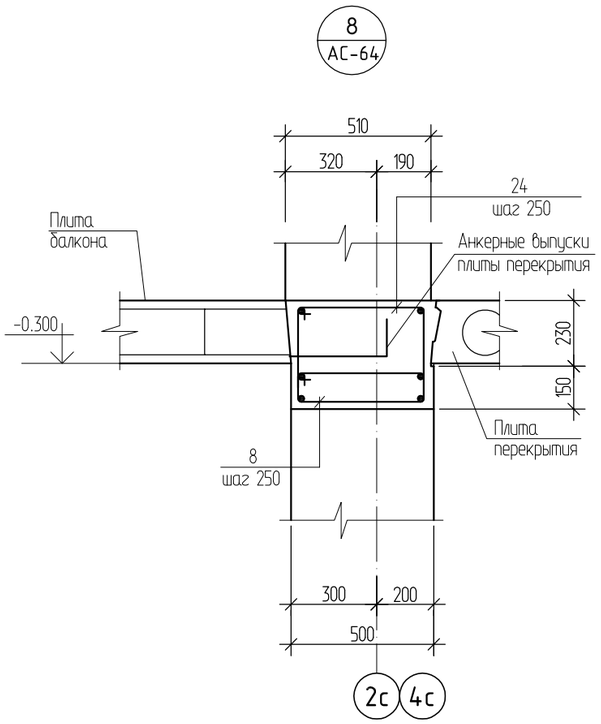

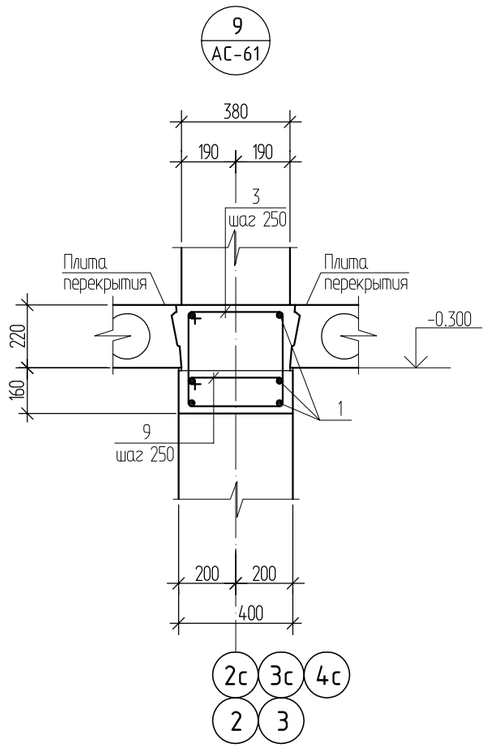

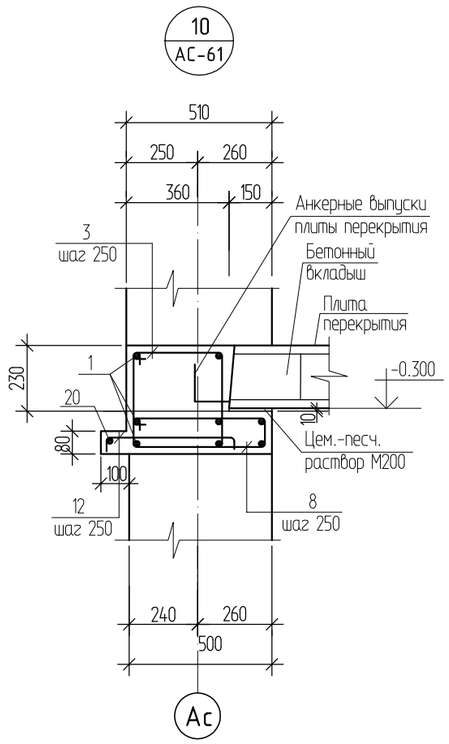

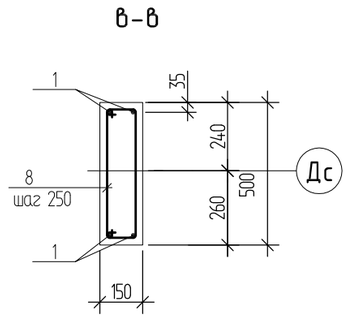

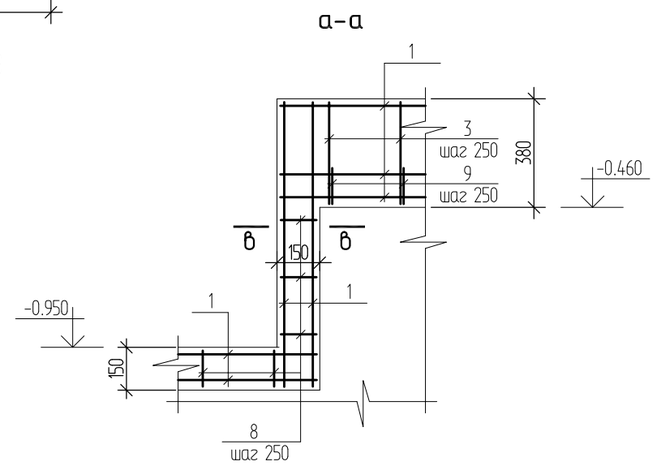

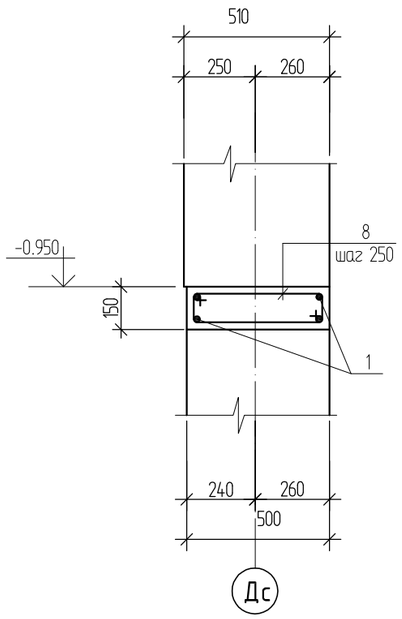

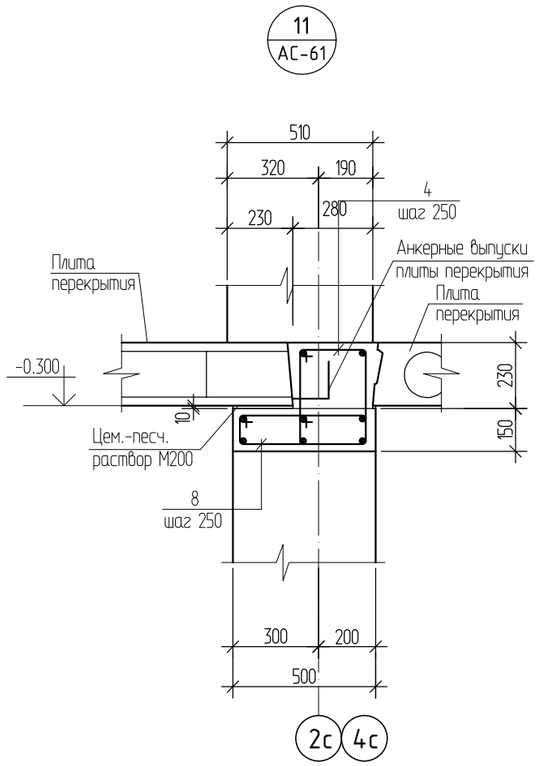

1. Данный лист смотреть совместно с листом АС-61.
2. Спецификацию элементов антисейсмического пояса см. лист АС-76.
3. Указания по выполнению антисейсмического пояса см. лист АС-76.

						1140-40-1-АС		
Изм.	Кол.	Лист	Nдок.	Подпись	Дата	Строительство 60-квартирного жилого дома в поселке Глубокое Глубоковского района ВКО		
Разработал		Дусипова			01.19	60-ти квартирный жилой дом.	Стадия	Лист	Листов
Проверил		Протасова					РП	67	
Н. контроль		Протасова				Узлы 8 ÷ 11, сечение а-а. Узлы плит перекрытия на отм. -0.300 и антисейсмического пояса	ТОО "Востокагропромпроект" г.Усть-Каменогорск	

Согласовано

Взамен инв. N

Подпись и дата

Инв. N подл.

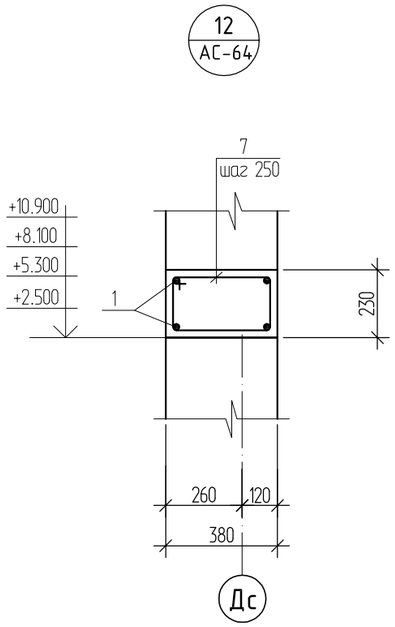

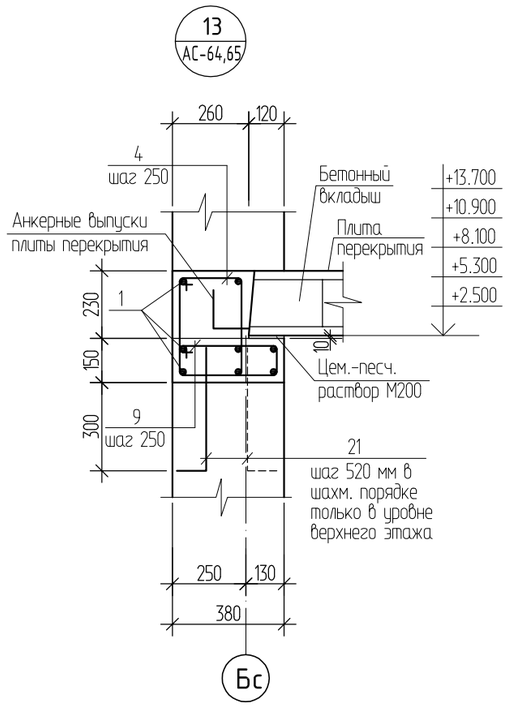

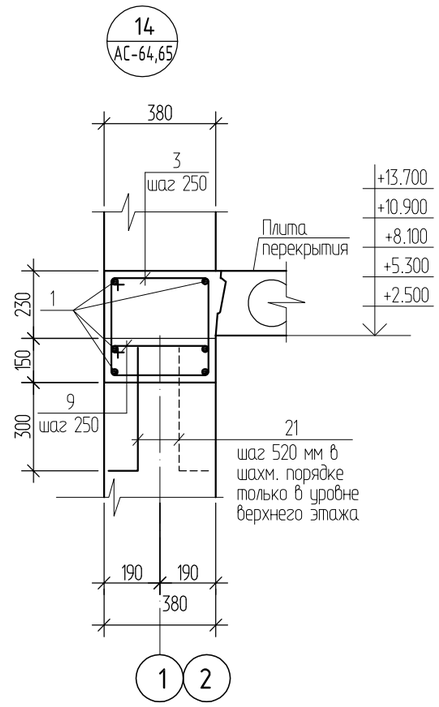

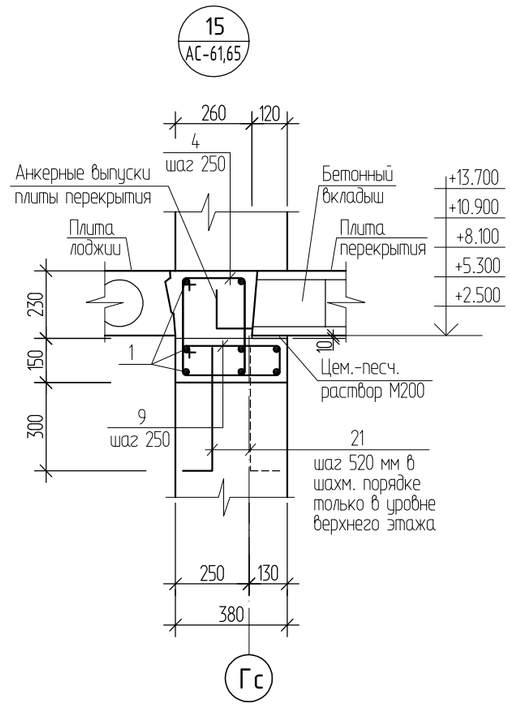

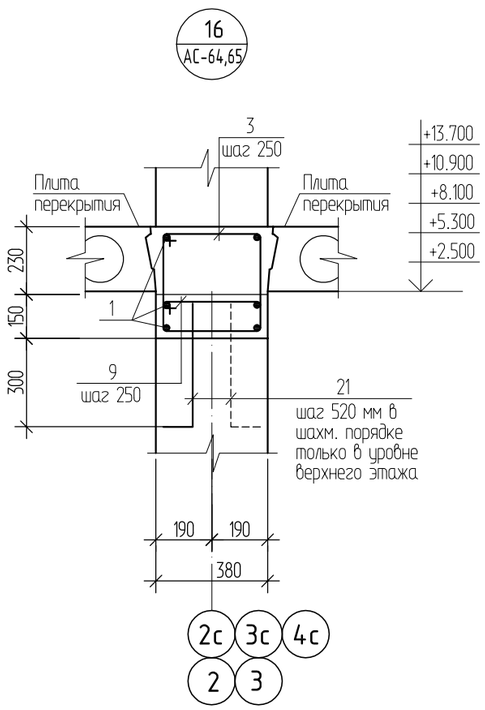

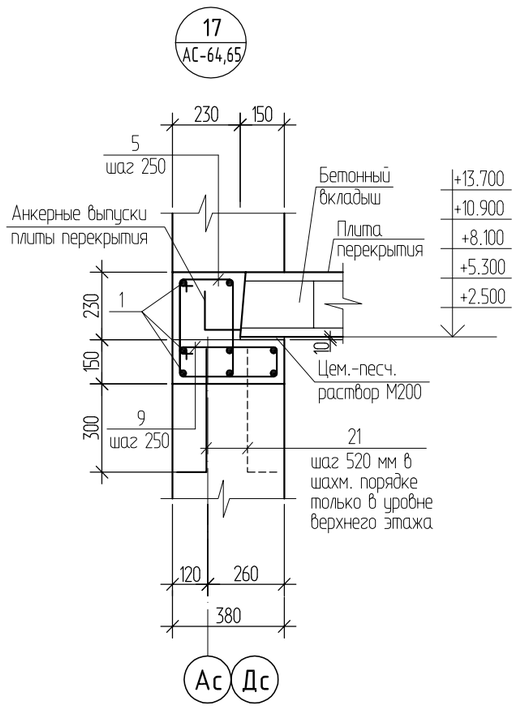

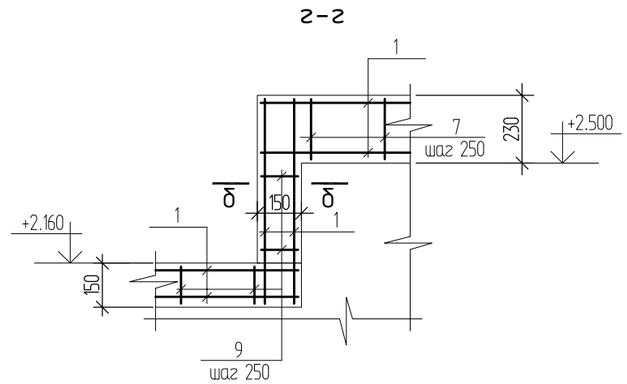

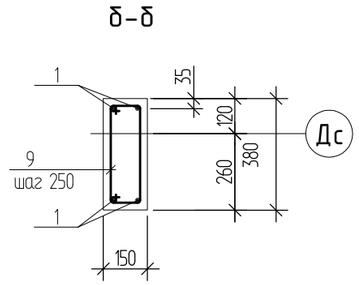

1. Данный лист смотреть совместно с листом АС-64, 65.
2. Спецификацию элементов антисейсмического пояса см. лист АС-76.
3. Указания по выполнению антисейсмического пояса см. лист АС-76.

Изм.	Кол.	Лист	Nдок.	Подпись	Дата	1140-40-1-АС			
						Строительство 60-квартирного жилого дома в поселке Глубокое Глубоковского района ВКО			
Разработал		Дусипова			01.19	60-ти квартирный жилой дом.	Стадия	Лист	Листов
							РП	68	
Проверил		Протасова				Узлы 12 ÷ 17, сечение г-г. Узлы плит перекрытия и покрытия на отм. +2.500, +5.300, +8.100, +10.900, +13.700 и антисейсмического пояса	ТОО "Востокагропромпроект" г.Усть-Каменогорск		
Н. контроль		Протасова							

Согласовано

Взамен инв. N

Подпись и дата

Инв. N подл.

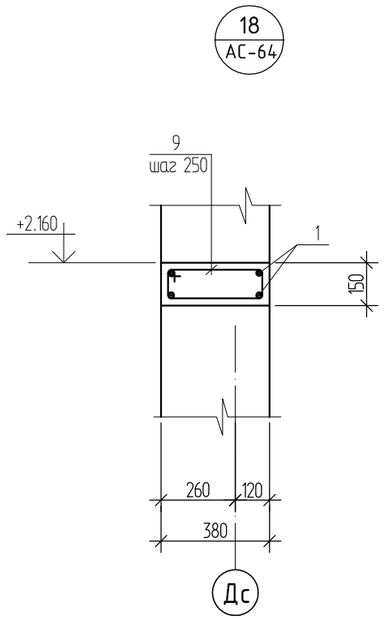

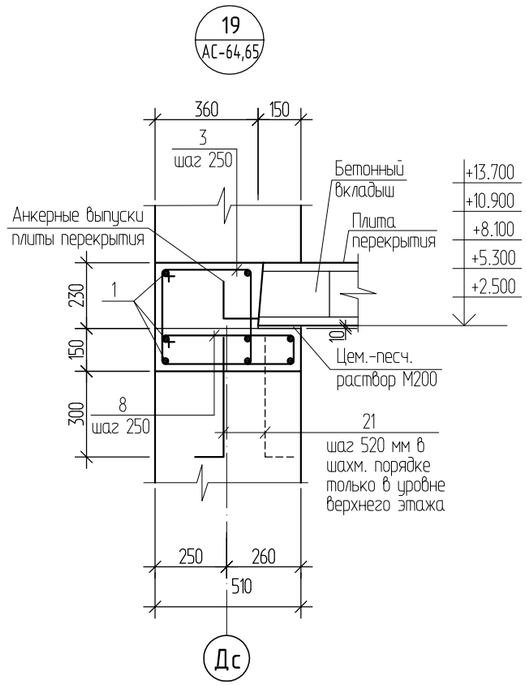

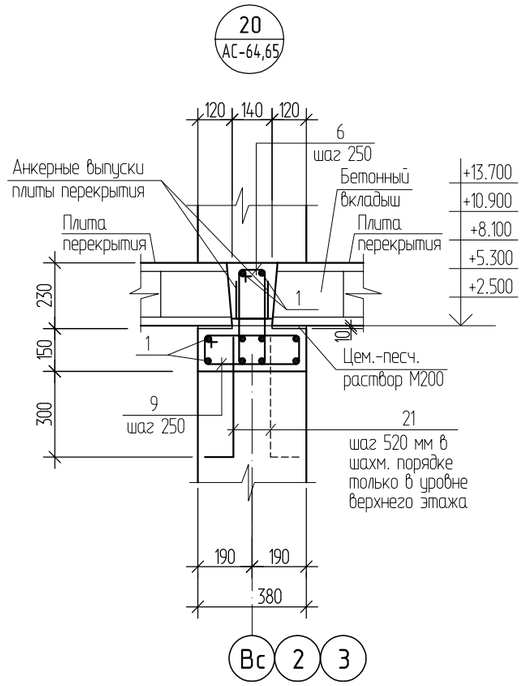

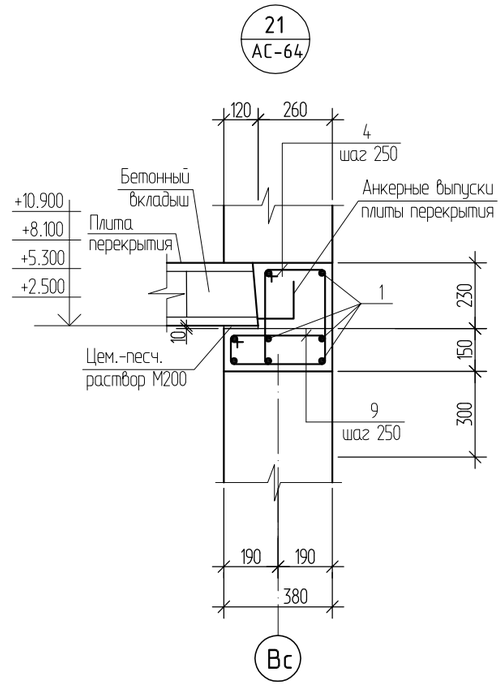

Деталь установки анкера для крепления мауэрлата

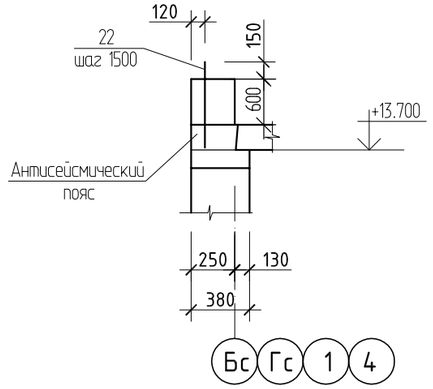

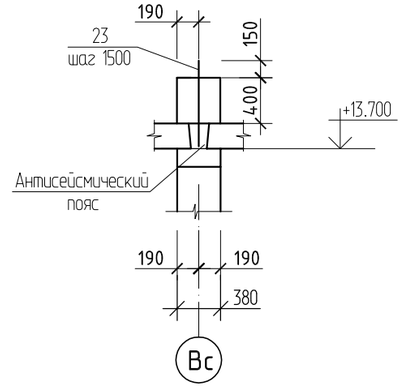

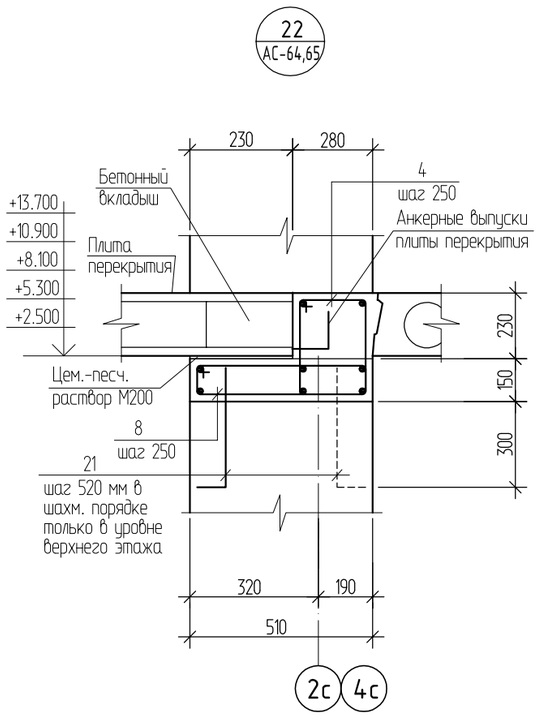

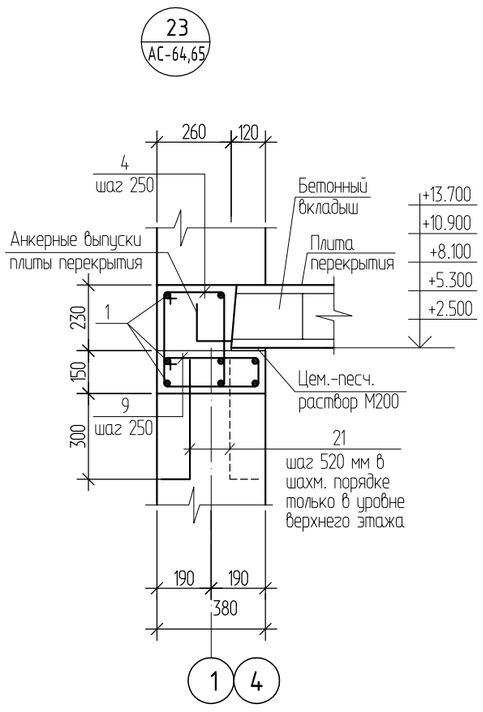

1. Данный лист смотреть совместно с листом АС-64, 65.
2. Спецификацию элементов антисейсмического пояса см. лист АС-76.
3. Указания по выполнению антисейсмического пояса см. лист АС-76.

						1140-40-1-АС		
						Строительство 60-квартирного жилого дома в поселке Глубокое Глубоковского района ВКО		
Изм.	Кол.	Лист	Nдок.	Подпись	Дата			
						60-ти квартирный жилой дом.	Стадия	Лист	Листов
Разработал		Дусипова			01.19		РП	69	
Проверил		Протасова							
Н. контроль		Протасова				Узлы 18 ÷ 23. Узлы плит перекрытия и покрытия на отм. +2.500, +5.300, +8.100, +10.900, +13.700 и антисейсмического пояса	ТОО "Востокагропромпроект" г.Усть-Каменогорск	

Согласовано

Взамен инв. N

Подпись и дата

Инв. N подл.

Деталь устройства антисейсмического пояса над оконными проемами

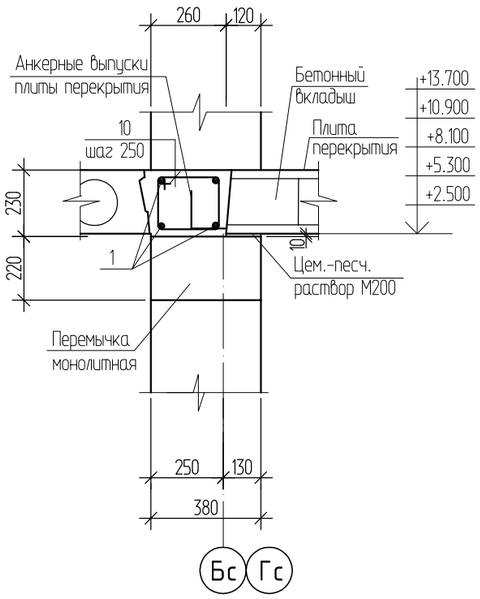

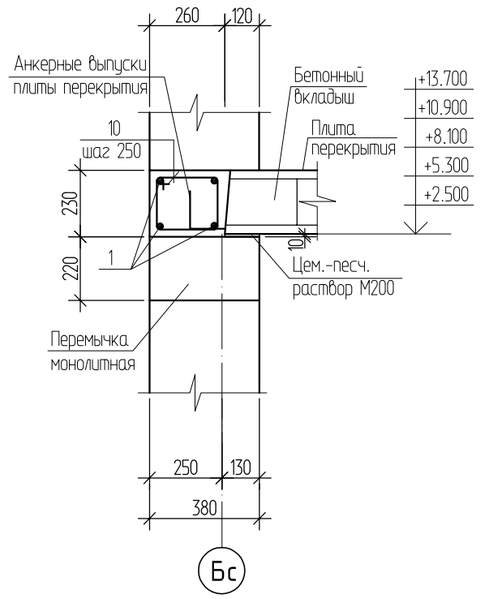

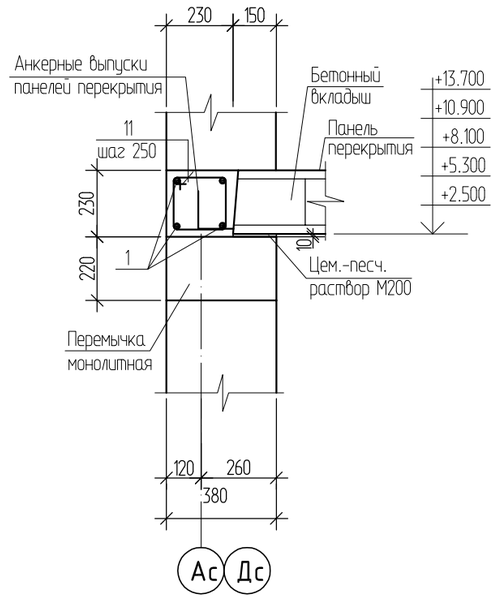

Деталь устройства опорного участка в месте выполнения монолитной перемычки

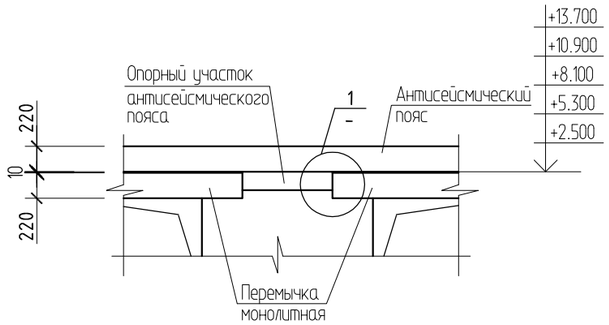

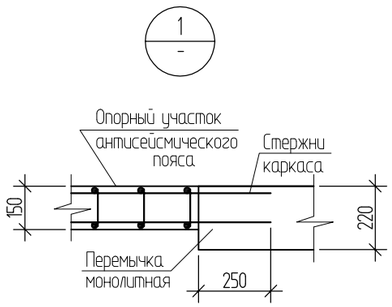

1. Спецификацию элементов антисейсмического пояса см. лист АС-76.
2. Указания по выполнению антисейсмического пояса см. лист АС-76.

						1140-40-1-АС		
						Строительство 60-квартирного жилого дома в поселке Глубокое Глубоковского района ВКО		
Изм.	Кол.	Лист	Nдок.	Подпись	Дата			
						60-ти квартирный жилой дом.	Стадия	Лист	Листов
Разработал		Дусипова			01.19		РП	70	
Проверил		Протасова							
Н. контроль		Протасова				Деталь устройства антисейсмического пояса над оконными проемами	ТОО "Востокагропромпроект" г.Усть-Каменогорск	

Согласовано

Взамен инв. N

Подпись и дата

Инв. N подл.

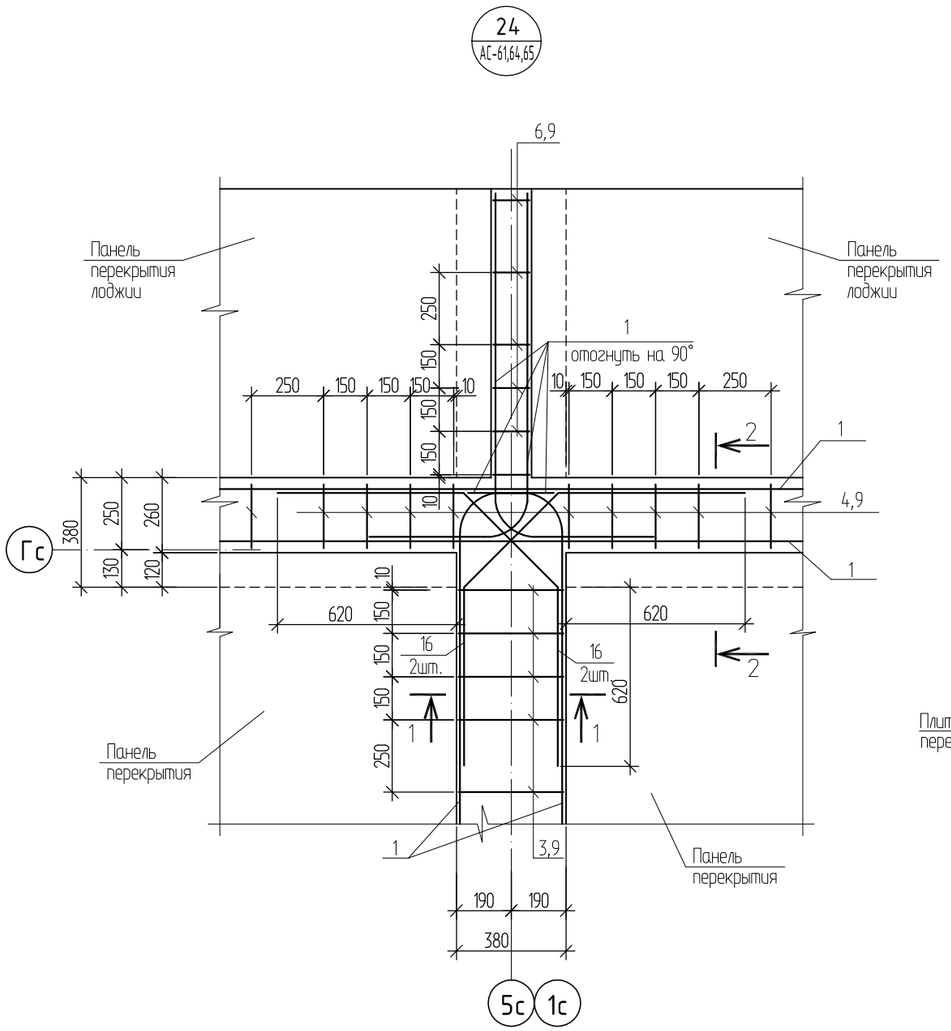

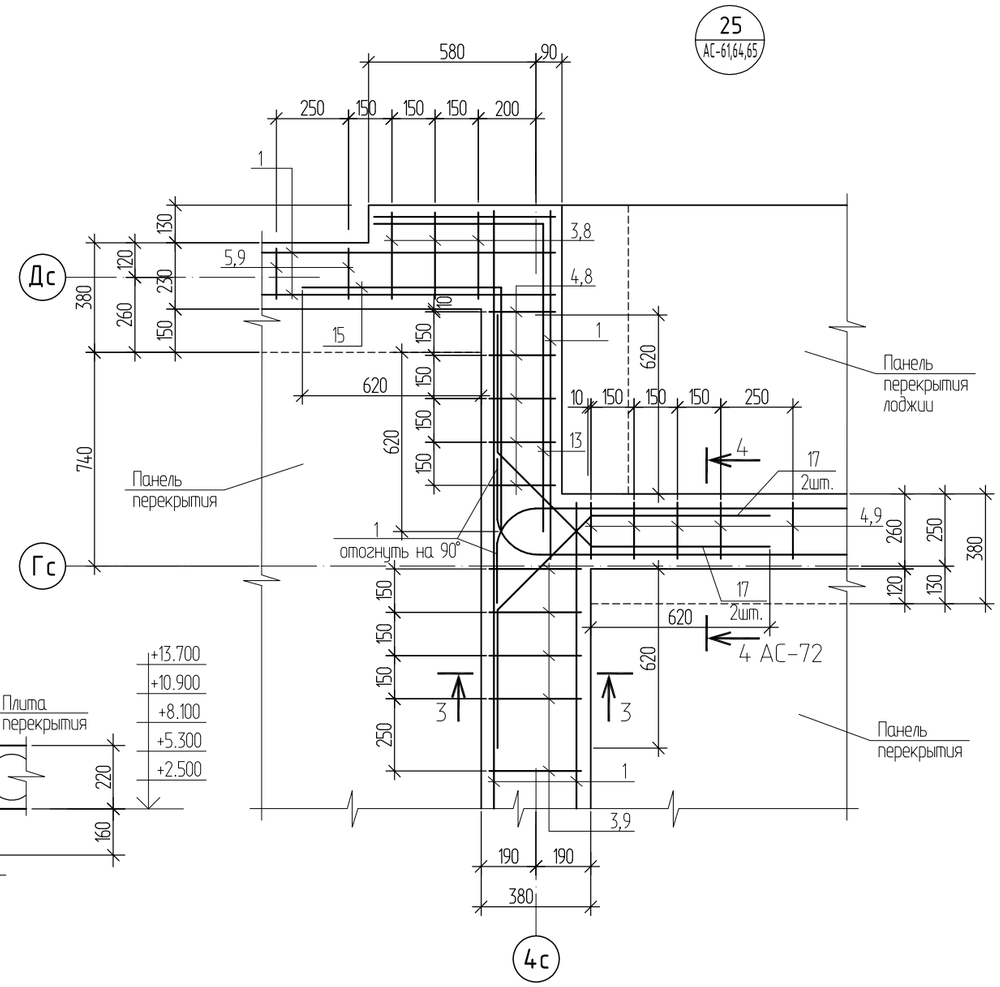

3-3

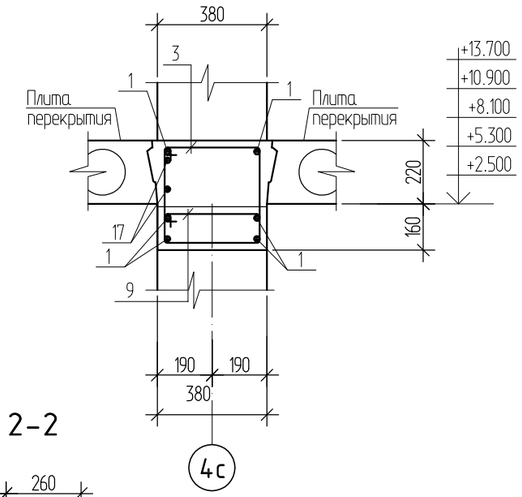

1-1

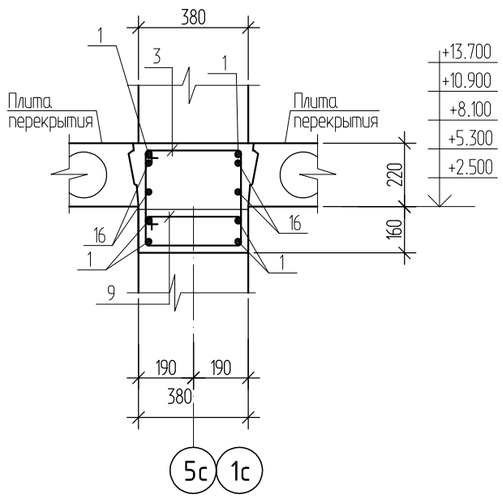

2-2

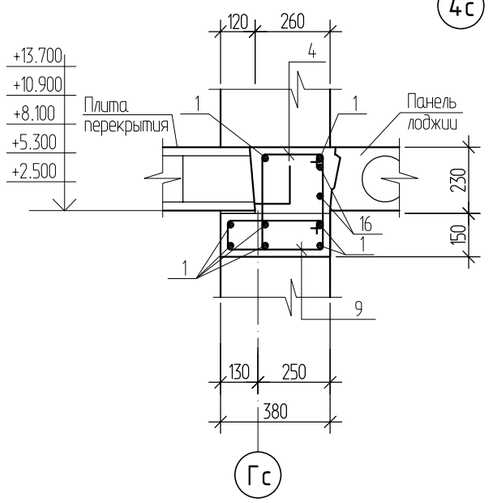

1. Данный лист смотреть совместно с листом АС-64, 65, 72.
2. Спецификацию элементов антисейсмического пояса см. лист АС-76.
3. Указания по выполнению антисейсмического пояса см. лист АС-76.

						1140-40-1-АС		
						Строительство 60-квартирного жилого дома в поселке Глубокое Глубоковского района ВКО		
Изм.	Кол.	Лист	Nдок.	Подпись	Дата			
						60-ти квартирный жилой дом.	Стадия	Лист	Листов
Разработал		Дусипова			01.19		РП	71	
Проверил		Протасова							
Н. контроль		Протасова				Узлы 24, 25. Узлы плит перекрытия на отм. +2.500, +5.300, +8.100, +10.900, +13.700 и антисейсмического пояса	ТОО "Востокагропромпроект" г.Усть-Каменогорск	

Согласовано

Взамен инв. N

Подпись и дата

Инв. N подл.

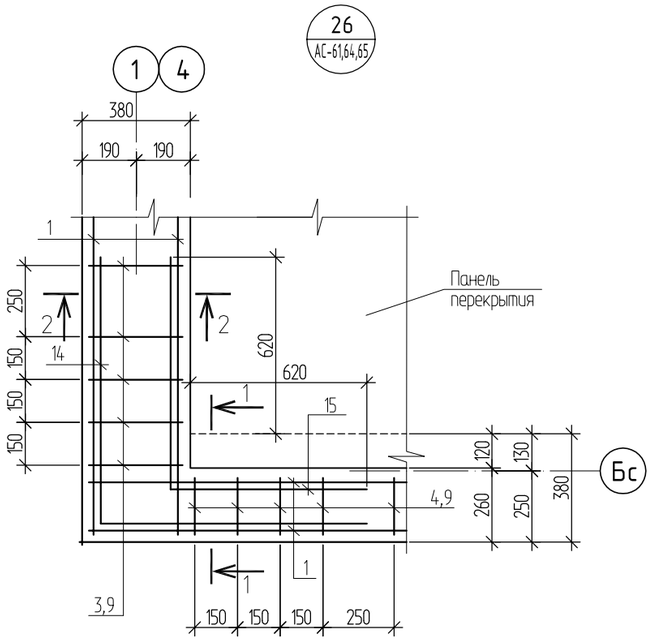

1-1

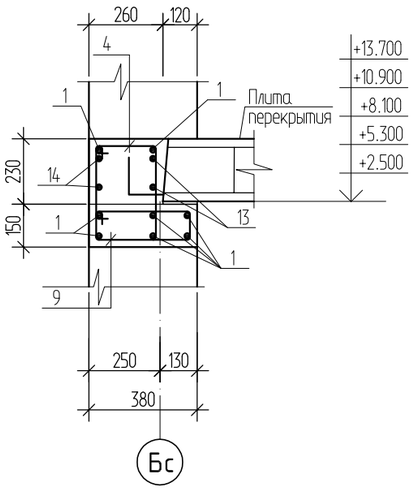

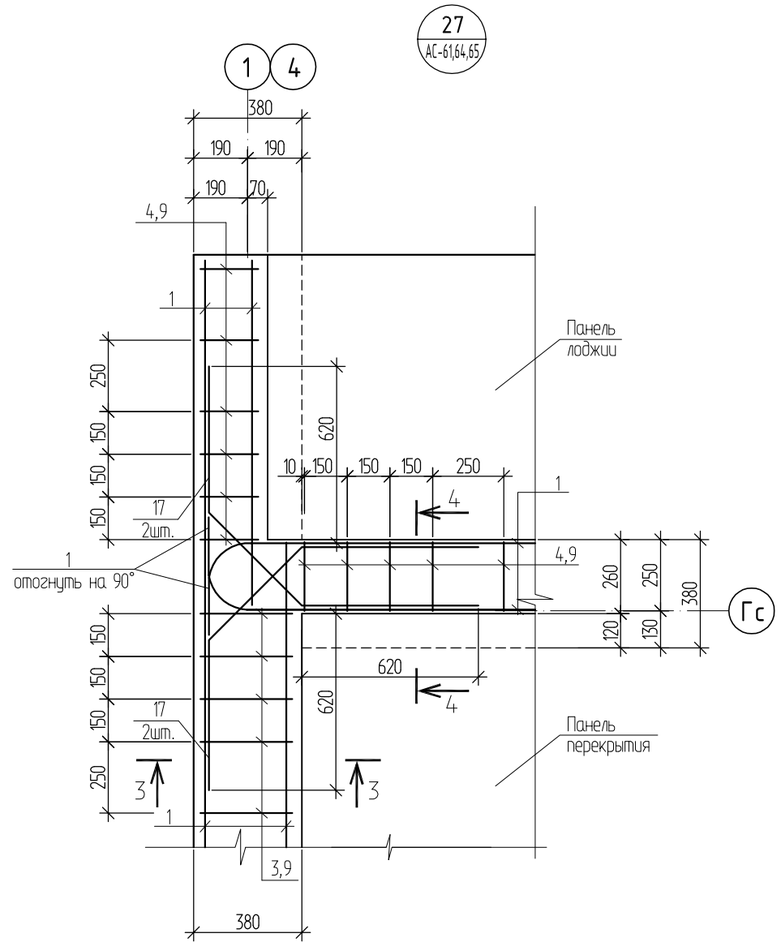

4-4

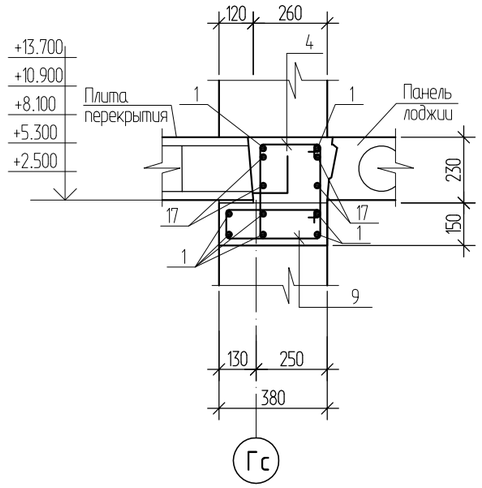

2-2

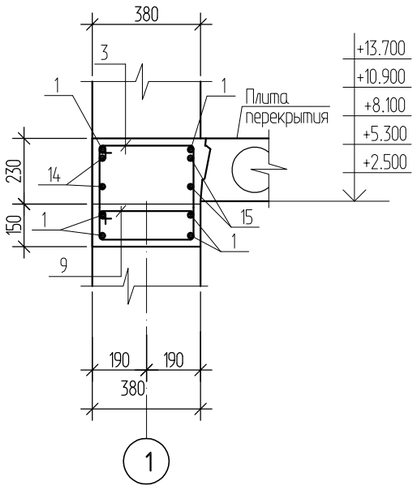

3-3

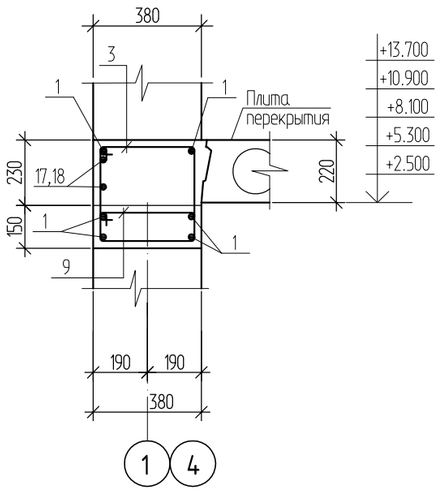

1. Данный лист смотреть совместно с листом АС-64, 65, 71, 73.
2. Спецификацию элементов антисейсмического пояса см. лист АС-76.
3. Указания по выполнению антисейсмического пояса см. лист АС-76.

						1140-40-1-АС		
						Строительство 60-квартирного жилого дома в поселке Глубокое Глубоковского района ВКО		
Изм.	Кол.	Лист	Nдок.	Подпись	Дата			
						60-ти квартирный жилой дом.	Стадия	Лист	Листов
Разработал		Дусипова			01.19		РП	72	
Проверил		Протасова							
Н. контроль		Протасова				Узлы 26, 27. Узлы плит перекрытия и покрытия на отм. +2.500, +5.300, +8.100, +10.900, +13.700 и антисейсмического пояса	ТОО "Востокагропромпроект" г.Усть-Каменогорск	

Согласовано

Взамен инв. N

Подпись и дата

Инв. N подл.

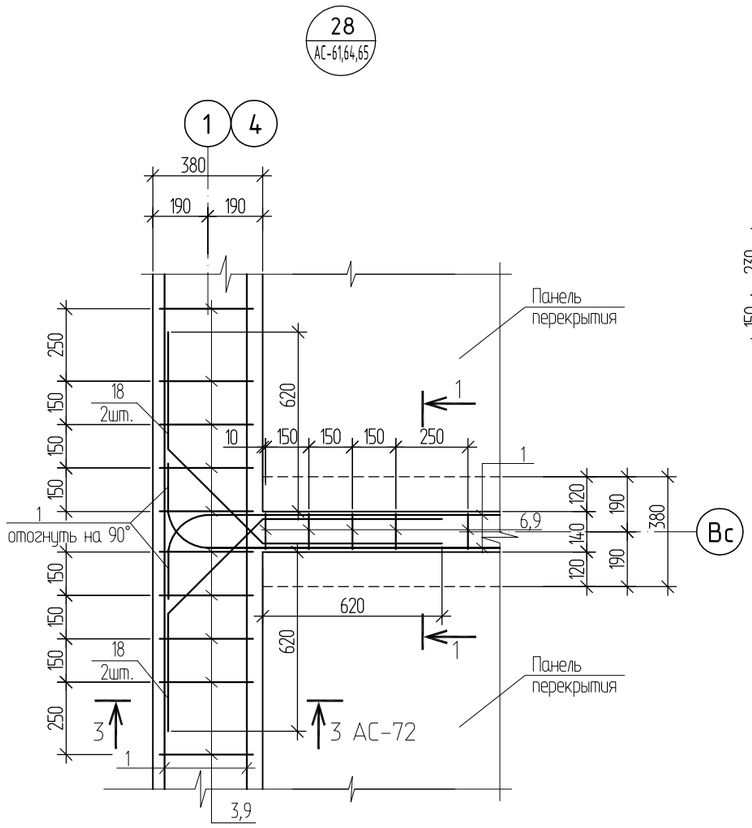

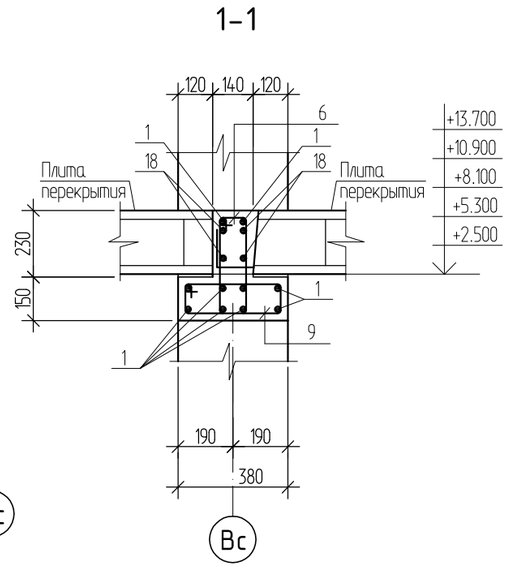

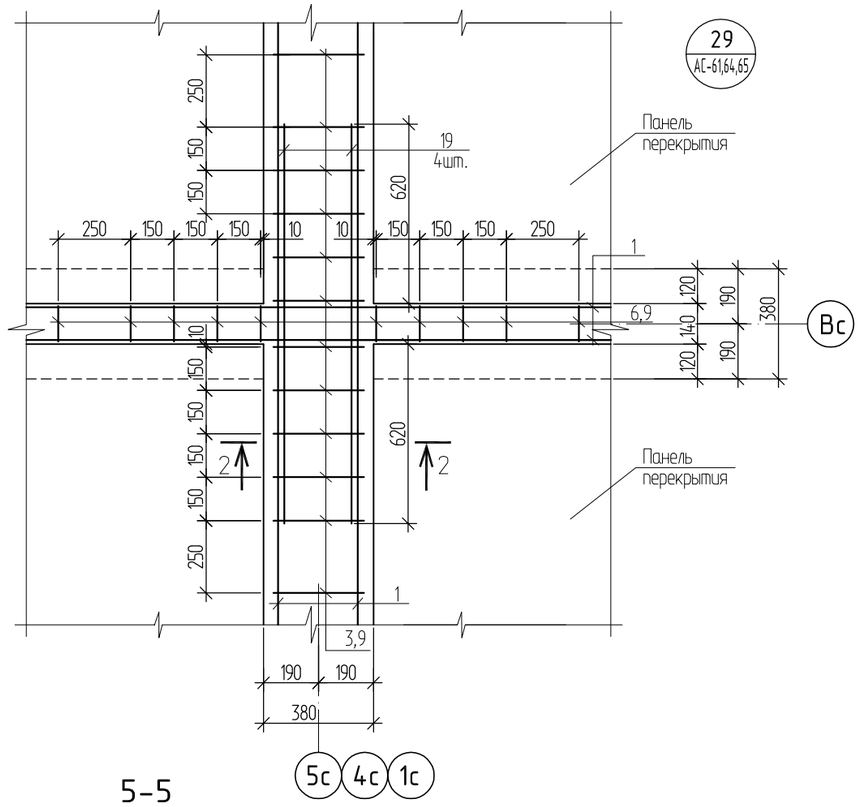

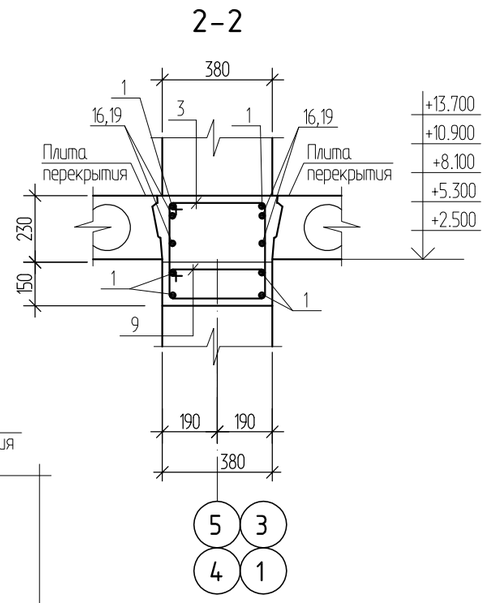

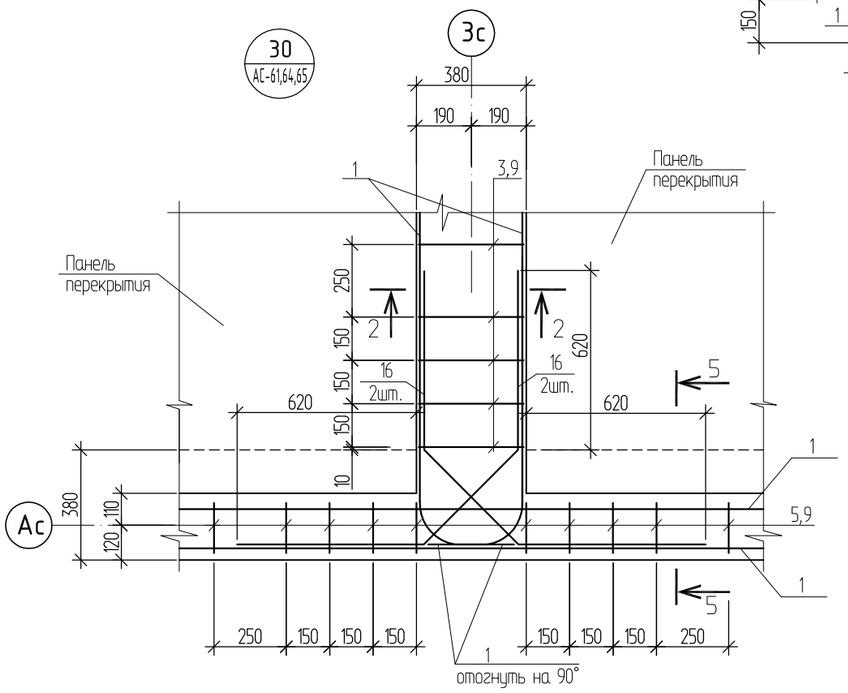

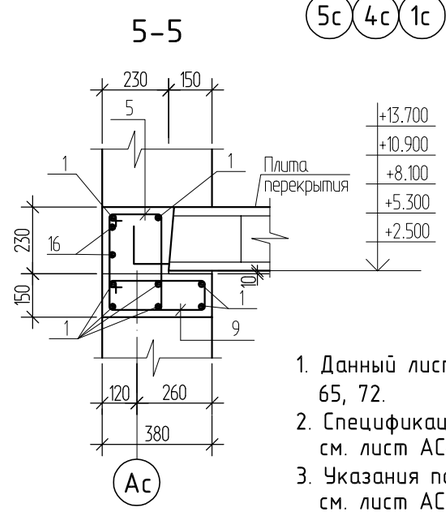

1. Данный лист смотреть совместно с листом АС-64, 65, 72.
2. Спецификацию элементов антисейсмического пояса см. лист АС-76.
3. Указания по выполнению антисейсмического пояса см. лист АС-76.

						1140-40-1-АС		
						Строительство 60-квартирного жилого дома в поселке Глубокое Глубоковского района ВКО		
Изм.	Кол.	Лист	Nдок.	Подпись	Дата			
Разработал		Дусипова			01.19	60-ти квартирный жилой дом.	Стадия	Лист	Листов
Проверил		Протасова					РП	73	
Н. контроль		Протасова				Узлы 28 ÷ 30. Узлы плит перекрытия и покрытия на отм. +2.500, +5.300, +8.100, +10.900, +13.700 и антисейсмического пояса	ТОО "Востокагропромпроект" г.Усть-Каменогорск	

Согласовано

Взамен инв. N

Подпись и дата

Инв. N подл.

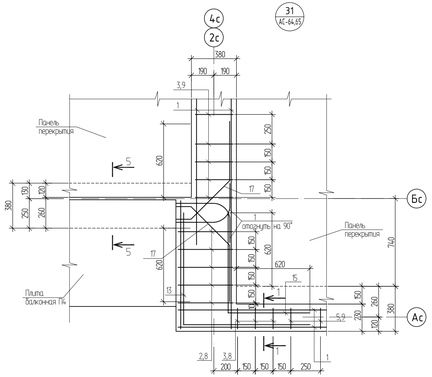

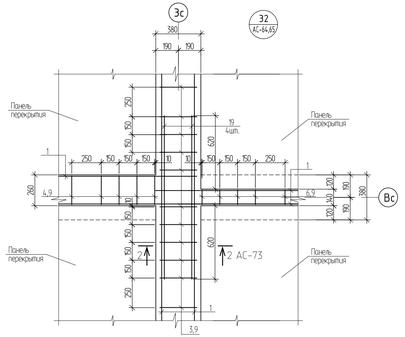

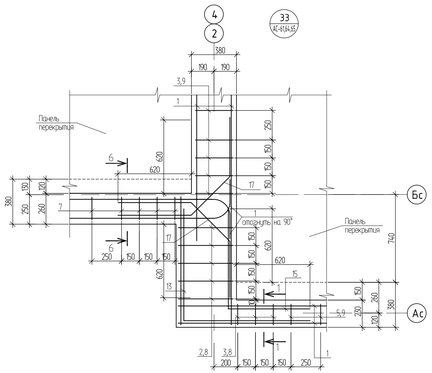

1-1

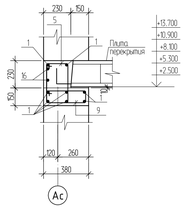

5-5

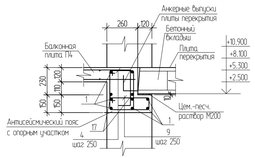

6-6

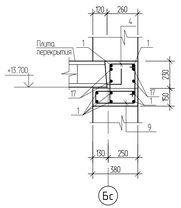

1. Данный лист смотреть совместно с листом АС-64, 65, 73.
2. Спецификацию элементов антисейсмического пояса см. лист АС-76.
3. Указания по выполнению антисейсмического пояса см. лист АС-76.

						1140-40-1-АС			
						Строительство 60-квартирного жилого дома в поселке Глубоковского района ВКО			
Изм.	Кол.	Лист	Nдок.	Подпись	Дата				
Разработал		Дусипова			01.19	60-ти квартирный жилой дом.	Стадия	Лист	Листов
Проверил		Протасова					РП	74	
Н. контроль		Протасова				Узлы 31 ÷ 33. Узлы плит перекрытия и покрытия на отм. +2.500, +5.300, +8.100, +10.900, +13.700 и антисейсмического пояса	ТОО "Востокагропромпроект" г.Усть-Каменогорск		

Согласовано

Взамен инв. N

Подпись и дата

Инв. N подл.

Спецификация элементов к схеме расположения плит перекрытия

Поз.	Обозначение	Наименование	Кол-во на исполнение на отм. -0.300				Кол-во на исполнение на отм. +2.500				Кол-во на исполнение на отм.+5.300,+8.100,+10.900				Кол-во на исполнение на отм. +13.700				Масса ед. кг	Примеч.
			1-2	2-3	3-4	Всего	1-2	2-3	3-4	Всего	1-2	2-3	3-4	Всего	1-2	2-3	3-4	Всего		
		Плита перекрытия																		
П1	АС-79	ПК 72.15-8АтVТ-а	6	6	6	18	6	6	6	18	6	6	6	18	7	7	7	21	3325	
П2	серия 1.141.1-19с/85 вып.0,2	ПК63.15-8АтVт-С8а	11	11	11	33	11	11	11	33	11	11	11	33	11	11	11	33	2975	
П3	серия 1.141.1-19с/85 вып.0,2	ПК63.12-8АтVт-С8а	9	9	9	27	9	9	9	27	9	9	9	27	9	9	9	27	2250	
П4	АС-80-1	Плита балконная П4	2	2	2	6	2	2	2	6	2	2	2	6	-	-	-	-		
П5	АС-80	ПК 72.10-8АтVТ-а	2	2	2	6	2	2	2	6	2	2	2	6	2	2	2	6		F50
Ум1	АС-78	Участок монолитный Ум1	-	-	-	-	-	-	-	-	-	-	-	-	1	1	1	3		
Ум2	АС-78, прим. п.7	Участок монолитный Ум2	21.6	21.6	21.6	64.8	21.6	21.6	21.6	64.8	21.6	21.6	21.6	64.8	21.6	21.6	21.6	64.8		п.м.
Ум3	АС-78	Участок монолитный Ум3	18.9	18.9	18.9	56.7	18.9	18.9	18.9	56.7	18.9	18.9	18.9	56.7	18.9	18.9	18.9	56.7		п.м.
Ум4	АС-78, прим. п.7	Участок монолитный Ум4	6.3	6.3	6.3	18.9	6.3	6.3	6.3	18.9	6.3	6.3	6.3	18.9	6.3	6.3	6.3	18.9		п.м.
МН1	АС-77	Изделие закладное МН1	6	6	6	18	-	-	-	-	-	-	-	-	-	-	-	-	0.78	
	ГОСТ 10704-91*	Гильза ∅76х2 L=200	12	12	12	36	12	12	12	36	12	12	12	36	-	-	-	-	0.73	прим. п.10

1. Плиты перекрытий устанавливать на опорный участок антисейсмического пояса по слою свежеуложенного цементно-песчаного раствора марки М200 толщиной 10 мм.
2. Боковые грани плит покрытий должны иметь шпоночную поверхность.
3. Швы и шпонки между плитами тщательно очистить от строительного мусора и замонолитить цементно-песчаным раствором М200.
4. Отверстия в плитах перекрытия, шириной до 150 мм, выполнить по месту, в соответствии с чертежами ОВ и ВК, без нарушения несущих ребер плит.
5. В кладке, под мауэрлатом, имеющей высоту более 400 мм над верхним перекрытием заложить анкерующие стержни АС-1 (2 шт. на 1п.м. стены в шахматном порядке), смотри узел 53 серии 2.130-6с вып.1. Спецификацию на АС-1 смотри на листе АС-77.
6. Для крепления мауэрлата заложить анкерующие стержни АС-3, АС-4 с шагом 1500 мм. Спецификацию на АС-3, АС-4 смотри на листе АС-77. Деталь установки анкера для крепления мауэрлата смотри на листе АС-69.
7. Монолитный участок выполнять одновременно с устройством антисейсмического пояса.
8. Опорный участок антисейсмического пояса выполнять одновременно с устройством перемычек.
9. В спецификации элементов расход дан на один этаж.
10. В местах прохождения трубопроводов системы отопления через перекрытие заложить гильзы ∅76 L=200мм.

Согласовано

Взамен инв. N

Подпись и дата

Инв. N подл.

Изм.	Кол.	Лист	Nдок.	Подпись	Дата
Разработал		Дусипова			01.19
Проверил		Протасова			
Н. контроль		Протасова			

1140-40-1-АС

Строительство 60-квартирного жилого дома в поселке Глубокое Глубоковского района ВКО

60-ти квартирный жилой дом.

Стадия	Лист	Листов
РП	75	

Спецификация элементов к схеме расположения плит перекрытия и покрытия

ТОО "Востокагропромпроект" г.Усть-Каменогорск