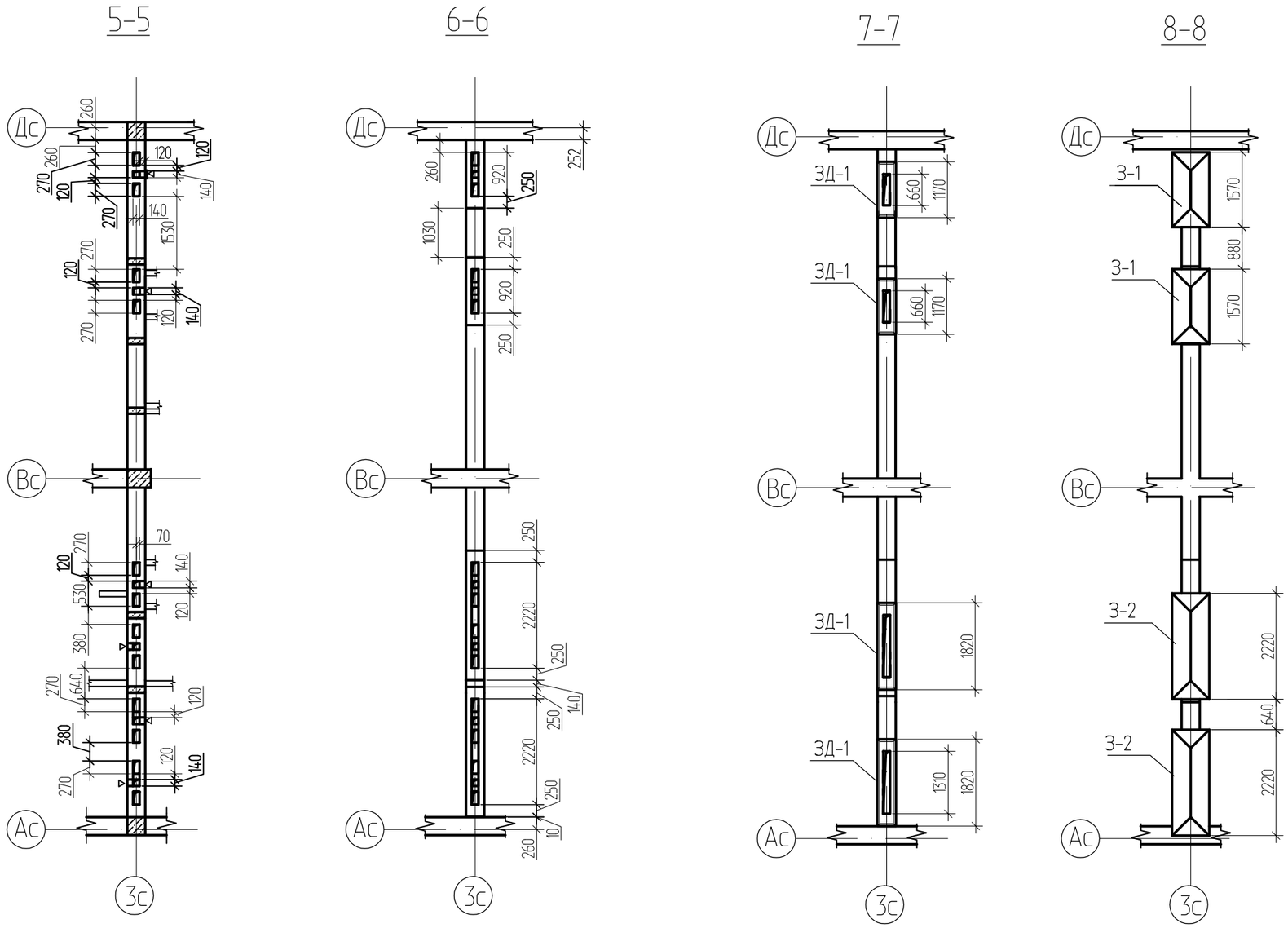

1.Данный лист смотреть совместно с листом АС-108.

2. Участки стен в местах прохождения вентиляционных каналов армировать сетками СГ-3 по сер.2.130-6с вып.1 с шагом 675 мм по высоте.

						1140-40-1-АС
Изм.	Кол.	Лист	Nдок.	Подпись	Дата	Строительство 60-квартирного жилого дома в поселке Глубокое Глубоковского района ВКО
Разработал		Дусипова			01.19	60-ти квартирный жилой дом. — Стадия: РП; Лист: 111; Листов:
Проверил		Протасова				
Н. контроль		Протасова				Сечения вентиляционных каналов по оси 3с (сеч.5-5÷8-8) — ТОО "Востокагропромпроект" г.Усть-Каменогорск

Согласовано

Взам.инв.N

Подп. и дата

Инв.N подл.

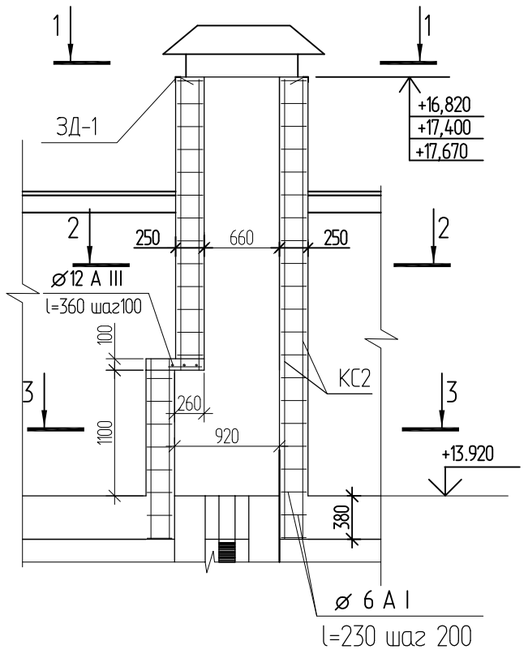

1-1

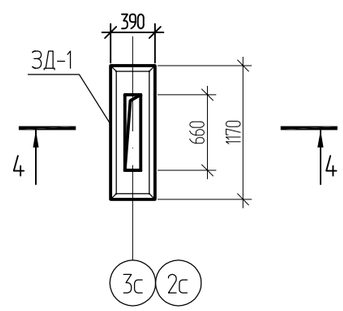

2-2

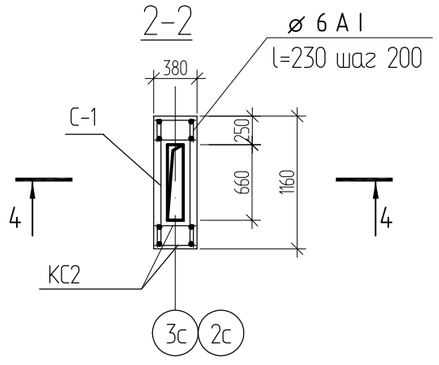

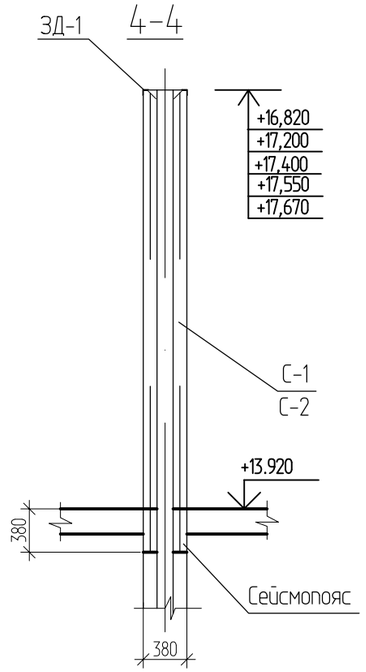

3-3

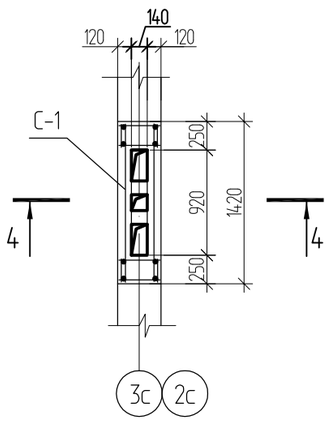

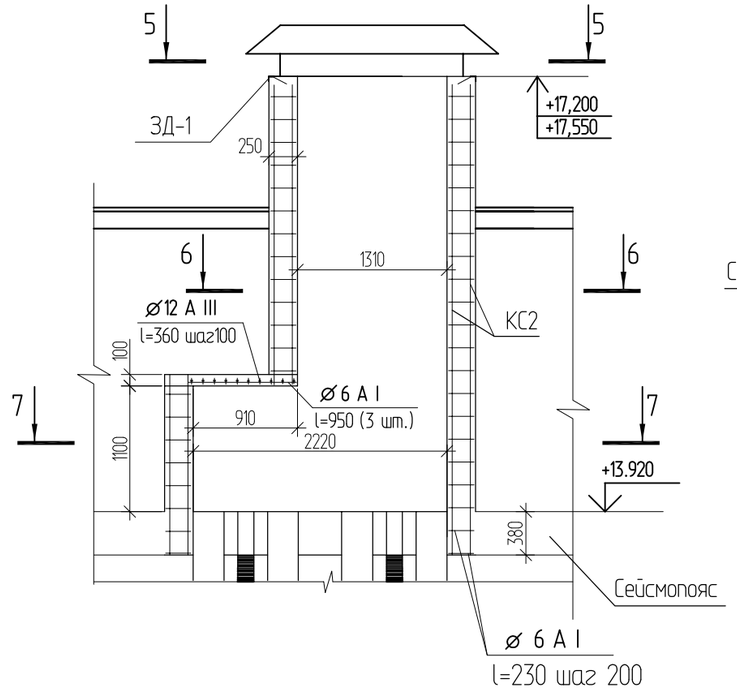

5-5

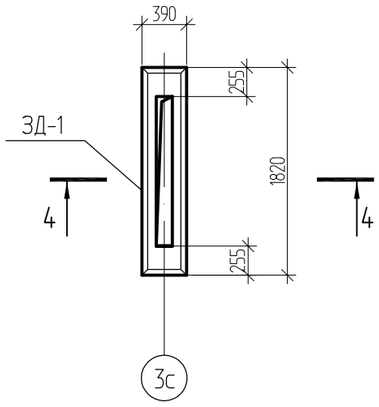

6-6

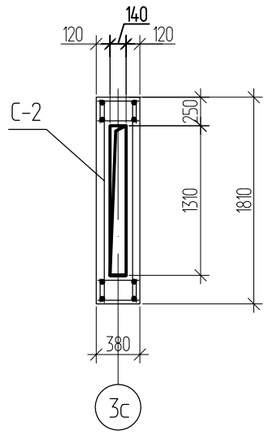

7-7

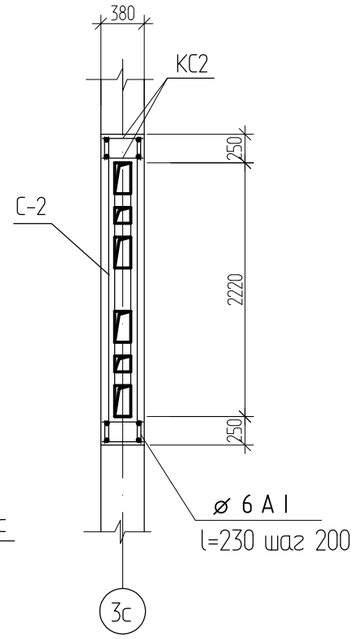

1. Данный лист смотреть совместно с листами АС-108-: АС-113.
2. Сетки С-1, С-2 резать по месту.

Согласовано

Взам.инв.N

Подп. и дата

Инв.N подл.

						1140-40-1-АС		
						Строительство 60-квартирного жилого дома в поселке Глубокое Глубоковского района ВКО		
Изм.	Кол.	Лист	Nдок.	Подпись	Дата			
Разработал		Дусипова			01.19	60-ти квартирный жилой дом.	Стадия	Лист	Листов
Проверил		Протасова					РП	112	
Н. контроль		Протасова				Вентиляционные шахты	ТОО "Востокагропромпроект" г.Усть-Каменогорск		

Зонт З-1

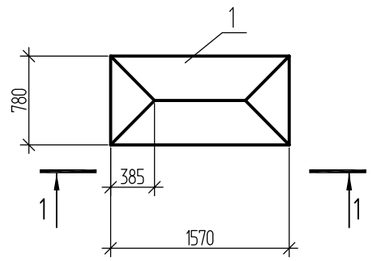

Зонт З-2

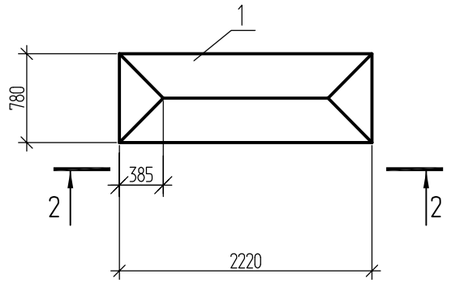

1-1

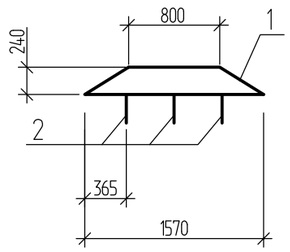

2-2

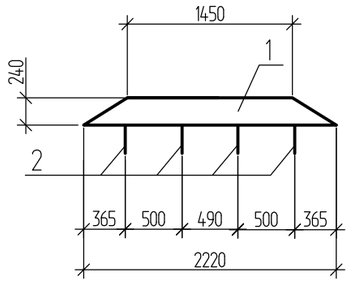

Лапка

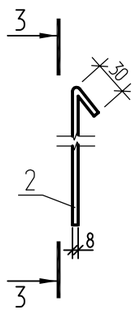

3-3

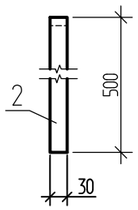

Спецификация элементов на вентшахты

Поз.	Обозначение	Наименование	Блок-секция 1-2	Блок-секция 2-3	Блок-секция 3-4	Всего	Масса ед.кг	Примеч.
З-1	Данный лист	Зонт З-1	4	4	4	12		
З-2	Данный лист	Зонт З-2	2	2	2	6		
ЗД-1	сер. 3.400-6/76	Закладная деталь МИ 4-46	21,32	21,32	21,32	63,96	4,4	п.м.
КС2	лист АС-43	Каркас КС2 п.м.	91,4	91,4	91,4	274,2	2,18	п.м.
С-1	ГОСТ 23279-2012	Сетка 1С $\frac{Ø12\ A\ III\text{-}200}{Ø6\ A\ III\text{-}200}$ 135 х п.м.	30.1	30.1	30.1	90.3	7,7	п.м.
С-2	ГОСТ 23279-2012	Сетка 1С $\frac{Ø12\ A\ III\text{-}200}{Ø6\ A\ III\text{-}200}$ 265 х п.м.	15.3	15.3	15.3	45.9	15,34	п.м.
		12-А-III ГОСТ 5781-82* L=360	32	32	32	96	0,32	
		6-А-I ГОСТ 5781-82* L=230	482	482	482	1446	0,05	
		6-А-I ГОСТ 5781-82* L=950	6	6	6	18	0,21	
		Материалы:						
		Бетон кл.В15, F50	9.1	9.1	9.1	27.3		$м^3$

Ведомость расхода стали на вентиляционные шахты, кг

Марка элемента	Изделия арматурные: Арматура класса А I ГОСТ 5781-82* ⌀6	А I	Итого	А III ⌀6	А III ⌀12	Итого	Всего	Изделия закладные: Арматура класса А III ГОСТ 5781-82* ⌀8	Итого	Прокат марки С235 ГОСТ 103-2006 L 50х5	Итого	Всего	Всего
Вентиляционные шахты в осях I-II	61,92		61,92	90,55	549,5	640,05	701,97	12,30	12,30	80,40	80,40	92,70	794,67
Вентиляционные шахты в осях II-III	61,92		61,92	90,55	549,5	640,05	701,97	12,30	12,30	80,40	80,40	92,70	794,67
Вентиляционные шахты в осях III-IV	61,92		61,92	90,55	549,5	640,05	701,97	12,30	12,30	80,40	80,40	92,70	794,67

Спецификация элементов на зонты

Поз.	Обозначение	Наименование	Кол.	Масса ед.кг.	Примеч.
		Зонт З-1			
1	ГОСТ 14918-80*	Тонколистовая кровельная сталь δ=1 мм.	1.5		$м^2$
2	ГОСТ 103-2006	Лапка - 8х30 l=530	6	1,0	
		Зонт З-2			
1	ГОСТ 14918-80*	Тонколистовая кровельная сталь δ=1 мм.	2.1		$м^2$
2	ГОСТ 103-2006	Лапка - 8х30 l=530	8	1,0	

Согласовано

Взам.инв.N

Подп. и дата

Инв.N подл.

Изм.	Кол.	Лист	Nдок.	Подпись	Дата
Разработал		Дусипова			01.19
Проверил		Протасова			
Н. контроль		Протасова			

1140-40-1-АС

Строительство 60-квартирного жилого дома в поселке Глубокое Глубоковского района ВКО

60-ти квартирный жилой дом.

Стадия	Лист	Листов
РП	113	

Зонт З-1; З-2
Спецификация элементов
Ведомость расхода стали

ТОО "Востокагропромпроект" г.Усть-Каменогорск

Спецификация элементов

Поз.	Обозначение	Наименование	Кол-во на исполнение блок-секции 1				Кол-во на исполнение Блок-секции 2, 3				Масса ед. кг	Примеч.
			1-2			Всего	2-3	3-4		Всего		
ОЛ 1		Ограждение лоджии ОЛ 1	10			10	10	10		20		
ОЛ 2		Ограждение балкона ОЛ 2	10			10	10	10		20		

Схема ограждения лоджии ОЛ 1

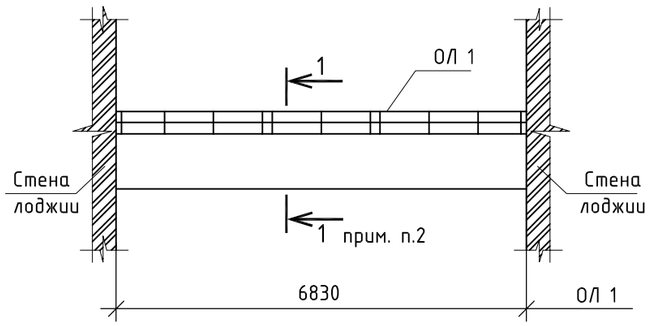

Спецификация элементов ограждения лоджии

Поз.	Обозначение	Наименование	Кол-во на исполнение ОЛ 1	Кол-во на исполнение ОЛ 2	Масса ед.,кг.	Примеч.
	ГОСТ 2591-2006	Стойка □ 20х20 L=1310	11	8	4.11	
		Уголок $\frac{75х50х5\ ГОСТ\ 8510-97}{С235\ ГОСТ\ 27772-88}$	6.8	4.5	4.79	п.м.
		Полоса $\frac{5х36\ ГОСТ\ 103-2006}{С245\ ГОСТ\ 27772-2015}$ L=60	33	24	0.08	
		Полоса $\frac{5х25\ ГОСТ\ 103-2006}{С245\ ГОСТ\ 27772-2015}$, п.м.	6.8	4.5	0.98	
А1		Полоса $\frac{6х40\ ГОСТ\ 103-2006}{С245\ ГОСТ\ 27772-2015}$, L=225	11	8	0.42	См.
А2		Полоса $\frac{8х50\ ГОСТ\ 103-2006}{С245\ ГОСТ\ 27772-2015}$, L=500	2	2	1.57	
	ГОСТ 14918-80*	Слив из оц. кров. стали б=0.8мм	1.0	0.6	6.28	$м^2$

Схема ограждения балкона ОЛ 2

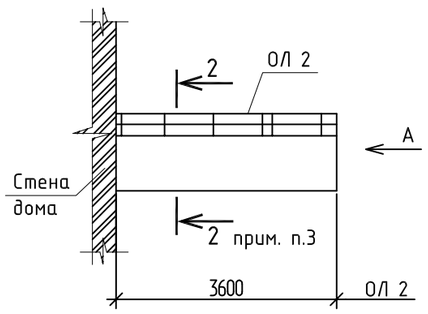

Вид А

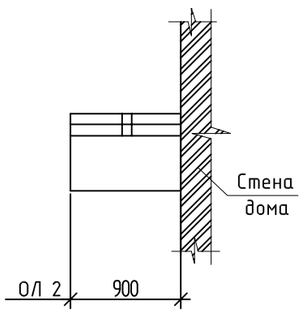

1. Ограждения лоджии ОЛ 1, ограждения балкона ОЛ 2 замаркированы на листах АС-16 - АС-21.
2. Сечение 1-1 смотри деталь 53 серии 2.130-1 вып.9 (лист прилагается).
3. Сечение 2-2 смотри деталь 8 серии 2.130-1 вып.9 (лист прилагается).
4. Металлические изделия после монтажа окрасить эмалью ПФ-115 ГОСТ 6465-76* в два слоя по грунтовке ГФ 021 ГОСТ 25129-82* при общей толщине покрытия 55 мкм.
5. Данный лист смотри совместно с листом 52 серии 2.130-1 вып.9 (лист прилагается).
6. Лоджии и балконы обшить металлосайдингом согласно чертежей фасадов.

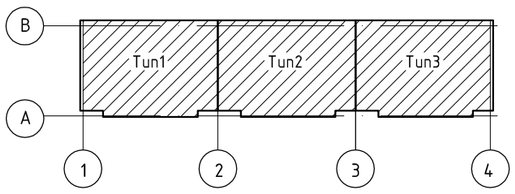

Изм.	Кол.	Лист	Nдок.	Подпись	Дата
Разработал		Дусипова			01.19
Проверил		Протасова			
Н. контроль		Протасова			

1140-40-1-АС

Строительство 60-квартирного жилого дома в поселке Глубокое Глубоковского района ВКО

60-ти квартирный жилой дом.

Стадия	Лист	Листов
РП	114	

Схема ограждения лоджии и балконов

ТОО "Востокагропромпроект" г.Усть-Каменогорск

Взамен инв. N | Подпись и дата | Инв. Nподл.

Деталь установки люка и стремянки входа в чердак

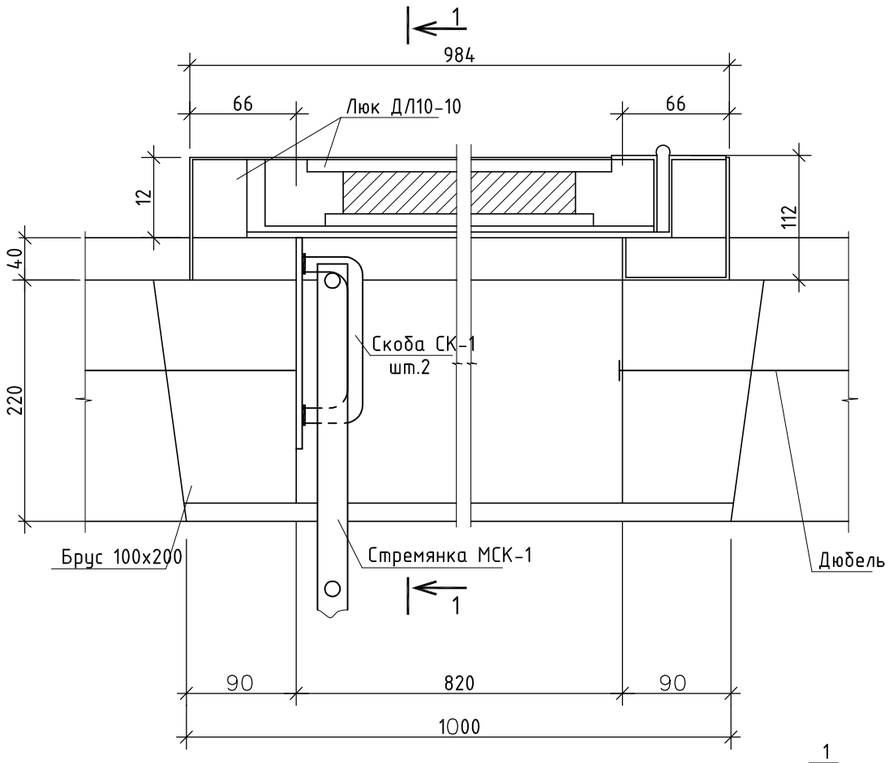

1-1

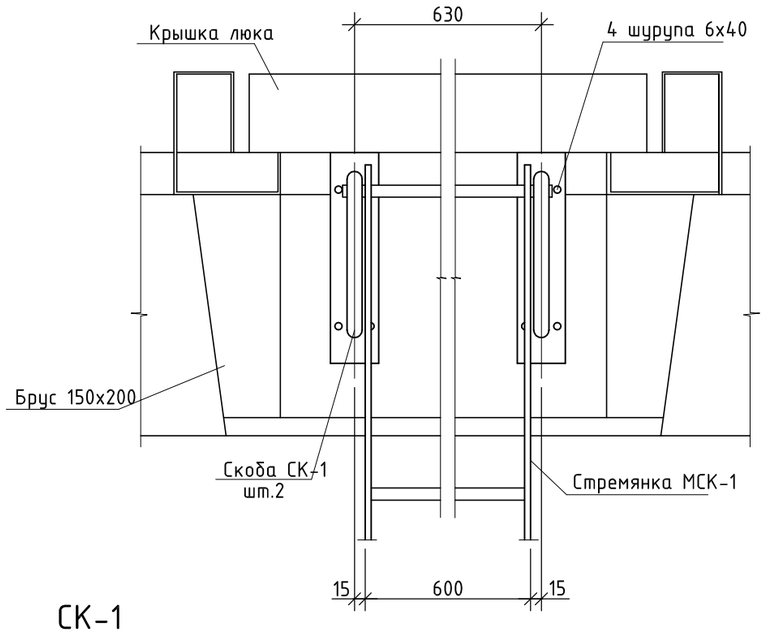

МСК-1

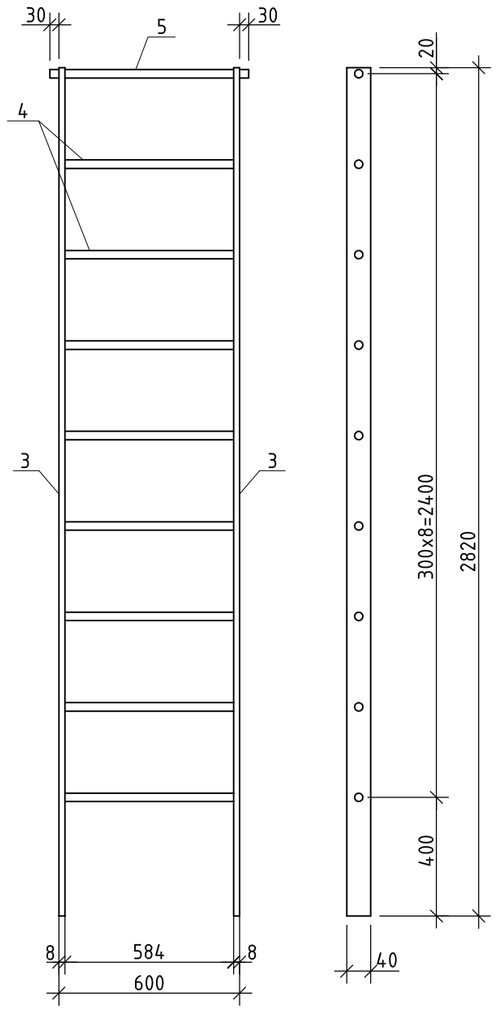

СК-1

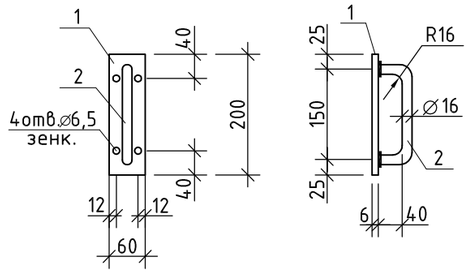

Спецификация на скобу СК-1 и стремянку МСК-1

Поз.	Обозначение	Наименование	Кол.	Примеч.
		СК-1		0.93кг
1		Полоса $\frac{6х60\ ГОСТ\ 103-2006}{С235\ ГОСТ\ 27772-2015}$, L=200	1	0.57кг
2		16-А-I ГОСТ 5781-82* L=230	1	0.36кг
		МСК-1		25.08кг
3		Полоса $\frac{8х40\ ГОСТ\ 103-2006}{С235\ ГОСТ\ 27772-2015}$, L=2820	2	7.08кг
4		18-А-I ГОСТ 5781-82* L=600	8	1.20кг
5		18-А-I ГОСТ 5781-82* L=660	1	1.32кг

1. Все металлические элементы окрасить двумя слоями эмали ПФ-115 по слою грунта ГФ-021.
2. Люк ДЛ 10-10 учтен в спецификации элементов заполнения проемов на листе АС-8.
3. Количество стремянок МСК-1 - 1 шт., скоб СК-1 - 2 шт. на одну блок-секцию.
Количество блок-секций - 3 шт..

						1140-40-1-АС		
Изм.	Кол.	Лист	Nдок.	Подпись	Дата	Строительство 60-квартирного жилого дома в поселке Глубокое Глубоковского района ВКО		
Разработал		Дусипова			01.19	60-ти квартирный жилой дом.	Стадия	Лист	Листов
Проверил		Протасова					РП	115	
Н. контроль		Протасова				Деталь устройства люка и стремянки входа в чердак	ТОО "Востокагропромпроект" г.Усть-Каменогорск	

Взамен инв. N

Подпись и дата

Инв. Nподл.

Спуск в техподполье №1

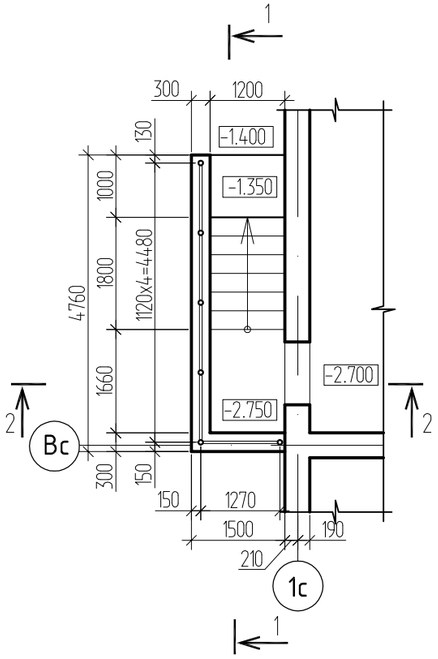

2 - 2

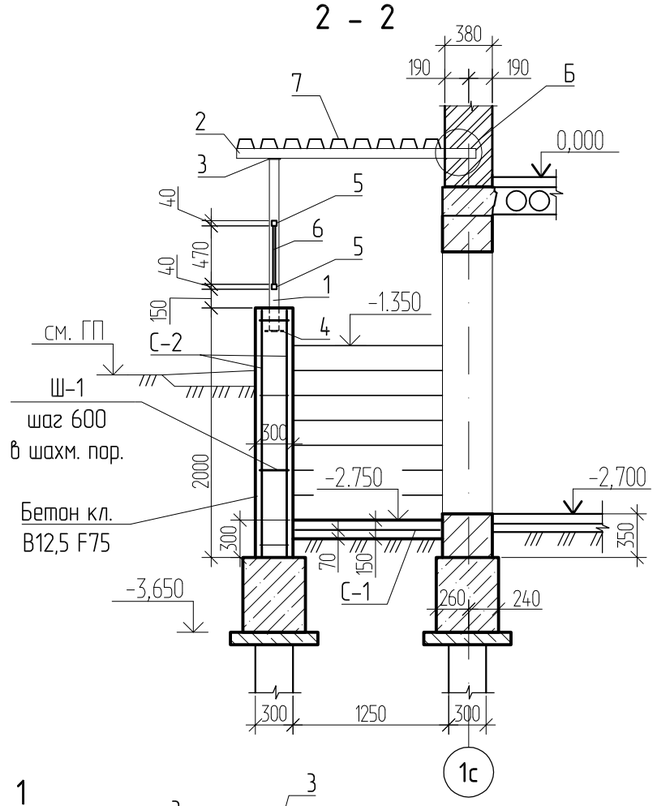

1 - 1

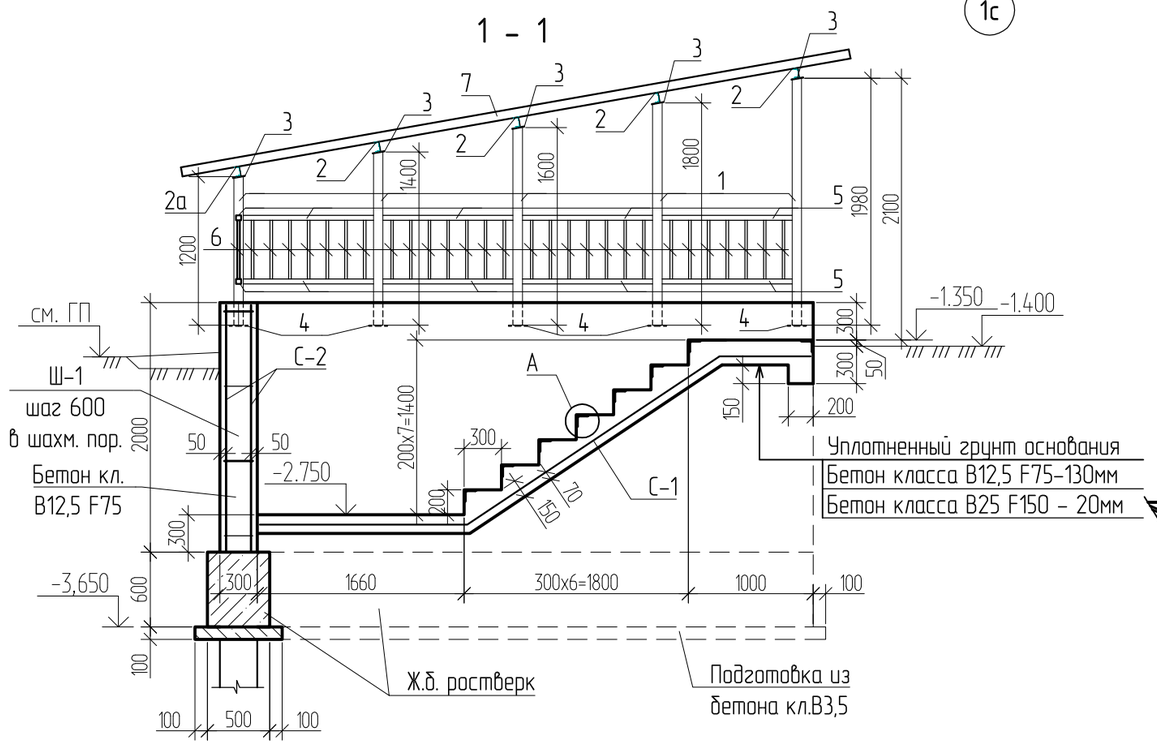

Спецификация элементов спуска техподполья №1

Поз.	Обозначение	Наименование	Кол.	Масса ед.кг	Примеч.
С-1	ГОСТ 23279-2012	Сетка 4С $\frac{5Вр1-100}{5Вр1-100}$ $м^2$	5,8	3,08	17,86 кг.
С-2	ГОСТ 23279-2012	Сетка 4С $\frac{3Вр1-400}{3Вр1-400}$ $м^2$	25,04	0,31	7,76 кг.
Ш-1		⌀6АI ГОСТ 5781-82* l=420	25	0,09	2,25 кг.
М1	Серия 1.400-15 выпуск 1	Закладное изделие МН 548 п.м.	9,6	4,20	40,32 кг.
1		Труба $\frac{76х4\ ГОСТ\ 10704-91}{С255\ \ ГОСТ\ 27772-88}$ п.м.	9,2	7,10	65,32 кг.
2		Швеллер $\frac{8У\ ГОСТ\ 8240-97}{С245\ ГОСТ\ 27772-88}$ L=1920	4	13,54	54,16 кг.
2а		Швеллер $\frac{8У\ ГОСТ\ 8240-97}{С245\ ГОСТ\ 27772-88}$ L=1670	1	11,77	11,77 кг.
3		Полоса $\frac{8х100\ ГОСТ\ 103-2006}{С245\ ГОСТ\ 27772-88}$ L=100	6	0,63	3,78 кг.
4		Полоса $\frac{8х150\ ГОСТ\ 103-2006}{С245\ ГОСТ\ 27772-88}$ L=150	6	1,41	8,46 кг.
5	ГОСТ 8639-82	Труба▫ 40х4 п.м.	10,85	4,3	46,66 кг.
6	ГОСТ 8639-82	Труба▫ 20х2 п.м.	16,92	1,08	18,27 кг.
7	ГОСТ 24045-94	Профнастил Н75-750-0.8	9,1		$м^2$
	ГОСТ 14918-80*	Кров. оцинк. сталь толщ.0,8мм	2,73		$м^2$
		Материалы: бетон кл.В25 F150	0,11		$м^3$
		бетон кл.В12.5 F75 (ступени)	1,06		$м^3$
		бетон кл.В12.5 F75 (фундамент)	3,58		$м^3$

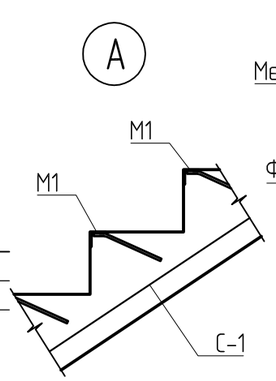

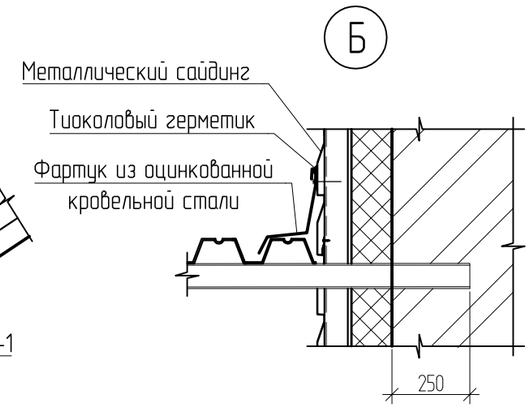

Ведомость деталей

Поз.	Эскиз
Ш-1 L=420	100 100 220

1. Сварные швы выполнить по ГОСТ 5264-80* электродами Э-42А ГОСТ 9467-75*. Сварные швы принять по наименьшей толщине свариваемых элементов, но не менее 6 мм.
2. Металлические конструкции после монтажа окрасить эмалью ПФ-115 ГОСТ 6465-76* в два слоя по грунтовке ГФ-021 ГОСТ 25129-82* при общей толщине покрытия 55 мкм.
3. Данный чертеж читать совместно с листом АС-24-2.
4. Основанием под спуск в техподполье является уплотненный грунт обратной засыпки.

Изм.	Кол.	Лист	Nдок.	Подпись	Дата	1140-40-1-АС			
						Строительство 60-квартирного жилого дома в поселке Глубокое Глубоковского района ВКО			
Разработал		Дусипова			01.19	60-ти квартирный жилой дом.	Стадия	Лист	Листов
Проверил		Протасова					РП	116	
Н. контроль		Протасова				Спуск в техподполье №1	ТОО "Востокагропромпроект" г.Усть-Каменогорск		

Взамен инв. N | Подпись и дата | Инв. N подл.

Спуск в техподполье №2

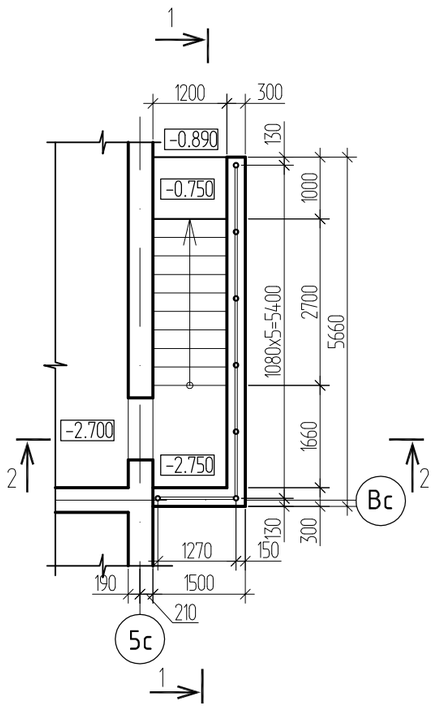

2 - 2

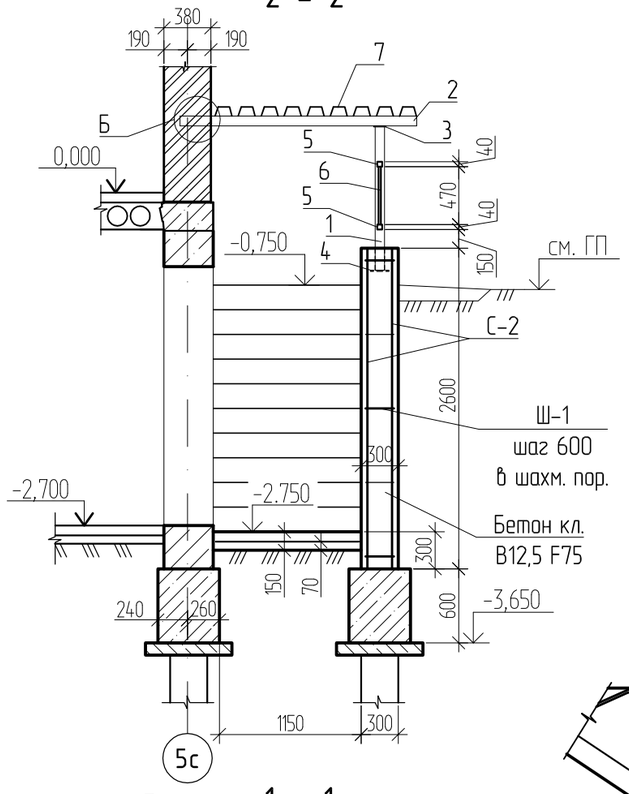

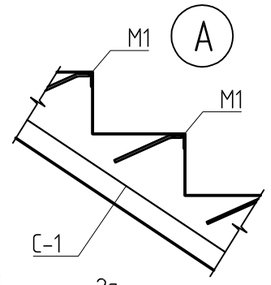

1 - 1

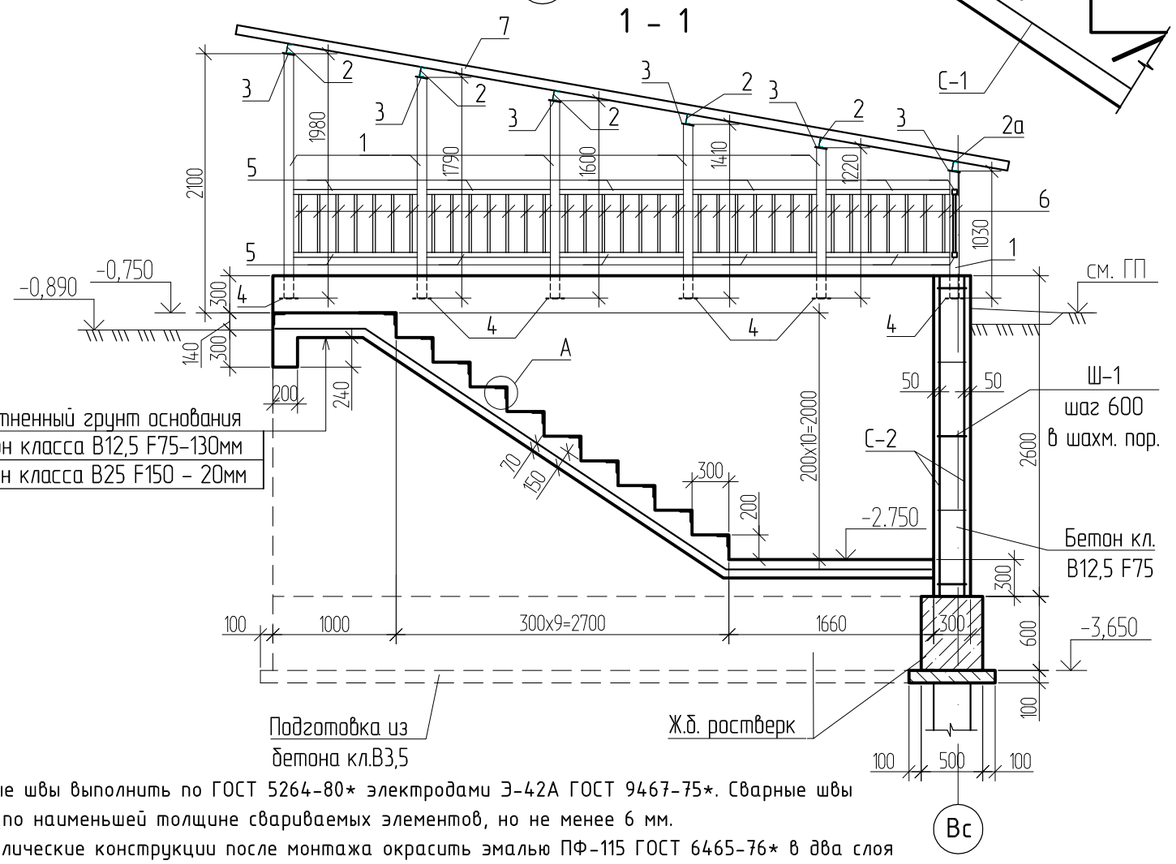

Спецификация элементов спуска техподполья №2

Поз.	Обозначение	Наименование	Кол.	Масса ед.кг	Примеч.
С-1	ГОСТ 23279-2012	Сетка 4С $\frac{5Вр I-100}{5Вр I-100}$ $м^2$	7,1	3,08	21,9 кг.
С-2	ГОСТ 23279-2012	Сетка 4С $\frac{3Вр I-400}{3Вр I-400}$ $м^2$	37,23	0,31	11,54 кг.
Ш-1		⌀6AI ГОСТ 5781-82* l=420	30	0,09	2,70 кг.
М1	Серия 1.400-15 выпуск 1	Закладное изделие МН 548 п.м.	13,2	4,20	55,44 кг.
1		Труба $\frac{76х4\ ГОСТ\ 10704-91}{С255\ \ ГОСТ\ 27772-88}$ п.м.	10,1	7,10	71,71 кг.
2		Швеллер $\frac{8У\ ГОСТ\ 8240-97}{С245\ ГОСТ\ 27772-88}$ L=1920	5	13,54	67,7 кг.
2а		Швеллер $\frac{8У\ ГОСТ\ 8240-97}{С245\ ГОСТ\ 27772-88}$ L=1670	1	11,77	11,77 кг.
3		Полоса $\frac{8х100\ ГОСТ\ 103-2006}{С245\ ГОСТ\ 27772-88}$ L=100	7	0,63	4,41 кг.
4		Полоса $\frac{8х150\ ГОСТ\ 103-2006}{С245\ ГОСТ\ 27772-88}$ L=150	7	1,41	9,87 кг.
5	ГОСТ 8639-82	Труба▫ 40х4 п.м.	12,56	4,3	54,0 кг.
6	ГОСТ 8639-82	Труба▫ 20х2 п.м.	20,21	1,08	21,83 кг.
7	ГОСТ 24045-94	Профнастил Н75-750-0.8	10,62		$м^2$
	ГОСТ 14918-80*	Кров. оцинк. сталь толщ.0,8мм	3,18		$м^2$
		Материалы: бетон кл.В25 F150	0,21		$м^3$
		бетон кл.В12.5 F75 (ступени)	1,34		$м^3$
		бетон кл.В12.5 F75 (фундамент)	5,35		$м^3$

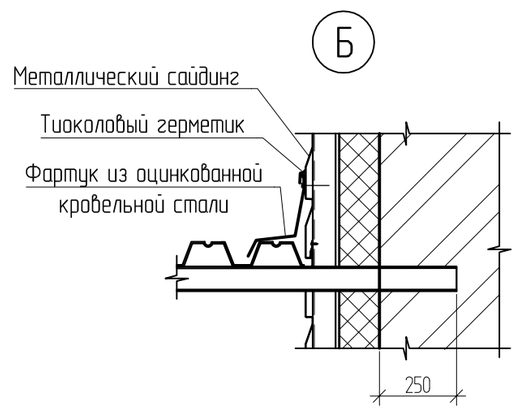

Ведомость деталей

Поз.	Эскиз
Ш-1 L=420	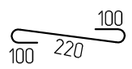

1. Сварные швы выполнить по ГОСТ 5264-80* электродами Э-42А ГОСТ 9467-75*. Сварные швы принять по наименьшей толщине свариваемых элементов, но не менее 6 мм.
2. Металлические конструкции после монтажа окрасить эмалью ПФ-115 ГОСТ 6465-76* в два слоя по грунтовке ГФ-021 ГОСТ 25129-82* при общей толщине покрытия 55 мкм.
3. Данный чертеж читать совместно с листом АС-24-2.
4. Основанием под спуск в техподполье является уплотненный грунт обратной засыпки.

Изм.	Кол.	Лист	Nдок.	Подпись	Дата	1140-40-1-АС		
						Строительство 60-квартирного жилого дома в поселке Глубокое Глубоковского района ВКО		
Разработал		Дусипова			01.19	60-ти квартирный жилой дом.	Стадия	Лист	Листов
Проверил		Протасова					РП	117	
Н. контроль		Протасова				Спуск в техподполье №2	ТОО "Востокагропромпроект" г.Усть-Каменогорск	

Взамен инв. N | Подпись и дата | Инв. N подл.

Тамбур с крыльцом

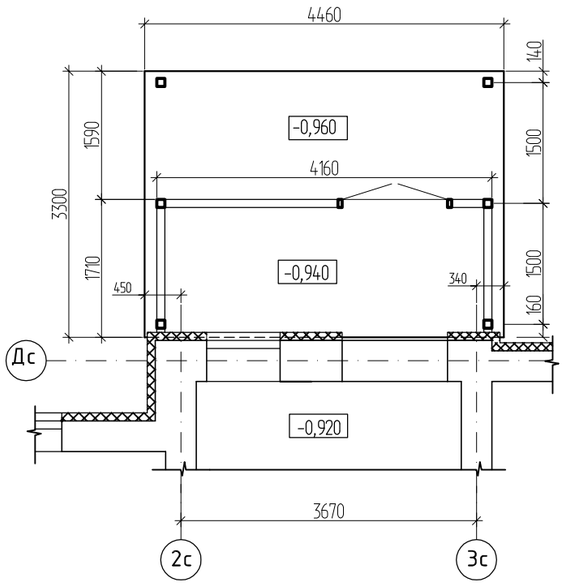

Схема расположения элементов каркаса тамбура

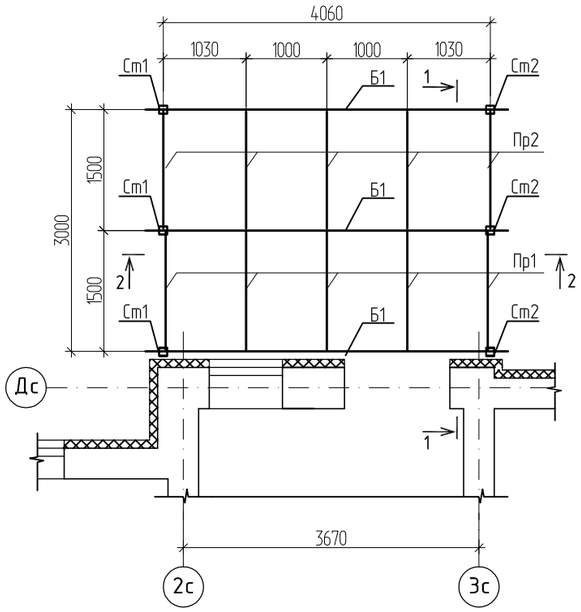

Спецификация к схеме расположения элементов каркаса тамбура

Поз.	Обозначение	Наименование	Кол.	Масса ед.,кг	Примеч.
Ст1		Профиль $\frac{100х100х4\ ГОСТ\ 30245-2012}{С245\ ГОСТ\ 27772-2015}$,L=2670	3	31,32	93,96кг
		Полоса $\frac{10х120\ ГОСТ\ 103-76*}{С245\ ГОСТ27772-2015}$ L=120	3	1,13	3,39кг
		Полоса $\frac{20х180\ ГОСТ\ 103-2006}{С245\ ГОСТ27772-2015}$ L=250	3	7,07	21,21кг
Ст2		Профиль $\frac{100х100х4\ ГОСТ\ 30245-2012}{С245\ ГОСТ\ 27772-2015}$,L=2370	3	27,80	83,40кг
		Полоса $\frac{10х120\ ГОСТ\ 103-76*}{С245\ ГОСТ27772-2015}$ L=120	3	1,13	3,39кг
		Полоса $\frac{20х180\ ГОСТ\ 103-76*}{С245\ ГОСТ27772-2015}$ L=250	3	7,07	21,21кг
Б1		Швеллер $\frac{18У\ ГОСТ\ 8240-97}{С245\ ГОСТ27772-2015}$ L=4500	3	73,35	220,05кг
Пр1		Швеллер $\frac{14У\ ГОСТ\ 8240-97}{С245\ ГОСТ27772-2015}$ L=1570	5	19,31	96,55кг
Пр2		Швеллер $\frac{14У\ ГОСТ\ 8240-97}{С245\ ГОСТ27772-2015}$ L=1500	5	18,45	92,25кг
		Монолитная плита МП1			
С-1	ГОСТ 23279-2012	4С $\frac{10А-III\ -200}{10А-III\ -200}$ 320х440 $\frac{50}{30}$	2	86,87	165,74кг
КП-1		Каркас КП-1	16	3,24	51,84кг
Р1		8-А-I ГОСТ 5781-82*, L=570	8	0,23	1,84кг
А-1		Болт1.1.М12х400 ГОСТ24379.1-2012	12	0,44	
		Материалы:			
		Бетон кл. В15, F150			7,36 $м^3$
		Бетон кл. В3.5			1,60 $м^3$
		Каркас КП-1			
1		10-А-I ГОСТ 5781-82*, L=1260	2	0,77	1,54
2		10-А-I ГОСТ 5781-82*, L=550	5	0,34	1,70

1 – 1

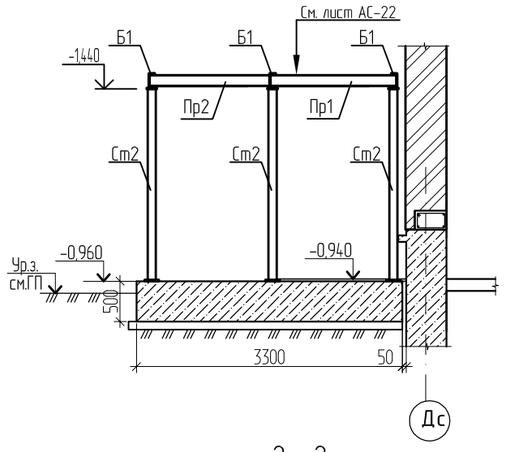

План фундамента МП1

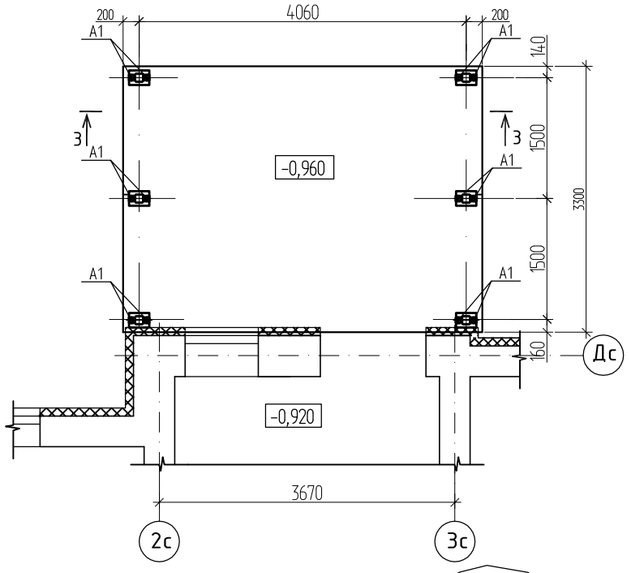

2 – 2

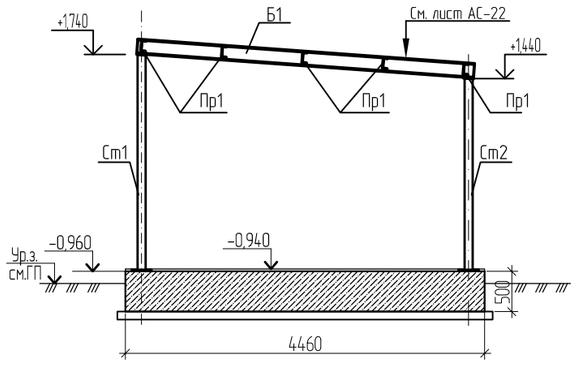

3-3

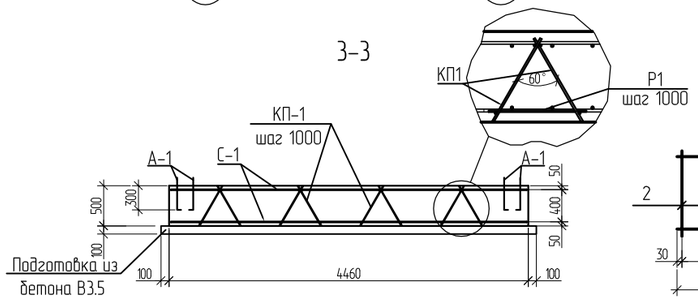

КП – 1

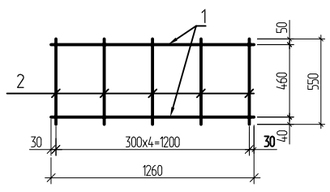

1. Данный лист см. с листом АС-22.
2. Основанием фундаментной плиты служит уплотненный грунт обратной засыпки.
3. Сварку производить электродами Э42А по ГОСТ 9467-75*. Сварные швы – по ГОСТ 5264-80*. Высоту шва принять по наименьшей толщине свариваемых элементов.
4. Все металлоконструкции окрасить двумя слоями эмали ПФ 115 по грунтовке ГФ-021.
5. В основании фундаментов выполнить бетонную подготовку, выступающую за габаритные размеры фундамента на 100 мм с каждой стороны. Толщина бетонной подготовки 100 мм.
6. Расположение анкерных болтов уточнить при получении оборудования.
7. Спецификация дана на один тамбур с крыльцом. Всего -3 шт.

Согласовано

Взам. инв. №

Подп. и дата

Инв. № подл.

Изм.	Кол.	Лист	№док.	Подпись	Дата	1140-41-1-АС		
						Строительство 60-квартирного жилого дома в поселке Глубокое Глубоковского района ВКО		
Разработал		Окунева			01.19	60-квартирный жилой дом	Стадия	Лист	Листов
Проверил		Протасова					РП	118	
Н.контр.		Протасова							
						Тамбур с крыльцом	ТОО "Востокагропромпроект" г.Усть-Каменогорск	

Лестница Л-2

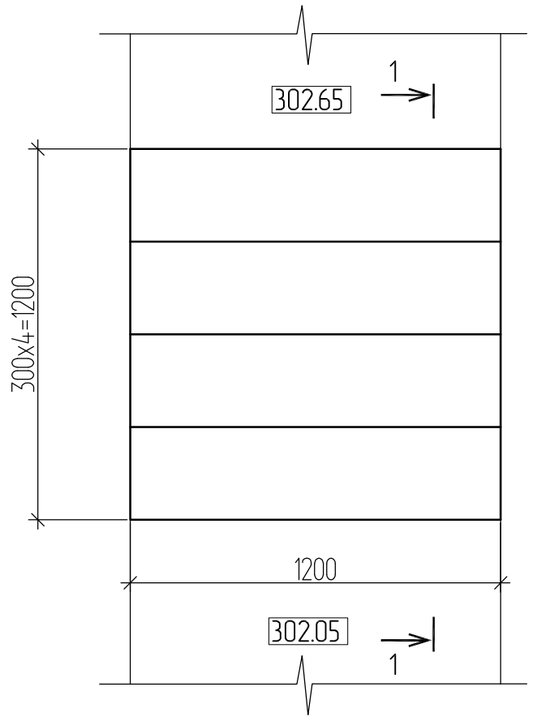

1 – 1

Спецификация элементов лестницы Л-2

Поз.	Обозначение	Наименование	Кол.	Масса ед.кг	Примеч.
С-1	ГОСТ 23279-2012	Сетка 4С-$\frac{5Вр I-100}{5Вр I-100}$	1,55	3,38	$м^2$
М1	Серия 1.400-15 выпуск 1	Закладное изделие МН 548	4,8	4,20	
		Материалы			
		Бетон кл.В20 F150	0,042		$м^3$
		Бетон кл.В12.5 F75	0,38		$м^3$

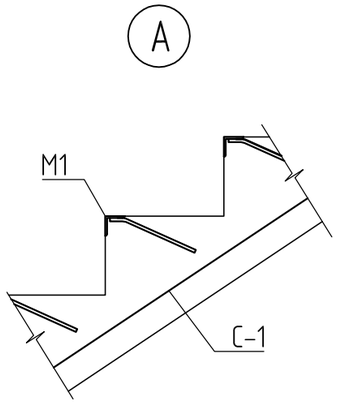

Состав и расход см. на листе ГП-6.

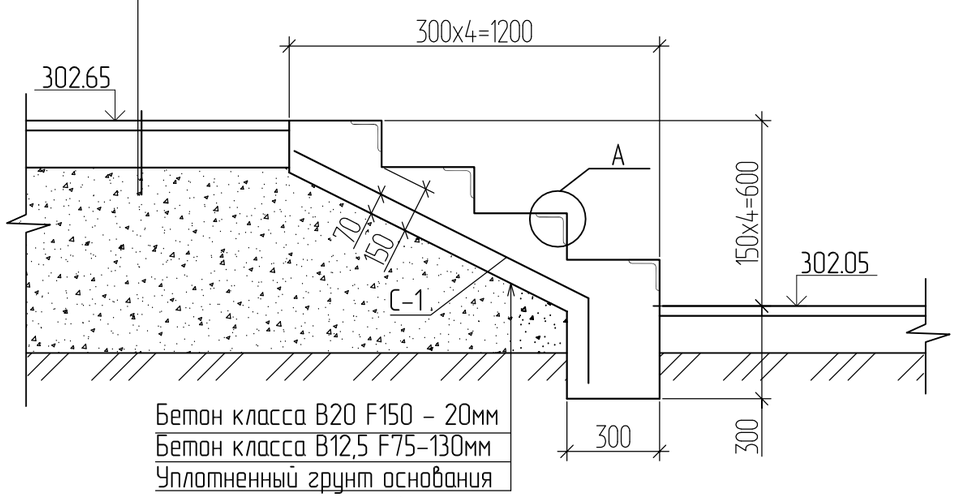

Бетон класса В20 F150 – 20мм
Бетон класса В12,5 F75-130мм
Уплотненный грунт основания
до р=1,65т/$м^3$

1. Данный лист см. совместно с листом ГП-6.

Изм.	Кол.уч.	Лист	№док.	Подпись	Дата
Разработал		Гайсин			01.19
Проверил		Протасова			
Н.контр.		Протасова			

1140-40-1-АС

Строительство 60-квартирного жилого дома в поселке Глубокое Глубоковского района ВКО

60-ти квартирный дом

Стадия	Лист	Листов
РП	119	

Лестница Л-2

ТОО "Востокагропромпроект" г.Усть-Каменогорск

Взам.инв.N | Подп. и дата | Инв.N подл.