ТОО «УРАЛВОДПРОЕКТ»

URALVODPROECT

«Реконструкция Азнабай-Тайпакской обводнительной системы Акжаикского района ЗКО»

РАБОЧИЙ ПРОЕКТ

Металлические конструкции.

ТОМ 4

18.035 – КМ

Разработал
Проверил
Норм.контр

Взам. инв. №
Подп. и дата
Инв. № подл.

Директор Ж. К. Темирбаев

Главный инженер проекта Ю. В. Коновалова

2019 г

СОСТАВ ПРОЕКТА

Номер тома	Обозначение	Наименование	Примечание
	18.035 - ПП	Паспорт рабочего проекта	
1	18.035 - ПЗ	Пояснительная записка	
1.1	18.035- ООС	Раздел «Охрана окружающей среды»	
2	18.035- ГР1	Реконструкция плотины Аяк. Чертежи	
3	18.035- ГР2	Реконструкция обводнительной системы. Чертежи	
4	18.035- КМ	Металлические конструкции	
5	18.035- АС	Жилой дом с хозпостройками	
6	18.035 – ЭС	Внешнее электроснабжение	
7	18.035 – ССР	Сводный сметный расчет	
7.1	18.035 – ОС1	Объектные и локальные сметы	
7.2	18.035 – ОС2	Объектные и локальные сметы по электроснабжению	
8	18.035 – ПОС	Проект организации строительства	
Материалы, хранящиеся в архиве ТОО «Уралводпроект»			
	18.035 - ТГИ	Отчет по топографо-геодезическим изысканиям	
	18.035 - ИГИ	Отчет об инженерно-геологических изысканиях	
	18.035	Согласование стоимости материалов	

Разработал | Проверил | Норм.контр

Взам. инв. №

Подп. и дата

Инв. № подл.

Изм.	Кол.уч	Лист	№ док.	Подп.	Дата
Разработал		Преснякова			07.08.19г
Проверил		Коновалова			08.08.19г
Нормоконтр		Искендирова			09.08.19г
ГИП		Коновалова			12.08.19г

18.035 – КМ

Металлические конструкции

Стадия	Лист	Листов
РП	2	44

ТОО «Уралводпроект» г. Уральск

ВЕДОМОСТЬ ЧЕРТЕЖЕЙ

№ п.п	Наименование	Лист	Листов
1	2	3	4
1	Краткая записка	4	
2	Технические параметры винтовых подъемников	5	
3	Технические параметры на изготовление винтовых подъемников и грузового винта для затворов гидротехнических сооружений	6	
4	ТП Серия 3.820.2-37. Затворы плоские скользящие, поверхностные. Выпуск 8. ПС 200-200	1	8
5	ТП Серия 820-167/77. Затворы глубинные скользящие с винтовыми подъемниками модели В-73 Альбом 5. ГС80-150	2	10
6	ТП Серия 3.820.2-37. Затворы глубинные скользящие с винтовыми подъемниками модели В-73 Выпуск 7. ГС100-150	3	10
7	ТП Серия 820-167/77. Затворы глубинные скользящие с винтовыми подъемниками модели В-73 Альбом 16. ГС150-300	4	10

Краткая записка

Чертежи металлоконструкций по объекту «Реконструкция Азнабай-Тайпакской обводнительной системы Акжаикского района ЗКО» приняты по действующим типовым проектам и документациям:

Затворы

- затворы плоские поверхностные скользящие. Серия 3.820.2-37, Выпуск 8 ПС200-200;

- затворы глубинные скользящие. Серия 820-167/77, Альбом 5. ГС80-150, Альбом 7. ГС100-150, Альбом 16. ГС150-300.

Подъемники

- подъемники винтовые модели В-83 с ручным приводом. Марки 1.0В.

Серия 3.820.2-44, Выпуск 2;

- подъемники винтовые модели В-83 с ручным приводом. Марки 5.0В.

Серия 3.820.2-44, Выпуск 5;

Затворы приняты по типоразмерам полностью прикрывающие отверстия проектируемого сооружения, а подъемники выбраны для маневрирования затворами по тяговому посадочному усилию на затворе и на подъемнике.

Для каждого случая при изменении напора воды перед затвором длина винтового грузового винта подъемника и его длина резьбы откорректированы.

В настоящем проекте представлены пояснительная записка к затворам и подъемникам (общая часть, описание конструкции, назначение и область применения, техническое требование к монтажу и эксплуатация) а также основные сборочные чертежи для глубинных и поверхностных затворов с указанием принимаемой марки подъемного механизма для каждого гидротехнического сооружения. Деталировочные чертежи будут предоставлены по просьбе заказчика для подрядной организации, выигравшей тендер или заводу изготовителю.

При изготовлении затворов всех типов установить уплотнительные резины заводского изготовления согласно чертежу по затворам.

Прикладываем технические параметры на изготовление затворов, подъемников на заказ.

ТЕХНИЧЕСКИЕ ПАРАМЕТРЫ НА ИЗГОТОВЛЕНИЕ ВИНТОВЫХ ПОДЪЕМНИКОВ И ГРУЗОВОГО ВИНТА ДЛЯ ЗАТВОРОВ ГИДРОТЕХНИЧЕСКИХ СООРУЖЕНИЙ

N° П/П	НАИМЕНОВАНИЕ И МЕСТОПОЛОЖЕНИЕ СООРУЖЕНИЯ	МОДЕЛИ И МАРКА ПОДЪЕМНИКА НА ЗАЯВКИ	КОЛИЧЕСТВО ПОДЪЕМНИКОВ И ГРУЗОВОГО ВИНТА, ШТ	ТЕХНИЧЕСКИЕ ПАРАМЕТРЫ ГРУЗОВОГО ВИНТА НА ЗАЯВКИ					ПРИМЕЧАНИЕ
				H_0	$H_к$	$L_п$	$L_р$	ТЕОРЕТИЧЕСКИЙ ВЕС ПОДЪЕМНИКА В Т.Ч.ГРУЗОВОГО ВИНТА, КГ	
1	2	3	4	5	6	7	8	9	10
1	ВОДОВЫПУСКНОЕ СООРУЖЕНИЕ ВРТ2х20-20-0 НА ПРОТОКЕ ЖЫЛАНДЫ	СЕРИЯ3.820.2-44 МОДЕЛИ В-83 ВЫПУСК-5 МАРКА 5.0В	2	2.45	2.05	2.81	2.41	176/78.29	СЕРИЯ 3.820.2-37 ЗАТВОРЫ ПЛОСКИЕ СКОЛЬЗЯЩИЕ, ПОВЕРХНОСТНЫЕ, ВЫПУСК 8 ПС200-200
2	ВОДОВЫПУСКНОЕ СООРУЖЕНИЕ ВРТ 10-0 НА ПРОТОКЕ ШУПУК	СЕРИЯ3.820.2-44 МОДЕЛИ В-83 ВЫПУСК-2 МАРКА 1.0В	1	1.51	1.05	1.73	1.27	40.2/23.52	820-167/77 ГЛУБИННЫЕ ЗАТВОРЫ АЛЬБОМ-7 ГС 100-150
3	ГОЛОВНОЕ СООРУЖЕНИЕ РЕГУЛЯТОР ТРУБЧАТЫЙ ВРТ 2х14-0	СЕРИЯ3.820.2-44 МОДЕЛИ В-83 ВЫПУСК-5 МАРКА 5.0В	2	2.746	1.55	3.106	1.91	191.2/95.37	820-167/77 ГЛУБИННЫЕ ЗАТВОРЫ АЛЬБОМ-16 ГС 150-300
4	ВОДОВЫПУСКНОЕ СООРУЖЕНИЕ ВРТ 8-0 Р-1 ПК16+45.5	СЕРИЯ3.820.2-44 МОДЕЛИ В-83 ВЫПУСК-2 МАРКА 1.0В	1	1.71	0.85	1.93	1.29	43.7/27.153	820-167/77 ГЛУБИННЫЕ ЗАТВОРЫ АЛЬБОМ-5 ГС 80-150
5	ПЕРЕГОРАЖИВАЮЩЕЕ СООРУЖЕНИЕ РЕГУЛЯТОР ТРУБЧАТЫЙ ВРТ-2х10-0 Р-2 ПК99+73	СЕРИЯ3.820.2-44 МОДЕЛИ В-83 ВЫПУСК-2 МАРКА 1.0В	2	1.51	1.05	1.73	1.27	40.2/23.52	820-167/77 ГЛУБИННЫЕ ЗАТВОРЫ АЛЬБОМ-7 ГС 100-150
6	ПЕРЕГОРАЖИВАЮЩЕЕ СООРУЖЕНИЕ РЕГУЛЯТОР ТРУБЧАТЫЙ ВРТ-2х10-0 Р-2 ПК145+22.5	СЕРИЯ3.820.2-44 МОДЕЛИ В-83 ВЫПУСК-2 МАРКА 1.0В	2	1.51	1.05	1.73	1.27	40.2/23.52	820-167/77 ГЛУБИННЫЕ ЗАТВОРЫ АЛЬБОМ-7 ГС 100-150
7	ПЕРЕГОРАЖИВАЮЩЕЕ СООРУЖЕНИЕ РЕГУЛЯТОР ТРУБЧАТЫЙ ВРТ-2х10-0 Р-2 ПК212+80	СЕРИЯ3.820.2-44 МОДЕЛИ В-83 ВЫПУСК-2 МАРКА 1.0В	2	1.51	1.05	1.73	1.27	40.2/23.52	820-167/77 ГЛУБИННЫЕ ЗАТВОРЫ АЛЬБОМ-7 ГС 100-150
8	ПЕРЕГОРАЖИВАЮЩЕЕ СООРУЖЕНИЕ РЕГУЛЯТОР ТРУБЧАТЫЙ ВРТ-2х10-0 Р-2 ПК292+25	СЕРИЯ3.820.2-44 МОДЕЛИ В-83 ВЫПУСК-2 МАРКА 1.0В	2	1.51	1.05	1.73	1.27	40.2/23.52	820-167/77 ГЛУБИННЫЕ ЗАТВОРЫ АЛЬБОМ-7 ГС 100-150
9	ПЕРЕГОРАЖИВАЮЩЕЕ СООРУЖЕНИЕ РЕГУЛЯТОР ТРУБЧАТЫЙ ВРТ-2х10-0 Р-2 ПК329+61	СЕРИЯ3.820.2-44 МОДЕЛИ В-83 ВЫПУСК-2 МАРКА 1.0В	2	1.51	1.05	1.73	1.27	40.2/23.52	820-167/77 ГЛУБИННЫЕ ЗАТВОРЫ АЛЬБОМ-7 ГС 100-150
10	ПЕРЕГОРАЖИВАЮЩЕЕ СООРУЖЕНИЕ РЕГУЛЯТОР ТРУБЧАТЫЙ ВРТ-2х10-0 Р-2 ПК370+71	СЕРИЯ3.820.2-44 МОДЕЛИ В-83 ВЫПУСК-2 МАРКА 1.0В	2	1.51	1.05	1.73	1.27	40.2/23.52	820-167/77 ГЛУБИННЫЕ ЗАТВОРЫ АЛЬБОМ-7 ГС 100-150
11	ВОДОВЫПУСКНОЕ СООРУЖЕНИЕ ВРТ 8-0 НА ПК0+26.6 ПОДВ. КАНАЛА НА ПРУДОКОПАНЬ №1	СЕРИЯ3.820.2-44 МОДЕЛИ В-83 ВЫПУСК-2 МАРКА 1.0В	1	1.71	0.85	1.93	1.29	43.7/27.153	820-167/77 ГЛУБИННЫЕ ЗАТВОРЫ АЛЬБОМ-5 ГС 80-150
12	ВОДОВЫПУСКНОЕ СООРУЖЕНИЕ ВРТ 8-0 НА ПК0+15 ПОДВ. КАНАЛА НА ПРУДОКОПАНЬ №2	СЕРИЯ3.820.2-44 МОДЕЛИ В-83 ВЫПУСК-2 МАРКА 1.0В	1	1.71	0.85	1.93	1.29	43.7/27.153	820-167/77 ГЛУБИННЫЕ ЗАТВОРЫ АЛЬБОМ-5 ГС 80-150
13	ВОДОВЫПУСКНОЕ СООРУЖЕНИЕ ВРТ 8-0 НА ПК0+15 ПОДВ. КАНАЛА НА ПРУДОКОПАНЬ №3	СЕРИЯ3.820.2-44 МОДЕЛИ В-83 ВЫПУСК-2 МАРКА 1.0В	1	1.71	0.85	1.93	1.29	43.7/27.153	820-167/77 ГЛУБИННЫЕ ЗАТВОРЫ АЛЬБОМ-5 ГС 80-150
14	ВОДОВЫПУСКНОЕ СООРУЖЕНИЕ ВРТ 8-0 НА ПК0+26.6 ПОДВ. КАНАЛА НА ПРУДОКОПАНЬ №4	СЕРИЯ3.820.2-44 МОДЕЛИ В-83 ВЫПУСК-2 МАРКА 1.0В	1	1.71	0.85	1.93	1.29	43.7/27.153	820-167/77 ГЛУБИННЫЕ ЗАТВОРЫ АЛЬБОМ-5 ГС 80-150
15	ВОДОВЫПУСКНОЕ СООРУЖЕНИЕ ВРТ 8-0 НА ПК0+26.6 ПОДВ. КАНАЛА НА ПРУДОКОПАНЬ №5	СЕРИЯ3.820.2-44 МОДЕЛИ В-83 ВЫПУСК-2 МАРКА 1.0В	1	1.71	0.85	1.93	1.29	43.7/27.153	820-167/77 ГЛУБИННЫЕ ЗАТВОРЫ АЛЬБОМ-5 ГС 80-150
16	ВОДОВЫПУСКНОЕ СООРУЖЕНИЕ ВРТ 8-0 НА ПК0+26.6 ПОДВ. КАНАЛА НА ПРУДОКОПАНЬ №6	СЕРИЯ3.820.2-44 МОДЕЛИ В-83 ВЫПУСК-2 МАРКА 1.0В	1	1.71	0.85	1.93	1.29	43.7/27.153	820-167/77 ГЛУБИННЫЕ ЗАТВОРЫ АЛЬБОМ-5 ГС 80-150
17	ВОДОВЫПУСКНОЕ СООРУЖЕНИЕ ВРТ 8-0 НА ПК0+26.6 ПОДВ. КАНАЛА НА ПРУДОКОПАНЬ №7	СЕРИЯ3.820.2-44 МОДЕЛИ В-83 ВЫПУСК-2 МАРКА 1.0В	1	1.71	0.85	1.93	1.29	43.7/27.153	820-167/77 ГЛУБИННЫЕ ЗАТВОРЫ АЛЬБОМ-5 ГС 80-150
18	ВОДОВЫПУСКНОЕ СООРУЖЕНИЕ ВРТ 8-0 НА ПК0+26.6 ПОДВ. КАНАЛА НА ПРУДОКОПАНЬ №8	СЕРИЯ3.820.2-44 МОДЕЛИ В-83 ВЫПУСК-2 МАРКА 1.0В	1	1.71	0.85	1.93	1.29	43.7/27.153	820-167/77 ГЛУБИННЫЕ ЗАТВОРЫ АЛЬБОМ-5 ГС 80-150
19	ВОДОВЫПУСКНОЕ СООРУЖЕНИЕ ВРТ 8-0 НА ПК0+26.6 ПОДВ. КАНАЛА НА ПРУДОКОПАНЬ №9	СЕРИЯ3.820.2-44 МОДЕЛИ В-83 ВЫПУСК-2 МАРКА 1.0В	1	1.71	0.85	1.93	1.29	43.7/27.153	820-167/77 ГЛУБИННЫЕ ЗАТВОРЫ АЛЬБОМ-5 ГС 80-150
20	ВОДОВЫПУСКНОЕ СООРУЖЕНИЕ ВРТ 8-0 НА ПК0+26.6 ПОДВ. КАНАЛА НА ПРУДОКОПАНЬ №10	СЕРИЯ3.820.2-44 МОДЕЛИ В-83 ВЫПУСК-2 МАРКА 1.0В	1	1.71	0.85	1.93	1.29	43.7/27.153	820-167/77 ГЛУБИННЫЕ ЗАТВОРЫ АЛЬБОМ-5 ГС 80-150
21	ВОДОВЫПУСКНОЕ СООРУЖЕНИЕ ВРТ 8-0 НА ПК0+26.6 ПОДВ. КАНАЛА НА ПРУДОКОПАНЬ №11	СЕРИЯ3.820.2-44 МОДЕЛИ В-83 ВЫПУСК-2 МАРКА 1.0В	1	1.71	0.85	1.93	1.29	43.7/27.153	820-167/77 ГЛУБИННЫЕ ЗАТВОРЫ АЛЬБОМ-5 ГС 80-150
22	ВОДОВЫПУСКНОЕ СООРУЖЕНИЕ ВРТ 8-0 НА ПК0+26.6 ПОДВ. КАНАЛА НА ПРУДОКОПАНЬ №12	СЕРИЯ3.820.2-44 МОДЕЛИ В-83 ВЫПУСК-2 МАРКА 1.0В	1	1.71	0.85	1.93	1.29	43.7/27.153	820-167/77 ГЛУБИННЫЕ ЗАТВОРЫ АЛЬБОМ-5 ГС 80-150

	ШТ	В ТОМ ЧИСЛЕ				
		ВРТ -2х20-20-0	ВРТ-2х14-0	ВРТ-2х10-0	ВРТ-10-0	ВРТ-8-0
ВСЕГО ПОДЪЕМНИКОВ НА ЗАКАЗ	30					
В Т. Ч. 1В (H_0 1.51)	13			2х6	1	
1В (H_0 1.71)	13					13
5В (H_0 2.45)	2	2х1				
5В (H_0 2.246)	2		2х1			

СОГЛАСОВАНО

ВЗАМ. ИНВ. N°

ПОДП. И ДАТА

ИНВ. N° ПОДЛ.

ИЗМ.	КОЛ.УЧ.	ЛИСТ	N°ДОК.	ПОДП.	ДАТА
РАЗРАБ.		ПРЕСНЯКОВА			
ПРОВЕР.		КОНОВАЛОВА			
Н. КОНТР.		ИСКЕНДИРОВА			
ГИП		КОНОВАЛОВА			

18.035-КМ

РЕКОНСТРУКЦИЯ АЗНАБАЙ-ТАЙПАКСКОЙ ОБВОДНИТЕЛЬНОЙ СИСТЕМЫ АКЖАИКСКОГО РАЙОНА ЗКО

МЕТАЛЛИЧЕСКИЕ КОНСТРУКЦИИ

СТАДИЯ	ЛИСТ	ЛИСТОВ
РП	5	

ТЕХНИЧЕСКИЕ ПАРАМЕТРЫ ВИНТОВЫХ ПОДЪЕМНИКОВ

URALVODPROECT

ТОО "УРАЛВОДПРОЕКТ" Г. УРАЛЬСК

ТЕХНИЧЕСКИЕ ПАРАМЕТРЫ НА ИЗГОТОВЛЕНИЕ ВИНТОВЫХ ПОДЪЕМНИКОВ И ГРУЗОВОГО ВИНТА ДЛЯ ЗАТВОРОВ ГИДРОТЕХНИЧЕСКИХ СООРУЖЕНИЙ

N° П/П	МОДЕЛИ И МАРКА ПОДЪЕМНИКА НА ЗАЯВКИ	ТЕХНИЧЕСКИЕ ПАРАМЕТРЫ ГРУЗОВОГО ВИНТА НА ЗАЯВКИ					ПРИМЕЧАНИЕ (ПО ЗАТВОРАМ)
		H_o	H_x	L_n	L_p	ТЕОРЕТИЧЕСКИЙ ВЕС ГРУЗОВОГО ВИНТА, КГ	
1	СЕРИЯ3.820.2-44 ВЫПУСК5 МАРКА 5.0В	2.45	2.05	2.81	2.41	176/78.29	СЕРИЯ 3.820.2-37 ЗАТВОРЫ ПЛОСКИЕ СКОЛЬЗЯЩИЕ, ВЫПУСК 8 ПС200-200
2	СЕРИЯ3.820.2-44 ВЫПУСК5 МАРКА 5.0В	2.746	1.55	3.106	1.91	191.2/95.37	820-167/77 ГЛУБИННЫЕ ЗАТВОРЫ АЛЬБОМ-16 ГС 150-300
3	СЕРИЯ3.820.2-44 ВЫПУСК2 МАРКА 1.0В	1.51	1.05	1.73	1.27	40.2/23.52	820-167/77 ГЛУБИННЫЕ ЗАТВОРЫ АЛЬБОМ-7 ГС 100-150
4	СЕРИЯ3.820.2-44 ВЫПУСК2 МАРКА 1.0В	1.71	0.85	1.93	1.29	43.7/27.157	820-167/77 ГЛУБИННЫЕ ЗАТВОРЫ АЛЬБОМ-5 ГС 80-150

	ШТ
ВСЕГО ПОДЪЕМНИКОВ НА ЗАКАЗ	30
В Т. Ч. 1В (H_o 1.51)	13
1В (H_o 1.71)	13
5В (H_o 2.45)	2
5В (H_o 2.746)	2

H_o – РАССТОЯНИЕ ОТ ПОДОШВЫ ПОДЪЕМНИКА ДО ОСИ ПРОУШИНЫ ОПУЩЕННОГО ЗАТВОРА (М)

H_x – ПОЛНЫЙ ХОД ЗАТВОРА (М)

L_n – ПОЛНАЯ ДЛИНА ГРУЗОВОГО ВИНТА (М)

L_p – ДЛИНА РЕЗЬБОВОЙ ЧАСТИ ГРУЗОВОГО ВИНТА (М)

ВЗАМ. ИНВ. N° | ПОДП. И ДАТА | ИНВ. N° ПОДЛ.

СЕРИЯ 3.820.2-37
ЗАТВОРЫ ПЛОСКИЕ ПОВЕРХНОСТНЫЕ СКОЛЬЗЯЩИЕ
ВЫПУСК 8
ПС 200-200

						18.035-КМ	
						РЕКОНСТРУКЦИЯ АЗНАБАЙ-ТАЙПАКСКОЙ ОБВОДНИТЕЛЬНОЙ СИСТЕМЫ АКЖАИКСКОГО РАЙОНА ЗКО	
ИЗМ.	КОЛ.УЧ.	ЛИСТ	N°ДОК.	ПОДП.	ДАТА		
РАЗРАБОТАЛ		БИСЕНГАЛИЕВА			27.05.19	МЕТАЛЛИЧЕСКИЕ КОНСТРУКЦИИ	СТАДИЯ: РП; ЛИСТ: 1; ЛИСТОВ: 8
ПРОВЕРИЛ		ПРЕСНЯКОВА			29.05.19		
Н. КОНТР.		ИСКЕНДИРОВА			31.05.19		
ГИП		КОНОВАЛОВА			03.06.19	СЕРИЯ 3.820.2-37 ЗАТВОРЫ ПЛОСКИЕ ПОВЕРХНОСТНЫЕ СКОЛЬЗЯЩИЕ. ВЫПУСК 8. ПС 200-200.	ТОО "УРАЛВОДПРОЕКТ" Г. УРАЛЬСК,2014

ИНВ. N° ПОДЛ. | ПОДП. И ДАТА | ВЗАМ. ИНВ. N°

ФОРМАТ А4

СЕРИЯ 820-167/77
ЗАТВОРЫ ГЛУБИННЫЕ СКОЛЬЗЯЩИЕ С ВИНТОВЫМИ ПОДЪЕМНИКАМИ МОДЕЛИ В-73.
АЛЬБОМ 5
ГС 80-150

ИНВ. N° ПОДЛ. | ПОДП. И ДАТА | ВЗАМ. ИНВ. N°

ИЗМ.	КОЛ.УЧ.	ЛИСТ	N°ДОК.	ПОДП.	ДАТА
РАЗРАБОТАЛ		БИСЕНГАЛИЕВА			27.05.19
ПРОВЕРИЛ		ПРЕСНЯКОВА			29.05.19
Н. КОНТР.		ИСКЕНДИРОВА			31.05.19
ГИП		КОНОВАЛОВА			03.06.19

18.035-КМ

РЕКОНСТРУКЦИЯ АЗНАБАЙ-ТАЙПАКСКОЙ ОБВОДНИТЕЛЬНОЙ СИСТЕМЫ АКЖАИКСКОГО РАЙОНА ЗКО

МЕТАЛЛИЧЕСКИЕ КОНСТРУКЦИИ

СТАДИЯ	ЛИСТ	ЛИСТОВ
РП	2	10

СЕРИЯ 820-167/77. ЗАТВОРЫ ГЛУБИННЫЕ СКОЛЬЗЯЩИЕ С ВИНТОВЫМИ ПОДЪЕМНИКАМИ МОДЕЛИ В-73. АЛЬБОМ 5. ГС 80-150.

ТОО "УРАЛВОДПРОЕКТ" Г. УРАЛЬСК,2014

ФОРМАТ А4

СОДЕРЖАНИЕ АЛЬБОМА

№№ п/п	Наименование чертежей	Стр.
1	2	3
1	Содержание альбома	2
2	Титульный лист альбома	3
3	Затвор глубинный, скользящий Д=800; Н=1500 с винтовыми подъемниками. Сборочный чертеж	4
4	Рама. Сборочный чертеж	5
5	Марка 1. Сборочный чертеж	6
6	Марка 2. Сборочный чертеж	7
7	Затвор. Сборочный чертеж	8
8	Металоконструкция. Сборочный чертеж	9
9	Подъемник винтовой 1В. Габаритный чертеж	10

РАЗРАБ.		БИСЕНГАЛИЕВА		27.05.19	Привязан 18.035–КМ		ЛИСТ
ПРОВЕР.		ПРЕСНЯКОВА		29.05.19			2
ИЗМ.	КОЛ.УЧ.	ЛИСТ	N°ДОК.	ПОДП.	ДАТА		

ИНВ. N° ПОДЛ. | ПОДП. И ДАТА | ВЗАМ. ИНВ. N°

ФОРМАТ А4

ТИПОВОЙ ПРОЕКТ
820-167/77

ЗАТВОРЫ ГЛУБИННЫЕ СКОЛЬЗЯЩИЕ С ВИНТОВЫМИ ПОДЪЕМНИКАМИ МОДЕЛИ В-73

АЛЬБОМ 5

РАБОЧИЕ ЧЕРТЕЖИ ЗАТВОРА ГС 80-150

Привязан 18.035-КМ			
ИНЖ.	БИСЕНГАЛИЕВА		27.05.19
ИНЖ.	ПРЕСНЯКОВА		29.05.19
Инв. N°			

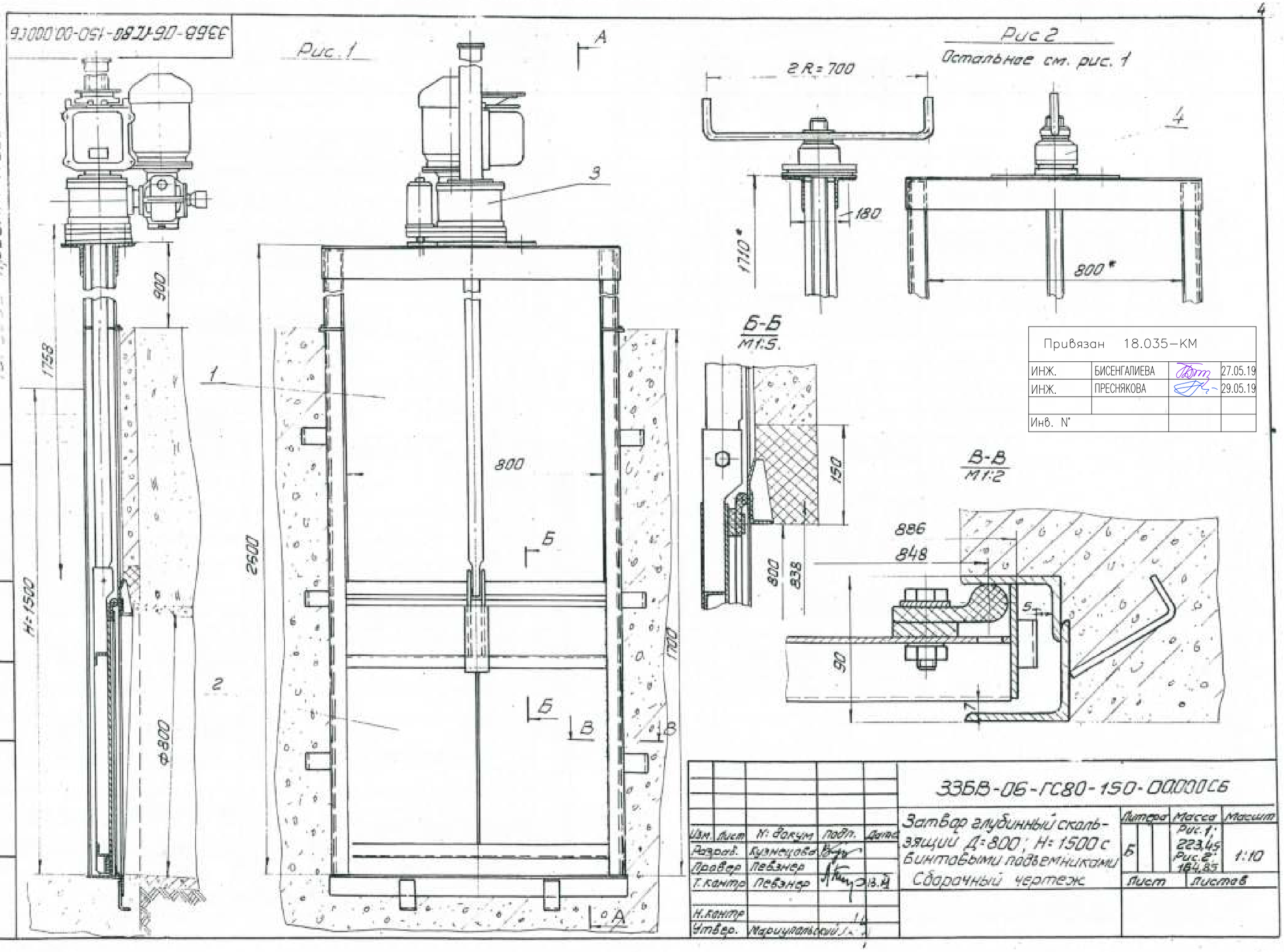

Привязан 18.035–КМ			
ИНЖ.	БИСЕНГАЛИЕВА		27.05.19
ИНЖ.	ПРЕСНЯКОВА		29.05.19
Инв. N°			

Изм.	Лист	N: докум	Подп.	Дата
Разраб.		Кузнецова		
Провер		Певзнер		
Т. контр		Певзнер		
Н. контр				
Утвер.		Мариупольский		

ЗЗБВ-06-ГС80-150-00000С6

Затвор глубинный скользящий Д=800; Н=1500 с винтовыми подъемниками

Сборочный чертеж

Литера	Масса	Масшт
Б	Рис.1: 223,45 Рис.2: 164,85	1:10
Лист	Листов	

Инв. N подл | Подпись и дата | Взам. инв. N | Инв. N дубл. | Подпись и дата

Типовой проект № 820-167

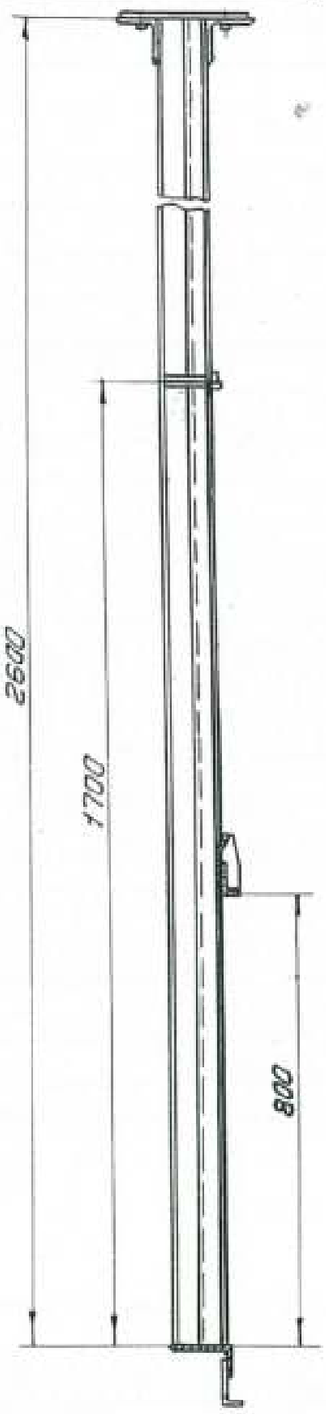

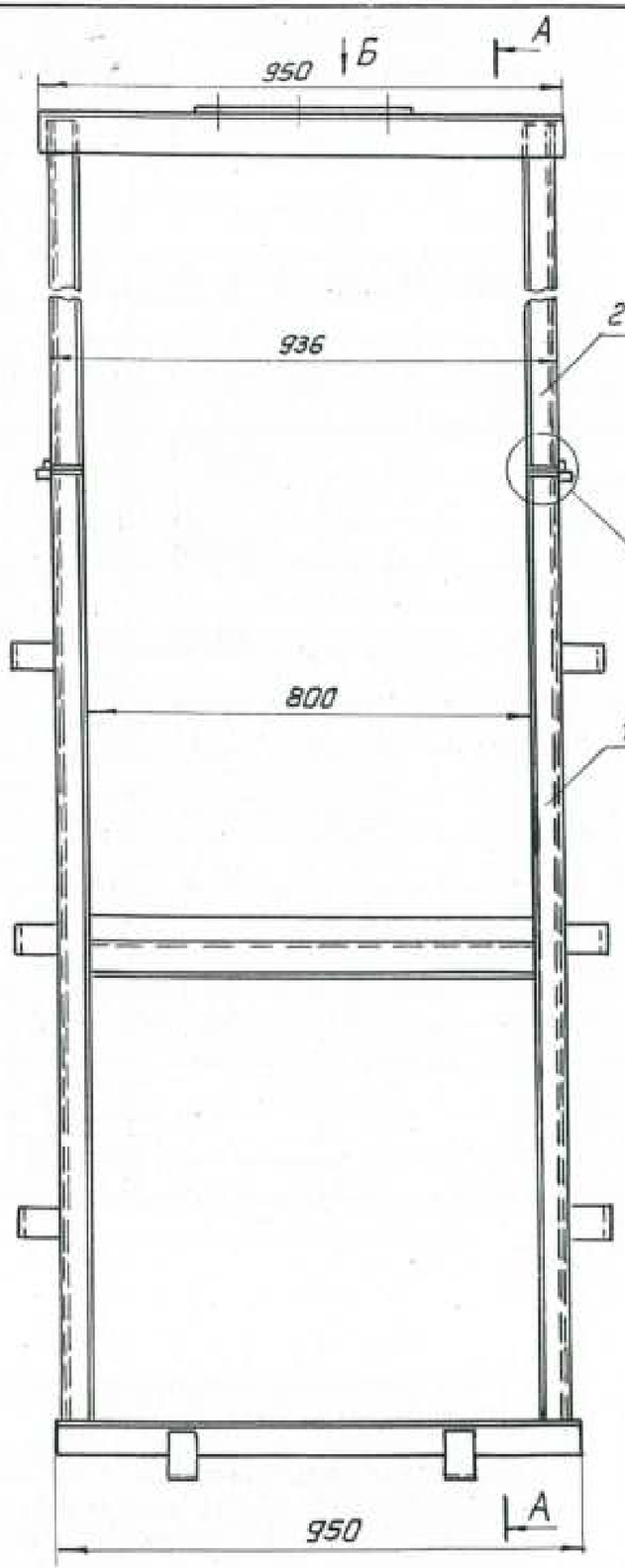

Вид Б
М 1:5

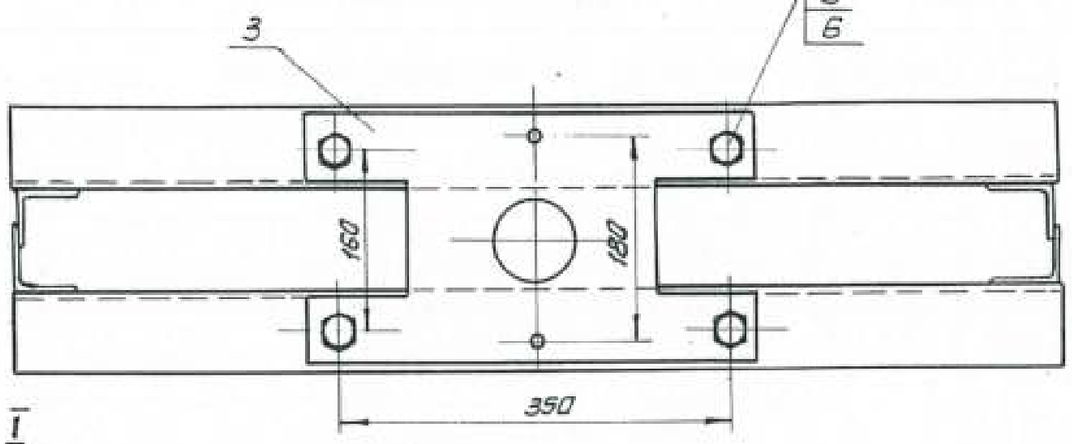

I
М 1:2

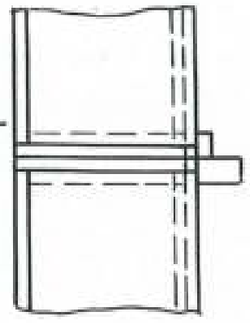

В-В
М 1:2

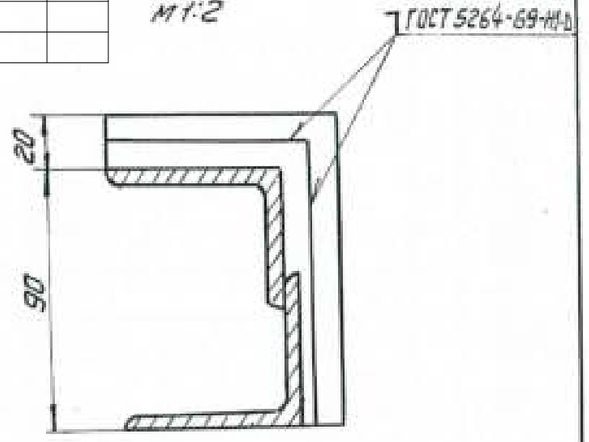

Привязан 18.035-КМ			
ИНЖ.	БИСЕНГАЛИЕВА		27.05.19
ИНЖ.	ПРЕСНЯКОВА		29.05.19
Инв. N°			

Изм.	Лист	Документ	Подп.	Дата
Разраб.		Тимашенко		
Провер.		Кузнецова		
Т.контр.		Лейзнер		
Н.контр.				
Утверд.		Лейзнер		

3358-06-ГС80-150-01.000СБ

Рама
сборочный чертеж

Литера	Масса	Масшт.
Б	78,5	1:10
Лист	Листов	

Инв.№ подл. | Подпись и дата | Взам. инв.№ | Инв.№ дубл. | Подпись и дата

Типовой проект №820-167

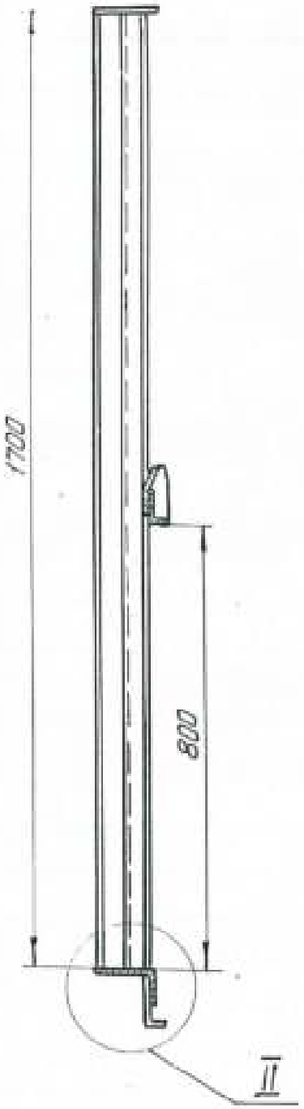

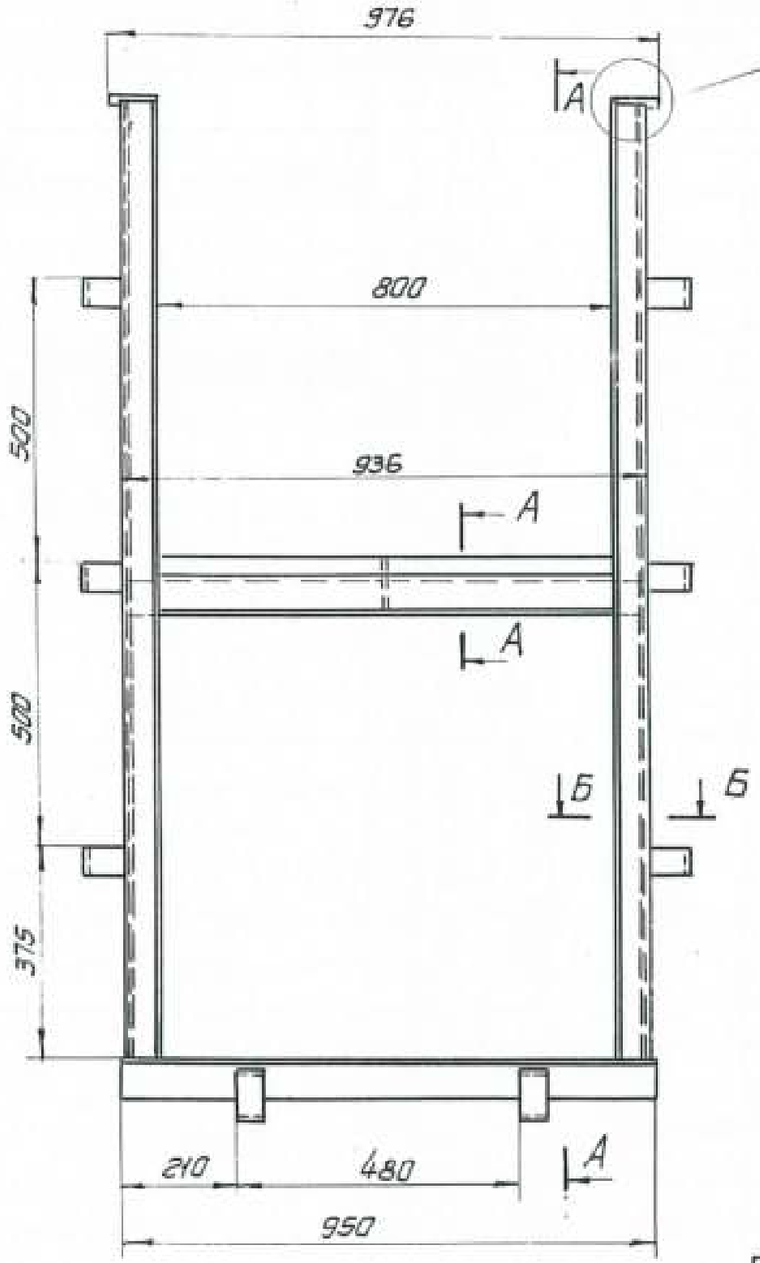

I
М1:2

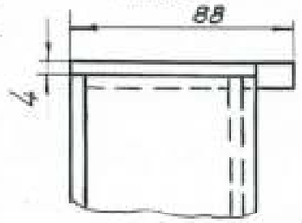

II
М1:4

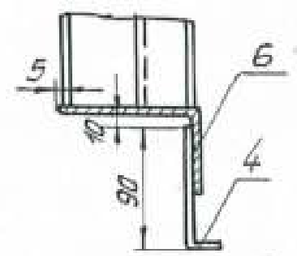

А-А
М1:2

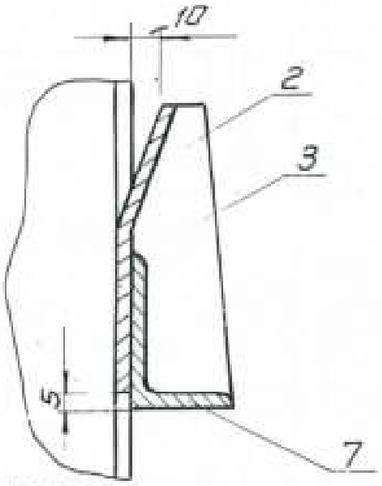

Б-Б
М1:2

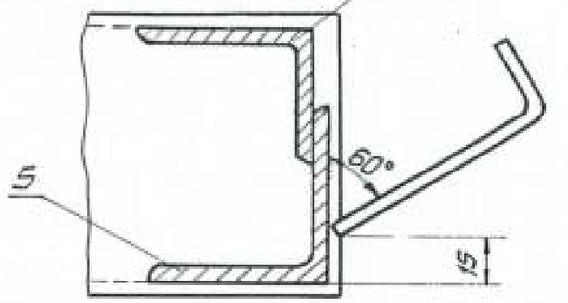

1. Сварные швы выполнять электродуговой сваркой по ГОСТ 5264-69
2. Сварку вести швом Т1-Δ5 по периметру прилегания свариваемых деталей, кроме швов указанных на чертеже.

Привязан 18.035–КМ		
ИНЖ.	БИСЕНГАЛИЕВА	27.05.19
ИНЖ.	ПРЕСНЯКОВА	29.05.19
Инв. N°		

Изм.	Лист	№ докум.	Подп.	Дата
Разраб.		Титошенко		
Провер.		Кузнецова		
Т. контр.		Лебзнер		
Н. контр.				
Утверд.		Лебзнер		

3368-06-ГС-80-150-01.100СБ

Марка 1
Сварочный чертеж

Литера	Масса	Масштаб
Б	46,3	1:10
Лист	Листов	

Инв. № подл. | Подпись и дата | Взам. инв. № | Инв. № дубл. | Подпись и дата

Типовой проект 1.820-167

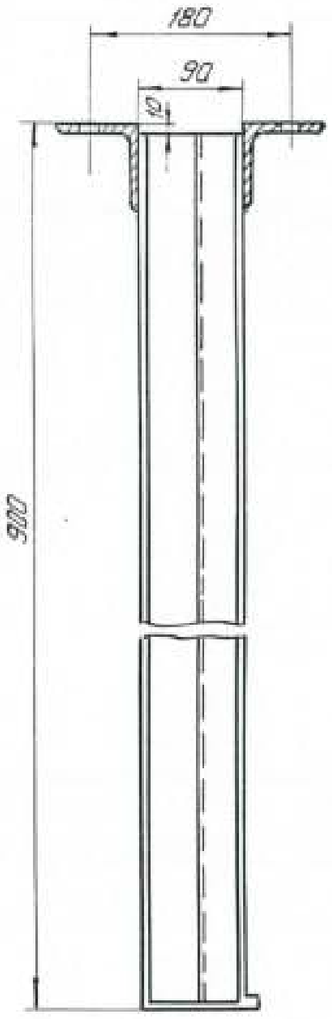

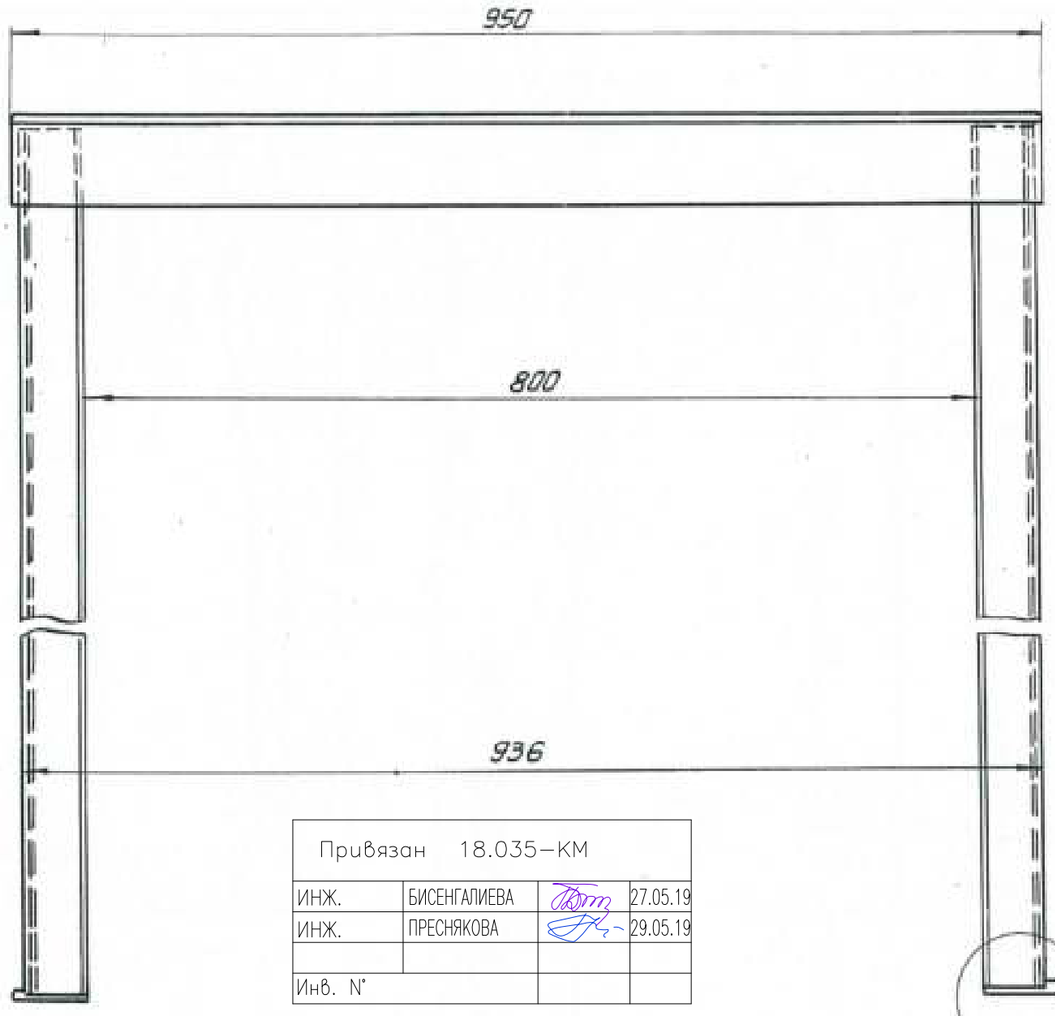

А

Б-Б
М 1:2

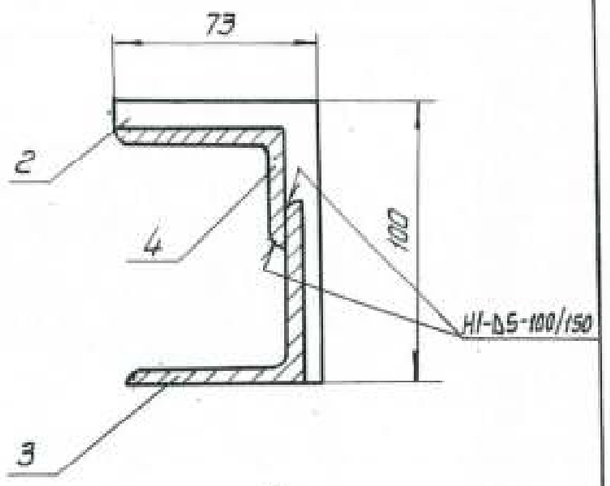

I
М1:2

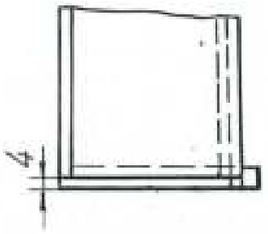

1. Сварные швы выполнять электродуговой сваркой по ГОСТ 5264-69
2. Сварку вести швом Т1-Б5 по периметру прилегания свариваемых деталей, кроме швов, указанных на чертеже.

Вид А

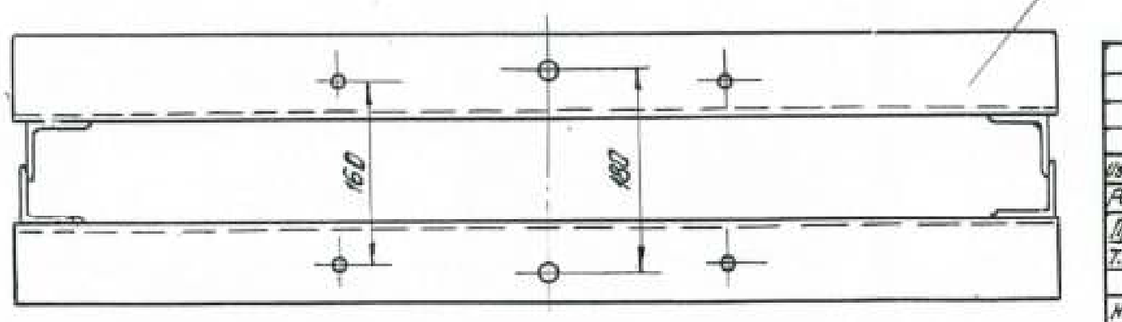

Привязан 18.035–КМ			
ИНЖ.	БИСЕНГАЛИЕВА		27.05.19
ИНЖ.	ПРЕСНЯКОВА		29.05.19
Инв. N°			

Изм.	Лист	№ докум.	Подп.	Дата
Разраб.		Тимашенко		
Провер.		Кузнецова		
Т.контр.		Лебзнер		
Н.контр.				
Утверд.		Лебзнер		

3368-06-ГС80-150-01.200СБ

Марка 2
Сварочный чертеж

Литера	Масса	Масштаб
Б	27,0	1:5
Лист	Листов	

Инв.№ подл. | Подпись и дата | Взам.инв.№ | Инв.№ дубл. | Подпись и дата

Типовой проект №820-167

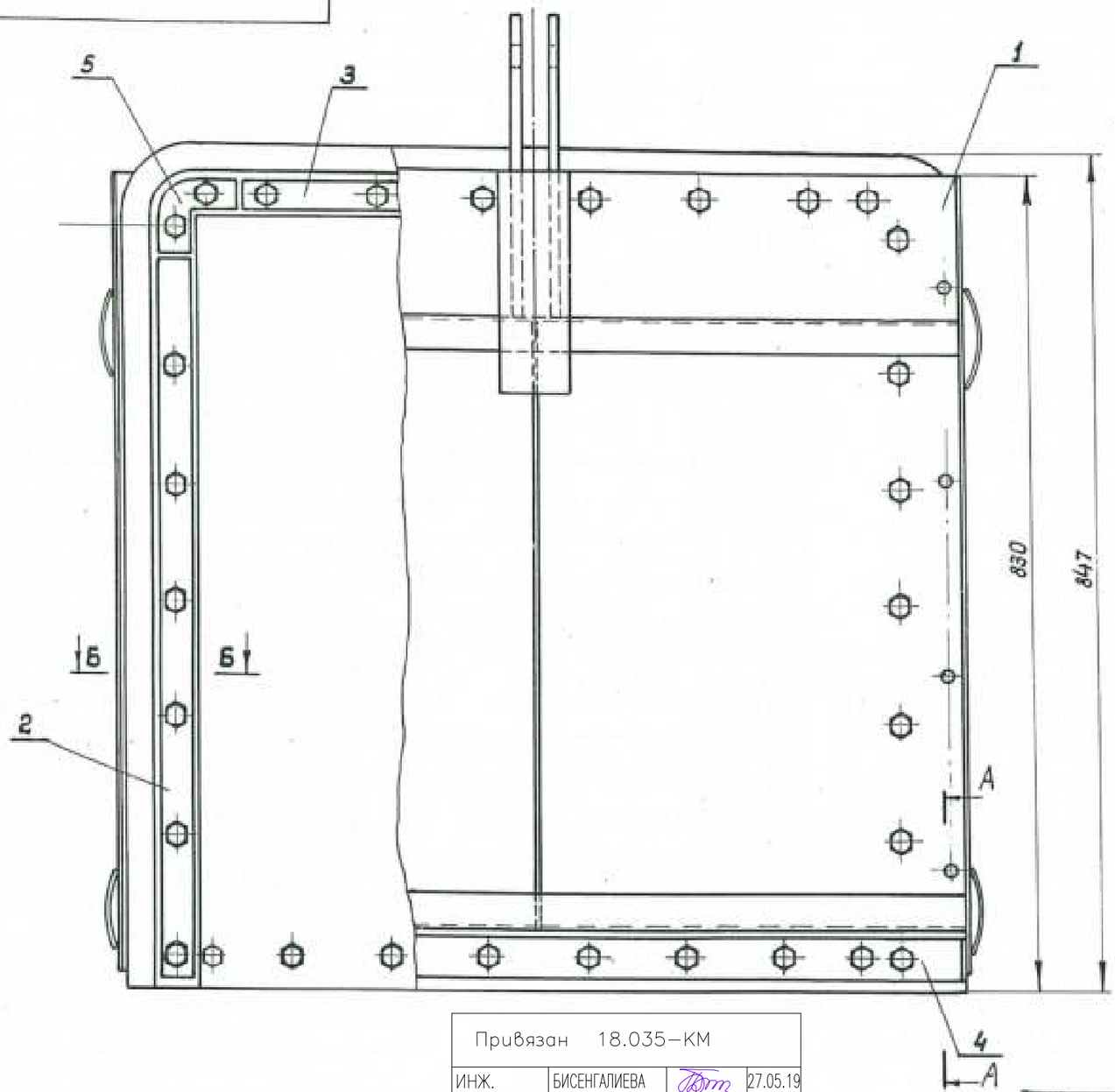

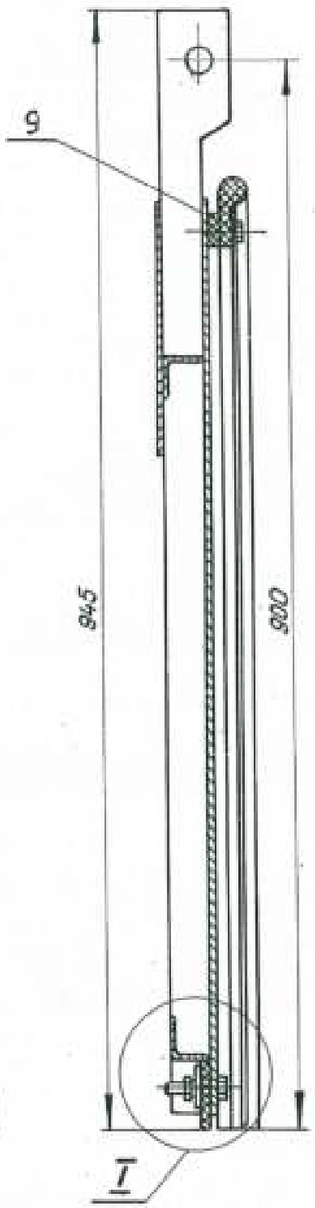

Т
М1:2

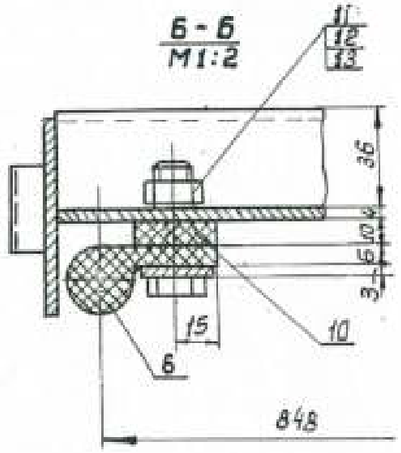

Б - Б
М1:2

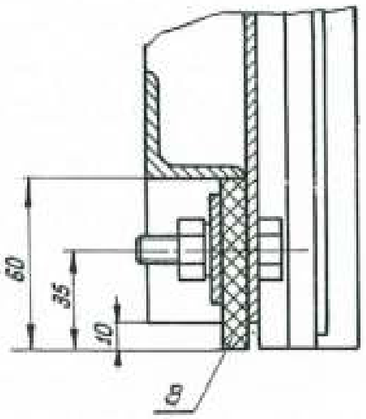

А-А
М1:2

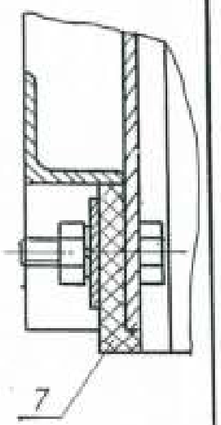

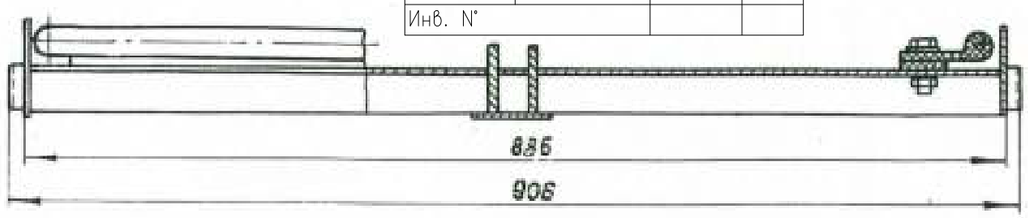

Привязан 18.035–КМ			
ИНЖ.	БИСЕНГАЛИЕВА		27.05.19
ИНЖ.	ПРЕСНЯКОВА		29.05.19
Инв. N°			

Изм.	Лист	N° докум.	Подпись	Дата
Разраб.		Павелко		
Провер.		Кузнецова		
Т. контр.		Левзнер		
Н. контр.				
Утвердил		Левзнер		13/12

3368-06-ГС 80-150-02.000 СБ

Затвор
Сборочный чертеж

Литера	Масса	Масшт.
Б	42,65	1:5
Лист	Листов	

Инв. N° подл. | Подпись и дата | Взам. инв. N° | Инв. N° дубл. | Подпись и дата

Типовой проект №820-167

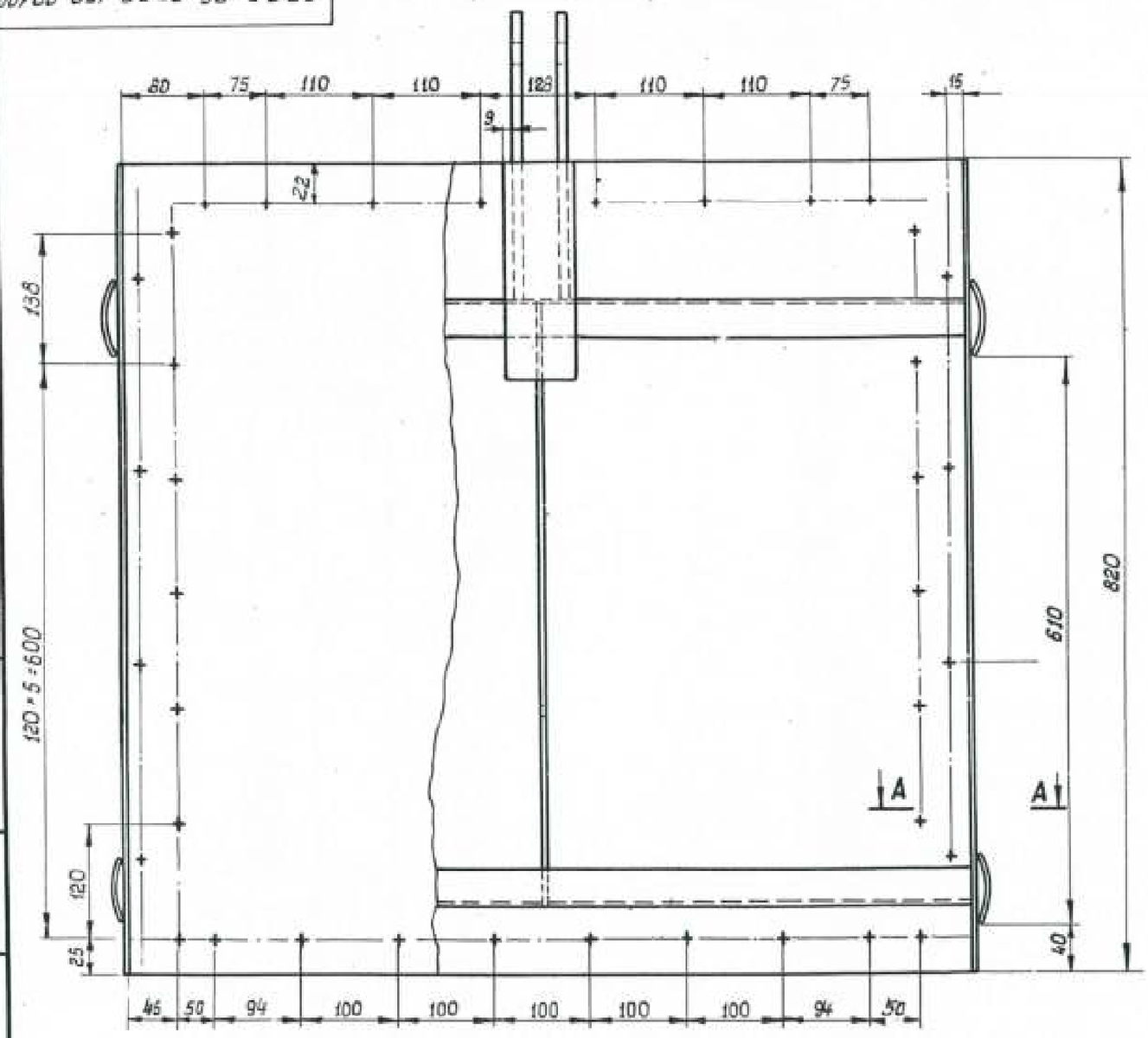

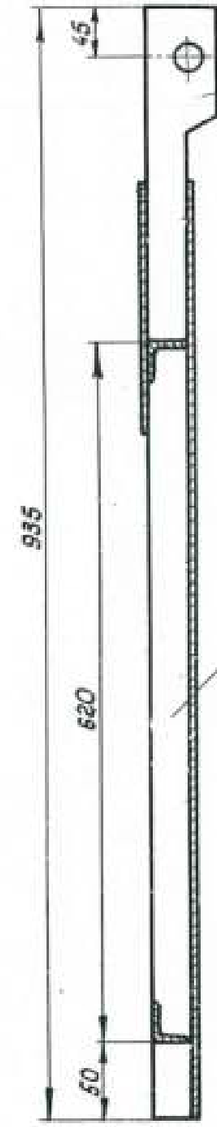

А - А
М1:1

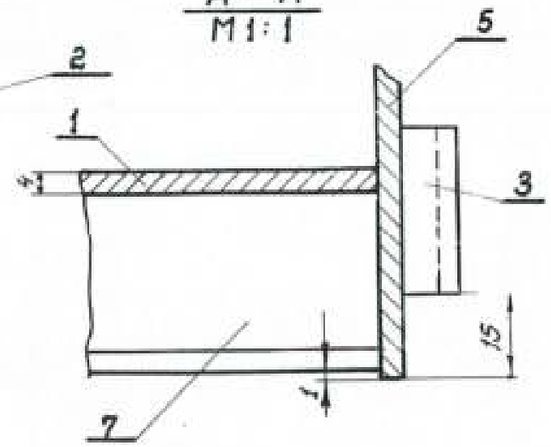

1. Сварные швы выполнять электродуговой сваркой по ГОСТ 5264-69
2. Сварку вести швом Т1-Δ4 по периметру прилегания свариваемых деталей.

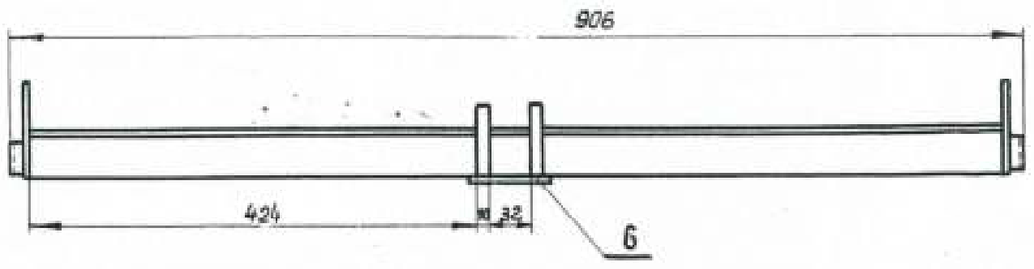

Привязан 18.035–КМ

ИНЖ.	БИСЕНГАЛИЕВА		27.05.19
ИНЖ.	ПРЕСНЯКОВА		29.05.19
Инв. N°			

Изм.	Лист	№ докум.	Подпись	Дата
Разраб.		Павелко		
Провер.		Кузнецова		
Т. контр.		Левзнер		
Н. контр.				
Утверд.		Левзнер		

3368-06-ГС 80-150-02.100СБ

Металлоконструкция
Сборочный чертеж

Литера	Масса	Масшт.
Б	33,5	1:5
Лист	Листов	

Инв. N° подл. | Подпись и дата | Взам. инв. N° | Инв. N° дубл. | Подпись и дата

3368-06-ГС80-150-04.000ГЧ

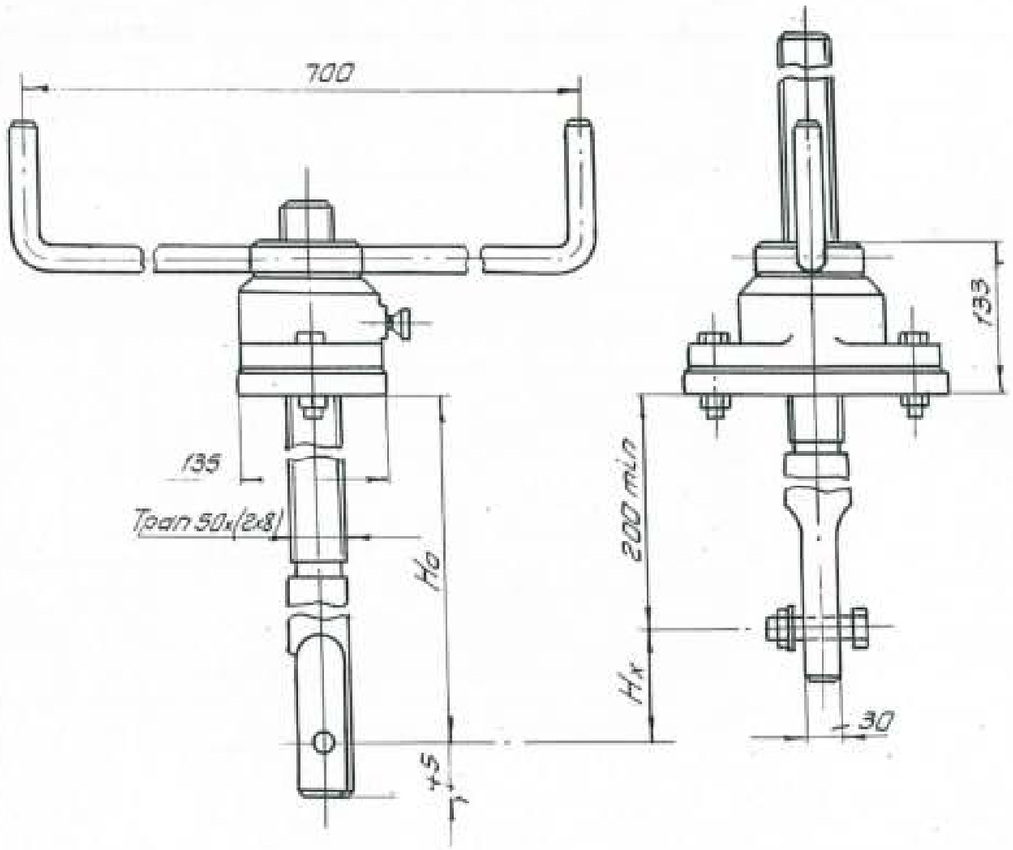

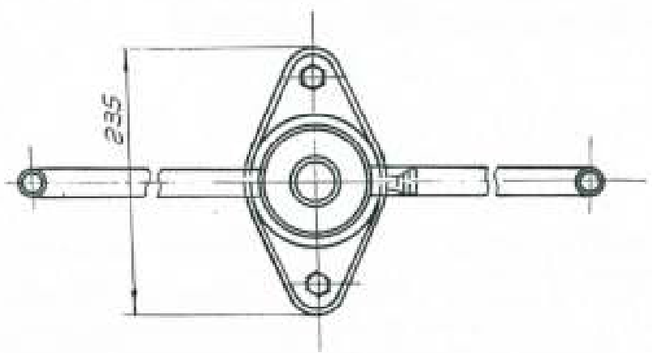

Техническая характеристика подъемника

Резьба грузового винта	Исполнение „Ч" подъем на шарикоподшипнике. Посадка и дожим на чугунной апаре			Исполнение „Ш" подъем, посадка и дожим на шарикоподшипнике			Но в м наиб.	Усилие на рукоятке в кг с	Время подъема затвора на 1 м в мин.
	Усилие в т с			Усилие в т с					
	Тяговое Т	посадочное П	дожимное Д	тяговое Т	посадочное П	дожимное Д			
Трап. 50к(2х8)	1,0	0,6	0,75	1,0	1,0	1,2	2,9	2,0	2,5

Данные на заказ по затвору ГС80-150		
Усилие тяговое потребное в т с	Тэ	0,6
Усилие посадки потребное в т с	Пэ	0,11
Расстояние от подошвы подъемника до оси проушины опущенного затвора в м	Но	1,710
Полный ход затвора в м	Нк	0,85
Теоретическая масса подъемника в кг	Q	43,7
Кол. подъемников на заказ в шт.	П	1

Применен типовой проект №820-165, марка 1В модели В-73. Альбомы 1;3

Привязан 18.035-КМ

ИНЖ.	БИСЕНГАЛИЕВА		27.05.19
ИНЖ.	ПРЕСНЯКОВА		29.05.19
Инв. №			

Изм	Лист	№ докум.	Подп.	Дата
Разраб.		Тимощенко		
Провер		Кузнецова		
Т.контр				
ГИП				
Н.контр.				
Утвер.				

3368-06-гс80-150-04.000ГЧ

Подъемник винтовой 1В
Габаритный чертеж

Литера	Масса	Масштаб
Б	см. табл.	1:5
Лист	Листов	

Типовой проект №820-167

Инв. № подл. | Подп. и дата | Взам. инв. № | Инв. № дубл. | Подп. и дата

СОДЕРЖАНИЕ АЛЬБОМА

№№ п/п	Наименование чертежей	Стр.
1	2	3
1	Содержание альбома	2
2	Титульный лист альбома	3
3	Затвор поверхносный, скользящий для отверстий 2.0х2.0. Сборочный чертеж	4
4	Рама. Сборочный чертеж	5
5	Затвор. Сборочный чертеж	6
6	Металоконструкция. Сборочный чертеж	7
7	Подъемник винтовой 5В. Габаритный чертеж	8

ИНВ. N° ПОДЛ. | ПОДП. И ДАТА | ВЗАМ. ИНВ. N°

РАЗРАБ.	БИСЕНГАЛИЕВА		27.05.19	Привязан 18.035–КМ	ЛИСТ
ПРОВЕР.	ПРЕСНЯКОВА		29.05.19		2
ИЗМ.	КОЛ.УЧ. ЛИСТ N°ДОК.	ПОДП.	ДАТА		

ФОРМАТ А4

ТИПОВАЯ ДОКУМЕНТАЦИЯ НА КОНСТРУКЦИИ
ИЗДЕЛИЯ И УЗЛЫ ЗДАНИЙ И СООРУЖЕНИЙ

СЕРИЯ 3.820.2-37

ЗАТВОРЫ ПЛОСКИЕ ПОВЕРХНОСТНЫЕ СКОЛЬЗЯЩИЕ

ВЫПУСК 8

РАБОЧИЕ ЧЕРТЕЖИ ЗАТВОРА 2,0×2,0

Примененные типовые проекты.

Типовой проект 820-185 „Подъемники винтовые для затворов гидротехнических сооружений грузоподъемностью до 20 тс модели В-73". Подъемник с электроприводом 5 ЭВ. Альбом 1, 13, 16. Подъемник с ручным приводом 5В. Альбом 1, 6. / Распространяет Казахский филиал ЦИТП/.

РАЗРАБОТАН ИНСТИТУТОМ
„СОЮЗГИПРОВОДХОЗ"
В/О СОЮЗВОДПРОЕКТ
МИНВОДХОЗА СССР

УТВЕРЖДЕН МИНВОДХОЗОМ СССР
ПРОТОКОЛ N 473 ОТ 16 АПРЕЛЯ 1982г.
ВВЕДЕН В ДЕЙСТВИЕ МИНВОДХОЗОМ СССР

ГЛАВНЫЙ ИНЖЕНЕР ИНСТИТУТА А.Ф. КОНДРАТЬЕВ
ГЛАВНЫЙ ИНЖЕНЕР ПРОЕКТА АЛ. ПЕВЗНЕР

Привязан 18.035–КМ

ИНЖ.	БИСЕНГАЛИЕВА		27.05.19
ИНЖ.	ПРЕСНЯКОВА		29.05.19
Инв. N°			

Рис.1

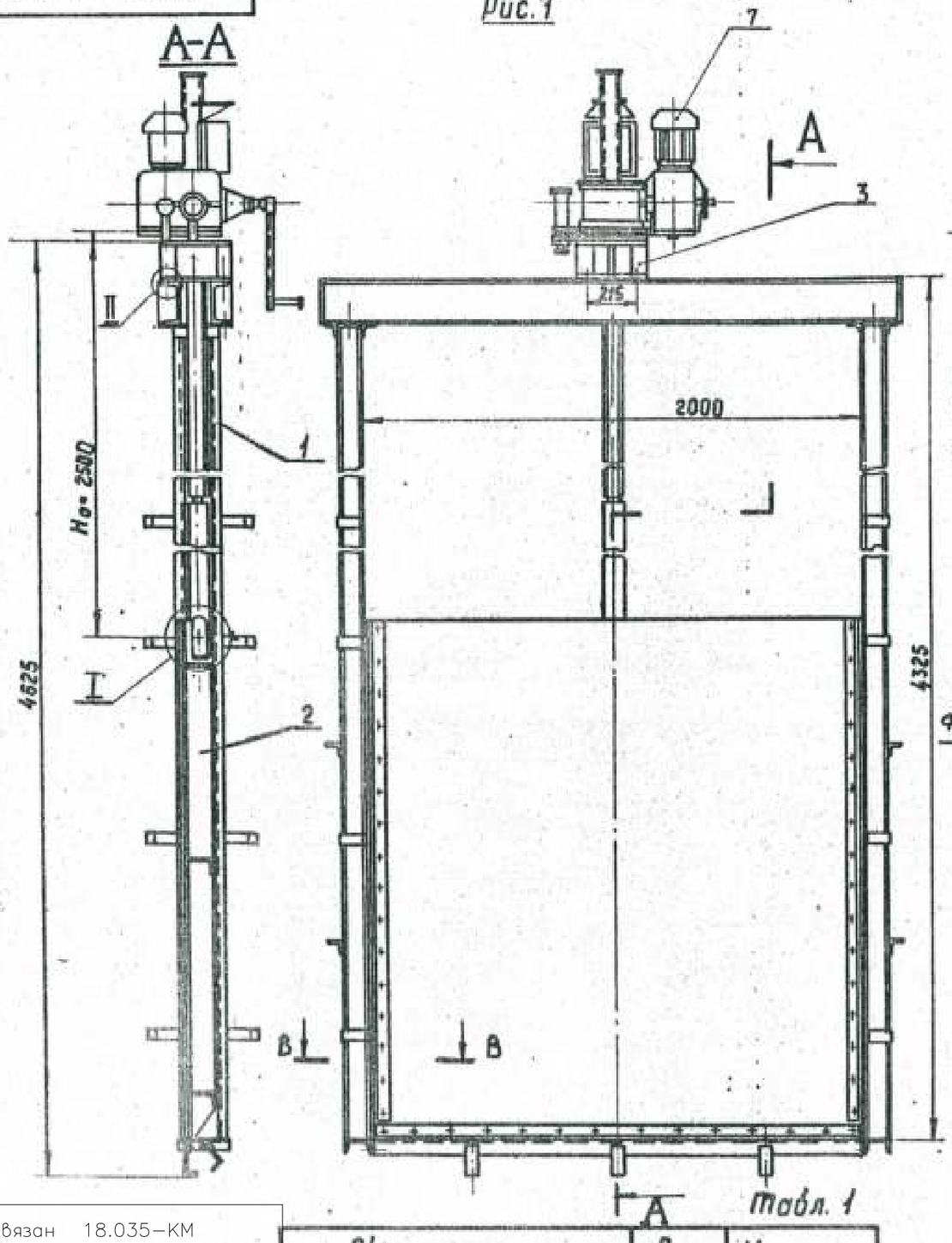

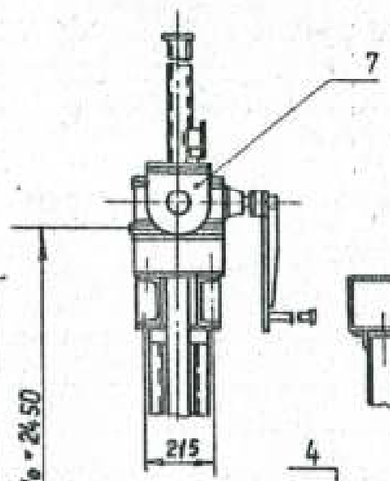

Рис.2

Остальное см. рис. 1

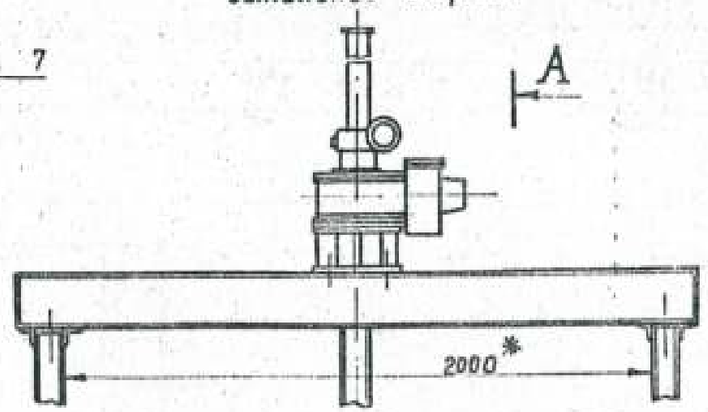

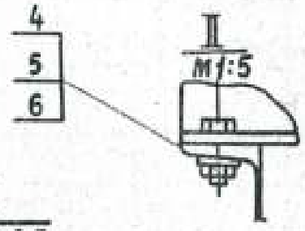

I
М1:2.5

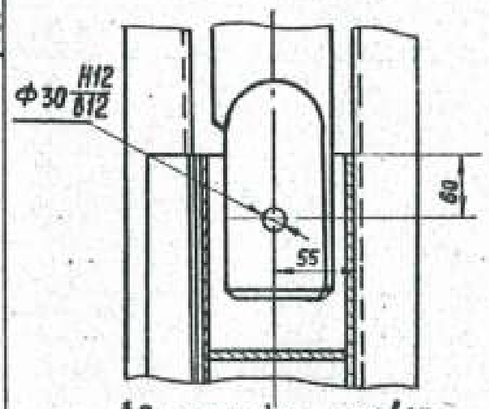

В-В
М1:4

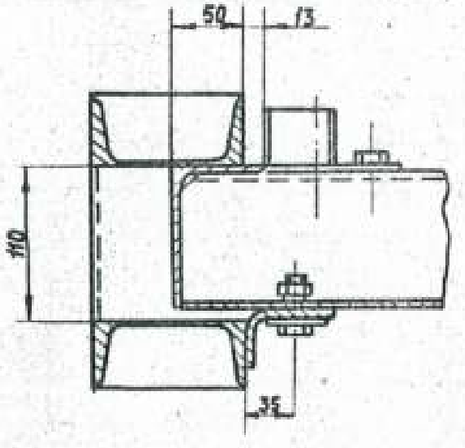

1.* Размеры для справок

2 Технические требования по ТУ 33-164-80.

3. H_0 - расстояние от подошвы подъемника до оси проушины затвора

Табл. 1

Обозначение	Рис	Масса, кг
ПС 200-200.00.000	1	806.0
-01	2	738.0

Привязан 18.035-КМ

ИНЖ.	БИСЕНГАЛИЕВА		27.05.19
ИНЖ.	ПРЕСНЯКОВА		29.05.19
Инв. N°			

Изм.	Лист	№ докум.	Подп.	Дата
Разраб.		Малороссиянова		11.04.83
Пров.		Кузнецова		11.04.83
Т. контр.				
ГИП		Певзнер		11.04.83
Н. контр.		Пратунина		11.04.83
Утв.		Седов		11.04.83

ПС 200-200.00.000 СБ

Затвор поверхностный, скользящий для отверстий 2.0×2.0
Сборочный чертеж

Лит.	Масса	Масштаб
Б	См. табл. 1	1:20
Лист	Листов 1	

Союзгидропроводхоз имени Е.Е. Алексеевского г. Москва

Копировал: Юркова

Формат А3

Серия 3820.2-37 Выпуск 8

Инв. № подл. | Подп. и дата | Взам. инв. № | Инв. № дубл. | Подп. и дата

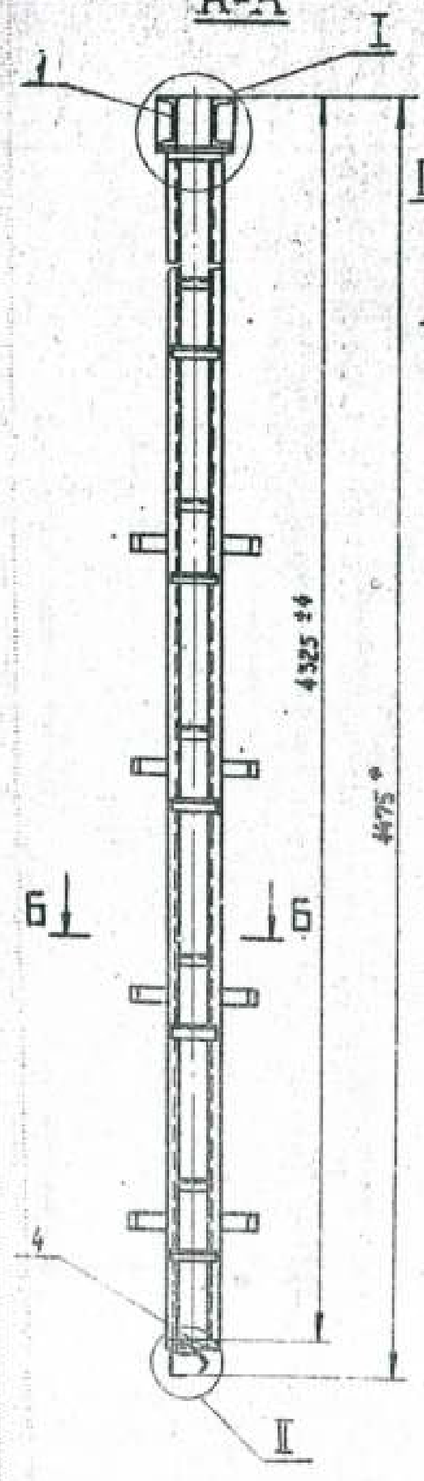

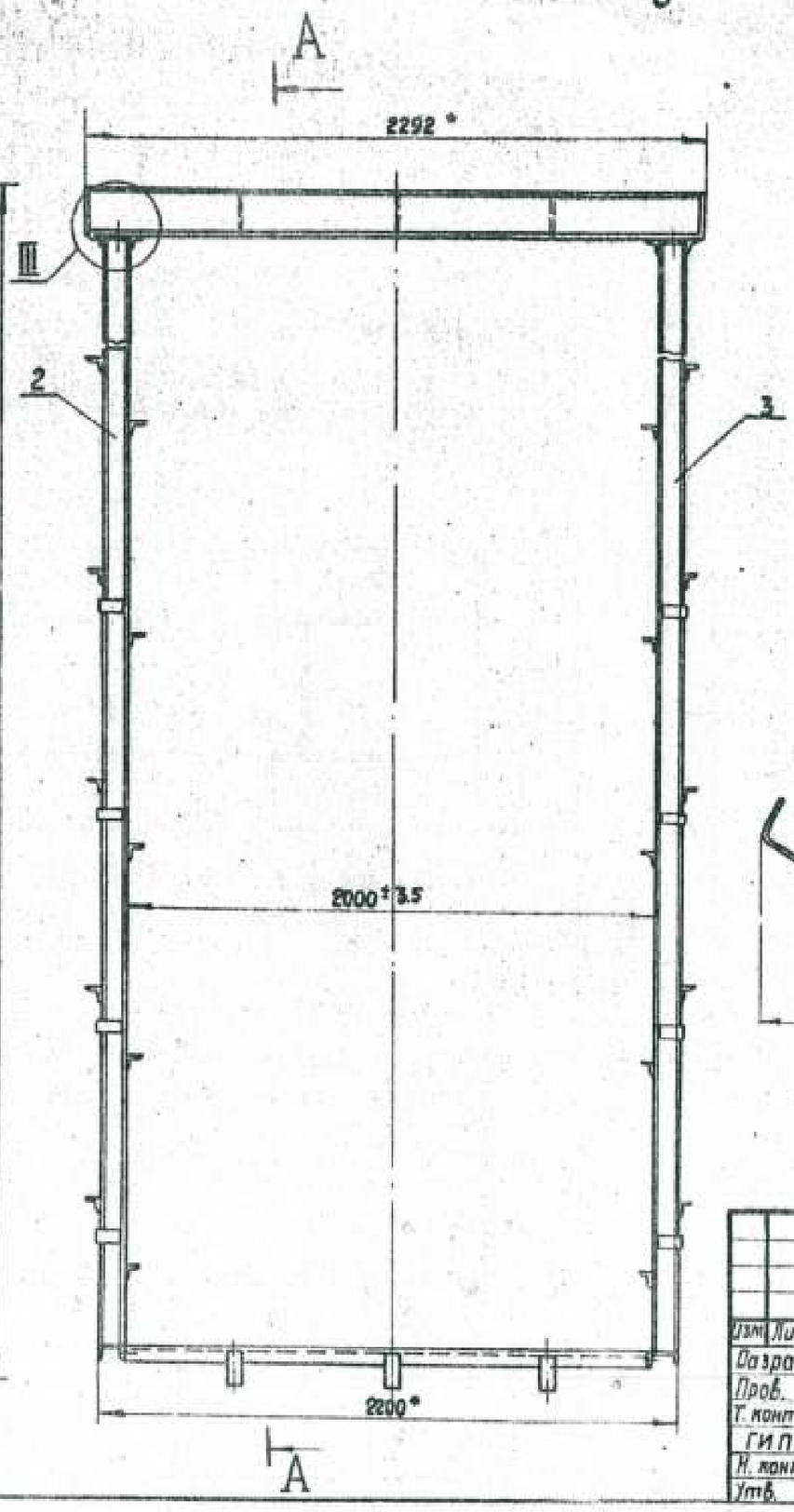

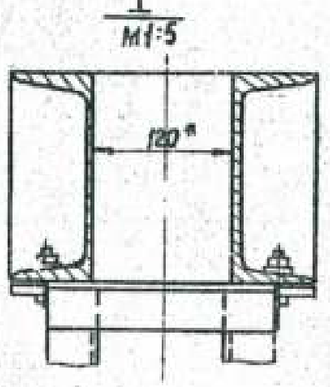

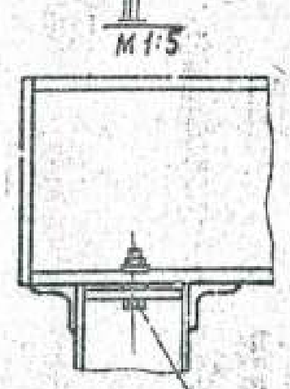

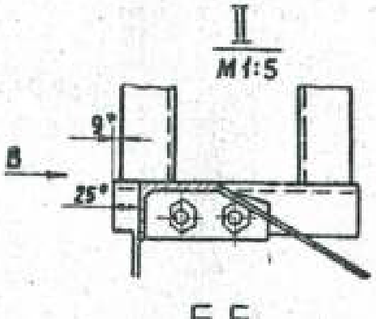

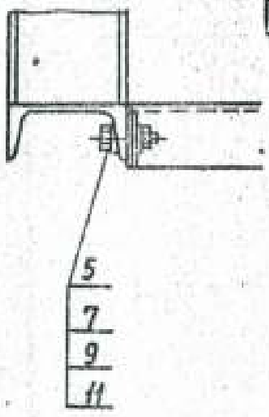

* Размеры для справок

Привязан 18.035–КМ			
ИНЖ.	БИСЕНГАЛИЕВА		27.05.19
ИНЖ.	ПРЕСНЯКОВА		29.05.19
Инв. N°			

Изм.	Лист	№ докум.	Подп.	Дата
Разраб.		Малороссиянова		10.05.19
Пров.		Кузнецова		17.05.19
Т. контр.				
ГИП		Певзнер		17.05.19
Н. контр.		Платунина		17.05.19
Утв.		Седов		29.05.19

ПС 200-200.01.000 СБ

Рама
Сборочный чертеж

Лит.	Масса	Масштаб
Б	264.0	1:20
Лист	Листов 1	

Союзгипроводхоз имени Е.Е. Алексеевского г. Москва

Копировал: Юркева

Формат

ПС 200-200 02 000СБ

Привязан 18.035–КМ

ИНЖ.	БИСЕНГАЛИЕВА	27.05.19	
ИНЖ.	ПРЕСНЯКОВА	29.05.19	
Инв. N°			

Серия 3.820.2-37 Выпуск 8

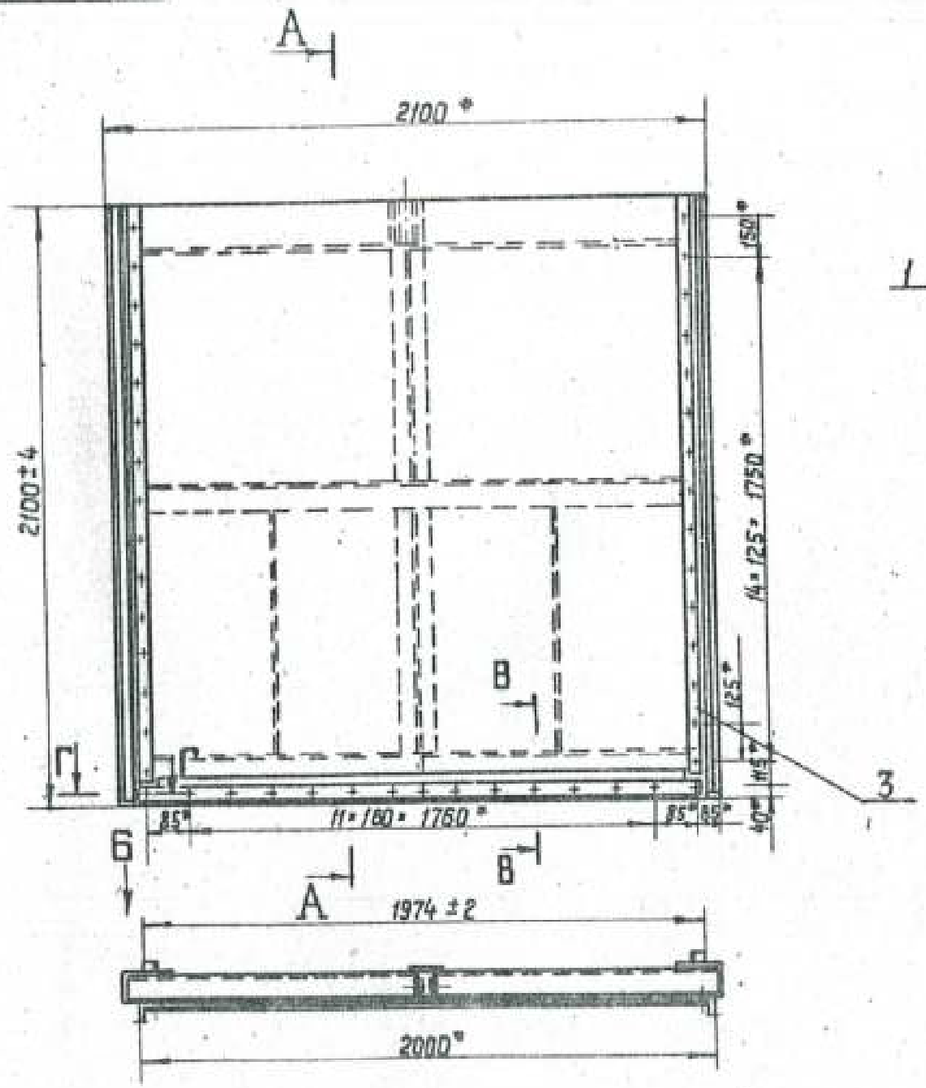

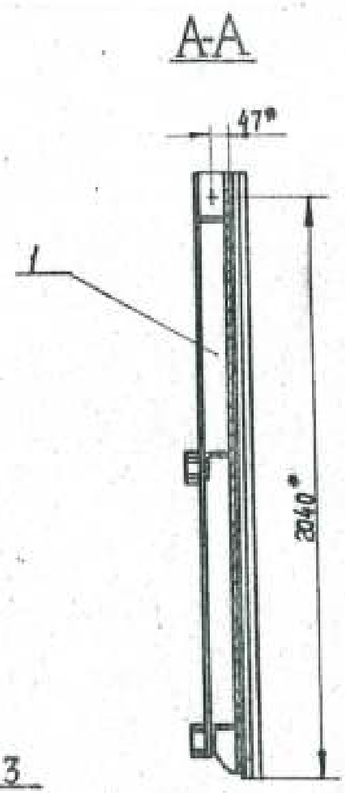

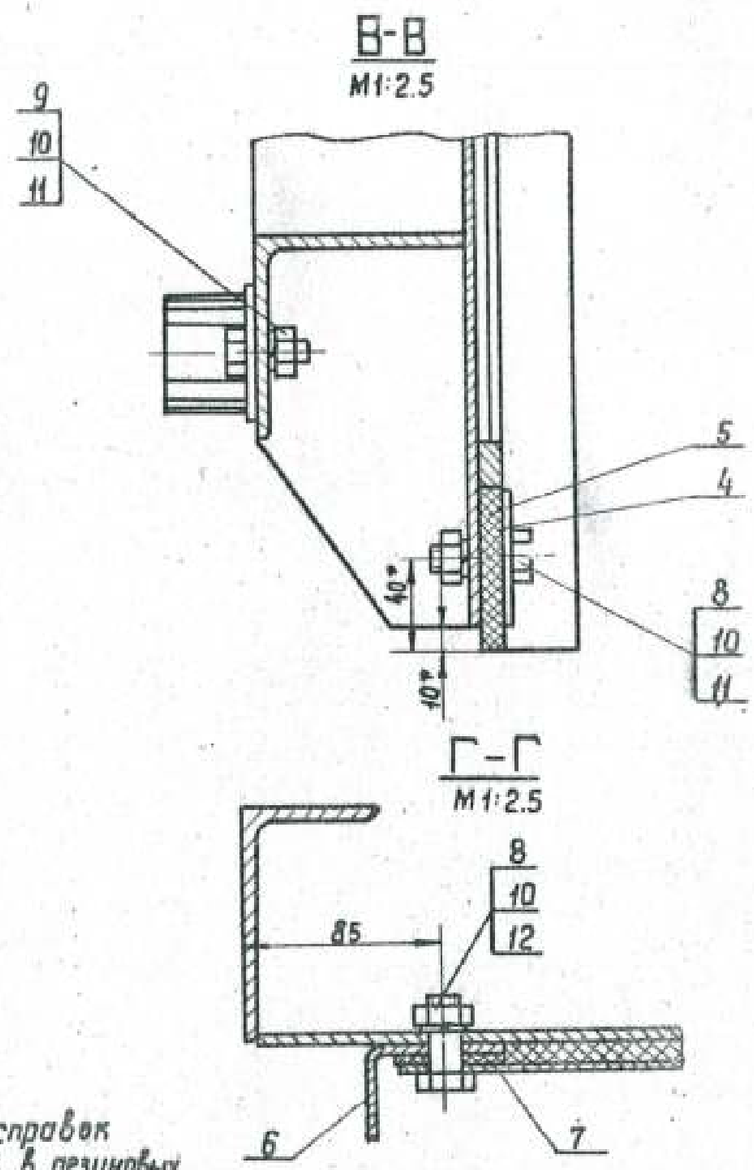

Вид Б
М1:5

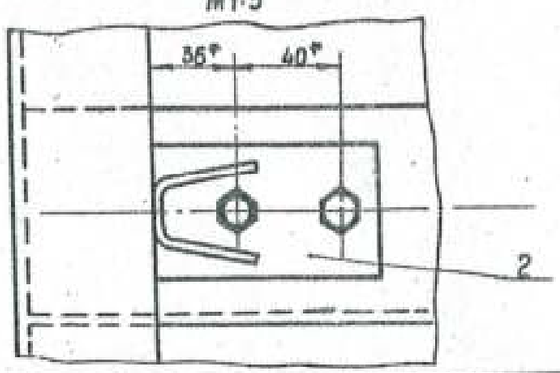

1. ** Размеры для справок
2. Отверстия ф 13 в резиновых уплотнениях дет. 5 и 6 обработать по дет. 4 и 3 соответственно.

Изм.	Лист	№ докум.	Подп.	Дата	ПС 200-200 02. 000 СБ
Разраб.		Малороссиянцева			Затвор. Сборочный чертеж
Пров.		Кузнецова			
Т. контр.					
ГИП		Пебзнер			
Н. контр.		Платунина			
Утв.		Седов			

Лит.	Масса	Масштаб
Б	286.0	1:20
Лист	Листов 1	

Союзгипроводхоз имени Е.Е. Алексеевского г. Москва

Копировал: Юркева

Формат А3

Привязан 18.035–КМ

ИНЖ.	БИСЕНГАЛИЕВА	27.05.19
ИНЖ.	ПРЕСНЯКОВА	29.05.19

Инв. N°

Взам. инв.№ | Подп. и дата | Инв.№ подл.

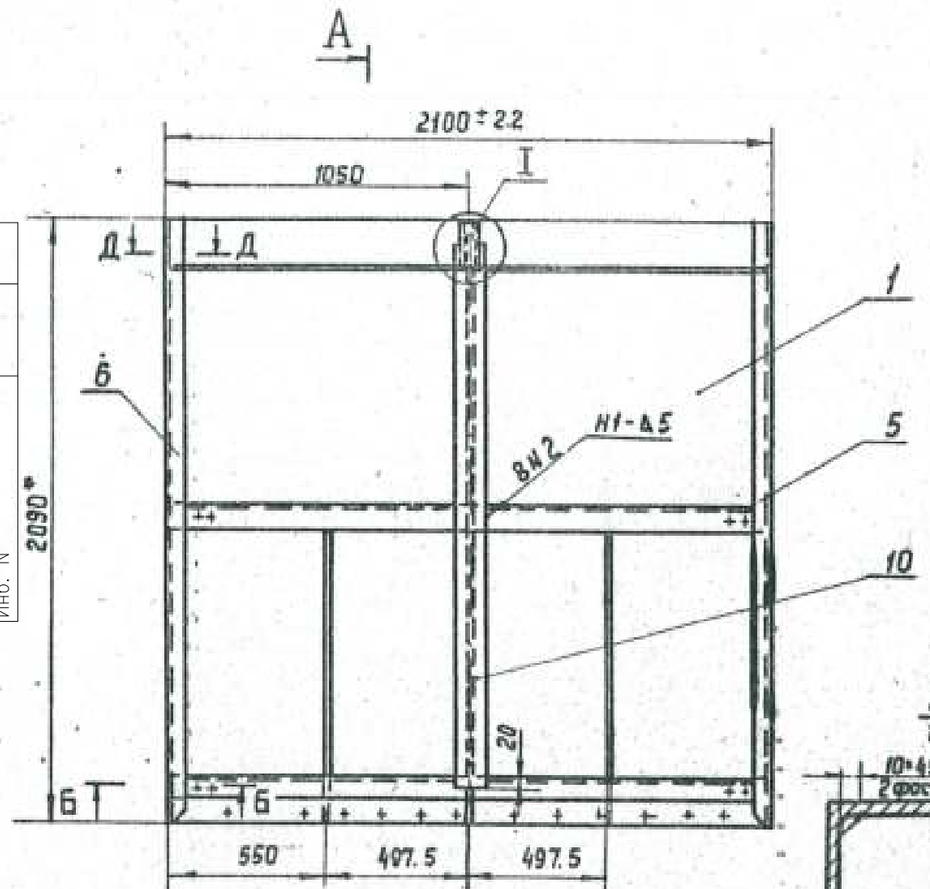

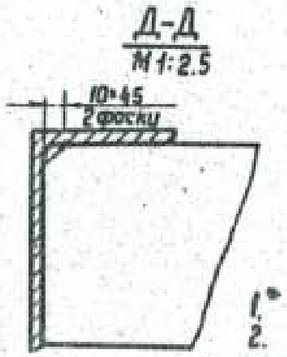

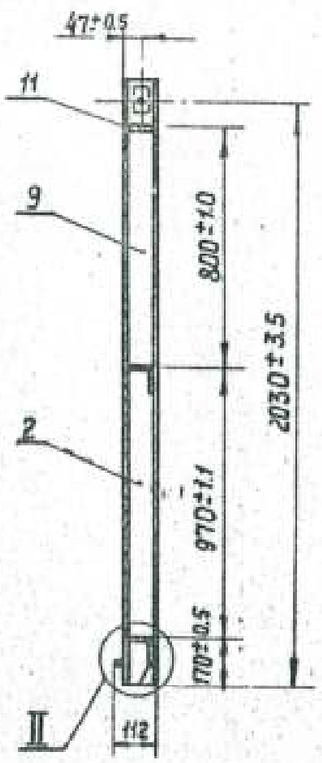

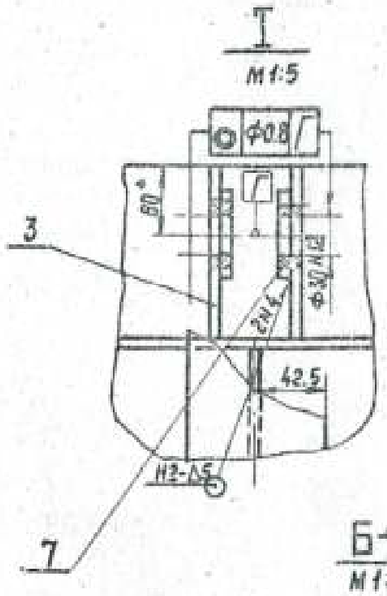

Б-Б
М1:2.5

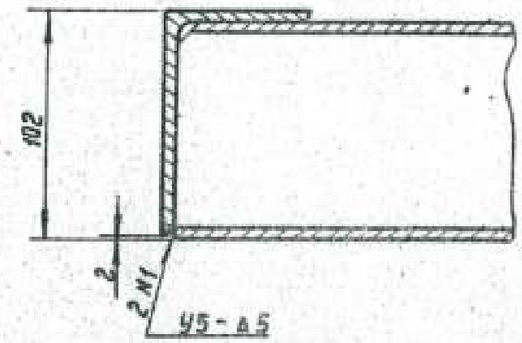

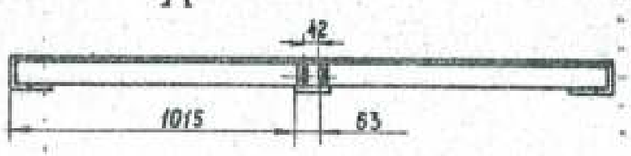

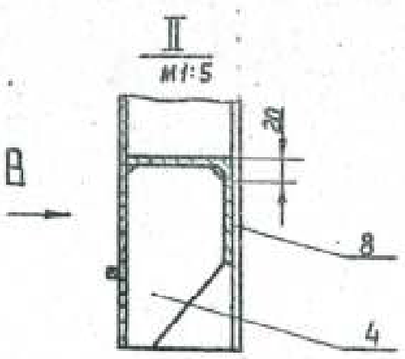

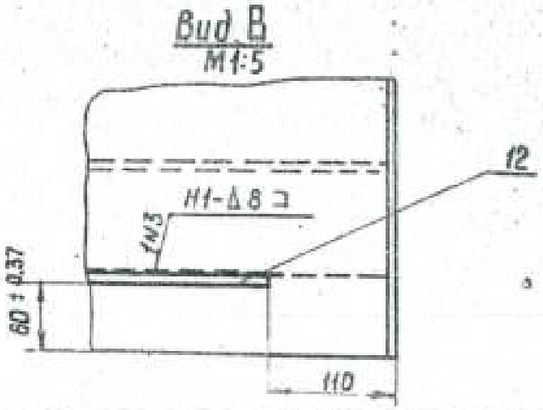

1.* Размеры для справок
2. Сварка по ГОСТ 5264-80 электродами Э 42 ГОСТ 9467-75
3. Сварку вести швом Т3-Δ4 по контуру прилегания деталей, кроме швов указанных на чертеже.
4 Шероховатость поверхности деталей, выполненных без чертежа, после обрезки – Rz 160, неуказанные предельные отклонения сварных соединений $\pm\frac{IT16}{2}$.

Изм.	Лист	№ докум.	Подп.	Дата
Разраб.		Малороссиянова		
Пров.		Кузнецова		
Т.контр.				
ГИП.		Певзнер		
Н.контр.		Платунина		
Утв.		Седов		

ПС 200-200. 02. 100 СБ

Металлоконструкция
Сварочный чертеж

Лит.	Масса	Масштаб
Б	270.1	1:20
Лист	Листов 1	

Союзгипроводхоз имени Е.Е. Алексеевского

Формат 3

ПС 200-200 05.000 ГЧ

-26-

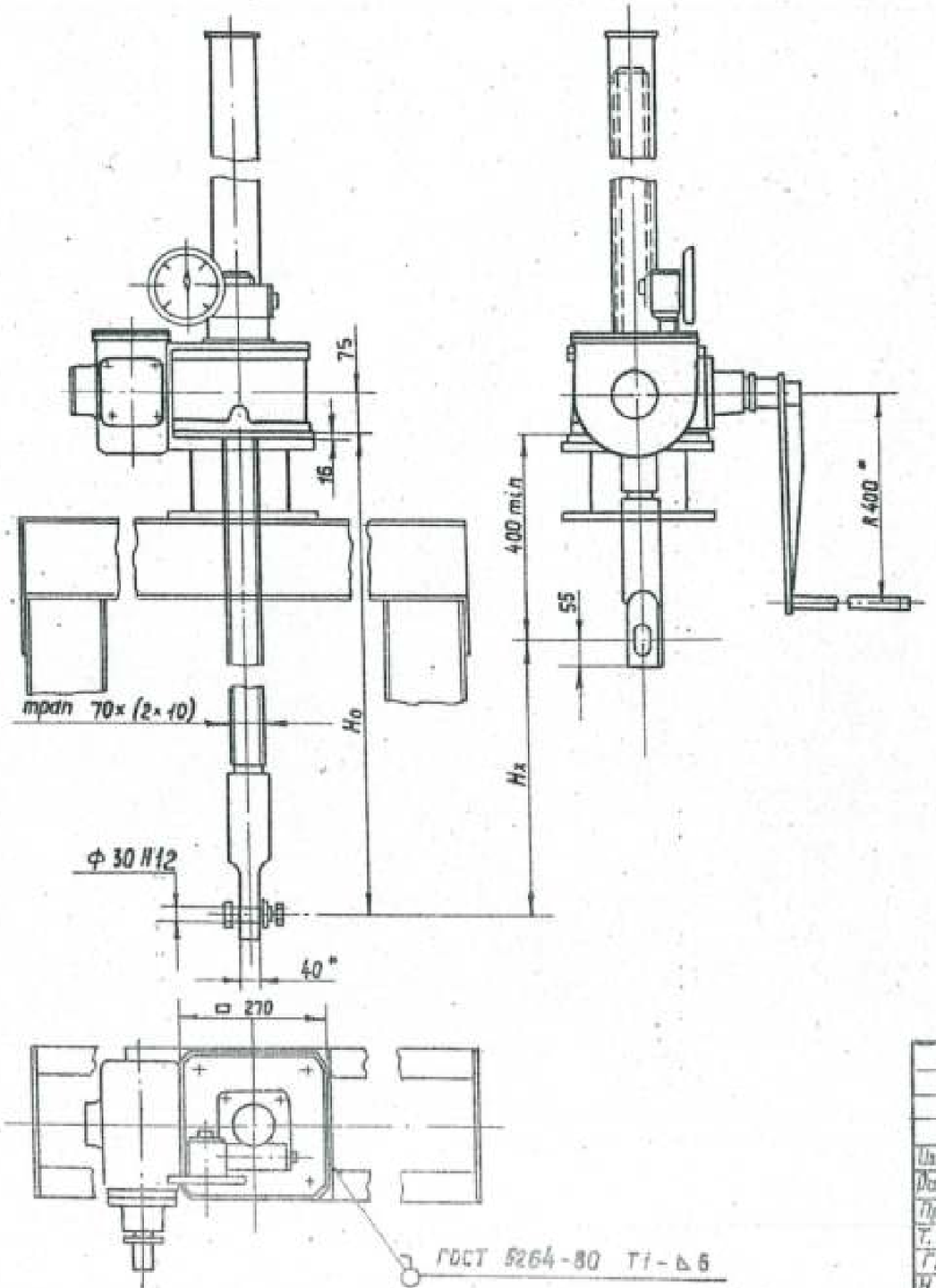

Таблица 1

Техническая характеристика подъемника

Резьба грузового винта	Усилие в тс. наиб.			Ho в м наиб.	Усилие на рукоятке при Т в кгс	Время подъема затвора на 1м в мин.
	тяговое Т	посадочное П	дожимное Д			
Трап 70×(2×10)	5	5	6	3.85	20	20

Таблица 2

Данные на заказ по затвору

Усилие тяговое потребное в тс	Тз	2.87
Усилие посадочное потребное в тс	Пз	2.61
Расстояние от подошвы подъемника до оси проушины опущенного затвора в м	Ho	2.45
Полный ход затвора в м	Hx	2.05
Датчик положения затвора	—	УПР2510
Теоретическая масса подъемника в кг	Q	176.0
Количество подъемников на заказ в шт	n	1

Привязан 18.035–КМ

ИНЖ.	БИСЕНГАЛИЕВА		27.05.19
ИНЖ.	ПРЕСНЯКОВА		29.05.19
Инв. N°			

1. На виде слева винт грузовой показан в крайнем верхнем положении.
2. Технические требования по ТУ 33-56-77.

Изм.	Лист	№ докум.	Подп.	Дата
Разраб.		Макарассиянцева		11.01.19
Пров.		Кузнецова		11.01.19
Т. контр.				
ГИП		Певзнер		
Н. контр.		Платунина		
Утв.		Седов		

ПС 200-200.05.000 ГЧ

Подъемник винтовой 5В Габаритный чертеж

Лит.	Масса	Масштаб
Б	См. табл. 2	1:10

Лист | Листов 1

Союзгипроводхоз имени Е.Е. Алексеевского

Копировал: Юркова

Формат А3

СЕРИЯ 820-167/77
ЗАТВОРЫ ГЛУБИННЫЕ СКОЛЬЗЯЩИЕ С ВИНТОВЫМИ ПОДЪЕМНИКАМИ МОДЕЛИ В-73.
АЛЬБОМ 7. ГС 100-150.

ИНВ. N° ПОДЛ. | ПОДП. И ДАТА | ВЗАМ. ИНВ. N°

						18.035-КМ
						РЕКОНСТРУКЦИЯ АЗНАБАЙ-ТАЙПАКСКОЙ ОБВОДНИТЕЛЬНОЙ СИСТЕМЫ АКЖАИКСКОГО РАЙОНА ЗКО
ИЗМ.	КОЛ.УЧ.	ЛИСТ	N°ДОК.	ПОДП.	ДАТА	
РАЗРАБОТАЛ		БИСЕНГАЛИЕВА			27.05.19	МЕТАЛЛИЧЕСКИЕ КОНСТРУКЦИИ
ПРОВЕРИЛ		ПРЕСНЯКОВА			29.05.19	
Н. КОНТР.		ИСКЕНДИРОВА			31.05.19	
ГИП		КОНОВАЛОВА			03.06.19	СЕРИЯ 820-167/77. ЗАТВОРЫ ГЛУБИННЫЕ СКОЛЬЗЯЩИЕ С ВИНТОВЫМИ ПОДЪЕМНИКАМИ МОДЕЛИ В-73. АЛЬБОМ 7. ГС 100-150.

СТАДИЯ	ЛИСТ	ЛИСТОВ
РП	3	10

URALVODPROECT

ТОО "УРАЛВОДПРОЕКТ" Г. УРАЛЬСК,2014

ФОРМАТ А4

СЕРИЯ 820-167/77
ЗАТВОРЫ ГЛУБИННЫЕ СКОЛЬЗЯЩИЕ С ВИНТОВЫМИ ПОДЪЕМНИКАМИ МОДЕЛИ В-73.
АЛЬБОМ 16. ГС 150-300.

						18.035-КМ	
						РЕКОНСТРУКЦИЯ АЗНАБАЙ-ТАЙПАКСКОЙ ОБВОДНИТЕЛЬНОЙ СИСТЕМЫ АКЖАИКСКОГО РАЙОНА ЗКО	
ИЗМ.	КОЛ.УЧ.	ЛИСТ	N°ДОК.	ПОДП.	ДАТА		
РАЗРАБОТАЛ		БИСЕНГАЛИЕВА			27.05.19	МЕТАЛЛИЧЕСКИЕ КОНСТРУКЦИИ	СТАДИЯ: РП; ЛИСТ: 4; ЛИСТОВ: 10
ПРОВЕРИЛ		ПРЕСНЯКОВА			29.05.19		
Н. КОНТР.		ИСКЕНДИРОВА			31.05.19		
ГИП		КОНОВАЛОВА			03.06.19	СЕРИЯ 820-167/77. ЗАТВОРЫ ГЛУБИННЫЕ СКОЛЬЗЯЩИЕ С ВИНТОВЫМИ ПОДЪЕМНИКАМИ МОДЕЛИ В-73. АЛЬБОМ 16. ГС 150-300.	ТОО "УРАЛВОДПРОЕКТ" Г. УРАЛЬСК,2014

ИНВ. N° ПОДЛ. | ПОДП. И ДАТА | ВЗАМ. ИНВ. N°

ФОРМАТ А4

СОДЕРЖАНИЕ АЛЬБОМА

№№ п/п	Наименование чертежей	Стр.
1	2	3
1	Содержание альбома	2
2	Титульный лист альбома	3
3	Затвор глубинный, скользящий Д=1500; Н=3000 с винтовыми подъемниками. Сборочный чертеж	4
4	Рама. Сборочный чертеж	5
5	Марка 1. Сборочный чертеж	6
6	Марка 2. Сборочный чертеж	7
7	Затвор. Сборочный чертеж	8
8	Металоконструкция. Сборочный чертеж	9
9	Подъемник винтовой 1В. Габаритный чертеж	10

ИНВ. N° ПОДЛ. | ПОДП. И ДАТА | ВЗАМ. ИНВ. N°

РАЗРАБ.	БИСЕНГАЛИЕВА		27.05.19	Привязан 18.035–КМ	ЛИСТ
ПРОВЕР.	ПРЕСНЯКОВА		29.05.19		2
ИЗМ.	КОЛ.УЧ. ЛИСТ N°ДОК.	ПОДП.	ДАТА		

ФОРМАТ А4

ТИПОВОЙ ПРОЕКТ
820-167/77

ЗАТВОРЫ ГЛУБИННЫЕ СКОЛЬЗЯЩИЕ С ВИНТОВЫМИ ПОДЪЕМНИКАМИ МОДЕЛИ В-73

АЛЬБОМ 16

РАБОЧИЕ ЧЕРТЕЖИ ЗАТВОРА ГС 150-300

Привязан 18.035-КМ			
ИНЖ.	БИСЕНГАЛИЕВА		27.05.19
ИНЖ.	ПРЕСНЯКОВА		29.05.19
Инв. N°			

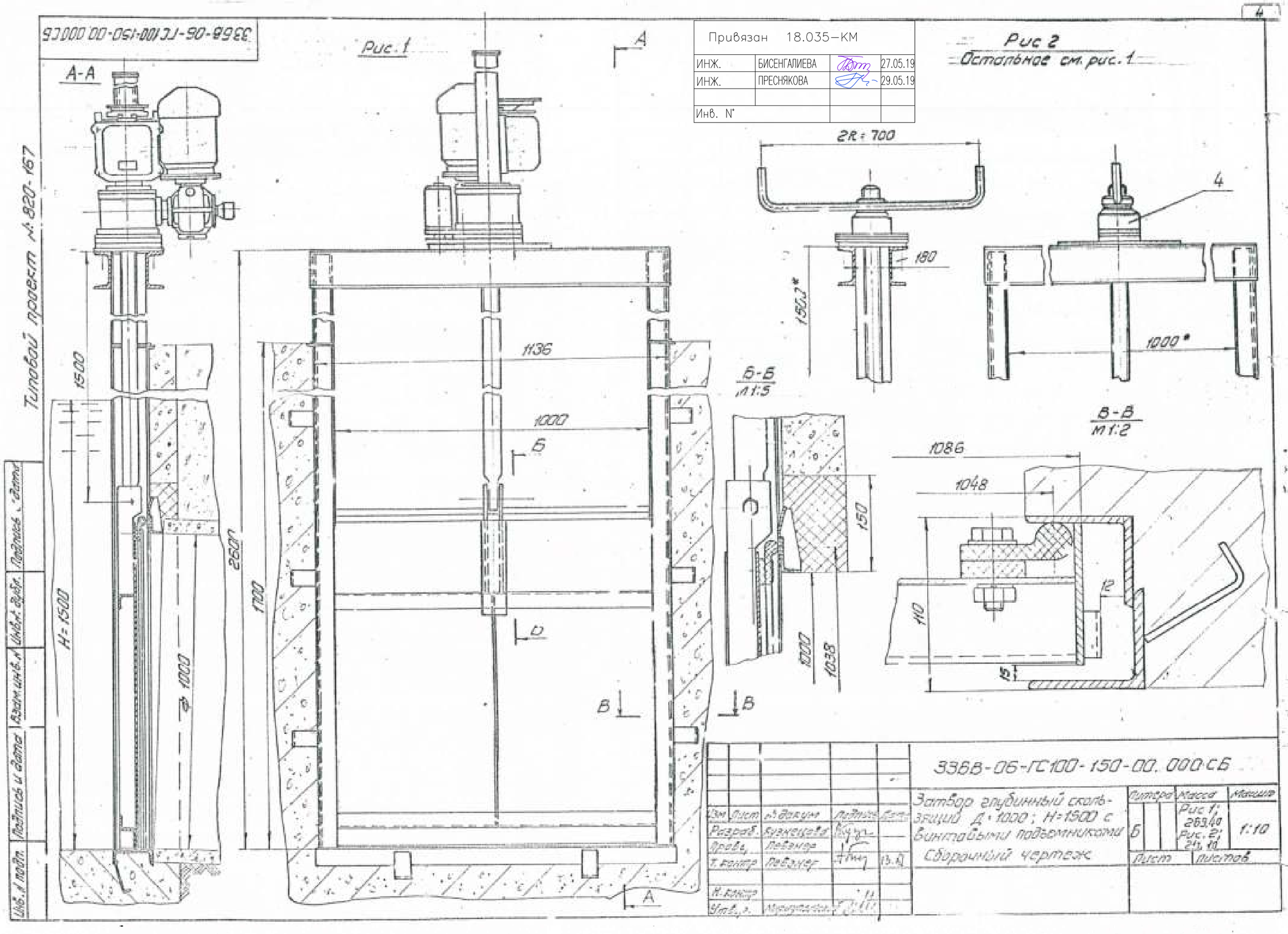

Привязан	18.035–КМ		
ИНЖ.	БИСЕНГАЛИЕВА		27.05.19
ИНЖ.	ПРЕСНЯКОВА		29.05.19
Инв. N°			

Изм	Лист	№ докум	Подпись	Дата
Разраб.		Кузнецова		
Провер.		Певзнер		
Т. контр		Певзнер		13.0
Н. контр				
Утв. р.		Мусиутенко		

3368-06-ГС100-150-00.000СБ

Затвор глубинный скользящий Д=1000; Н=1500 с винтовыми подъемниками

Сборочный чертеж

Литера	Масса	Масштаб
Б	Рис 1; 269,40 Рис. 2; 243,10	1:10
Лист	Листов	

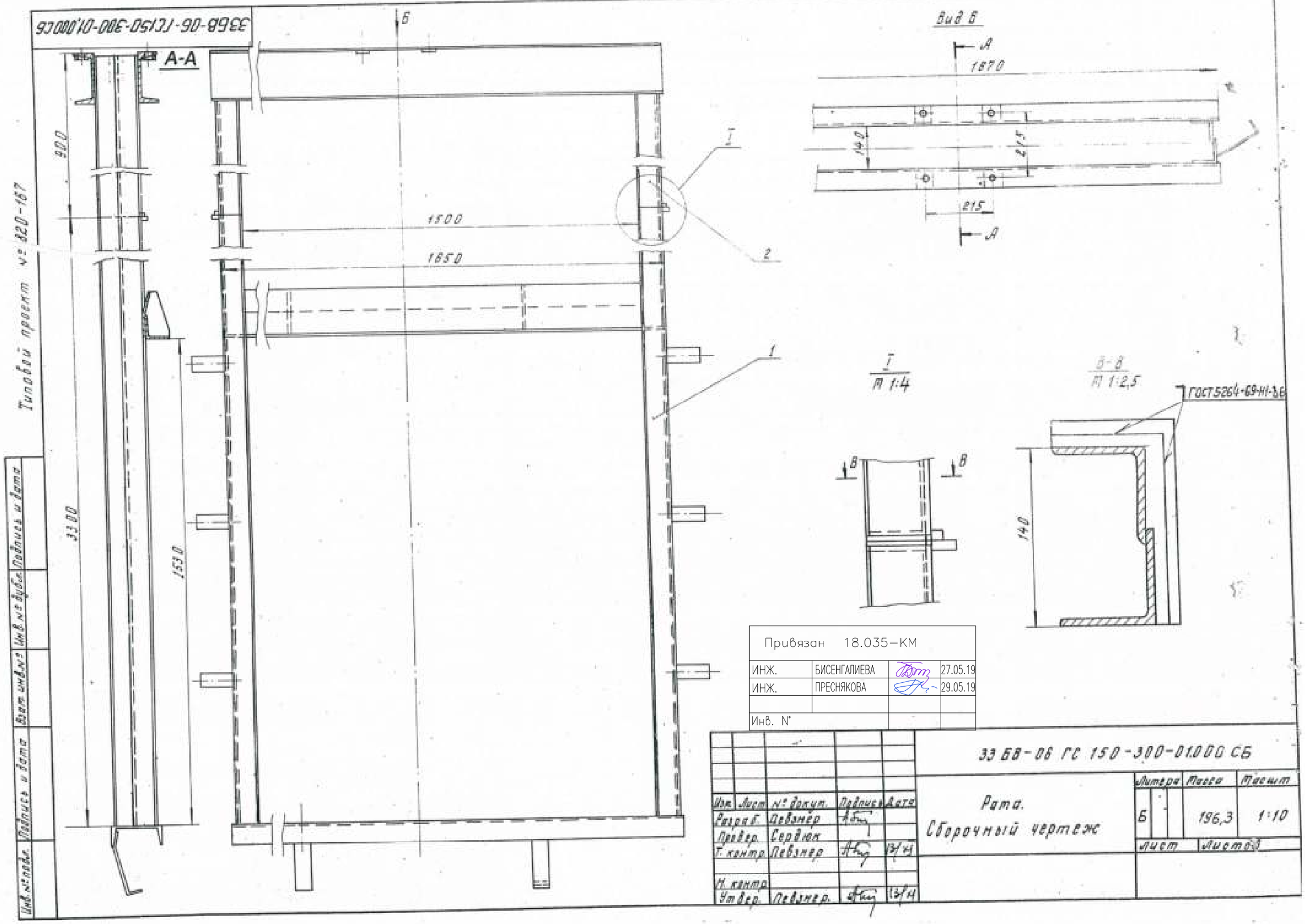

Привязан	18.035–КМ		
ИНЖ.	БИСЕНГАЛИЕВА		27.05.19
ИНЖ.	ПРЕСНЯКОВА		29.05.19
Инв. N°			

Изм.	Лист	№ докум.	Подпись	Дата
Разраб.		Певзнер		
Провер.		Сердюк		
Т. контр.		Певзнер		13/11
Н. контр.				
Утвер.		Певзнер.		13/11

33 БВ-06 ГС 150-300-01.000 СБ

Рата.
Сборочный чертеж

Литера	Масса	Масшт
Б	196,3	1:10

Лист	Листов

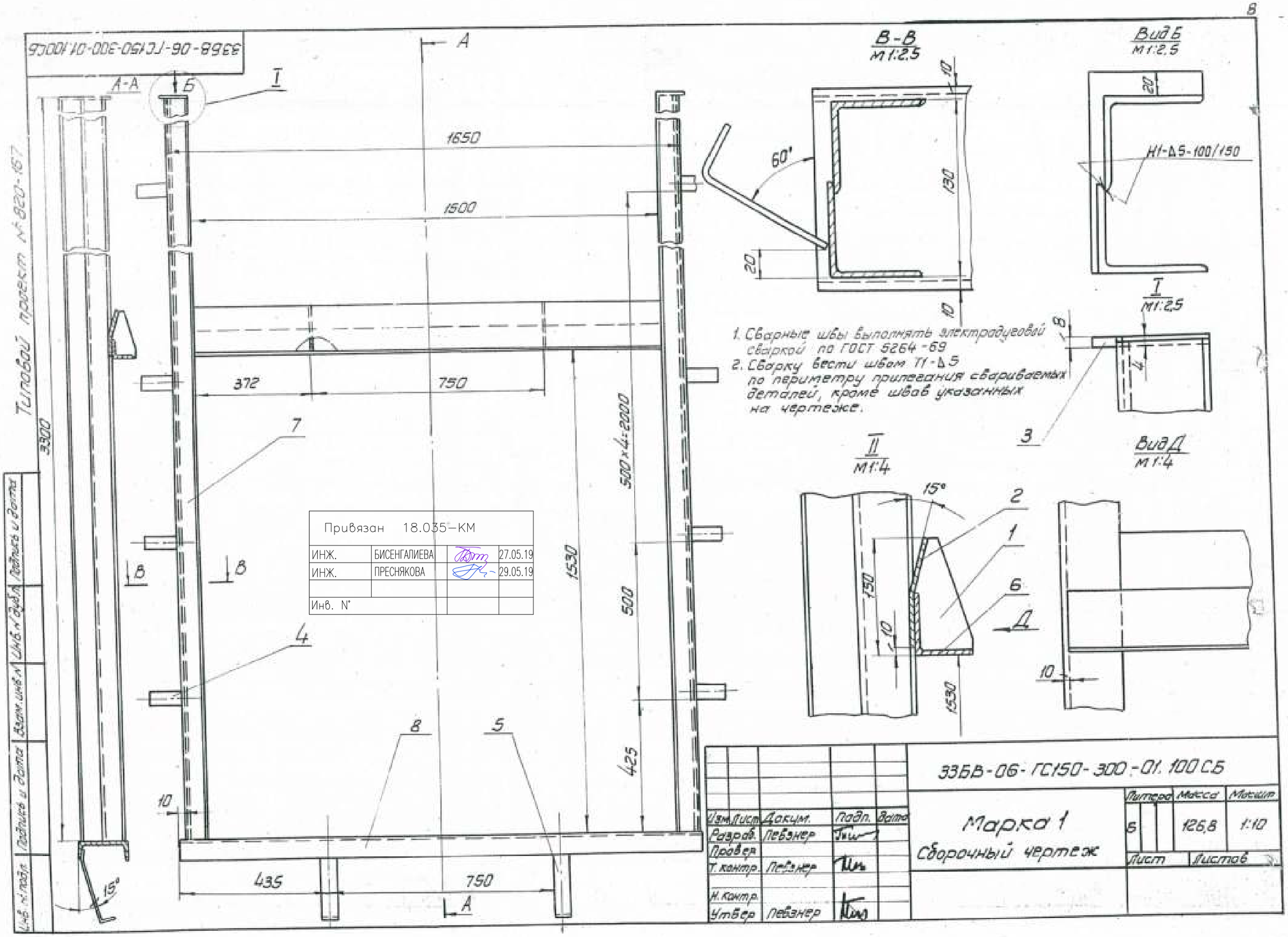

1. Сварные швы выполнять электродуговой сваркой по ГОСТ 5264-69
2. Сварку вести швом Т1-Δ5 по периметру прилегания свариваемых деталей, кроме швов указанных на чертеже.

Привязан	18.035-КМ		
ИНЖ.	БИСЕНГАЛИЕВА		27.05.19
ИНЖ.	ПРЕСНЯКОВА		29.05.19
Инв. N°			

Изм.	Лист	Докум.	Подп.	Дата
Разраб.		Певзнер		
Провер.				
Т. контр.		Певзнер		
Н. контр.				
Утвер.		Певзнер		

33БВ-06-ГС150-300-01.100СБ

Марка 1
Сборочный чертеж

Литера	Масса	Масштаб
Б	126,8	1:10

Лист | Листов

Инв. № подл. | Подпись и дата | Взам. инв. № | Инв. № дубл. | Подпись и дата

33БВ-06-ГС150-300-01.200СБ

Типовой проект № 820-167

Привязан	18.035-КМ		
ИНЖ.	БИСЕНГАЛИЕВА		27.05.19
ИНЖ.	ПРЕСНЯКОВА		29.05.19
Инв. №			

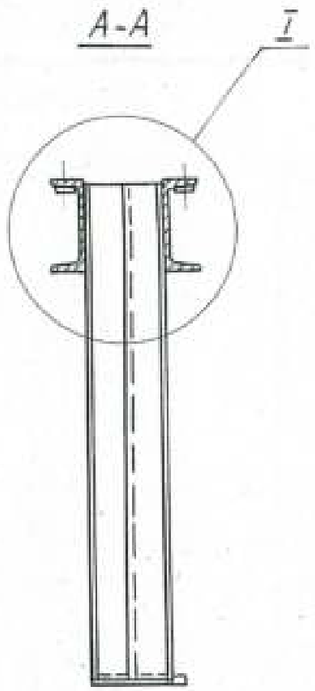

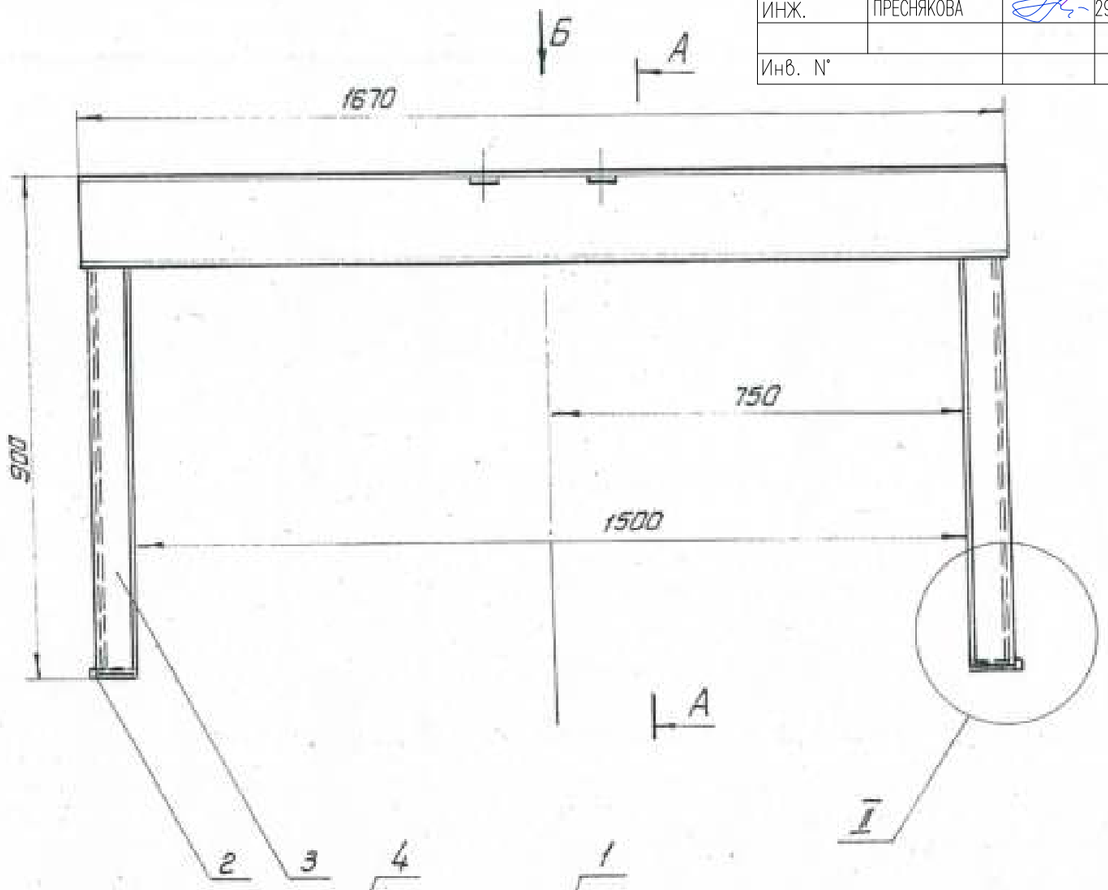

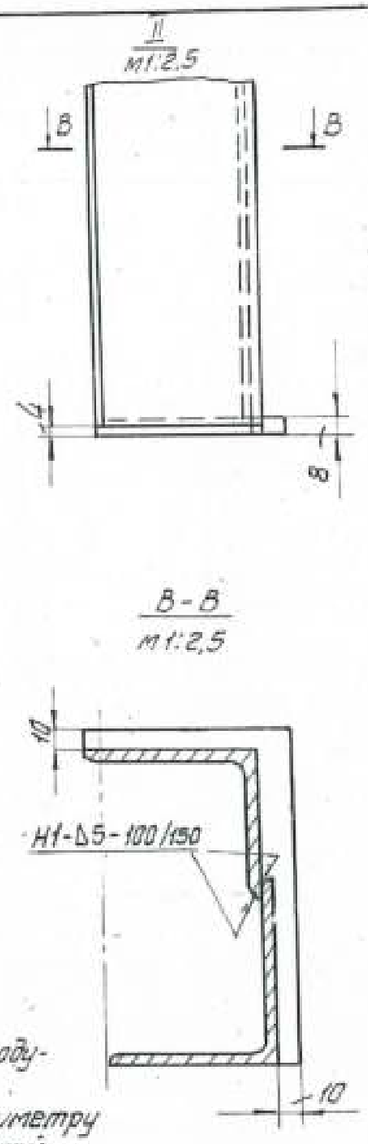

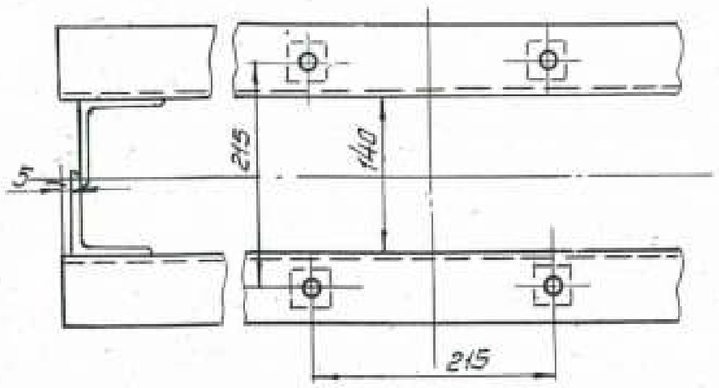

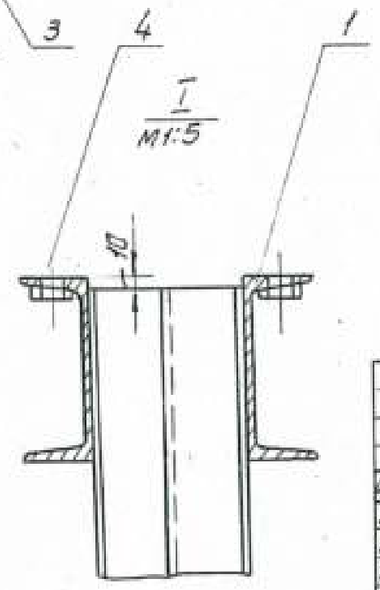

1. Сварные швы выполнять электродуговой сварной по ГОСТ 5264-69
2. Сварку вести швом Т1 Δ5 по периметру прилегания свариваемых деталей, кроме швов, указанных на чертеже

Изм.	Лист	№ докум.	Подп.	Дата
Разраб.		Певзнер		
Провер		Сердюк		
Т. контр		Певзнер		
Н. контр				
Утвер.		Певзнер		

33БВ-06-ГС 150-300-01.200 СБ

Марка 2

Сборочный чертеж

Литер	Масса	Масшт
Б	69,5	1:10

Лист | Листов

Инв. № подл. | Подпись и дата | Взам. инв. № | Инв. № дубл. | Подпись и дата

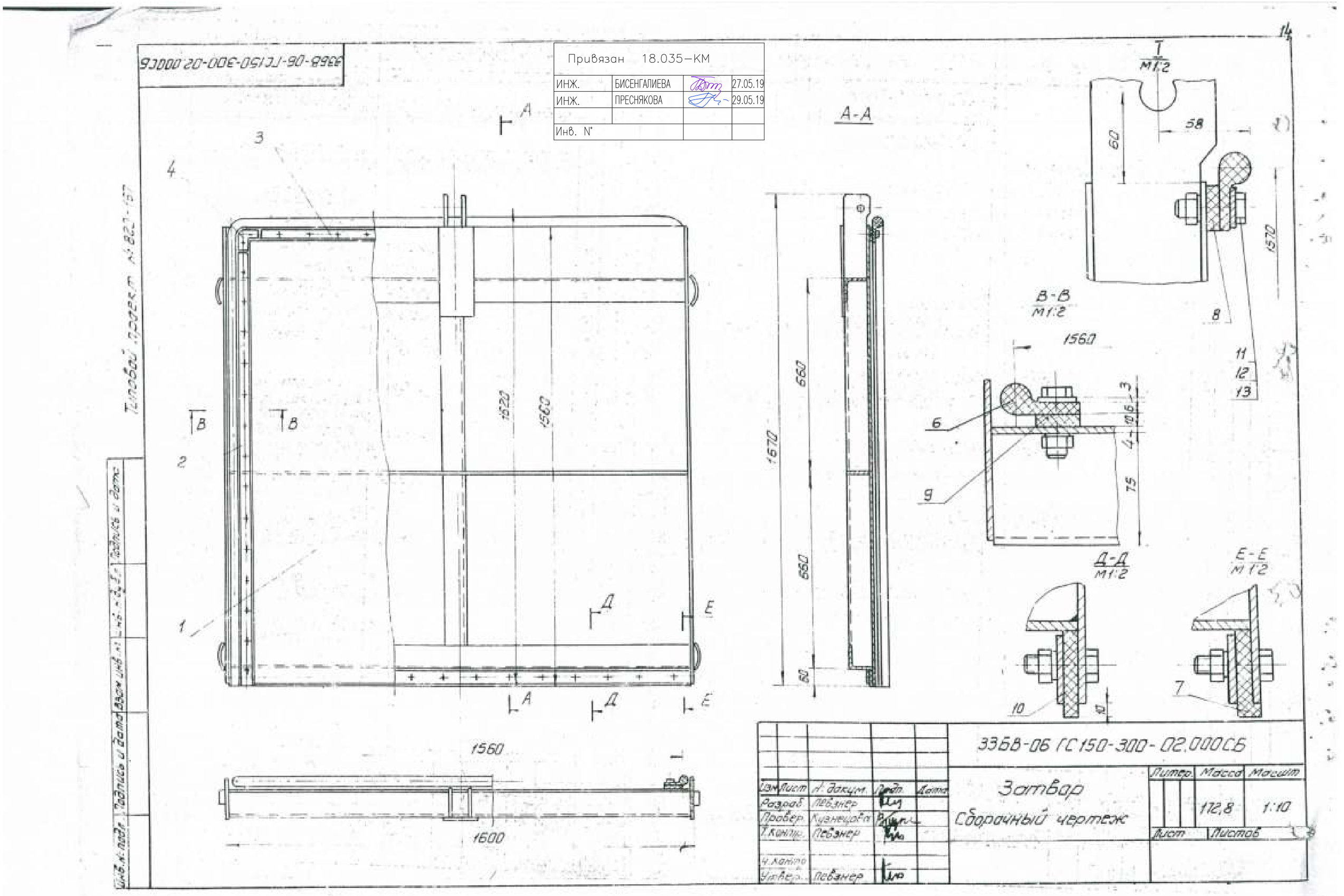

Привязан 18.035–КМ
ИНЖ. БИСЕНГАЛИЕВА 27.05.19
ИНЖ. ПРЕСНЯКОВА 29.05.19
Инв. N°
3368-06-ГС150-300-02.000СБ
Типовой проект №822-157
А-А
В-В
М1:2
Д-Д
М1:2
Е-Е
М1:2
1560
1620
1600
1670
660
60
58
1570
75
Затвор
Сборочный чертеж
Литер.
Масса
Масшт.
172,8
1:10
Лист
Листов
Разраб. Певзнер
Провер. Кузнецова
Т.контр. Певзнер
Утвер. Певзнер

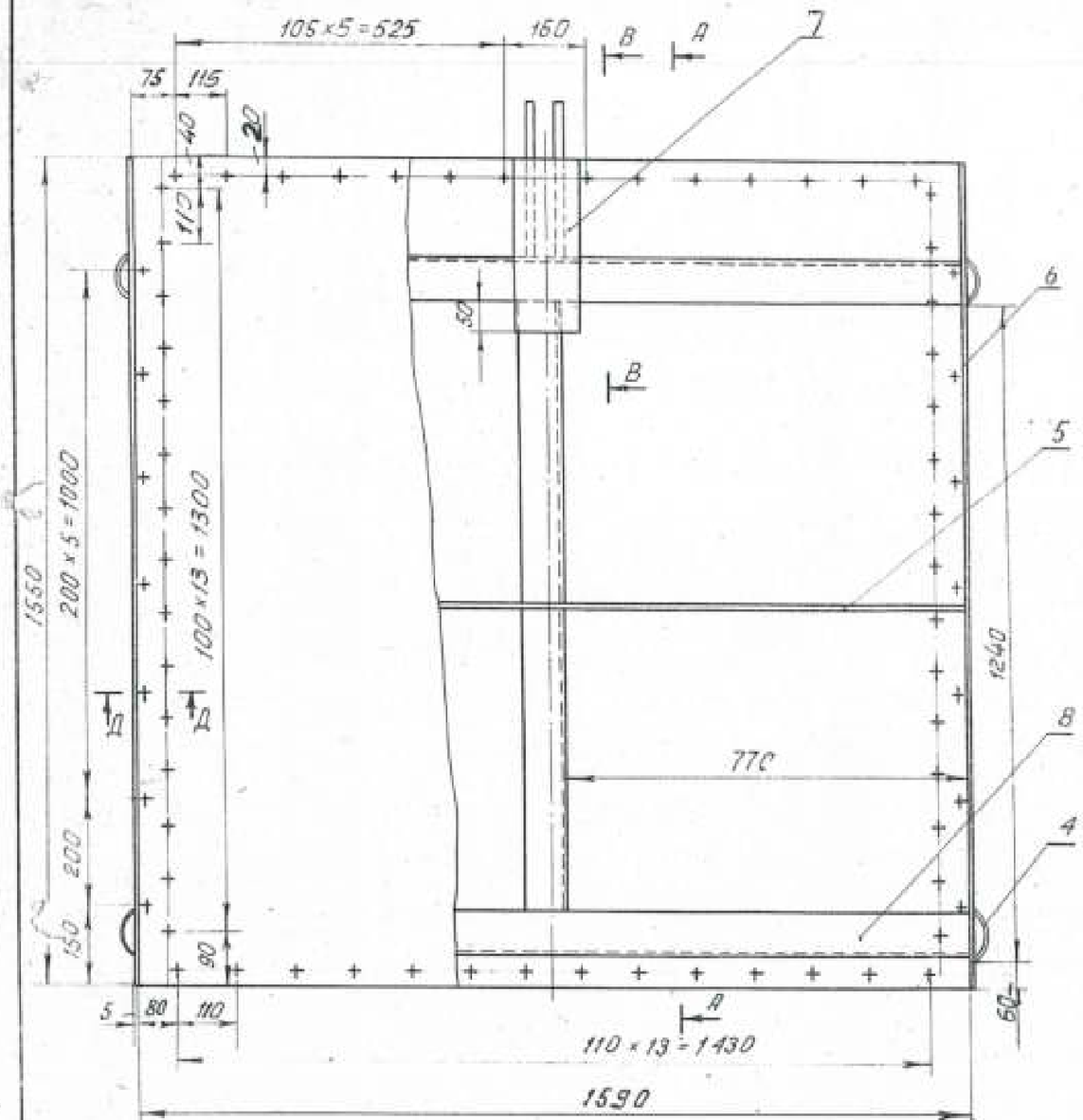

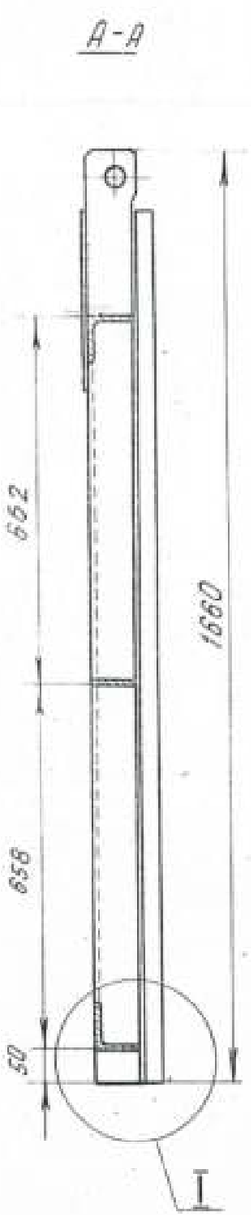

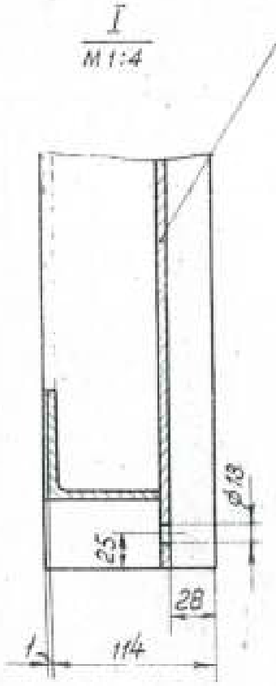

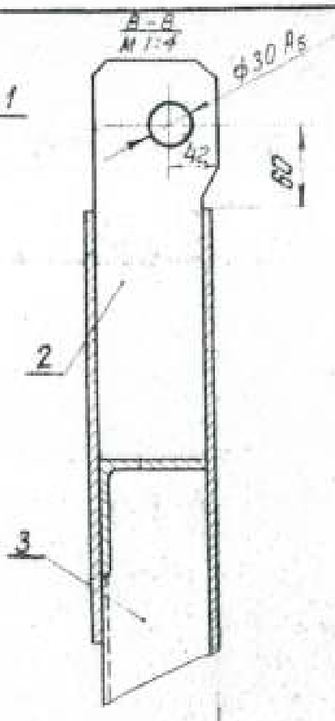

Привязан 18.035–КМ

ИНЖ.	БИСЕНГАЛИЕВА		27.05.19
ИНЖ.	ПРЕСНЯКОВА		29.05.19
Инв. N°			

Д-Д
М 1:2

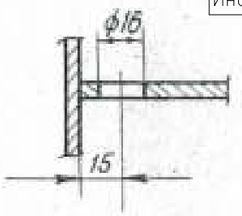

1. Сварные швы выполнять электродуговой сваркой по ГОСТ 5264-69
2. Сварку вести швом Т1-Δ4 по периметру прилегания свариваемых деталей

Изм.	Лист	№ докум.	Подп.	Дата	
Разраб.		Левзнер			
Провер.		Кузнецова			
Т. контр.		Левзнер			
Н. контр.					
Утверд.		Левзнер			

3368-06 ГС 150-300-02.100 СБ

Металлоконструкция

Сборочный чертеж

Литера	Масса	Масштаб
Б	156,4	1:10

Лист	Листов

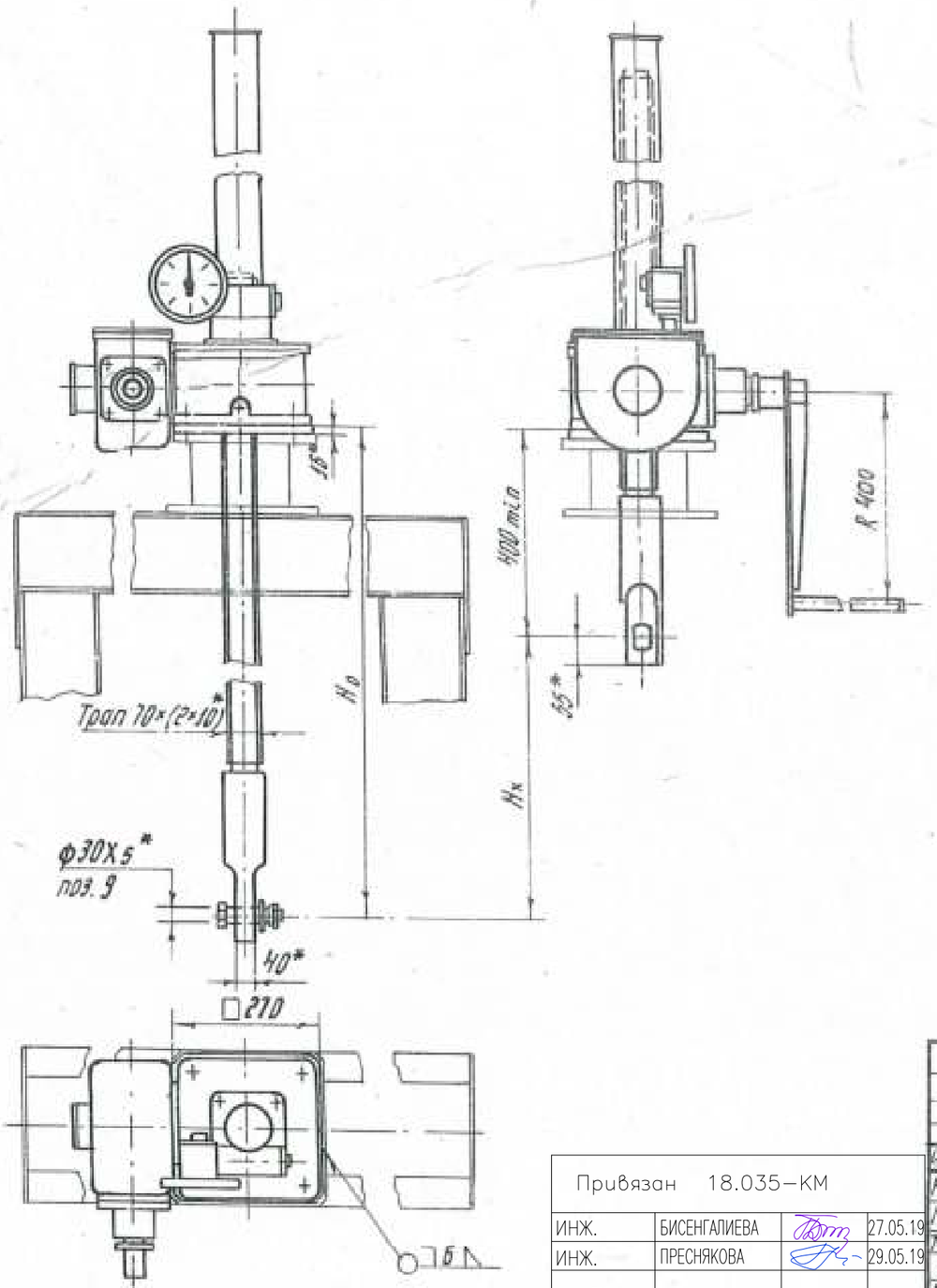

Таблица 1

Техническая характеристика подъемника

Резьба грузового винта	Усилие в тс. наиб.			Но в м наиб.	Усилие на рукоятке при Т в кгс.	Время подъема затвора на 1 м в мин
	тяговое Т	посадочное П	прижимное Д			
Трап 70×(2×10)	5	5	6	3,85	20	20

Таблица 2

Данные на заказ по затвору ГС 150-300

Усилие тяговое потребное в тс.	Тз	3,89
Усилие посадочное потребное в тс.	Пз	0,45
Расстояние от подошвы подъемника до оси проушины опущенного затвора	Но	2,746
Полный ход затвора в т.	Нх	1,55
Указатель положения затвора	—	упр 2510
Теоретическая масса подъемника в кг.	Q	191,2
Количество подъемников на заказ, шт	n	1

* Размеры для справок

Применен типовой проект 820-165
Марка 5В, модели В-73. Альбомы 1; 6

Привязан 18.035–КМ			
ИНЖ.	БИСЕНГАЛИЕВА		27.05.19
ИНЖ.	ПРЕСНЯКОВА		29.05.19
Инв. N°			

Изм.	Лист	№ докум.	Подпись	Дата
Разраб.		Титошенко		
Провер.		Кузнецова		
Т. контр.				
ГИП				
Н. контр.				
Утв.				

3368-06-ГС150-300-05.000ГЧ

Подъемник винтовой 5В
Габаритный чертеж

Лит.	Масса	Масштаб
Б		1:10

Лист 1 | Листов 1

СОДЕРЖАНИЕ АЛЬБОМА

№№ п/п	Наименование чертежей	Стр.
1	2	3
1	Содержание альбома	2
2	Титульный лист альбома	3
3	Затвор глубинный, скользящий Д=1000; Н=1500 с винтовыми подъемниками. Сборочный чертеж	4
4	Рама. Сборочный чертеж	5
5	Марка 1. Сборочный чертеж	6
6	Марка 2. Сборочный чертеж	7
7	Затвор. Сборочный чертеж	8
8	Металоконструкция. Сборочный чертеж	9
9	Подъемник винтовой 1В. Габаритный чертеж	10

РАЗРАБ.	БИСЕНГАЛИЕВА		27.05.19	Привязан 18.035–КМ	ЛИСТ
ПРОВЕР.	ПРЕСНЯКОВА		29.05.19		2
ИЗМ.	КОЛ.УЧ. ЛИСТ	N°ДОК.	ПОДП.	ДАТА	

ИНВ. N° ПОДЛ. | ПОДП. И ДАТА | ВЗАМ. ИНВ. N°

ФОРМАТ А4

ТИПОВОЙ ПРОЕКТ
820-167/77

ЗАТВОРЫ ГЛУБИННЫЕ СКОЛЬЗЯЩИЕ С ВИНТОВЫМИ ПОДЪЕМНИКАМИ МОДЕЛИ В-73

АЛЬБОМ 7

РАБОЧИЕ ЧЕРТЕЖИ ЗАТВОРА ГС 100-150

Привязан 18.035-КМ			
ИНЖ.	БИСЕНГАЛИЕВА		27.05.19
ИНЖ.	ПРЕСНЯКОВА		29.05.19
Инв. N°			

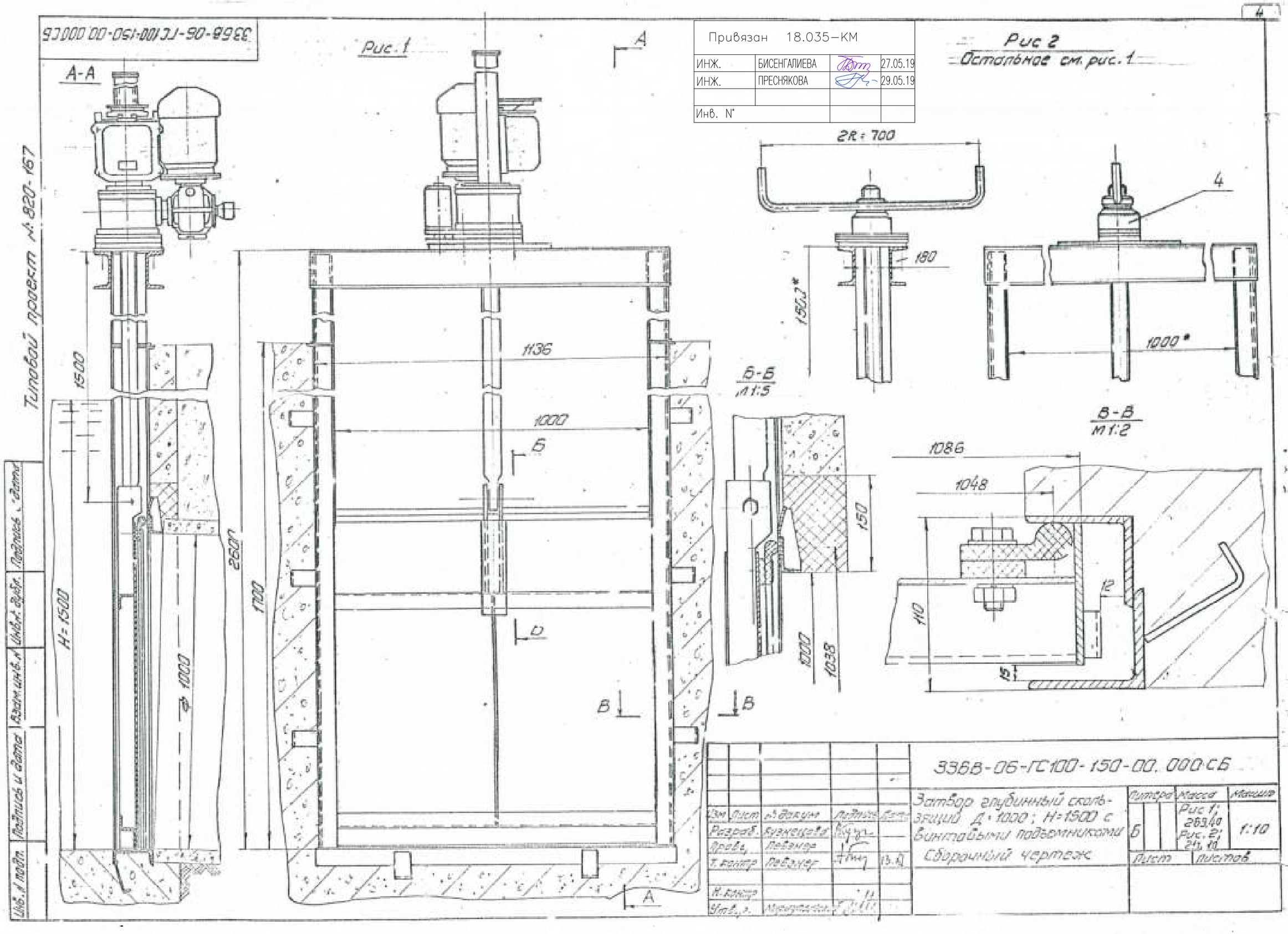

Изм.	Лист	№ докум.	Подпись	Дата
Разраб.	Кузнецова		
Провер.	Певзнер		
Т. контр.	Певзнер		13.11
Н. контр.			
Утв. р.			

3368-06-ГС100-150-00.000СБ

Затвор глубинный скользящий Д=1000; Н=1500 с винтовыми подъемниками

Сборочный чертеж

Литера	Масса	Масштаб
Б	Рис 1; 269,40 Рис. 2; 243,10	1:10

Лист | Листов

Типовой проект № 820-167

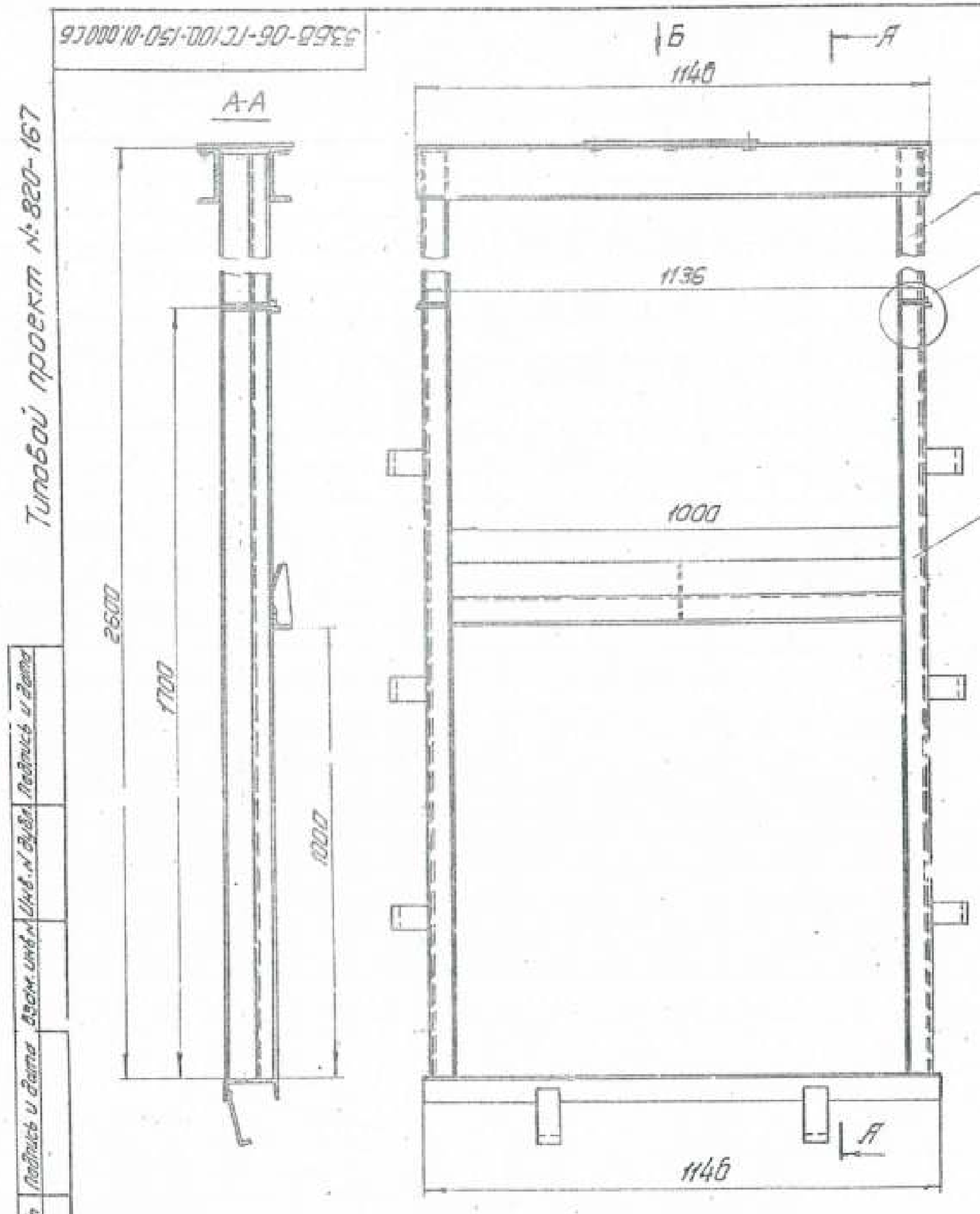

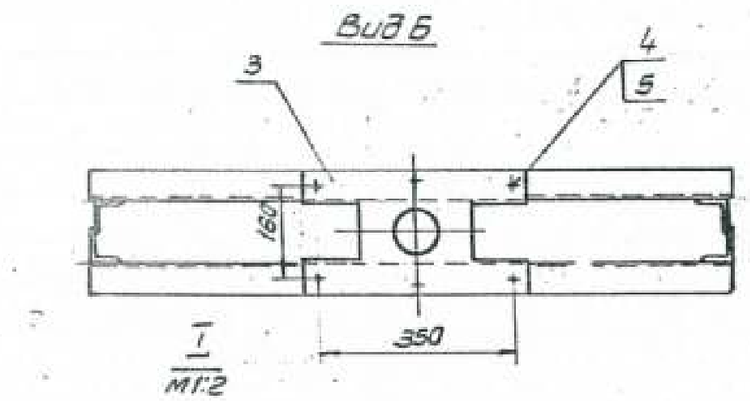

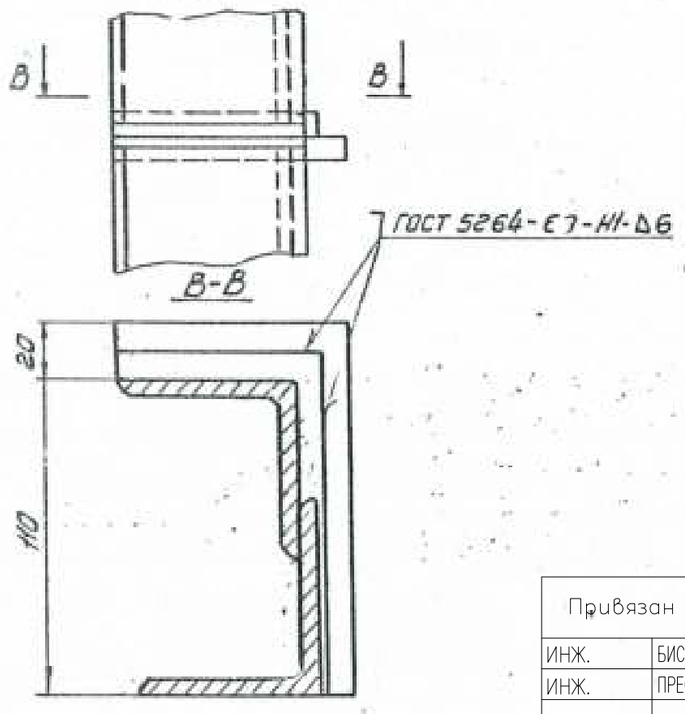

Привязан 18.035–КМ			
ИНЖ.	БИСЕНГАЛИЕВА		27.05.19
ИНЖ.	ПРЕСНЯКОВА		29.05.19
Инв. N°			

Изм.	Лист	Докум.	Подпись	Дата
Разраб.		Алексеева		
Пров.		Кузнецова		
Т. контр.		Левзнер		
Н. контр.				
Утв. гор		Левзнер		13.19

33БВ-06-ГС100-150-01.000 СБ

Рама

Сборочный чертеж

Литера	Масса	Масштаб
Б	107.0	1:10

Лист	Листов

Инв. № подл. | Подпись и дата | Взам. инв. № | Инв. № дубл. | Подпись и дата

Типовой проект № 820-167

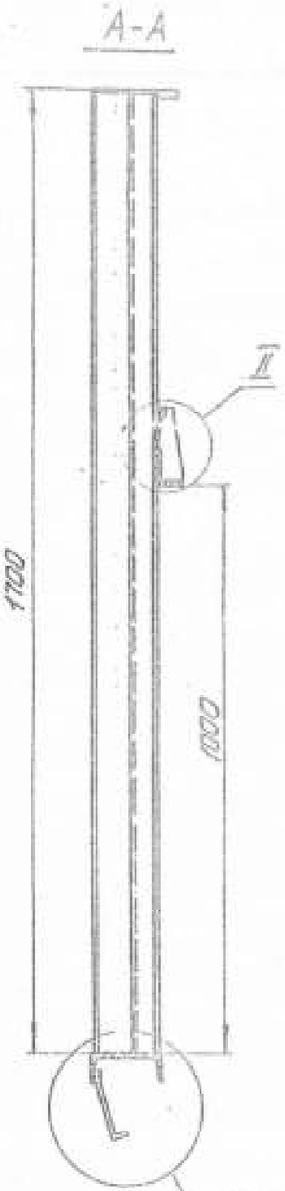

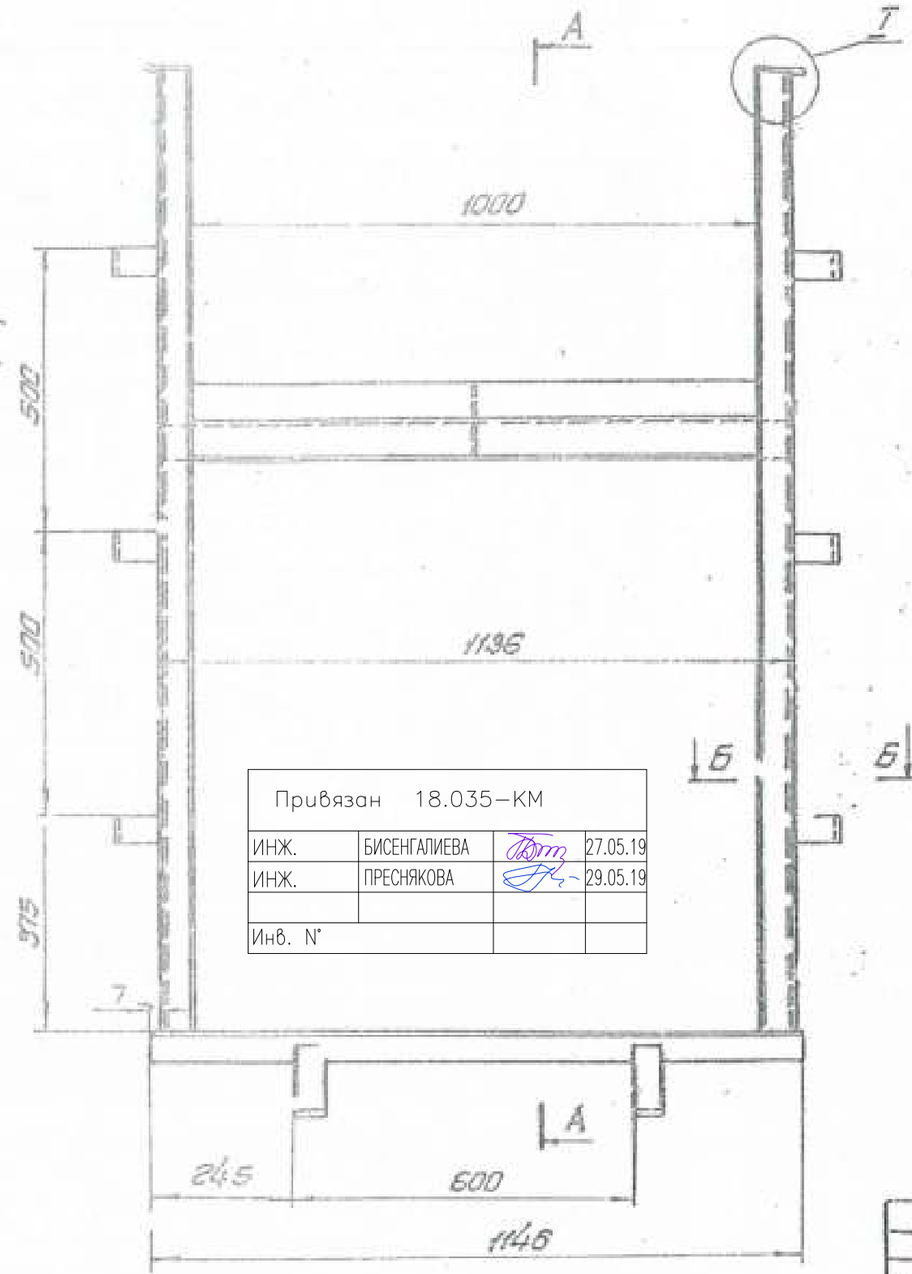

Привязан 18.035–КМ			
ИНЖ.	БИСЕНГАЛИЕВА		27.05.19
ИНЖ.	ПРЕСНЯКОВА		29.05.19
Инв. N°			

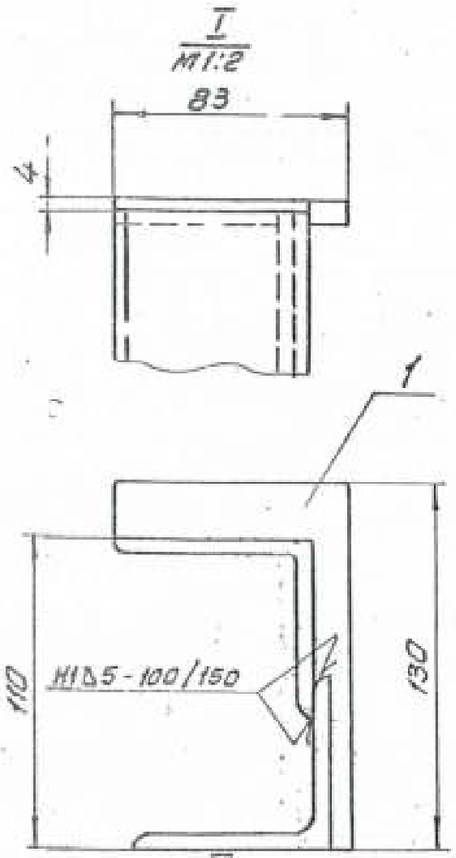

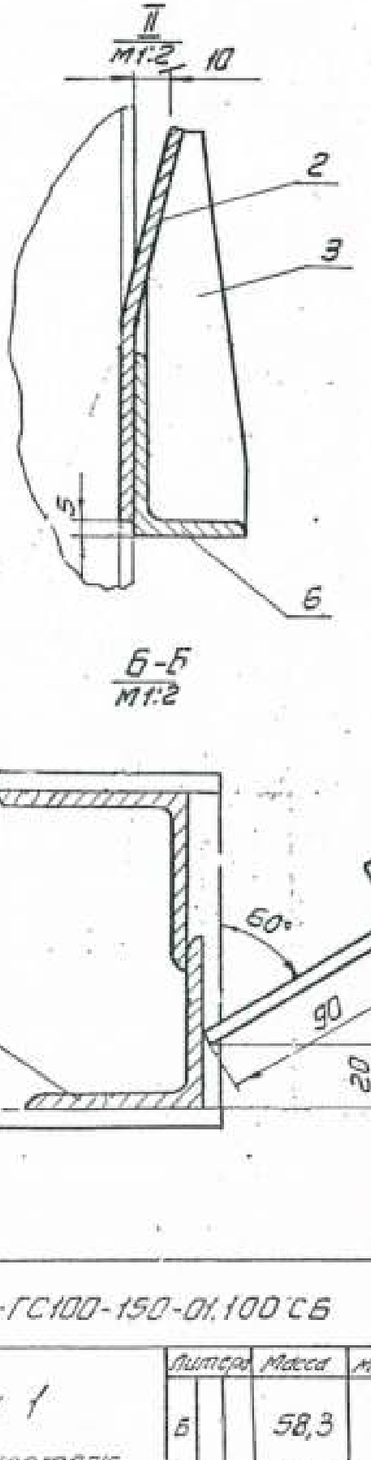

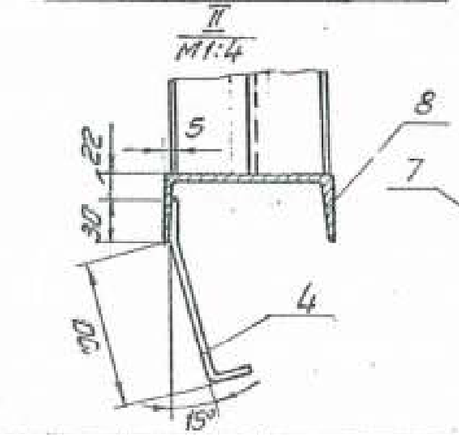

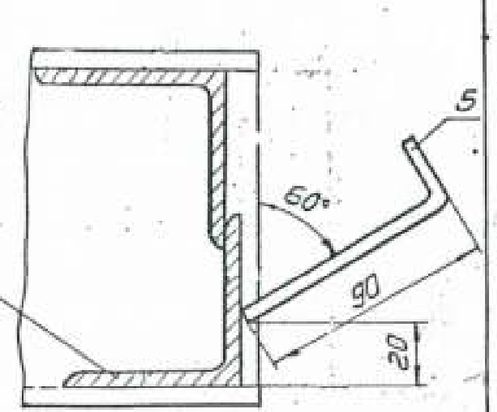

1. Сварные швы выполнять электродуговой сваркой по ГОСТ 5264-69
2. Сборку вести швом Т1-Δ5 по периметру примыкания свариваемых деталей, кроме швов, указанных на чертеже.

Изм.	Лист	N докум.	Подпись	Дата
Разраб.	Алексеева			
Провер.	Куанешова			
Т.контр.	Куанешова			
Н.контр.				
Утв.	Пономар			

3388-06-ГС100-150-01.100 СБ

Марка 1

Сборочный чертеж

Литера	Масса	Масштаб
Б	58,3	1:10
Лист	Листов	

Инв. N подл. | Подпись и дата | Взам. инв. N | Инв. N дубл. | Подпись и дата

Типовой проект № 820-167

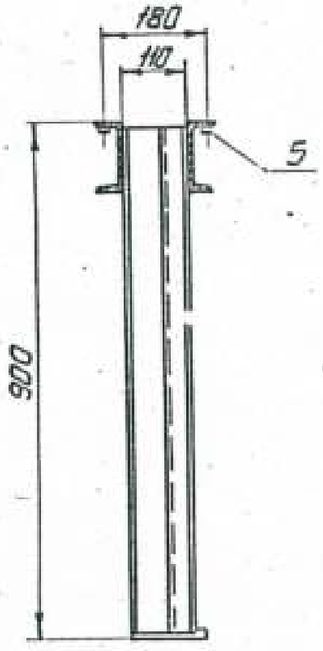

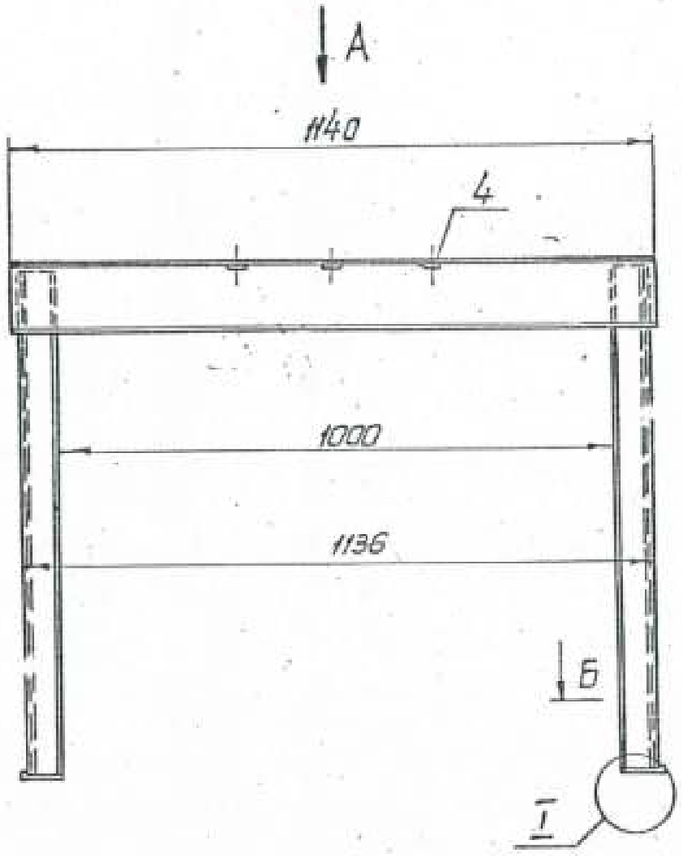

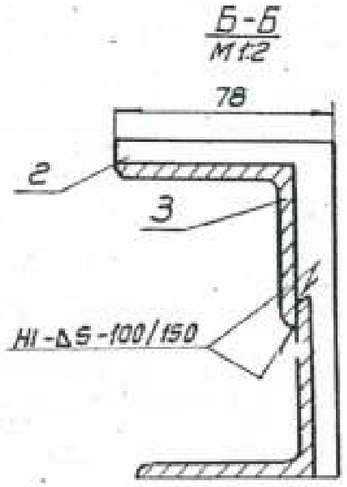

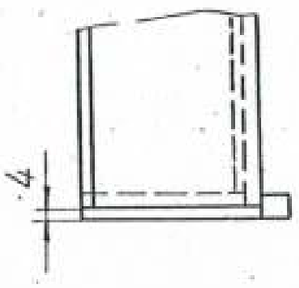

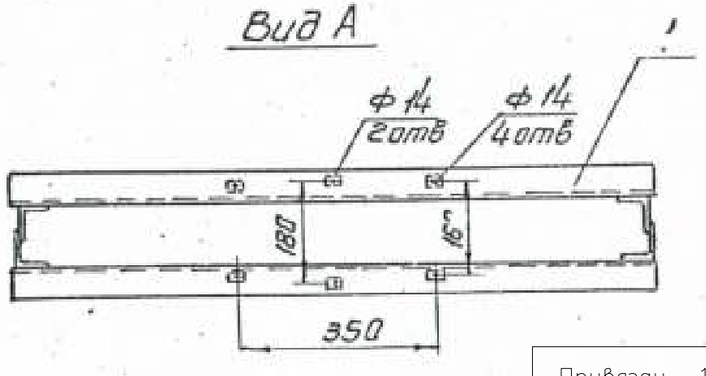

1. Сварные швы выполнять электродуговой сваркой по ГОСТ 5264-69
2. Сварку 3ести швом Т1-Δ5 по периметру прилегания свариваемых деталей, кроме швов, указанных на чертеже.

Привязан 18.035–КМ			
ИНЖ.	БИСЕНГАЛИЕВА		27.05.19
ИНЖ.	ПРЕСНЯКОВА		29.05.19
Инв. N°			

Изм.	Лист	№ докум.	Подп.	Дата
Разраб.		Алексеева		
Провер.		Кузнецова		
Т. контр.		Кузнецова		
Н. контр.				
Утв.		Певзнер		

3368-06-ГС100-150-01.200СБ

Марка 2

Сборочный чертеж

Литера	Масса	Масштаб
Б	41,7	1:10
Лист	Листов	

Инв. № подл. | Подп. и дата | Взам. инв. № | Инв. № дубл. | Подпись и дата

Типовой проект № 820-167

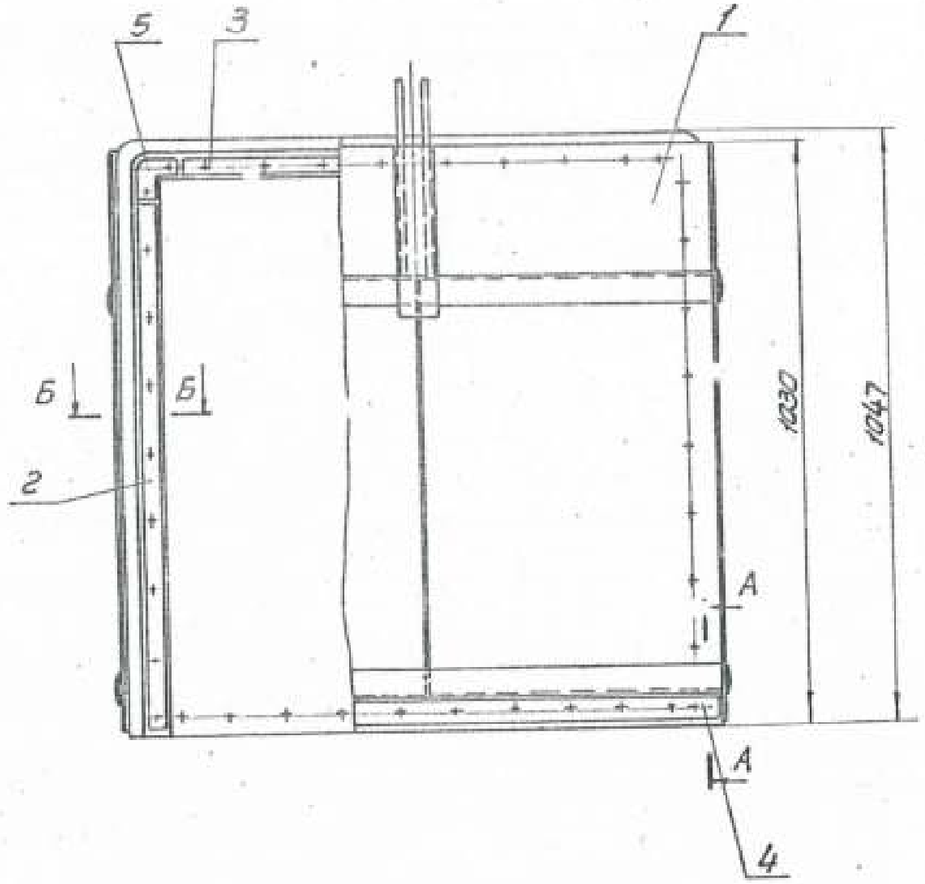

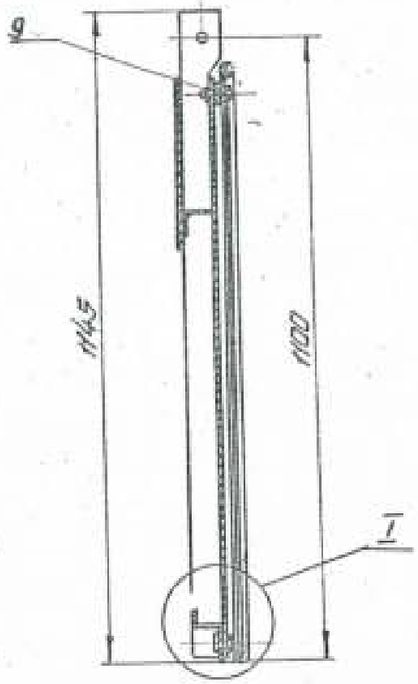

Б-Б
М1:2

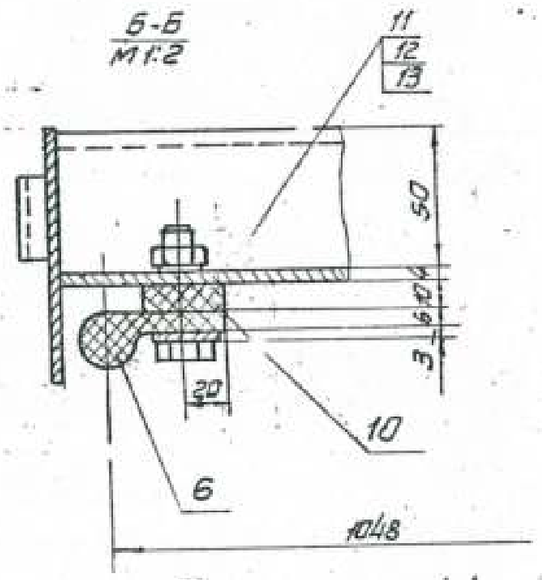

I
М1:2

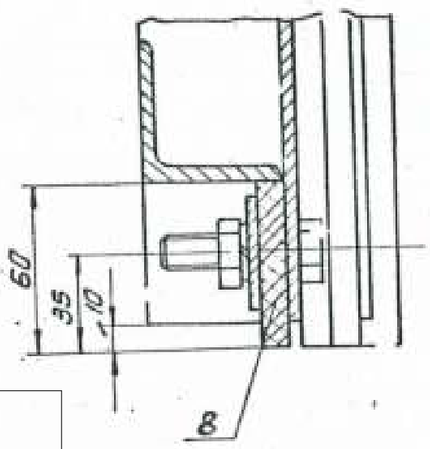

А-А
М1:2

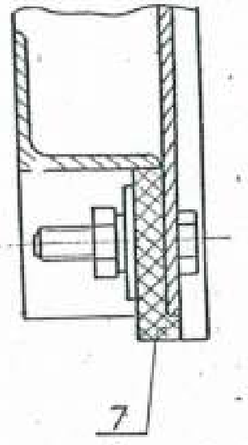

В-В

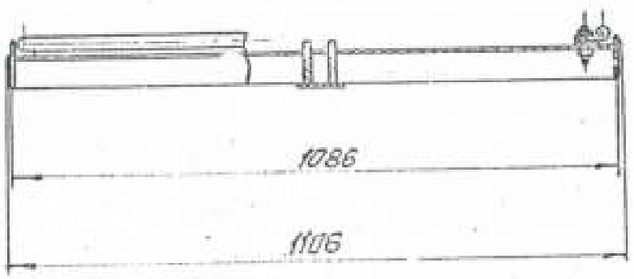

Привязан 18.035–КМ

ИНЖ.	БИСЕНГАЛИЕВА		27.05.19
ИНЖ.	ПРЕСНЯКОВА		29.05.19
Инв. N°			

Изм.	Лист	N докум.	Подп.	Дата
Разраб.		Алексеева		
Провер.		Кузнецова		
Т.контр.		Певзнер		
Н.контр.				
Утверд.		Певзнер		

3368-06-ГС100-150-02.000СБ

Затвор

Сборочный чертеж

Литера	Масса	Масштаб
Б	64,2	1:10

Лист	Листов

Инв. № подл. | Подпись и дата | Взам. инв. № | Инв. № дубл. | Подпись и дата

2 (а)

Типовой проект №820-167

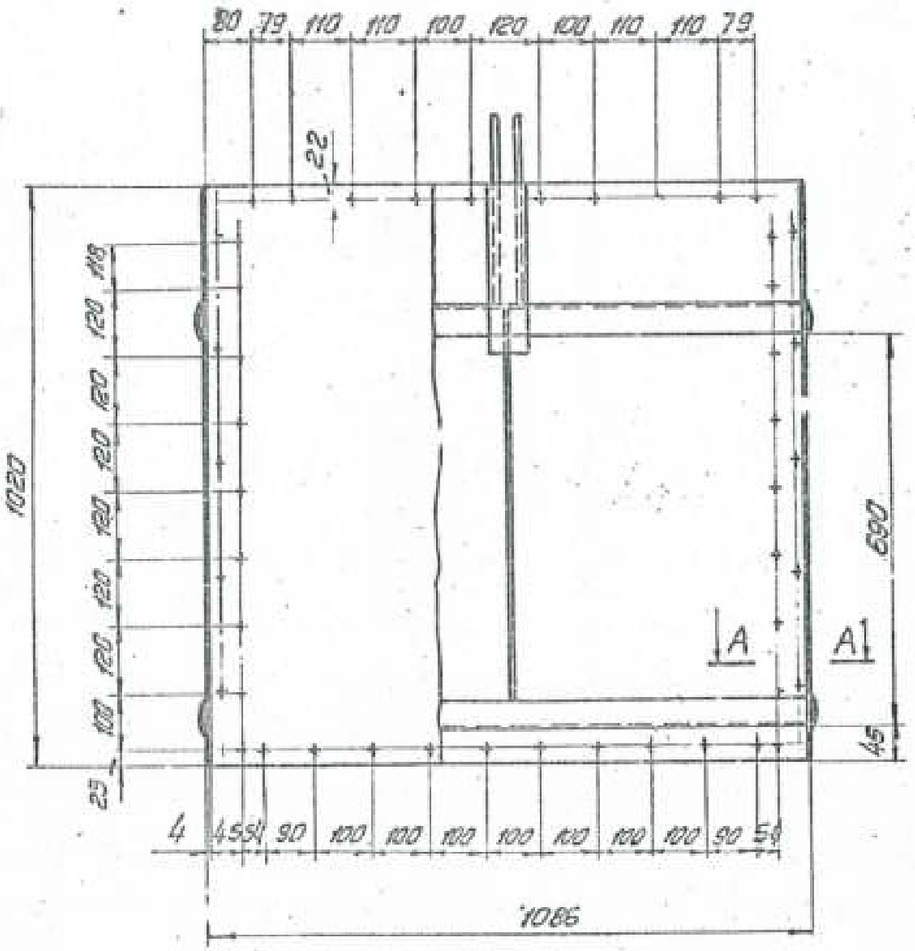

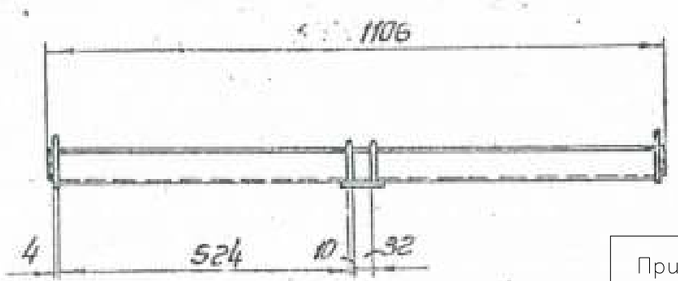

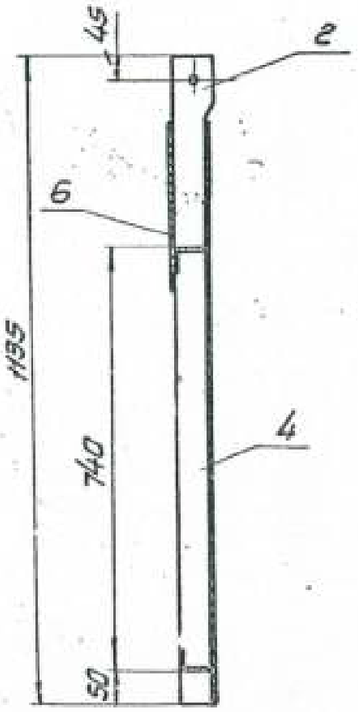

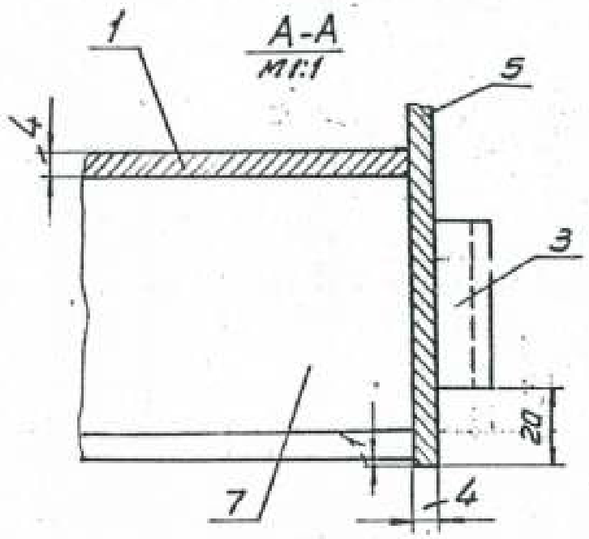

1. Сварные швы выполнять электродуговой сваркой по ГОСТ 5264-69
2. Сварку вести швом Т1-Б5 по периметру прилегания свариваемых деталей.

Привязан	18.035–КМ		
ИНЖ.	БИСЕНГАЛИЕВА		27.05.19
ИНЖ.	ПРЕСНЯКОВА		29.05.19
Инв. N°			

Изм.	Кол.	№ докум.	Подп.	Дата	3368-06-ГС100-150-02.100СБ	
Разраб.	Алексеева				Металлоконструкция Сварочный чертеж	Литера: Б; Масса: 53,65; Масшт: 1:10
Провер.	Кузнецова					Лист; Листов
Т. контр.	Лебзнер					
Н. контр.						
Утв.	Лебзнер					

Инв. № подл. | Подпись и дата | Взам. инв. № | Инв. № дубл. | Подпись и дата

336В-06-ГС100-150-04.000ГЧ

Типовой проект № 820-167

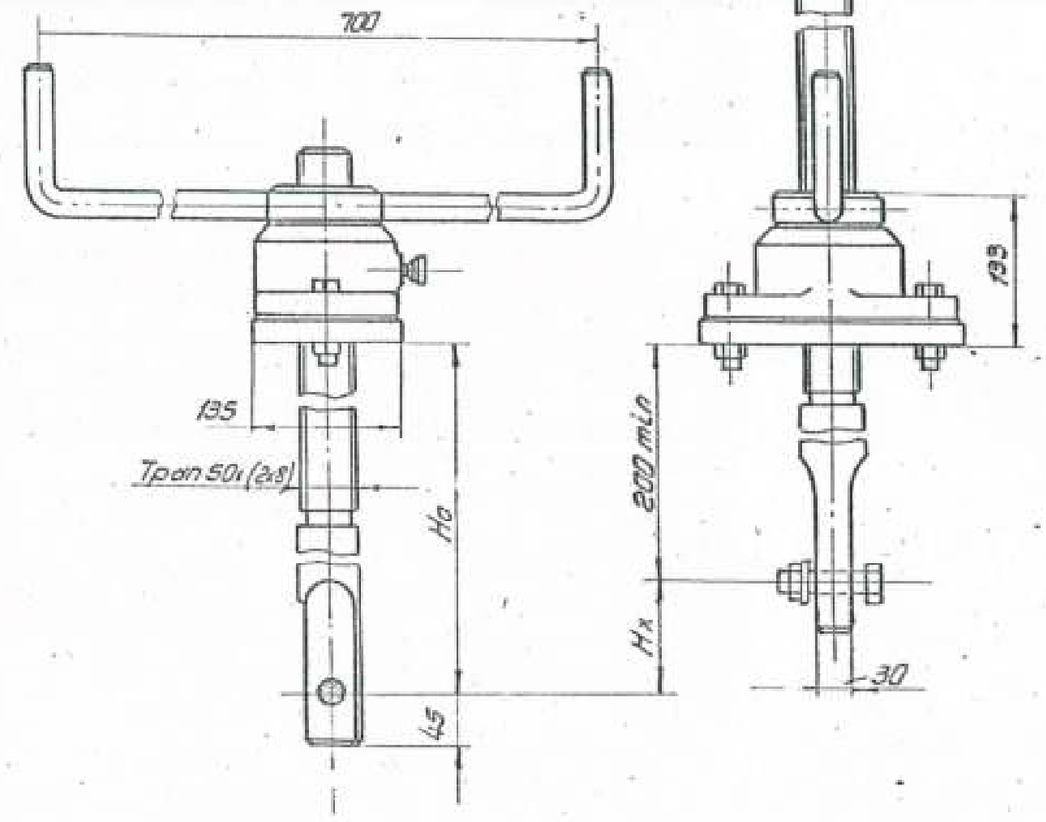

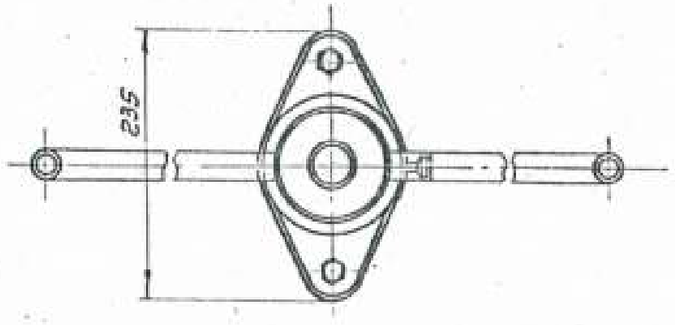

Техническая характеристика подъемника

Резьба грузового винта	Исполнение „Ч" подъем на шарикоподшипнике, посадка и дожим на чугунной опоре			Исполнение „Ш" подъем, посадка и дожим на шарикоподшипнике			Ho в м наиб.	Усилие на рукоятке в кгс	Время подъема затвора на 1 м в мин.
	Усилие в тс			Усилие в тс					
	Тяговое Т	посадочное П	дожимное Д	тяговое Т	посадочное П	дожимное Д			
Трап. 50х(2х8)	1,0	0,6	0,75	1,0	1,0	1,2	2,9	2,0	2,5

Данные на заказ по затвору ГС100-150		
Усилие тяговое потребное в тс	Тз	0,79
Усилие посадки потребное в тс	Пз	0,12
Расстояние от подошвы подъемника до оси проушины опущенного затвора в м	Ho	1,510
Полный ход затвора в м	Hx	1,05
Теоретическая масса подъемника в кг	Q	40,2
Кол. подъемников на заказ в шт.	П	1

1. * Размеры для справок
2. Применен типовой проект 820-165 марка 1В, модели В-73. Альбомы 1; 3.

Изм	Лист	№ докум	Подп.	Дата
Разраб		Тимошенко		
Провер		Кузнецова		
Т. контр.				
ГИП				
Н. контр.				
Утвер				

336В-06-ГС100-150-04.000ГЧ

Подъемник винтовой 1В
Габаритный чертеж

Литер	Масса	Масштаб
Б		1:5

Лист	Листов

Привязан 18.035-КМ

ИНЖ.	БИСЕНГАЛИЕВА		27.05.19
ИНЖ.	ПРЕСНЯКОВА		29.05.19
Инв. №			

Инв. № подл. | Подп. и дата | Взам. инв. № | Инв. № дубл. | Подп. и дата