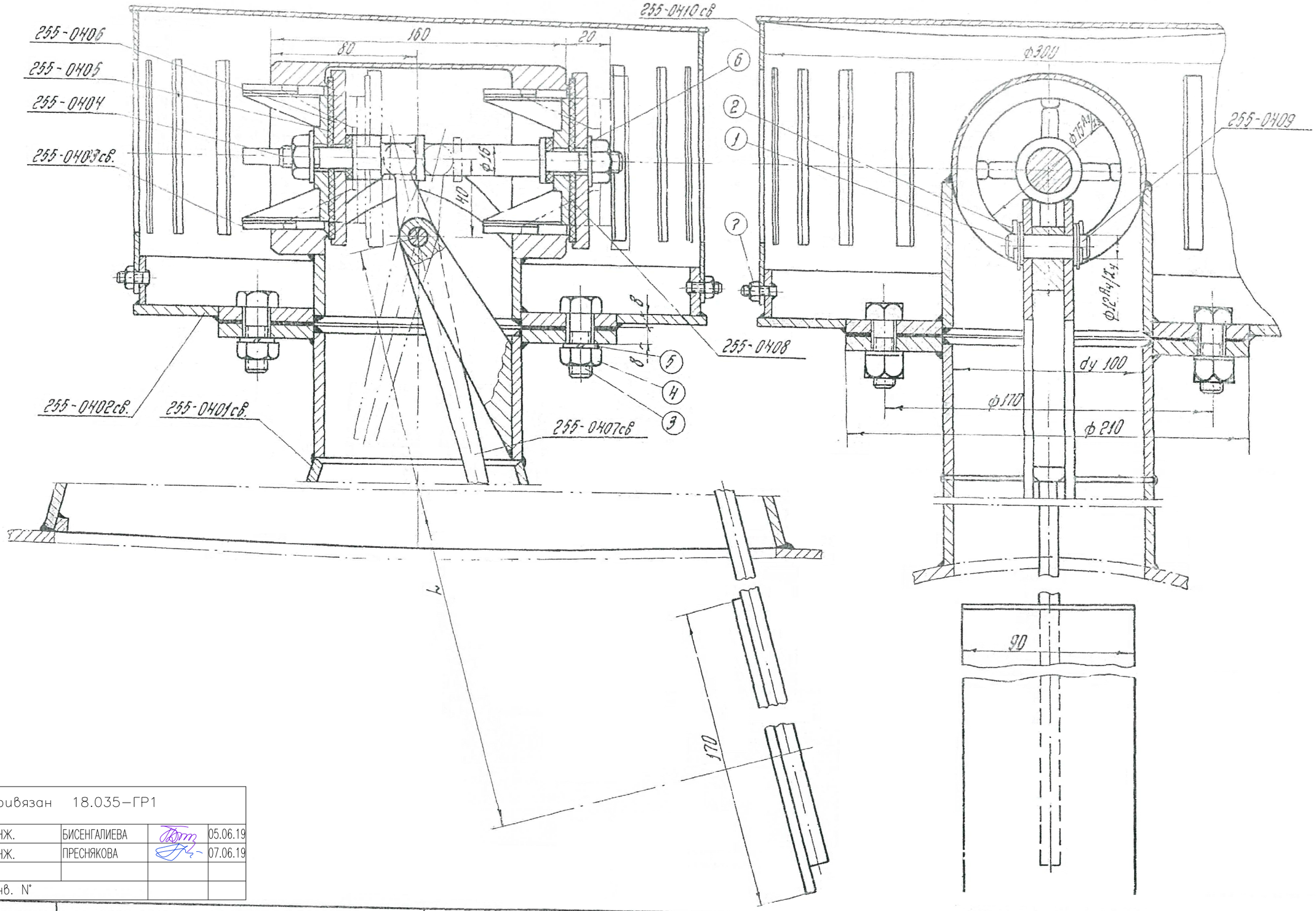

Привязан	18.035–ГР1		
ИНЖ.	БИСЕНГАЛИЕВА		05.06.19
ИНЖ.	ПРЕСНЯКОВА		07.06.19
Инв. N°			

Нач. отдела Веденеева; Гл. инж. проекта Спесарева; Рук. группы Бусарова; Проверил Копировал; Бегларов Пластовская; Применил

1968	Водовыпускные сооружения кавшового типа на расход до 50 м³/сек	Клапан срыва вакуума dy 100 (общий вид)	К типовым проектам насосных станций на оросительных системах	Альбом 6у	Масштаб 1:2 Лист 2-2

ВЗАМ. ИНВ. N° | ПОДП. И ДАТА | ИНВ. N° ПОДЛ.

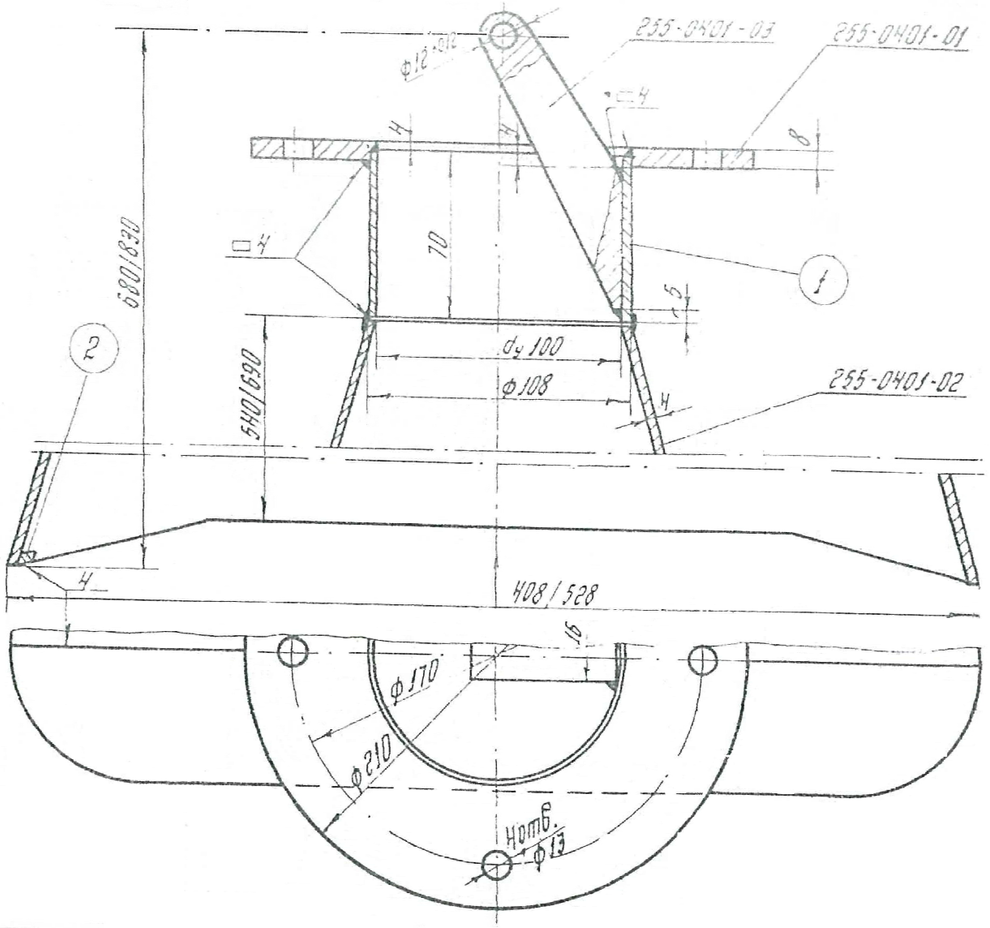

2	2591-51	Квадрат 6; С=20	1	Ст.3	0.006	0.006
1	8732-58	Труба 108×4×70	1	Ст.10	0.72	0.72
	255-0401-03	Кронштейн	1	Ст.3	0.42	0.42
	255-0401-02	Конус	2	Ст.3	5.0/8.75	10.0/17.5
	255-0401-01	Фланец	1	Ст.3	1.6	1.6
NNпп поз.	№ чертежа, ГОСТ	Наименование детали	Кол-во	Матер.	1шт.	общий вес кг

Спецификация

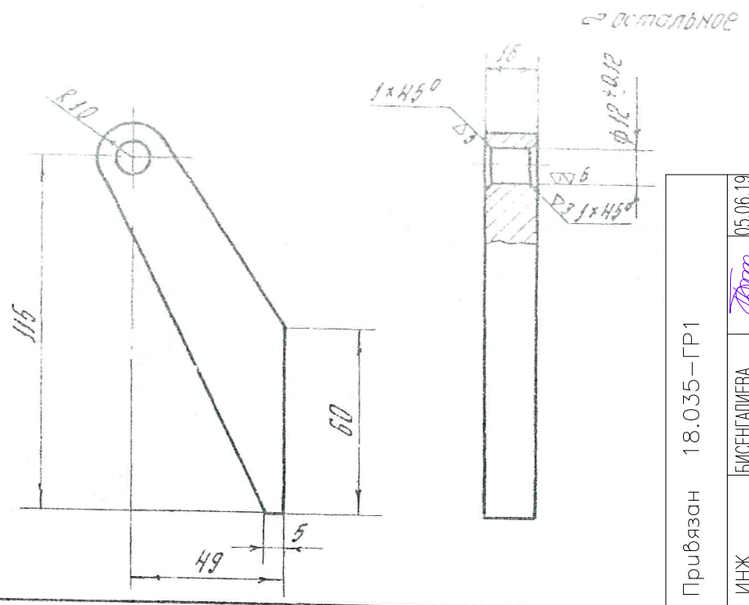

255-0401-03	Кронштейн	1	Ст.3	0.42	1:2
№ чертежа	Наименование детали	Кол-во	Материал	Вес в кг	М

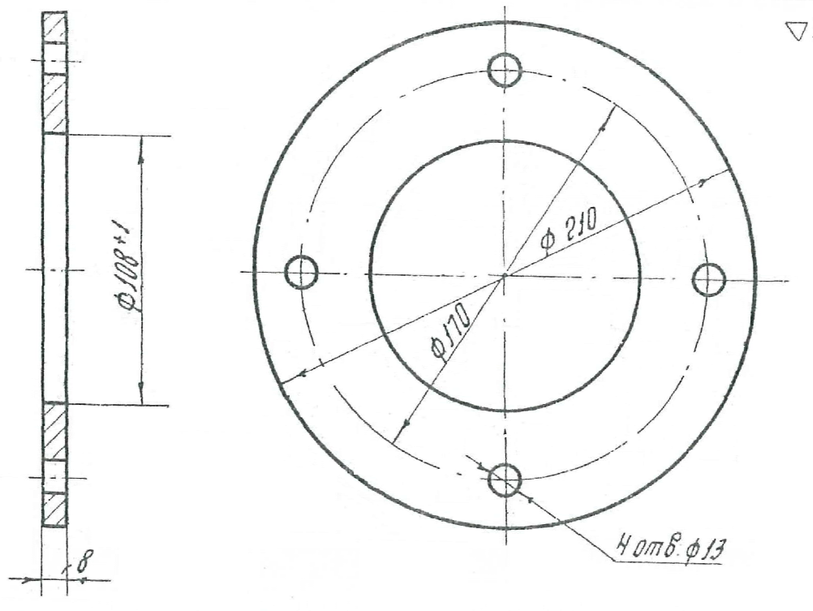

255-0401св	Горловина	1	Разн.	12.75/20.25	1:2.5	255-0401-01	Фланец	2	Ст.3	1.6	1:2.5
№ чертежа	Наименование детали	Кол-во	Материал	Вес в кг	М	№ чертежа	Наименование детали	Кол-во	Материал	Вес в кг	М

Привязан 18.035-ГР1

ИНЖ.	БИСЕНГАЛИЕВА	05.06.19	
ИНЖ.	ПРЕСНЯКОВА	07.06.19	
Инв. N°			

Нач. отдела	Веденеева	Проверил	Бусарова
Гл. инж. проекта	Спасарева	Копировал	Збу
Рук. группы	Бегтаров	Согласовал	
Примечил	Бостовская		

1968	Водобыпускные сооружения ковшового типа на расход до 50м³/сек	Клапан срыва вакуума dy 100 (Детали)	К типовым проектам насосных станций на оросительных системах	Альбом 6у

Масштаб — Лист 2-3

388

ВЗАМ. ИНВ. N° | ПОДП. И ДАТА | ИНВ. N° ПОДЛ.